Combination Roller

SZR30C-8

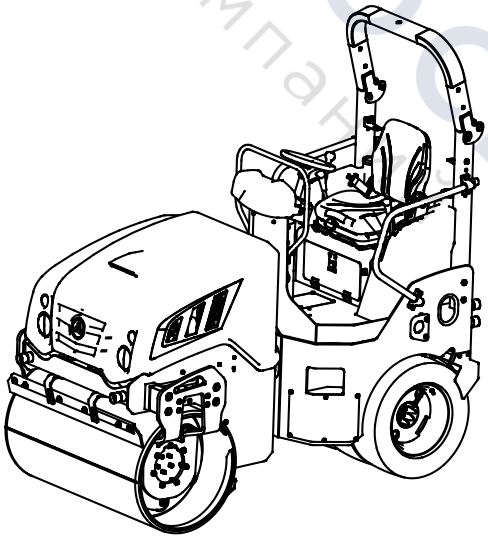

Parts Book

ТЕХНОРТАВТОСЕРВИС
группа компаний

A810201021318 Switch Valve Assembly

Page header with parts code, and parts description

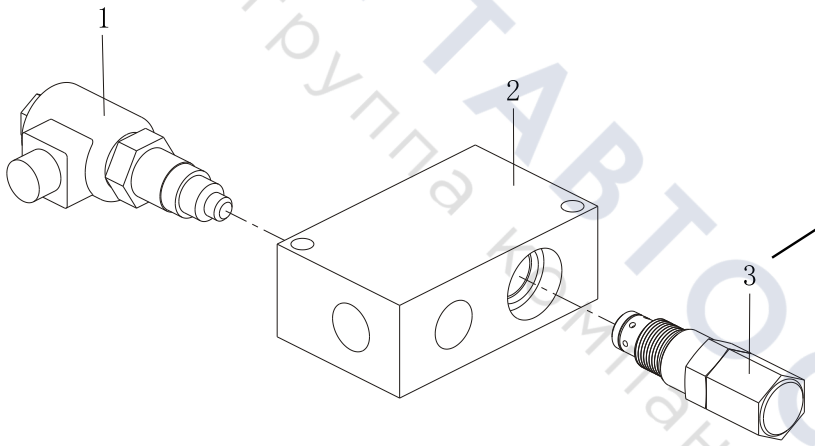

Line-art illustration with callout numbers

ТЕХПОРТАВТОСЕРВИС
группа компаний

Page footer with page number, chapter title, machine model and product name

Table of Contents

Group 1 SZR30C-8 Sany Tandem Roller Assembly 1-1
YLJ100000205 SZR30C-8 Sany Tandem Roller Assembly 1-2

Group 2 SZR30C-8 Sany Tandem Roller body 2-1
YLJ100000204 SZR30C-8 Sany Tandem Roller body 2-2
14550124 houlunzongcheng 2-6
14550121 Tire Component 2-8
YLJ004707039 Tire Component II 2-10
14521789 Rear carriage 2-12
YLJ004575557 Control box of electrical equipment 2-16
YLJ004711235 Anti-Collision Assembly 2-18
YLJ004587422 Rear Scraper Assembly 2-20
YLJ004581961 Rear Tail Plate Assembly 2-22
YLJ004573329 center articulation frame 2-24
11423858 Steering Oil Cylinder 2-26
YLJ004810137 Front carriage assembly 2-28
YLJ004810142 Hose clip unit 2-32
YLJ004594228 Upper scraper assem. 2-34
YLJ005337757 Hydraulic Fuel Tank 2-36
A222100000044 Air Filter 2-38
YLJ004711235 Anti-Collision Assembly 2-40
YLJ005335906 Diesel Oil Tank 2-42
YLJ004827273 Hydraulic basic diagram 2-44
YLJ004571858 Steering pump assembly 2-46
150103120008A External Meshing Gear Pump 2-48
13822834 Steering gear assembly 2-50
YLJ004826529 Rear Driving Motor 2-52
YLJ004566059 Front drive motor assembly 2-54
60060684 Plunger Motor 2-56
YLJ004820631 Tandem Pump Assembly 2-58
YLJ007427262 Vibration Control Valve Assembly 2-60
152301000071B Vibration Switch Valve Group 2-62
13029066 Filter component 2-64
151501000026B High-pressure Filter 2-66
YLJ004567662 vibrating motor assembly 2-68
60321122 Gear Motor 2-70
YLJ004824922 Piping diagram of vibratory system 2-72
11626648 Brake Control Valve Block 2-74
YLJ004825481 Oil-returning pipe assem. 2-76
YLJ004824346 Steering Pipeline 2-78
YLJ004826445 Distributor block 2-80

ГРУППА АВТОСЕРВИС
Группа компаний

YLJ004827267 Traveling System 2-82
YLJ004574697 Wheel Steel 2-84
YLJ004581460 Water spraying coolingsystem 2-96
YLJ004573727 Oil Spray 2-98
YLJ004572550 Oil Spray Tube Component 2-102
YLJ004581345 Water Spraying Coolingsystem 2-104
YLJ004581044 Front Sprinkler Assembly 2-106
YLJ004581072 Tank 2-108
YLJ004581336 Water Outlet Cooling Pipeline Instal 2-110
151599000005A Water Filter Assembly 2-112
YLJ004842109 Engine System 2-114
YLJ004581943 oil line and accessories 2-116
YLJ004581944 engine installation 2-122
160102020023A Engine 2-124
60276911 Oil-water Separator Assembly 2-144
160102020010A002 Diesel lesel Pre-filter 2-146
YLJ004582379 COOLING SYSTEM 2-148
YLJ004823293 Air Intake System 2-152
60140492 Air filter 2-156
YLJ004579453 Exhaust System 2-158
YLJ004595688 Covering Parts Assembly 2-160
YLJ004733083 lock mechanism 2-164
YLJ006139257 Belt With Buttons 2-166
YLJ004977117 Electrical system of roller 2-168
YLJ004584948 Power supply assembly 2-170
YLJ004975136 Electrical Control Box Assembly 2-172
YLJ004975324 Instrument Plate Assembly 2-174
YLJ004956298 front body electric system 2-176
YLJ004975404 back body electric system 2-178
YLJ004975416 Electric system assembly of Seat 2-180
YLJ005742382 electrical harness Assembly 2-182
YLJ004823031 Control Platform Assembly 2-184
A229900002742 Driver Seat 2-192
YLJ005402541 Driving Control Assembly 2-194
YLJ004592371 Anti-tip bracket 2-196

Group 3 Attached accessories 3-1
YLJ004585349 Attached accessories 3-2
60276911 Oil-water Separator Assembly 3-4

Group 4 Extra Opotions 4-1
YLJ008163129 Extra Opotions 4-2
YLJ008129726 Caution Light 4-4
YLJ008240737 Roof Assembly 4-6

АВТОСЕРВИС
Группа компаний

Group 1

SZR30C-8 Sany Tandem Roller Assembly

ТЕХПОРТАВТОСЕРВИС
Группа компаний

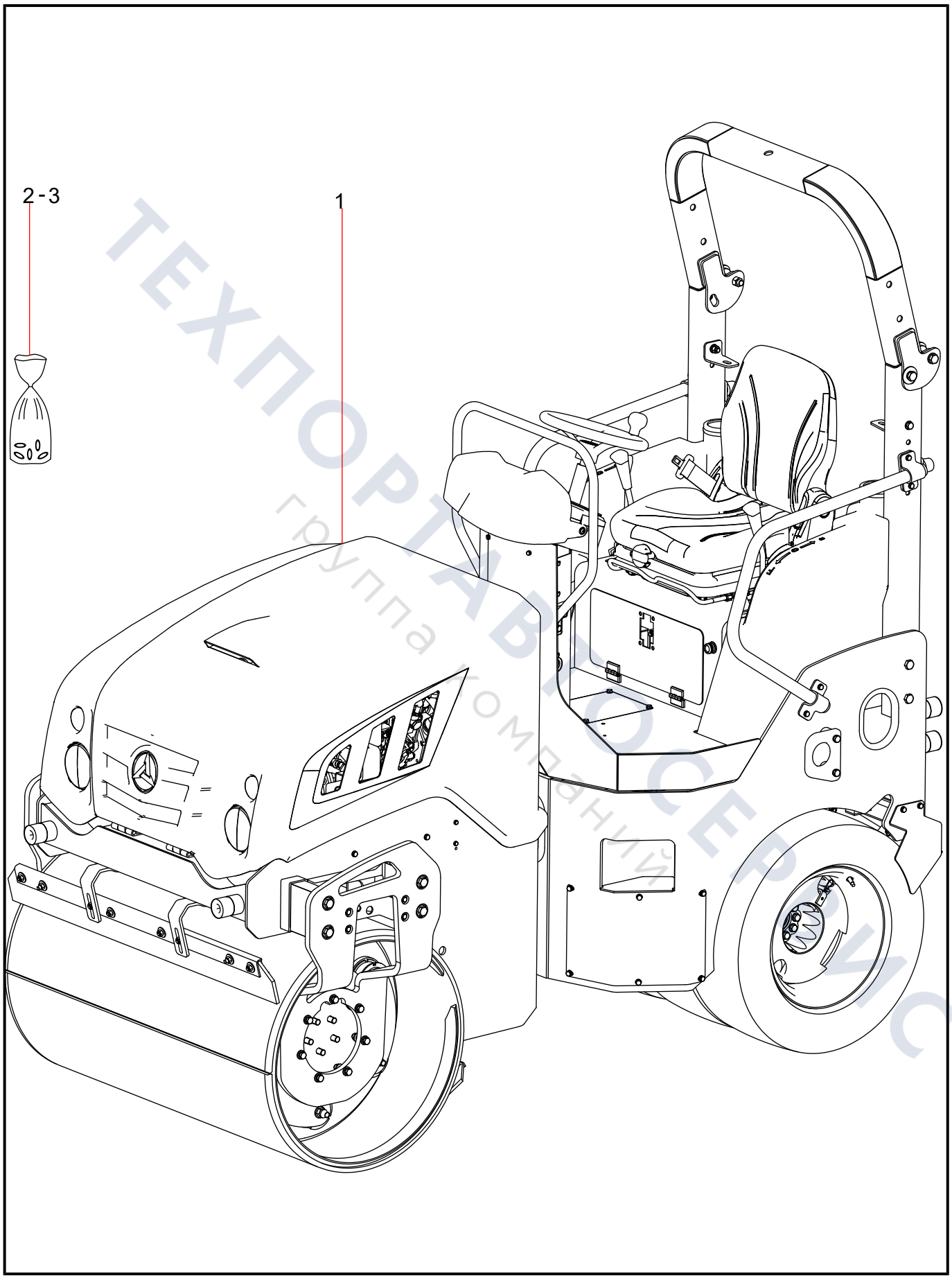

ТЕХПОРТАВТОСЕРВИС
группа компаний

Group 2

SZR30C-8 Sany Tandem Roller body

ТЕХПОРТАВТОСЕРВИС
Группа компаний

YLJ100000204 SZR30C-8 Sany Tandem Roller body (1/2)

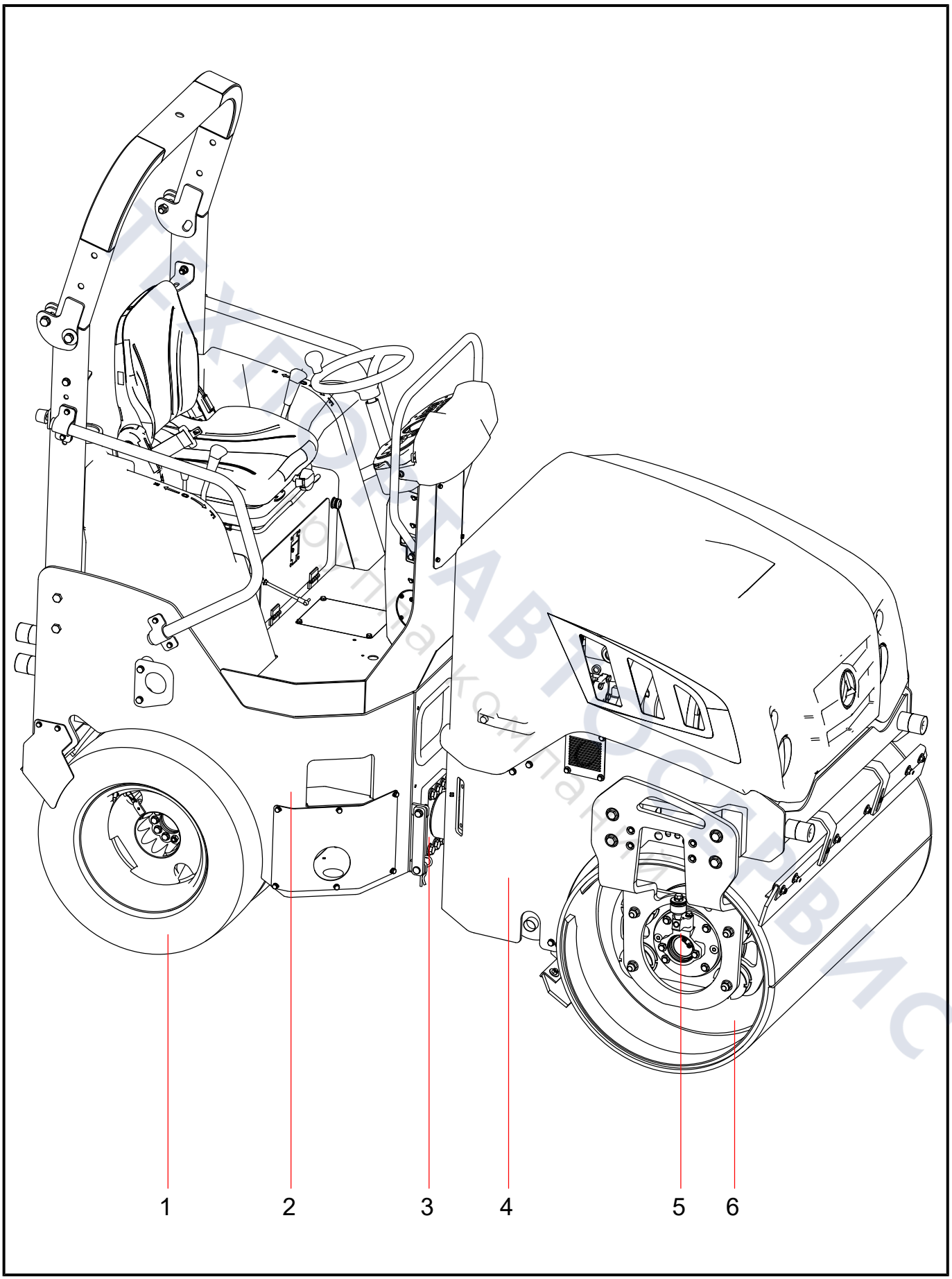

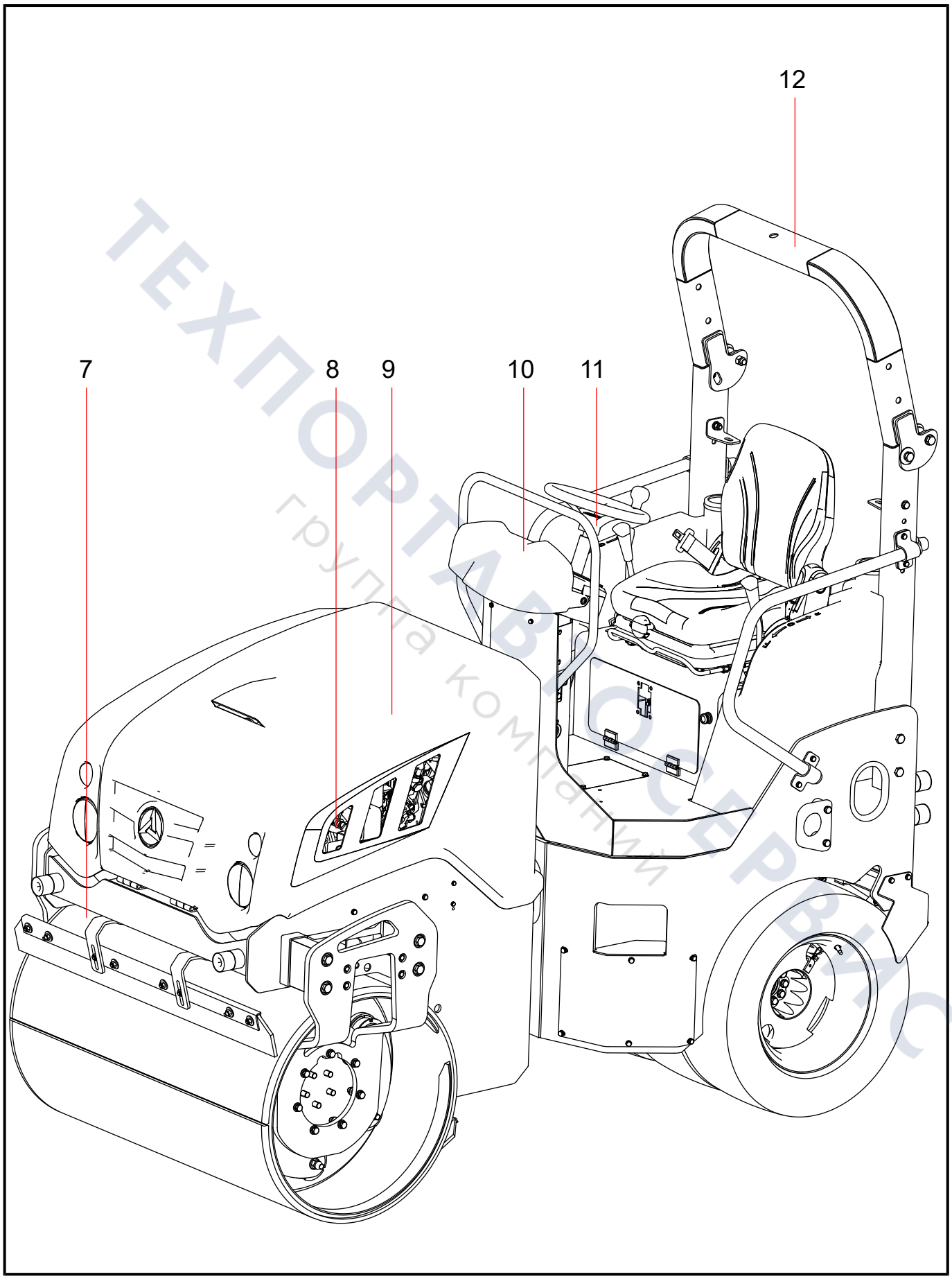

ТЕХПОРТАВТОСЕРВИС
группа компаний

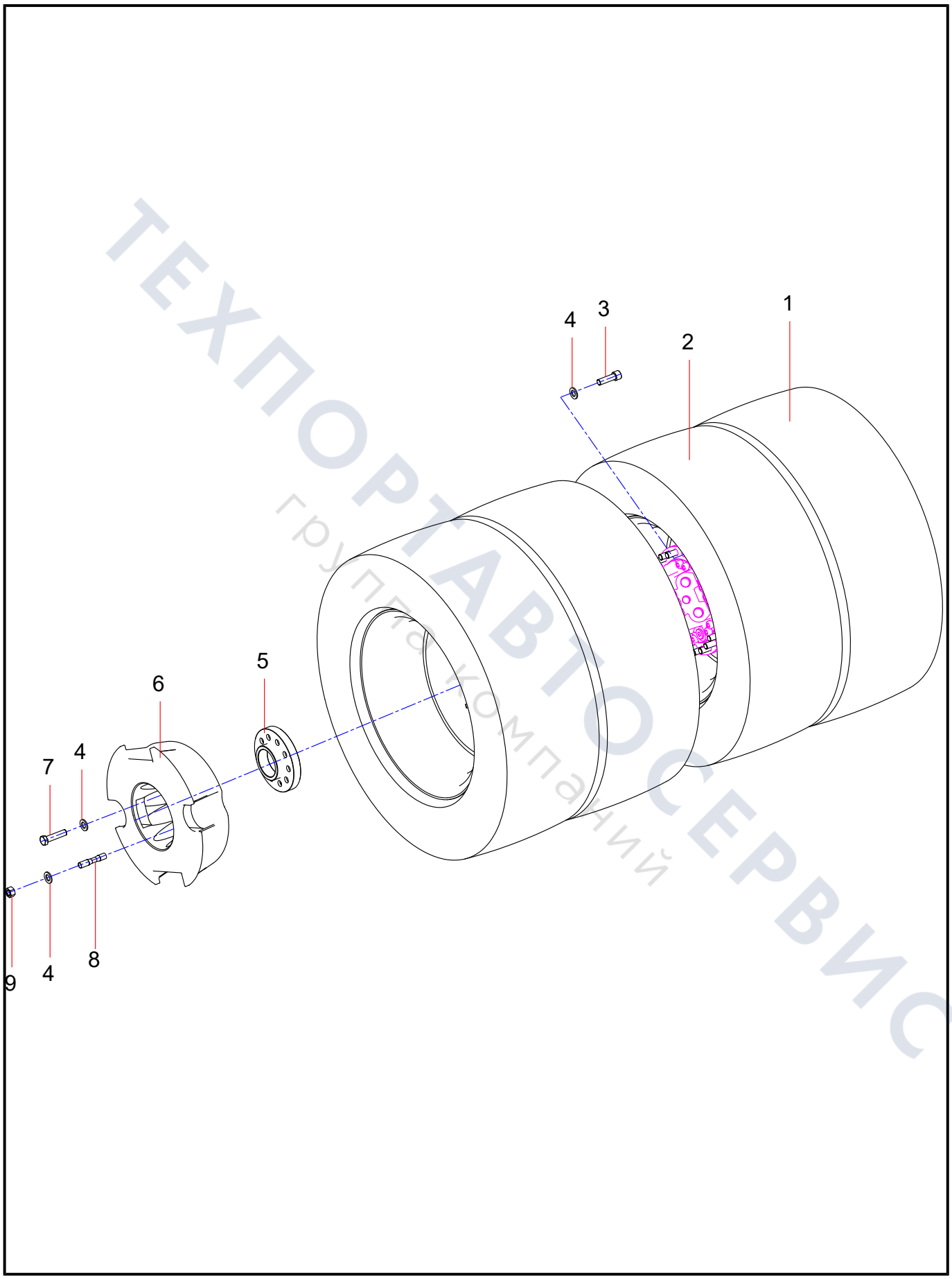

ТЕХПОРТАВТОСЕРВИС
группа компаний

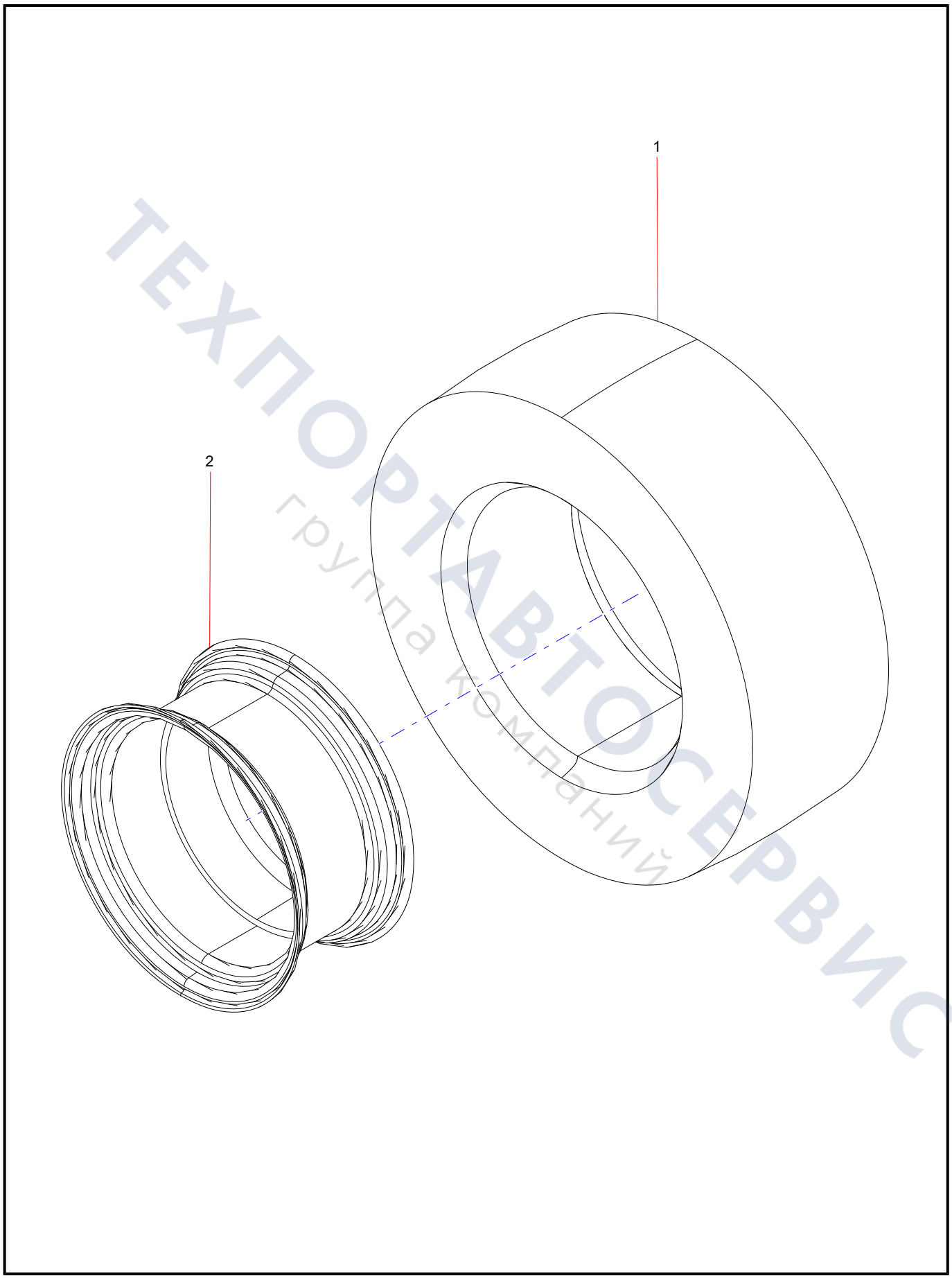

ТЕХПОРТАВТОСЕРВИС
группа компаний

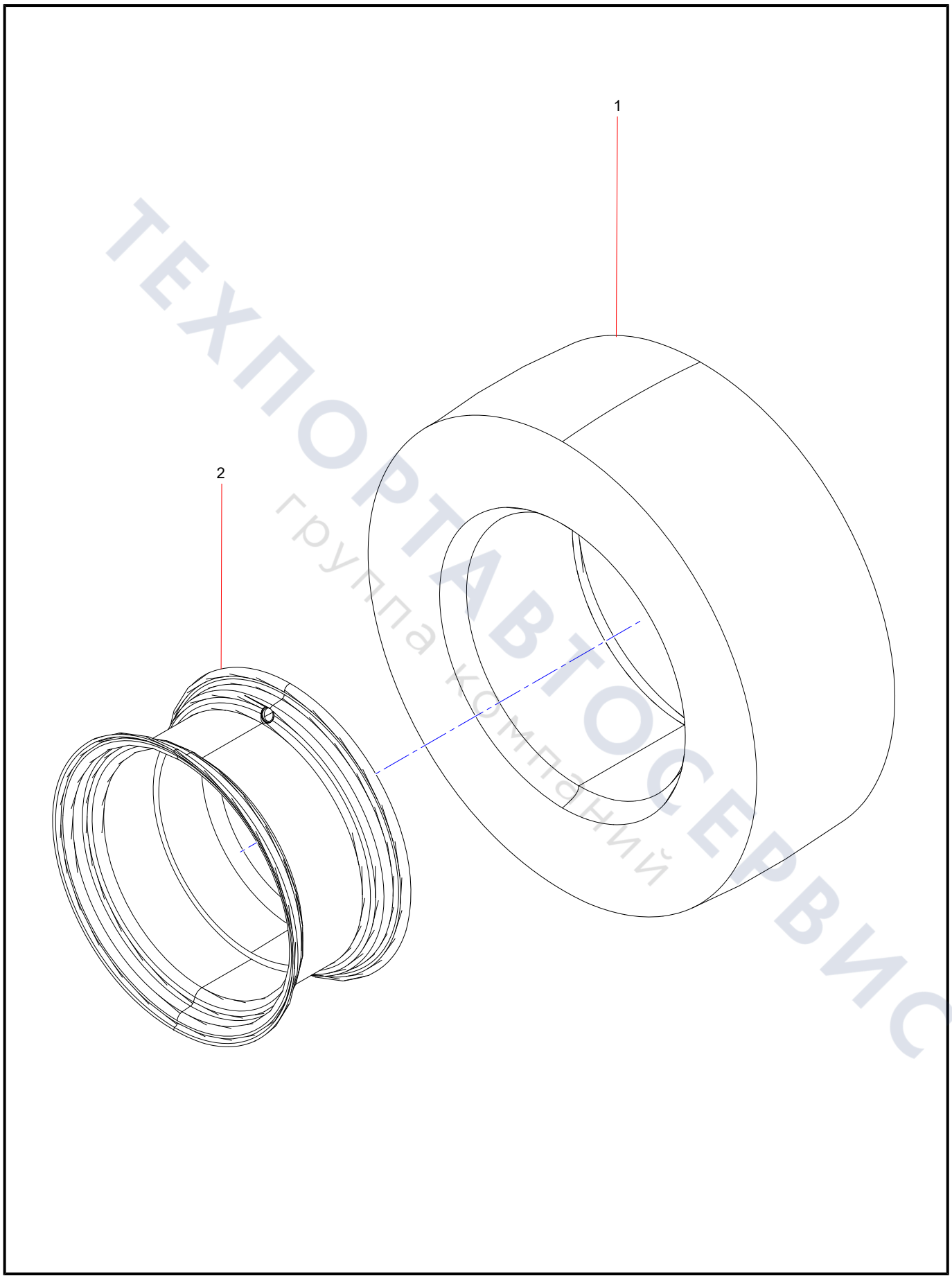

ТЕХПОРТАВТОСЕРВИС
группа компаний

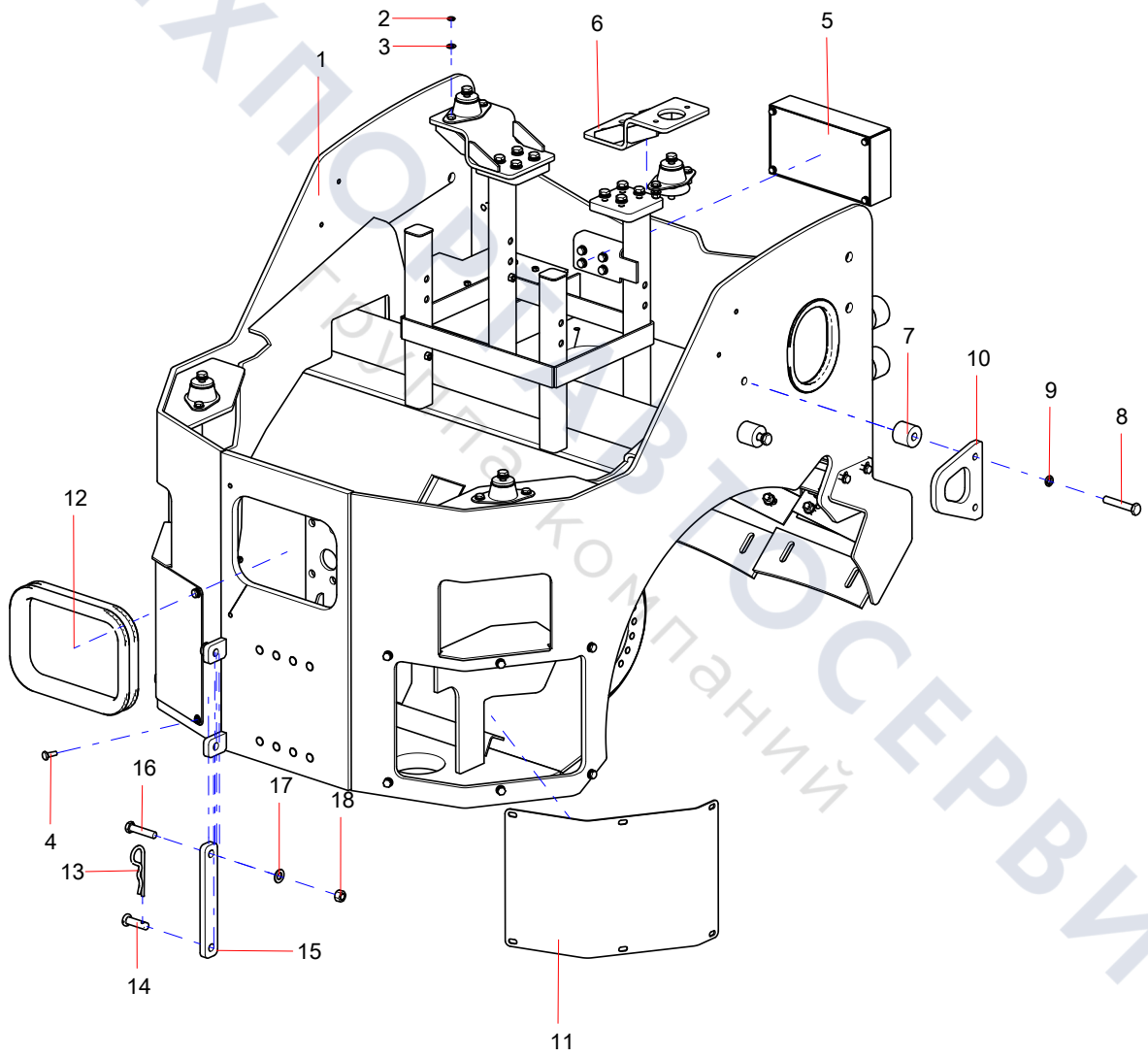

ТЕХПОРТАЛ ТОСЕРВИС
Группа компаний

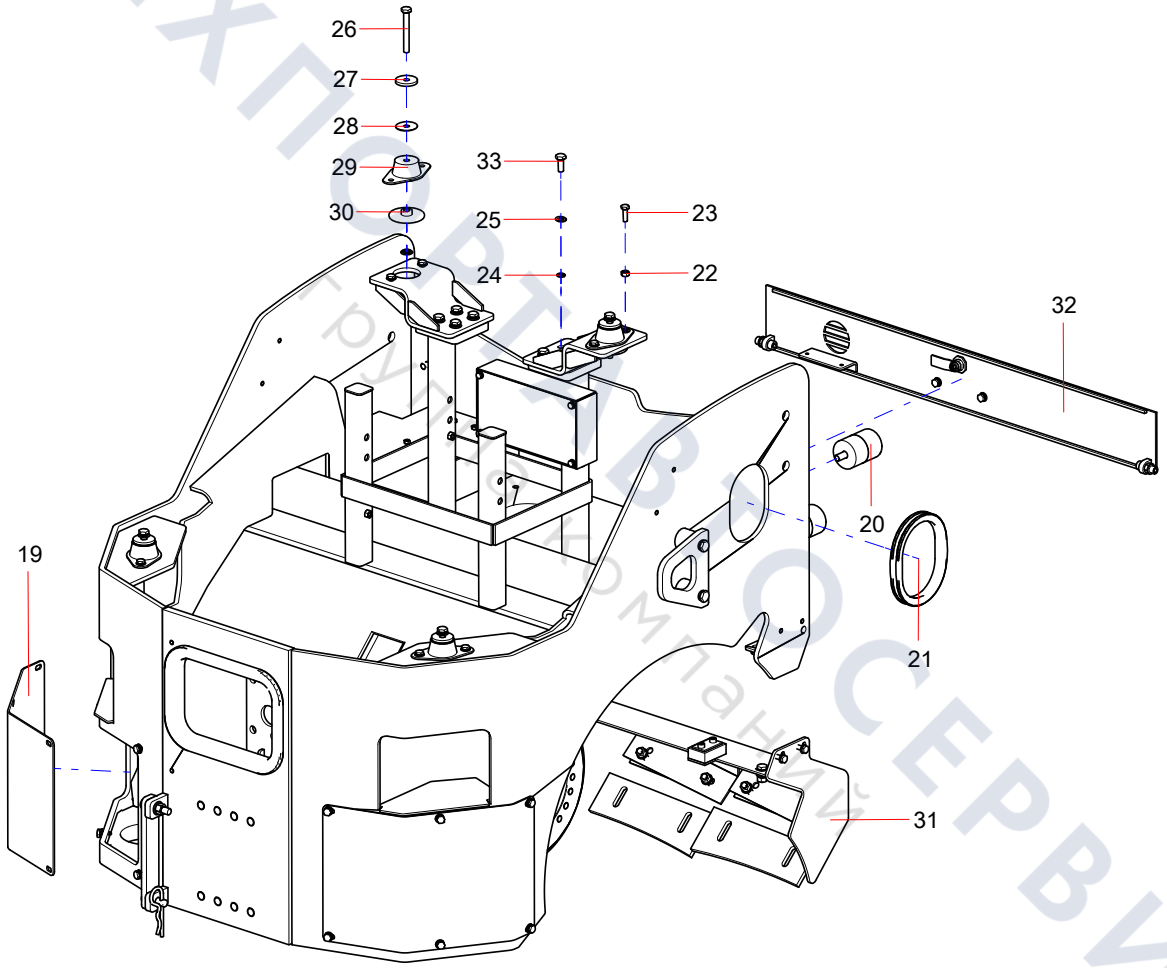

ТЕХПОРТ ТЕХСЕРВИС
Группа компаний

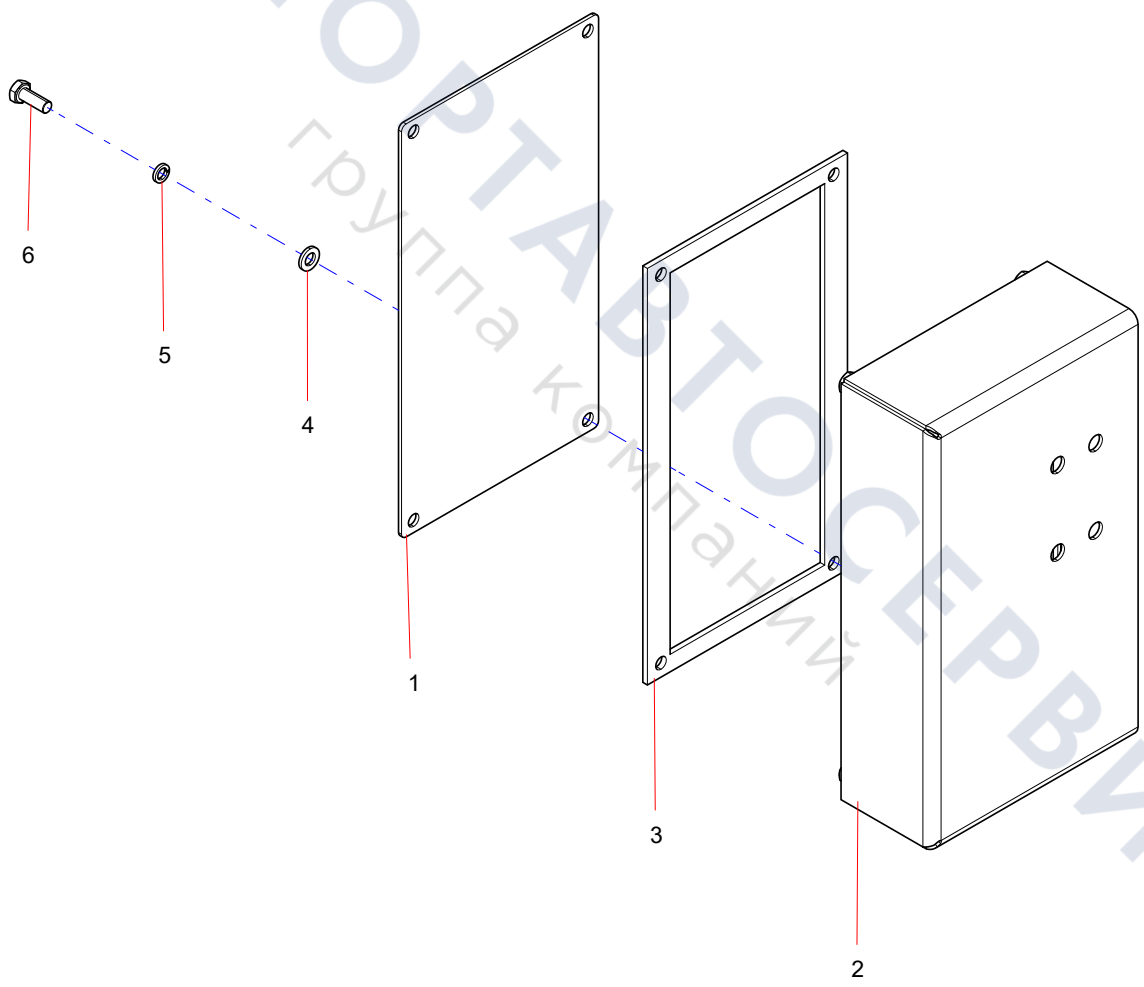

ТЕХПОРТАВТОСЕРВИС
группа компаний

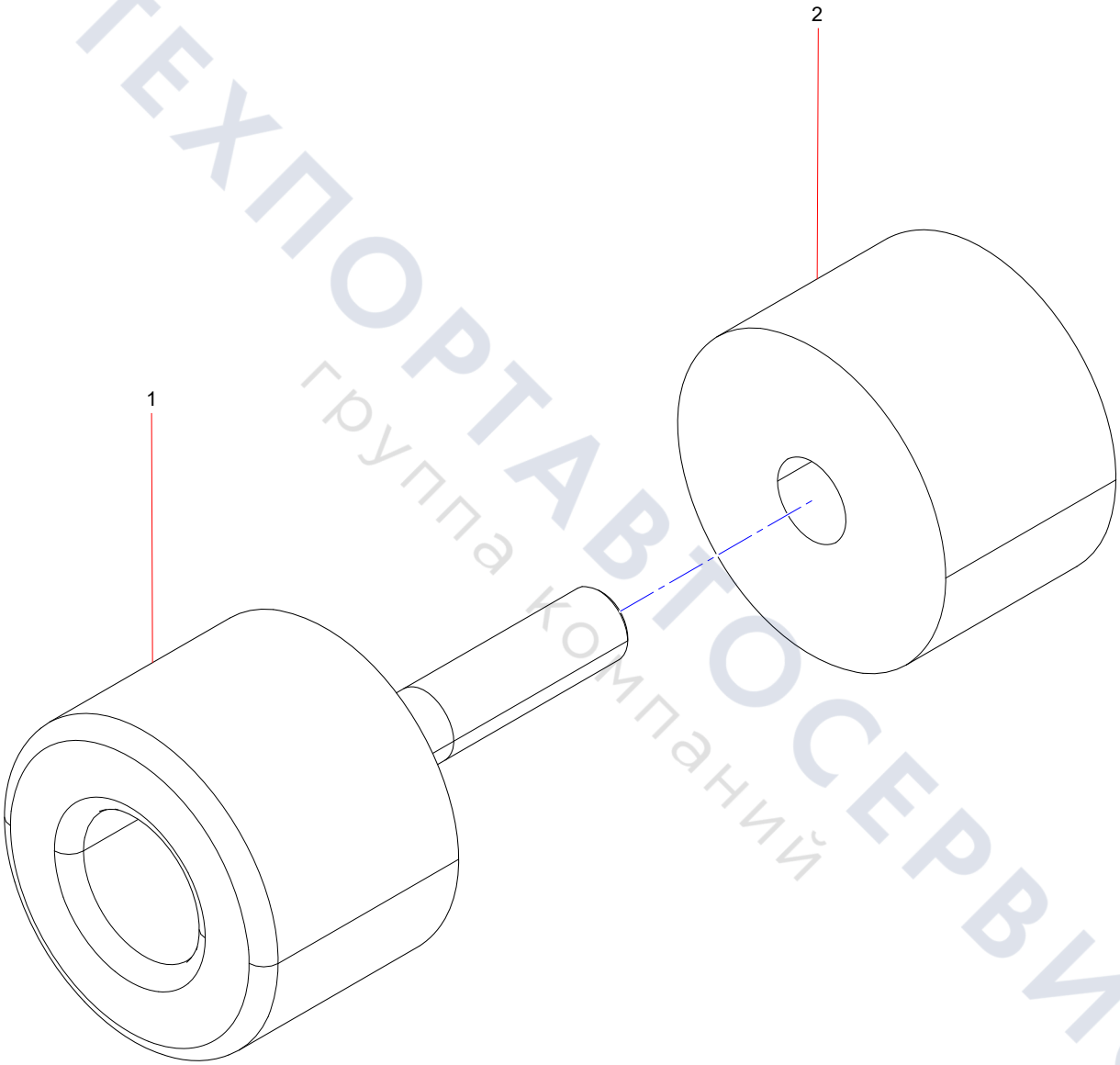

ТЕХПОРТАВТОСЕРВИС
группа компаний

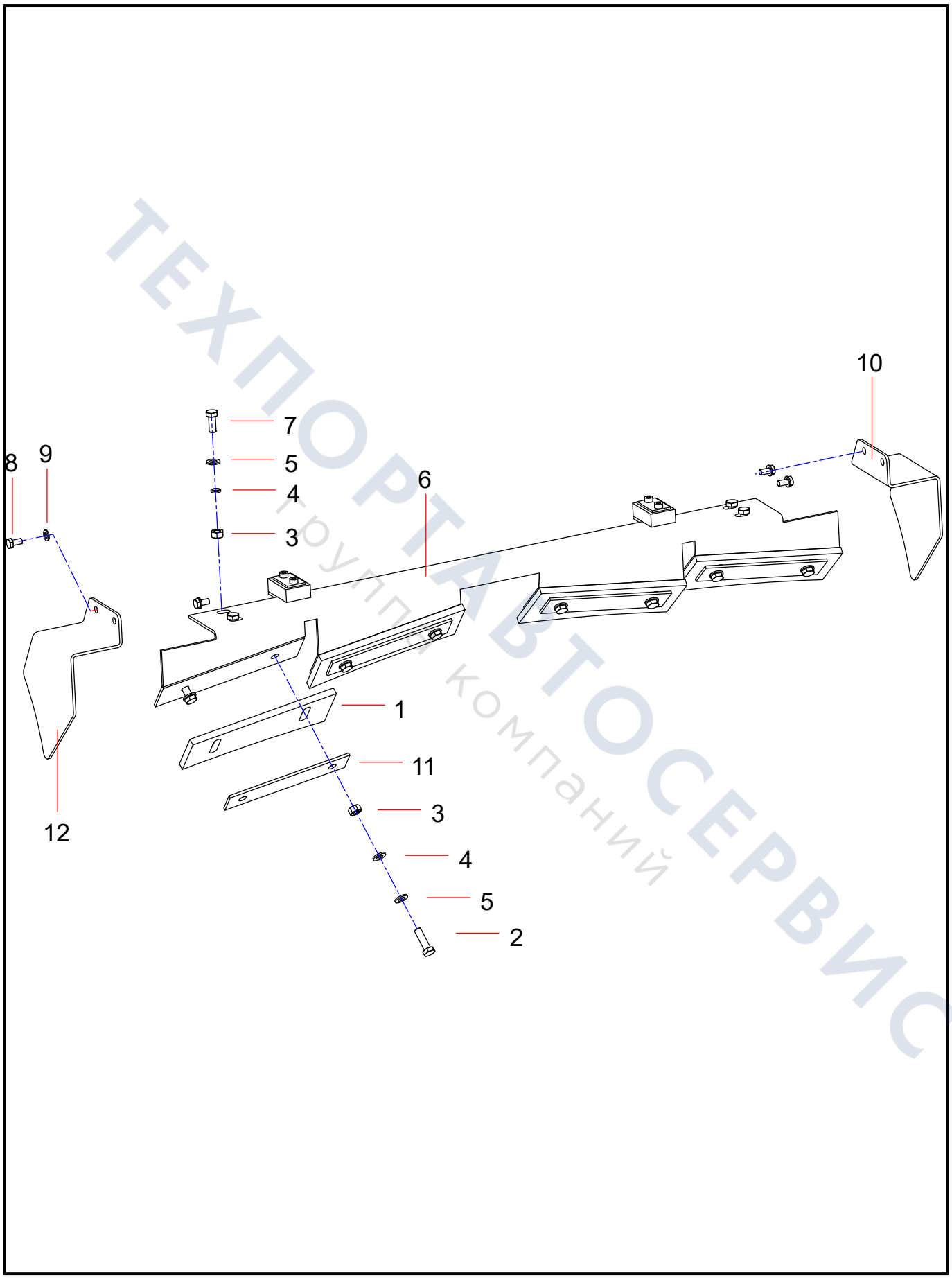

ТЕХПОРТАВТОСЕРВИС
Группа компаний

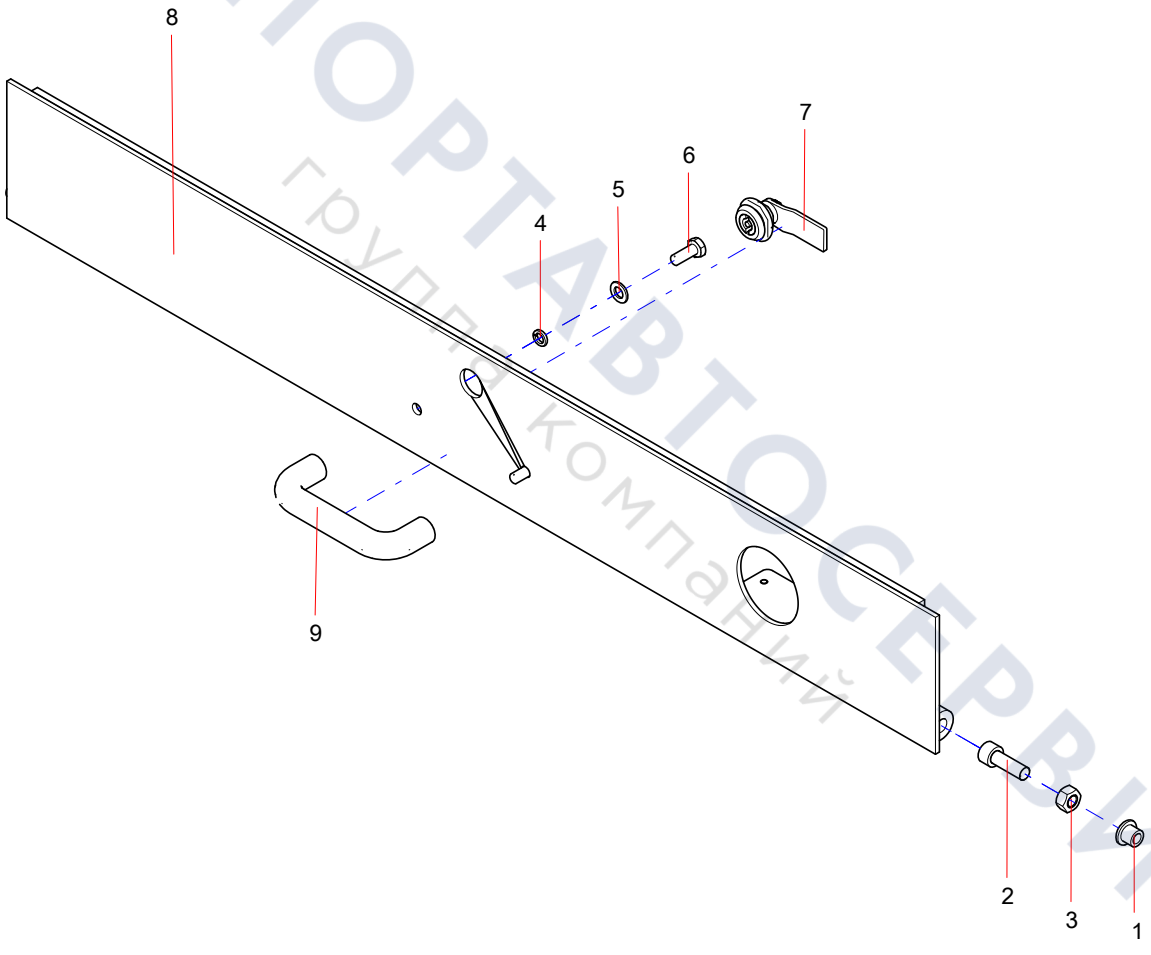

ТЕХПОРТАВТОСЕРВИС
группа компаний

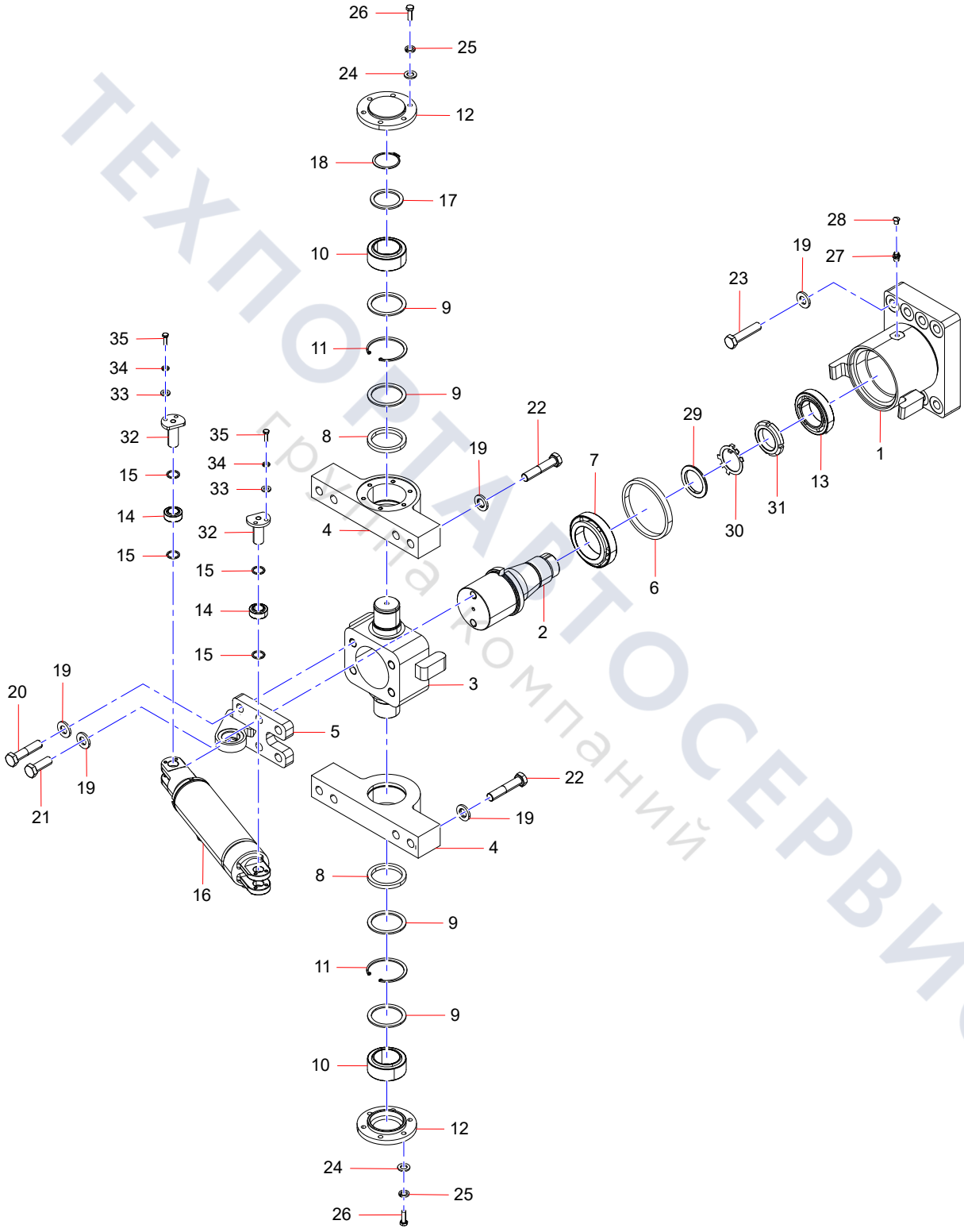

ТЕХПОРТАВТОСЕРВИС
Группа компаний

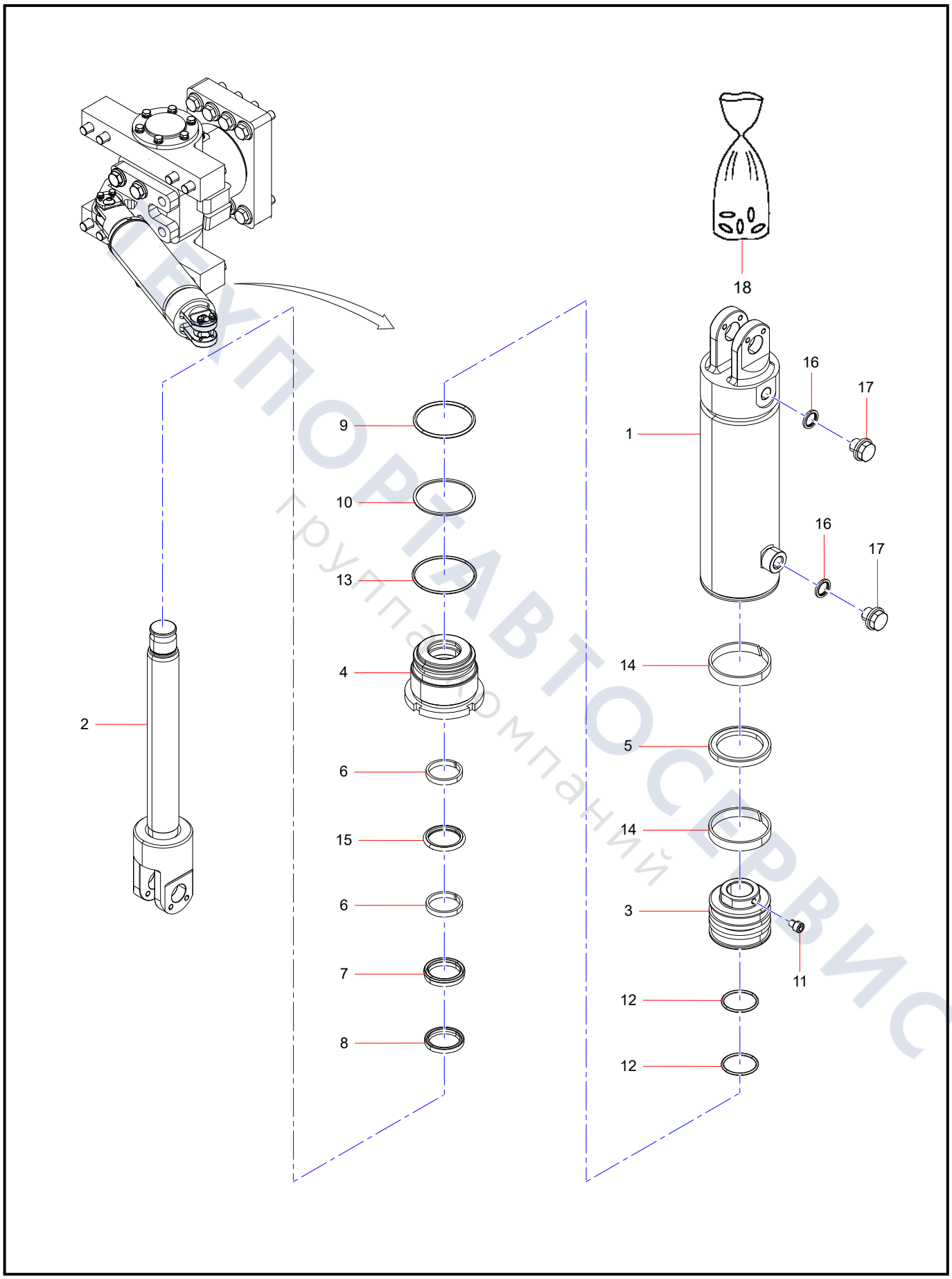

ЕВРОПАРТАВТОСЕРВИС
группа компаний

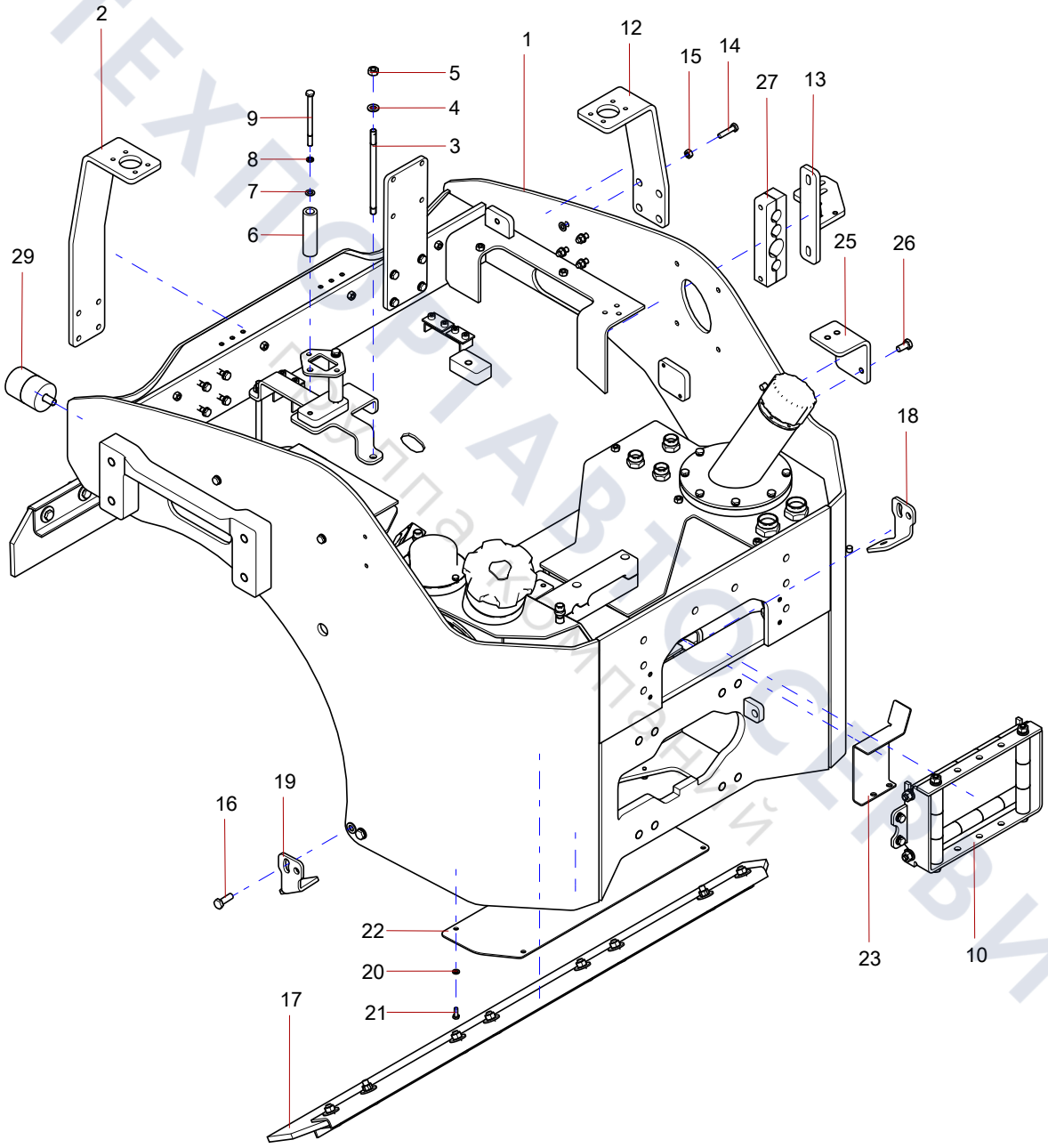

ТЕХПОРТАВТОСЕРВИС
Запасные части

YLJ004810137 Front carriage assembly (2/2)

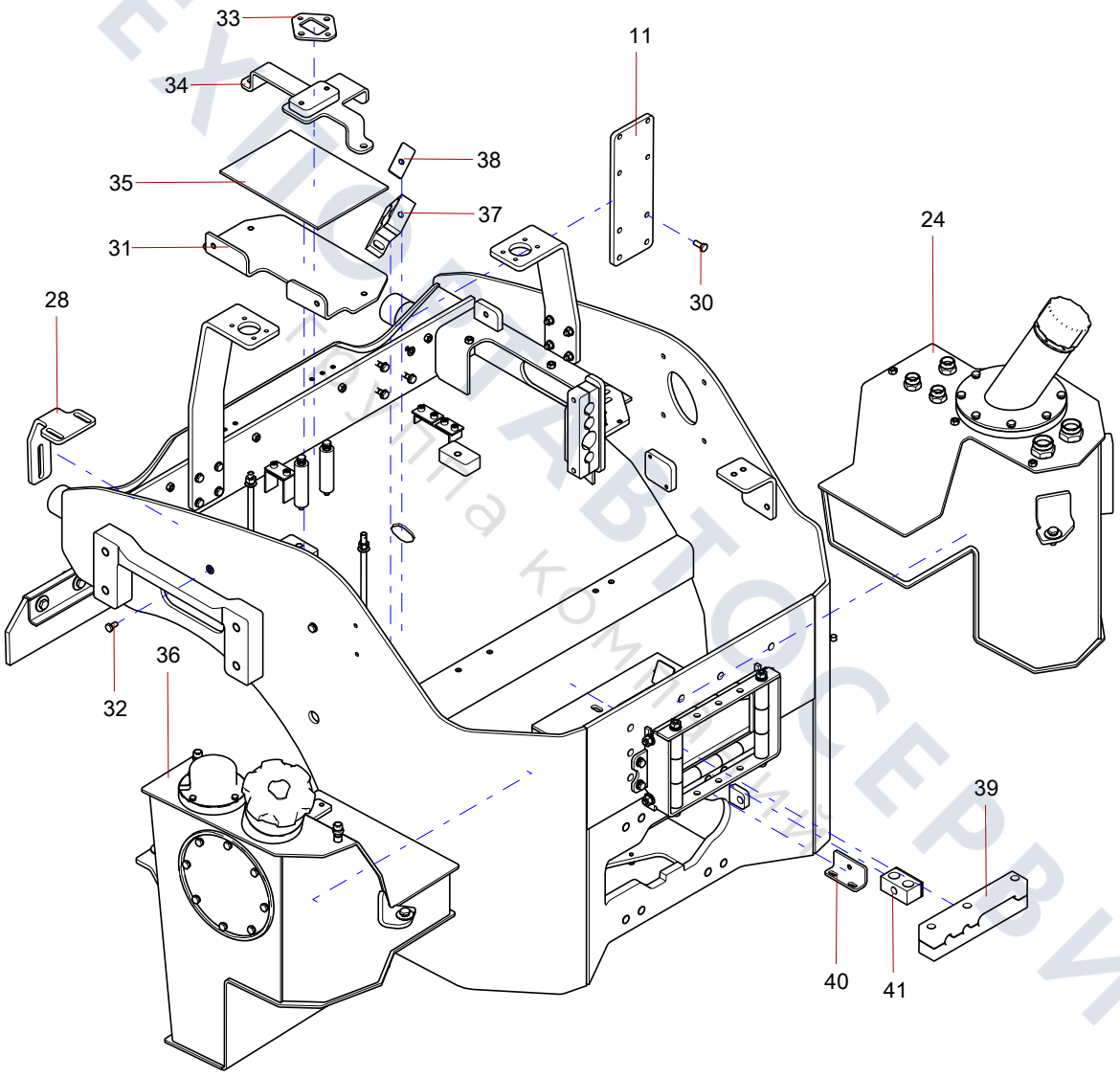

ТЕХПОЛИТАВТОСЕРВИС
Группа компаний

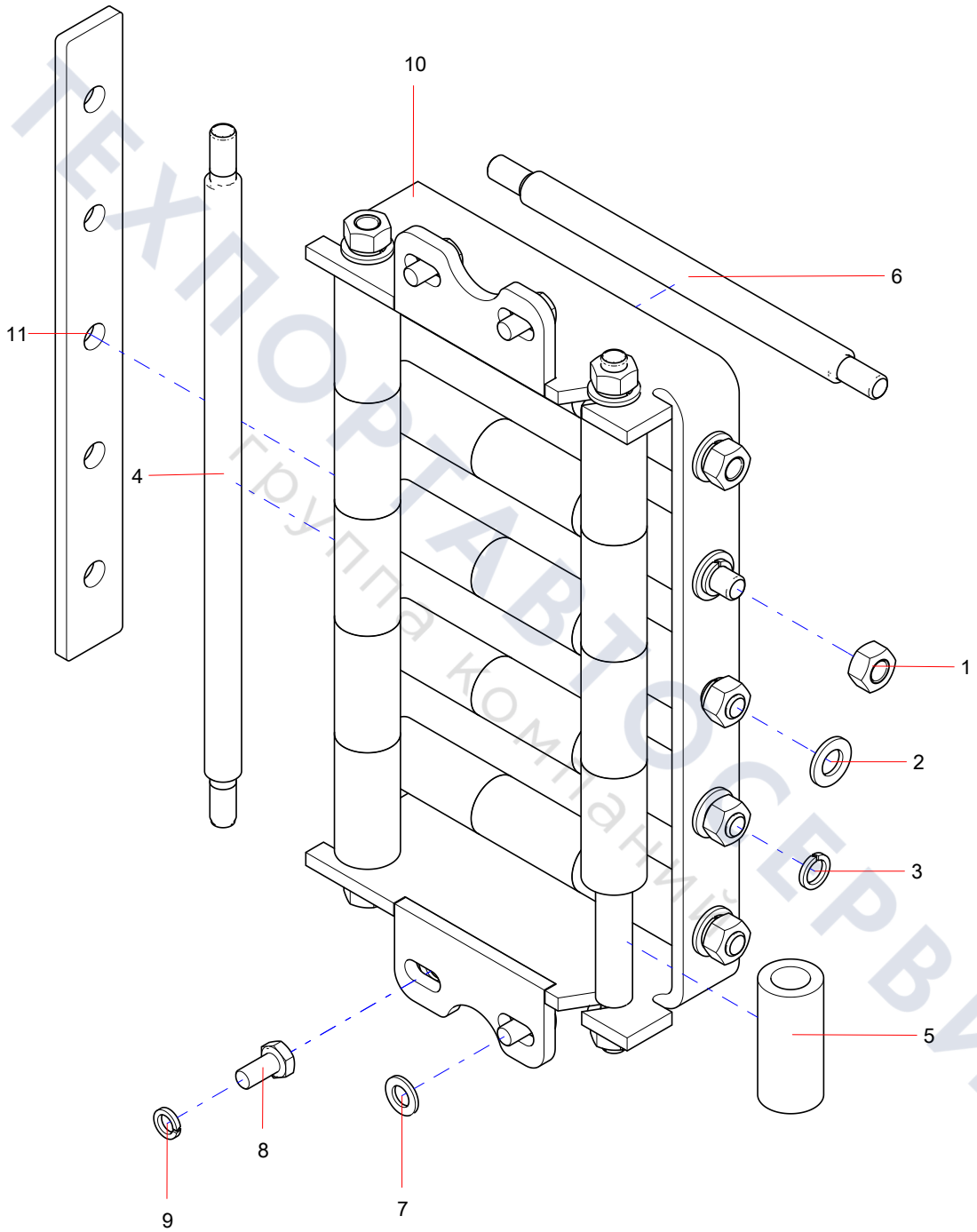

ТЕХПОРТАВТОСЕРВИС
Группа компаний

YLJ004594228 Upper scraper assem.

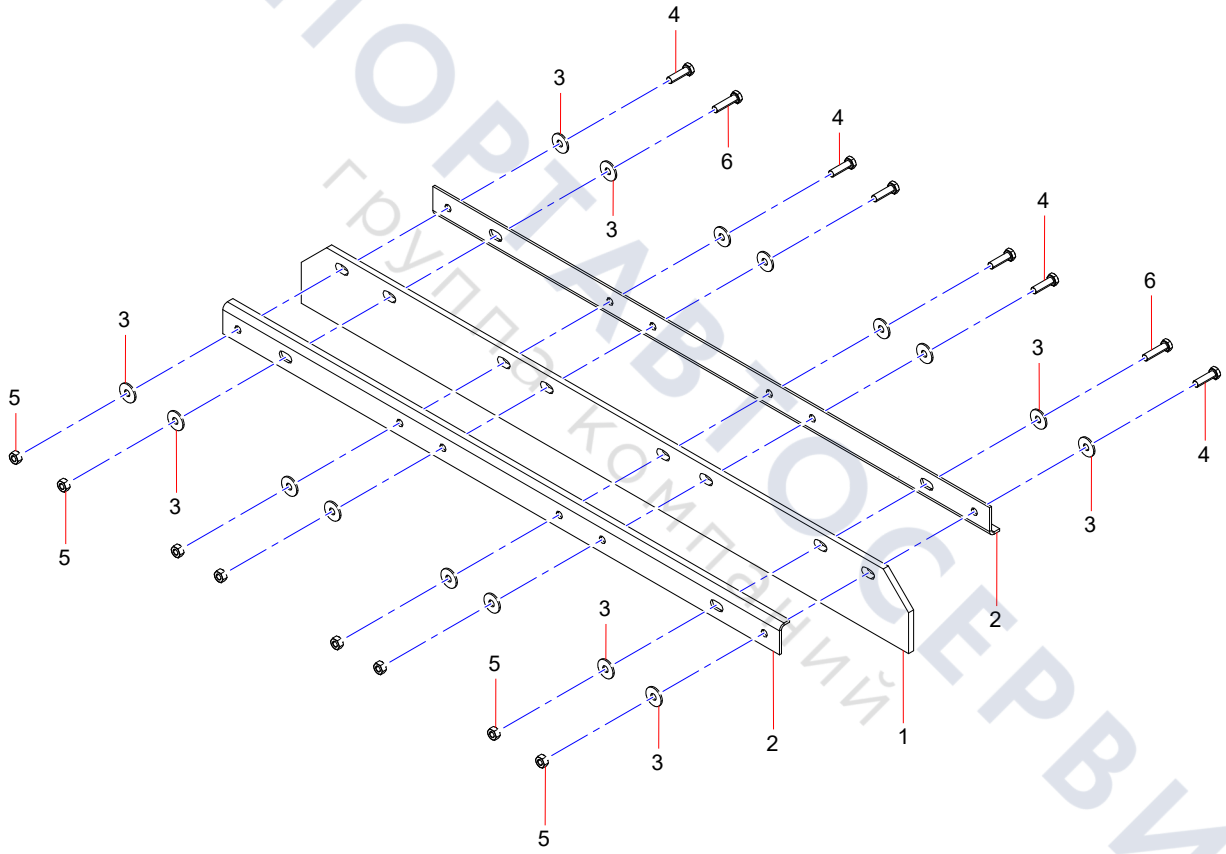

ТЕХПОРТАЛ ТОСЕРВИС
группа компаний

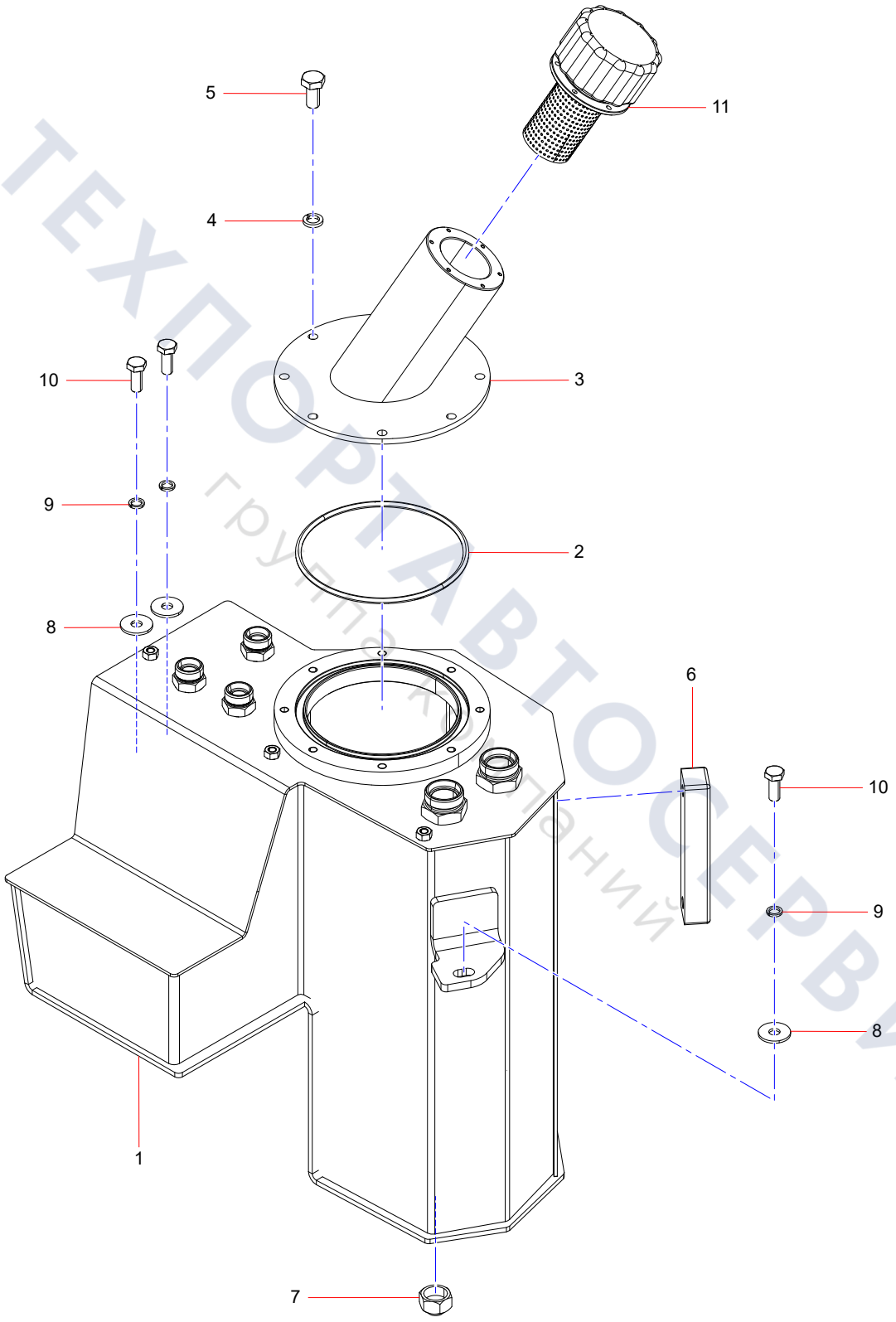

ТЕХПОРТАВТОСЕРВИС
группа компаний

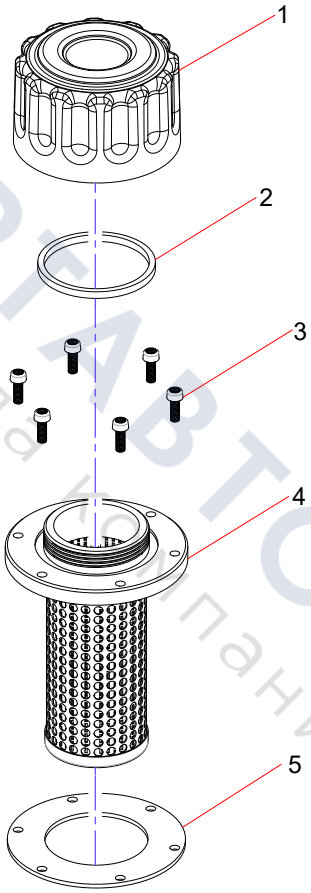

ТЕХПОРТАВТОСЕРВИС
группа компаний

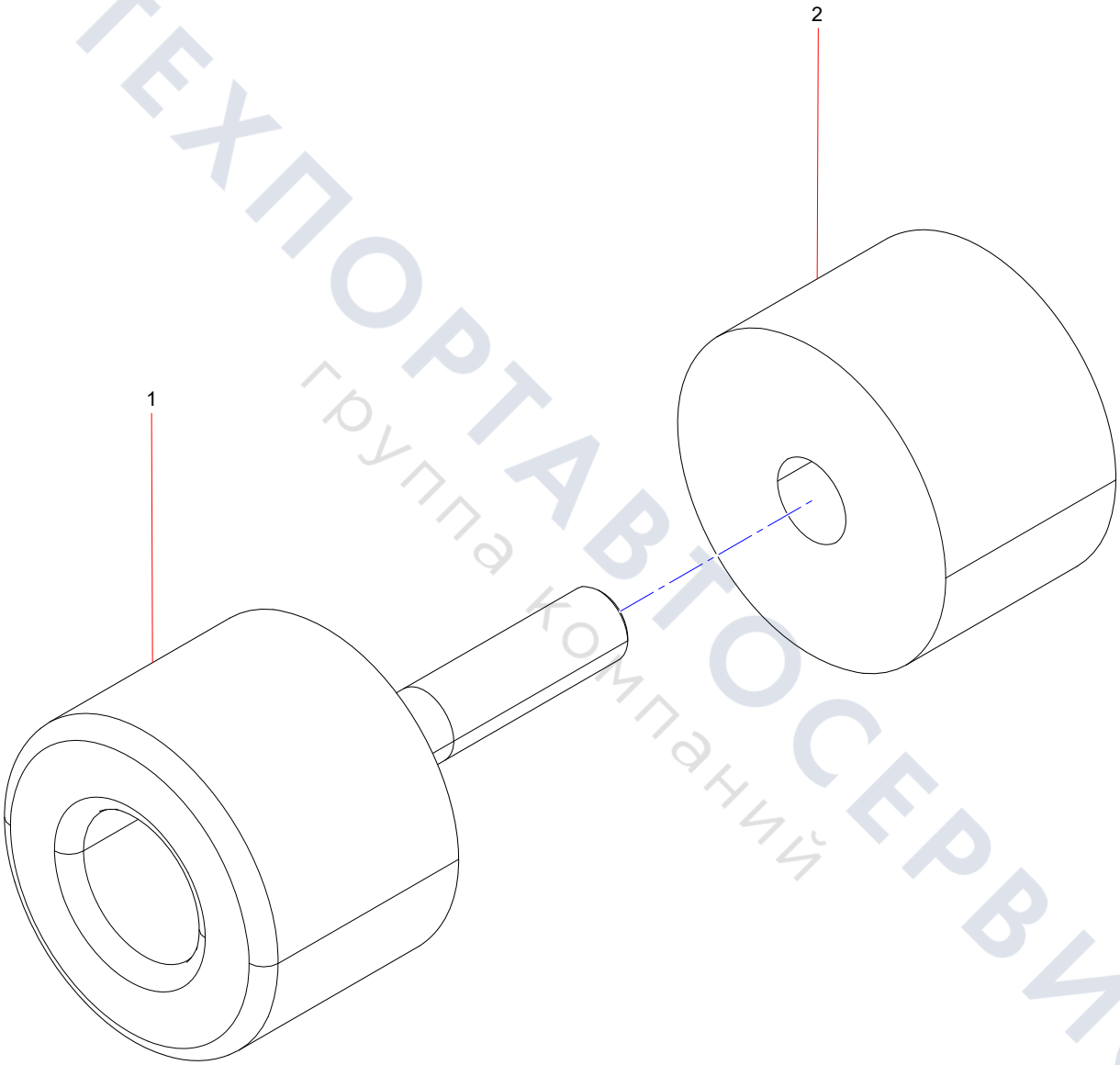

ТЕХПОРТАВТОСЕРВИС
группа компаний

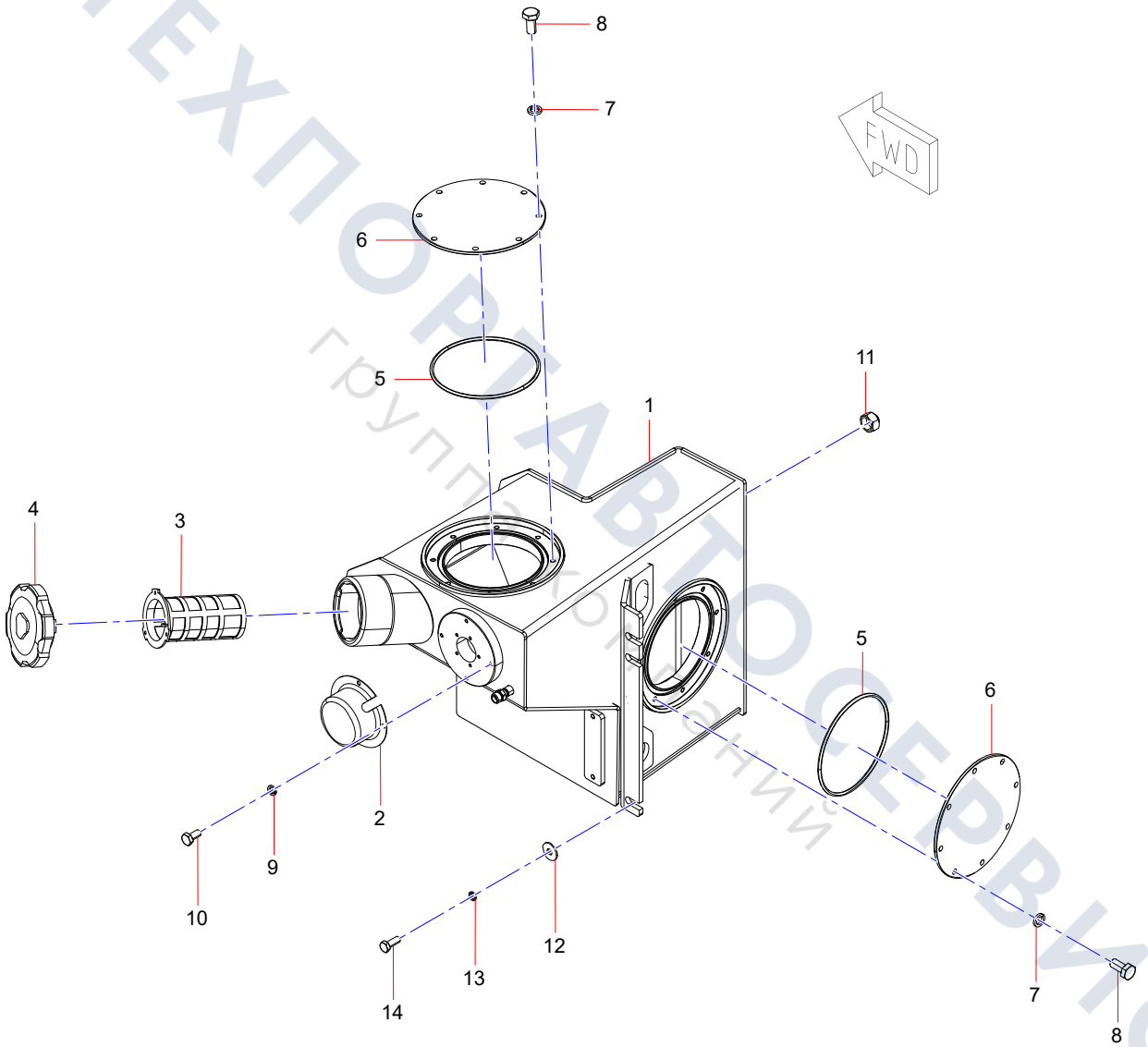

ТЕХПОРТАВТОСЕРВИС
группа компаний

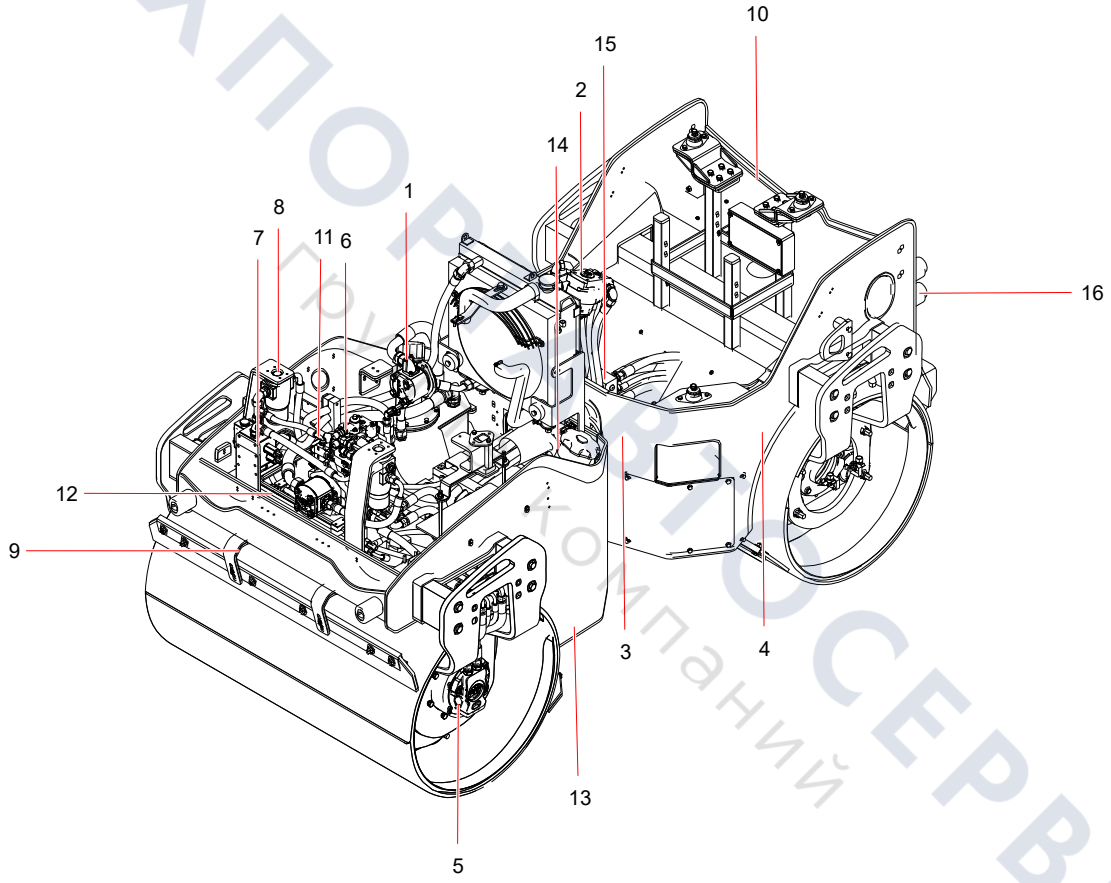

ТЕХПОРТ СЕРВИС
Группа компаний

YLJ004571858 Steering pump assembly

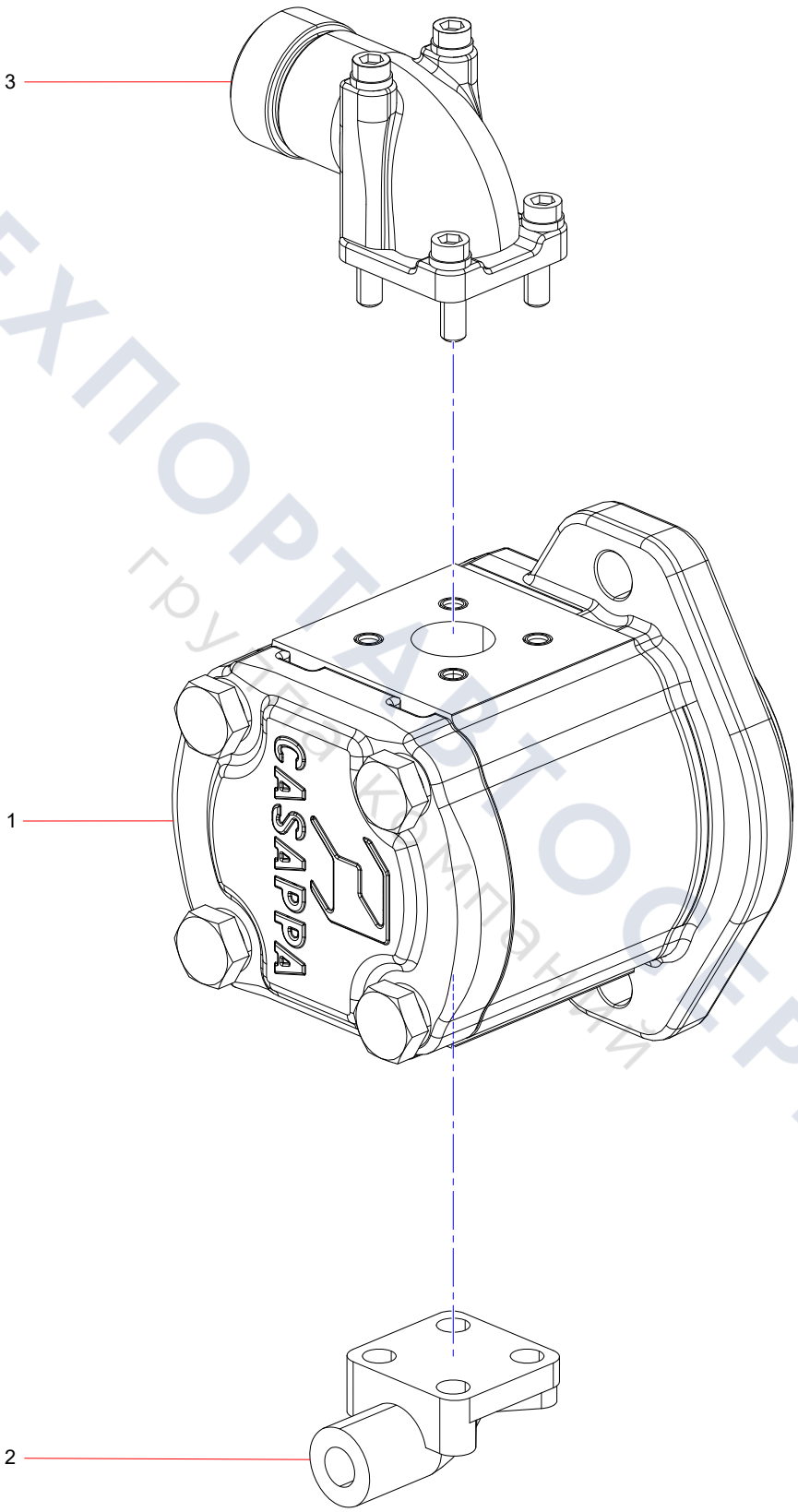

ТЕХПОРТАВТОСЕРВИС
группа компаний

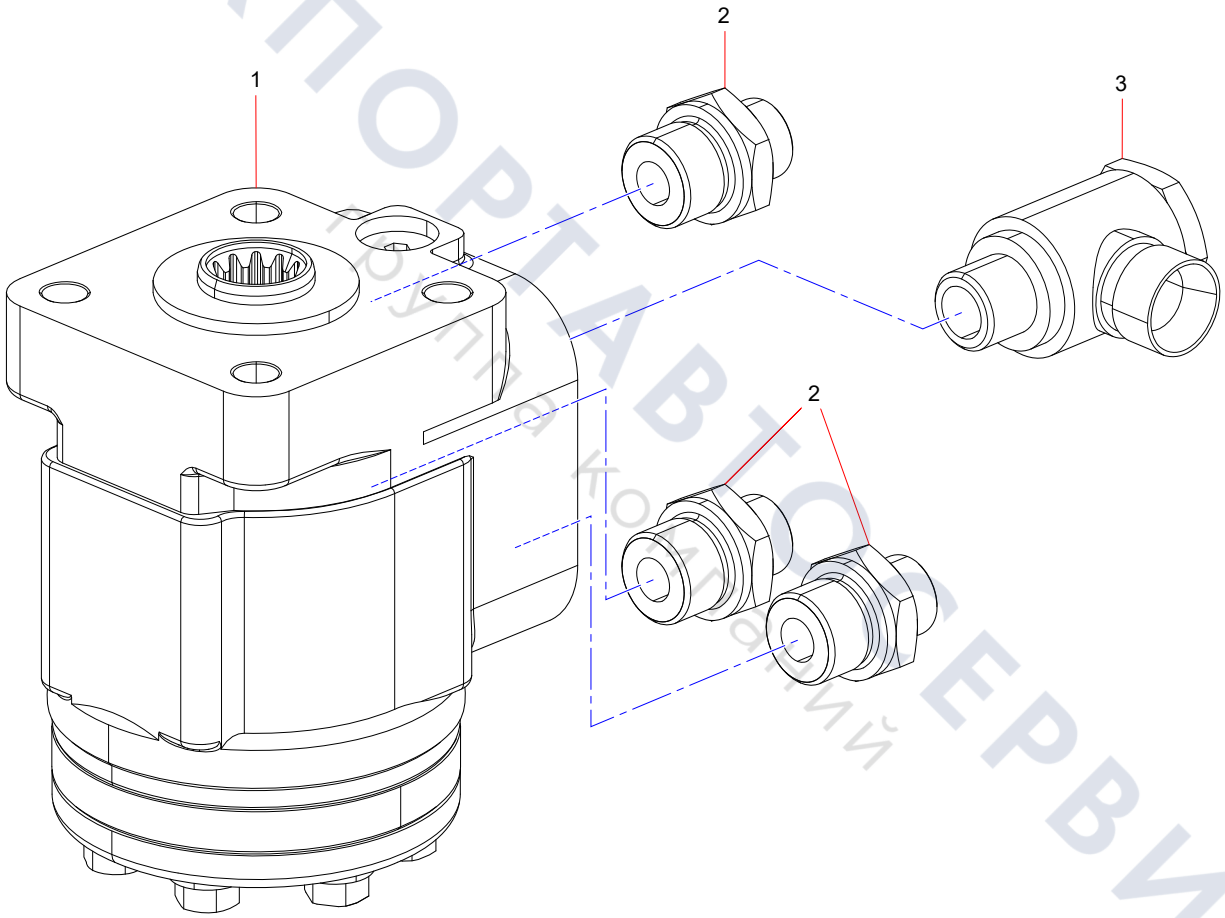

ТЕХПОРТАВТОСЕРВИС
Группа компаний

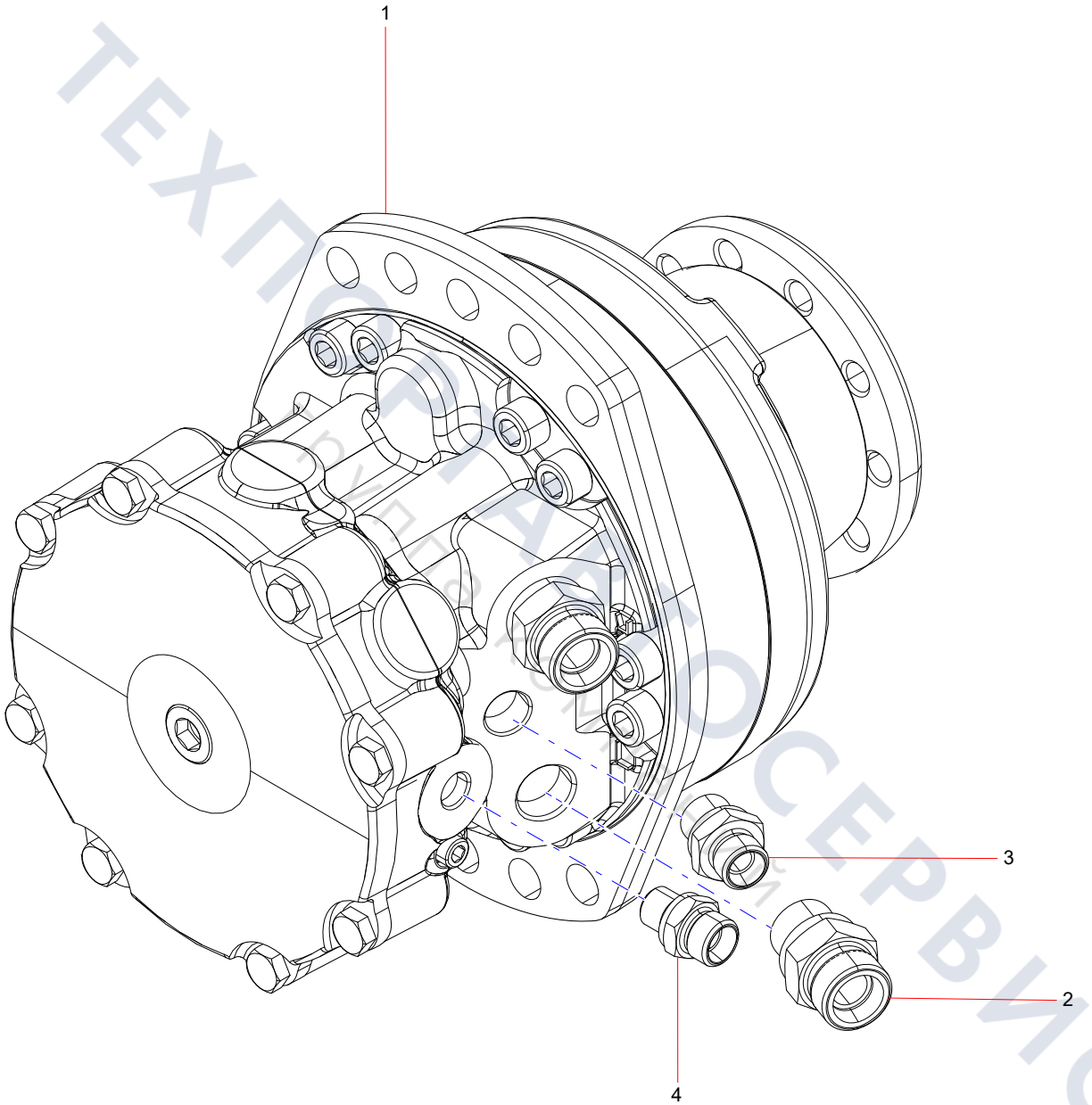

ТЕХПОСТАВТОСЕРВИС

YLJ004566059 Front drive motor assembly

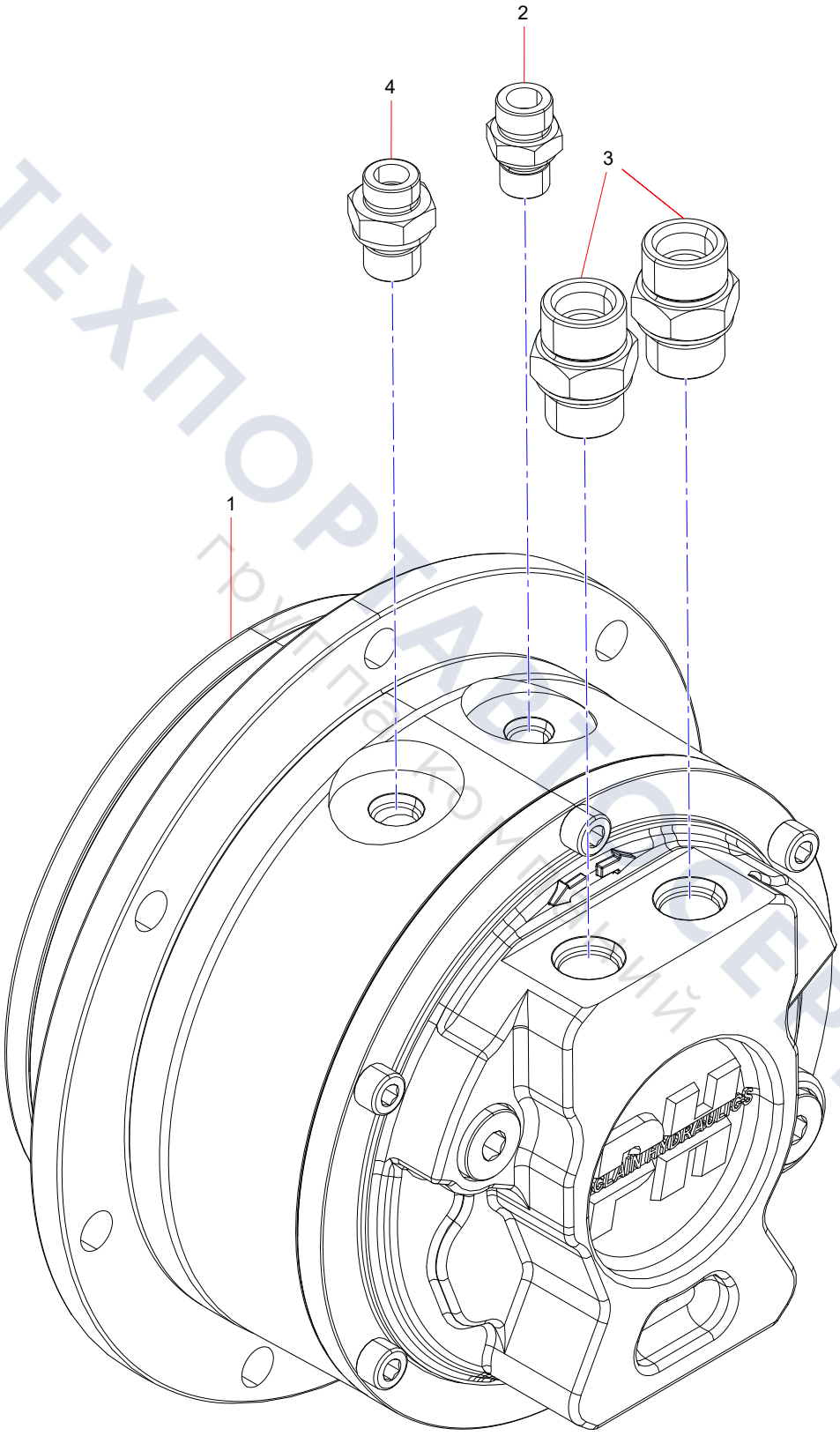

ТЕХПОРТАВТОСЕРВИС
группа компаний

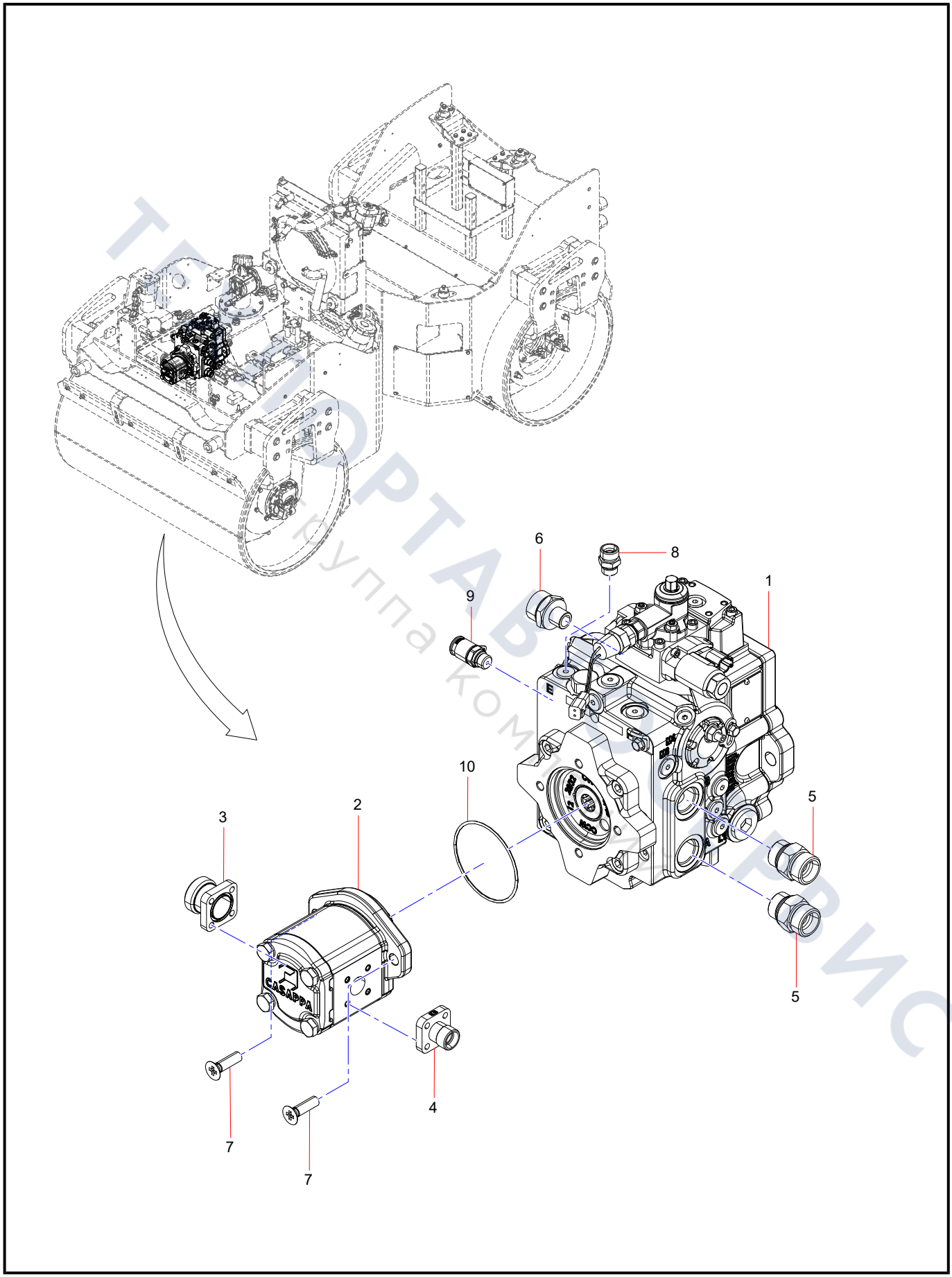

ТЕХНОПОРТАВТОСЕРВИС
группа компаний

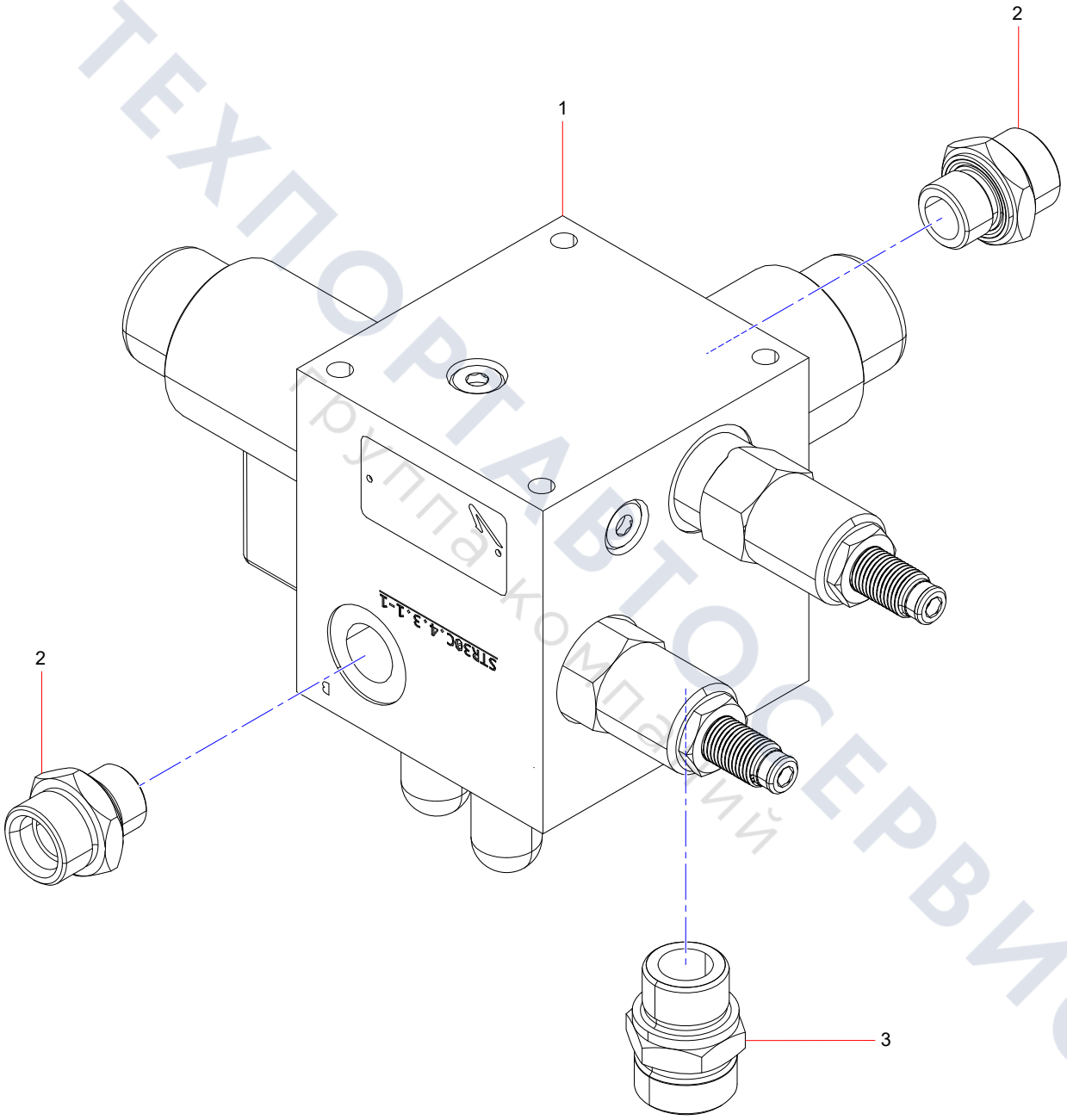

ТЕХПОРТАВТОСЕРВИС
Группа компаний

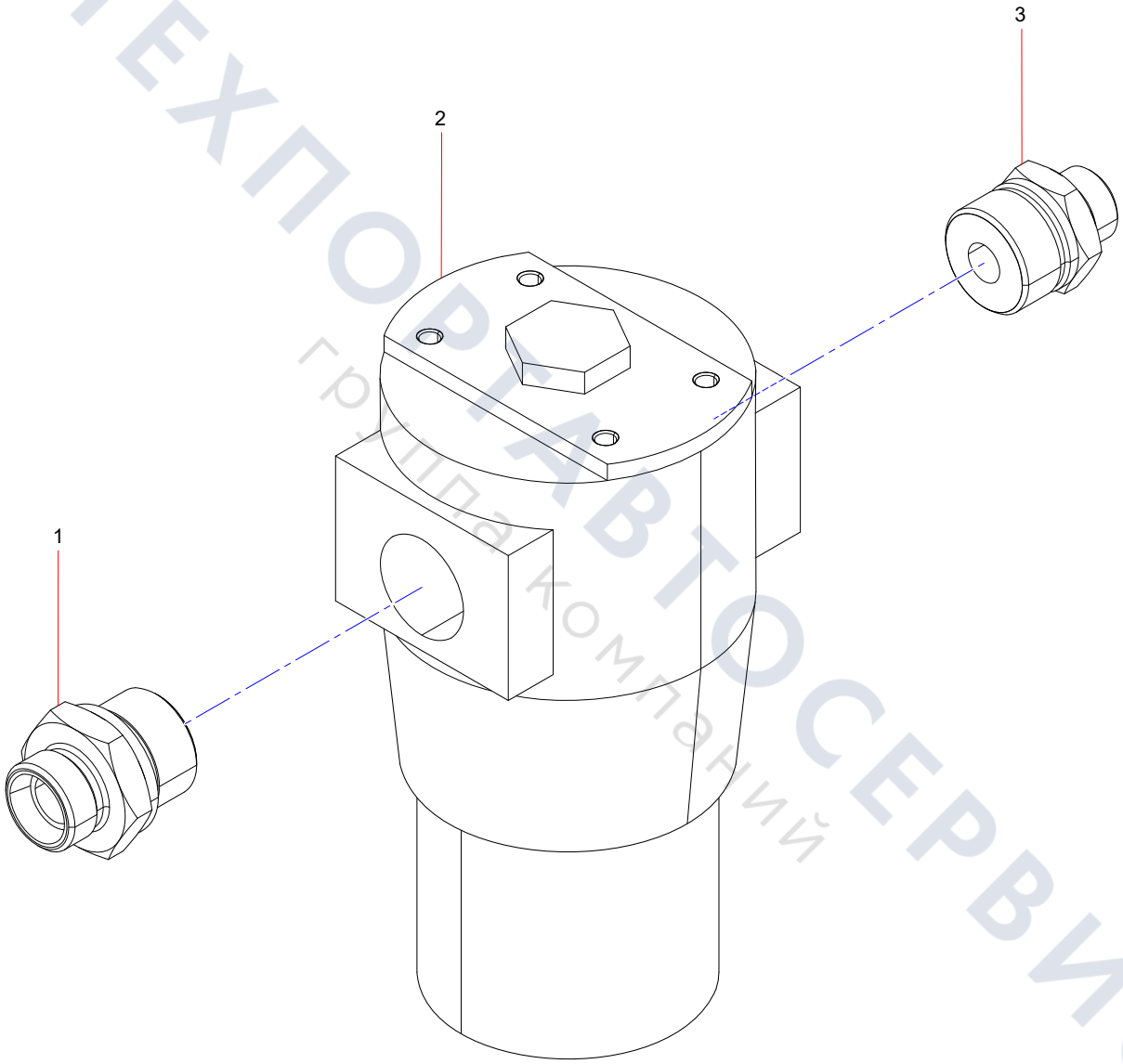

ТЕХПОВТАВТОСЕРВИС
группа компаний

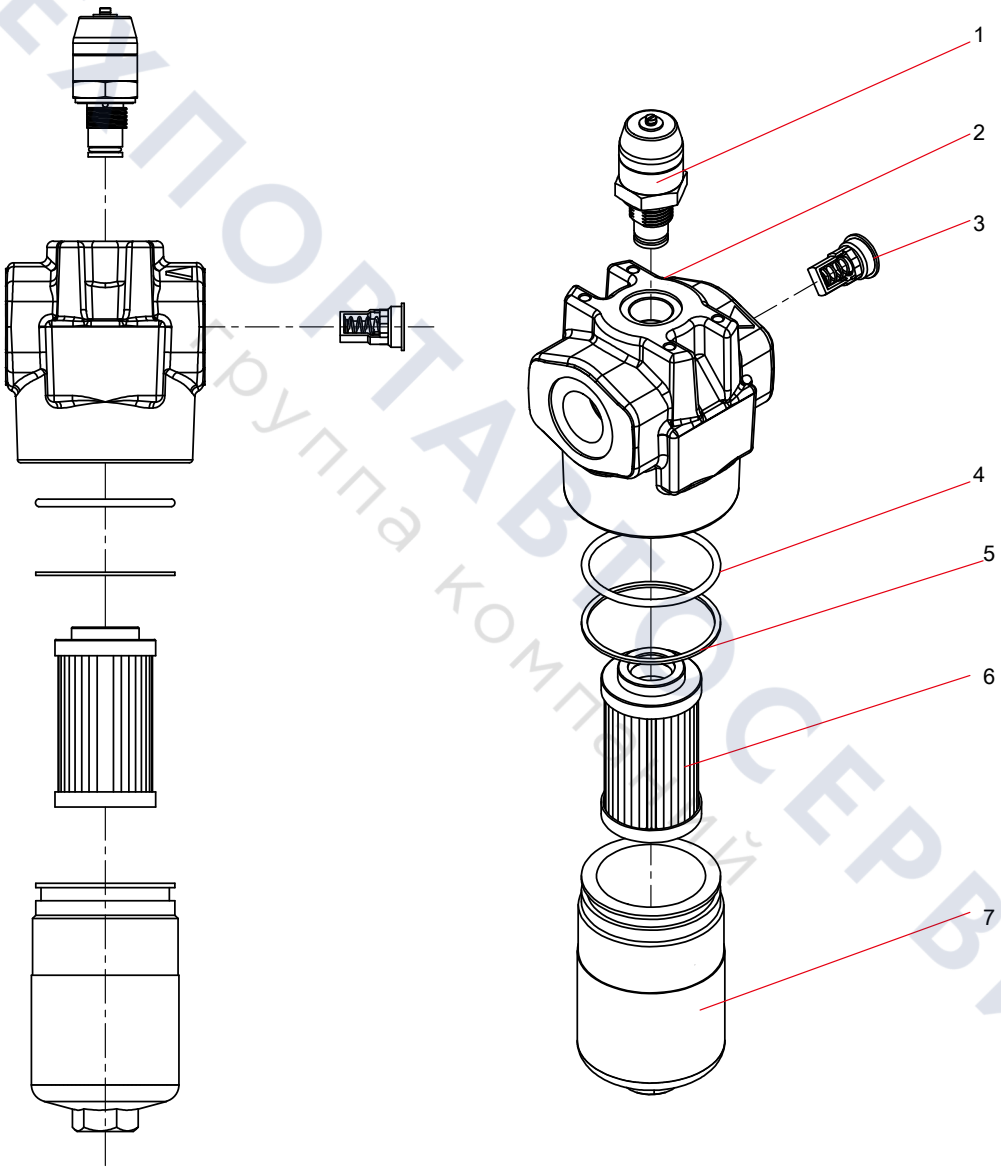

ТЕХПОРТАВТОСЕРВИС
Группа компаний

YLJ004567662 vibrating motor assembly

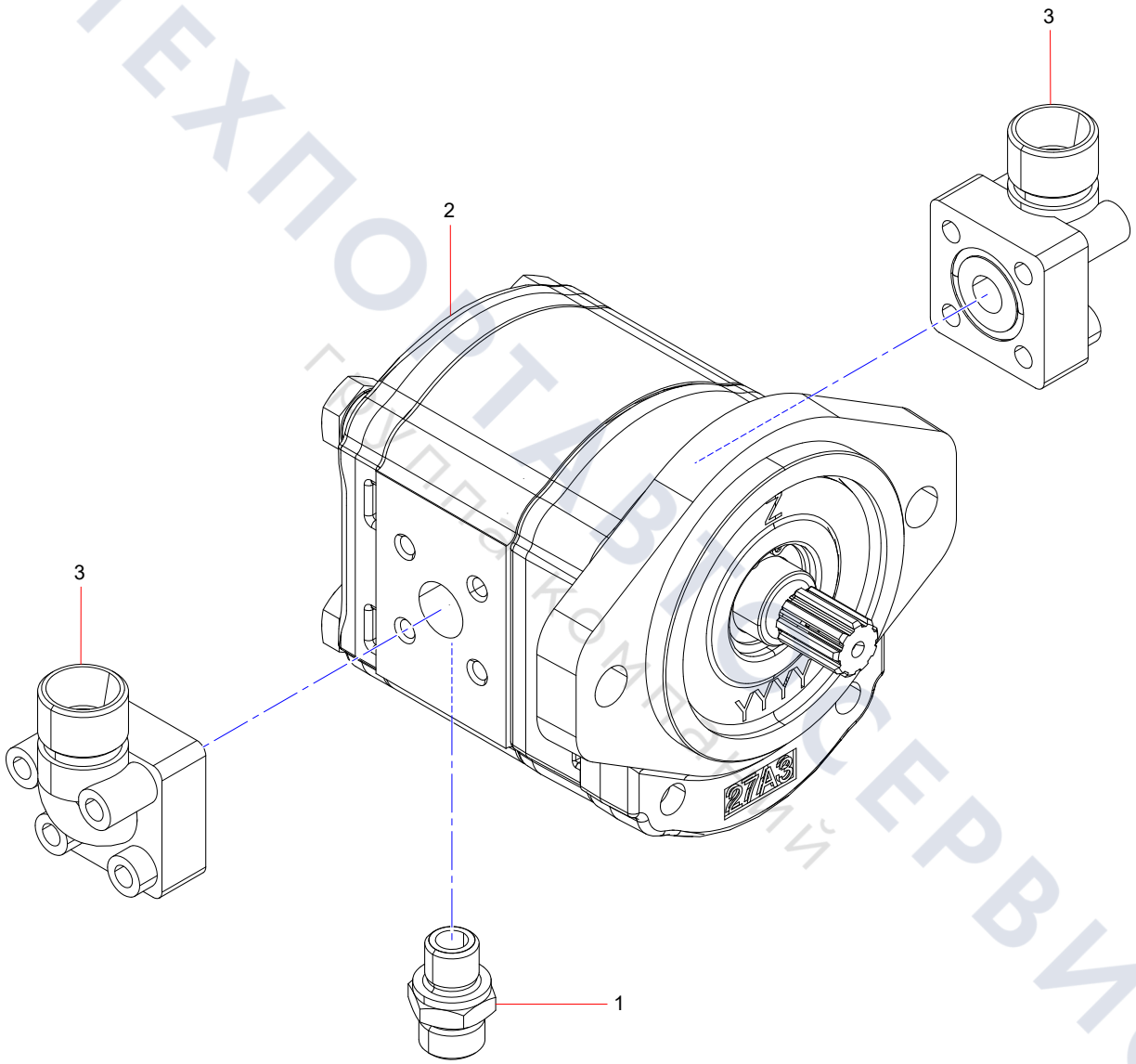

ТЕХПОРТАВТОСЕРВИС
Грузовой комплекс

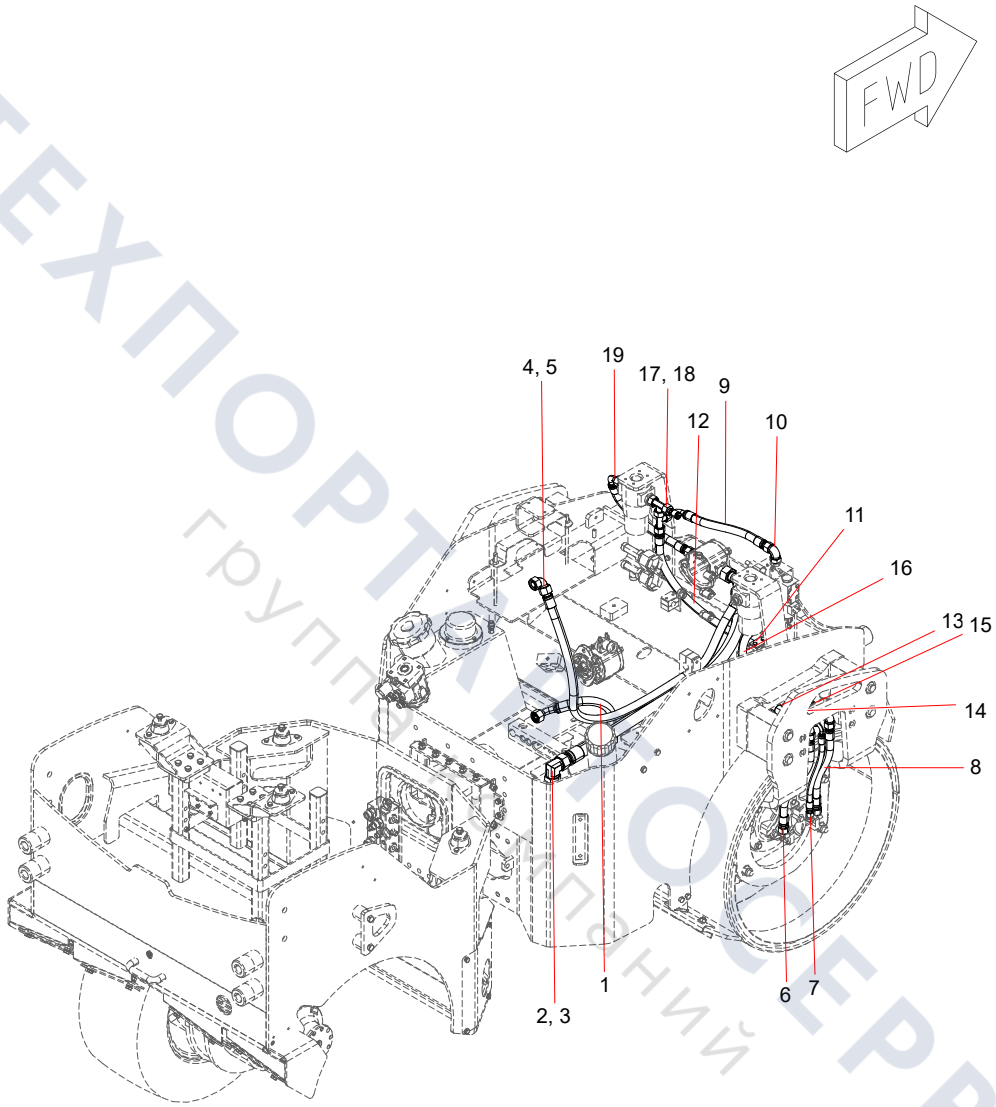

ТЕХПОРТ СЕРВИС
группа компаний

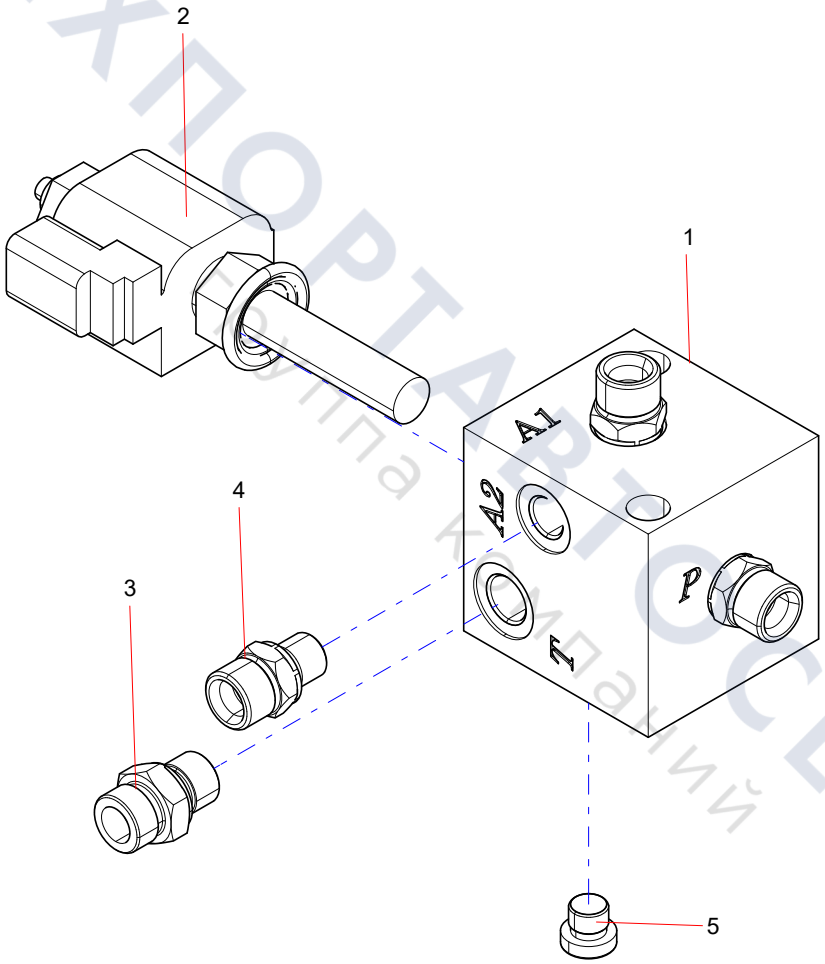

ТЕХПОРТАВТОСЕРВИС
Группа компаний

YLJ004825481 Oil-returning pipe assem.

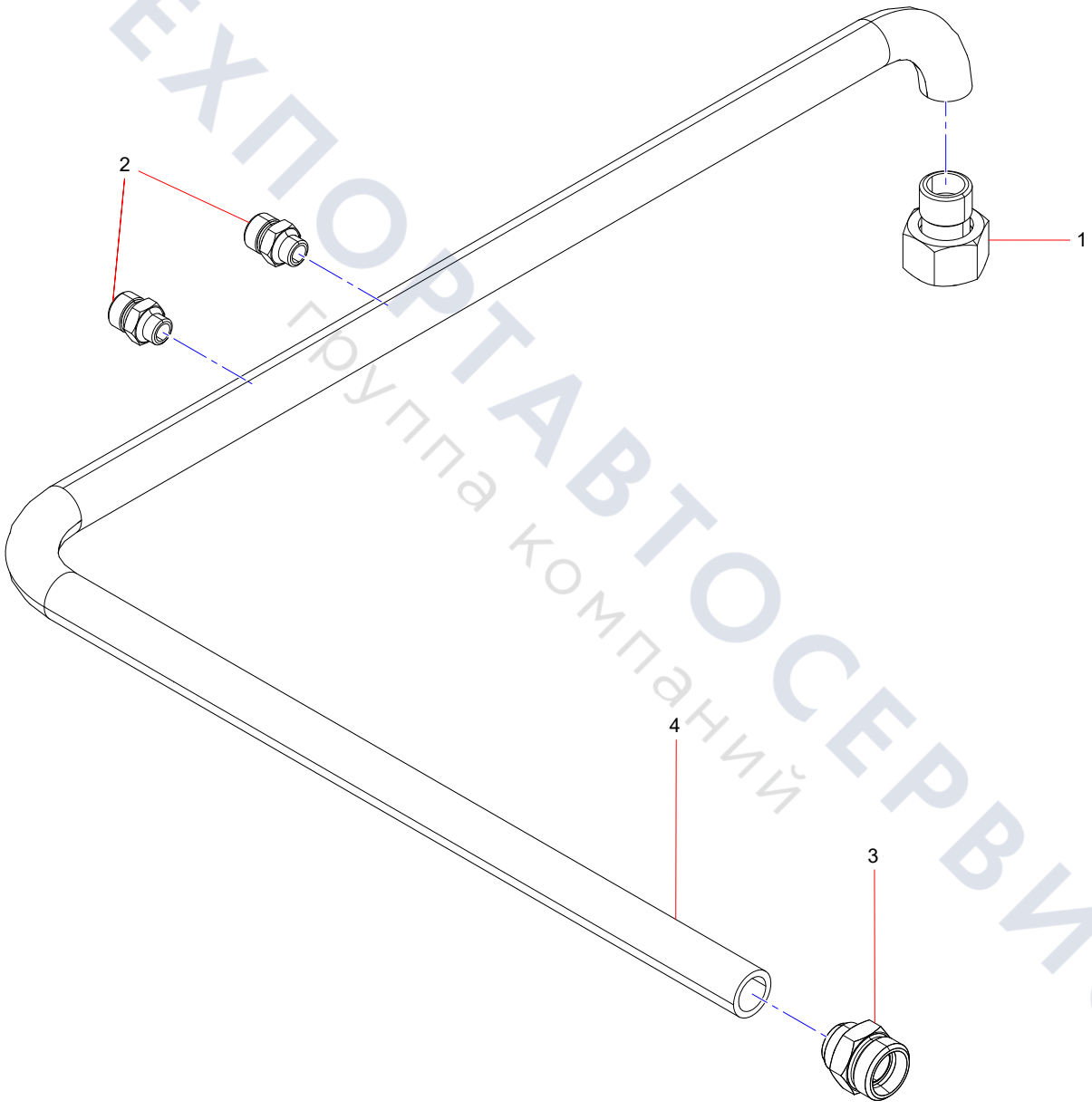

ТЕХПОРТАВТОСЕРВИС
Группа компаний

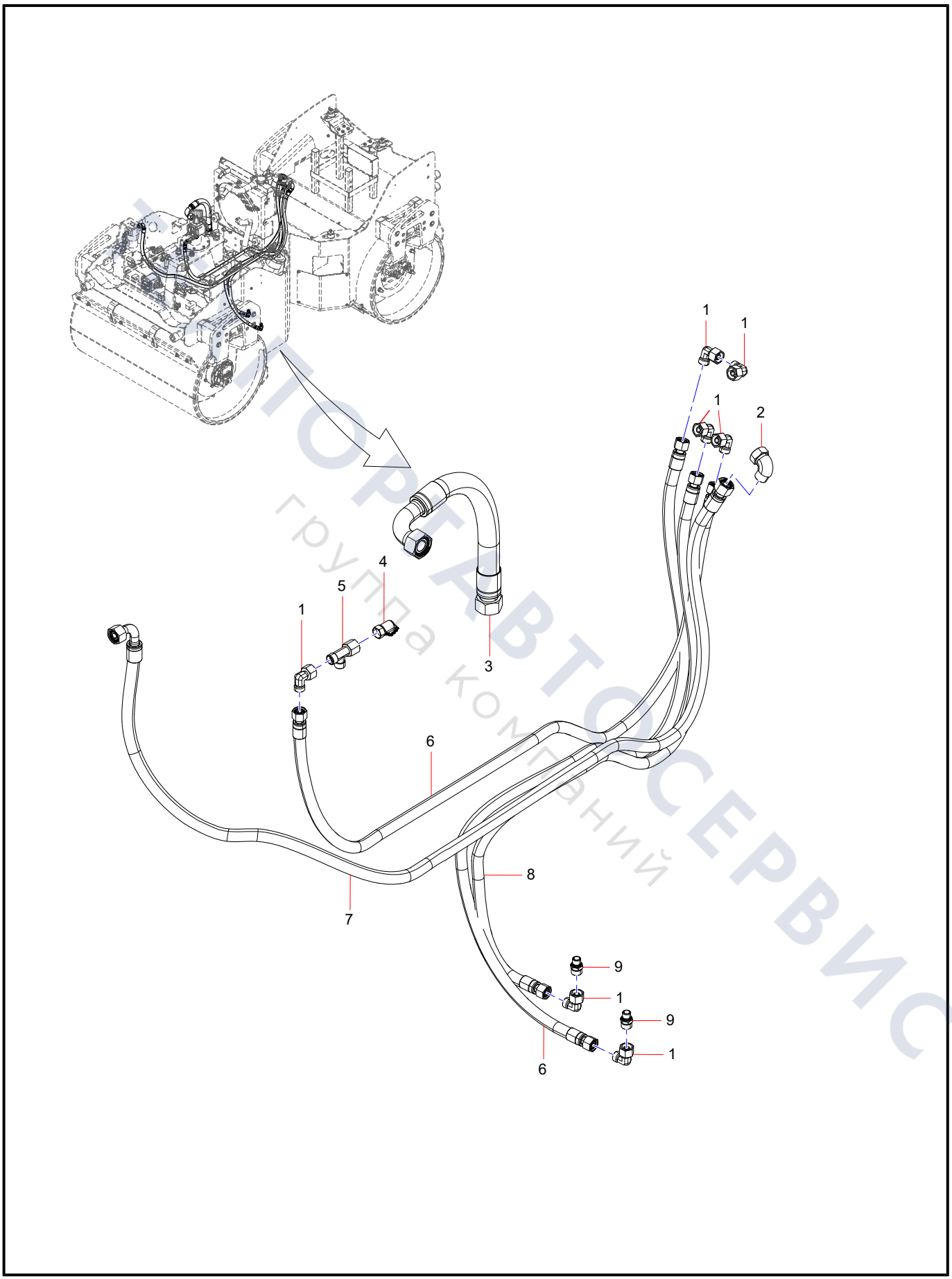

ИМПОРТАВТОСЕРВИС
группа компаний

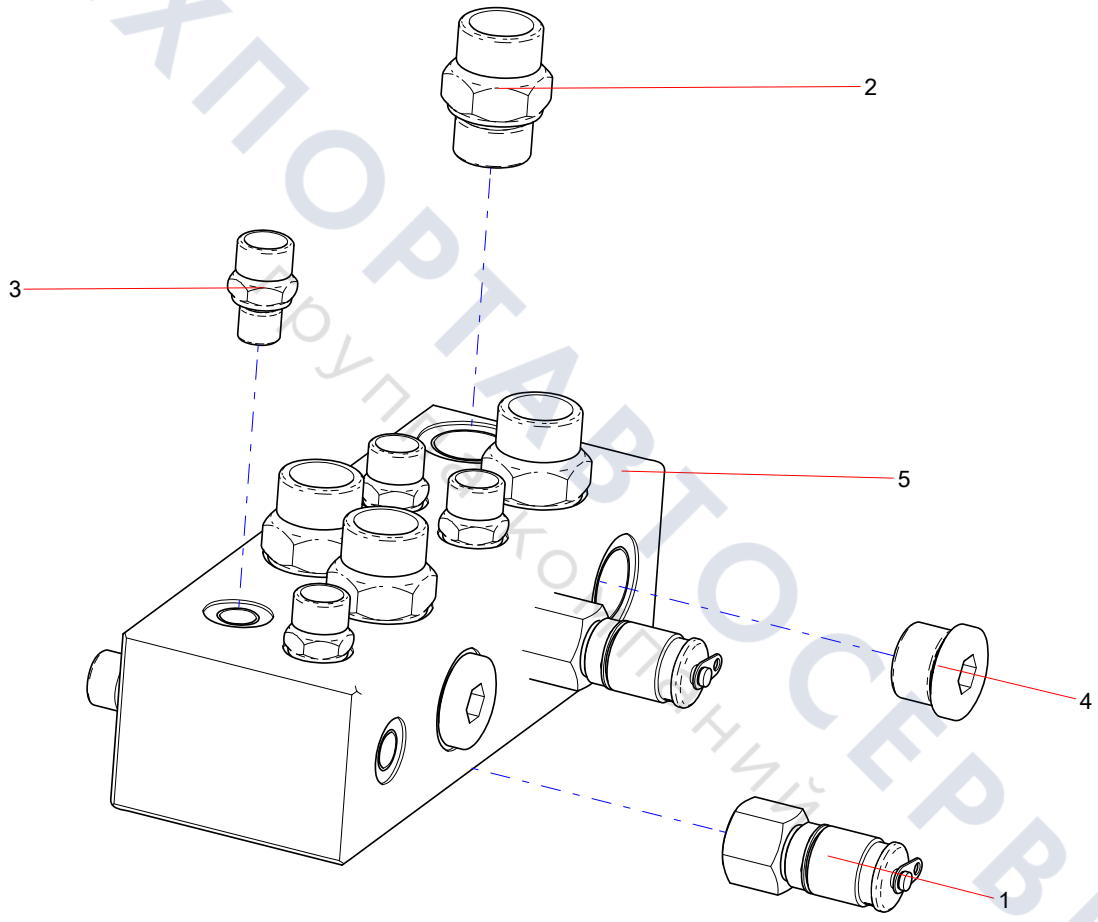

ТЕХПОРТАВТОСЕРВИС
покупка комплектующих

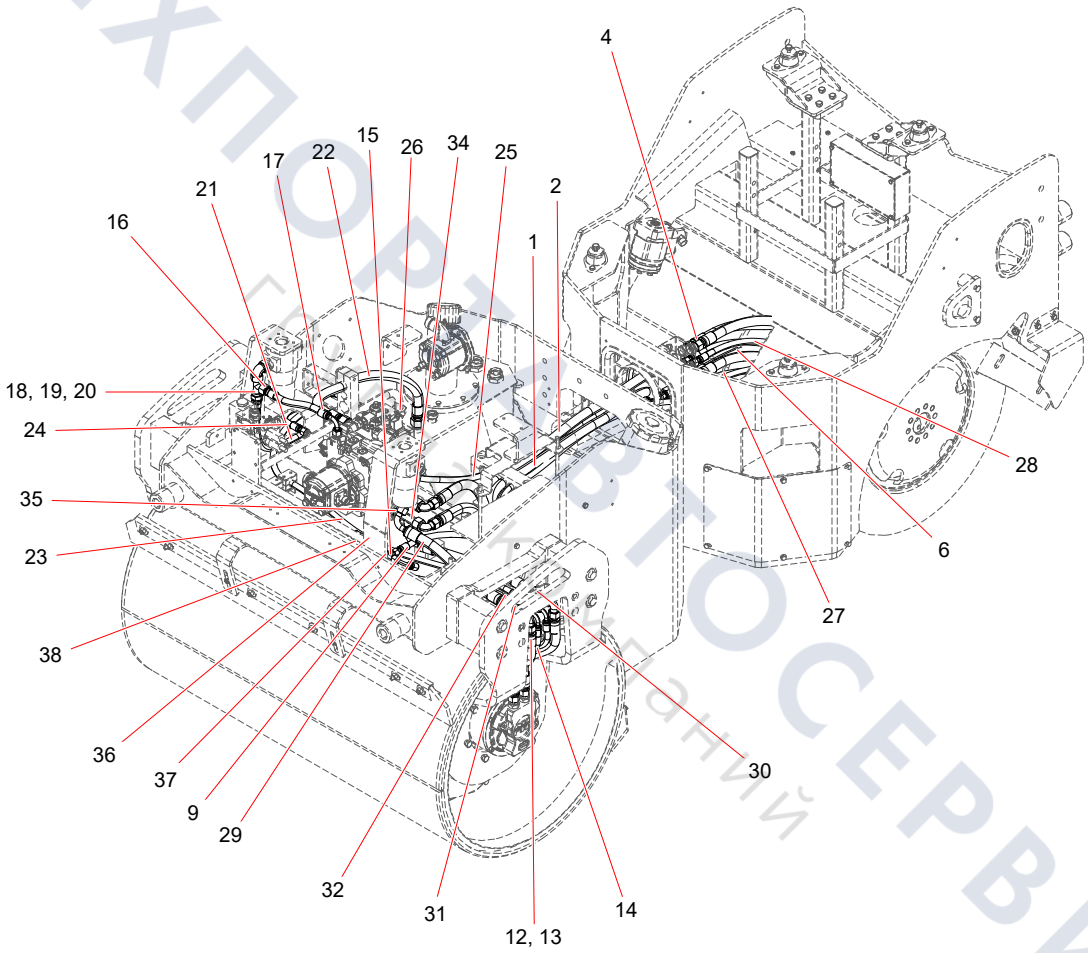

ТЕХПОВТОСЕРВИС

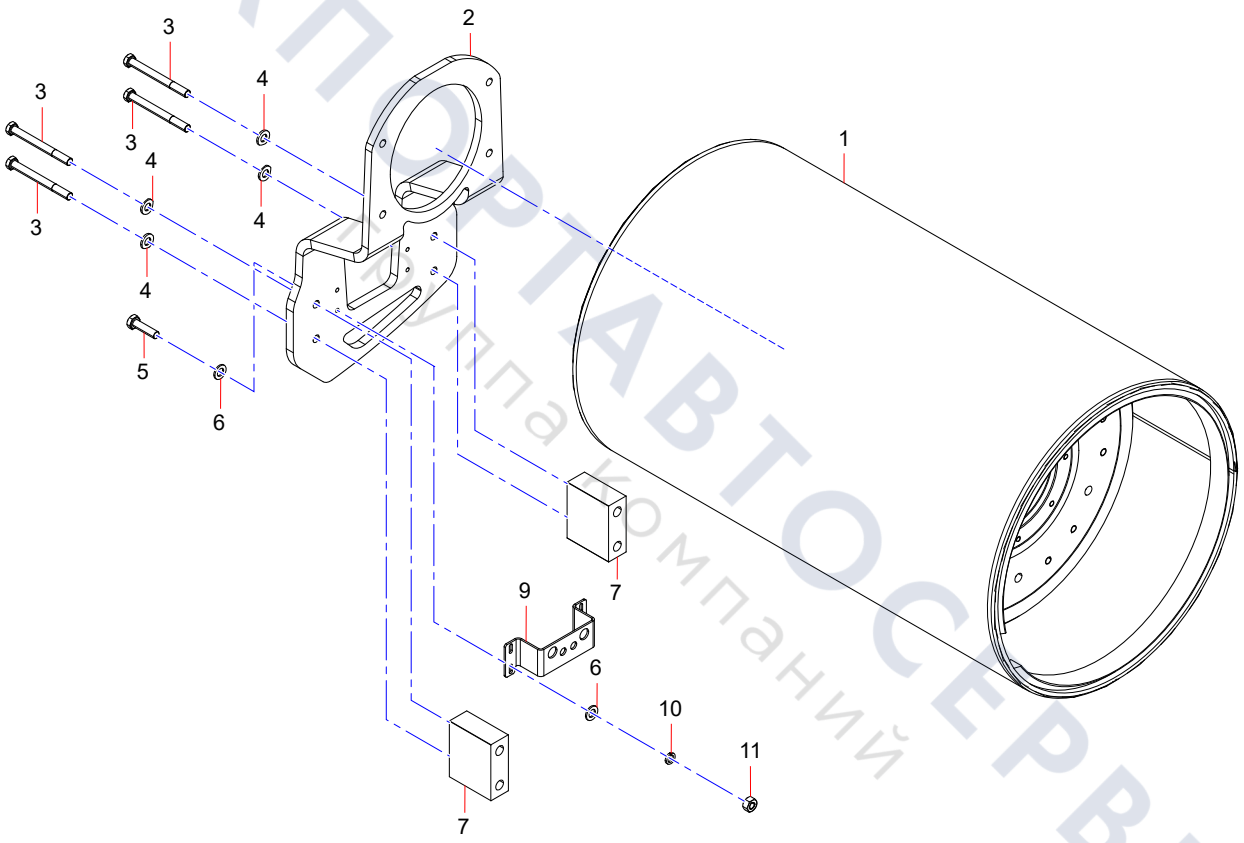

ТЕХПОРТАВТОСЕРВИС
Группа компаний

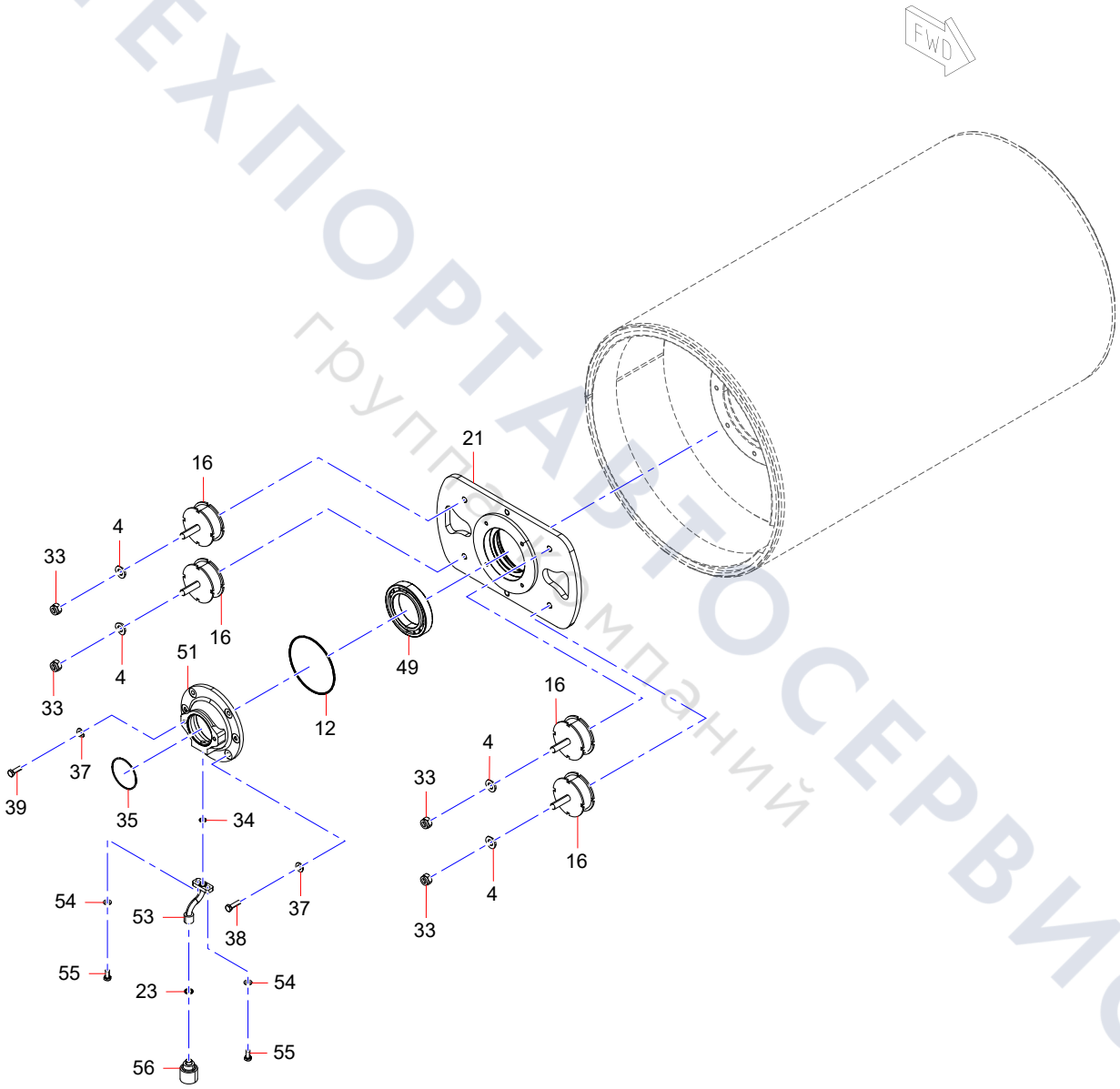

ТЕХПОРТАЛ ТОСЕРВИС
группа компаний

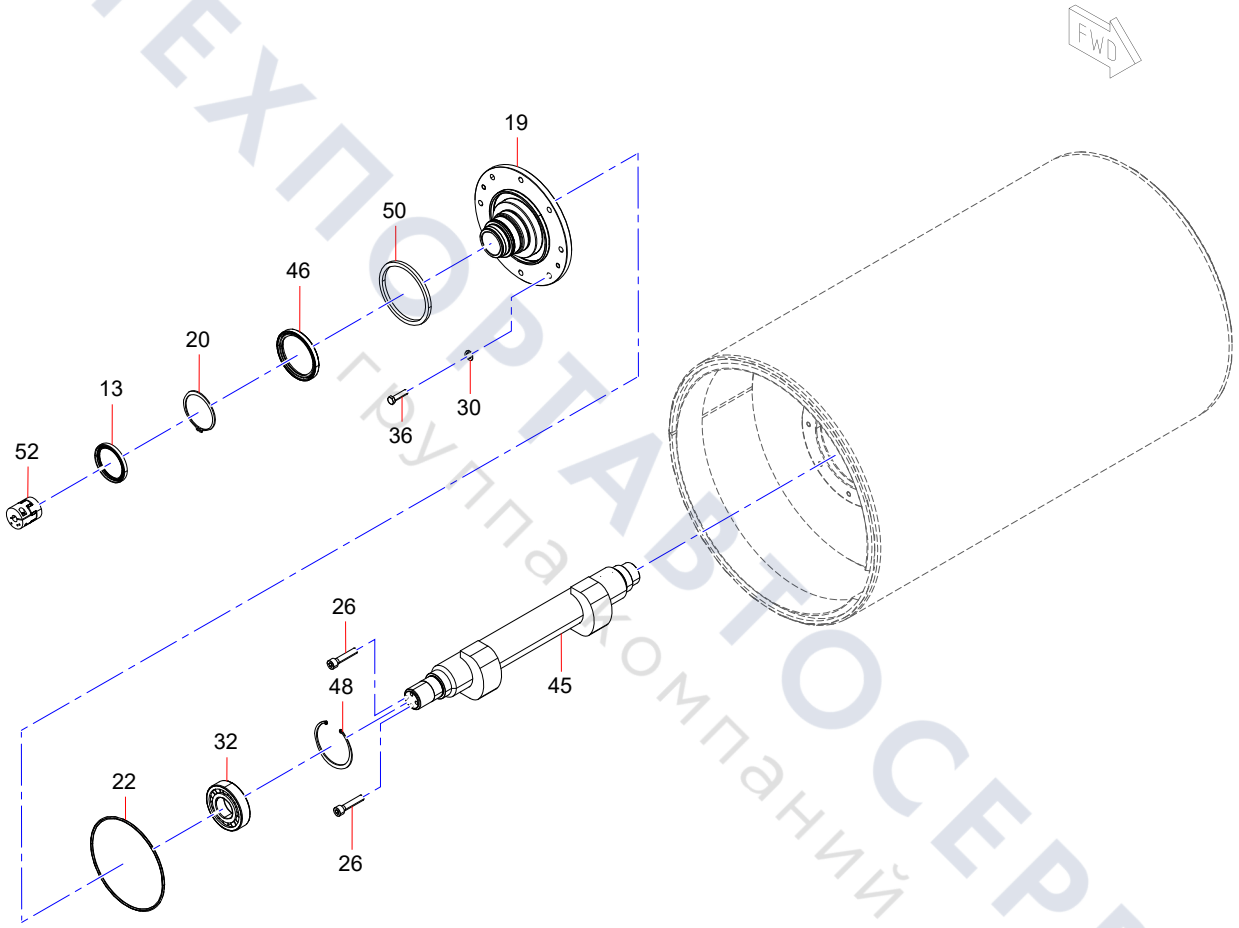

ТЕХПОРТАВТОСЕРВИС
Группа компаний

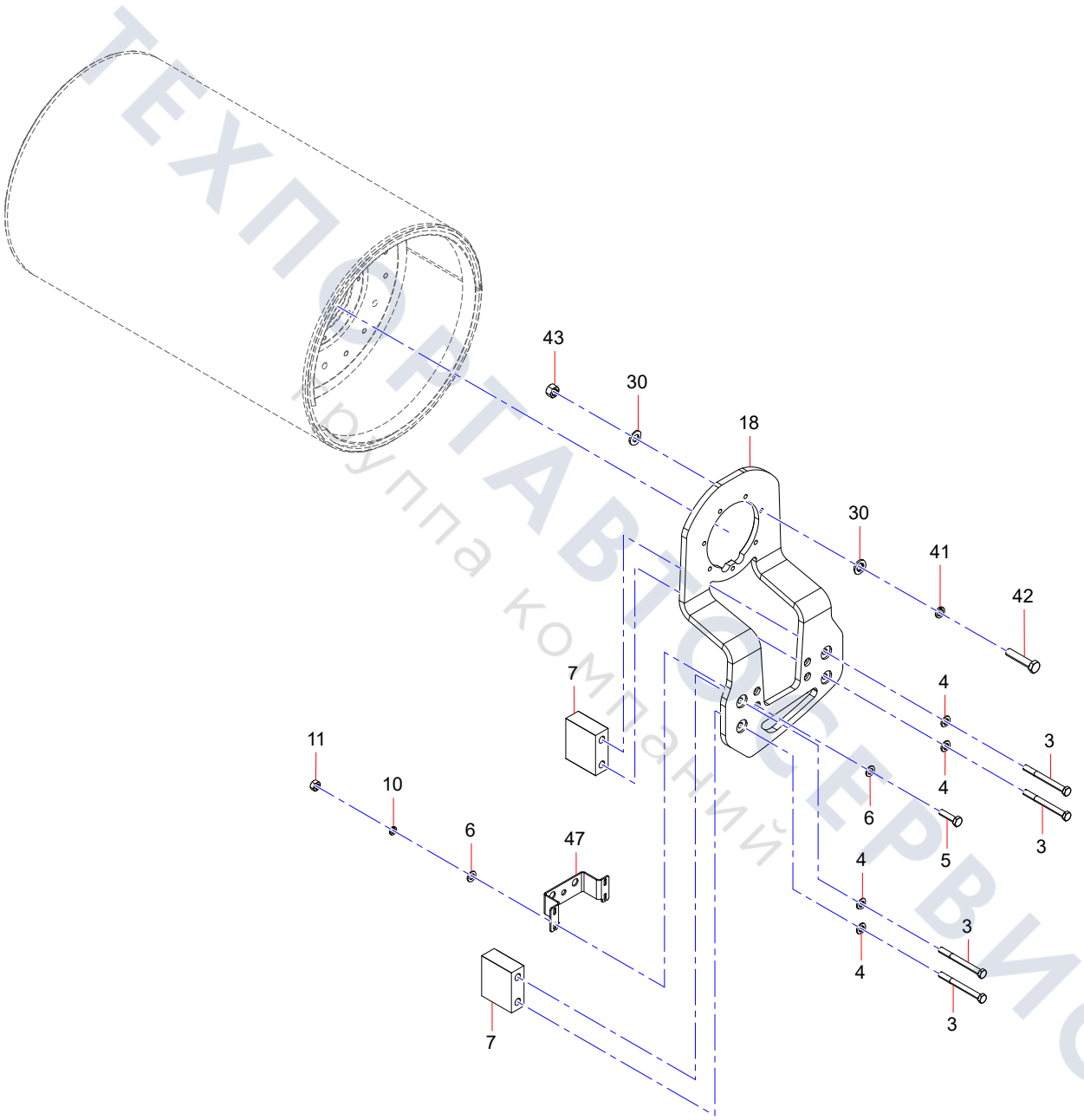

ТЕХПОСТАВТОСЕРВИС
группа компаний

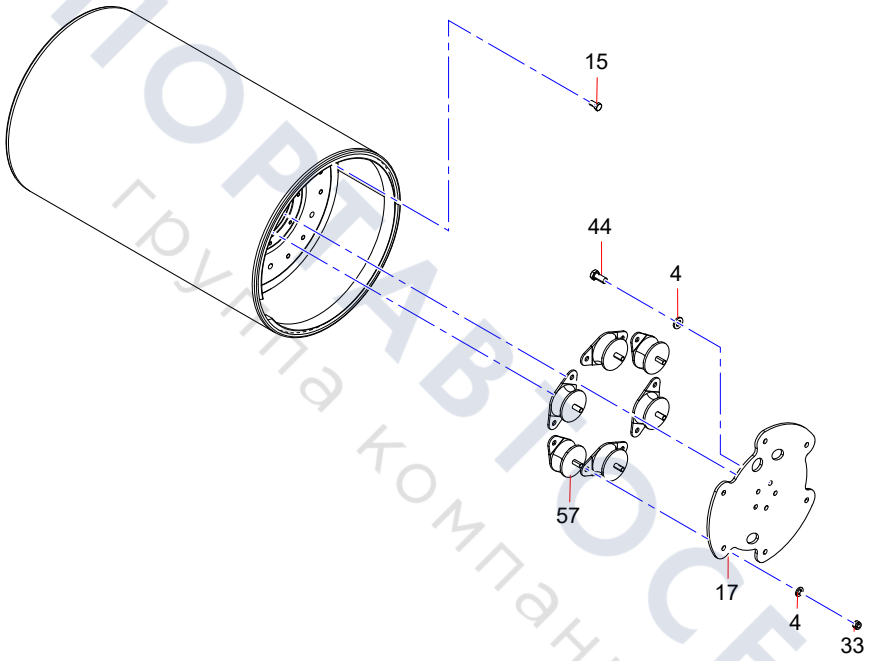

ТЕХПОРТАВТОСЕРВИС
группа компаний

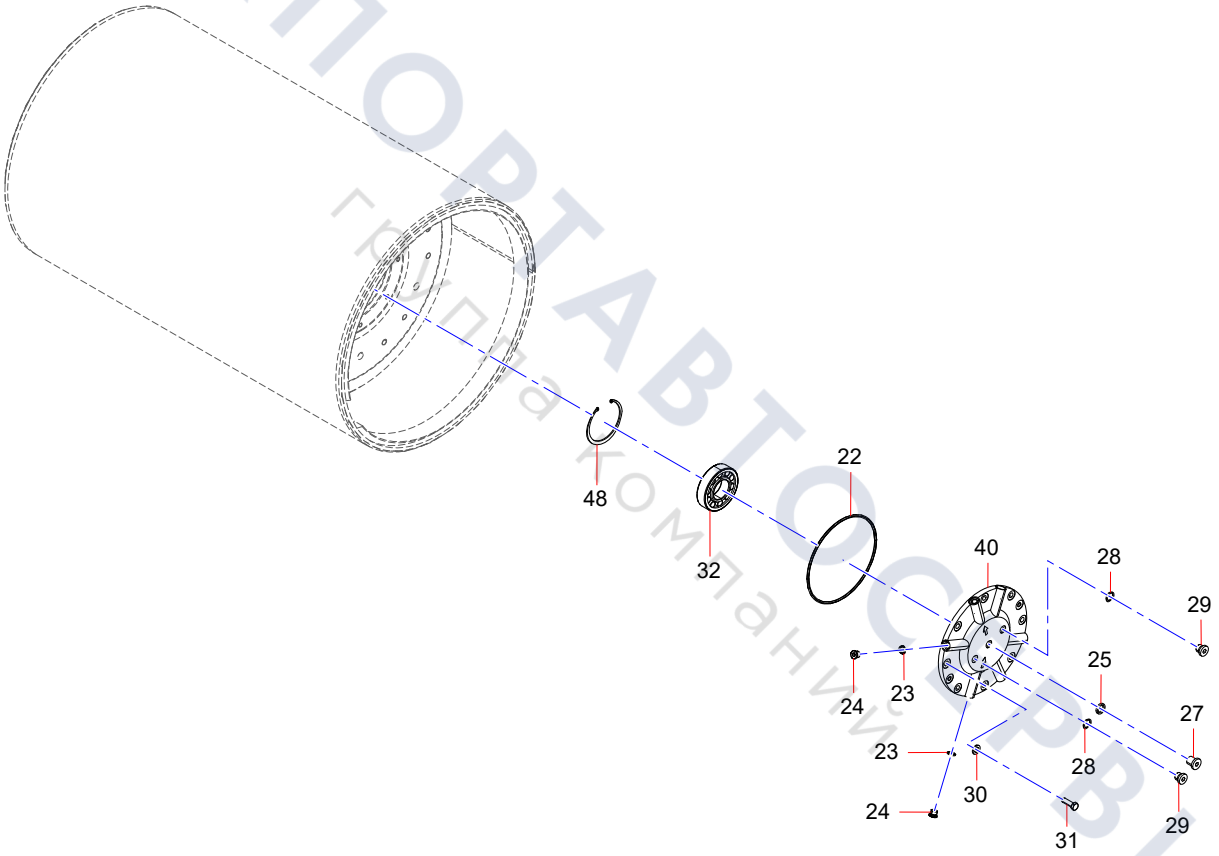

ТЕХПОРТАВТОСЕРВИС
группа компаний

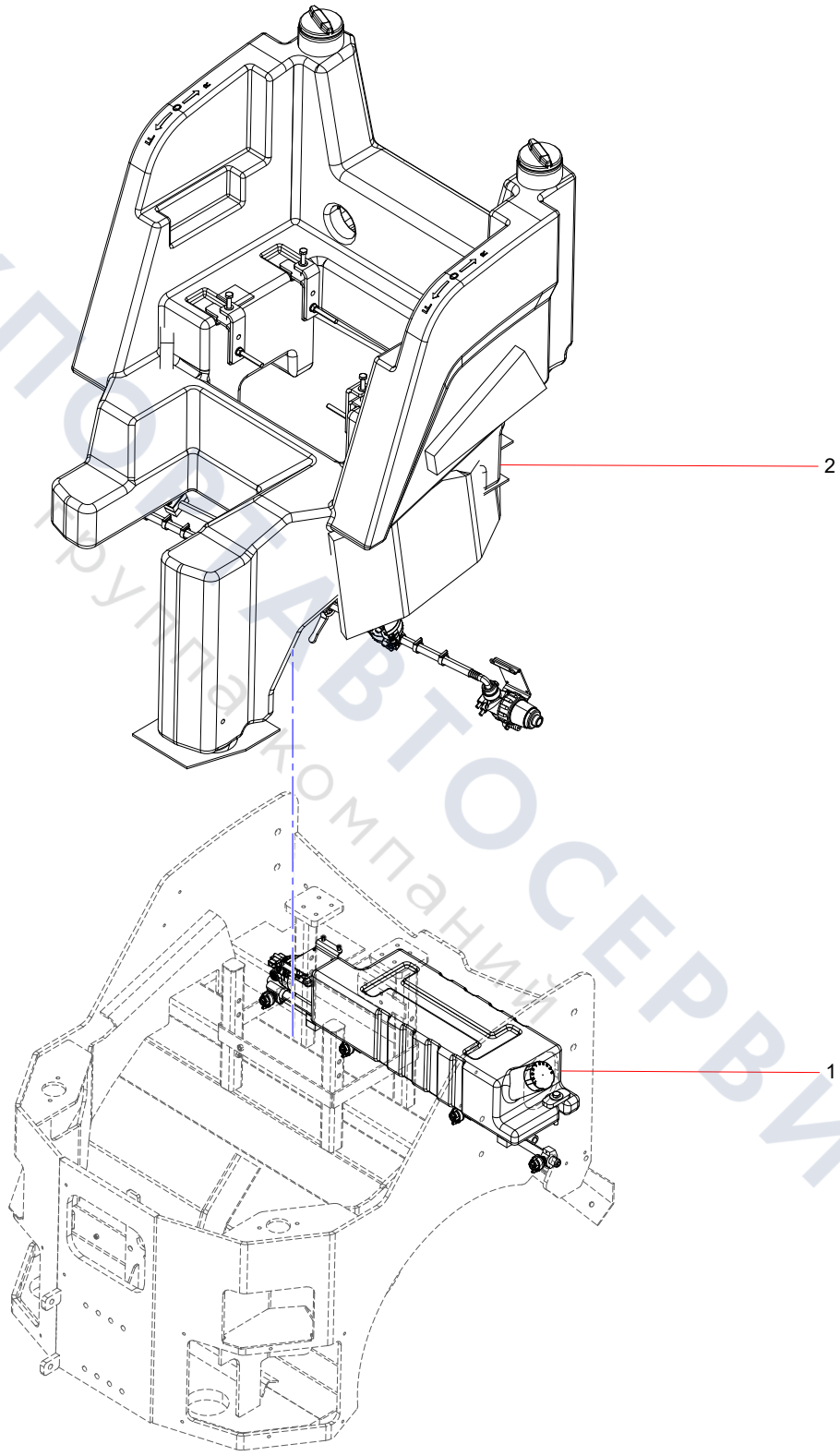

ТЕХПОРТАВТОСЕРВИС
Группа компаний

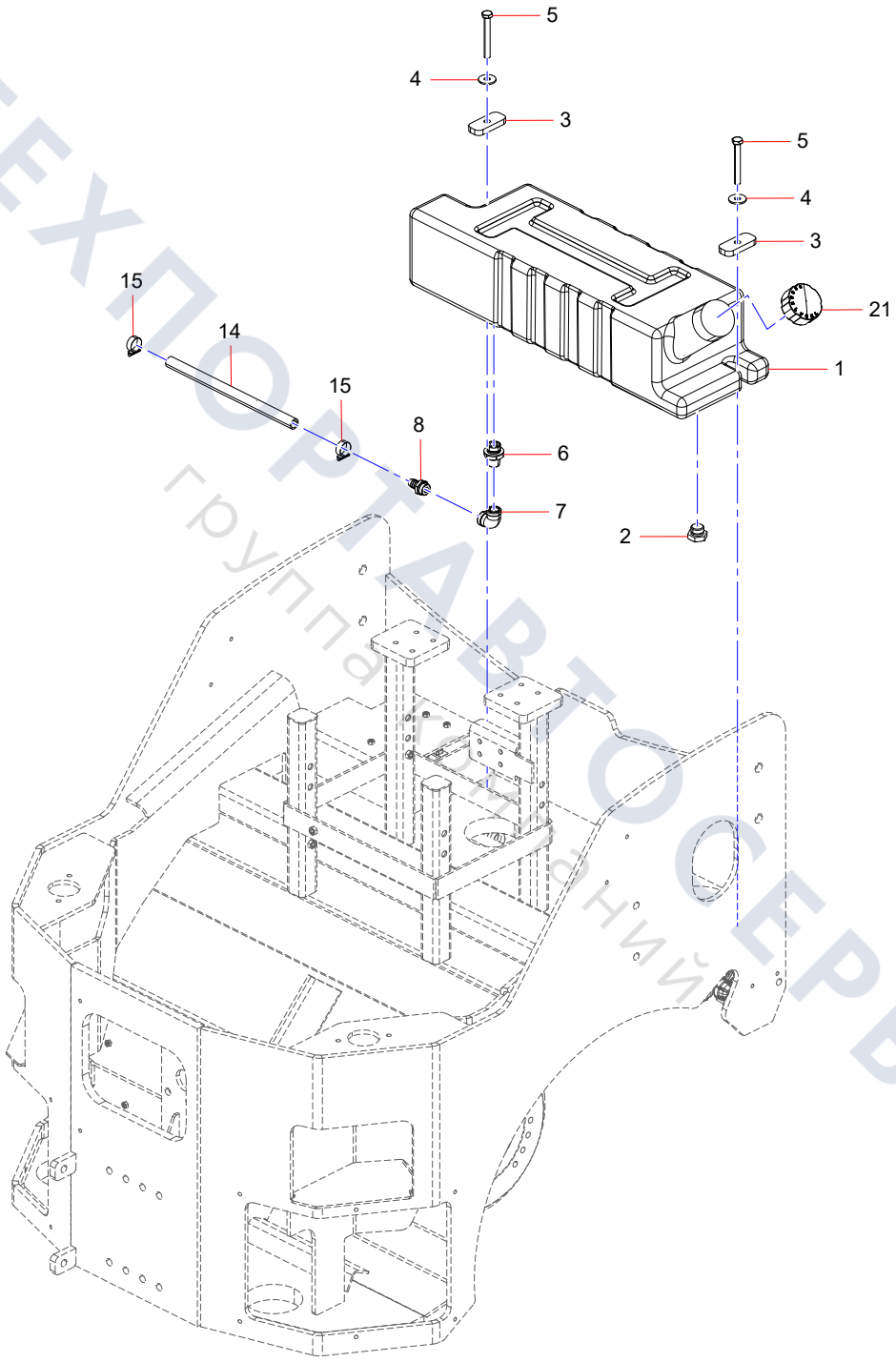

ТЕХПОРТАВТОСЕРВИС
группа компаний

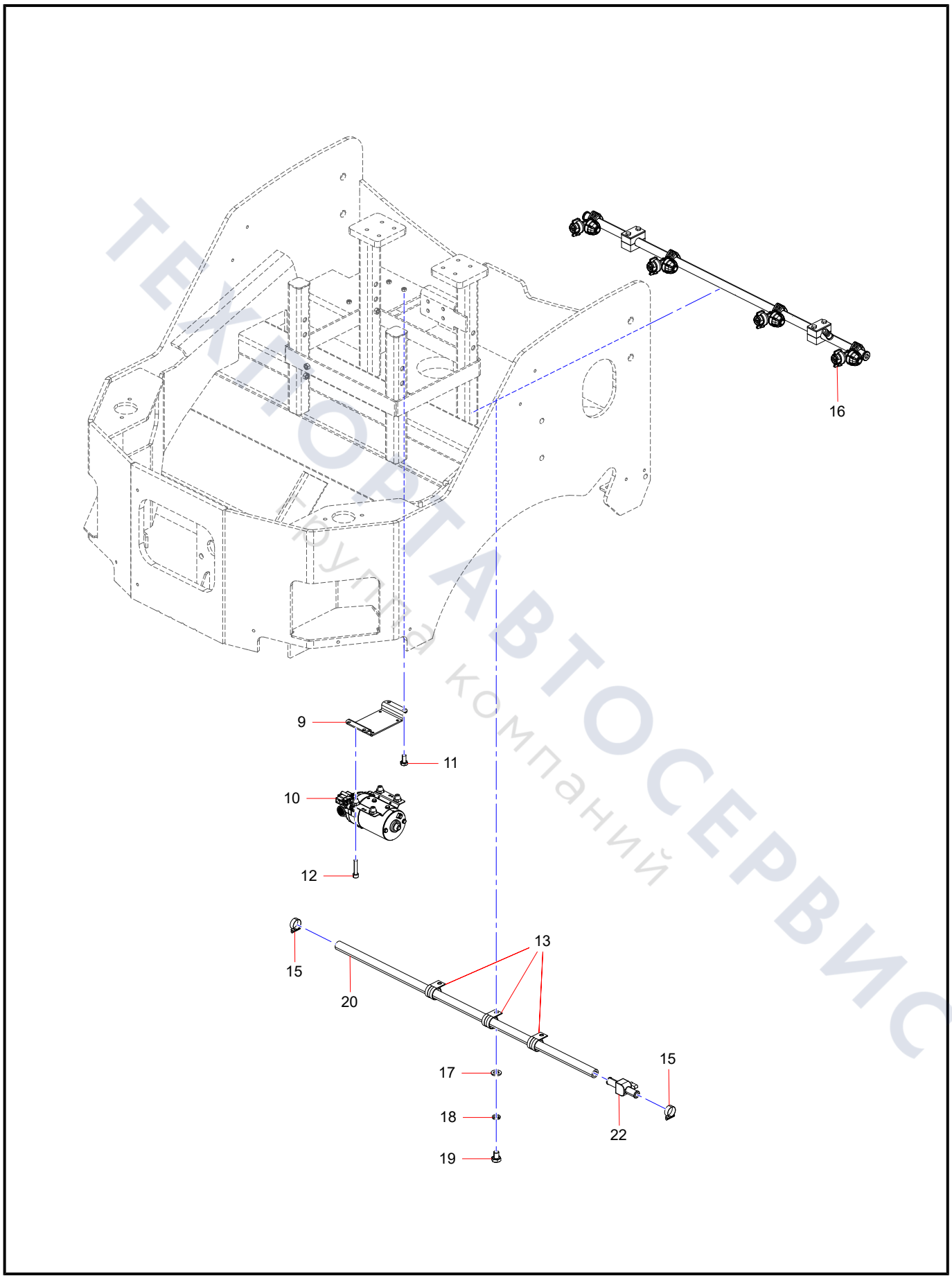

ТЕКТОРГАВТОСЕРВИС
группа компаний

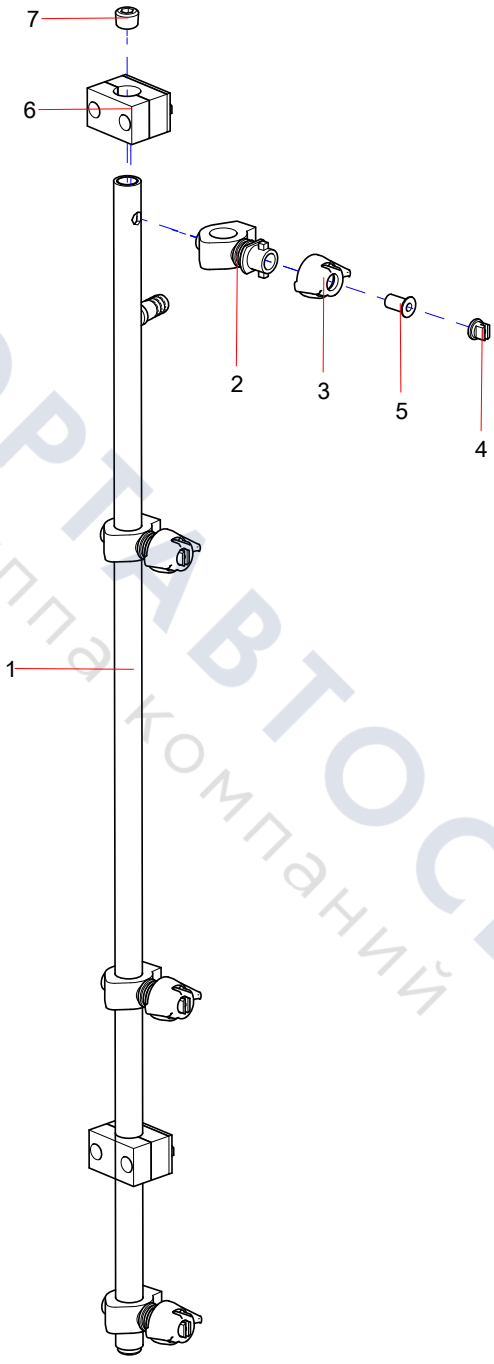

ТЕХПОРТАВТОСЕРВИС
группа компаний

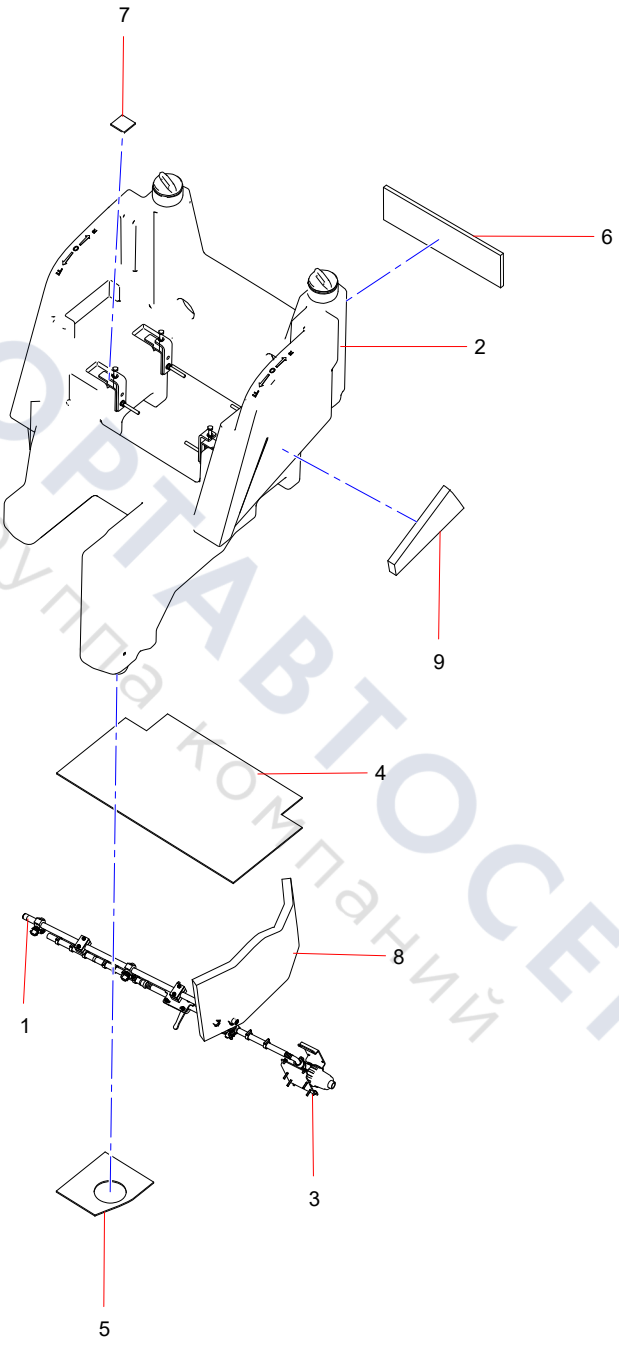

ТЕХПОРТАВТОСЕРВИС
группа компаний

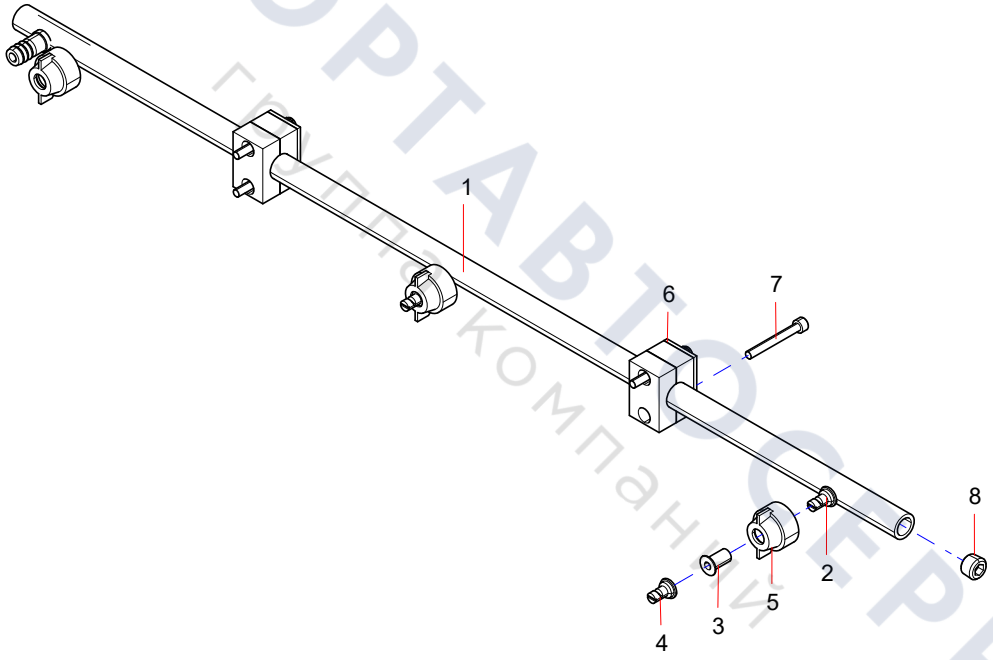

ТЕХПОРТАВТОСЕРВИС
группа компаний

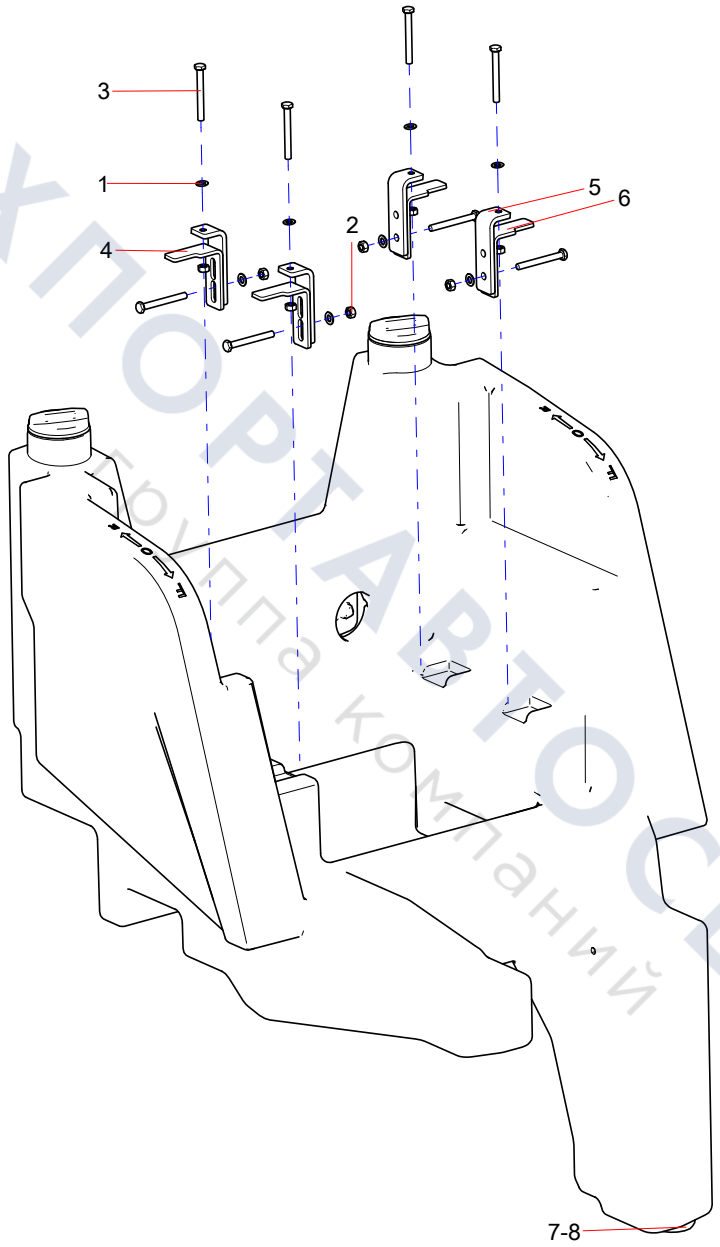

ТЕХПОРТАВТОСЕРВИС
группа компаний

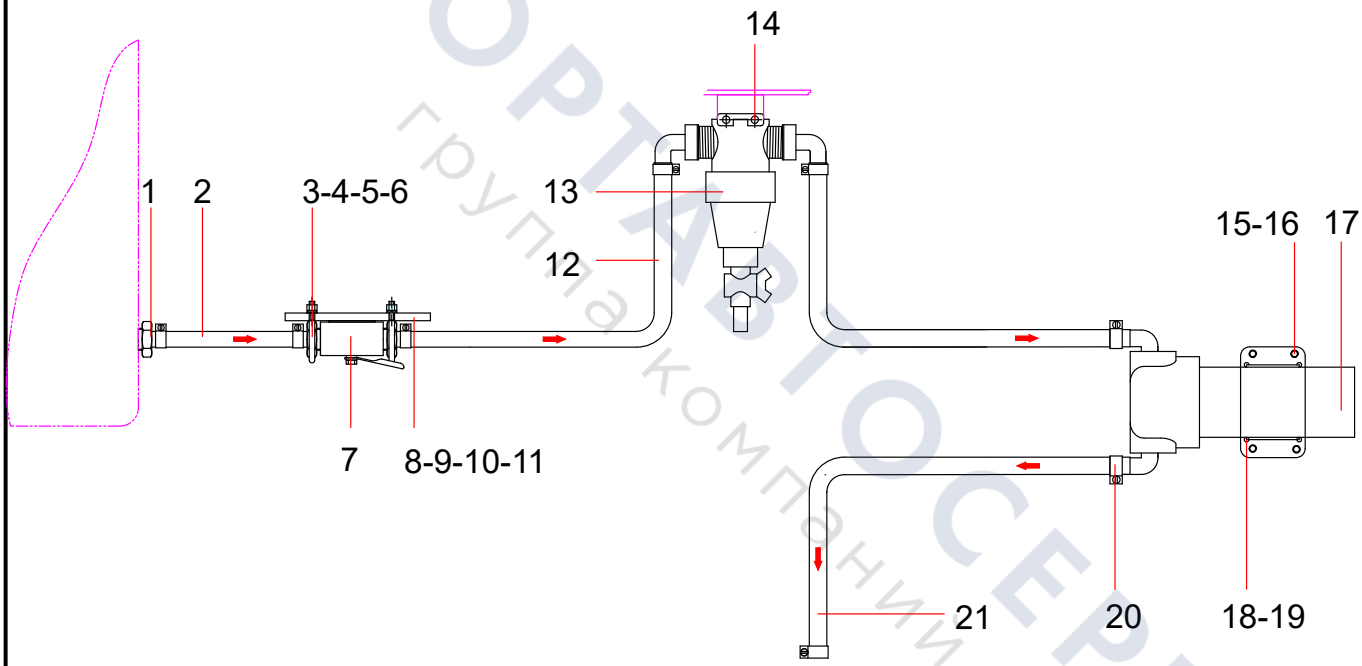

ТЕХПОРТАВТОСЕРВИС
группа компаний

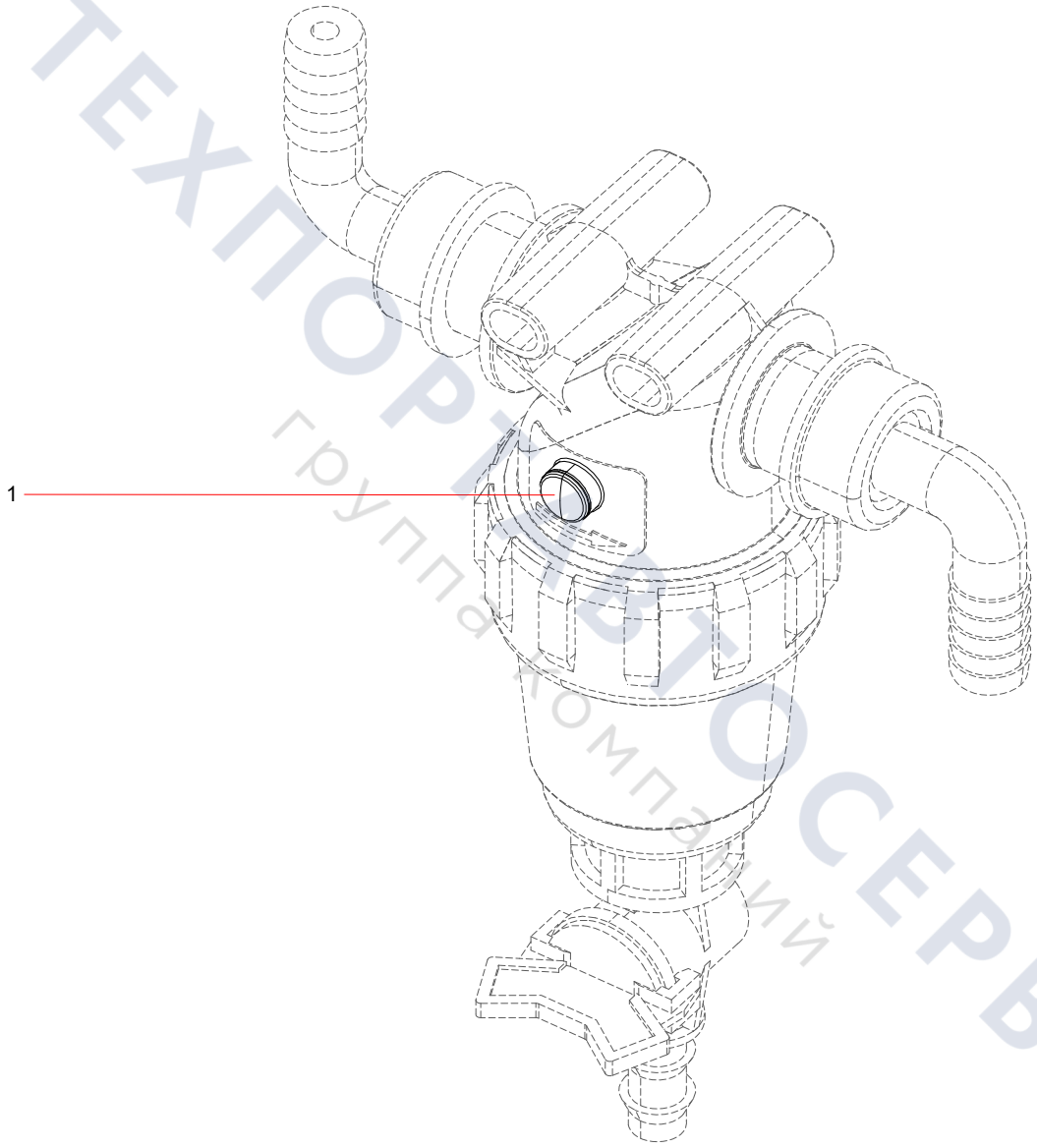

ТЕХПОРТ ТОСЕРВИС
группа компаний

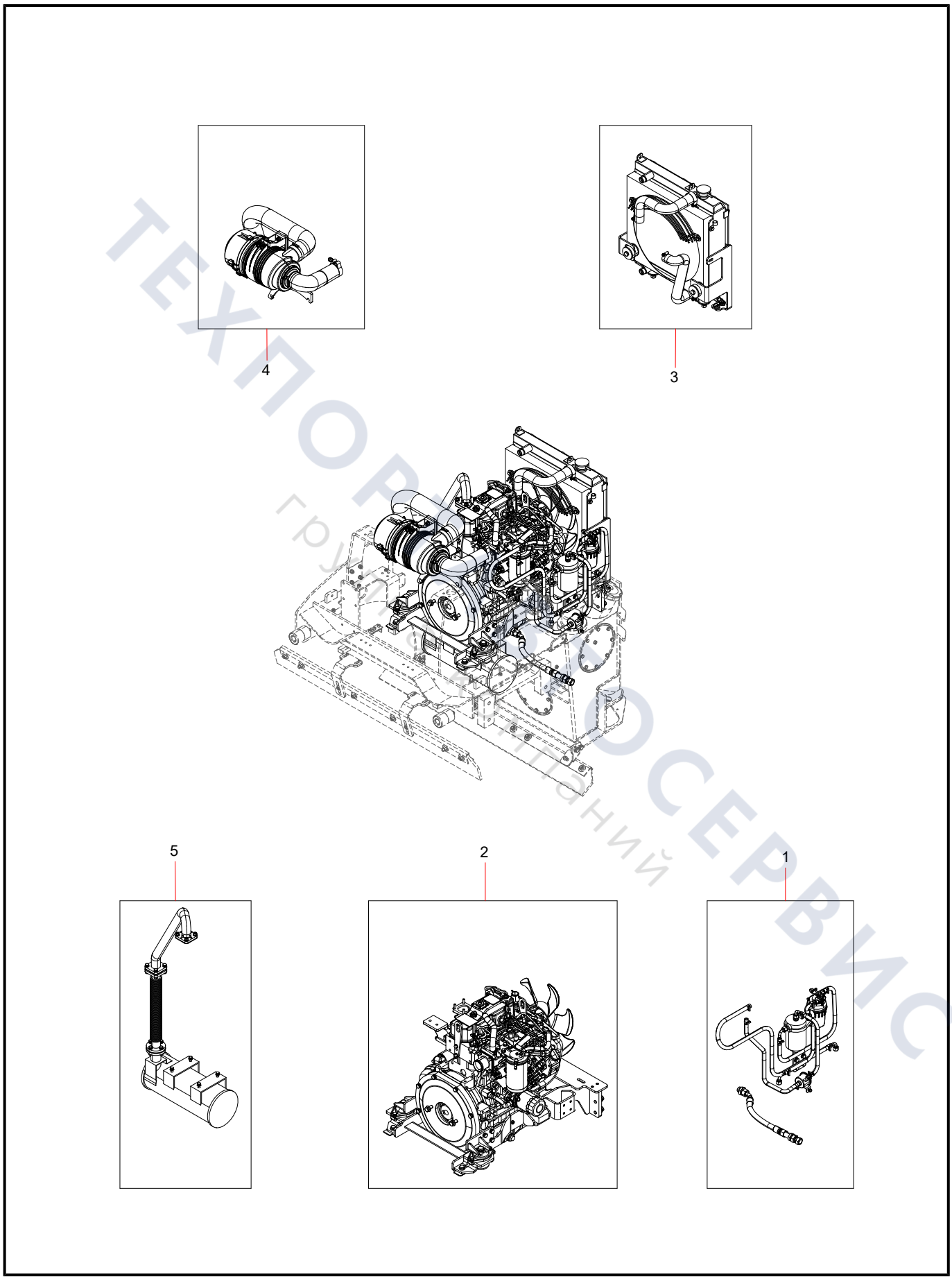

ТЕХПОРТ СЕРВИС
группа компаний

YLJ004581943 oil line and accessories (1/3)

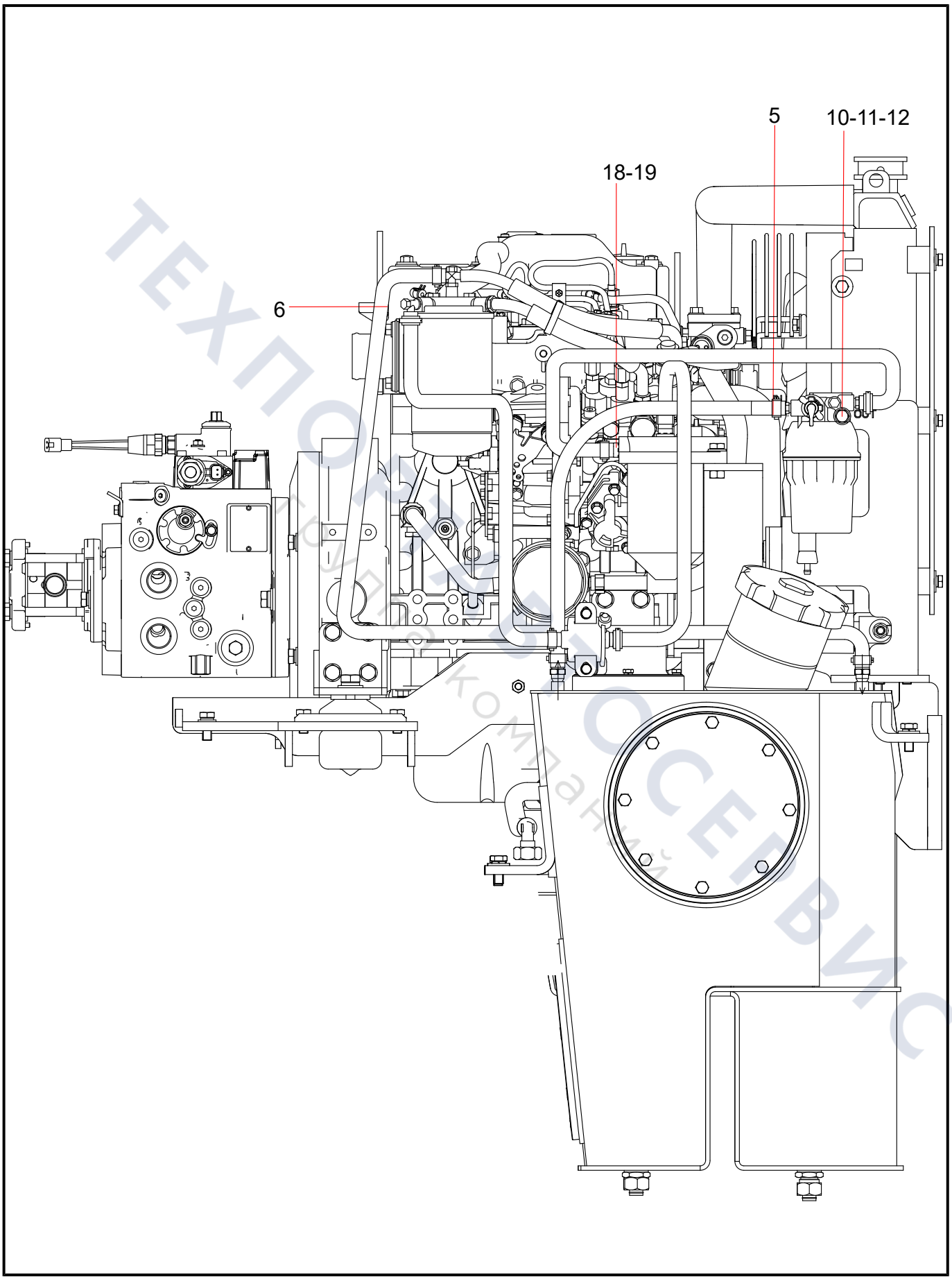

ТЕХПОРТРОСЕРВИС
Группа компаний

YLJ004581943 oil line and accessories (2/3)

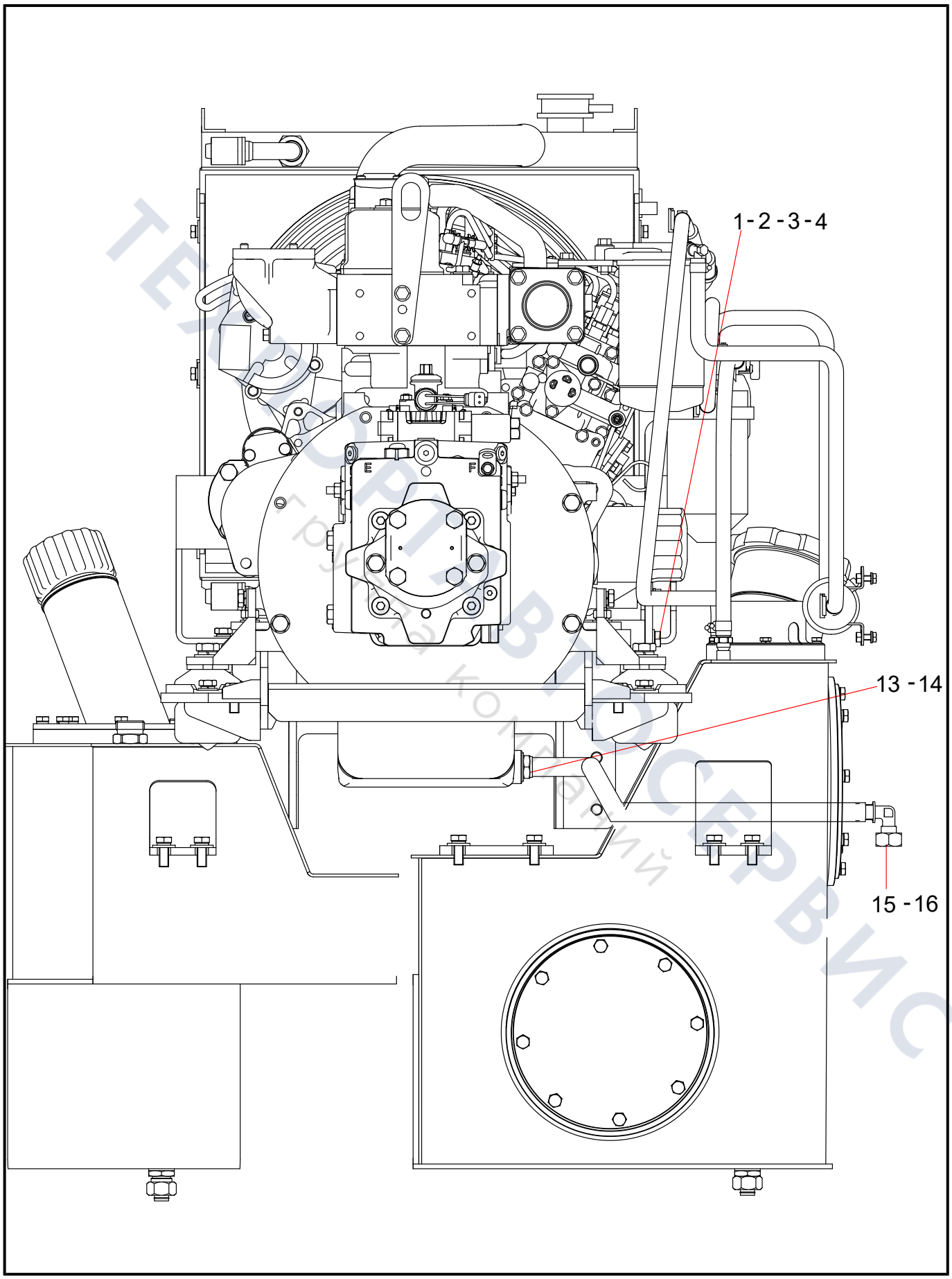

ТЕХНОРТАВТОСЕРВИС
Грузова компаний

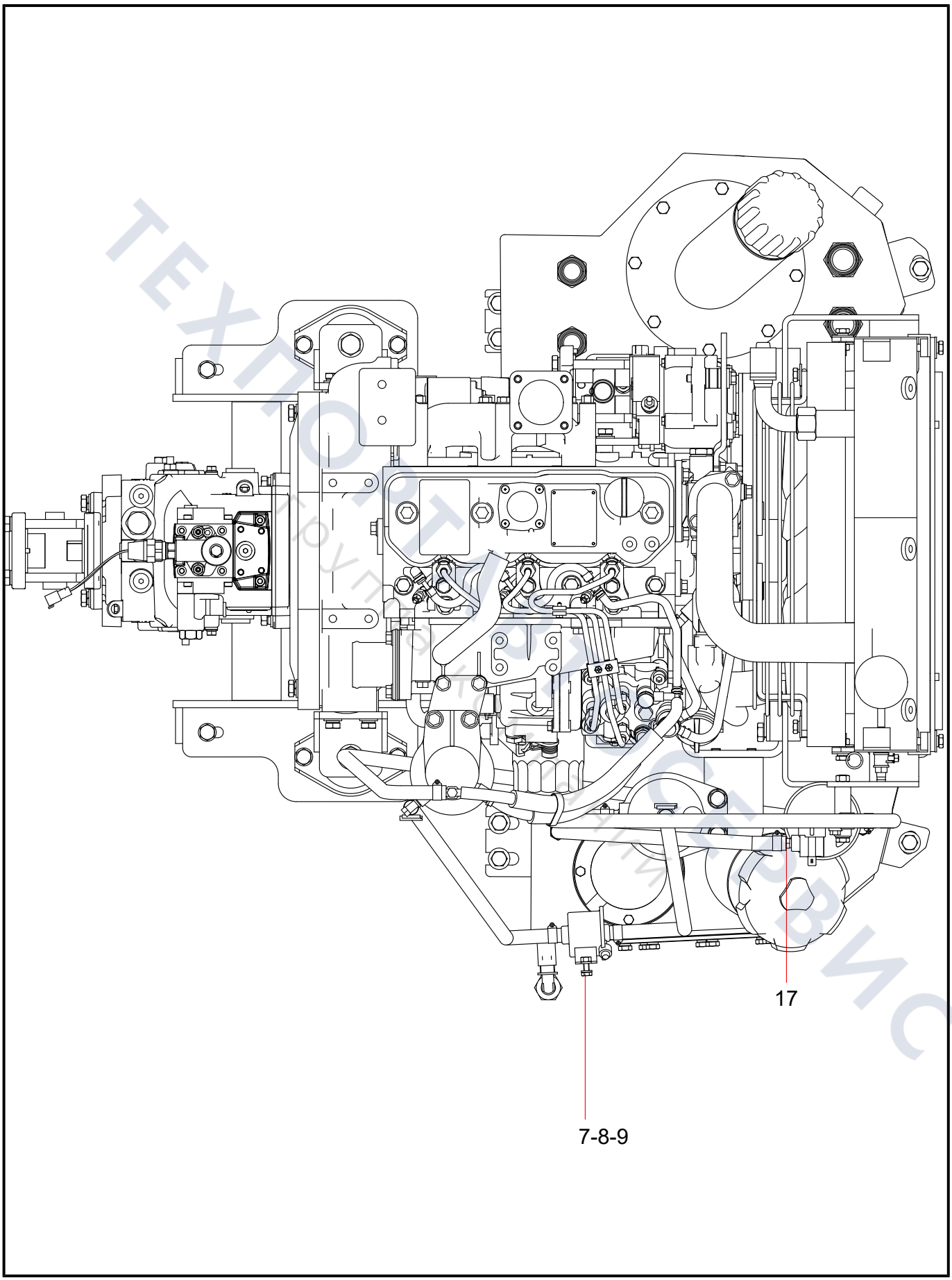
17
7-8-9

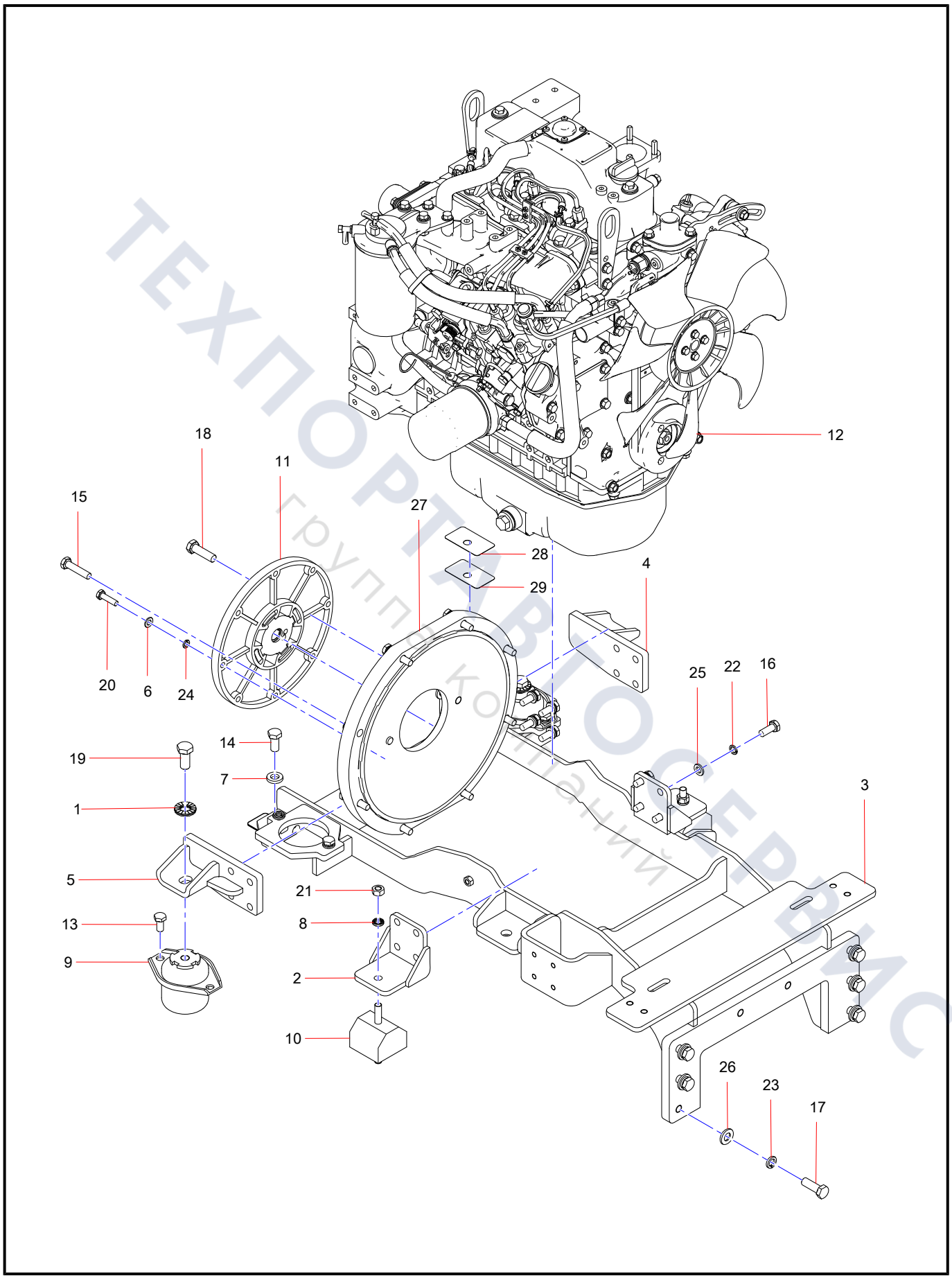

ТЕХПОРТАВТОСЕРВИС
группа компаний

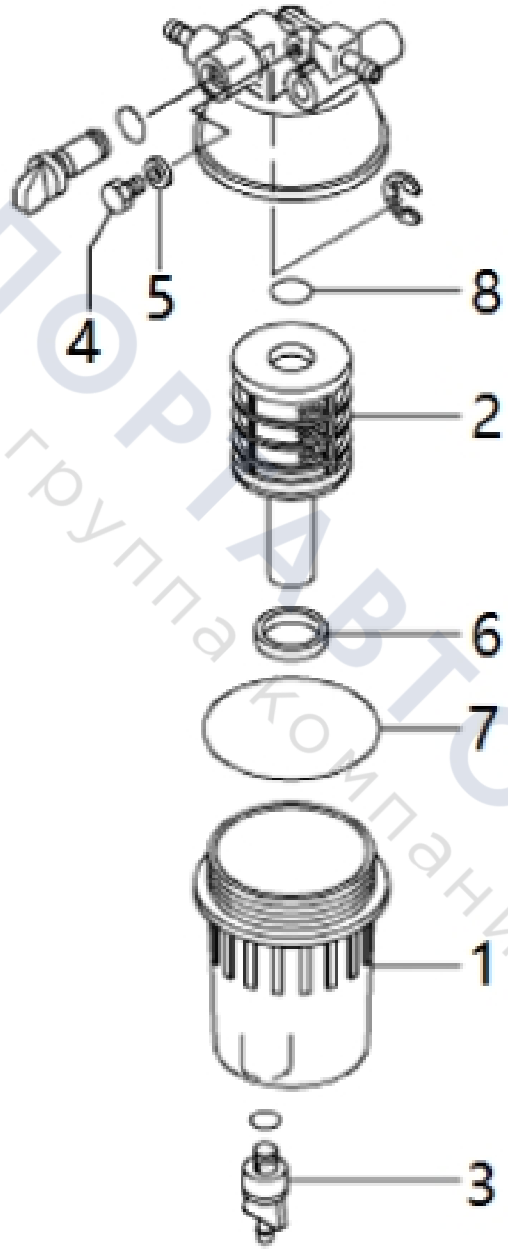

ТЕХПОРТАВТОСЕРВИС
группа компаний

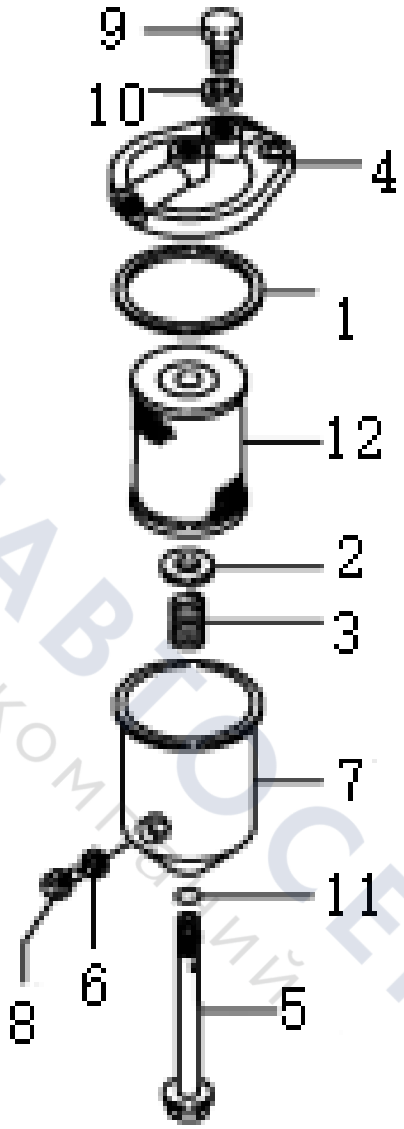

ТЕХПОРТАВТОСЕРВИС
группа компаний

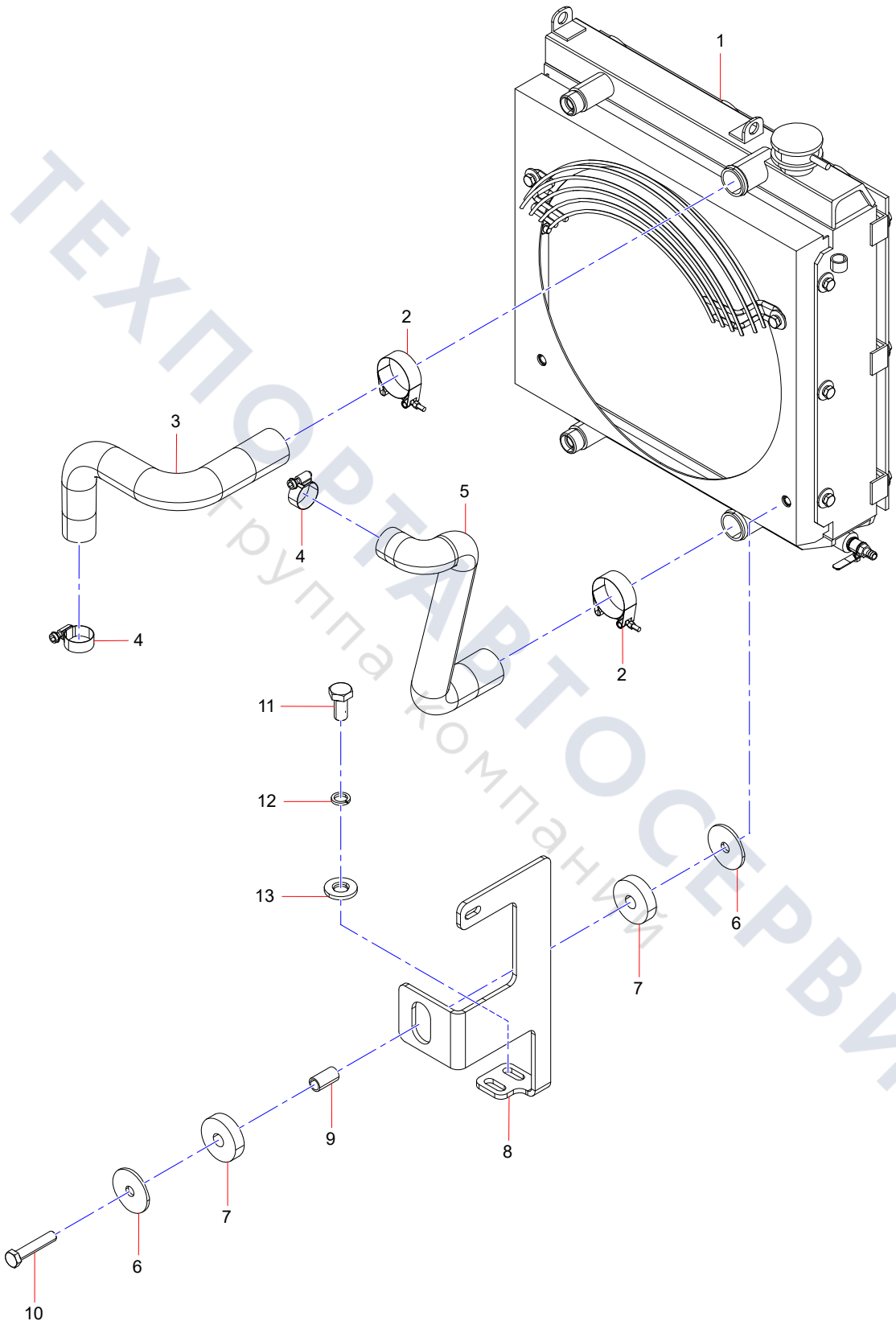

ТЕХПОРТАВТОСЕРВИС
Группа компаний

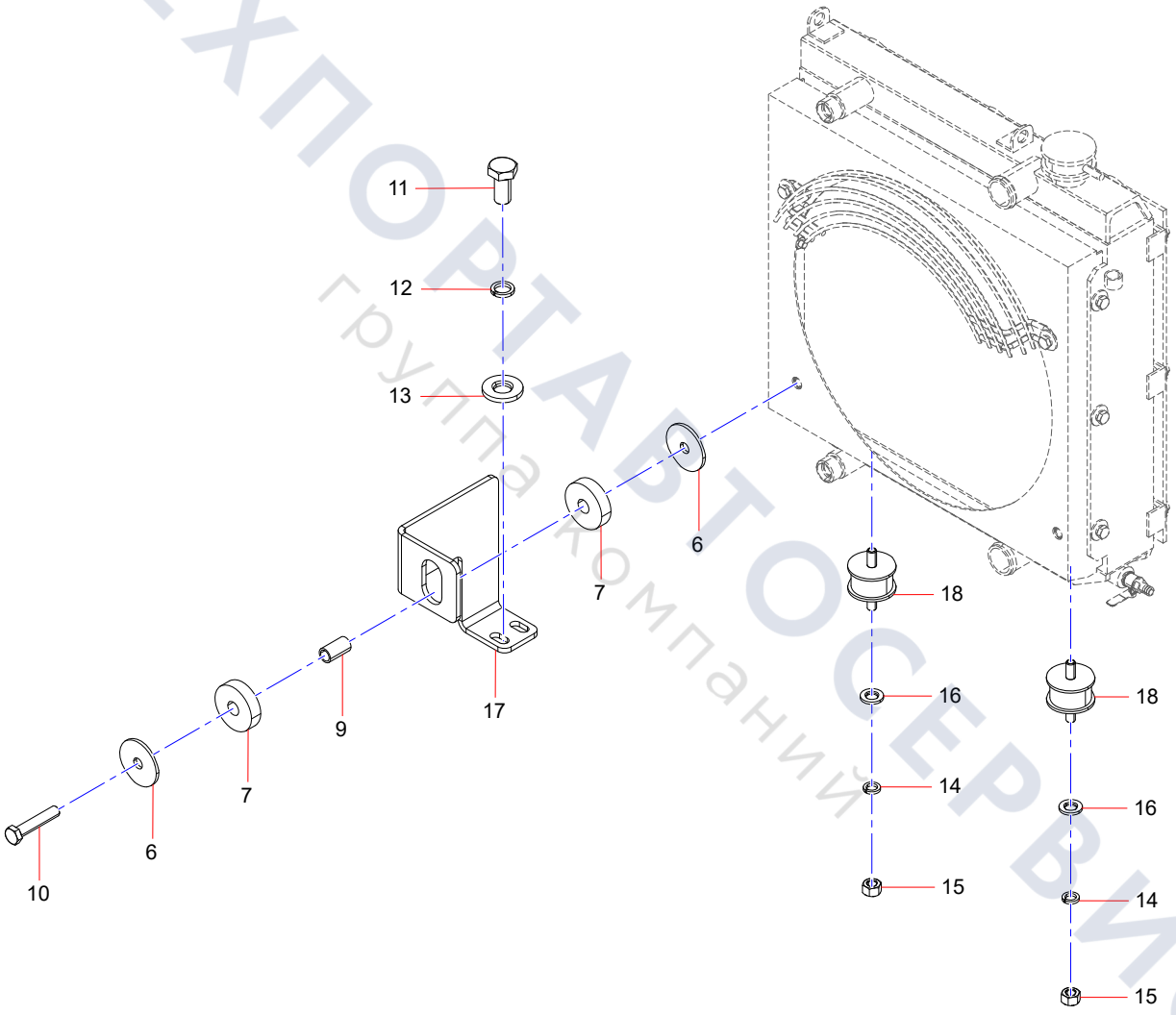

ТЕХПОРТАВТОСЕРВИС
группа компаний

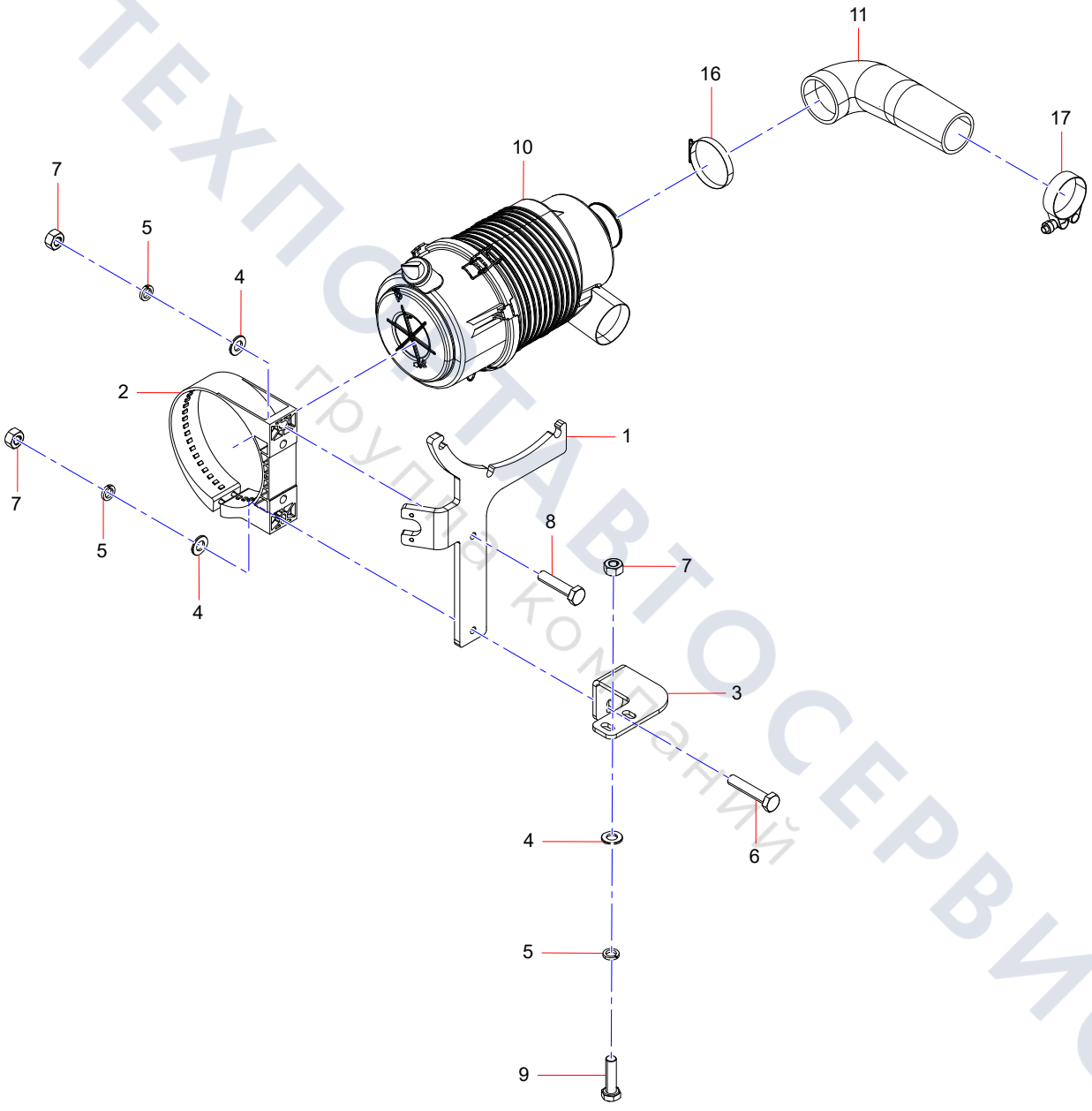

ТЕХПОСТАВТОСЕРВИС
группа компаний

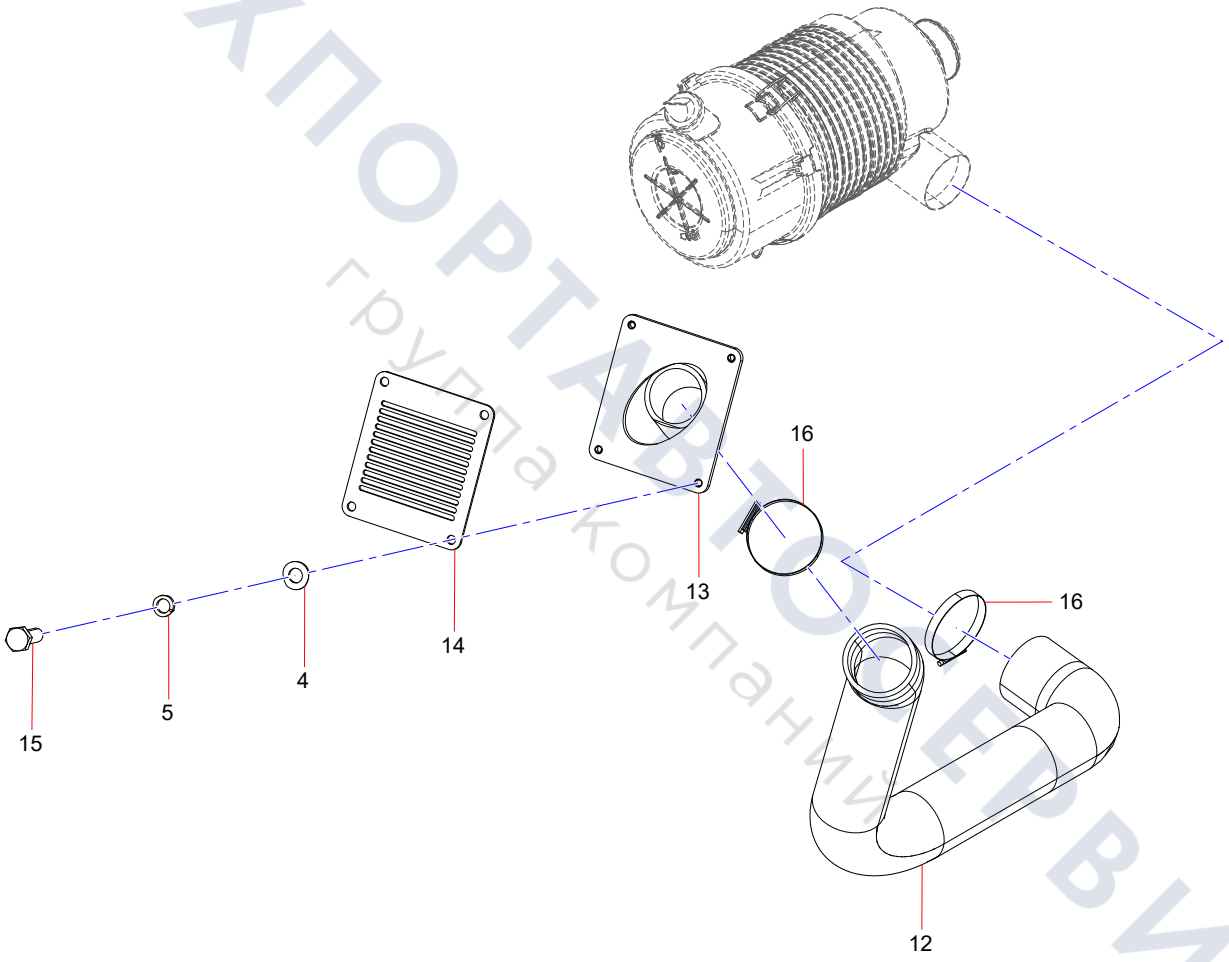

ТЕХПОРТАВТОСЕРВИС
группа компаний

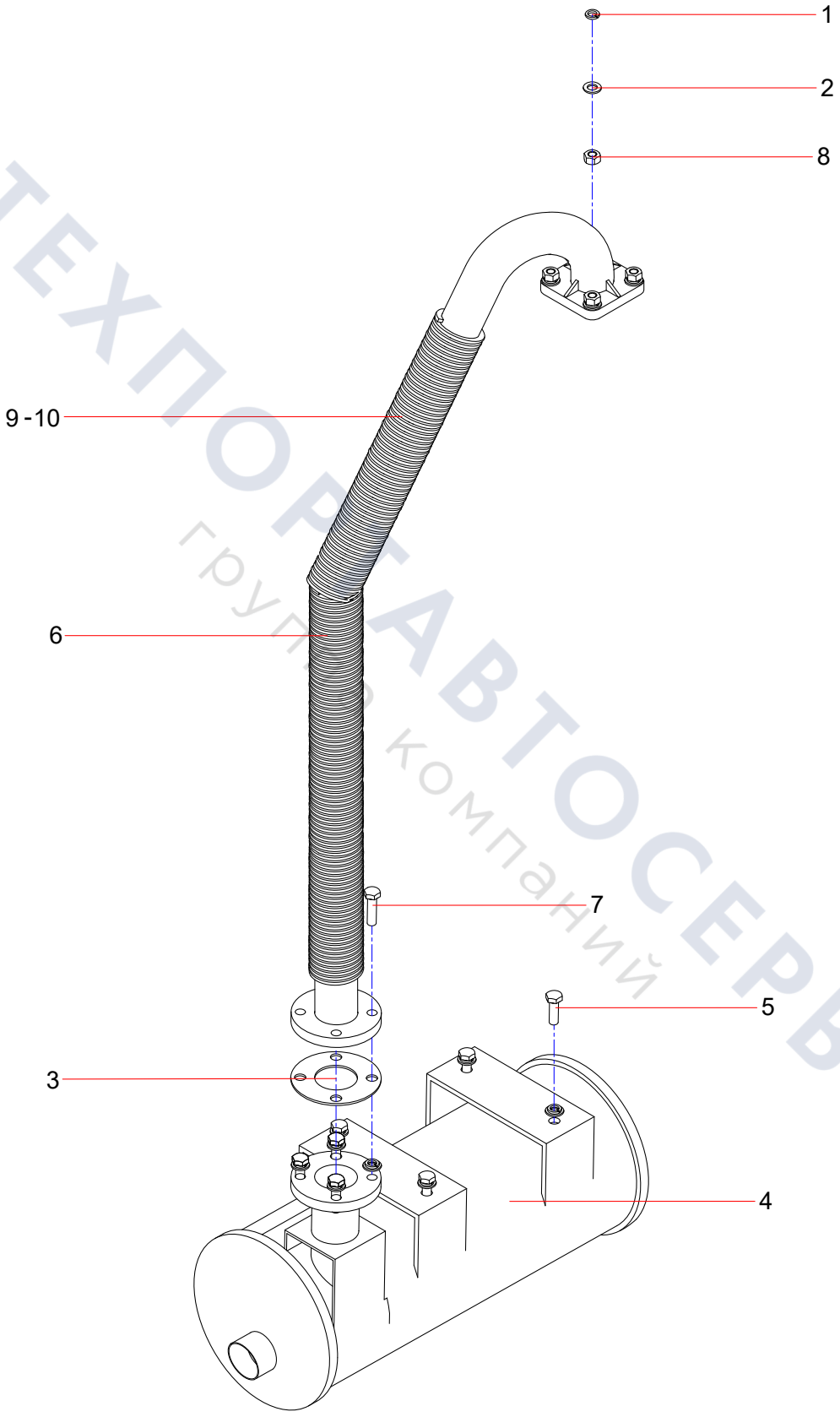

ТЕХПОРТАВТОСЕРВИС
группа компаний

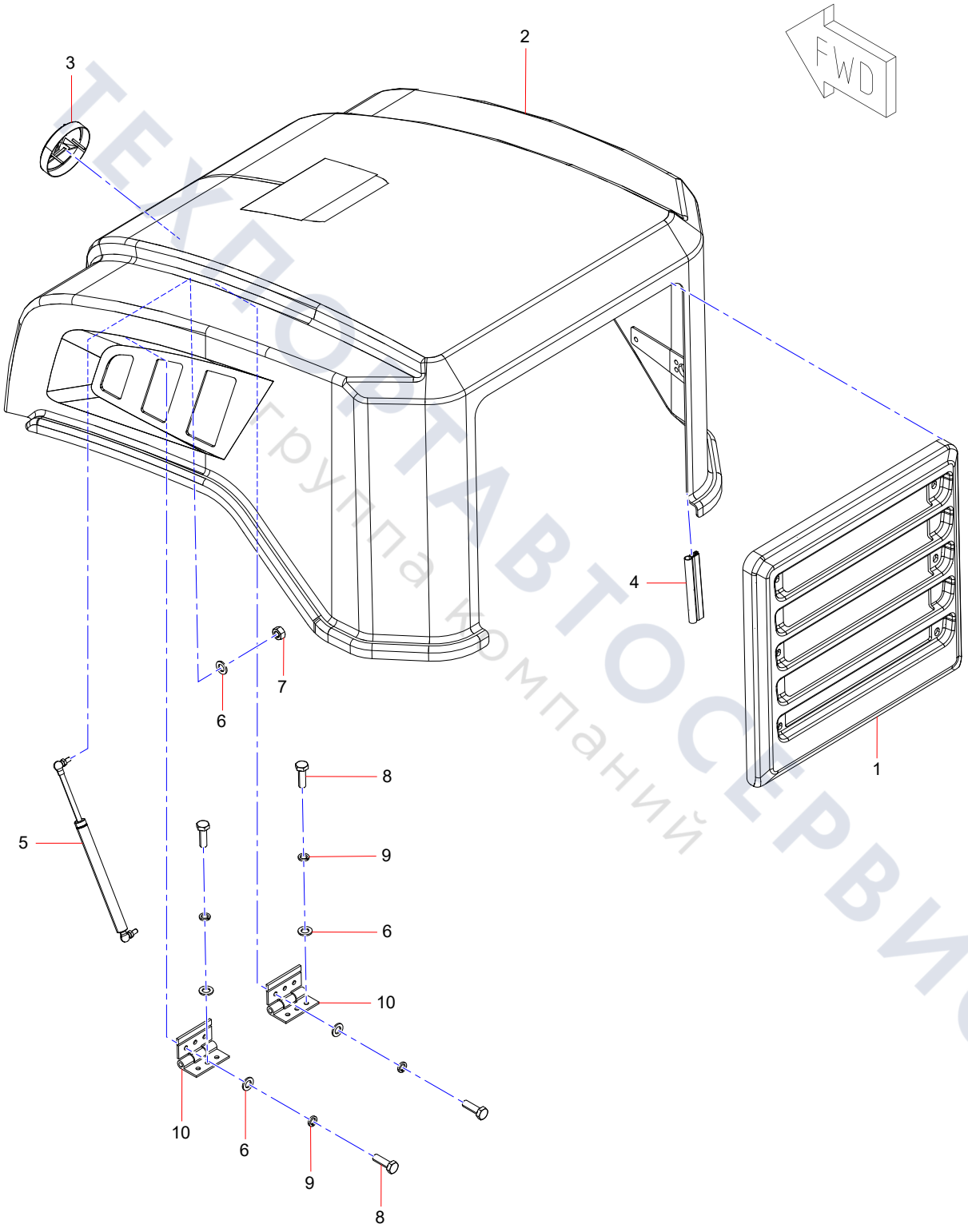

ТЕКПОРТАВТОСЕРВИС
группа компаний

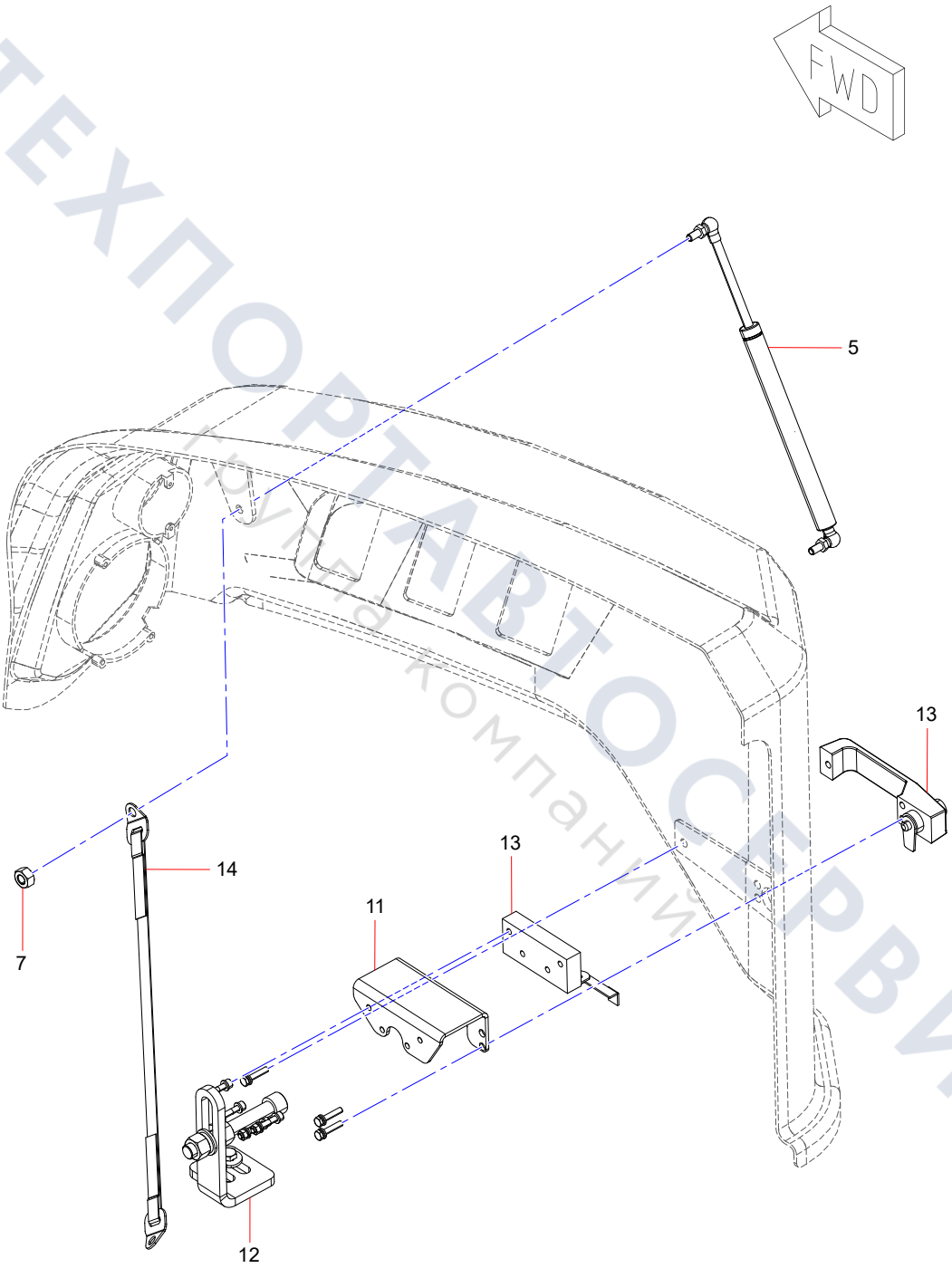

ТЕХПОРТАВТОСЕРВИС
группа компаний

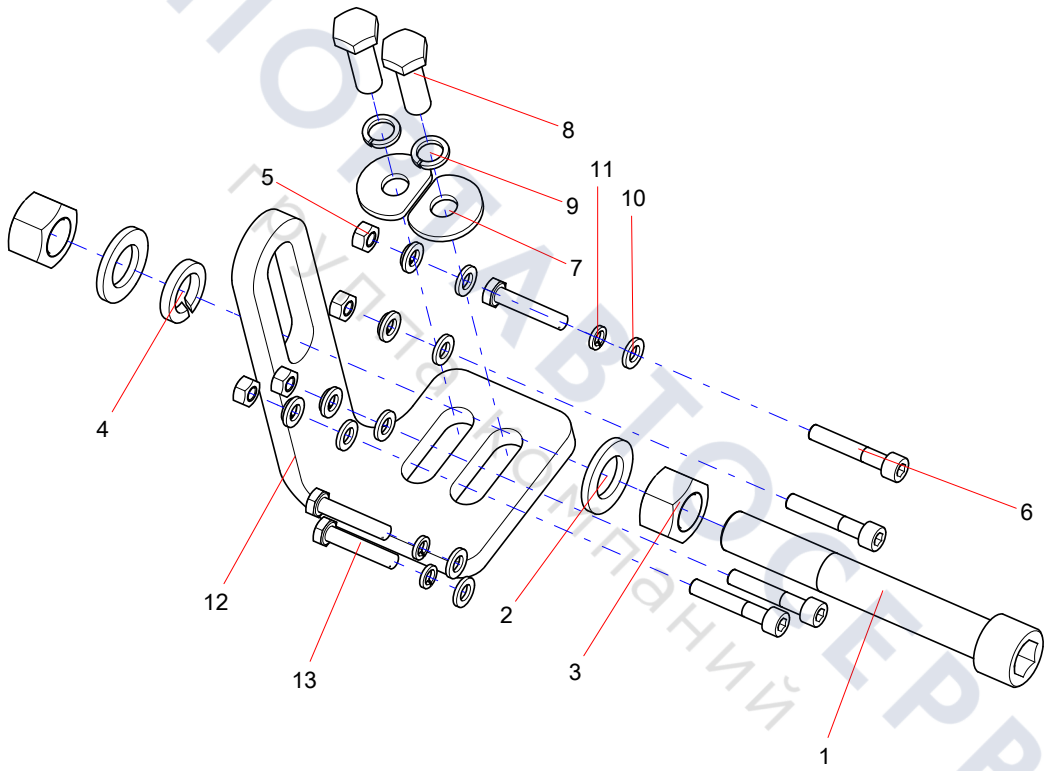

ТЕХПОМОЩЬ АВТОСЕРВИС
Публикация компаний

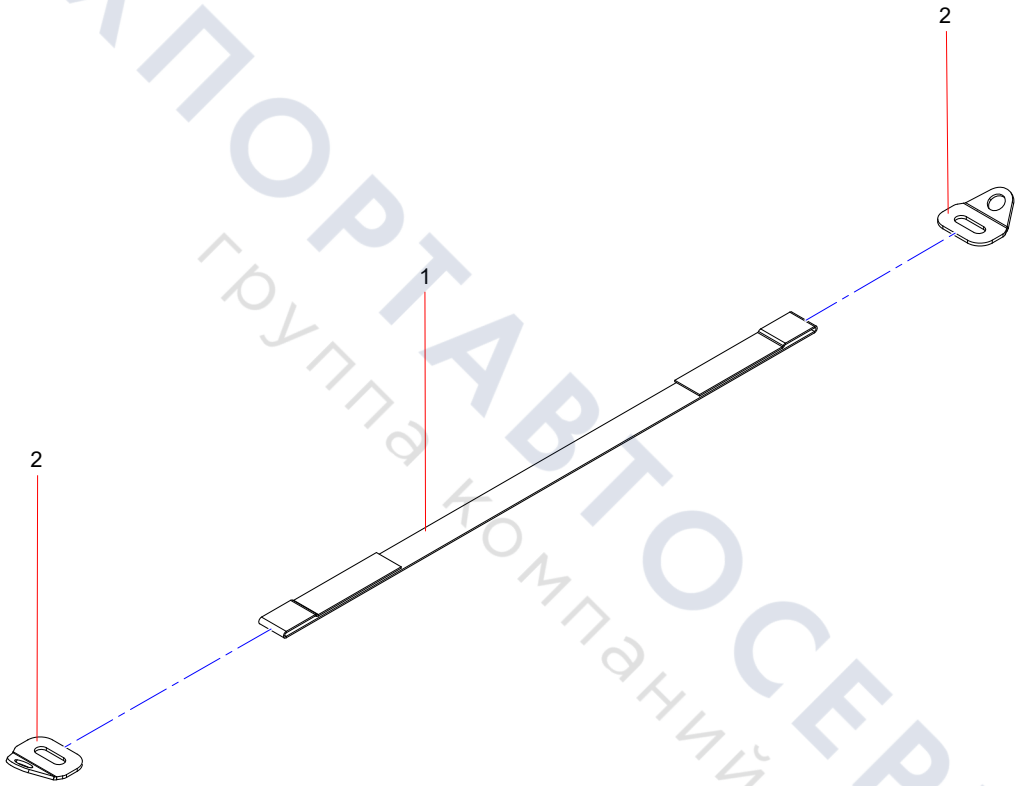

ТЕХПОРТАВТОСЕРВИС
группа компаний

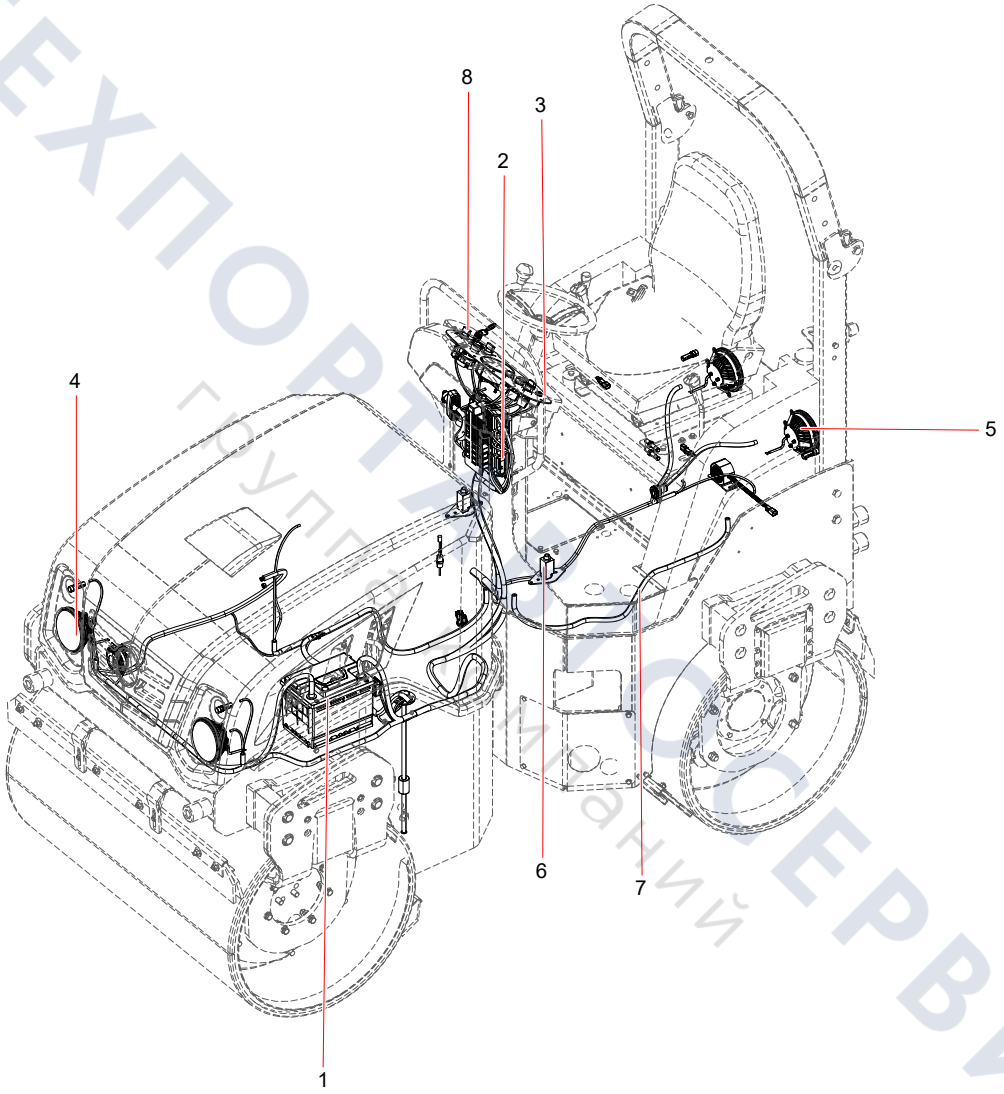

ТЕХПОРТСЕРВИС
Группа компаний

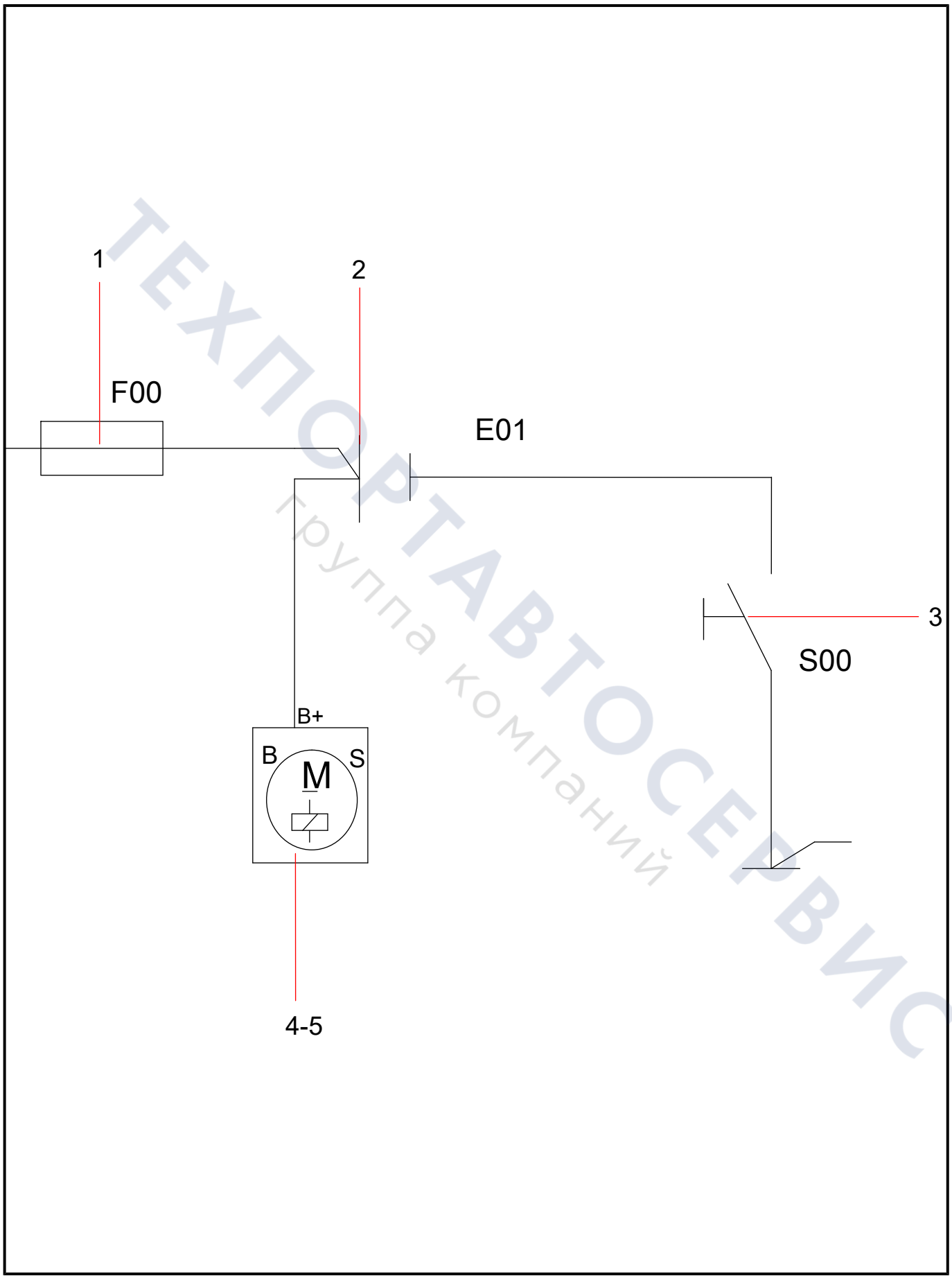

ТЕХПОРТАВТОСЕРВИС
Группа компаний

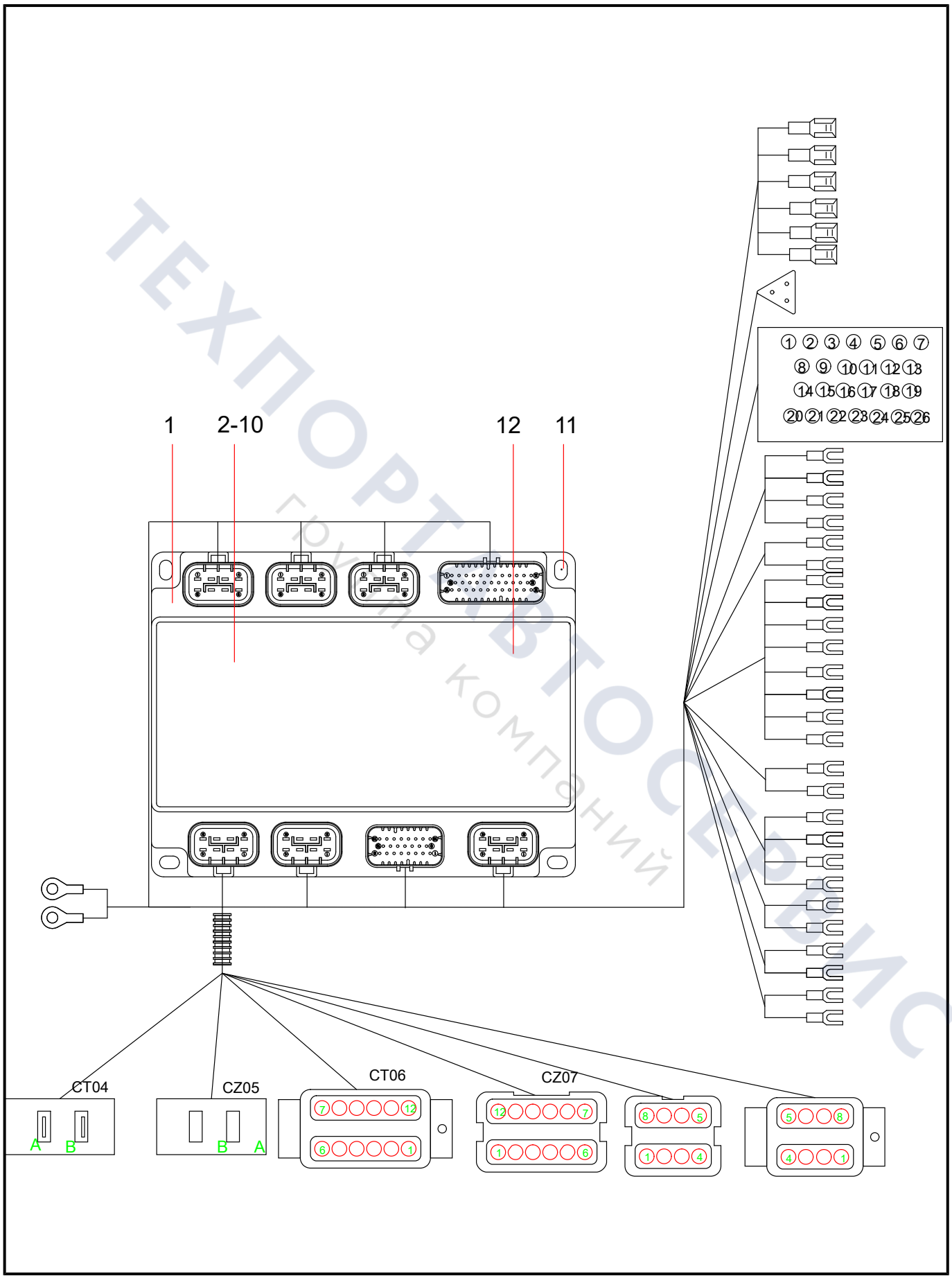

ТЕХПОРТАВТОСЕРВИС
группа компаний

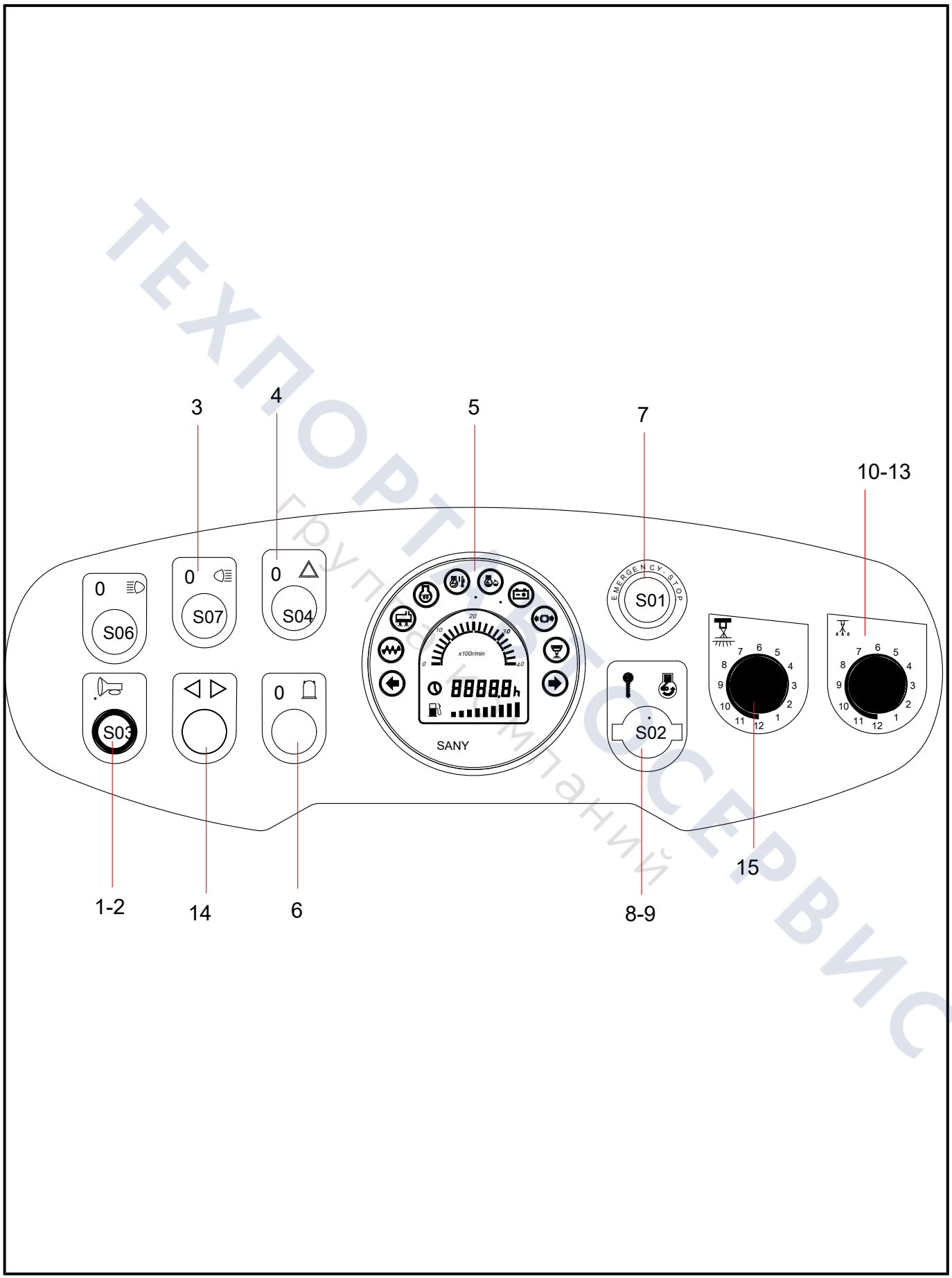

ТЕХПОРТ СЕРВИС
группа компаний

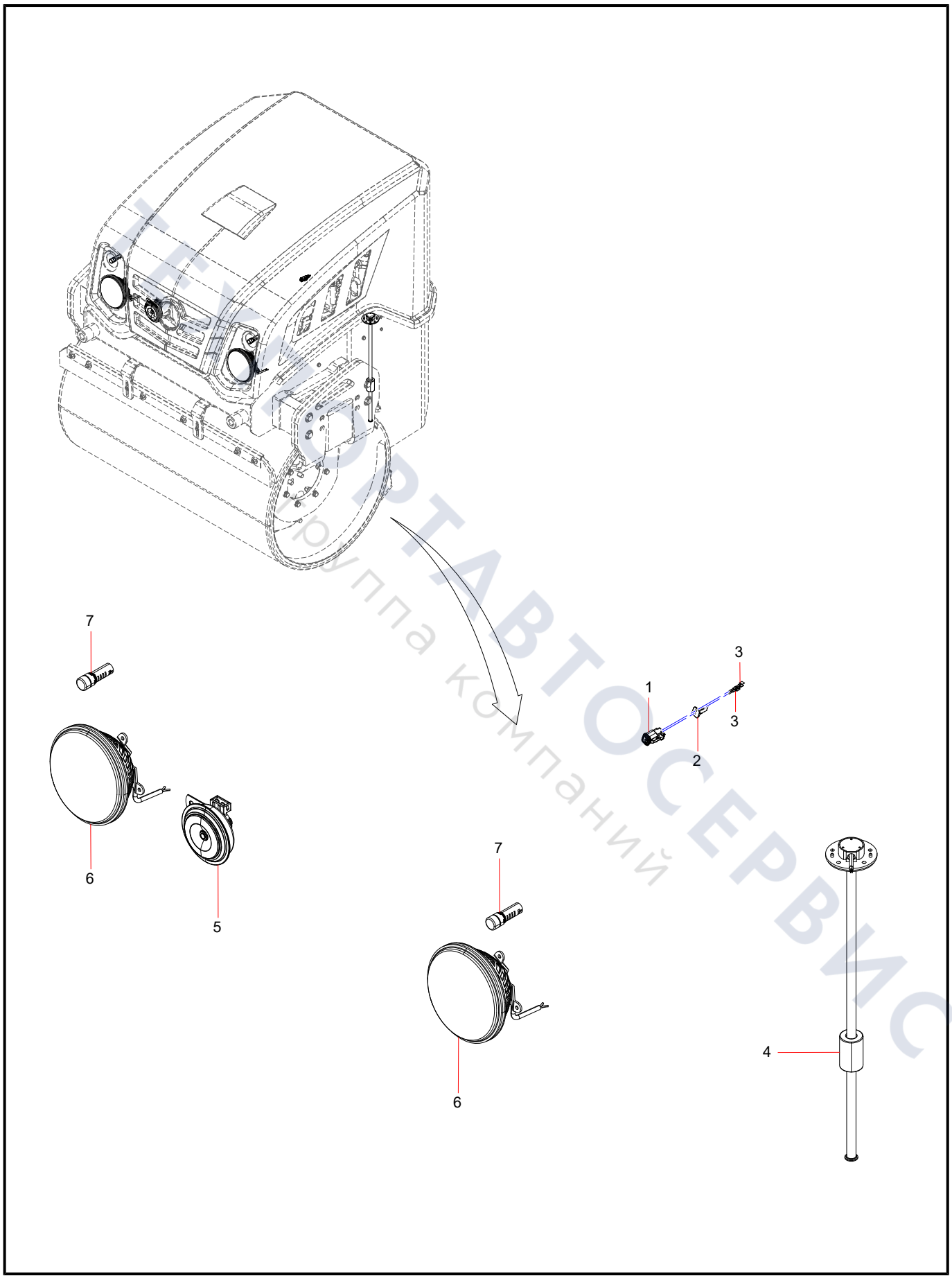

ТЕХНОРТАВТОСЕРВИС
группа компаний

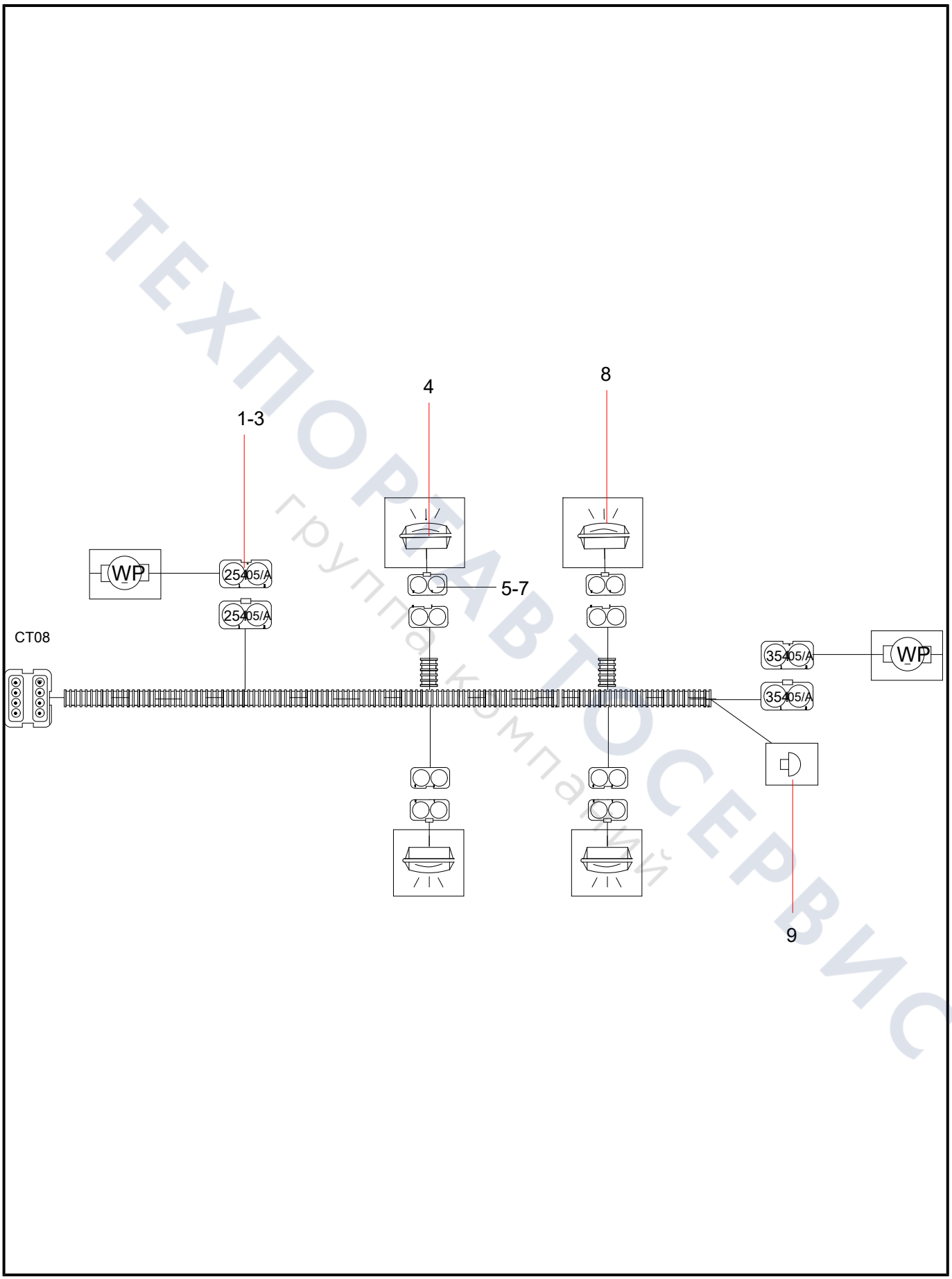

ТЕХПОРТАВТОСЕРВИС
группа компаний

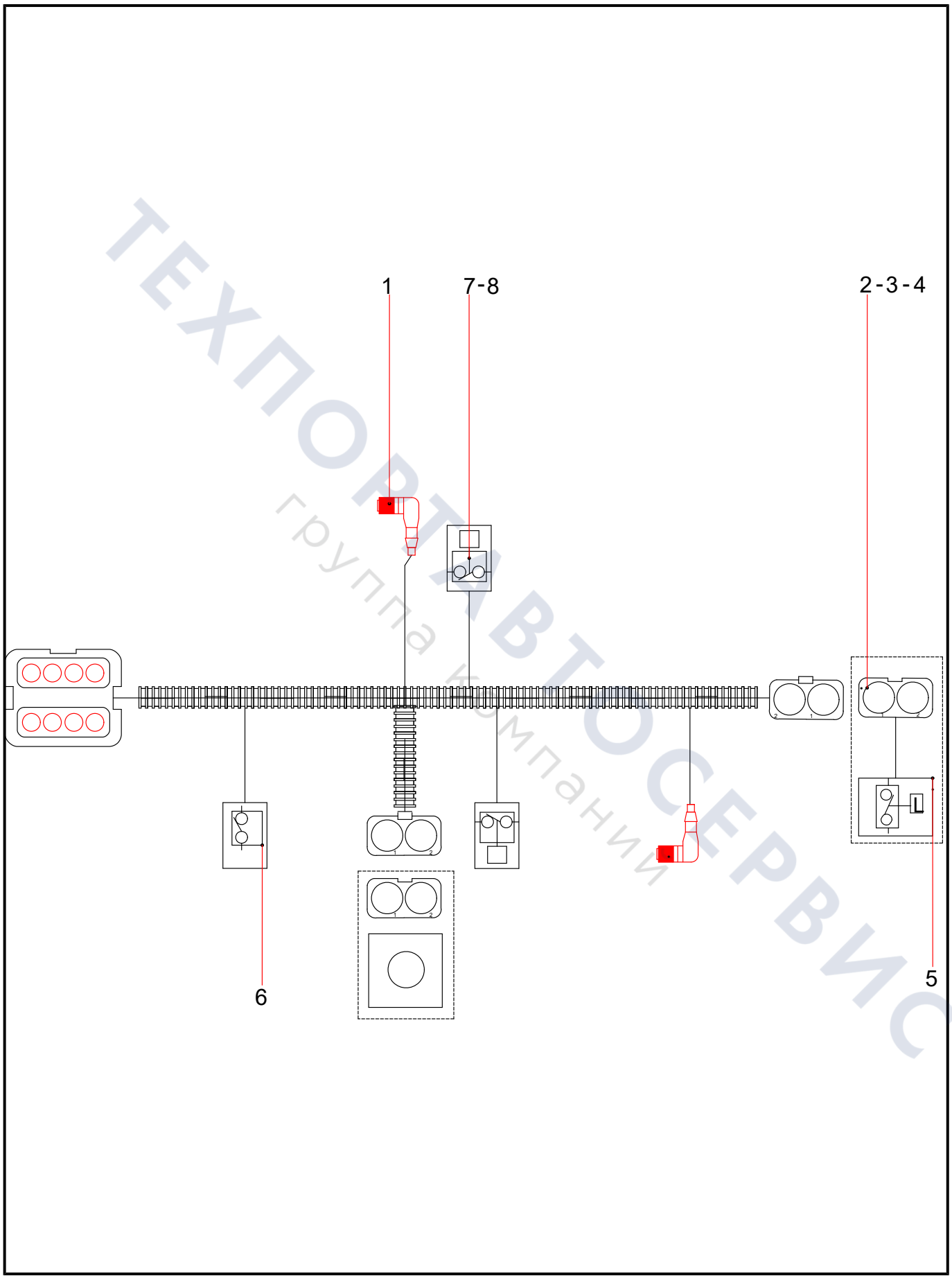

ТЕХПОРТАВТОСЕРВИС
группа компаний

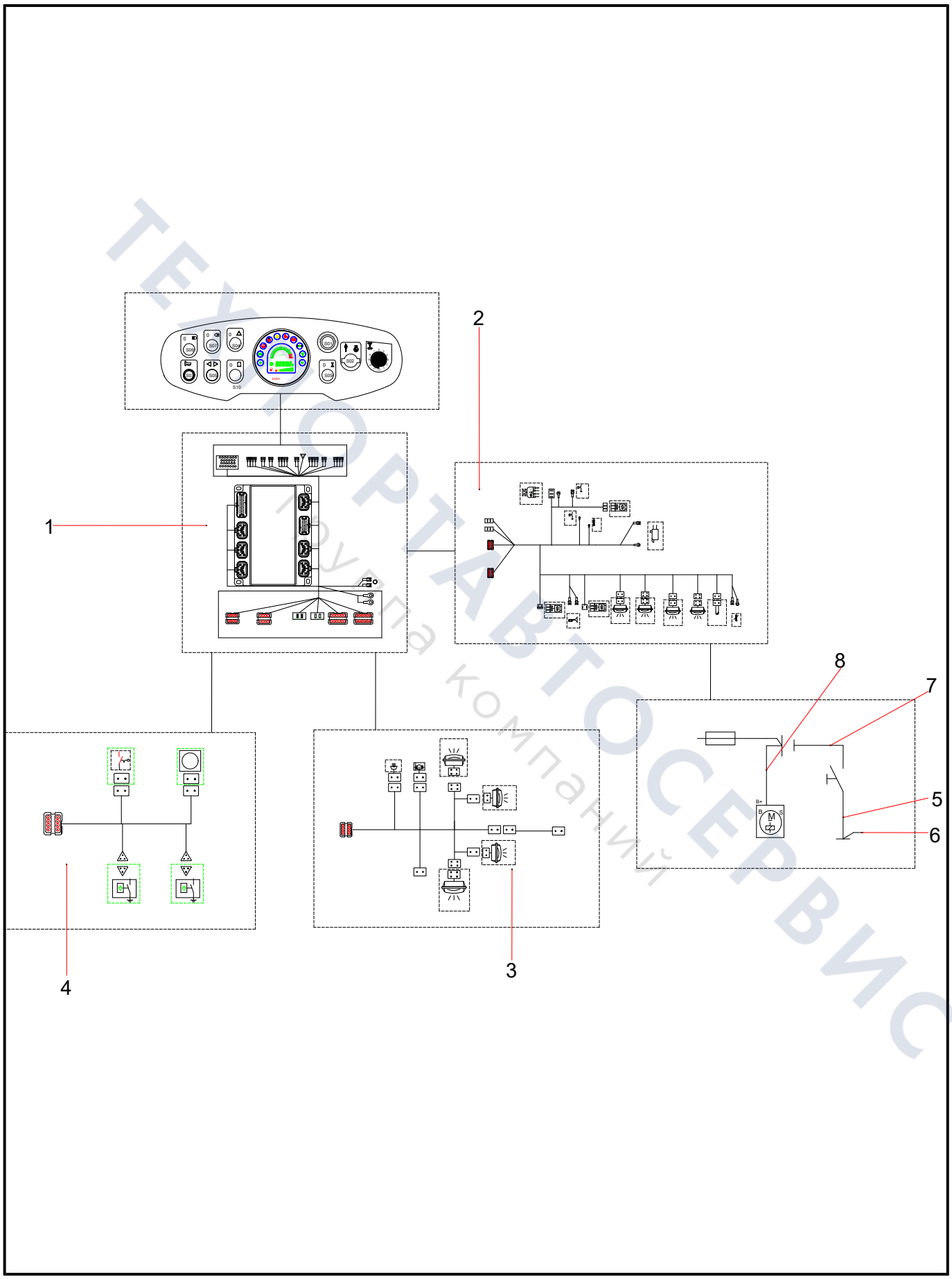

ТЕХПОРТАВТОСЕРВИС
Группа компаний

YLJ004823031 Control Platform Assembly (1/4)

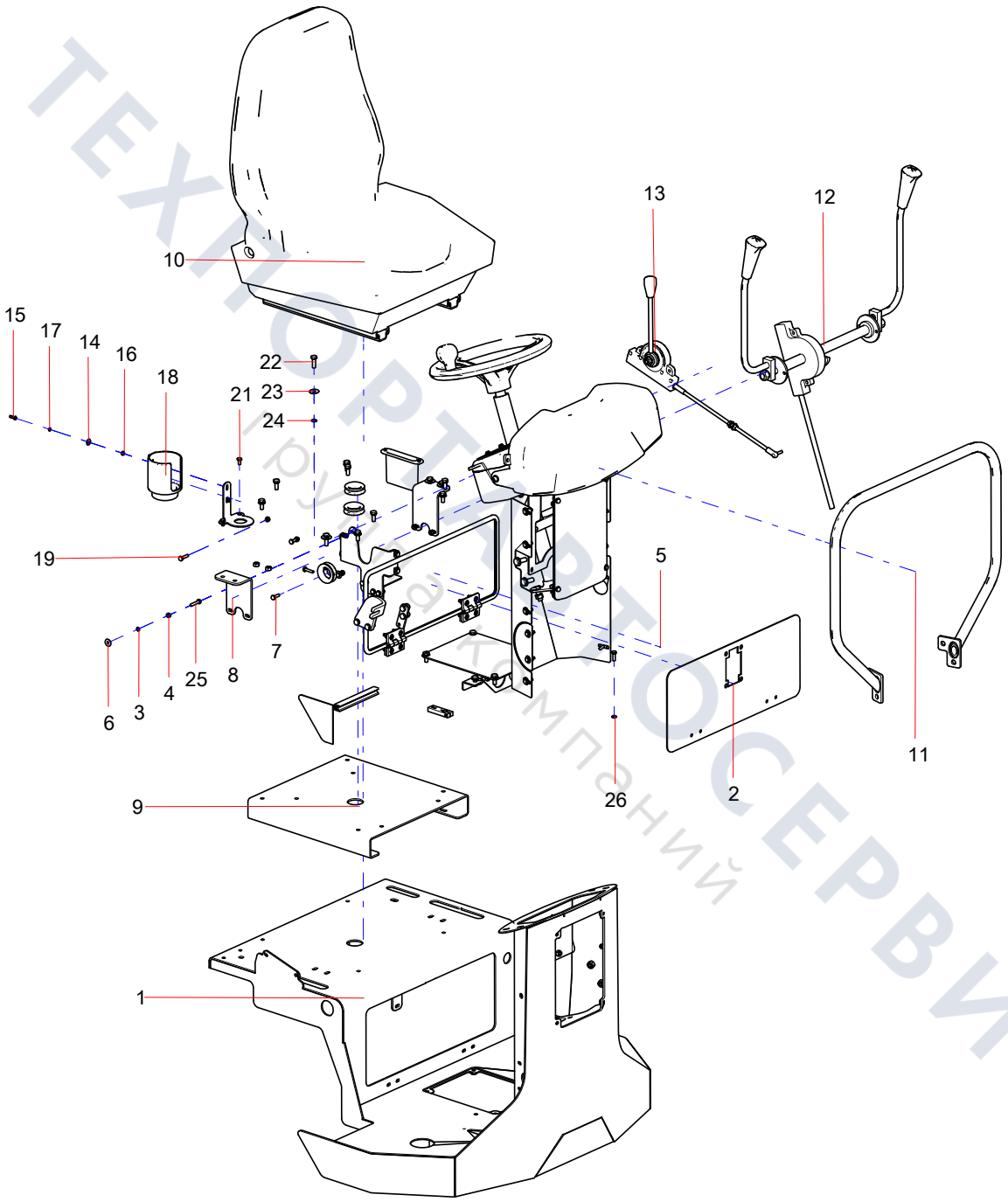

ТЕХПОРТАРТОСЕРВИС
руда компаний

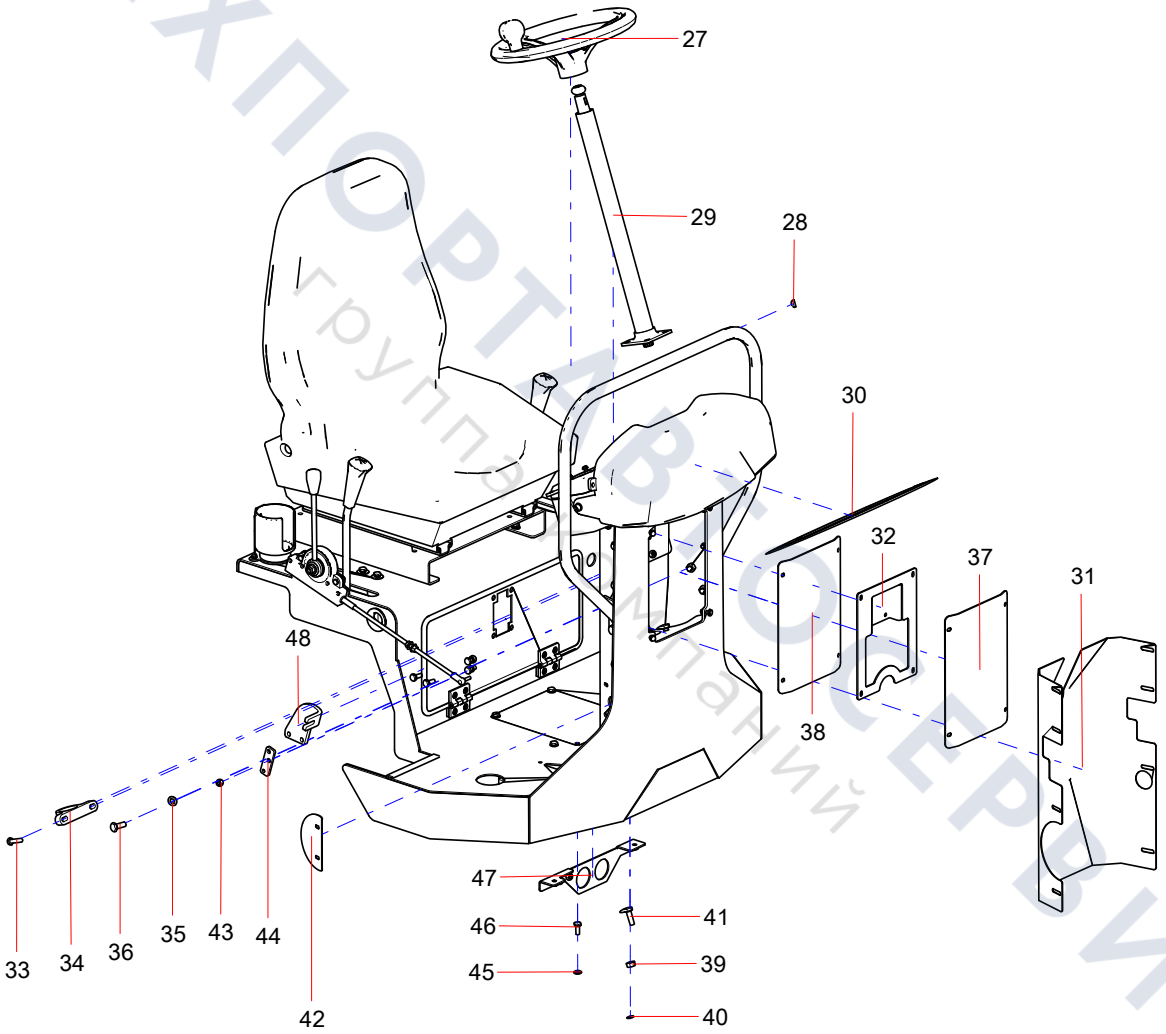

ТЕХПОРТАВТОСЕРВИС
Группа компаний

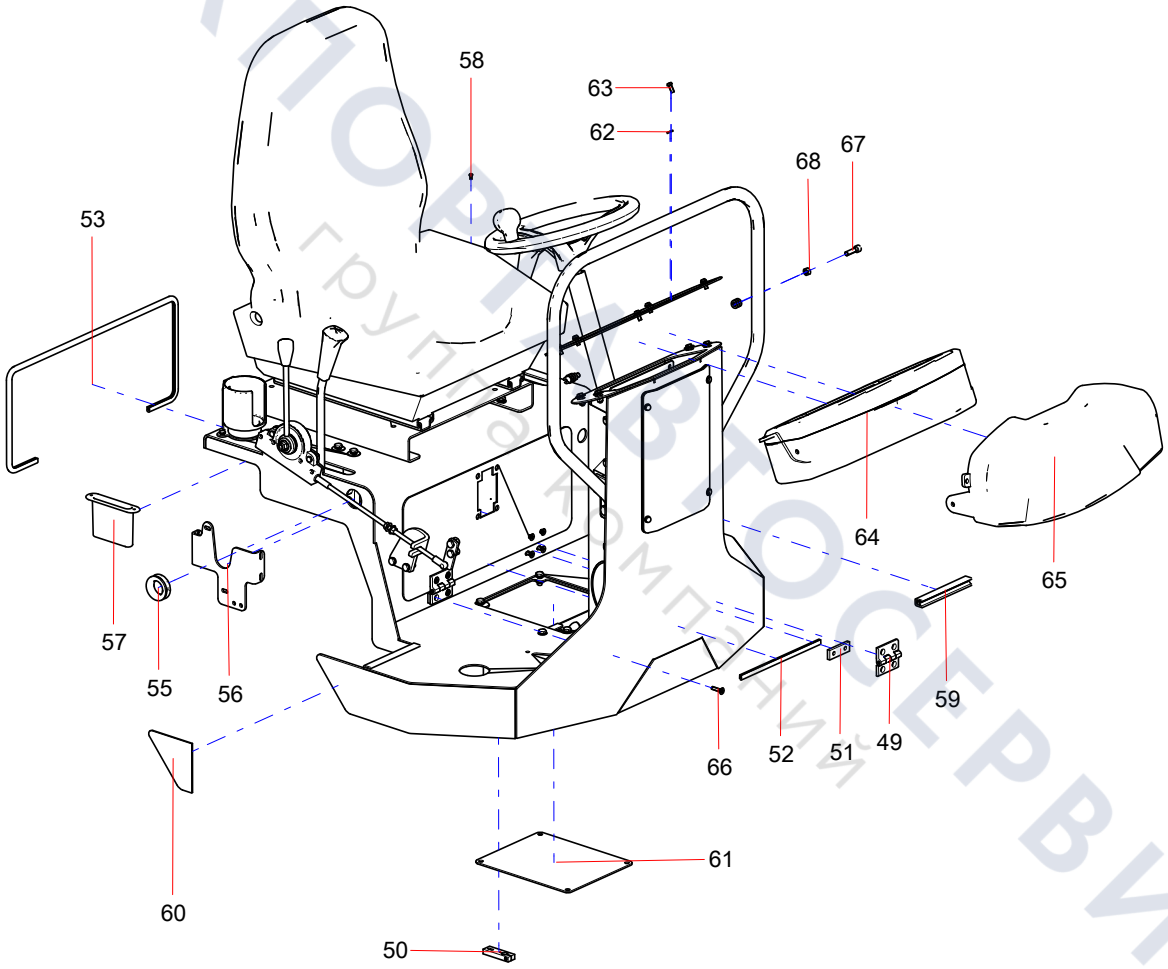

ТЕХПОРТ АВТОСЕРВИС
группа компаний

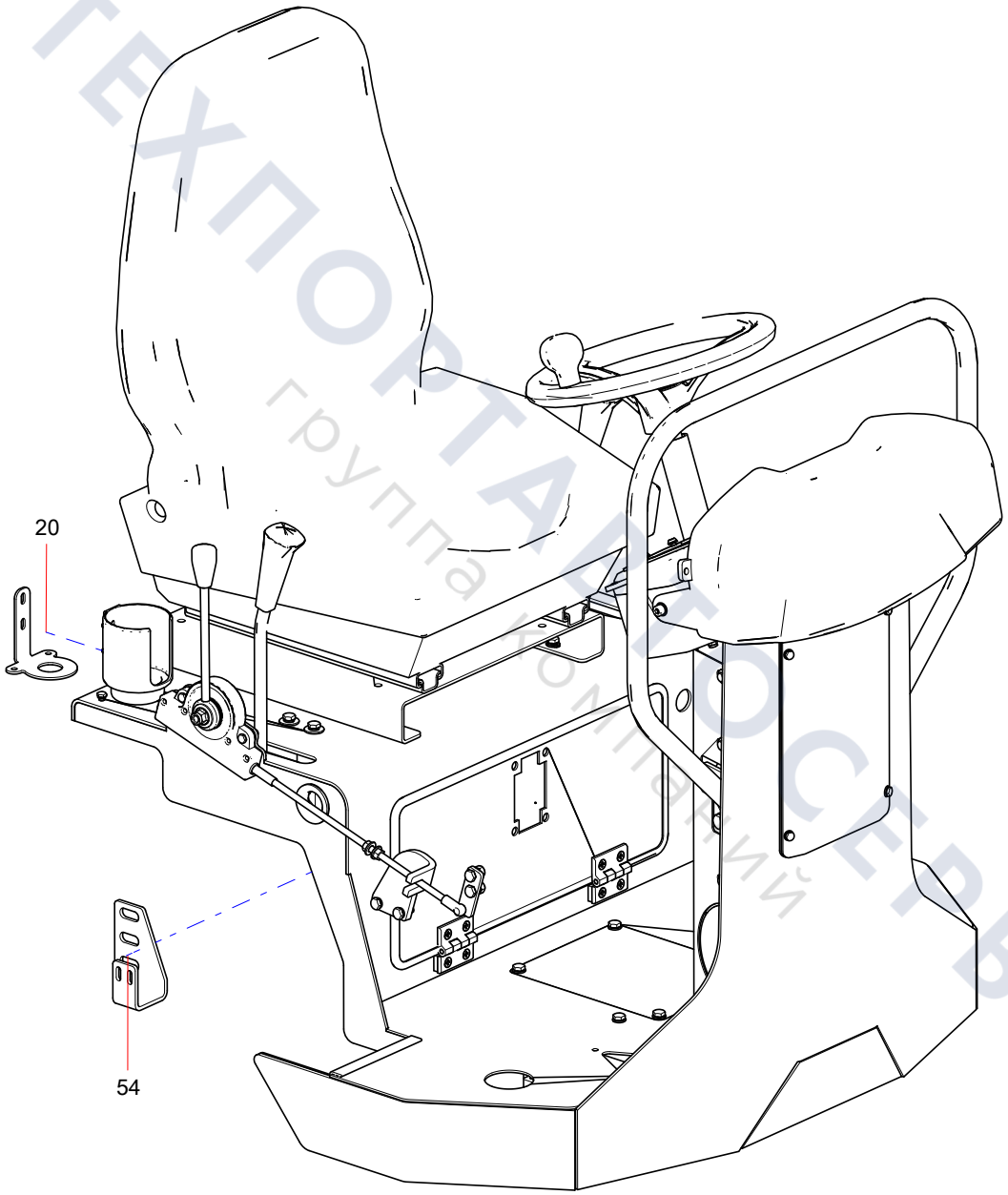

ТЕХПОРТАЛ СЕРВИС
группа компаний

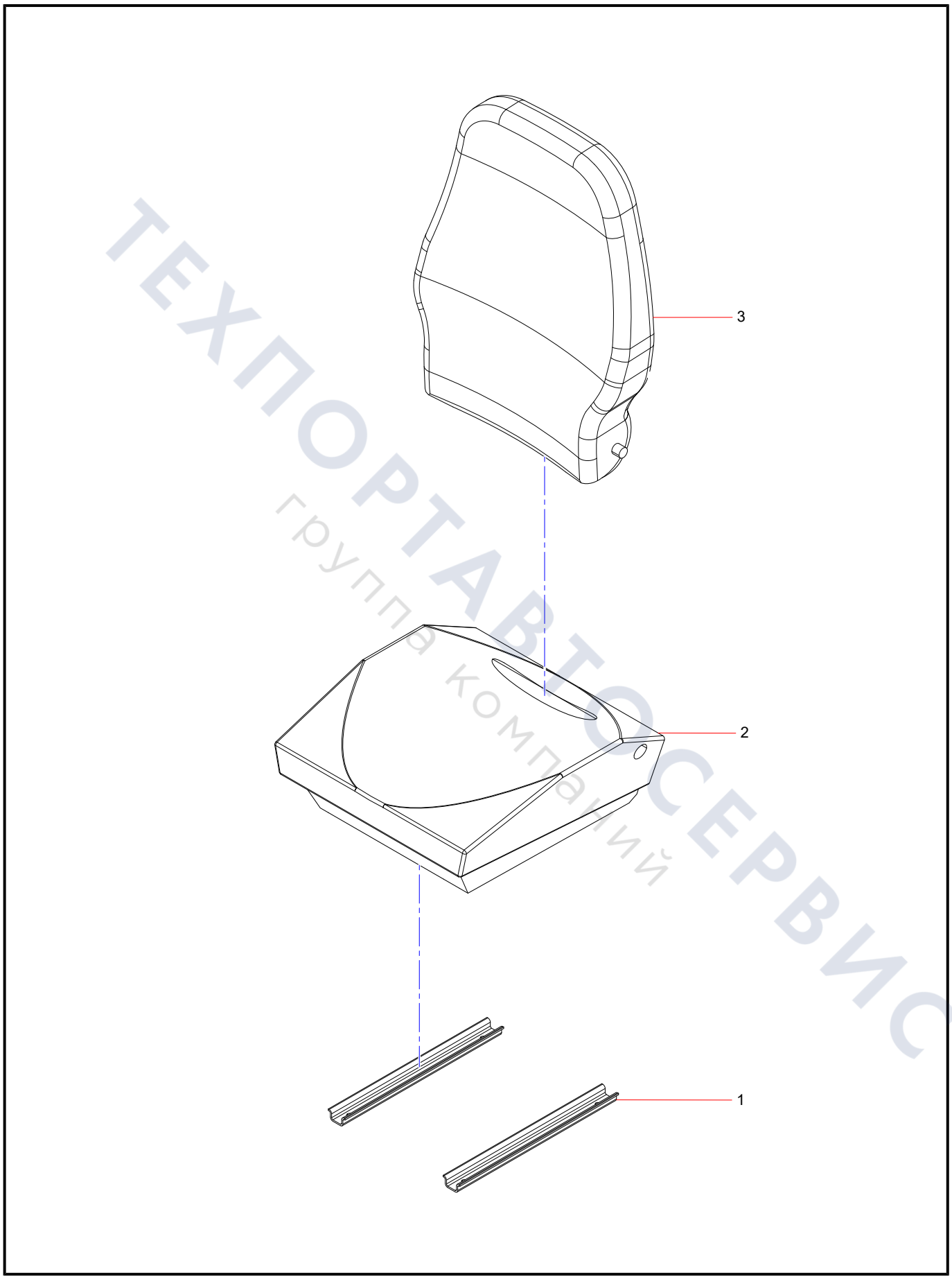

ТЕХПОРТАВТОСЕРВИС
группа компаний

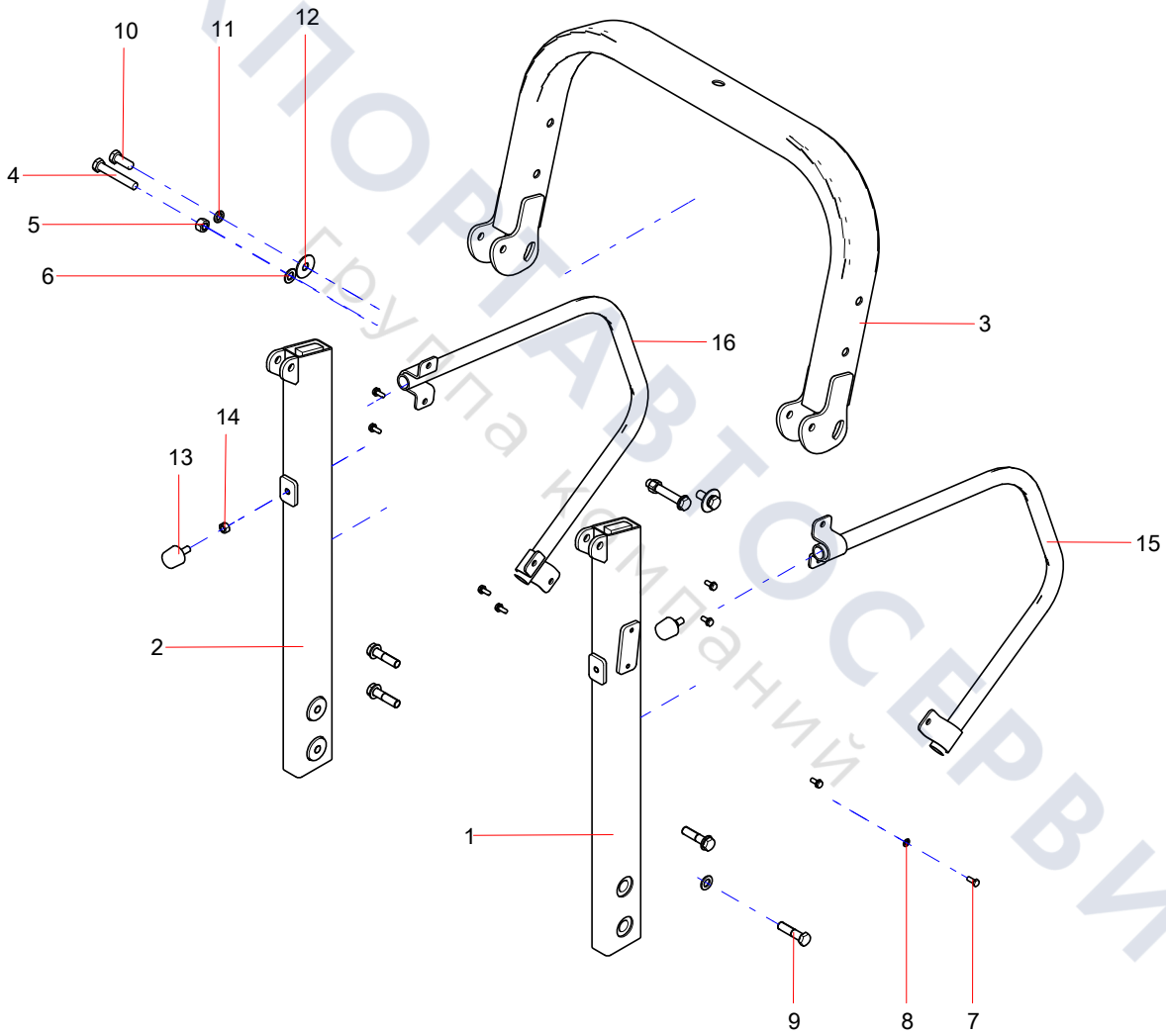

ТЕХПОРТАВТОСЕРВИС
Группа компаний

Group 3

Attached accessories

ТЕХПОРТАВТОСЕРВИС
Группа компаний

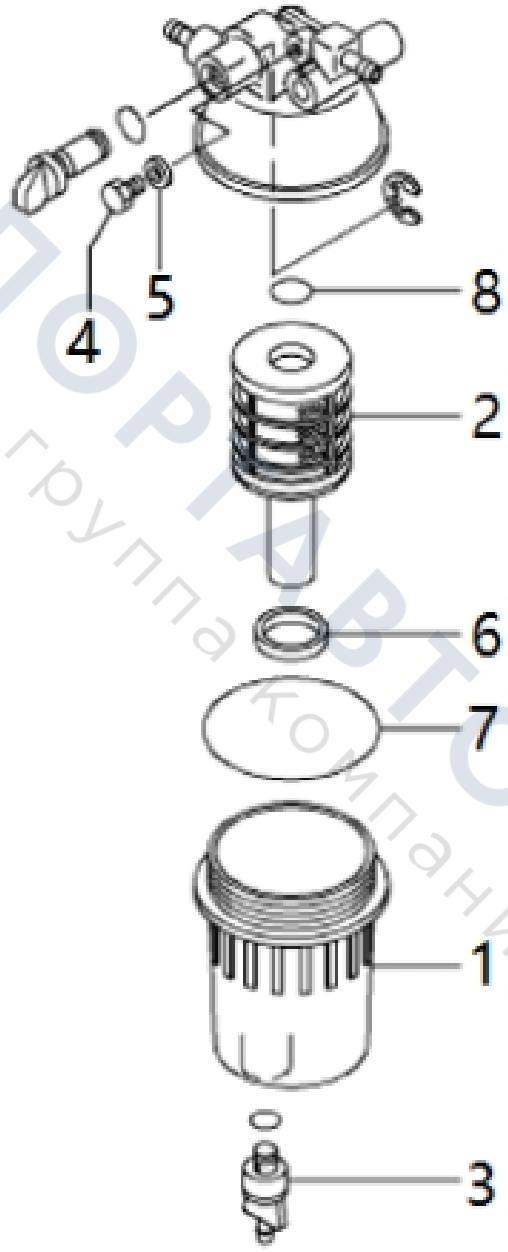

ТЕХПОРТАВТОСЕРВИС
группа компаний

Group 4

Extra Opotions

ТЕХПОСТАВТОСЕРВИС
группа компаний

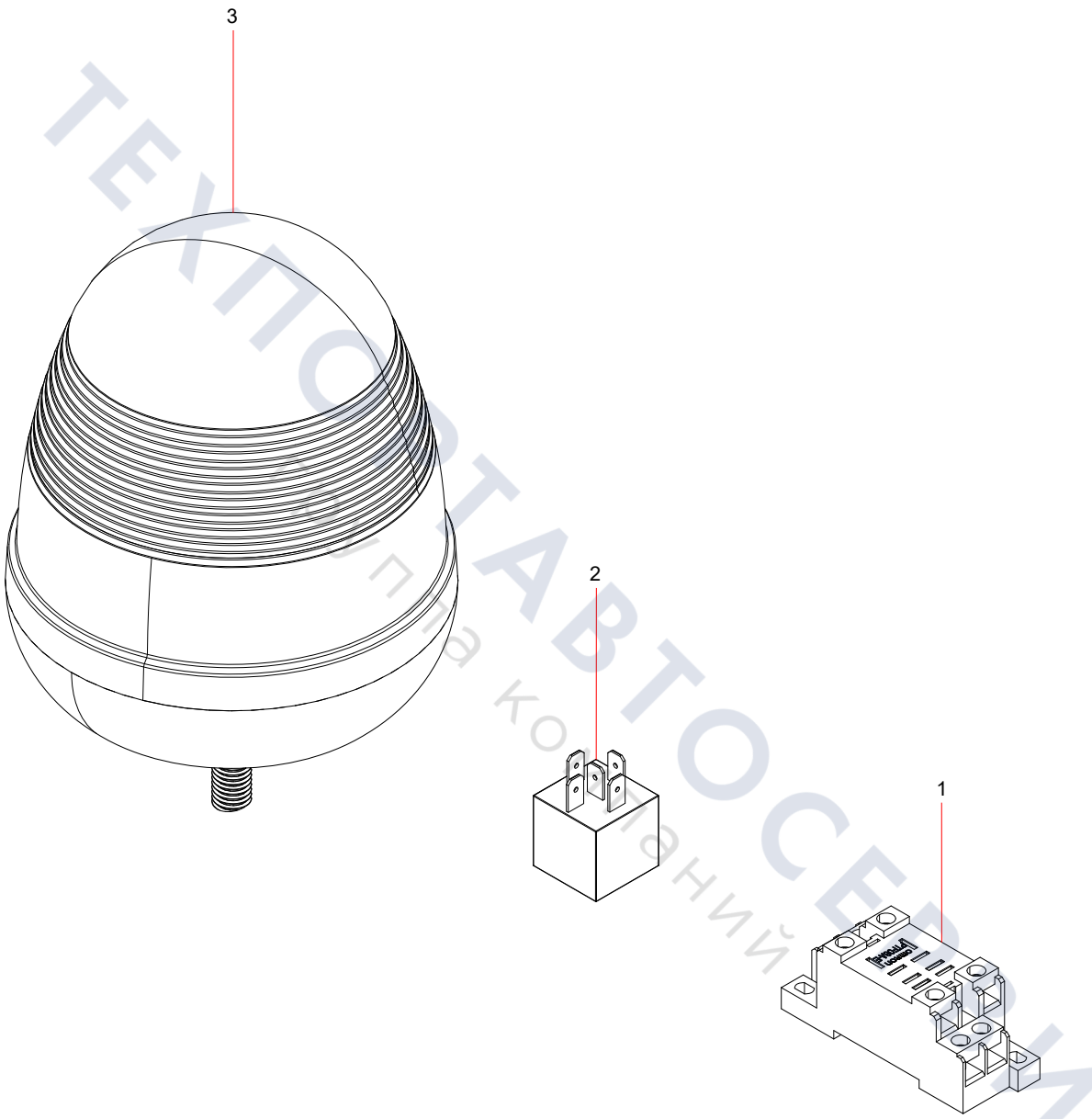

ТЕХПОСТАВТОСЕРВИС
Группа компаний

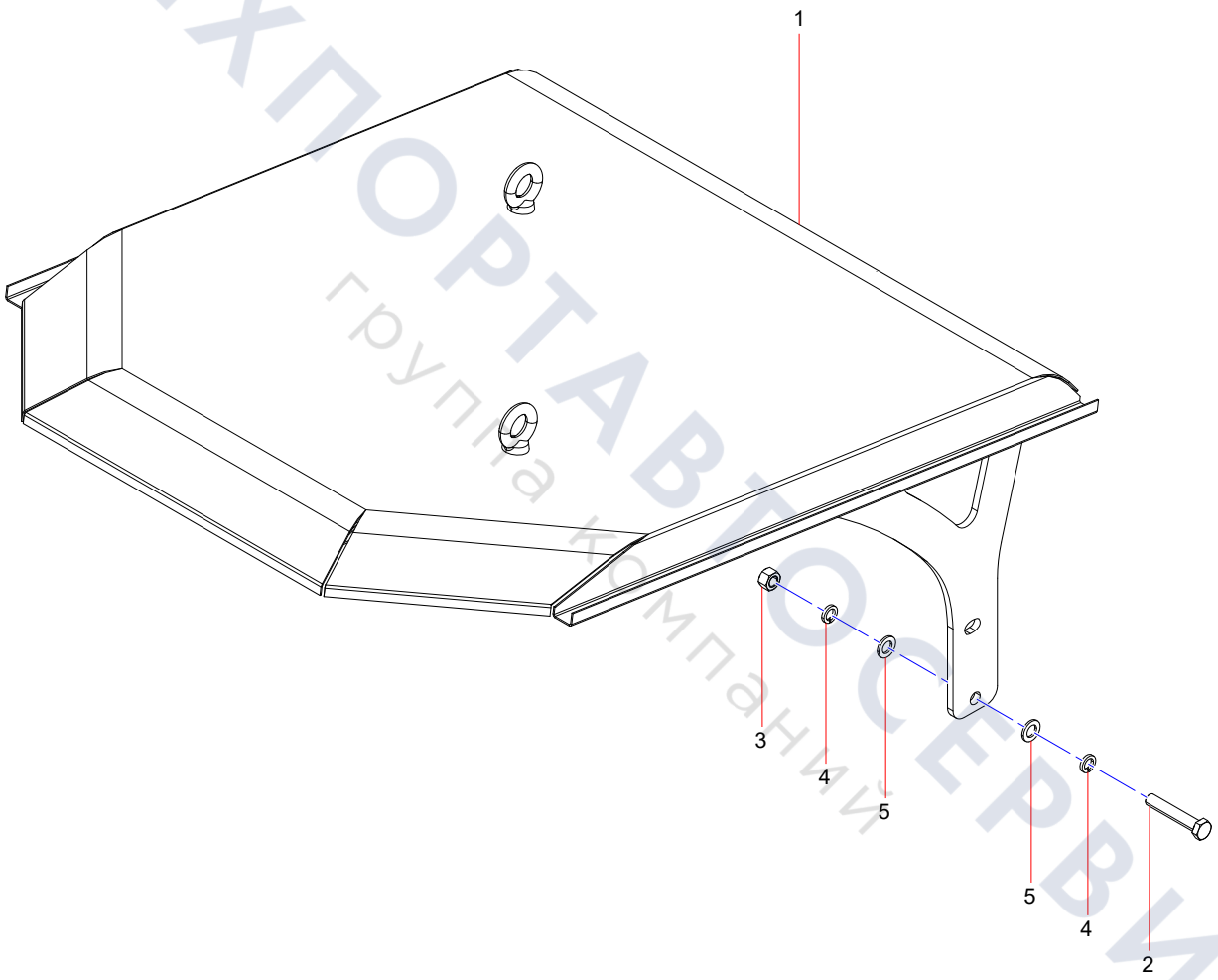

ТЕХПОРТАВТОСЕРВИС
группа компаний