Tandem Roller

STR50C-8

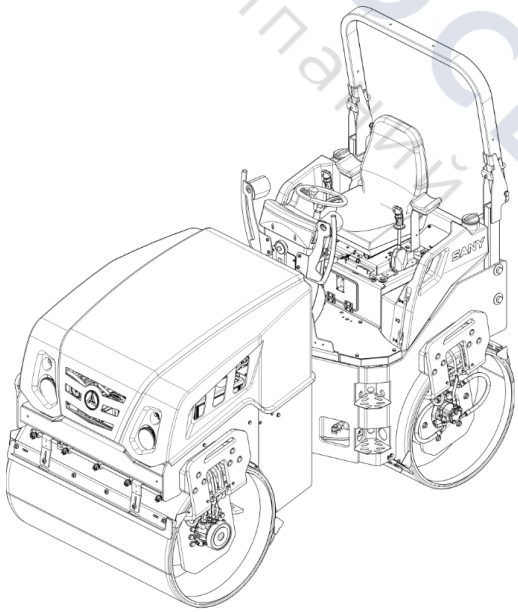

Parts Book

ТЕХНОРТАВТОСЕРВИС
группа компаний

A810201021318 Switch Valve Assembly

Page header with parts code, and parts description

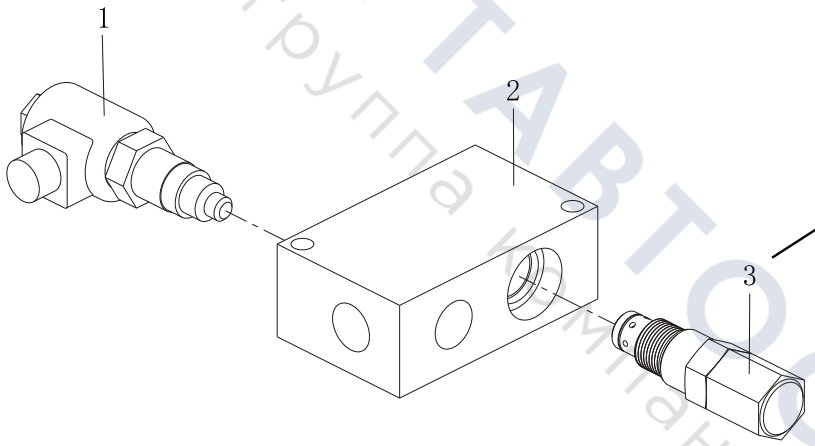

Line-art illustration with callout numbers

Page footer with page number, chapter title, machine model and product name

ТЕХПОРТАВТОСЕРВИС
группа компаний

Table of Contents

Group 1 STR50C-8 Sany TDouble Drum Vibratory Roller Assembly 1-1
YLJ10000021701 STR50C-8 Sany TDouble Drum Vibratory Roller Assembly 1-2

Group 2 Str50C-8 Sany Tandem Drum Roller Body (Optional) 2-1
YLJ100000216 Str50C-8 Sany Tandem Drum Roller Body (Optional) 2-2
YLJ006100518 Water Spraying Coolingsystem 2-4
YLJ008357775 Large Water Tank 2-12
YLJ007095415 Water Sprinkling Tube Component 2-14
YLJ006529649 Large Water Tank Fixing Rod 2-16
151599000005A Water Filter Assembly 2-18
YLJ006119337 Front Carriage Assembly 2-20
YLJ006118598 Upper Scraper Assembly 2-24
YLJ006069168 Hydraulic Fuel Tank Assembly 2-26
A222100000044 Air Filter 2-30
YLJ006118038 Battery Installation Rack 2-32
YLJ006118601 Lower Scraper 2-34
YLJ006081898 Diesel Tank Assembly 2-36
YLJ006054800 power system assem 2-40
YLJ005980499 engine installation 2-42
YLJ006007914 Cooling System 2-44
YLJ006001437 Air intake& exhaust system 2-48
60218893 Air Filter 2-50
YLJ006050981 oil-in circuit assembly 2-52
160603010032B Oil-water Separator 2-56
YLJ006122072 Hydraulic System 2-58
YLJ006077218 Steering Gear Assembly 2-62
YLJ006077839 Vibratory Motor Assembly 2-64
YLJ006077573 Traveling Motor Assembly 2-66
YLJ006079969 Release Brake Valve Assembly 2-68
152301000065B Brake Release Valve Group 2-70
YLJ006076447 Vibratory Valve Assembly 2-72
152301000213B Vibration Control Valve Group 2-74
YLJ006077359 Oil Replenishing Filter Assembly 2-78
151501000026B High-pressure Filter 2-80
YLJ006080059 Oil Fill Filter Component 2-82
60260271 High Pressure Filter 2-84
YLJ006080080 Diverter Valve Block Assembly 2-86
YLJ006080285 Three Pumps Assembly 2-88
150102010023A Closed Plunger Pump 2-90

ПЕРВЫЙ АВТОСЕРВИС
комплект компаний

YLJ006114920 Vibrating Pipeline System 2-92
YLJ006114905 Travel Pipeline System 2-98
YLJ006114940 Steering System Oil Way 2-102
YLJ005950129 Center Articulation Frame Assembly 2-104
150901041134A Steering Oil Cylinder 2-108
YLJ005948234 Hinge Seat 2-110
YLJ006117615 Operator Platform Assembly 2-112
YLJ006701910 Sliding Track Assembly 2-120
YLJ006117604 Cover Plate Assembly 2-122
YLJ006117602 Cover Plate Assembly 2 2-124
130903000041A Driver Seat 2-126
YLJ006117603 Instrument Box Assembly 2-128
YLJ007676233 Instrument Box Assembly 2-130
YLJ007418438 Left Arm Pad Assembly 2-132
YLJ007418467 Right Arm Pad Assembly 2-134
YLJ006117609 Skid Clip Bar Assembly 2-136
YLJ006117612 Skid Roller Assembly 2-138
YLJ006118040 Rear Carriage 2-140
YLJ006104466 Upper Scraper Assembly 2-142
YLJ006105715 Lower Scraper 2-144
YLJ006140851 Behind Wheel Steel 2-146
YLJ006142087 Front Wheel Steel 2-154
YLJ006049340 Anti-tilt Frame 2-162
YLJ006143443 Cover Assembly 2-164
YLJ006143353 Shock Absorber Assembly 2-170
YLJ006118613 Road Roller Electrical System 2-172
YLJ006141319 Electrical Harness Assembly 2-174
YLJ006129490 Front Body Electric System 2-176
YLJ006129396 Rear Frame Electrical Assembly 2-178
YLJ006131317 Power Supply Assembly 2-180
YLJ006133593 Instrument Plate Assembly 2-182
140704000248A Display Control Screen 2-184
YLJ006131262 Electric Control Board Assembly 2-186

Group 3 Extra Options 3-1
YLJ008166298 Extra Options 3-2

Group 4 Attached Accessories 4-1
YLJ006763073 Attached Accessories 4-2
13431911 Attached Tool II 1

РЕМОНТАВТОСЕРВИС
Реклама компаний

Group 1

STR50C-8 Sany TDouble Drum Vibratory Roller Assembly

ТЕХПОРТАВТОСЕРВИС
Группа компаний

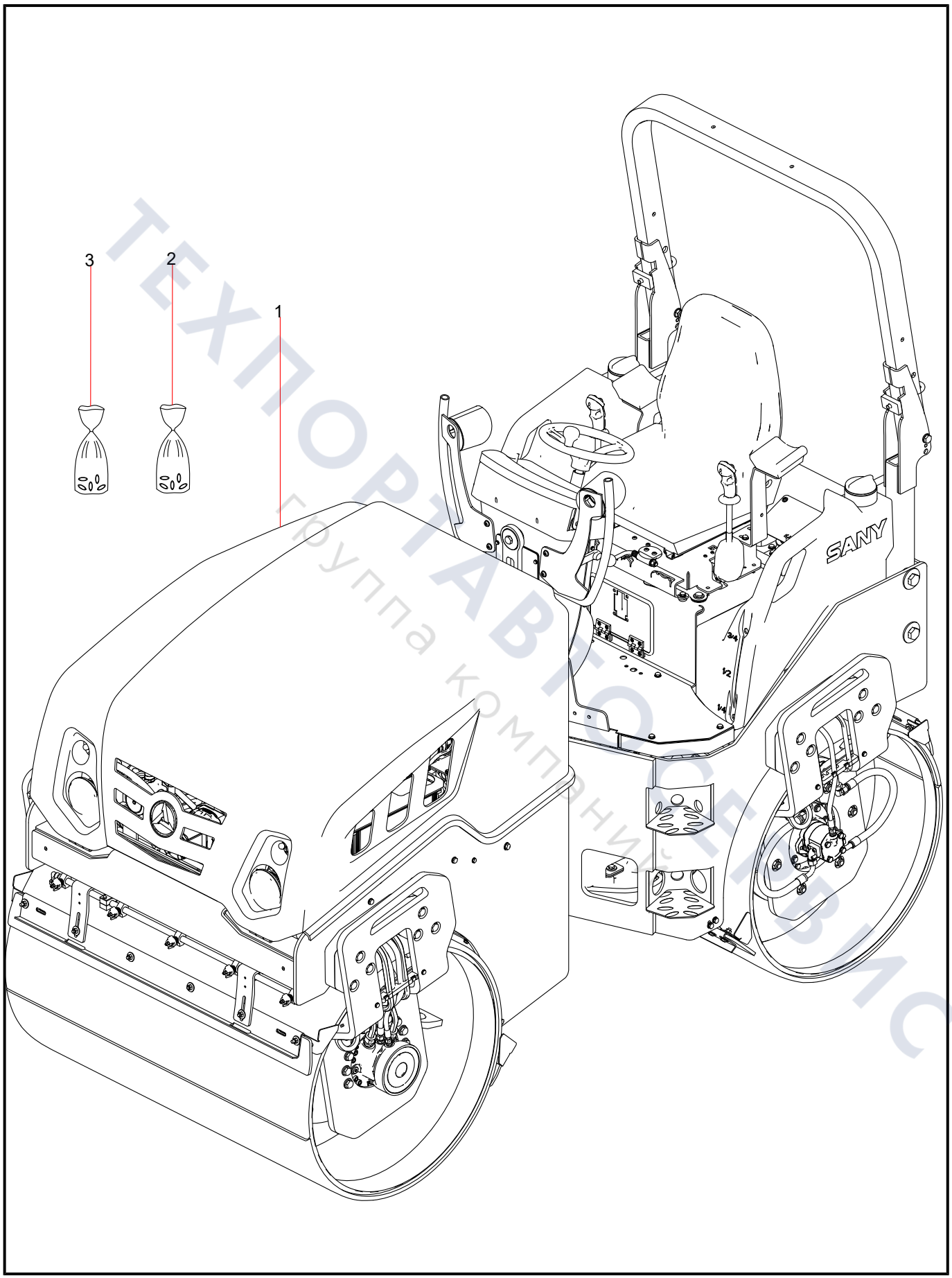

ТЕХПОРТАВТОСЕРВИС
Группа компаний

Group 2

Str50C-8 Sany Tandem Drum Roller Body (Optional)

ТЕХПОЛАВТОСЕРВИС
группа компаний

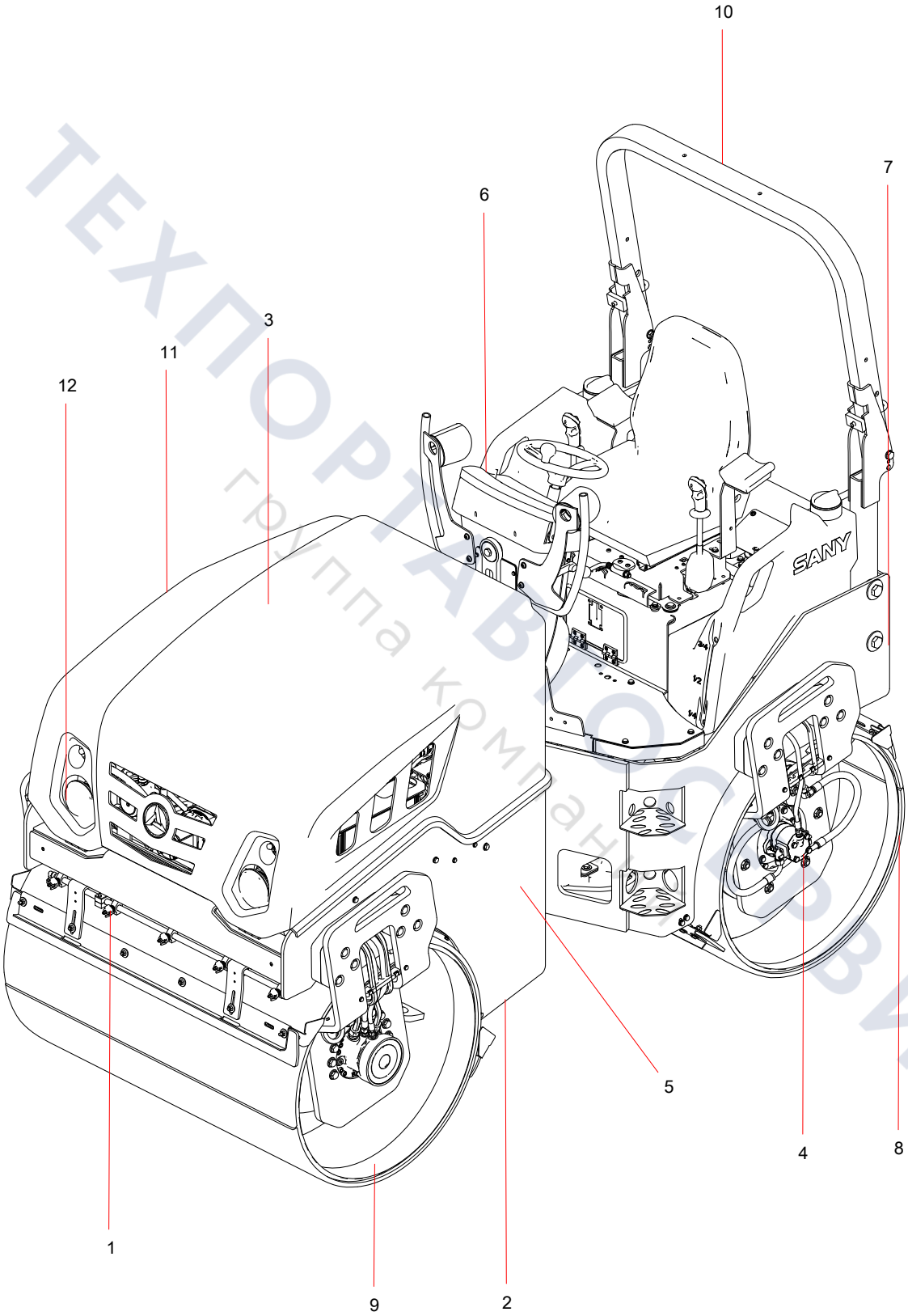

ТЕХПОРТАВТОСЕРВИС
группа компаний

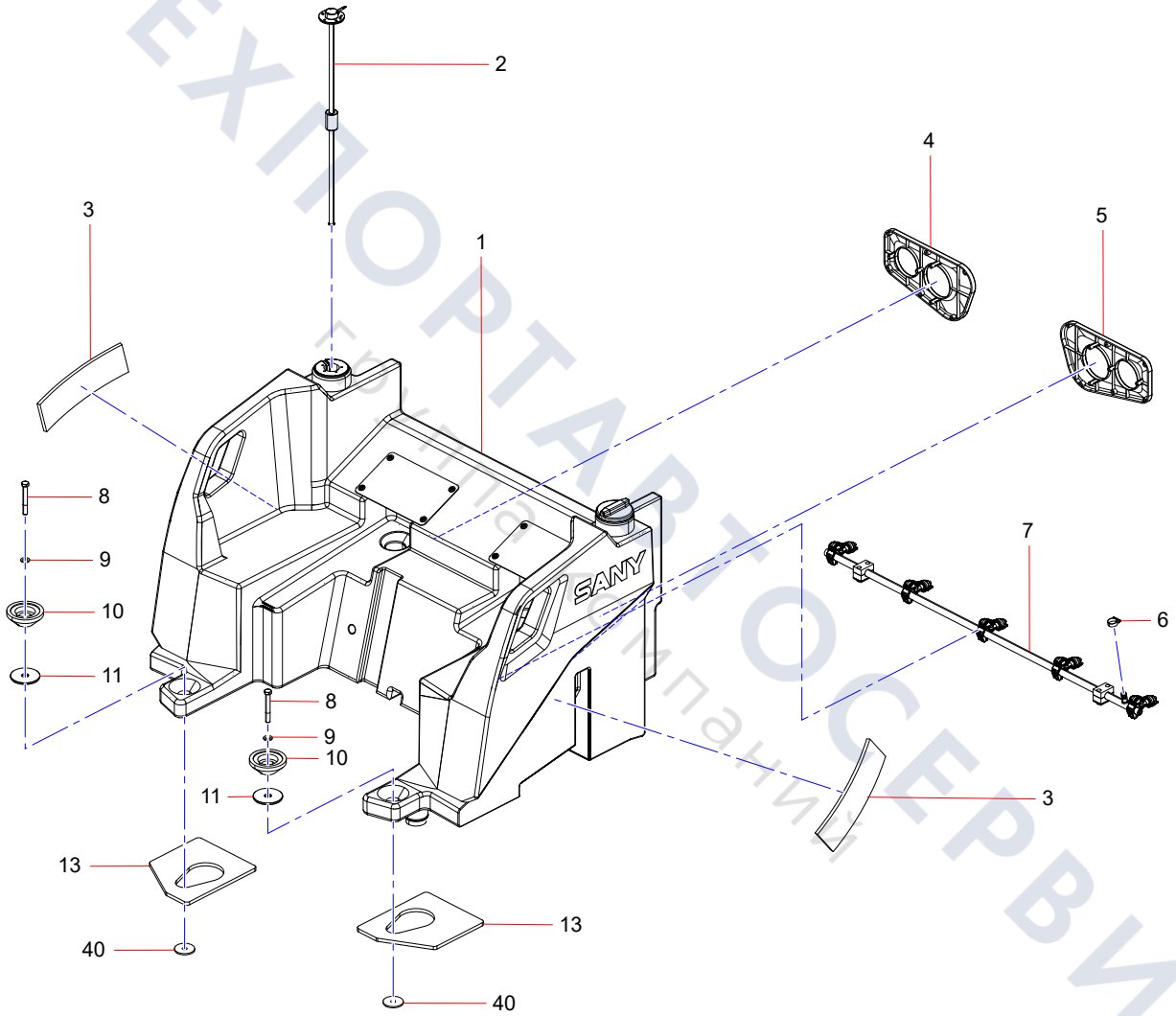

ТЕХПОРТАВТОСЕРВИС
Группа компаний

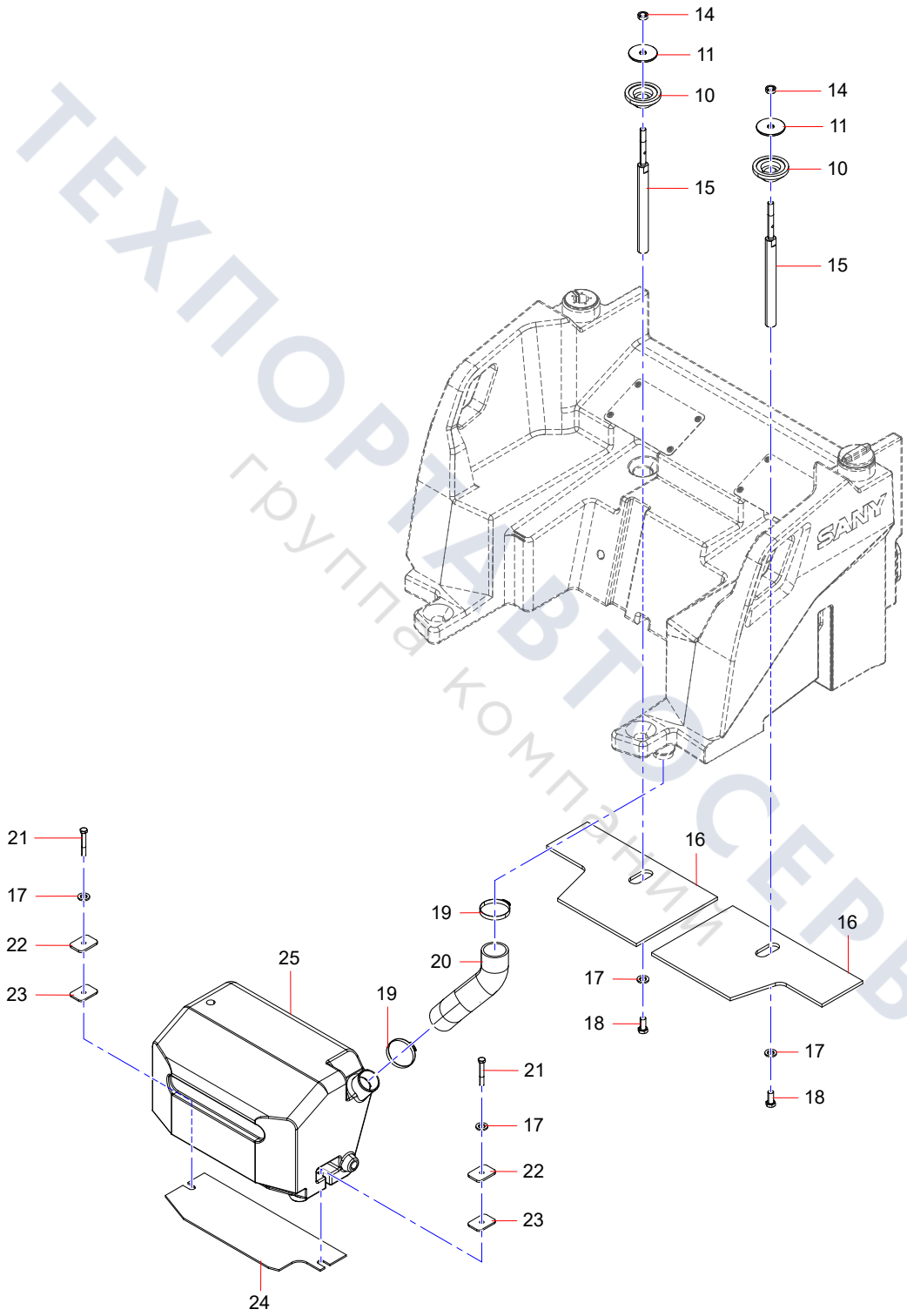

ТЕХПОРТАВТОСЕРВИС
группа компаний

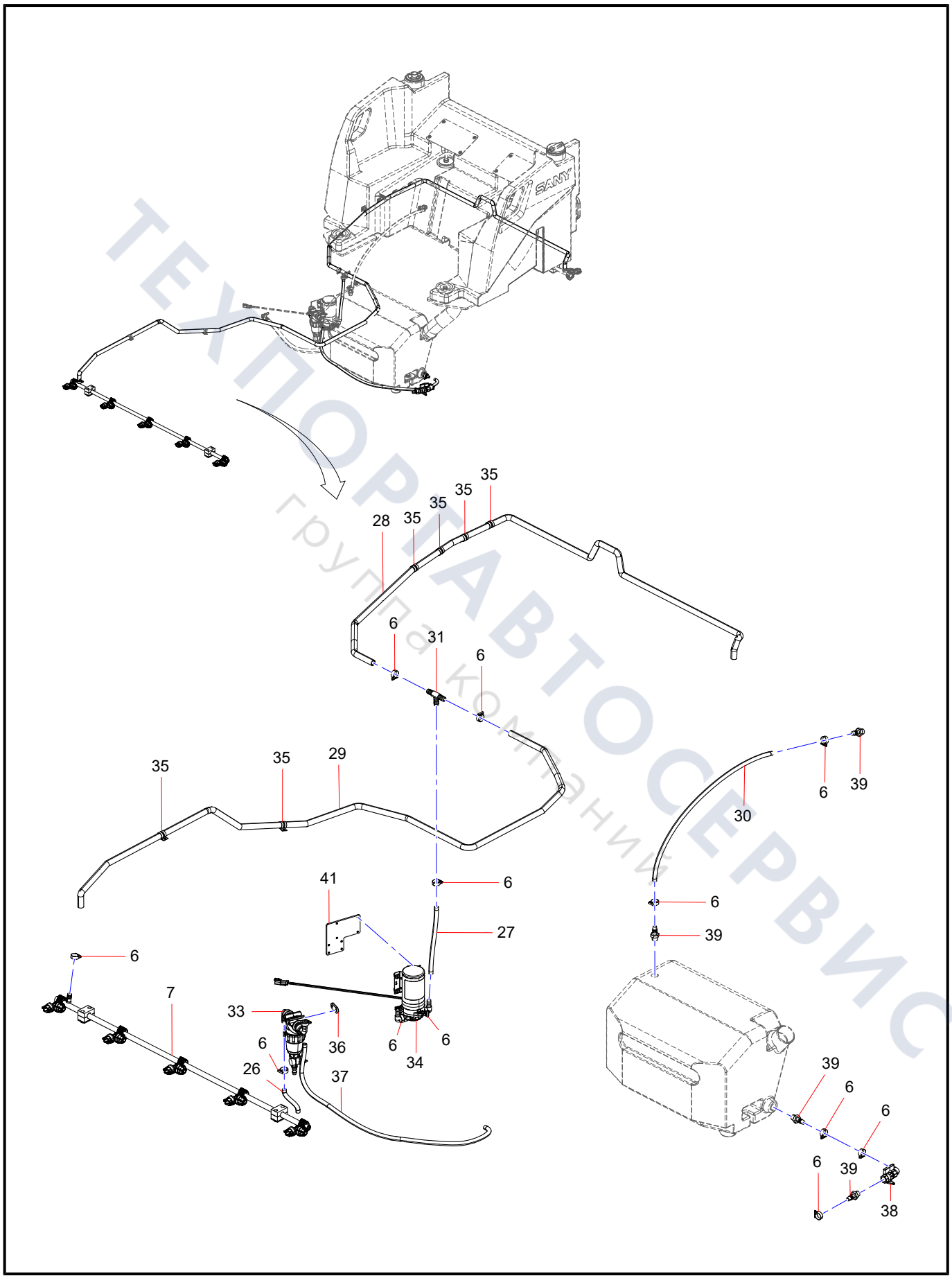

ТЕХПОРТАВТОСЕРВИС
группа компаний

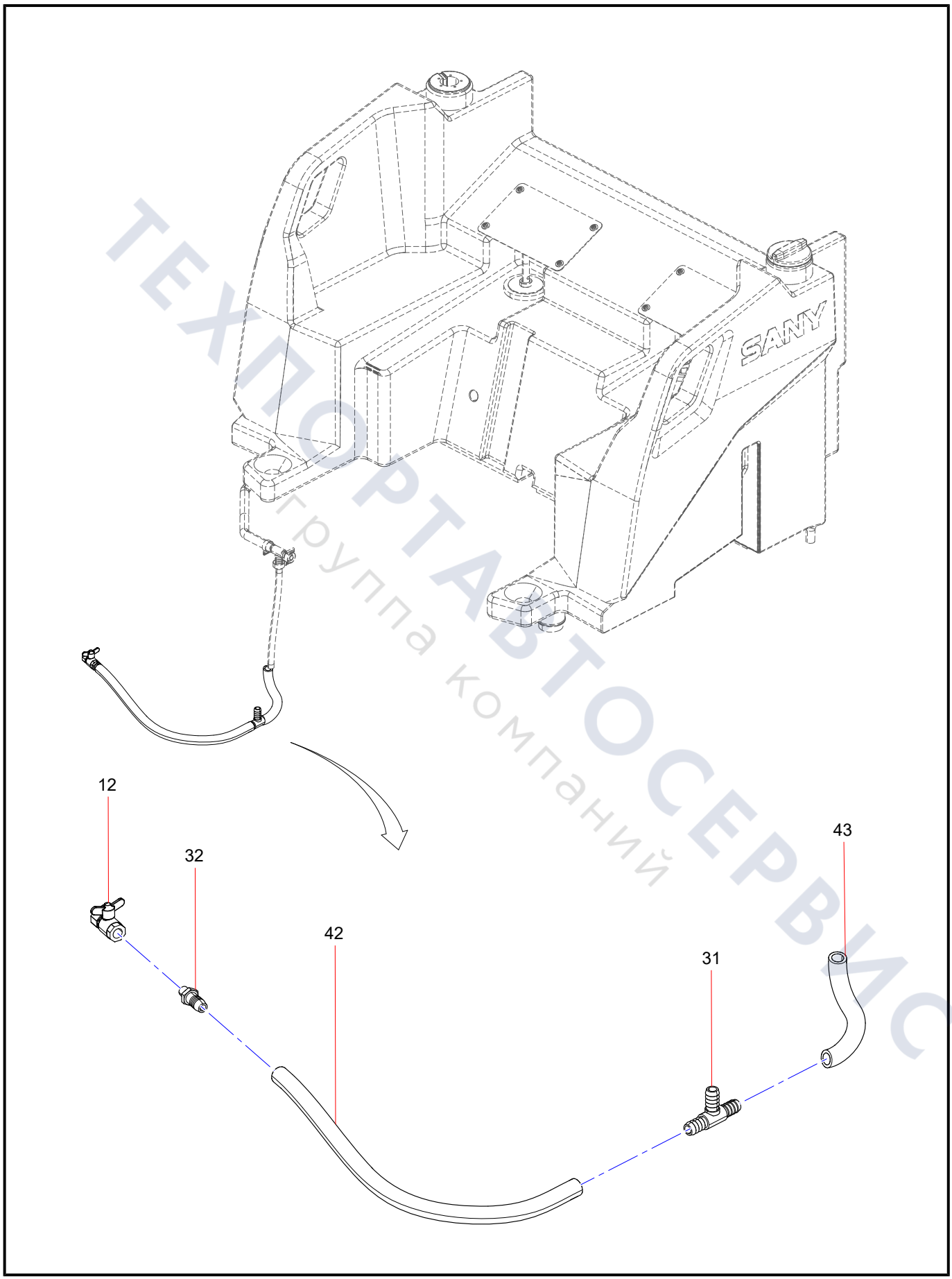

ТЕХПОРТАВТОСЕРВИС
Группа компаний

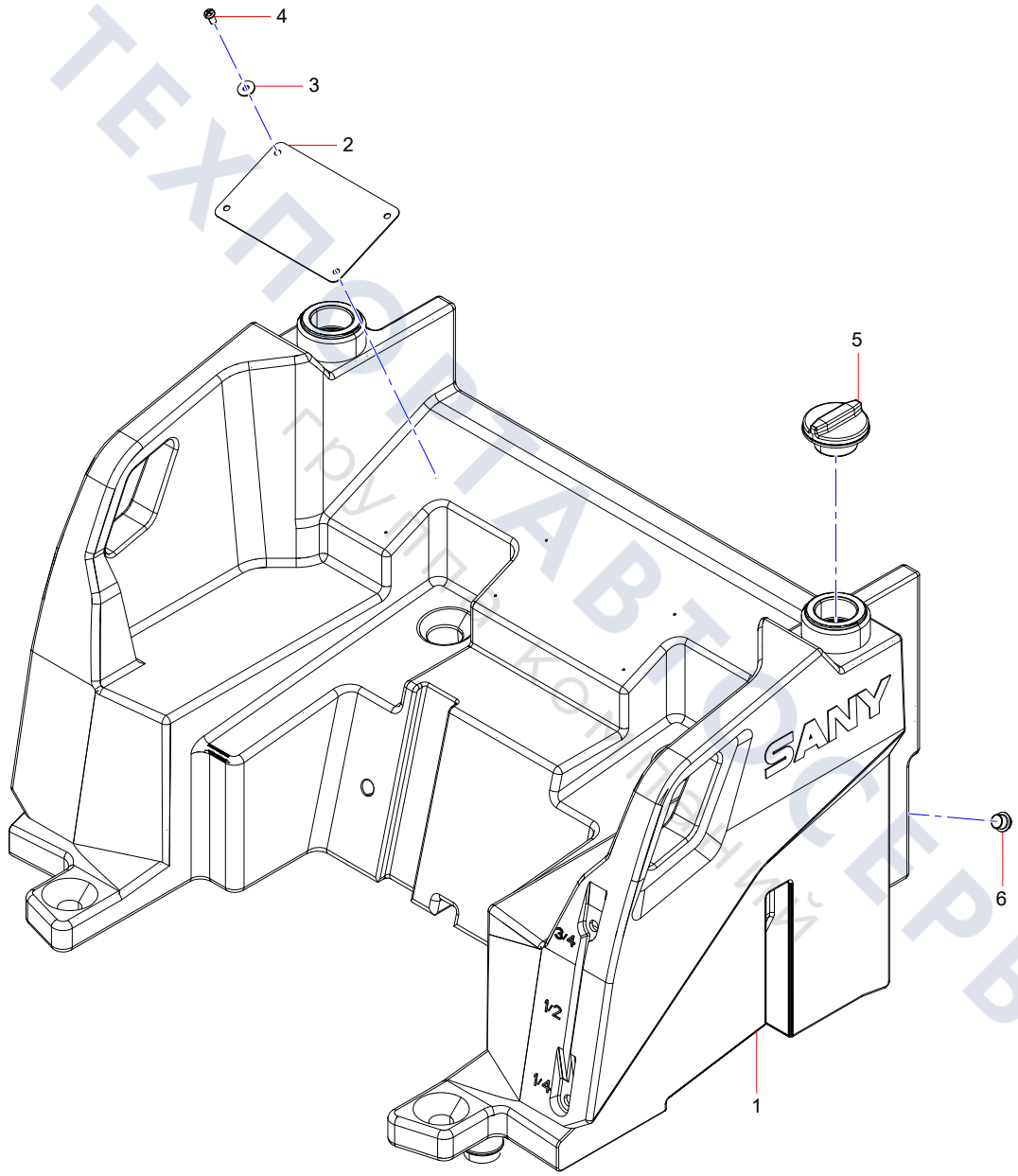

ТЕХПОРТАВТОСЕРВИС
Группа компаний

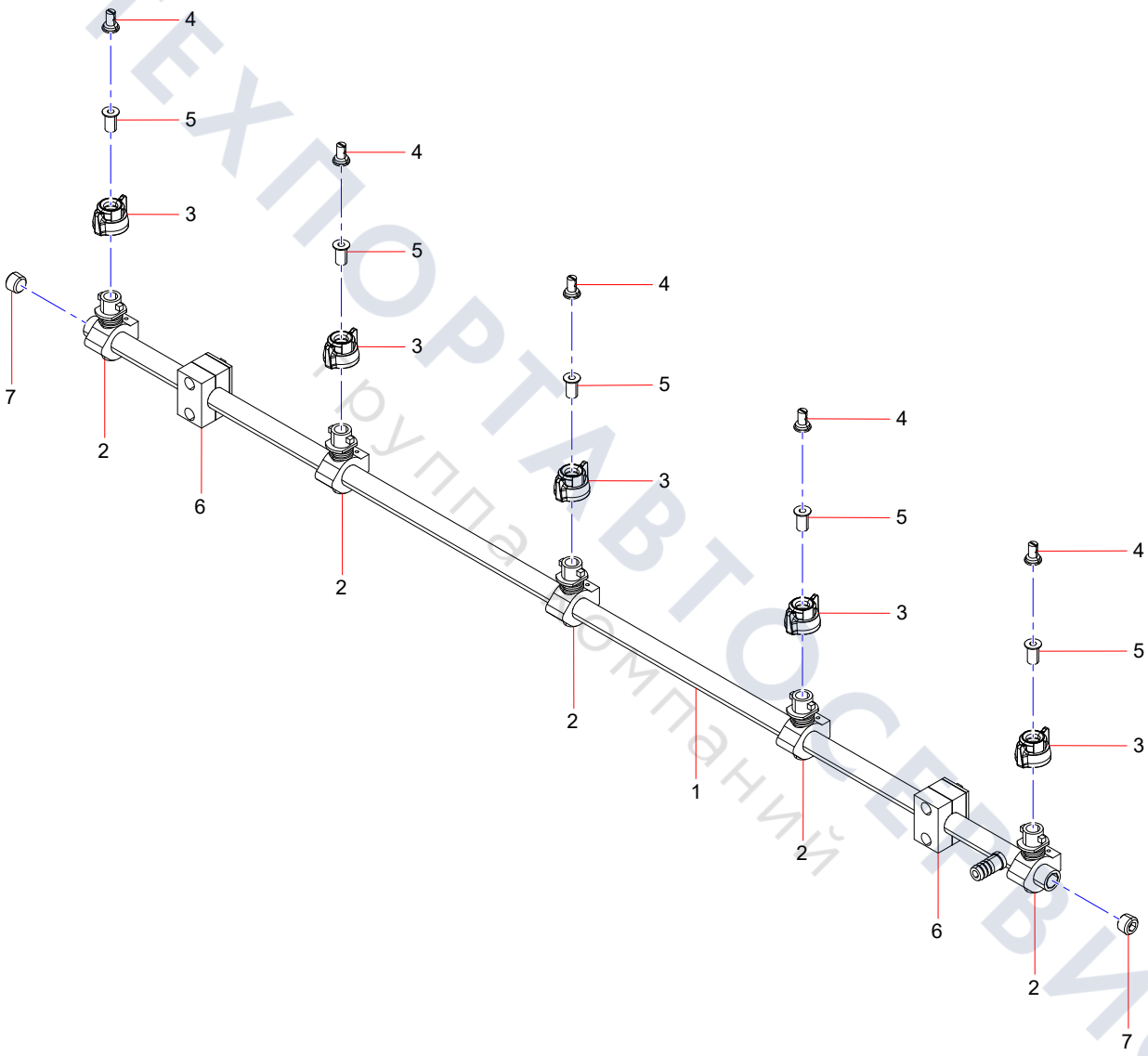

ТЕХПОРТАВТОСЕРВИС
Группа компаний

YLJ006529649 Large Water Tank Fixing Rod

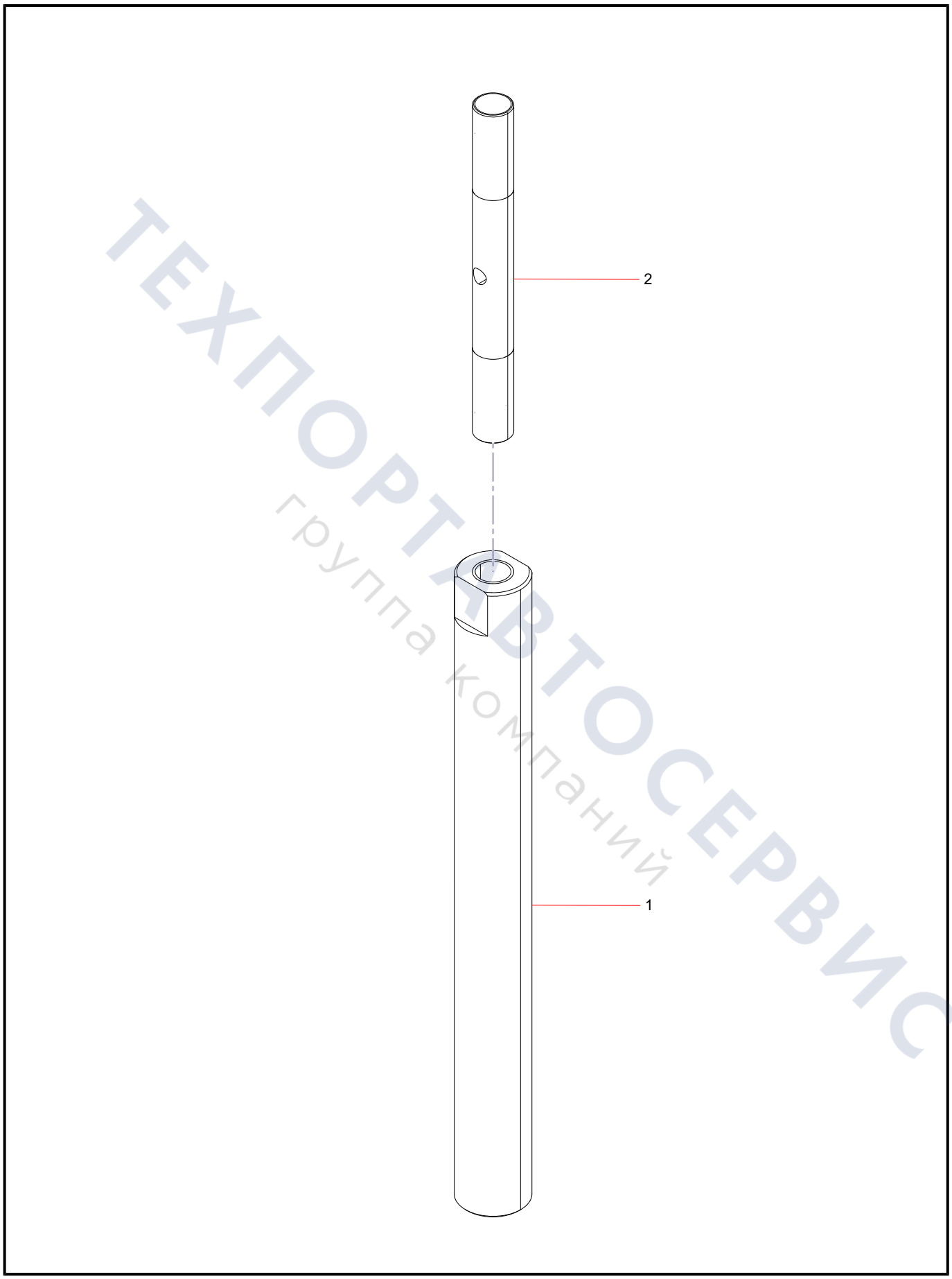

ТЕХПОРТАВТОСЕРВИС
группа компаний

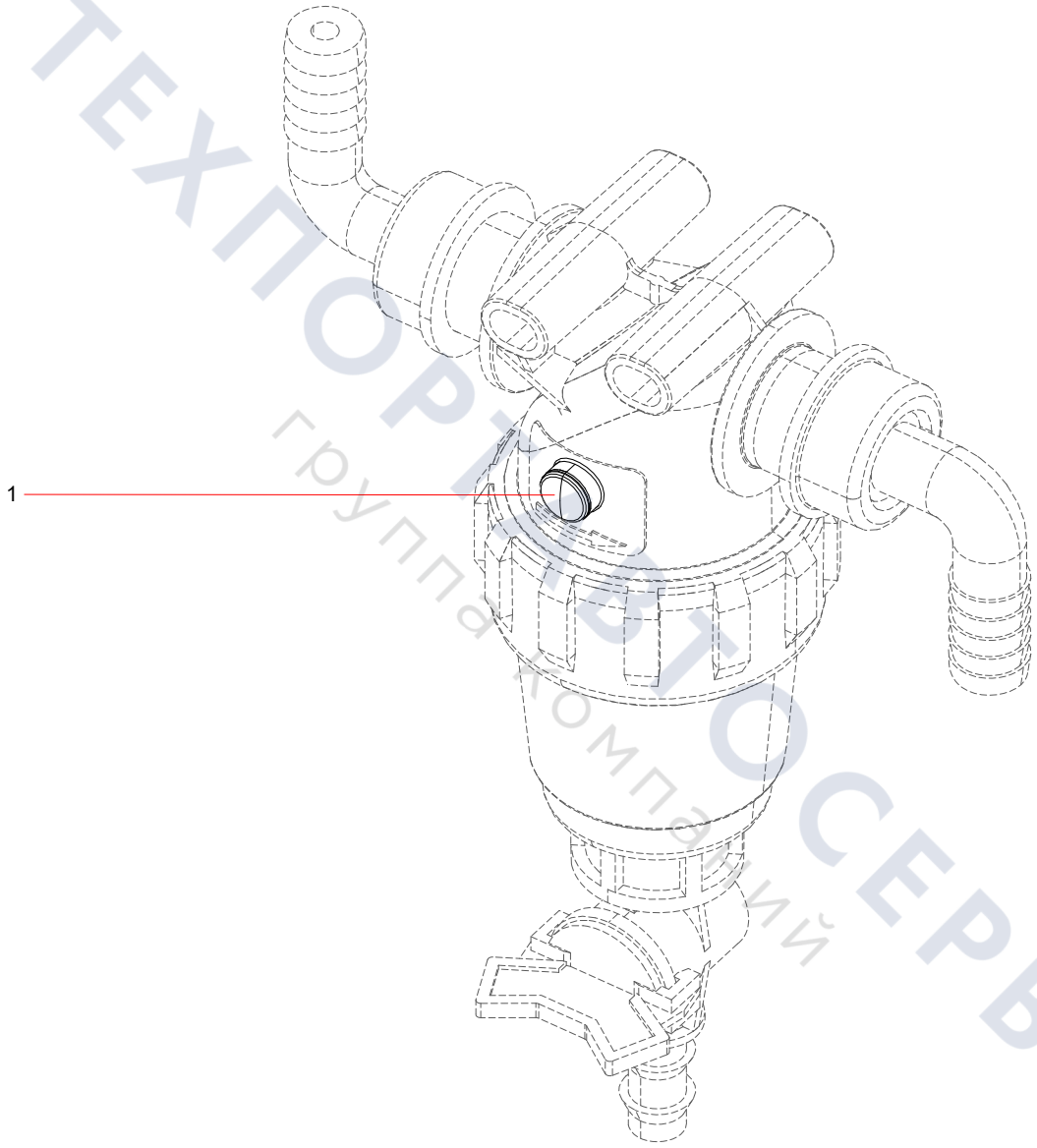

ТЕХПОРТ ТОСЕРВИС
группа компаний

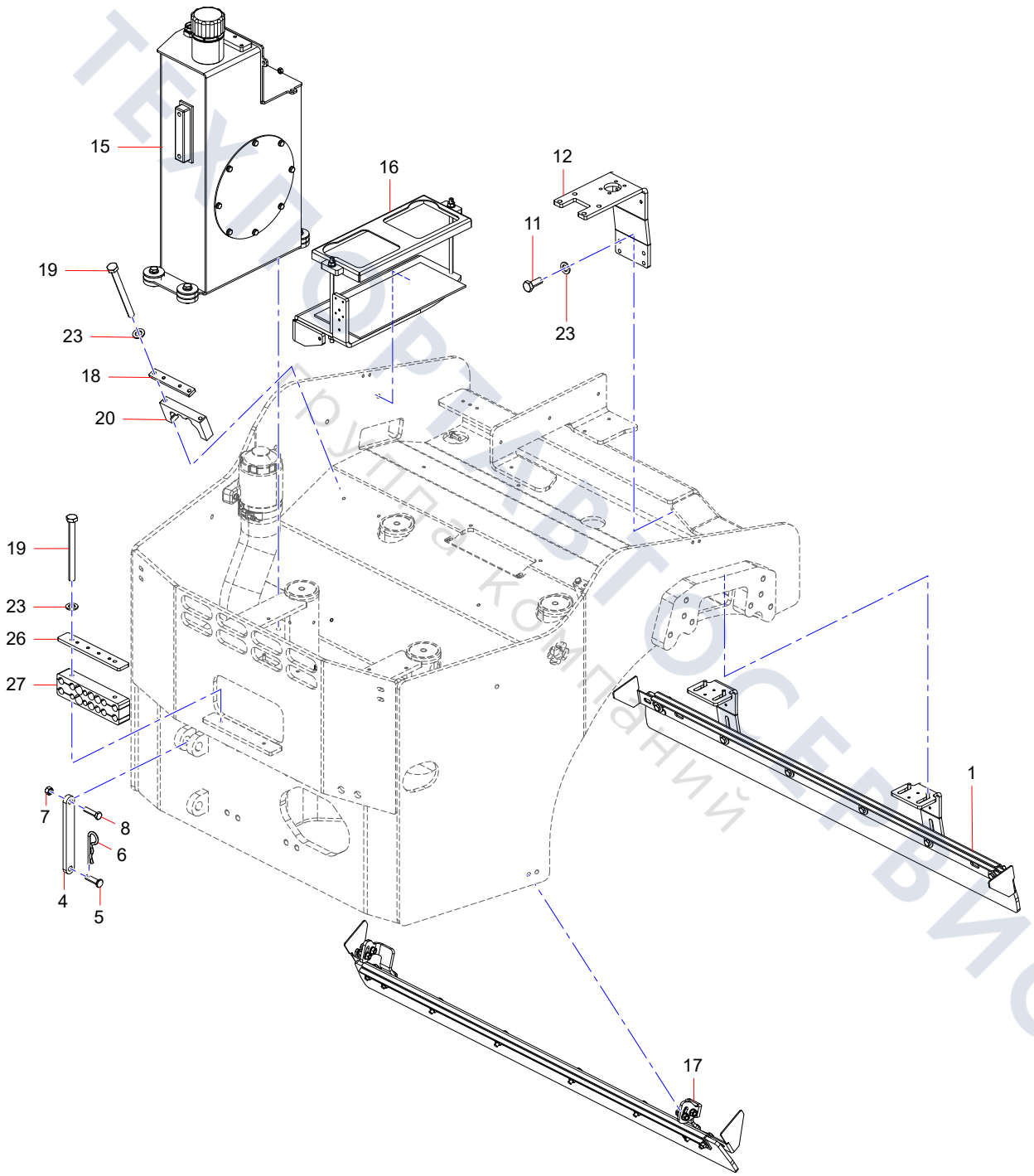

ТЕХНОРТАВТОСЕРВИС
Группа компаний

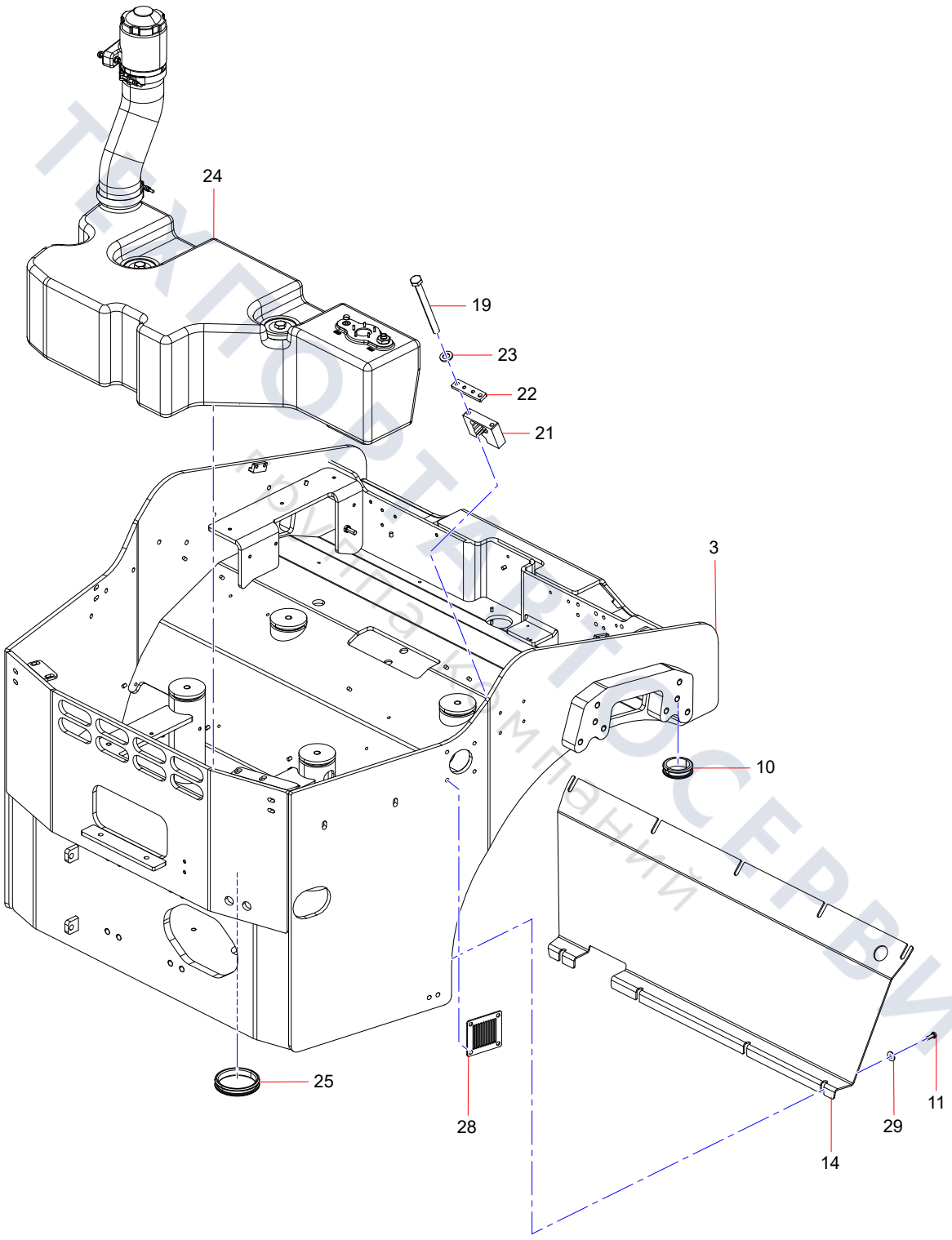

ТЕХПОРТСЕРВИС
торговая компания

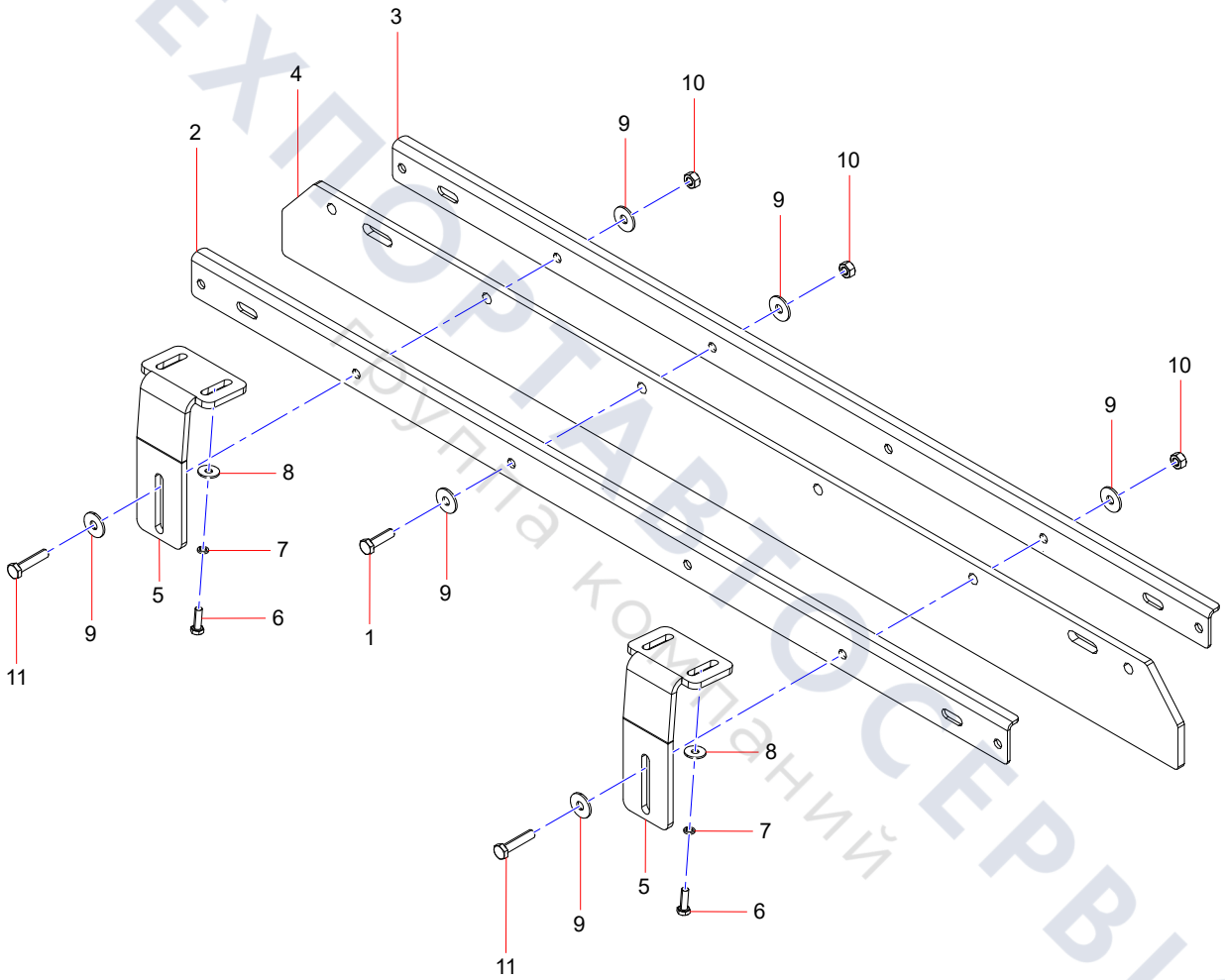

ТЕХПОРТАВТОСЕРВИС
группа компаний

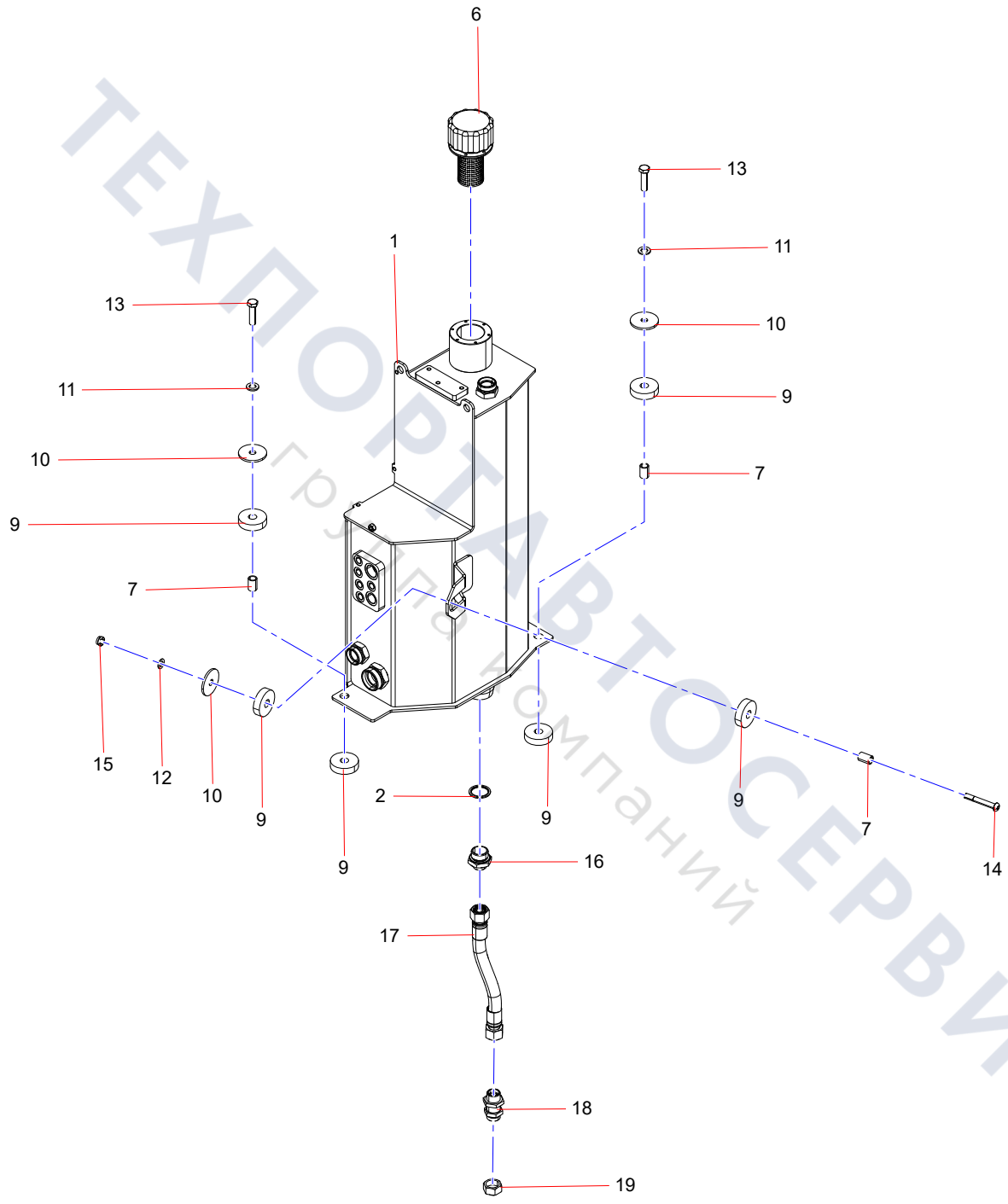

ТЕХПОРТАВТОСЕРВИС
группа компаний

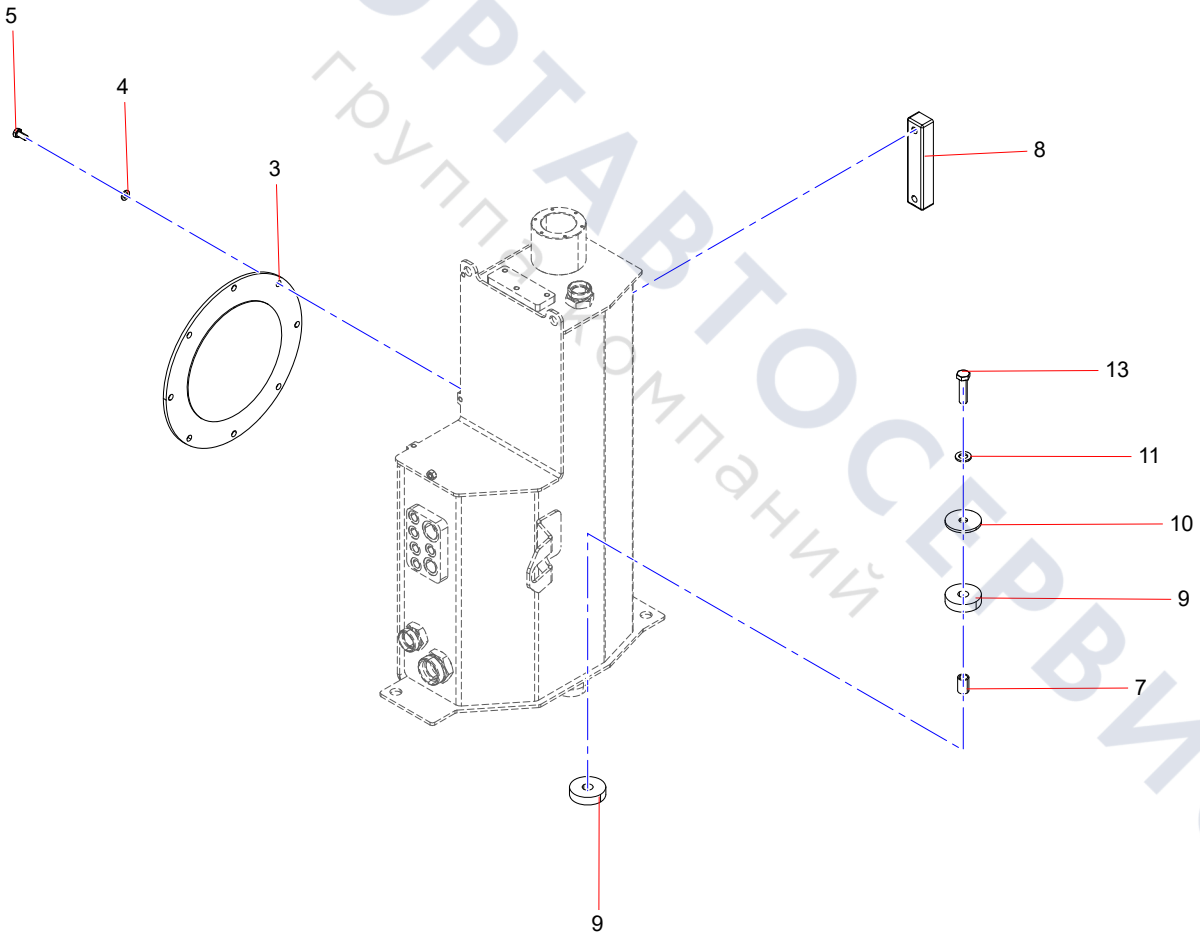

ТЕХПОРТАВТОСЕРВИС
группа компаний

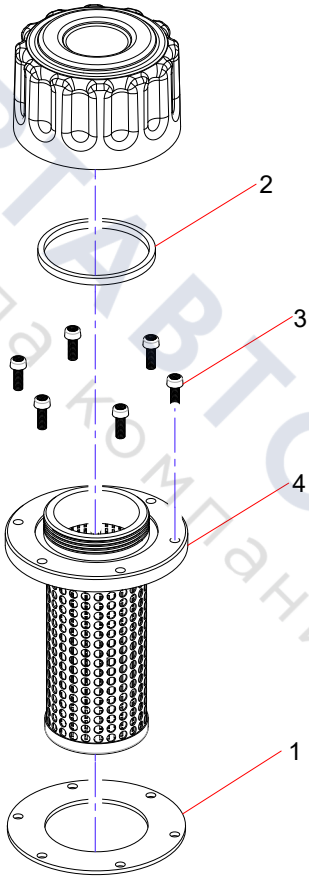

ТЕХПОРТАВТОСЕРВИС
группа компаний

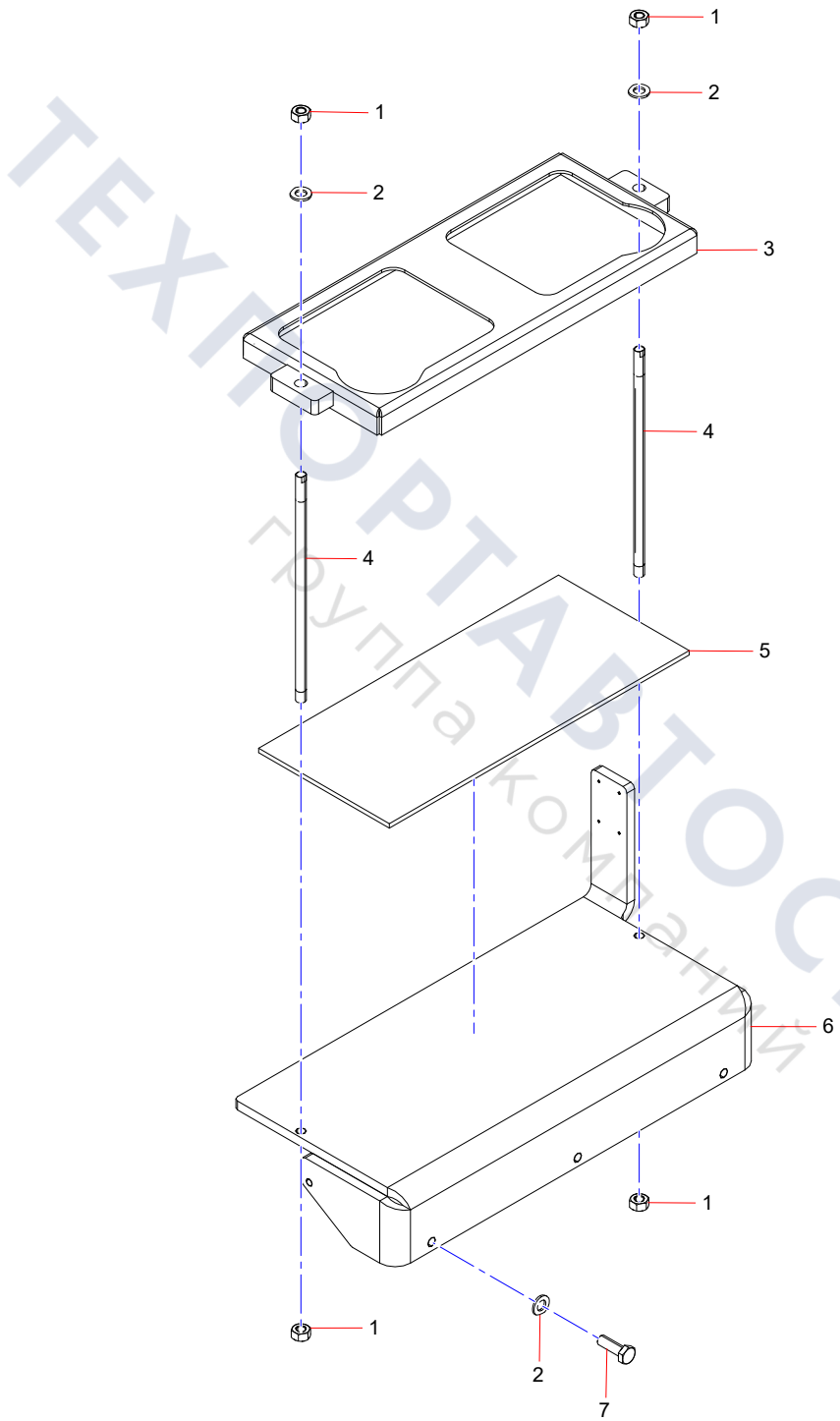

ТЕХПОРТАВТОСЕРВИС
группа компаний

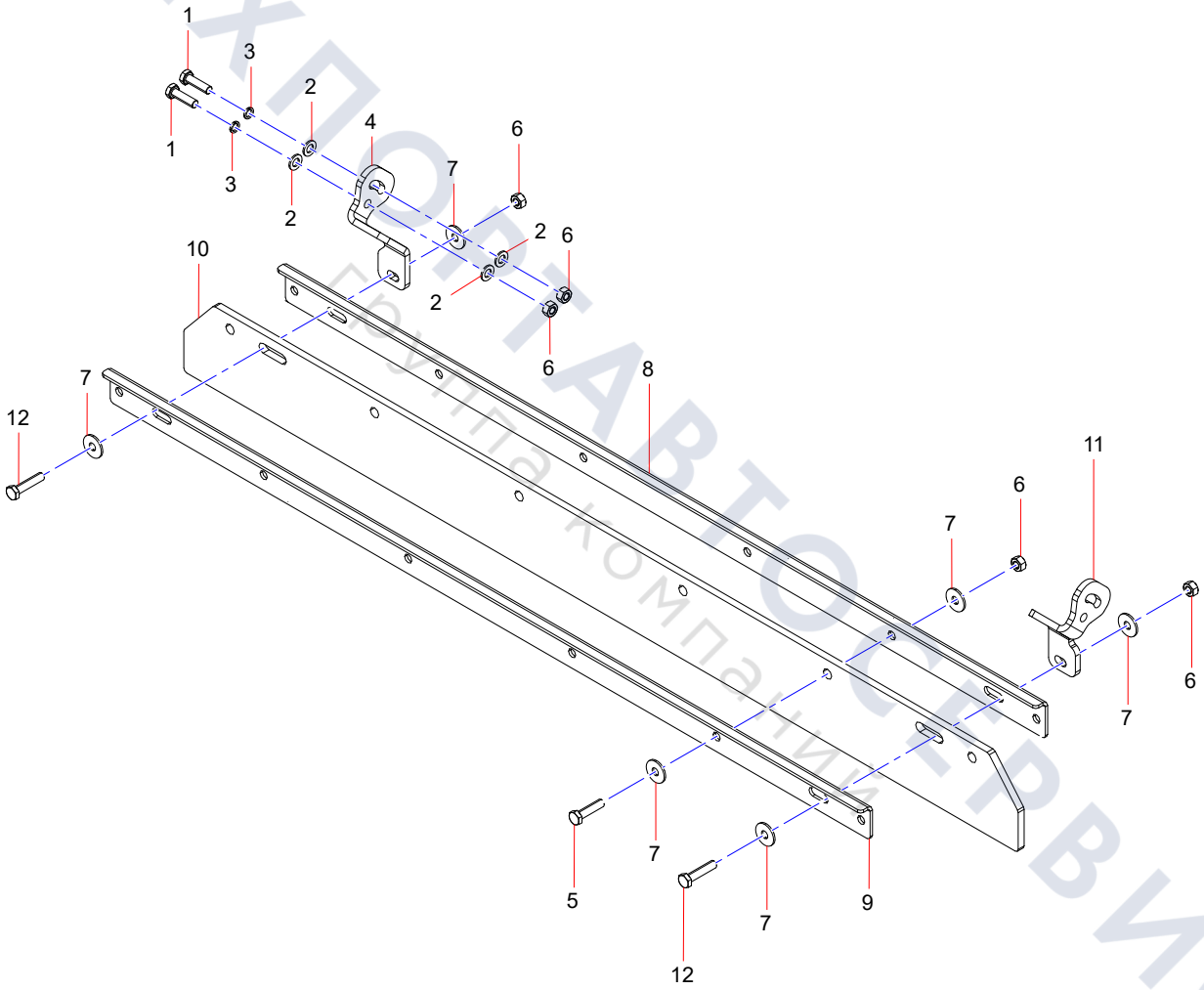

ТЕХПОРТАВТОСЕРВИС
Партнер компании

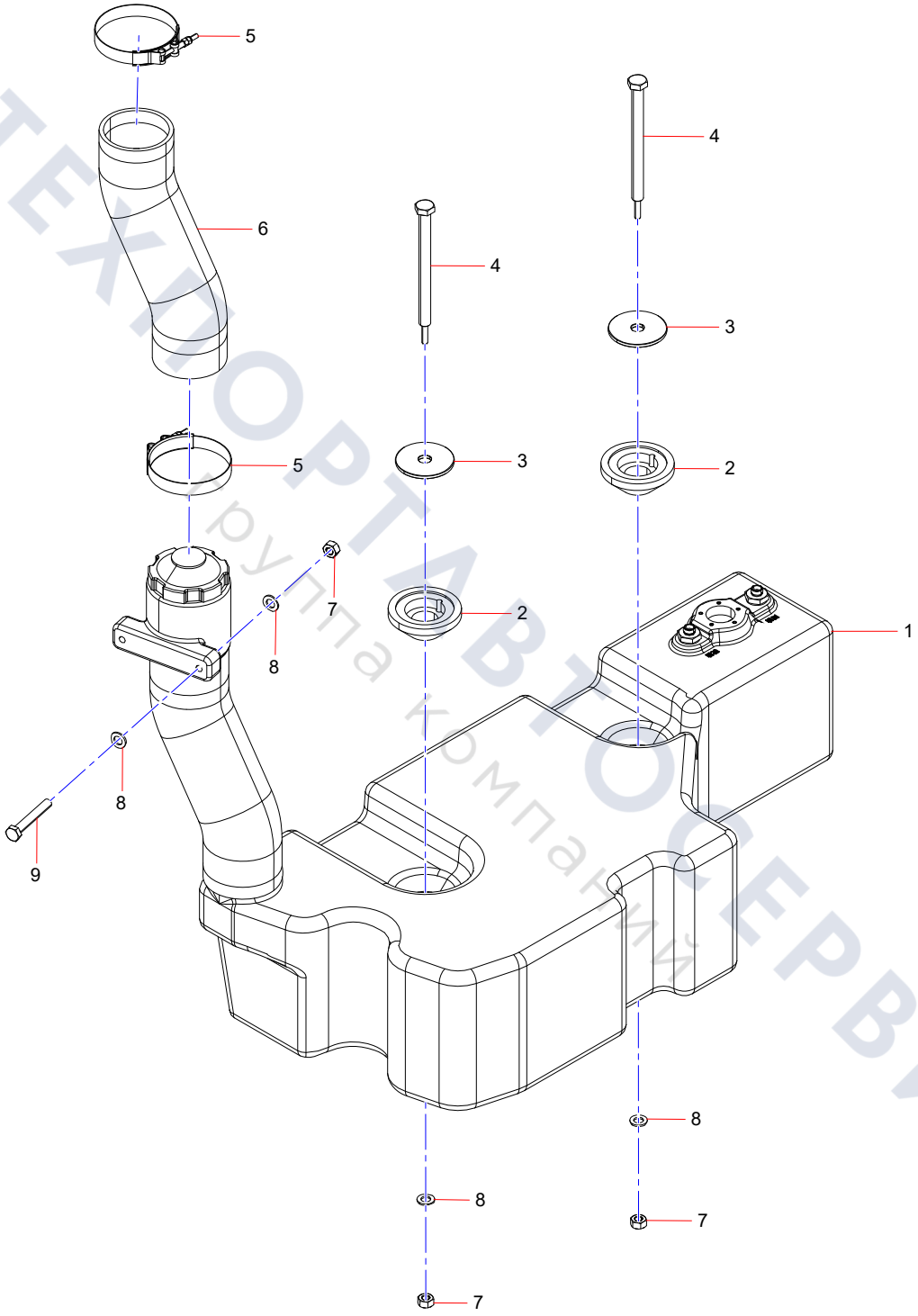

ТЕХАВТОСЕРВИС
группа компаний

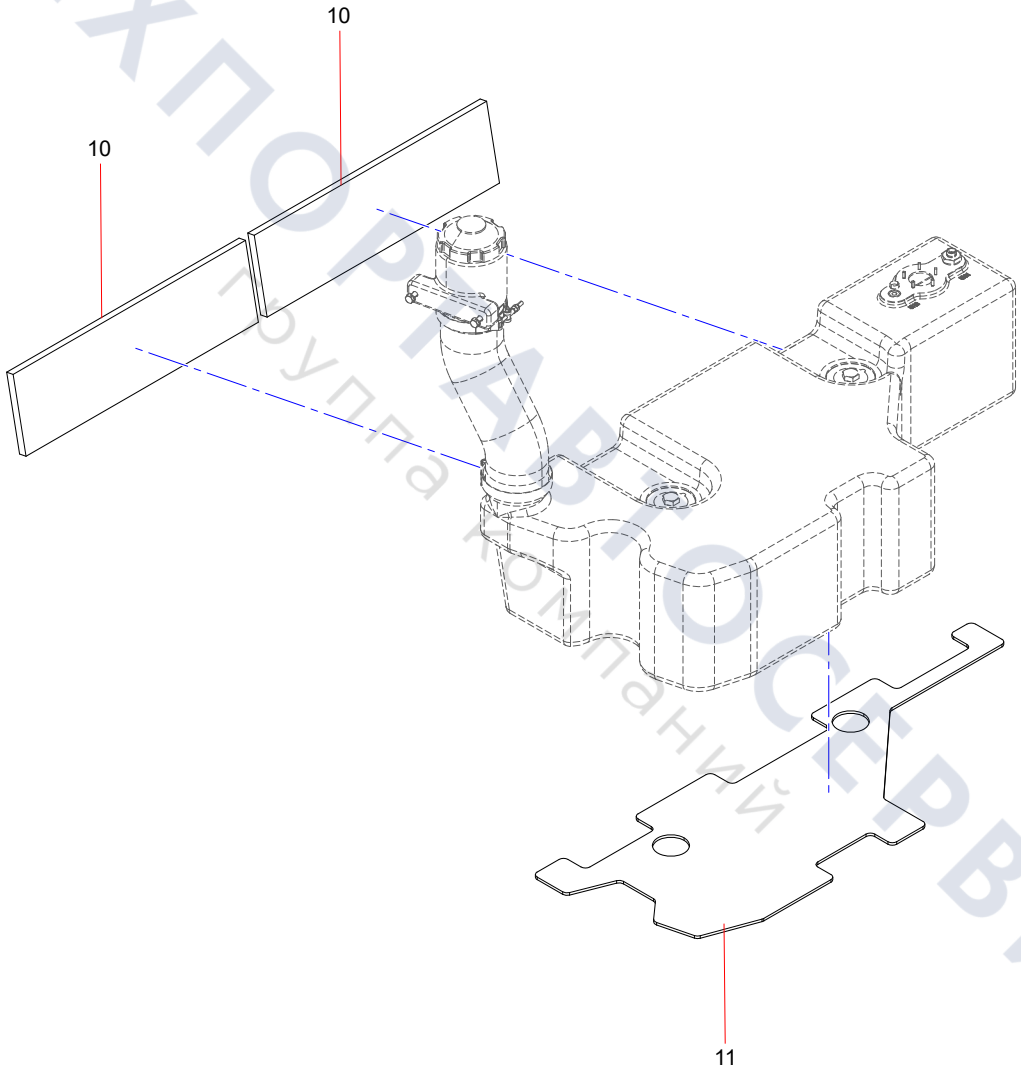

ТЕХПОРТСЕРВИС
Группа компаний

YLJ006054800 power system assem.

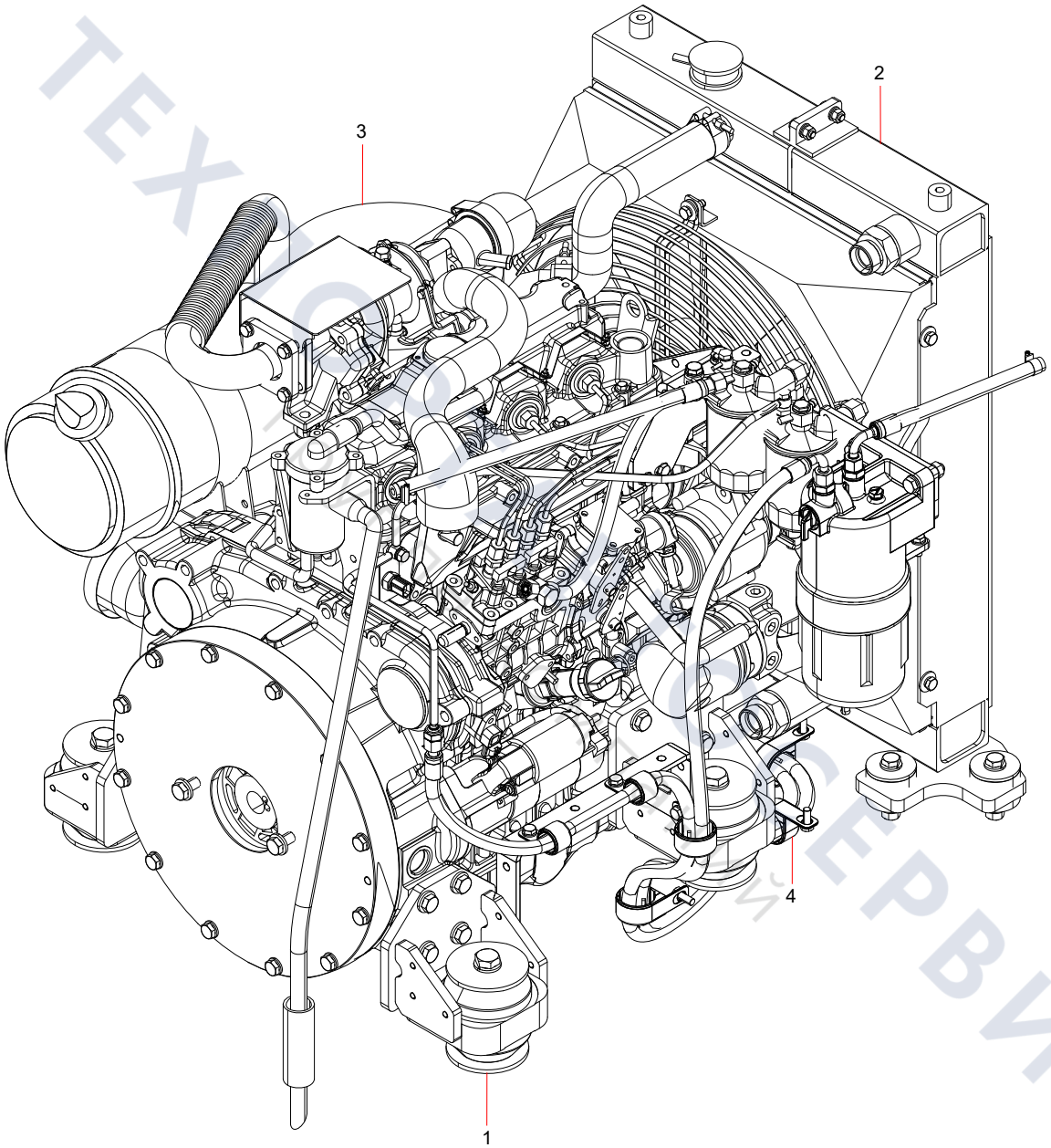

ТЕХНОСЕРВИС

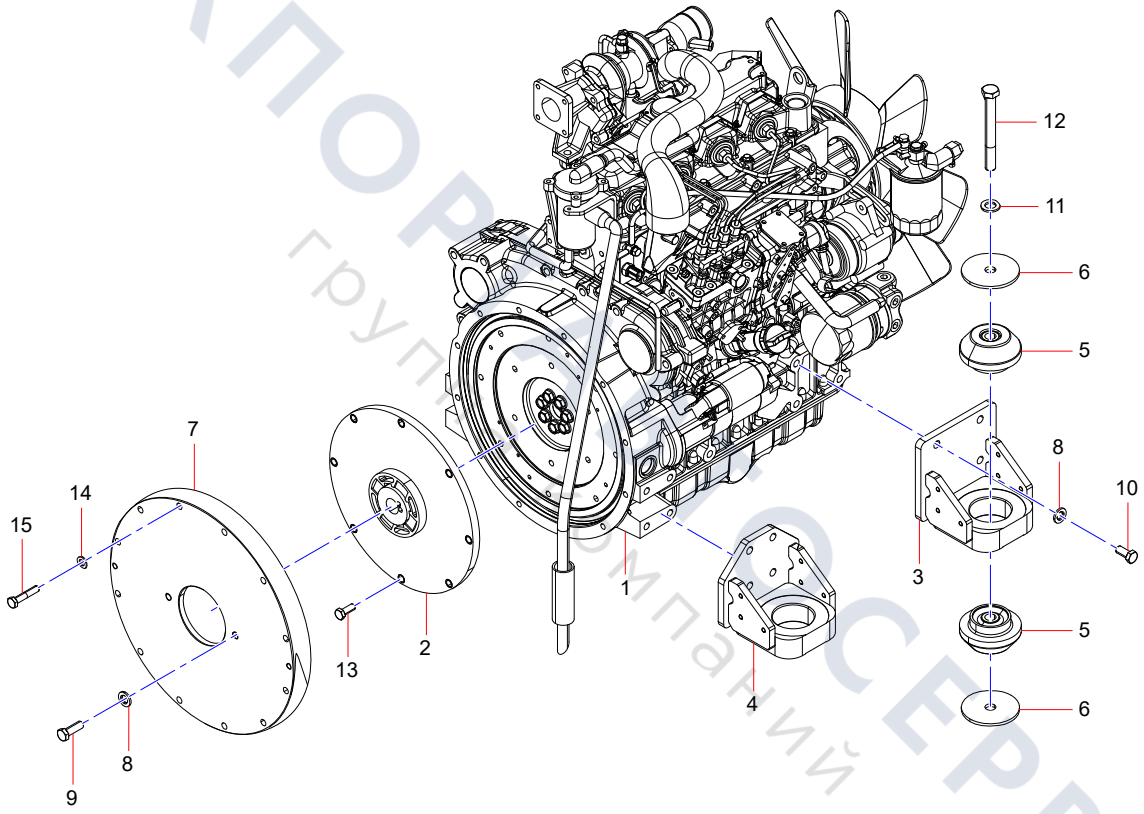

ТЕХПОРТ СЕРВИС
группа компаний

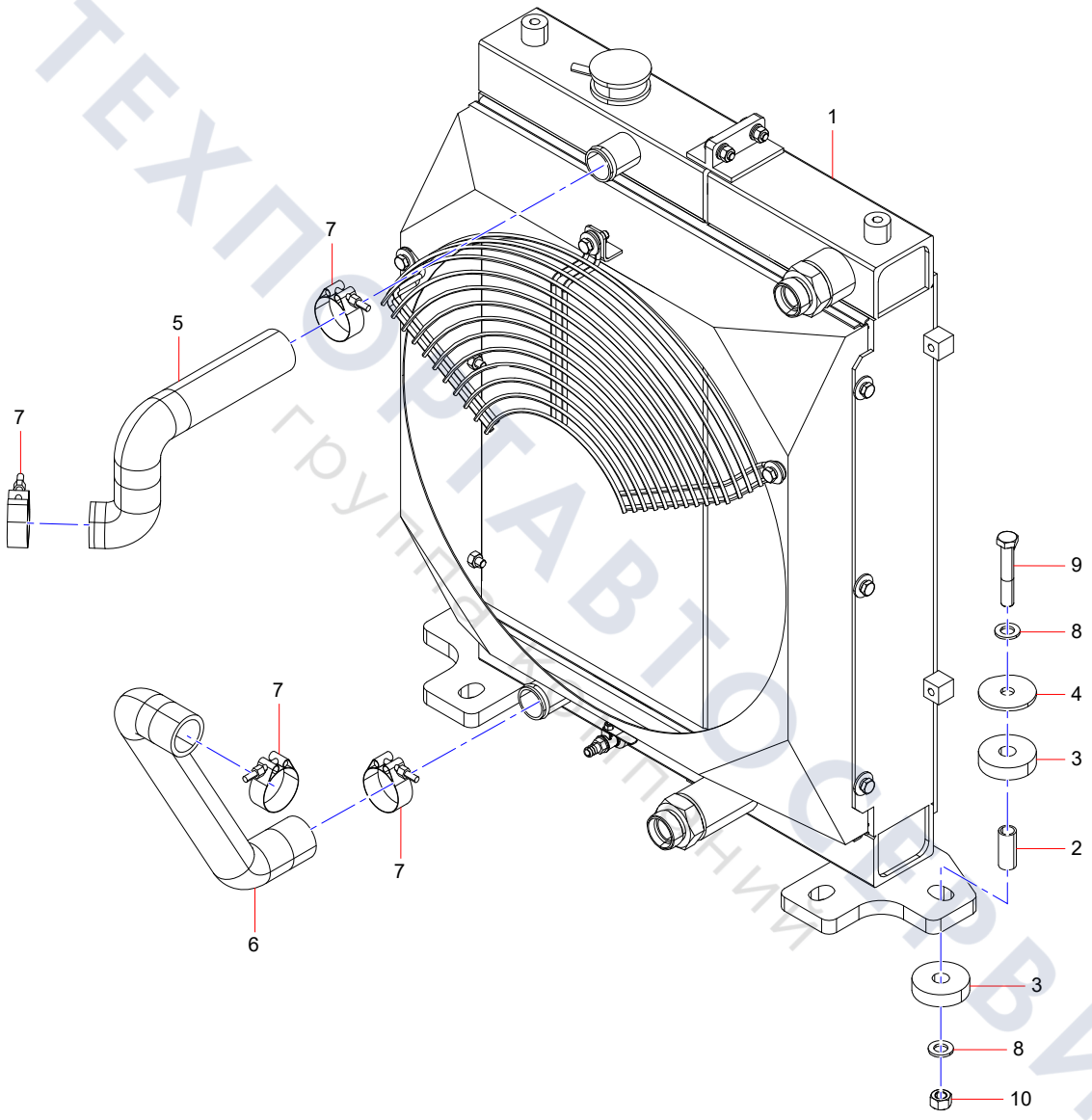

ТЕХПОСТАВТОСЕРВИС
группа компаний

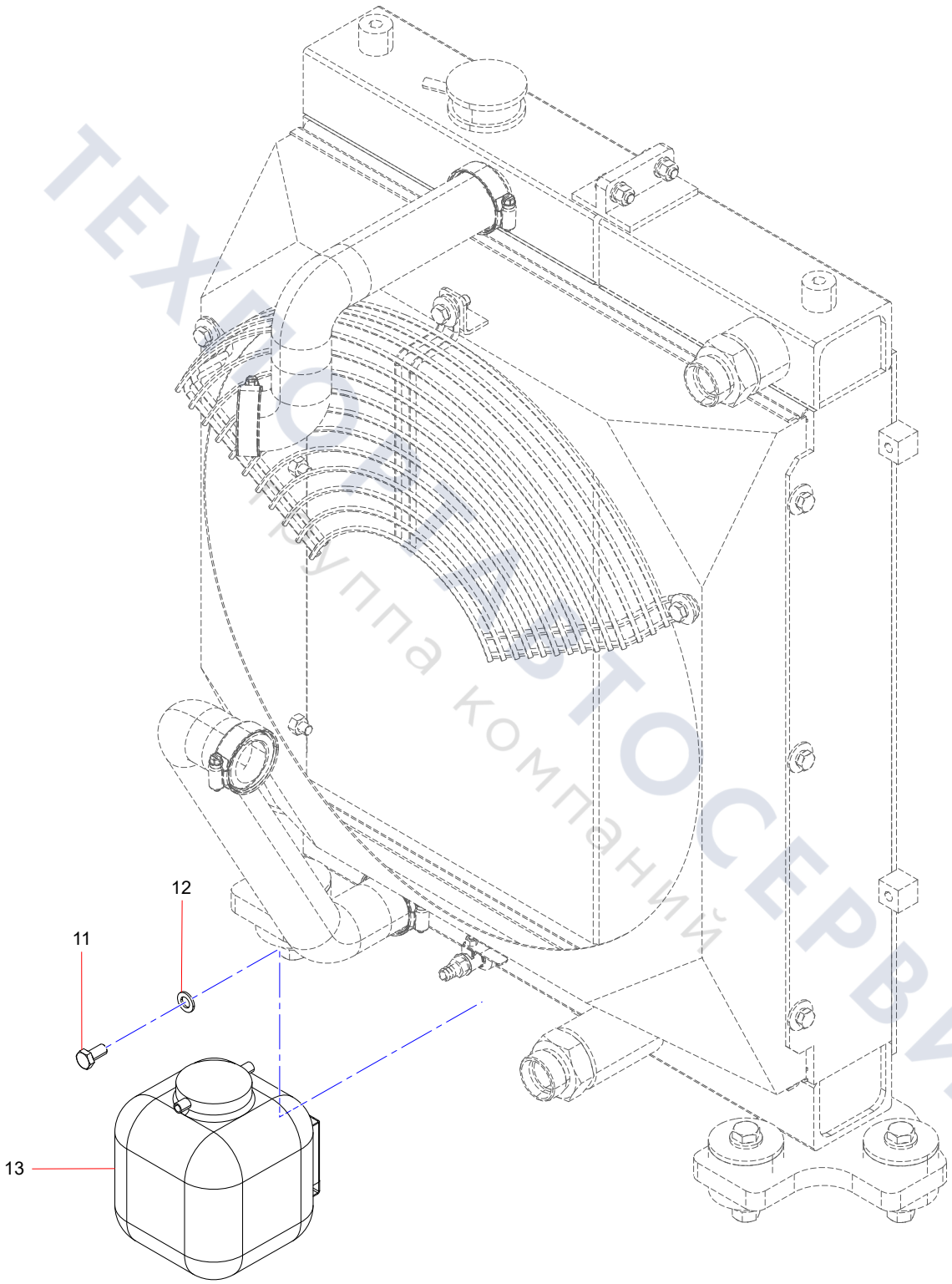

ТЕХНОСЕРВИС
группа компаний

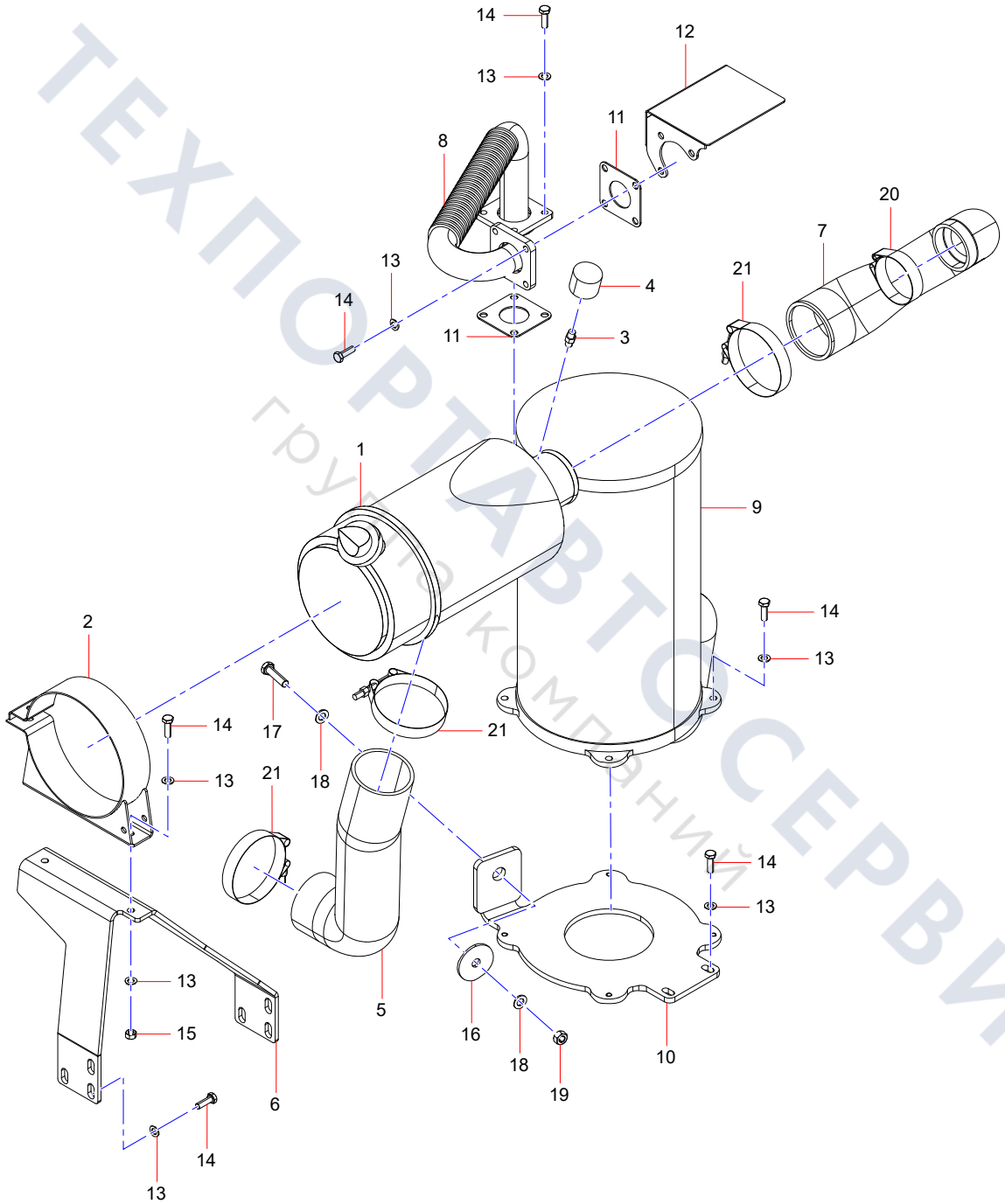

ТЕХПОРТАВТОСЕРВИС
группа компаний

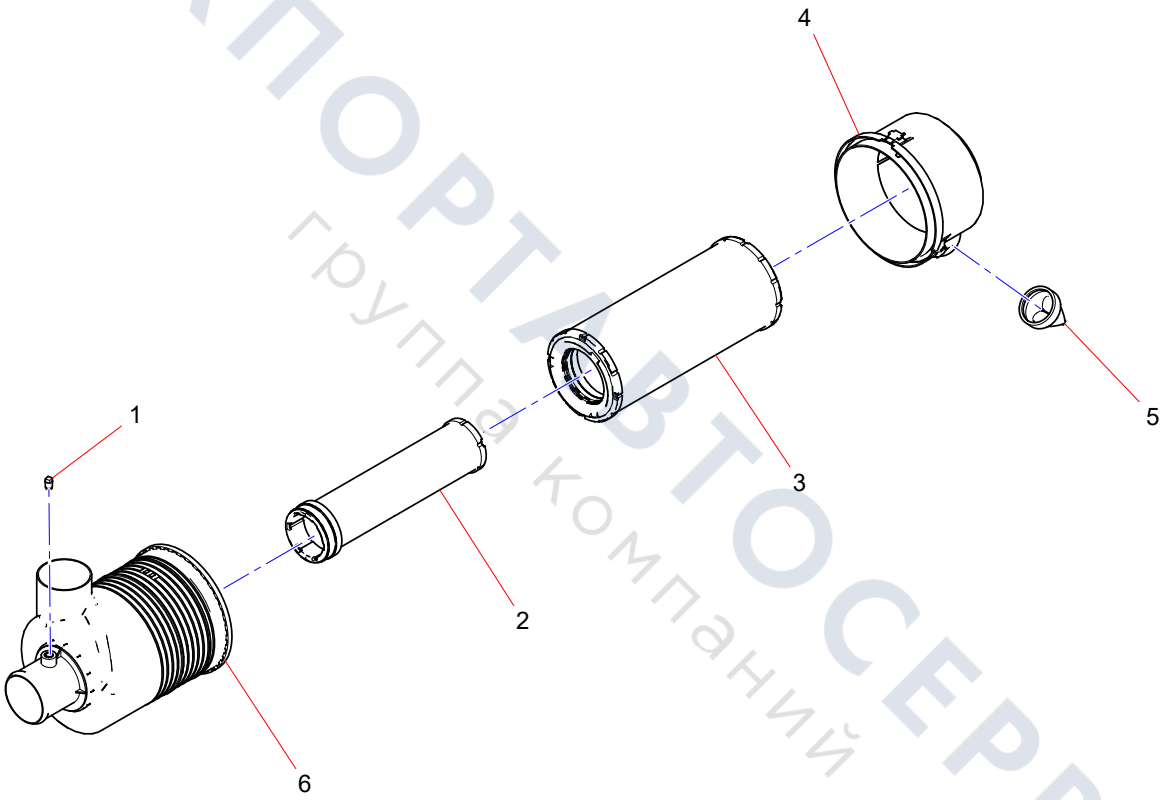

ТЕХПОРТАВТОСЕРВИС
группа компаний

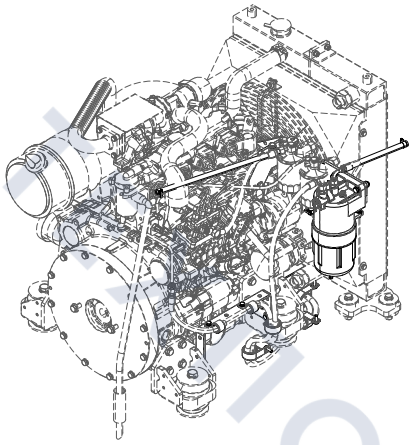

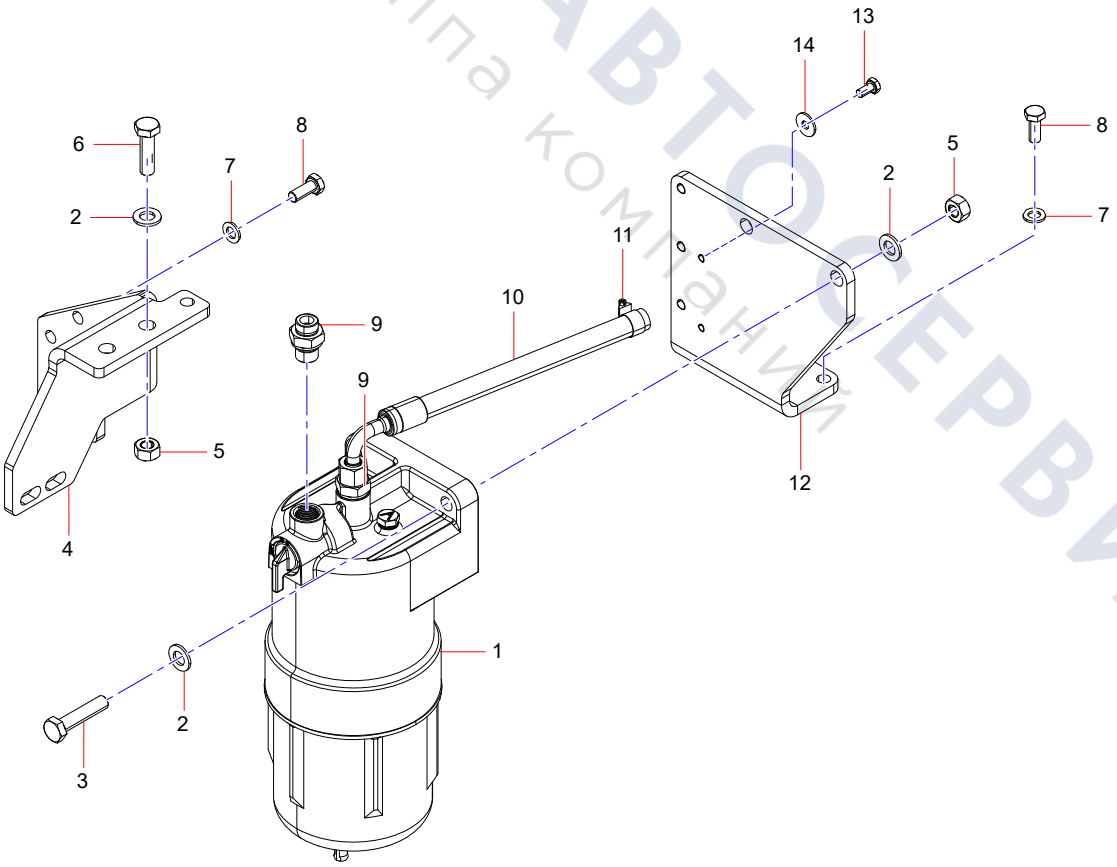

ИМПОРТАВТОСЕРВИС
группа компаний

YLJ006050981 oil-in circuit assembly (2/2)

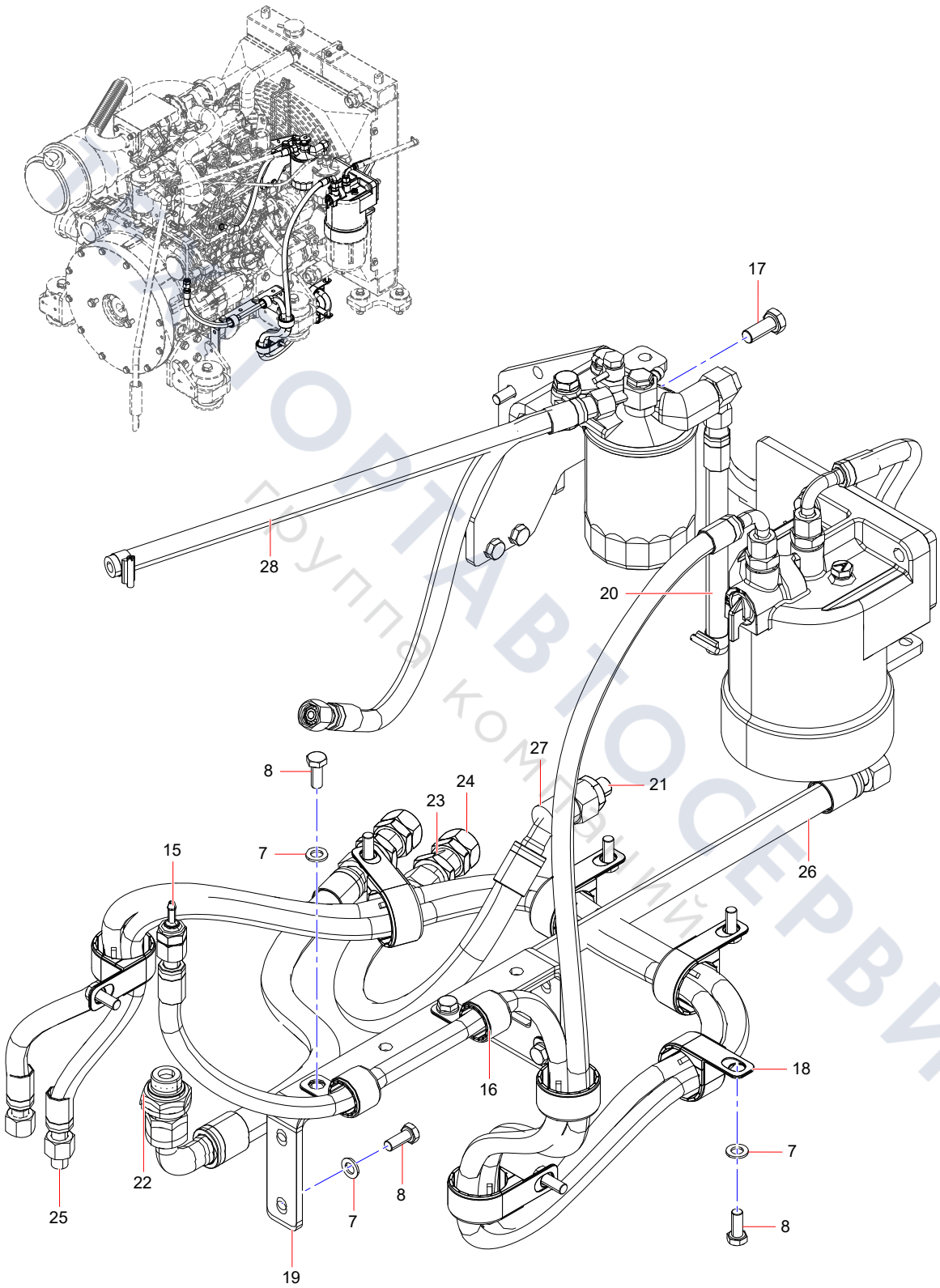

ПРОМАВТОСЕРВИС
группа компаний

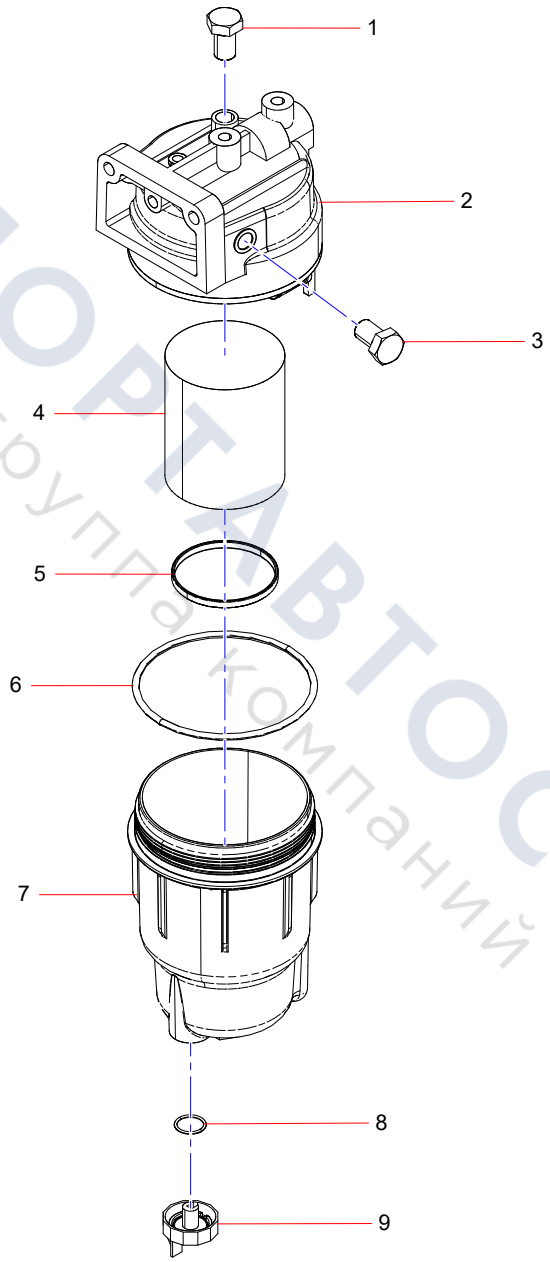

ТЕХПОРТАВТОСЕРВИС
группа компаний

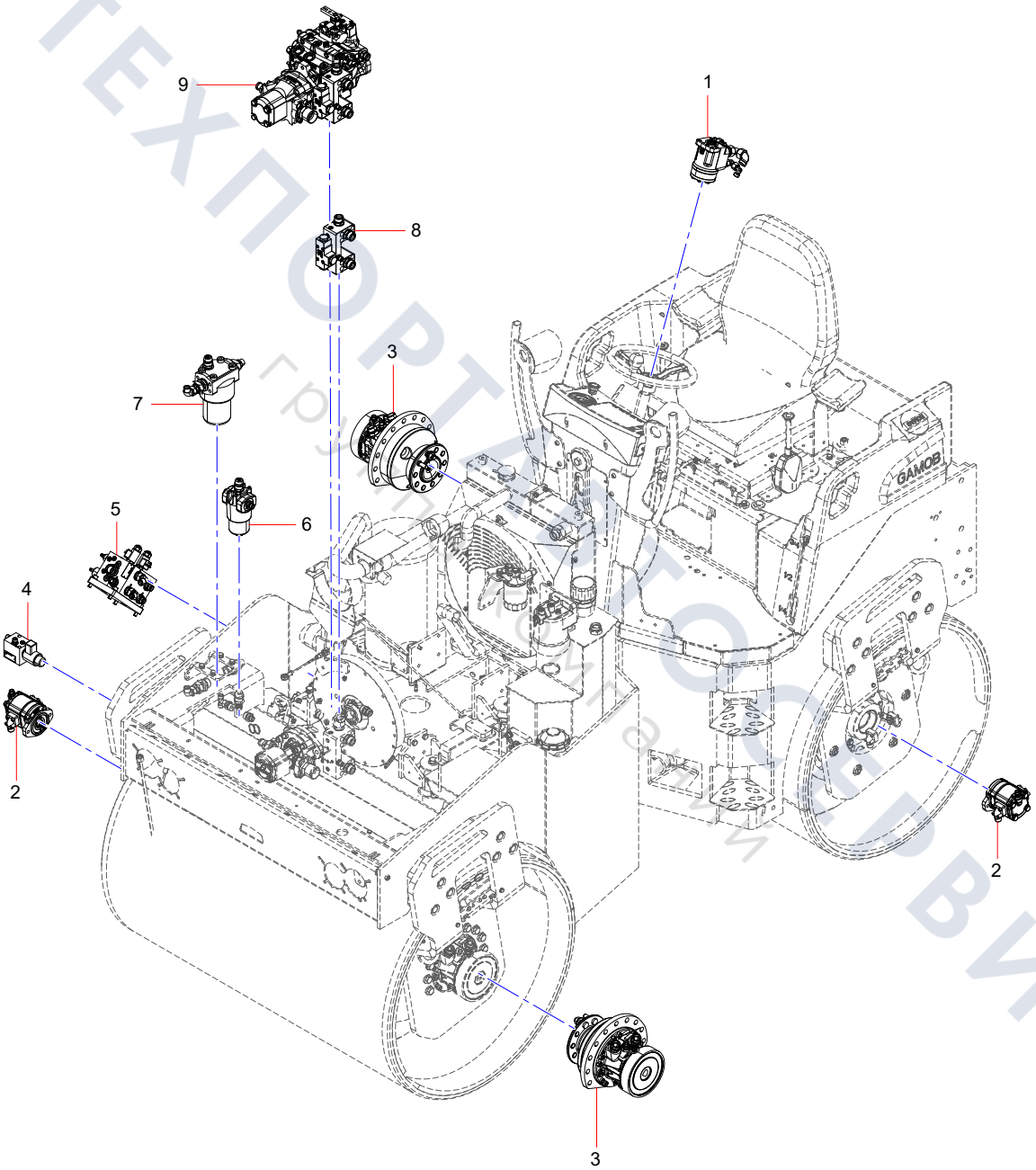

ТЕХПОРТСЕРВИС
группа компаний

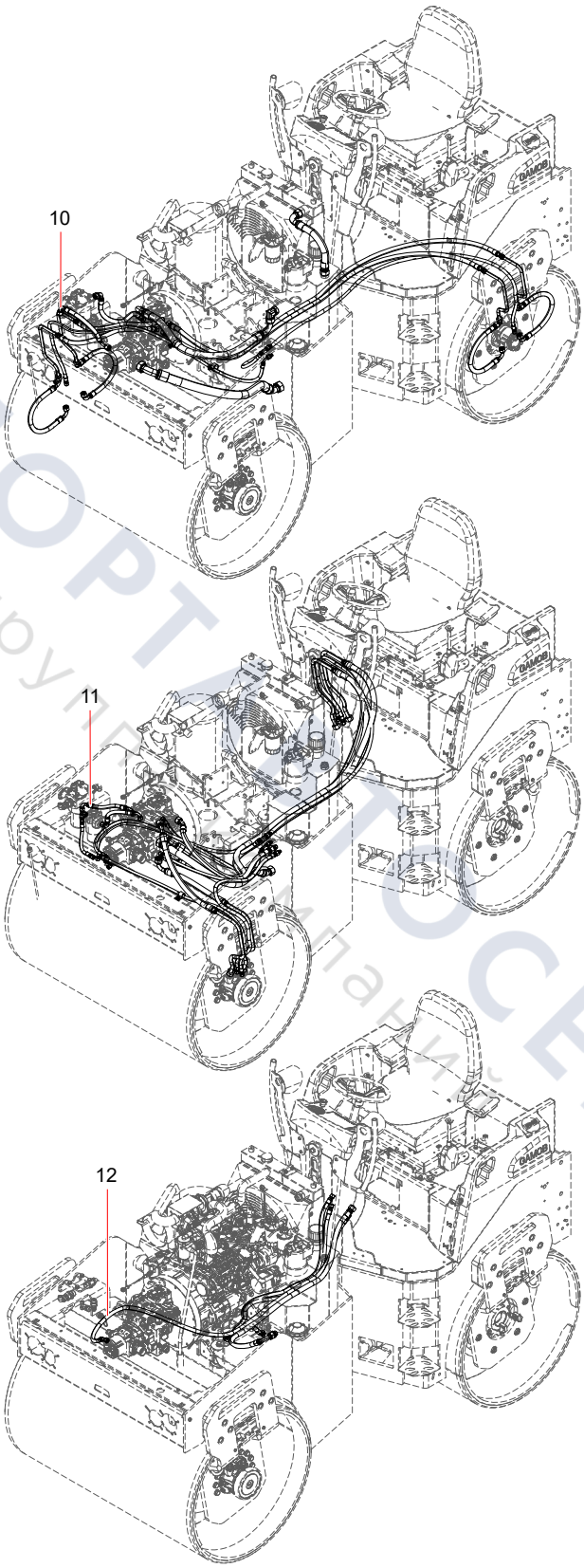

ТЕХПОРТ СЕРВИС
группа компаний

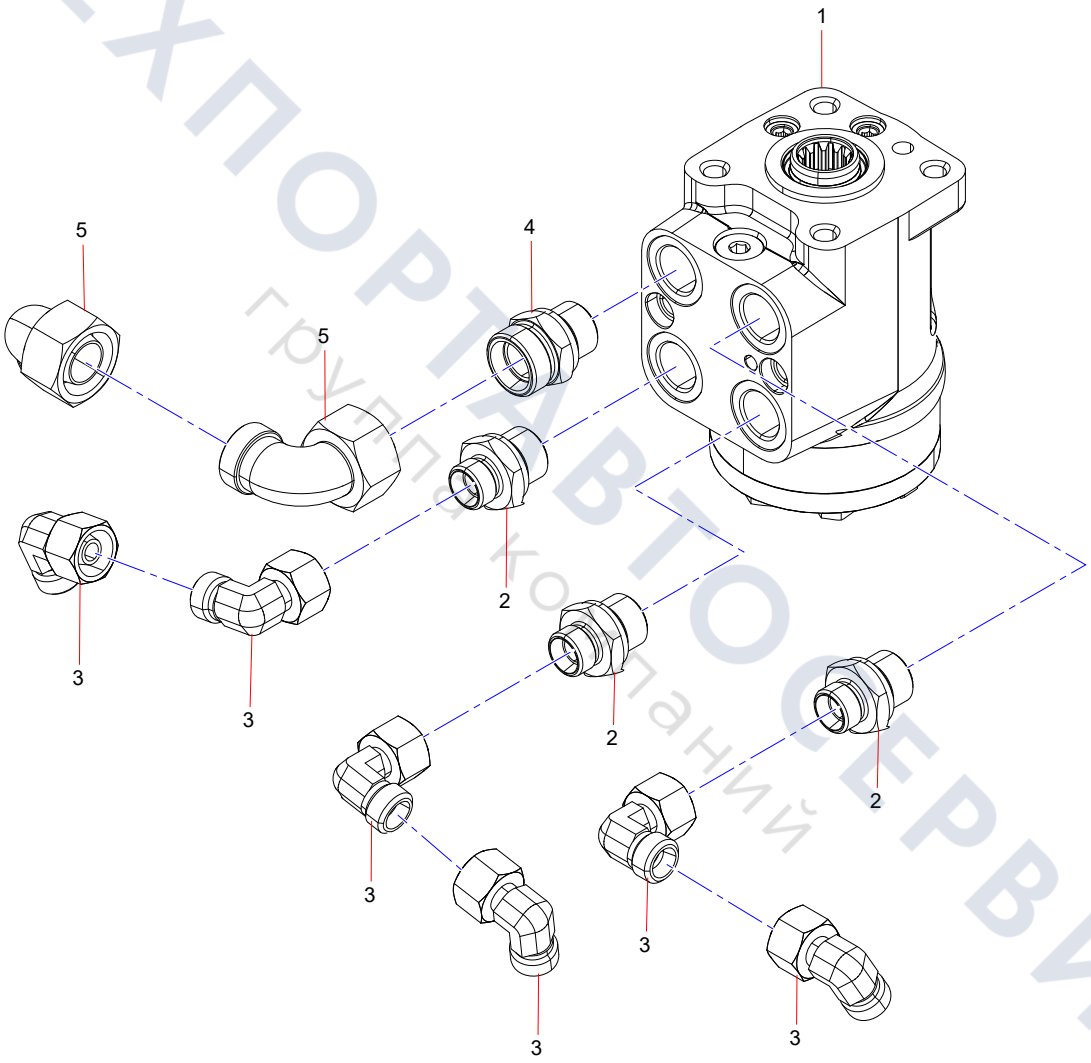

ТЕХПОРТАВТОСЕРВИС
группа компаний

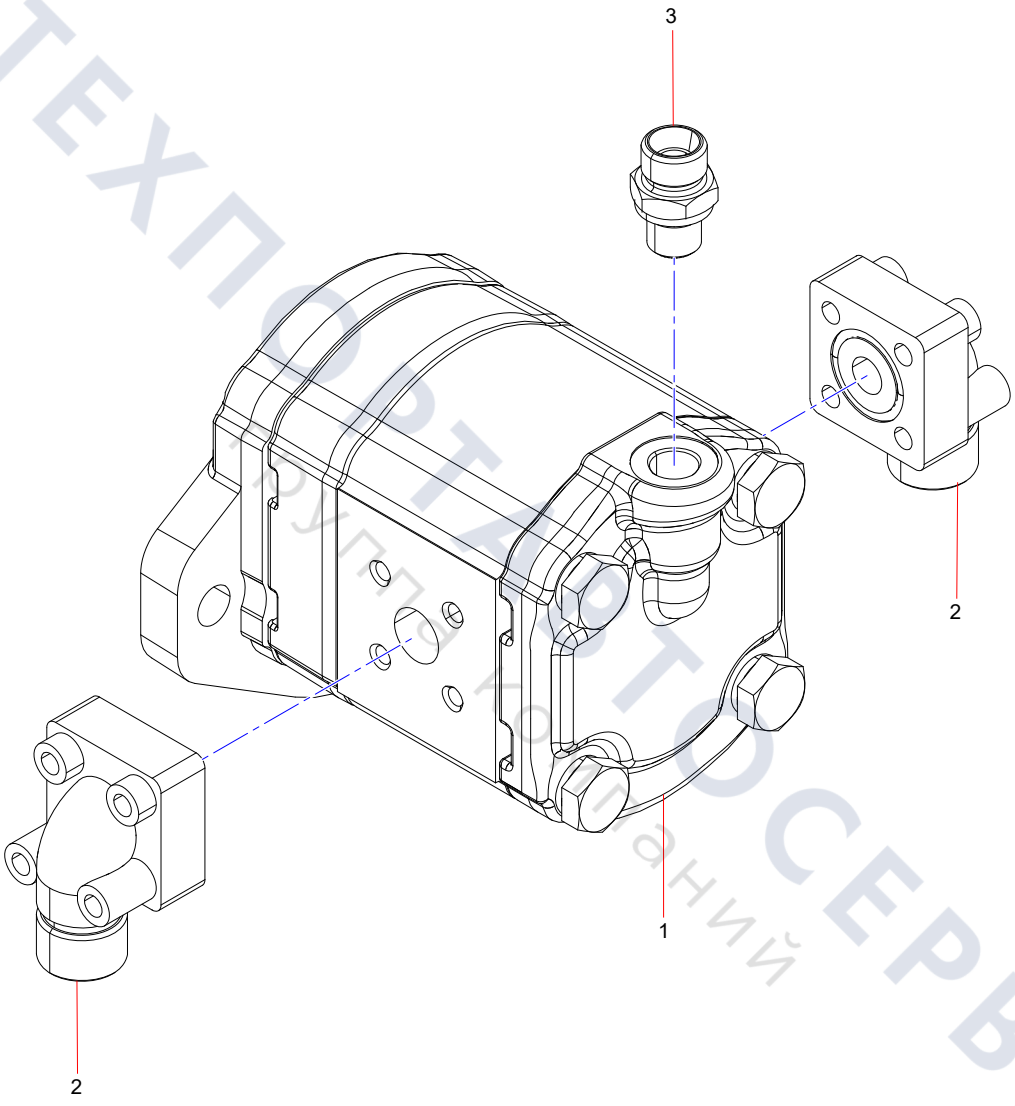

ТЕХПОРТАВТОСЕРВИС
Группа компаний

YLJ006077573 Traveling Motor Assembly

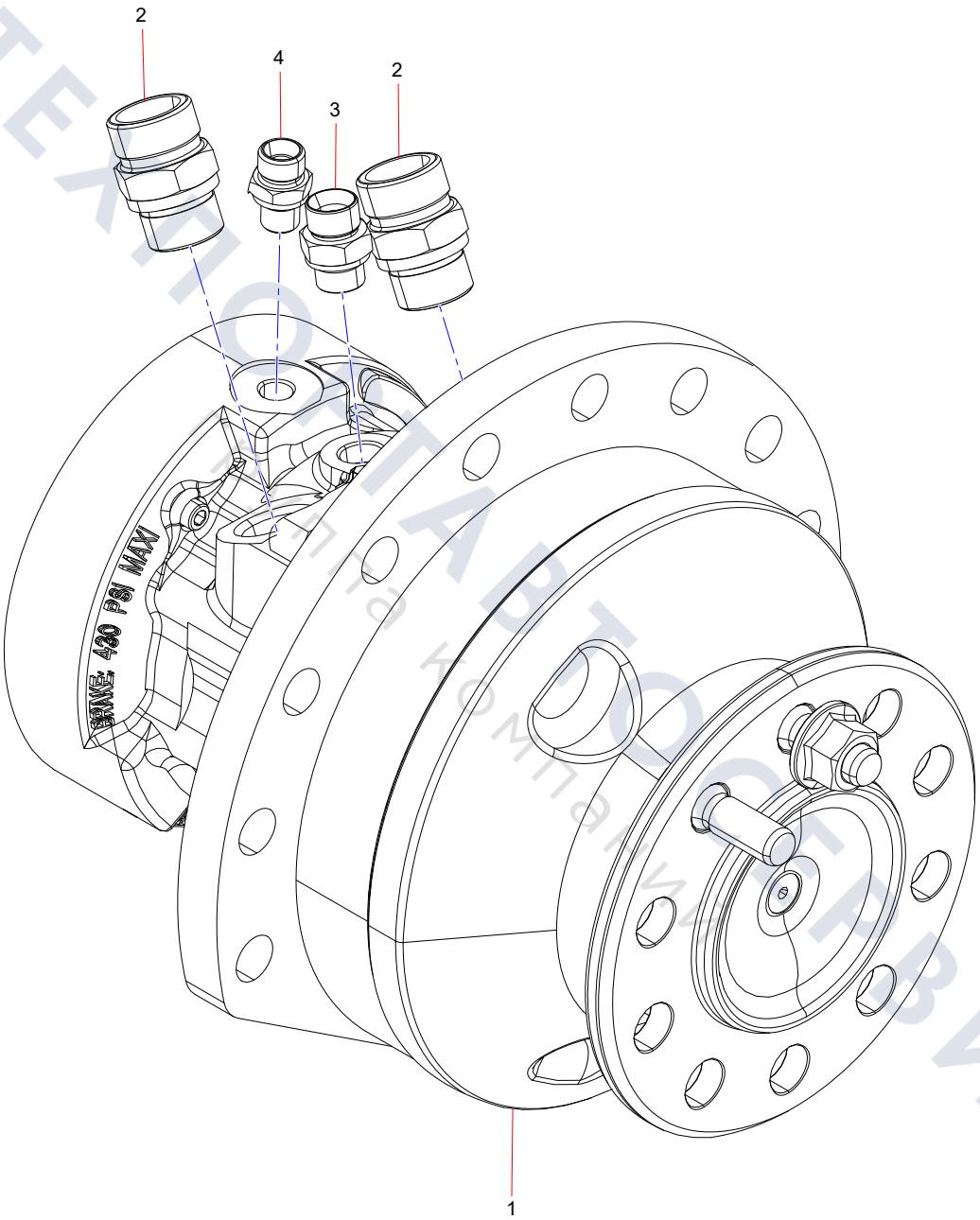

ТЕХПОЛИТАВТОСЕРВИС
Техника компании

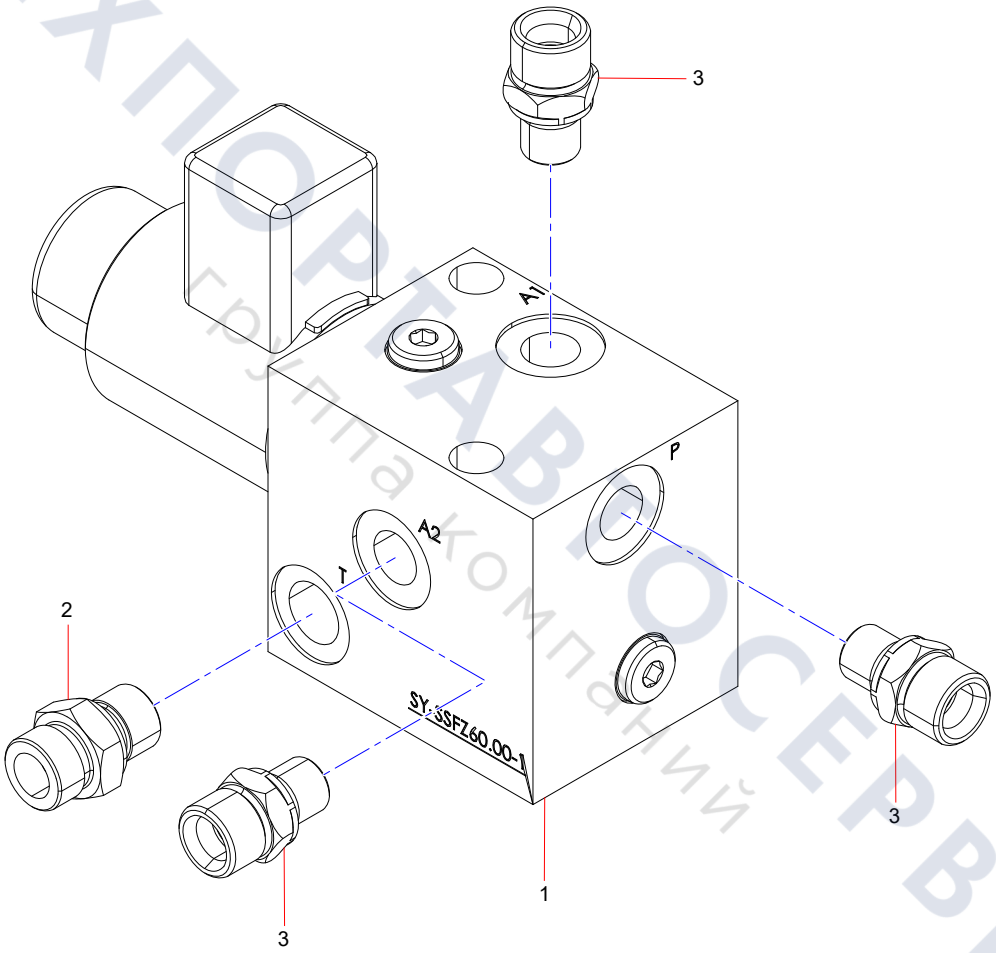

ТЕХПОРТАВТОСЕРВИС
Группа компаний

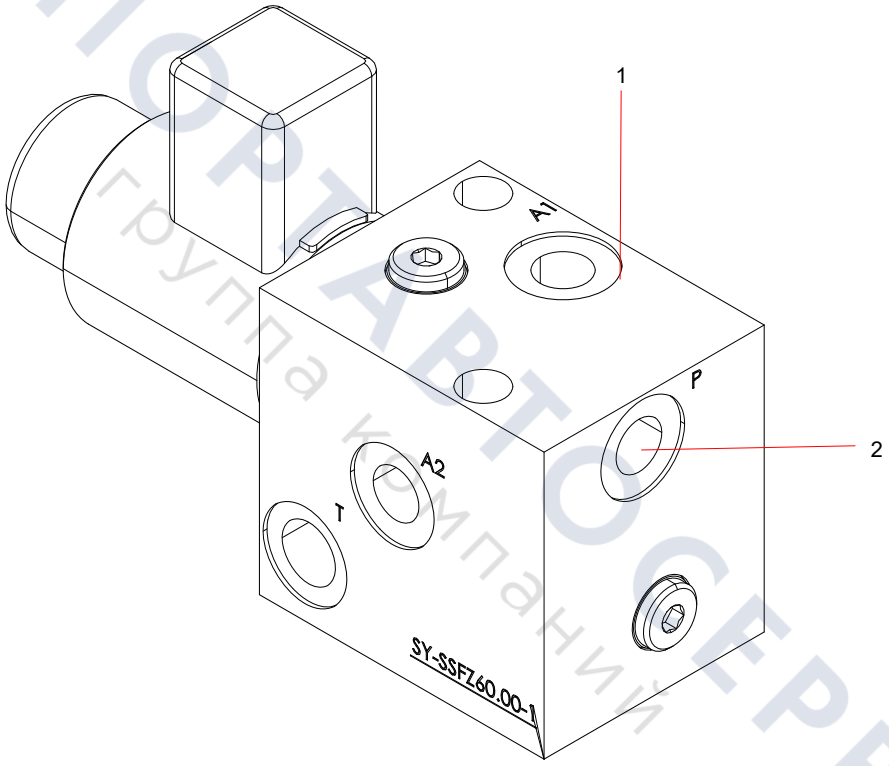

ТЕХПОРТАВТОСЕРВИС
группа компаний

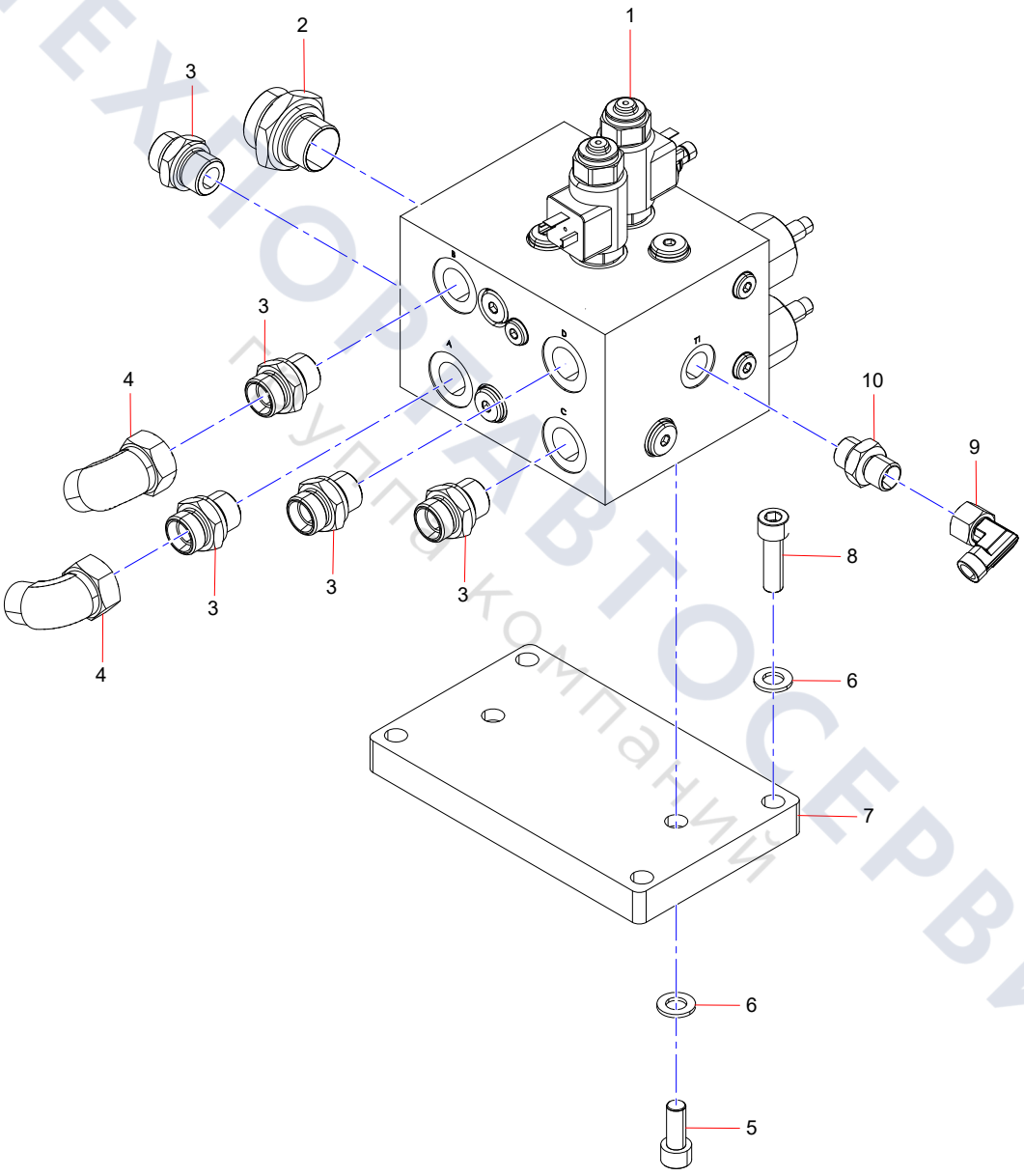

ТЕХПОРТАВТОСЕРВИС
Группа компаний

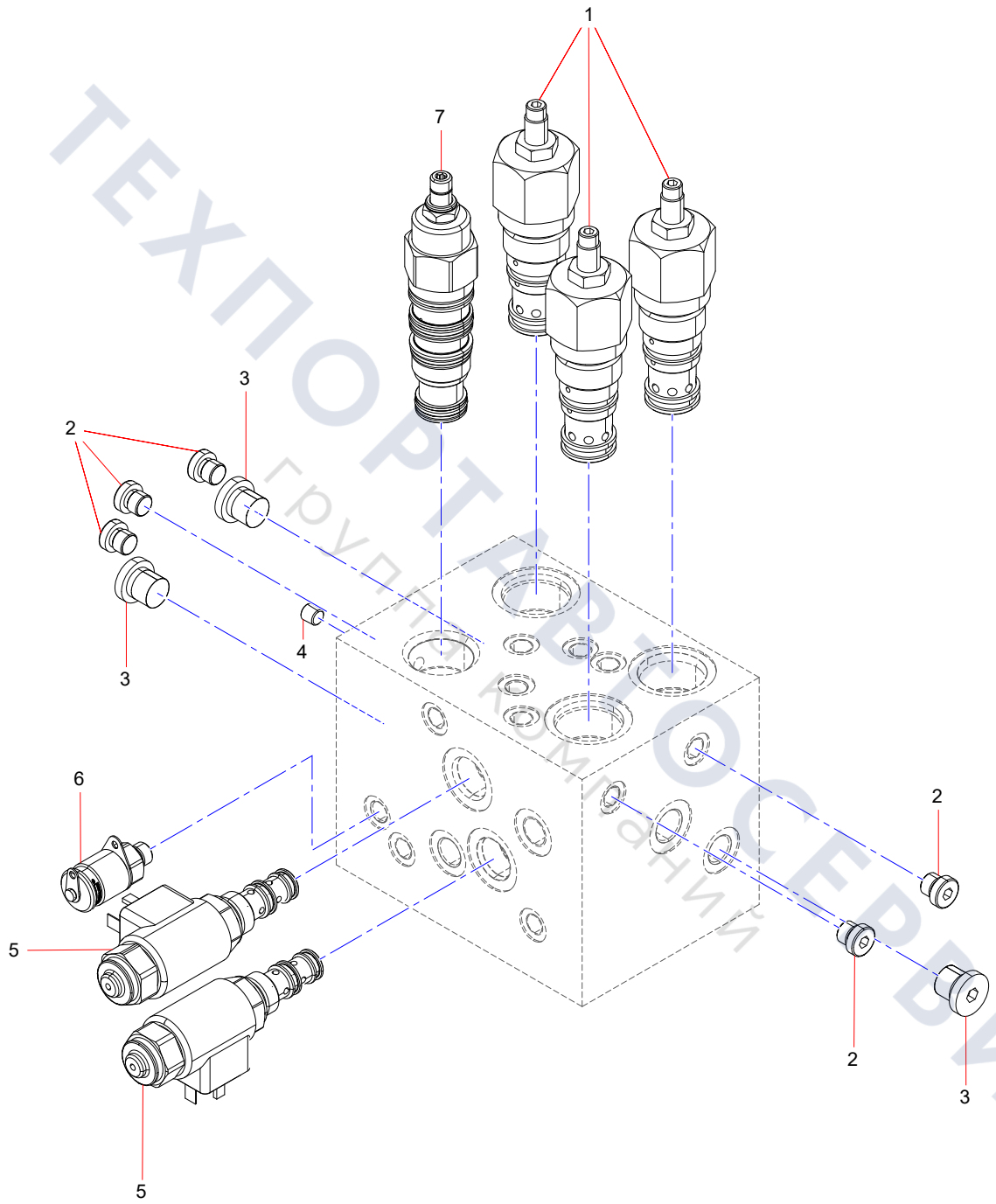

ТЕХПОРТ СЕРВИС
группа компаний

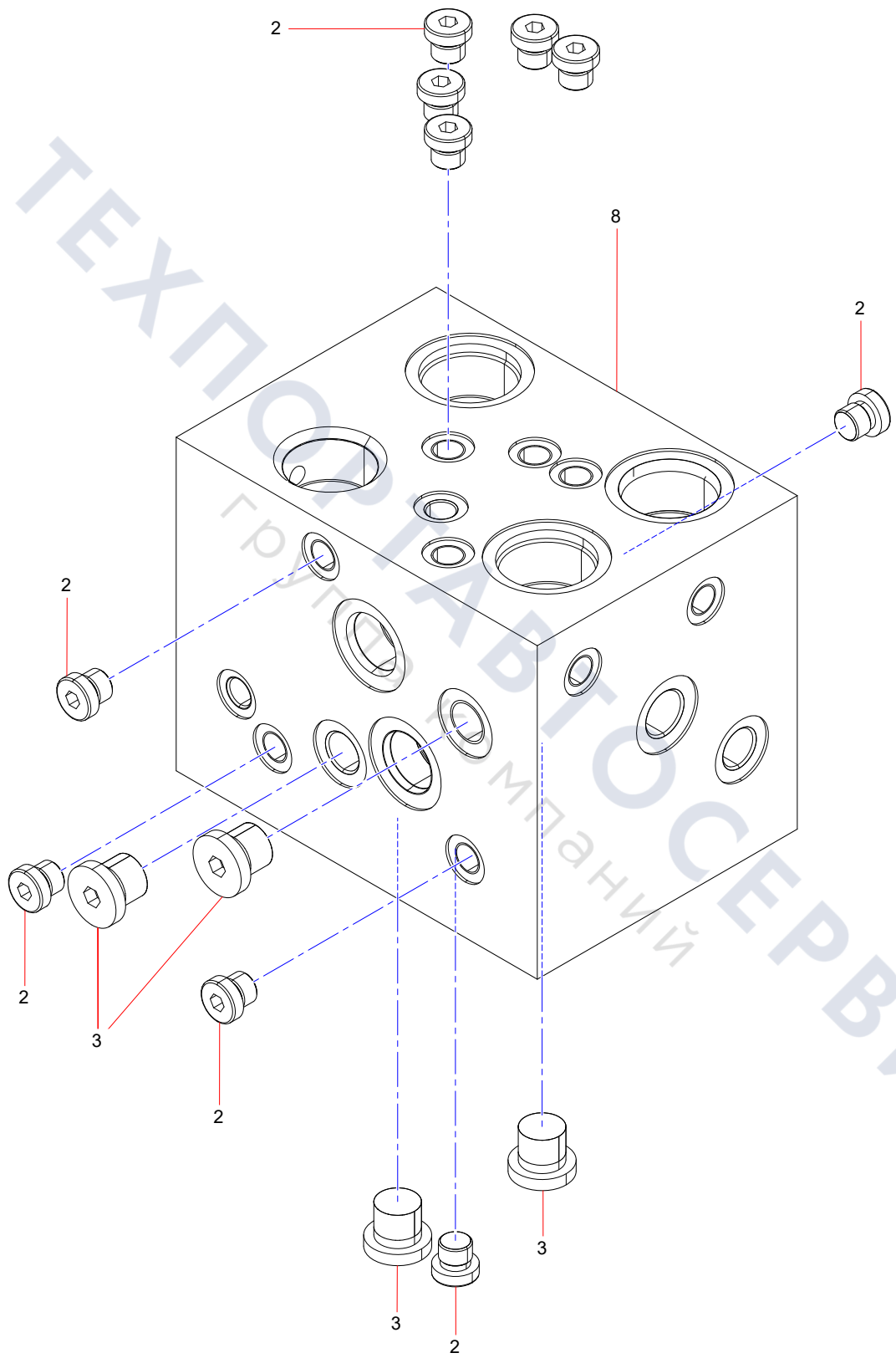

ТЕХПОРТАВТОСЕРВИС
группа компаний

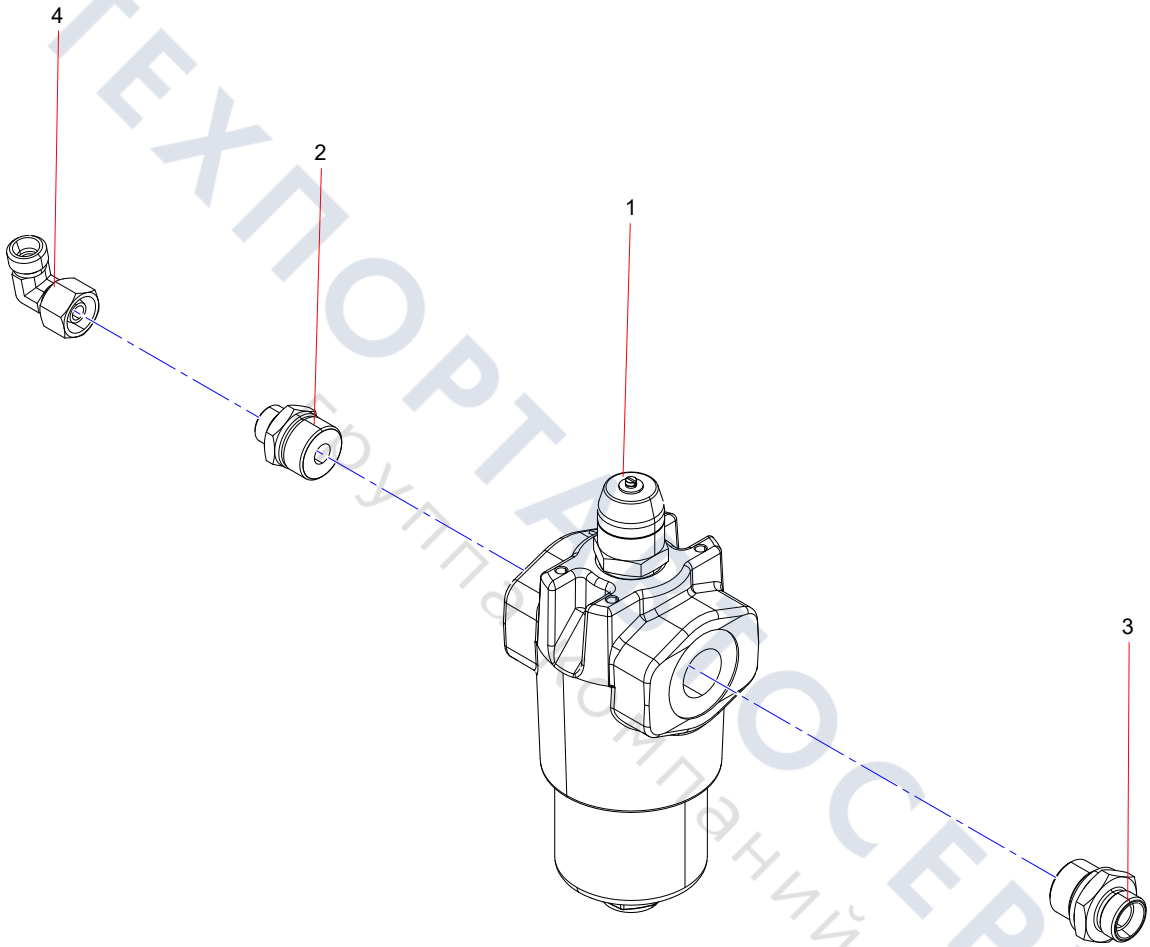

ТЕХПОРТАЛ СЕРВИС
Группа компаний

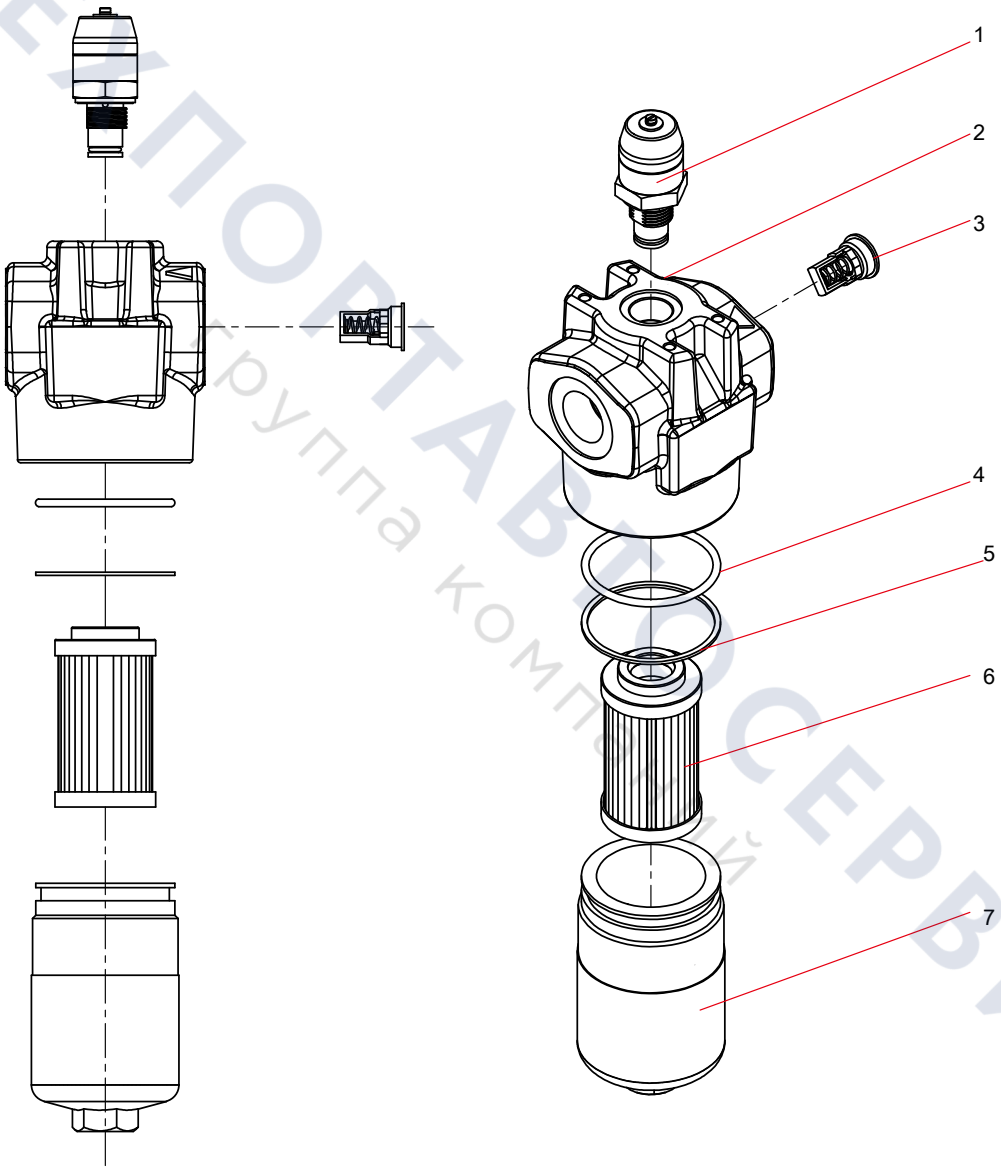

ТЕХПОРТАВТОСЕРВИС
Группа компаний

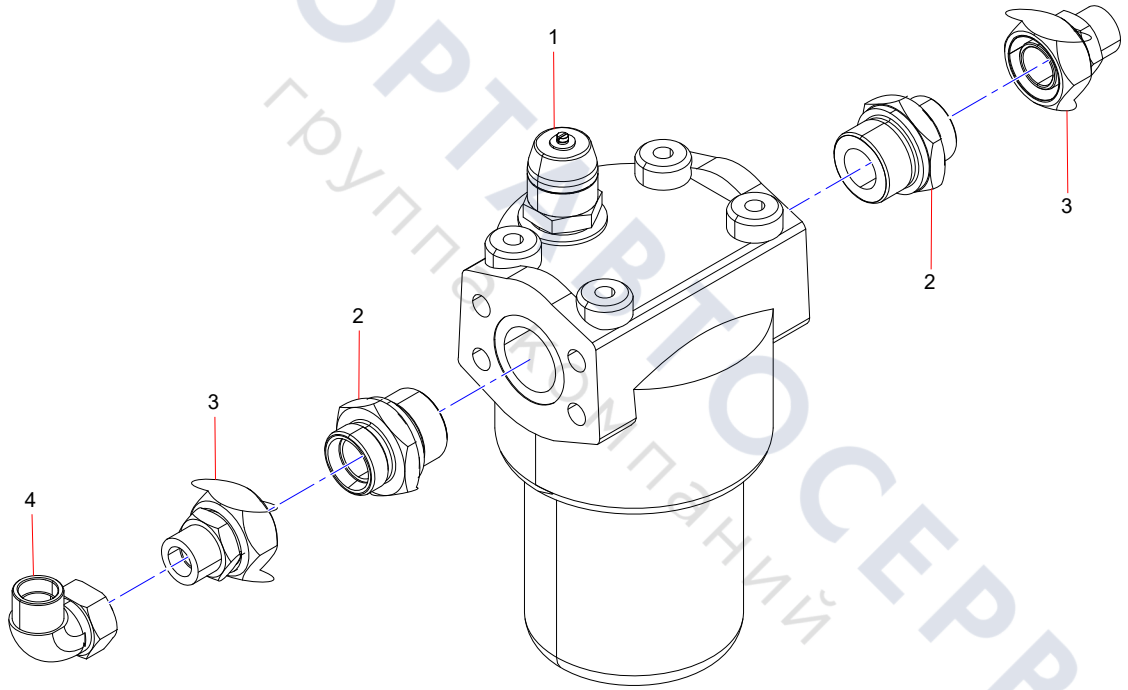

ТЕХПОРТАВТОСЕРВИС
группа компаний

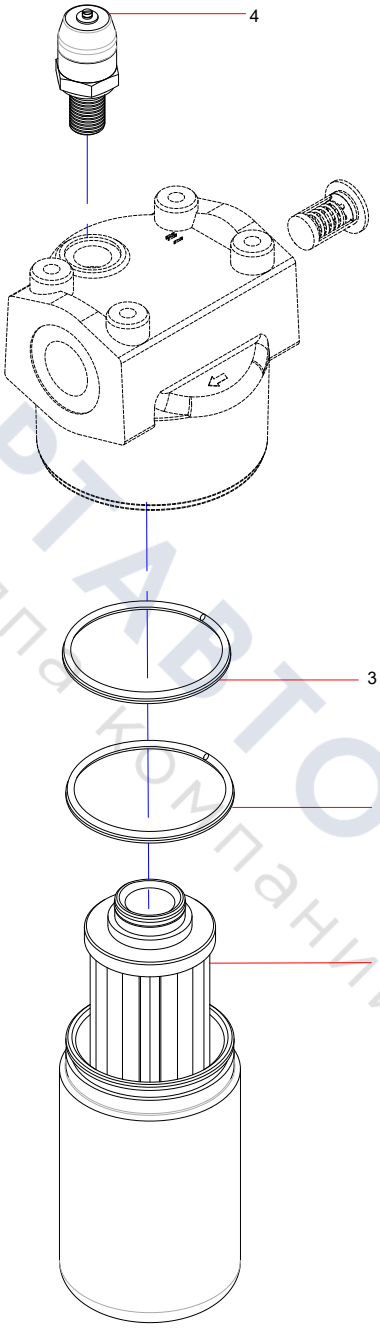

ТЕХПОРТАВТОСЕРВИС
группа компаний

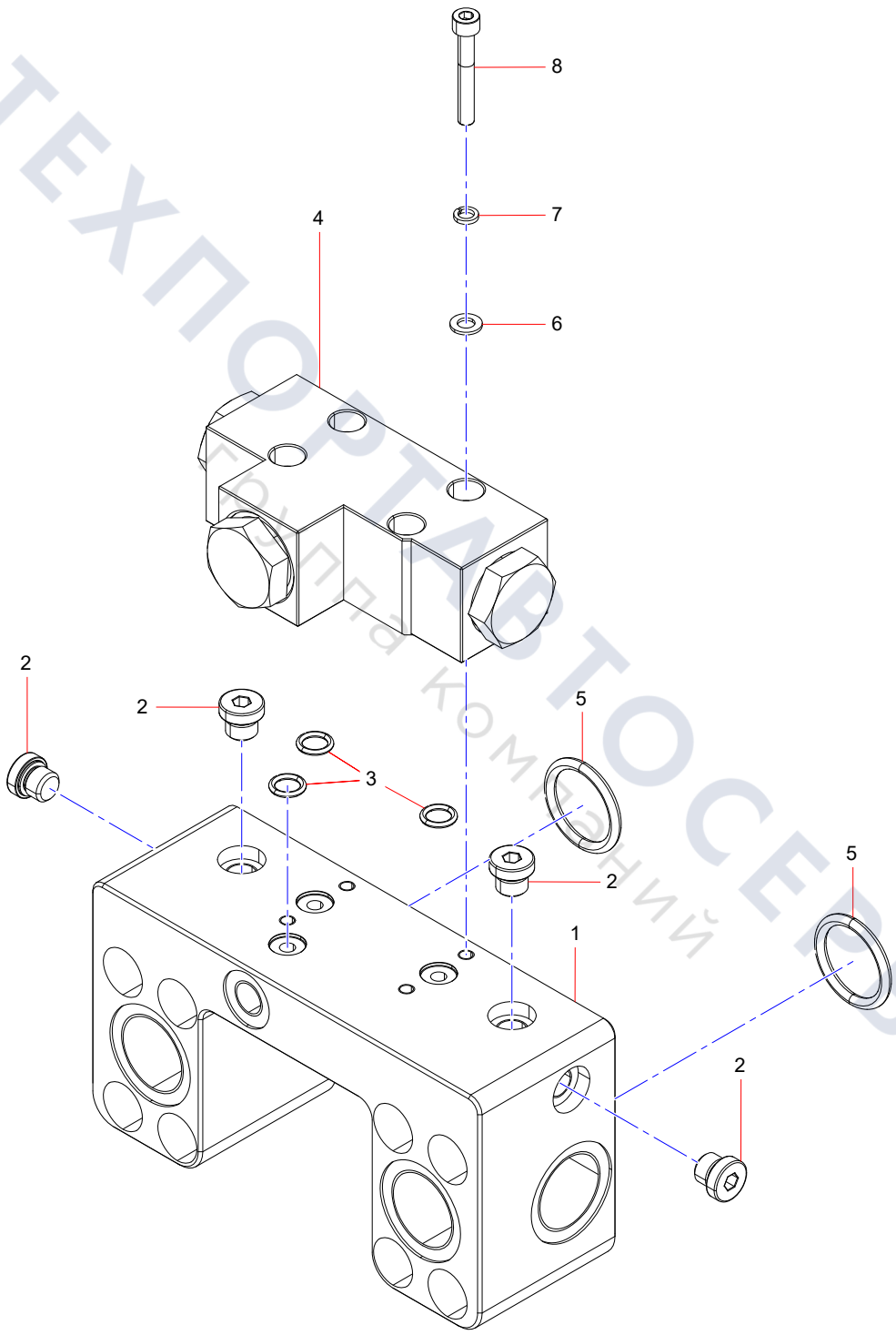

ТЕХПОРТАВТОСЕРВИС
Группа компаний

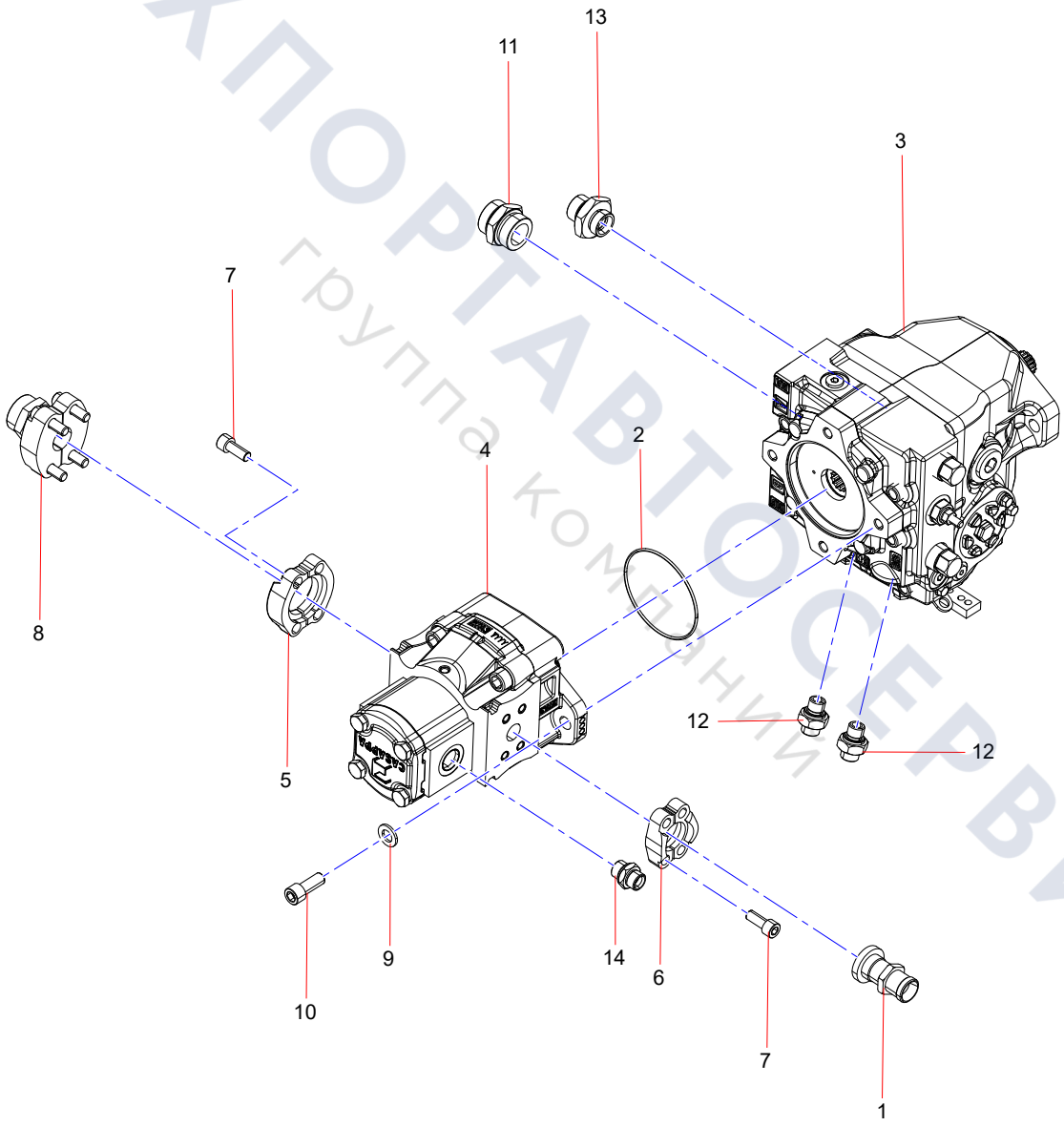

ТЕХПОРТАВТОСЕРВИС
группа компаний

150102010023A Closed Plunger Pump

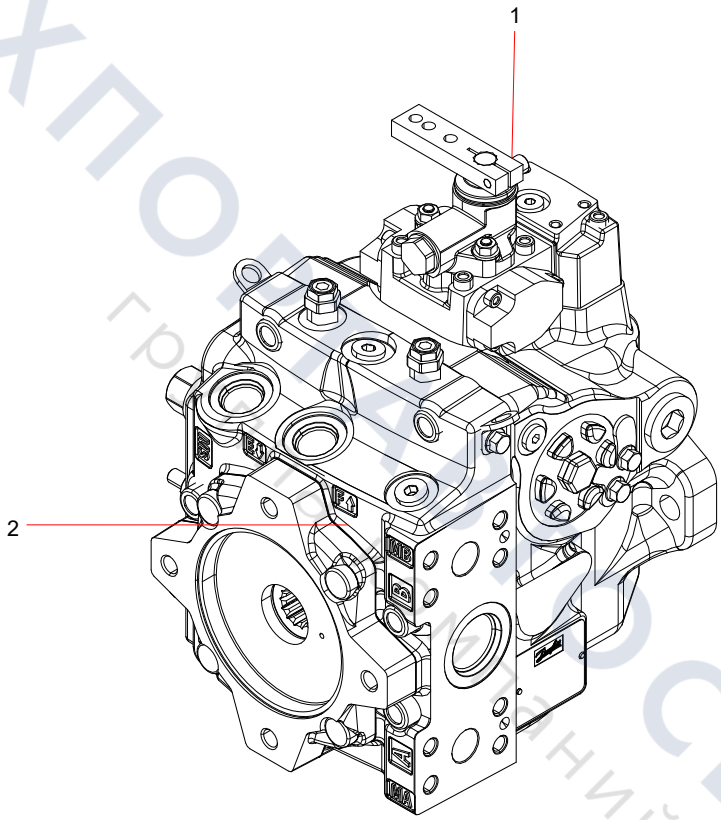

Pump 3

Servo piston 4

High pressure relief valve 5

ТЕХПОЛИТАРСОСЕРВИС
грузовой компаний

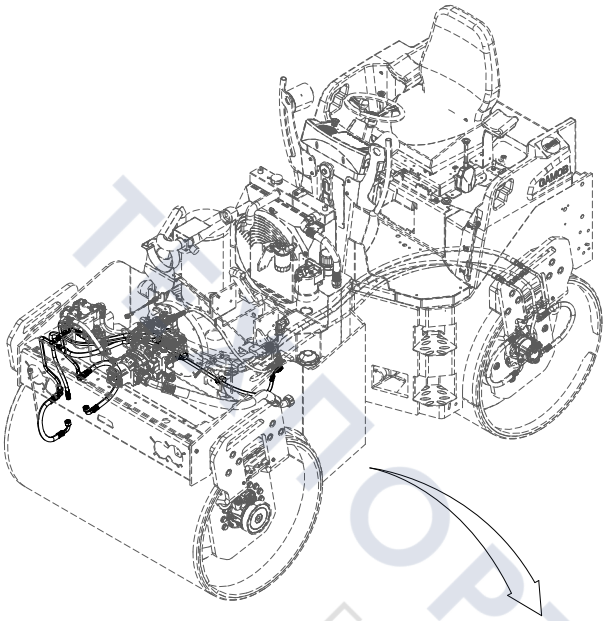

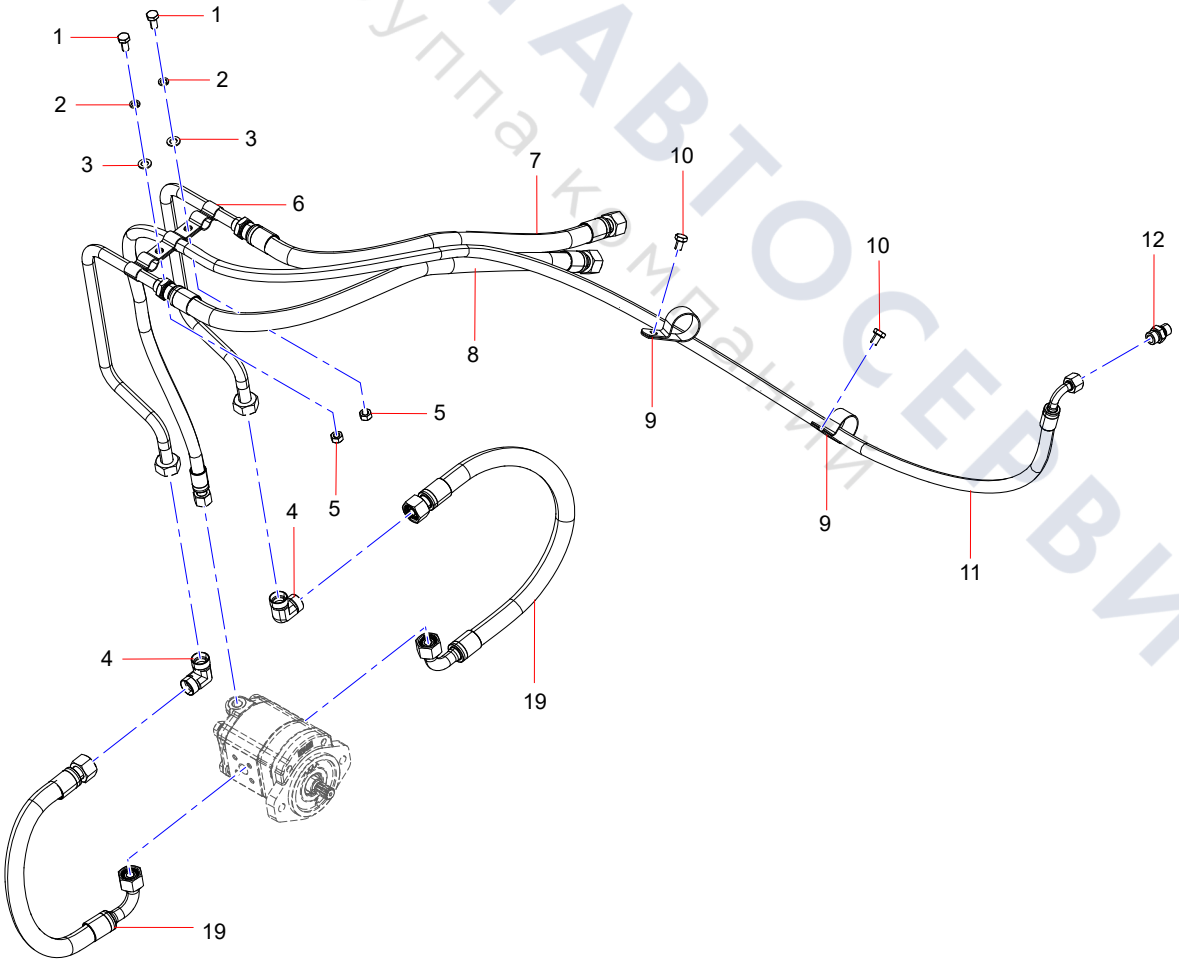

ТРАНСПОРТАВТОСЕРВИС
группа компаний

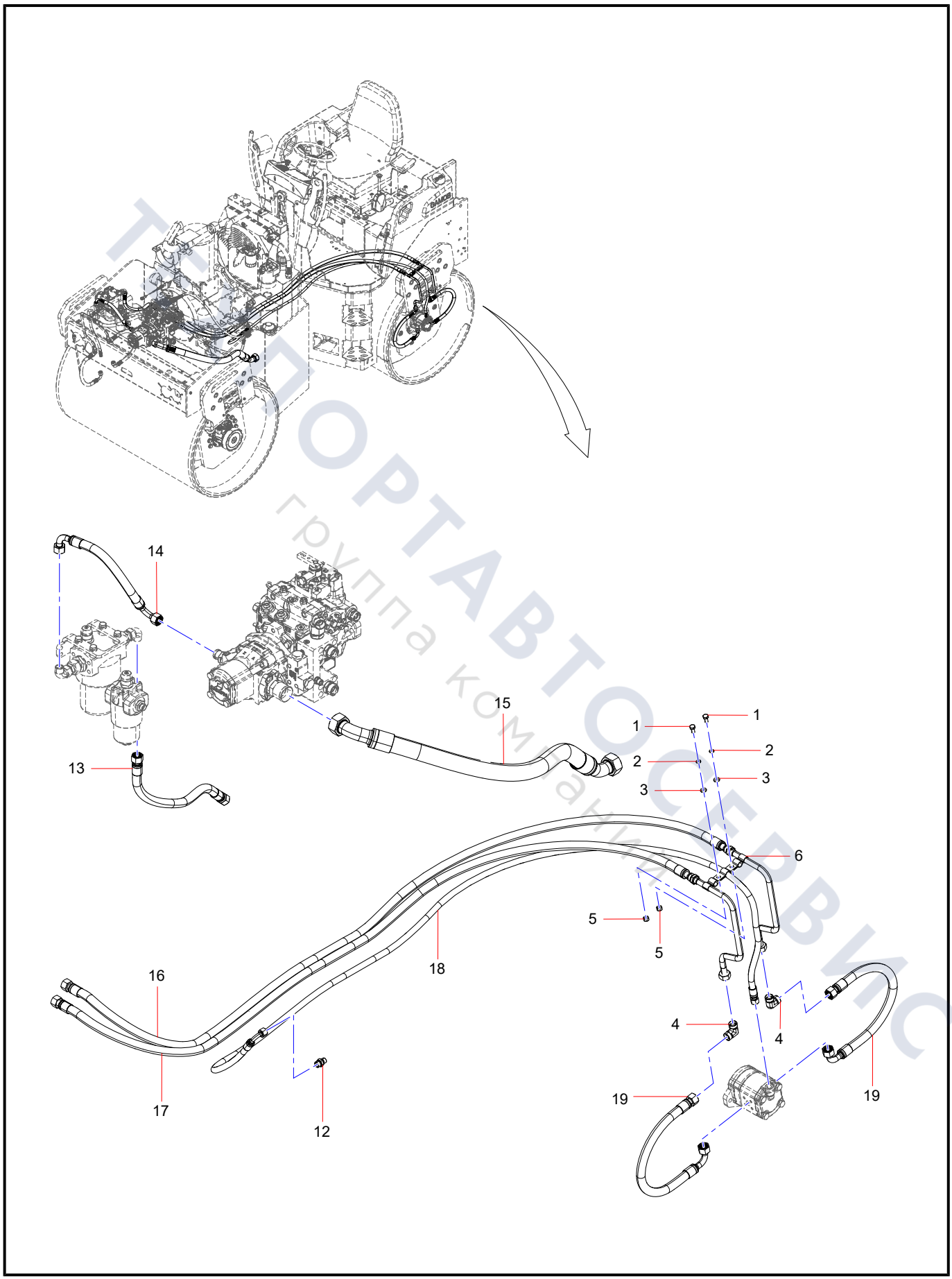

ТЕХПОРТАВТОСЕРВИС
группа компаний

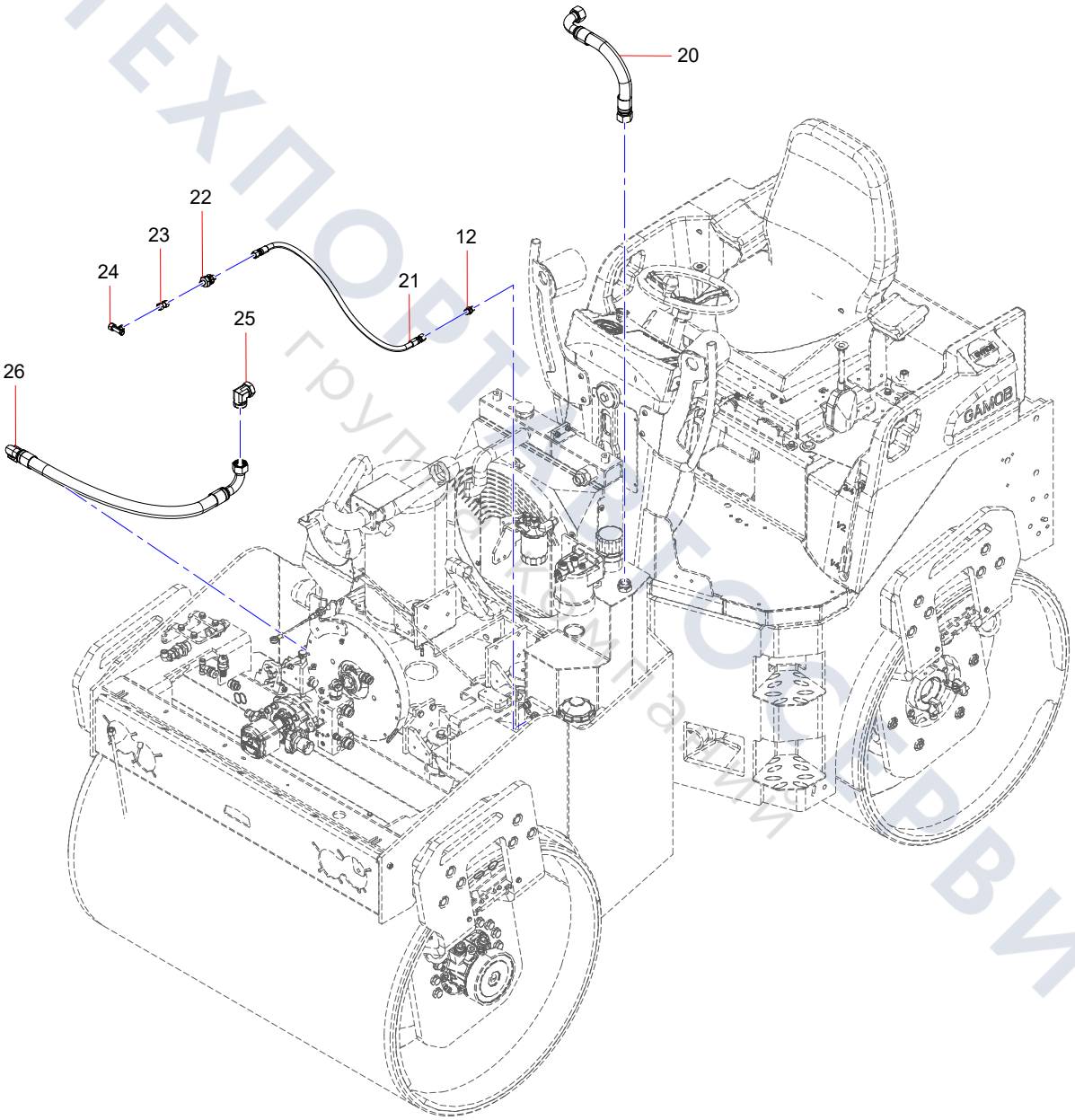

ТЕХПОРТСЕРВИС
группа компаний

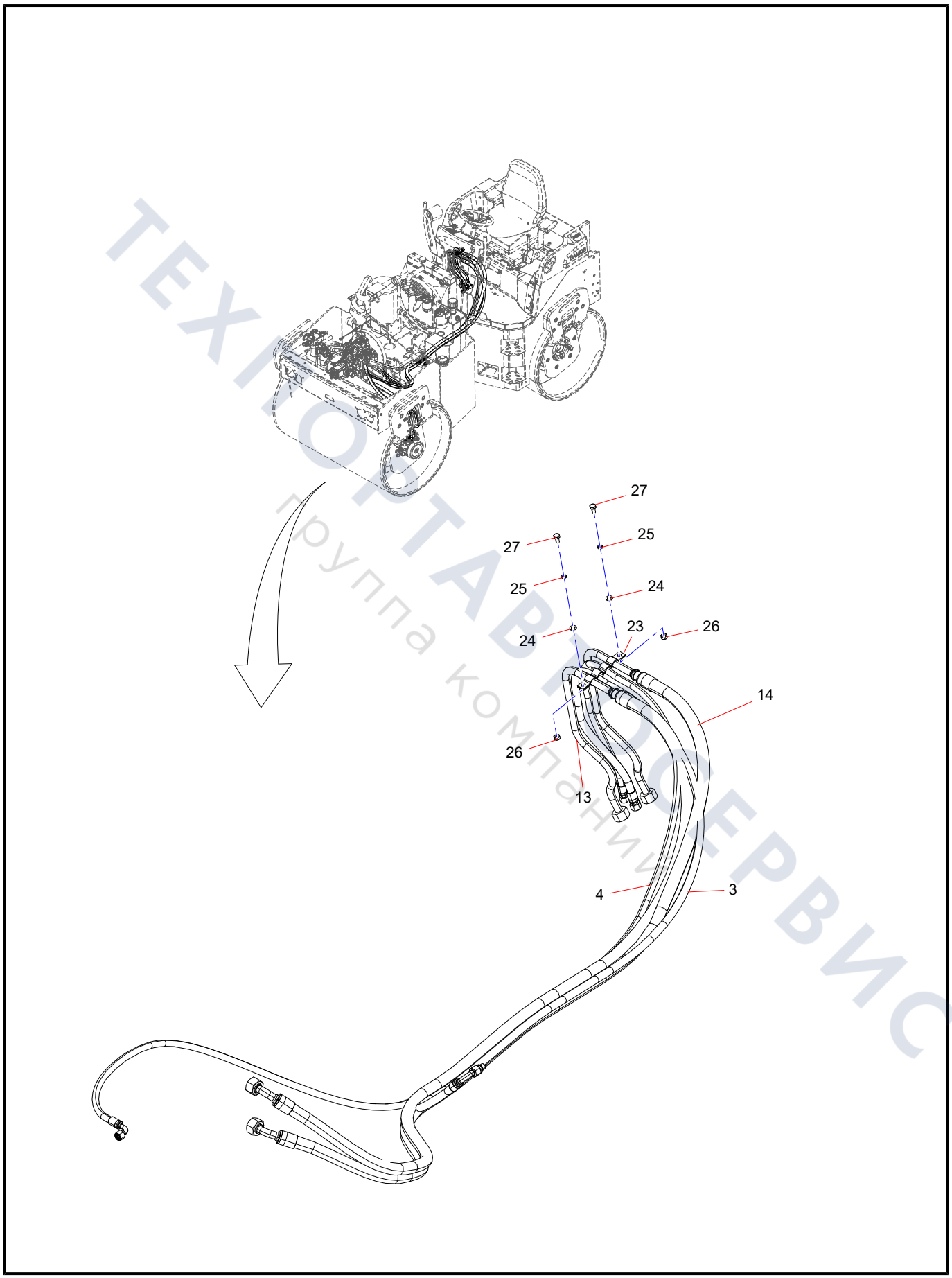

ТЕХПОРТАВТОСЕРВИС
группа компаний

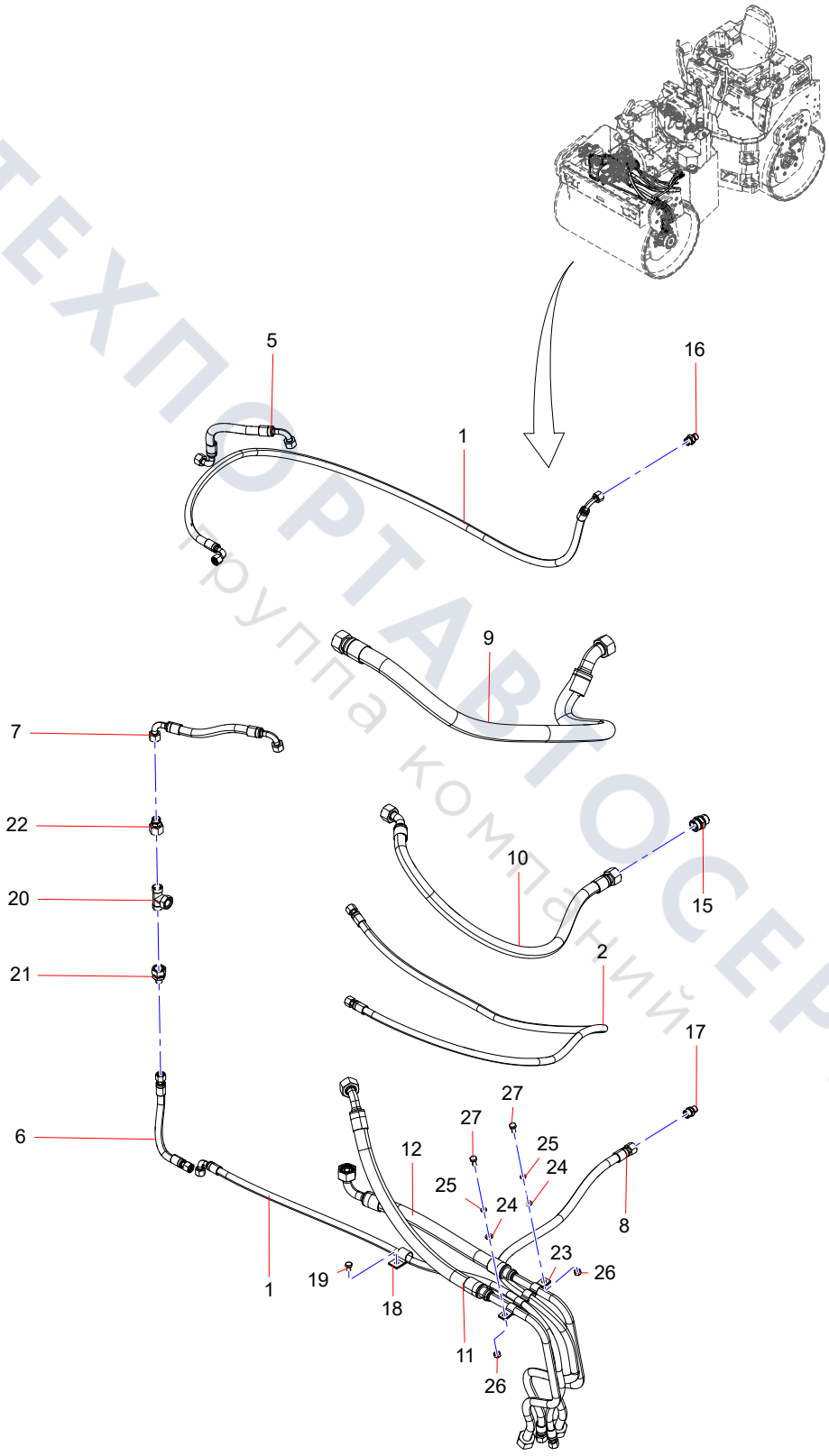

ТЕХПОРТАВТОСЕРВИС
Группа компаний

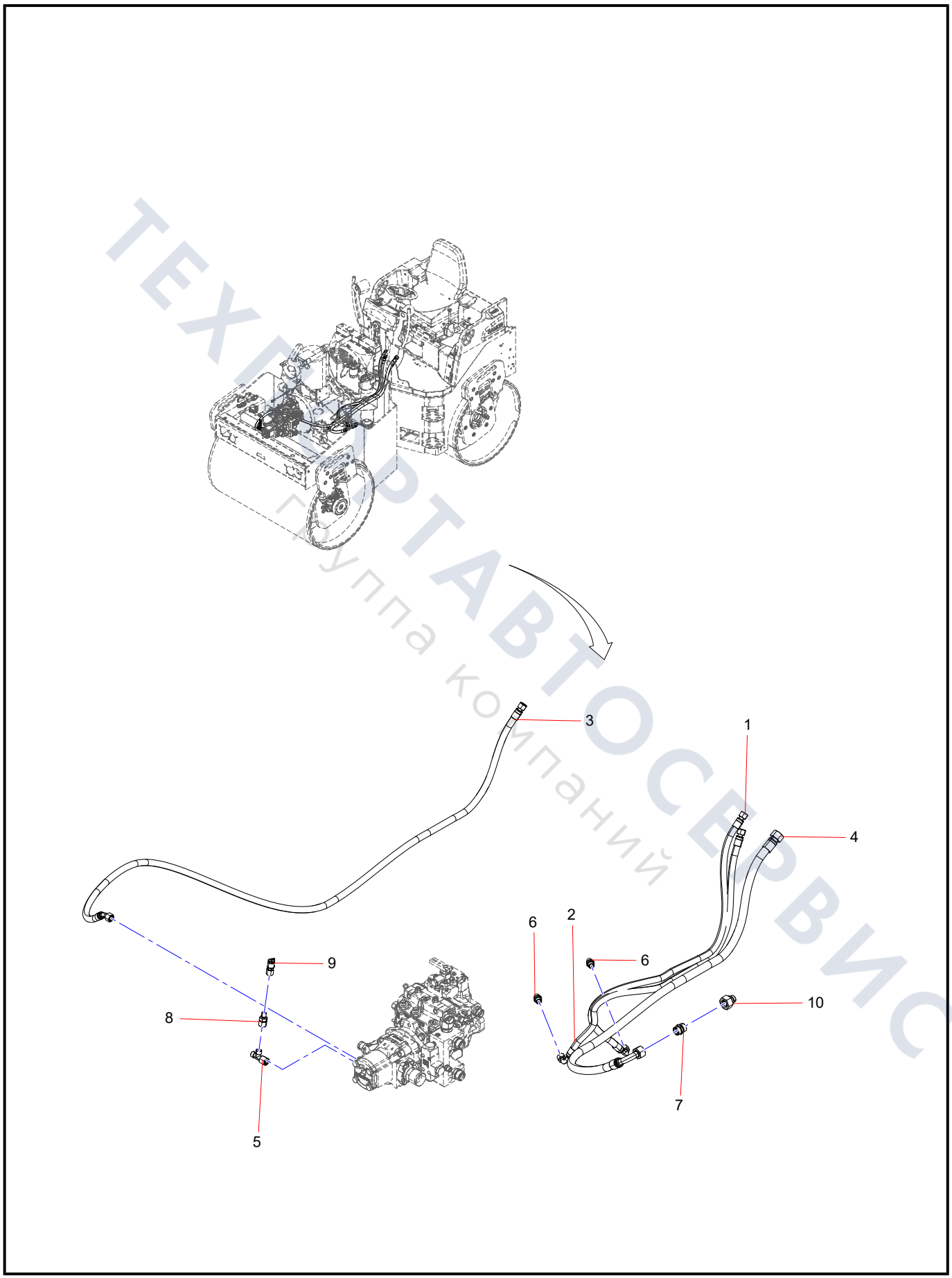

ТЕХЭКСПЕРТАВТОСЕРВИС
Группа компаний

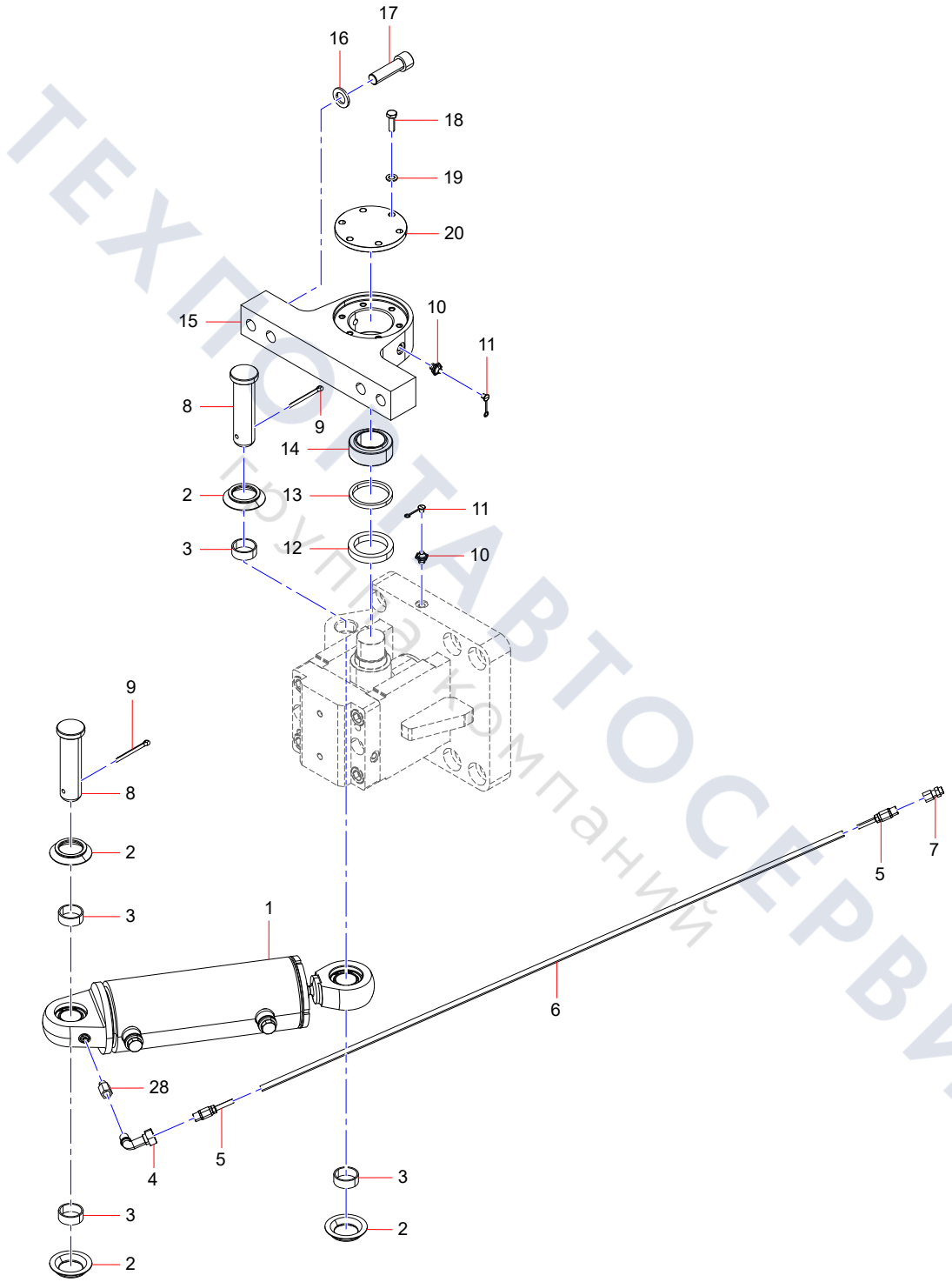

ТЕХПОРТАВТОСЕРВИС
Группа компаний

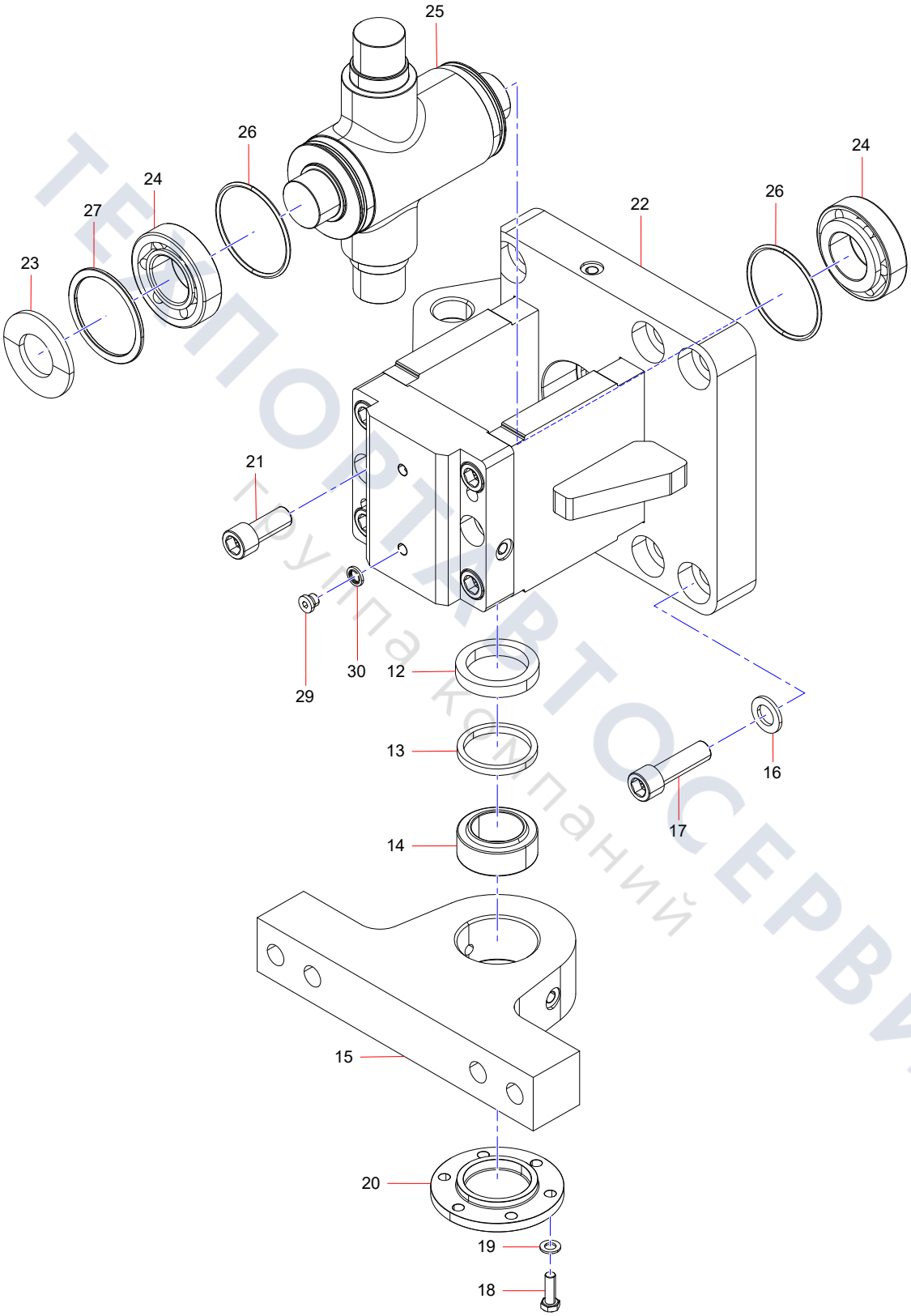

ТЕХПОРТАВТОСЕРВИС
Группа компаний

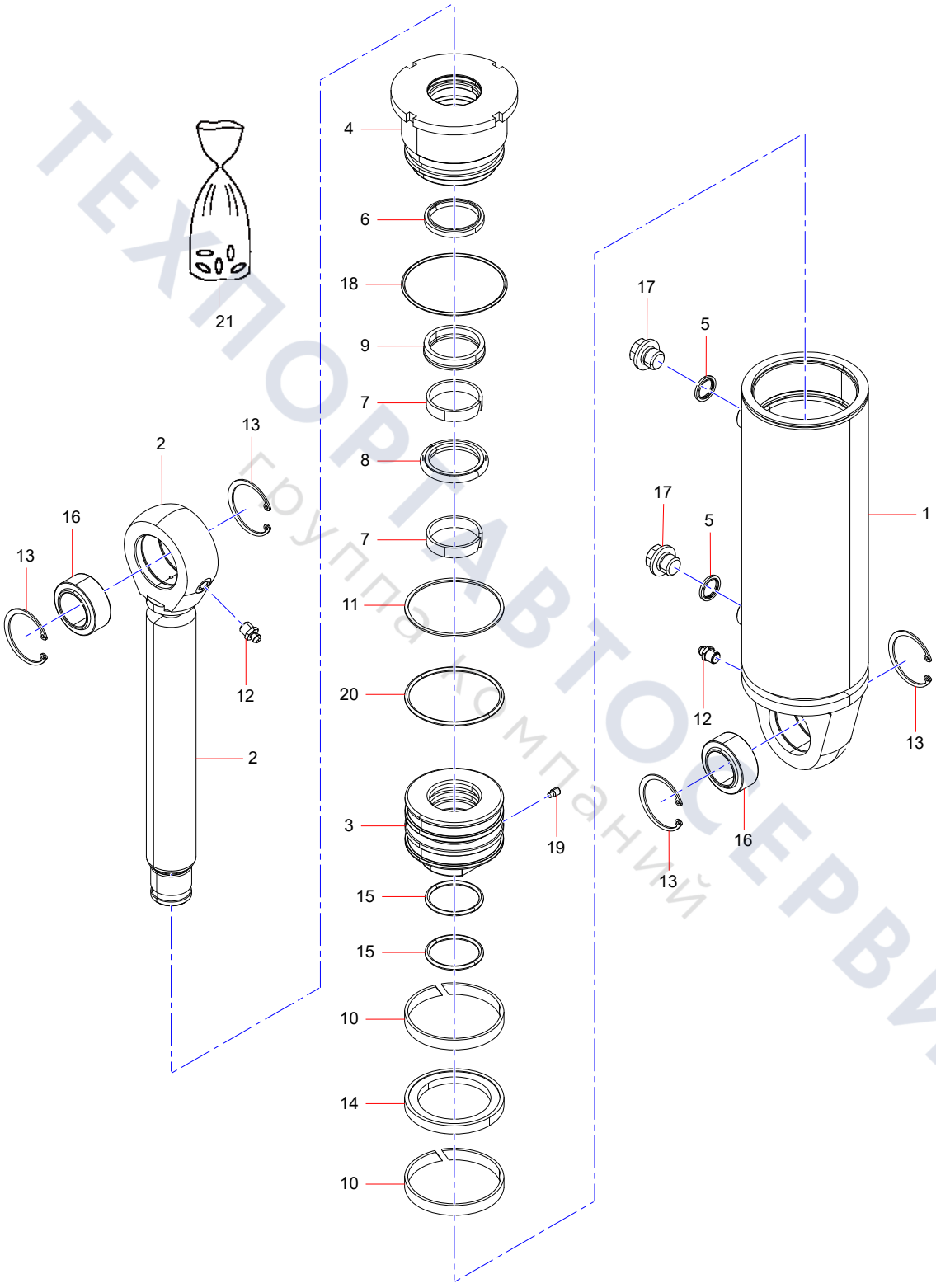

ТЕХПОРТАВТОСЕРВИС
Группа компаний

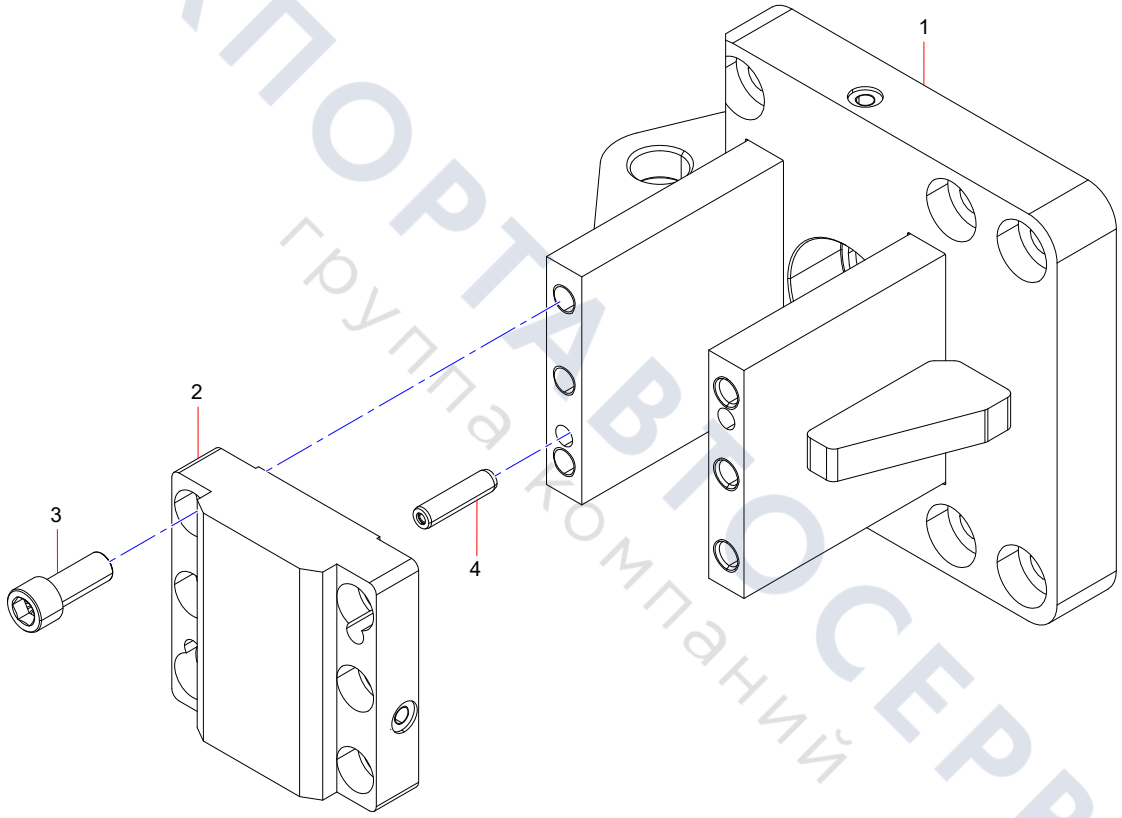

ТЕХПОРТАВТОСЕРВИС
группа компаний

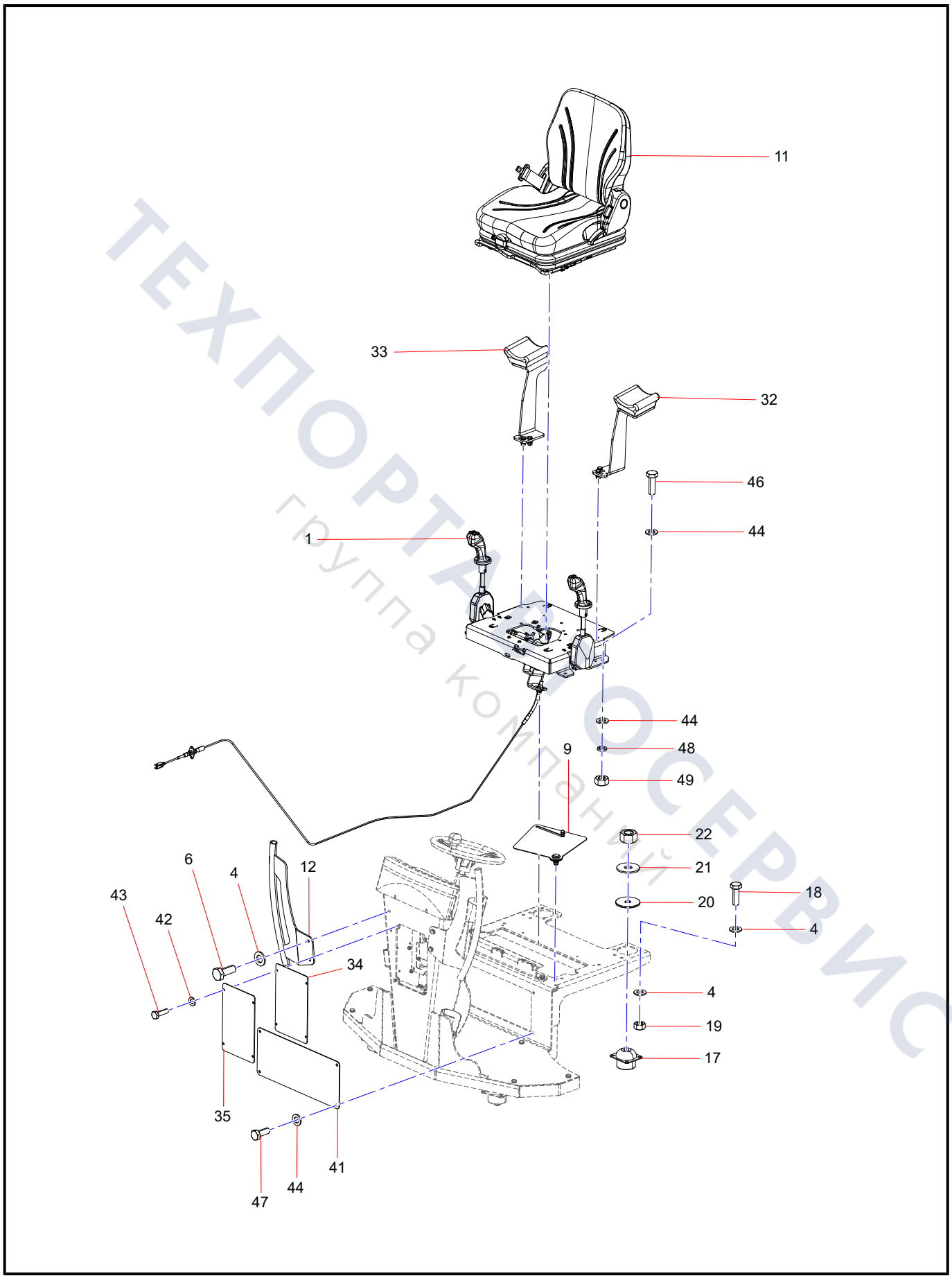

ТЕХПОРТ СЕРВИС
группа компаний

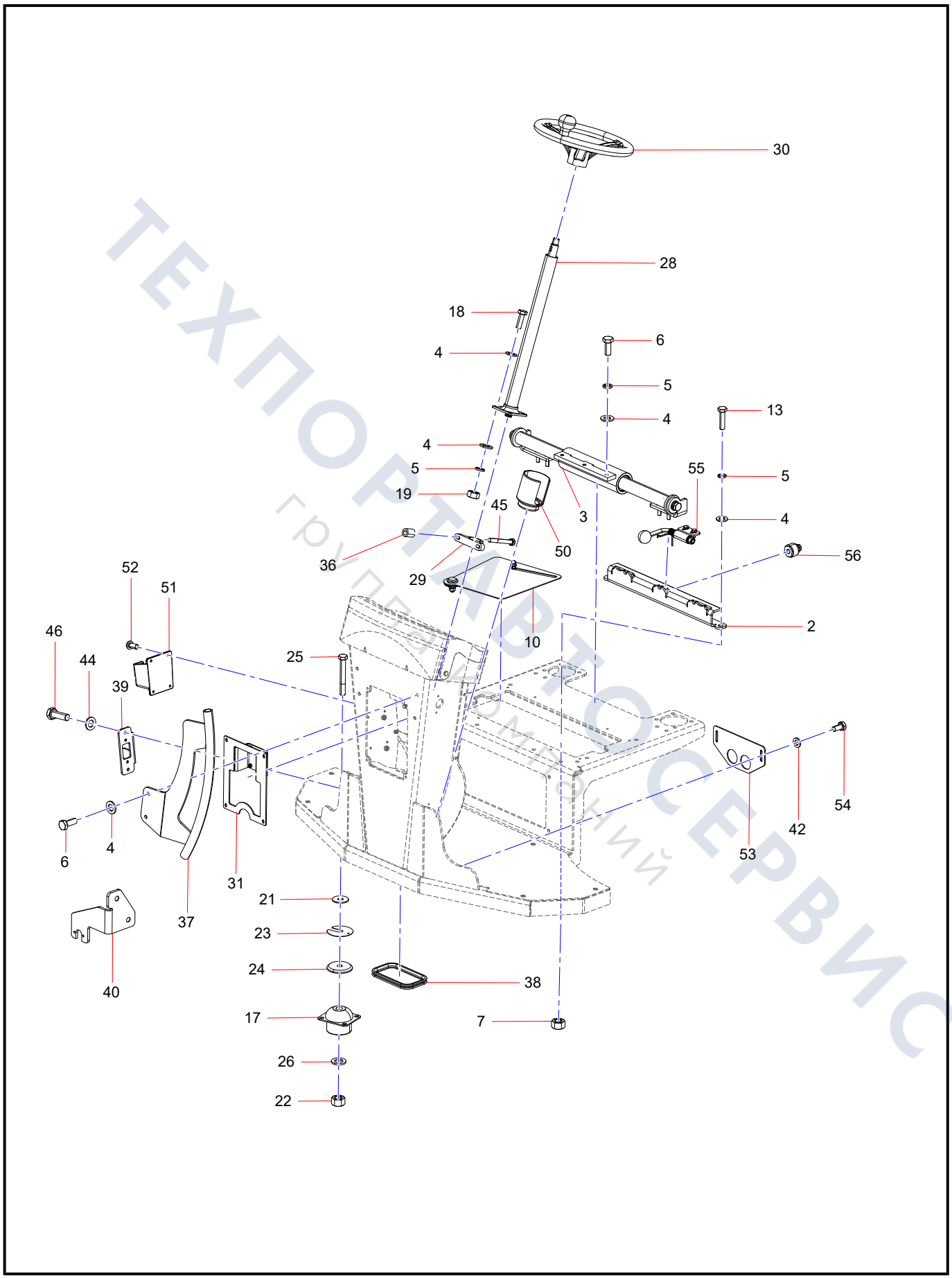

ТЕХПОРТАВТОСЕРВИС
группа компаний

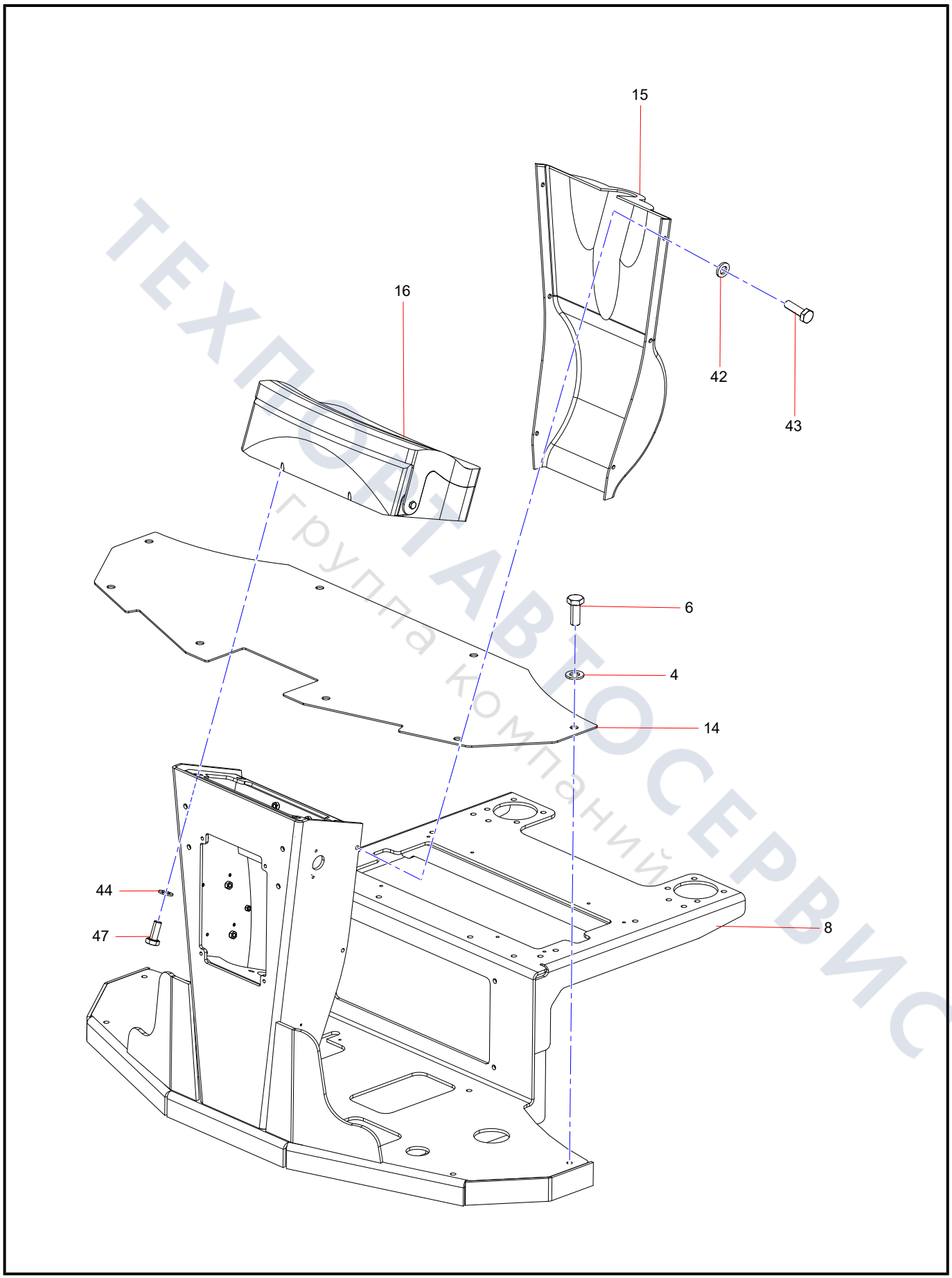

ТЕХПОСТАВТОСЕРВИС
группа компаний

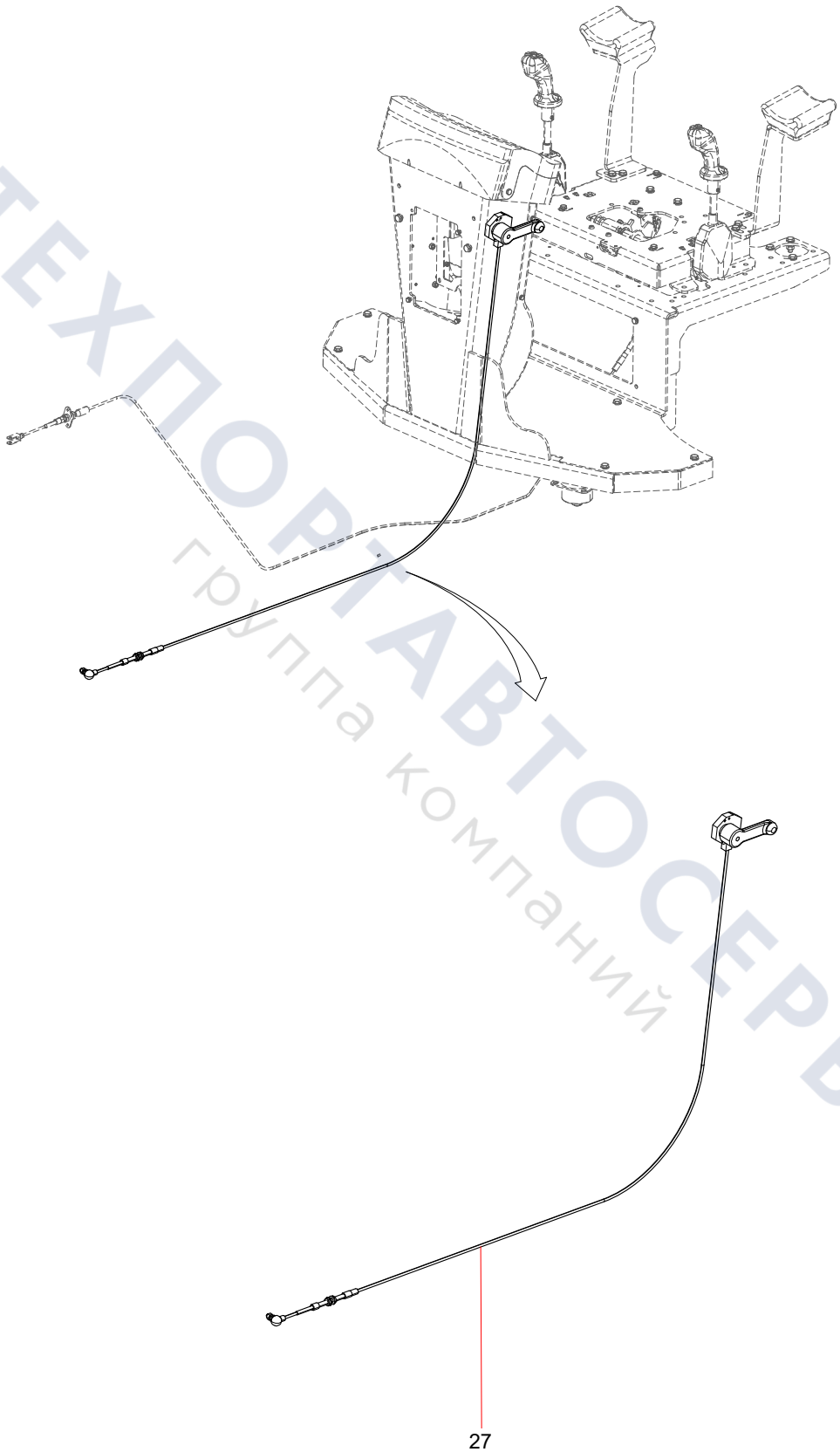

ТЕХПОРТАВТОСЕРВИС
группа компаний

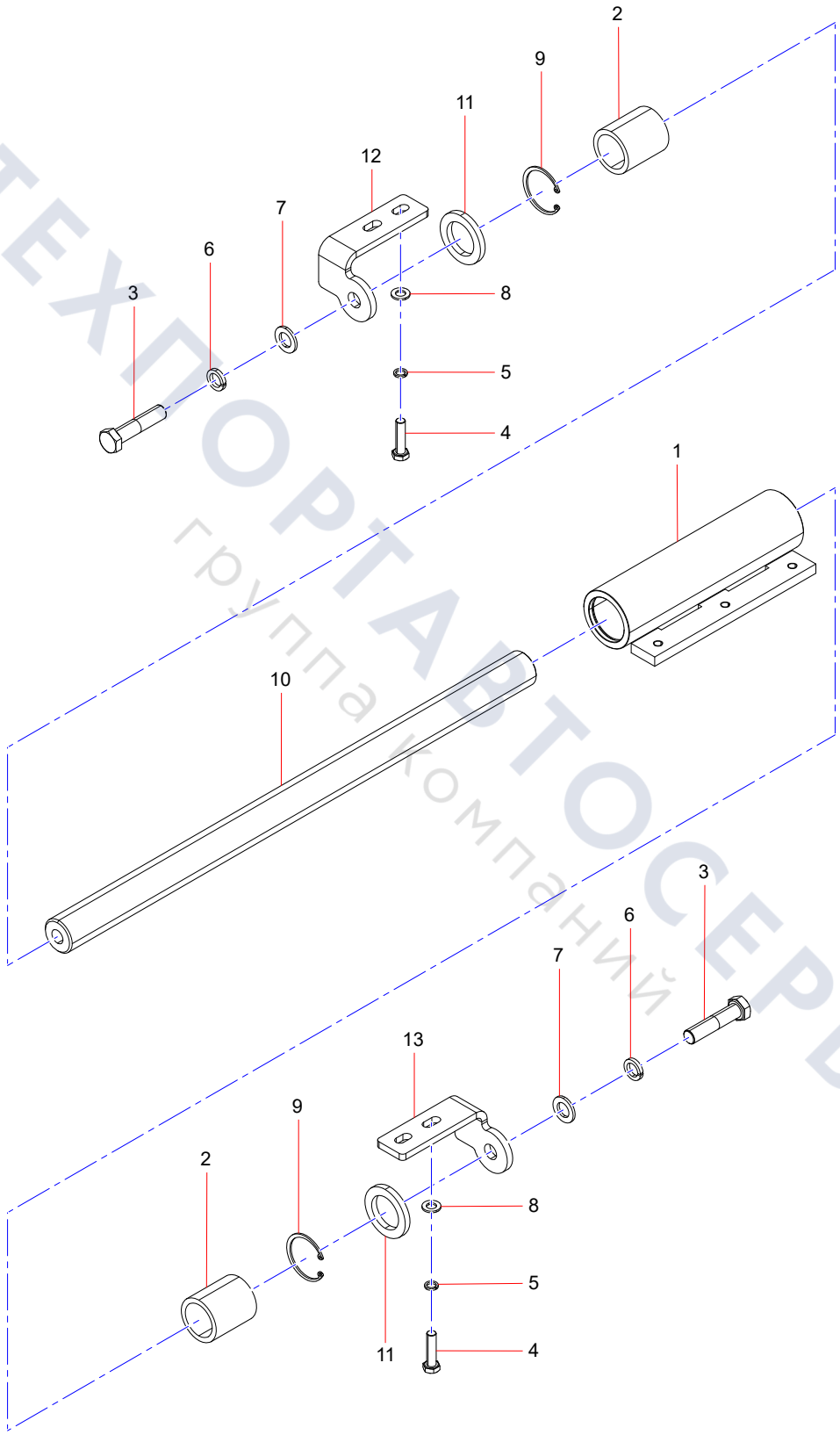

ТЕХПОРТАВТОСЕРВИС
группа компаний

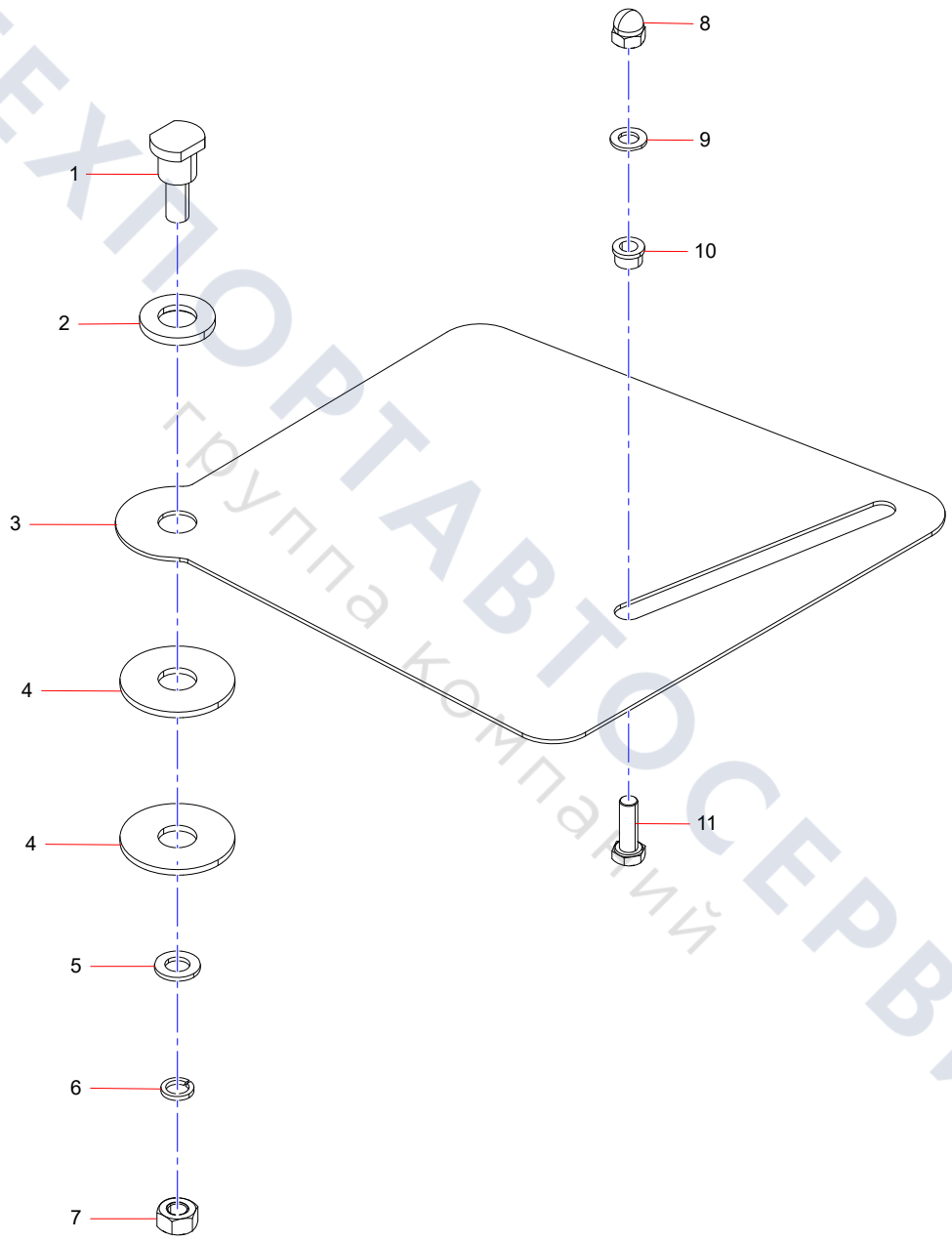

ТЕХПОРТАВТОСЕРВИС
Группа компаний

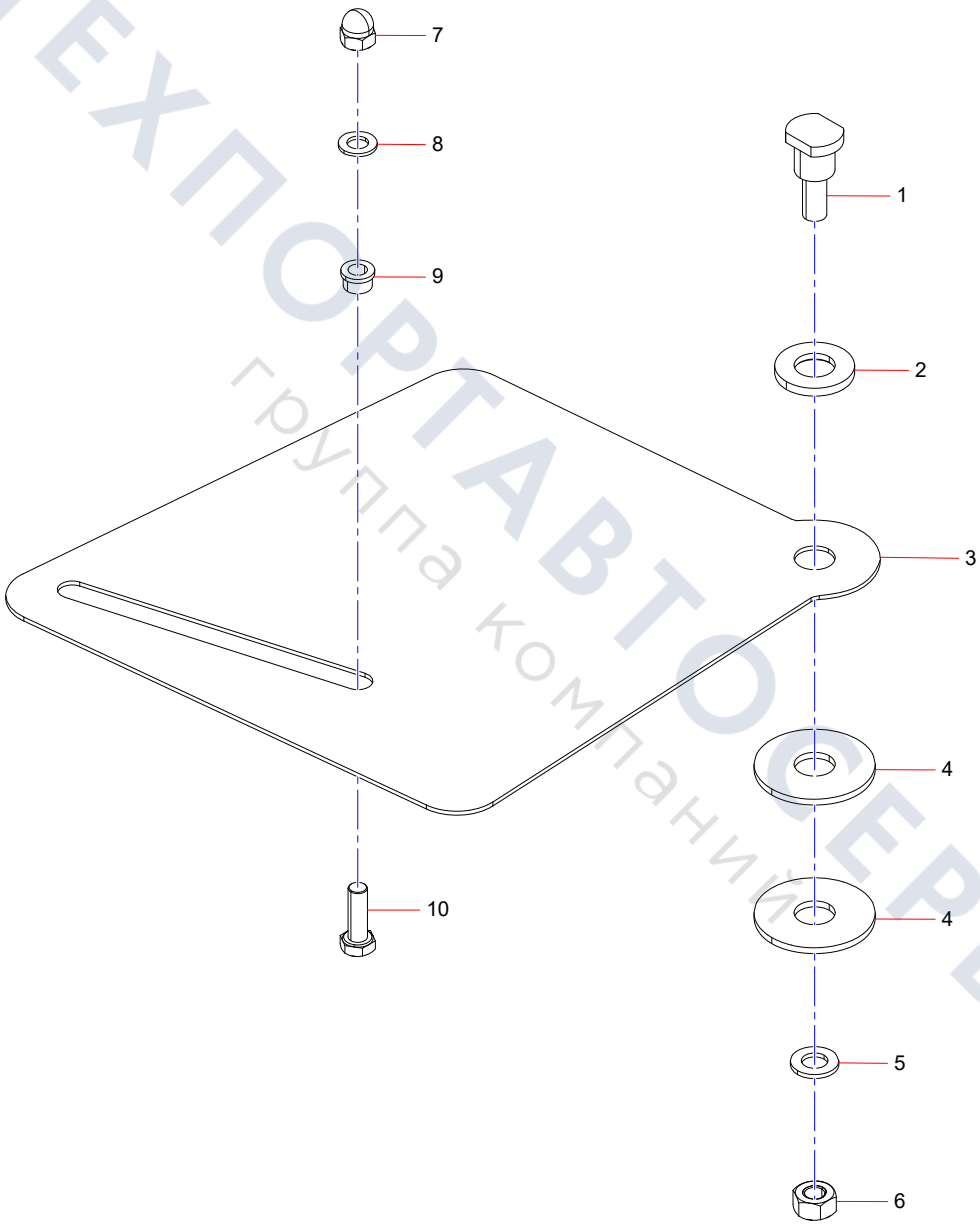

ТЕХПОРТАВТОСЕРВИС
группа компаний

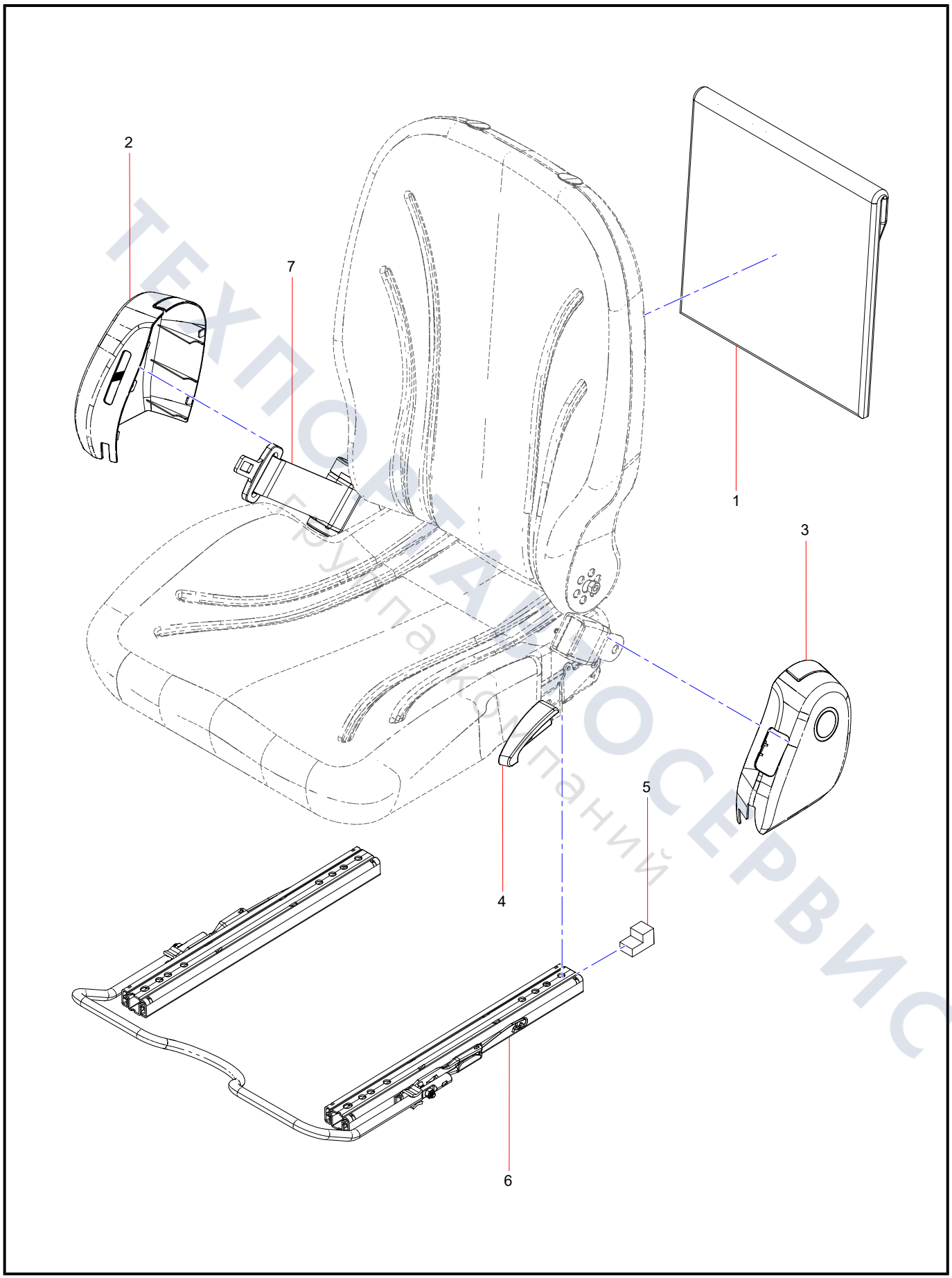

ТЕХПОРТАЛ СЕРВИС
Группа компаний

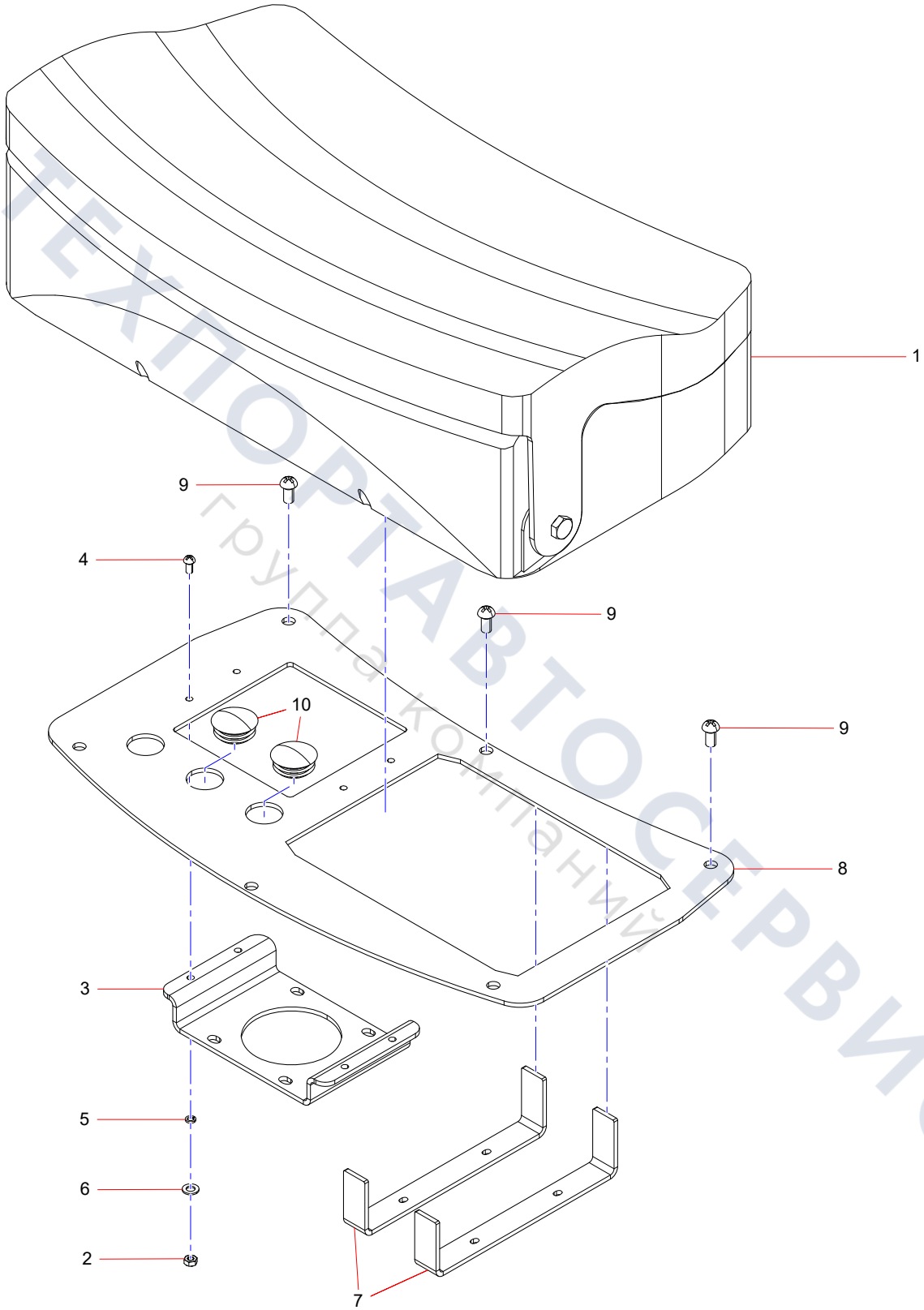

ТЕХПОРТАВТОСЕРВИС
группа компаний

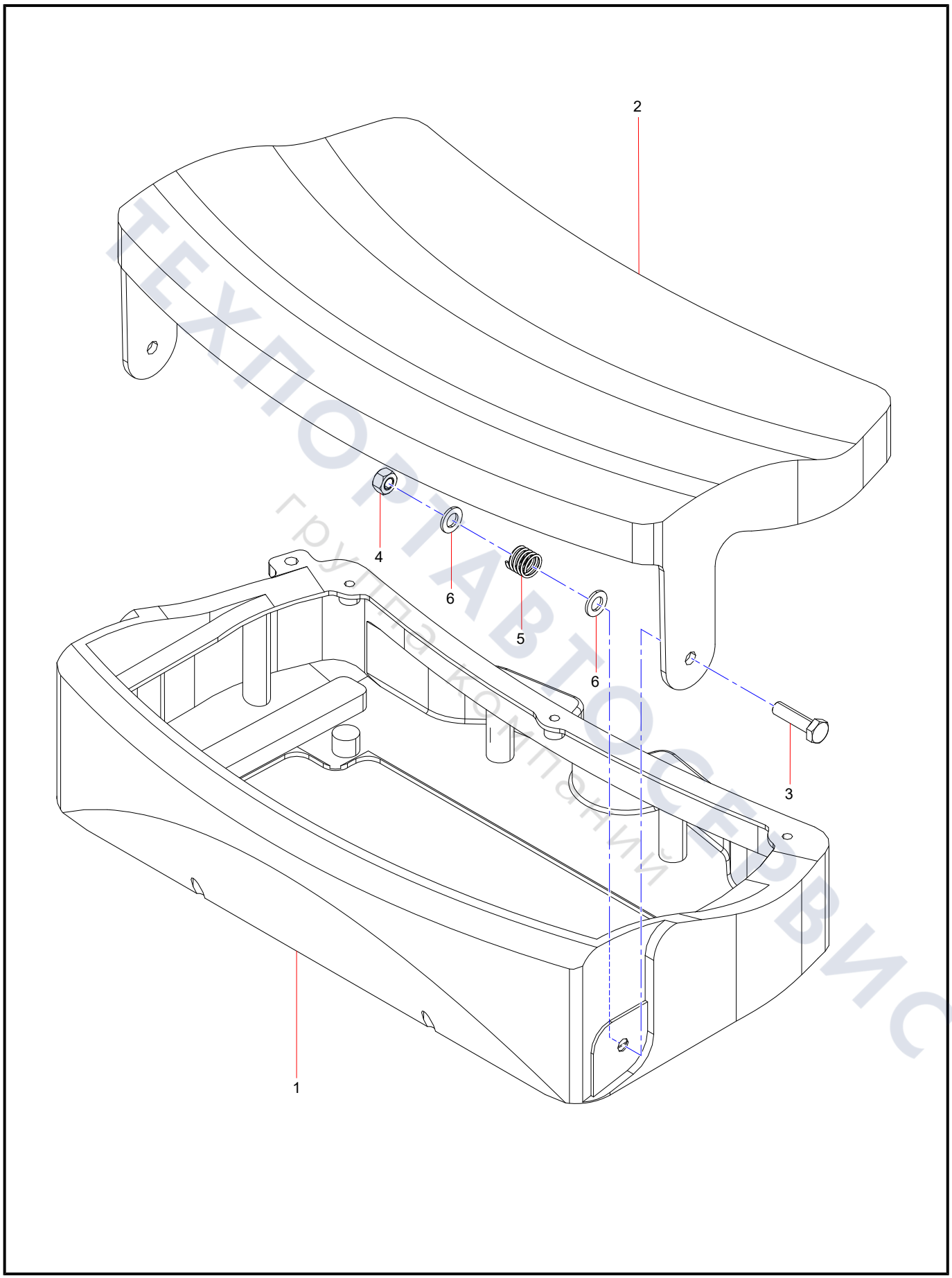

ТЕХПОРТАВТОСЕРВИС
группа компаний

YLJ007418438 Left Arm Pad Assembly

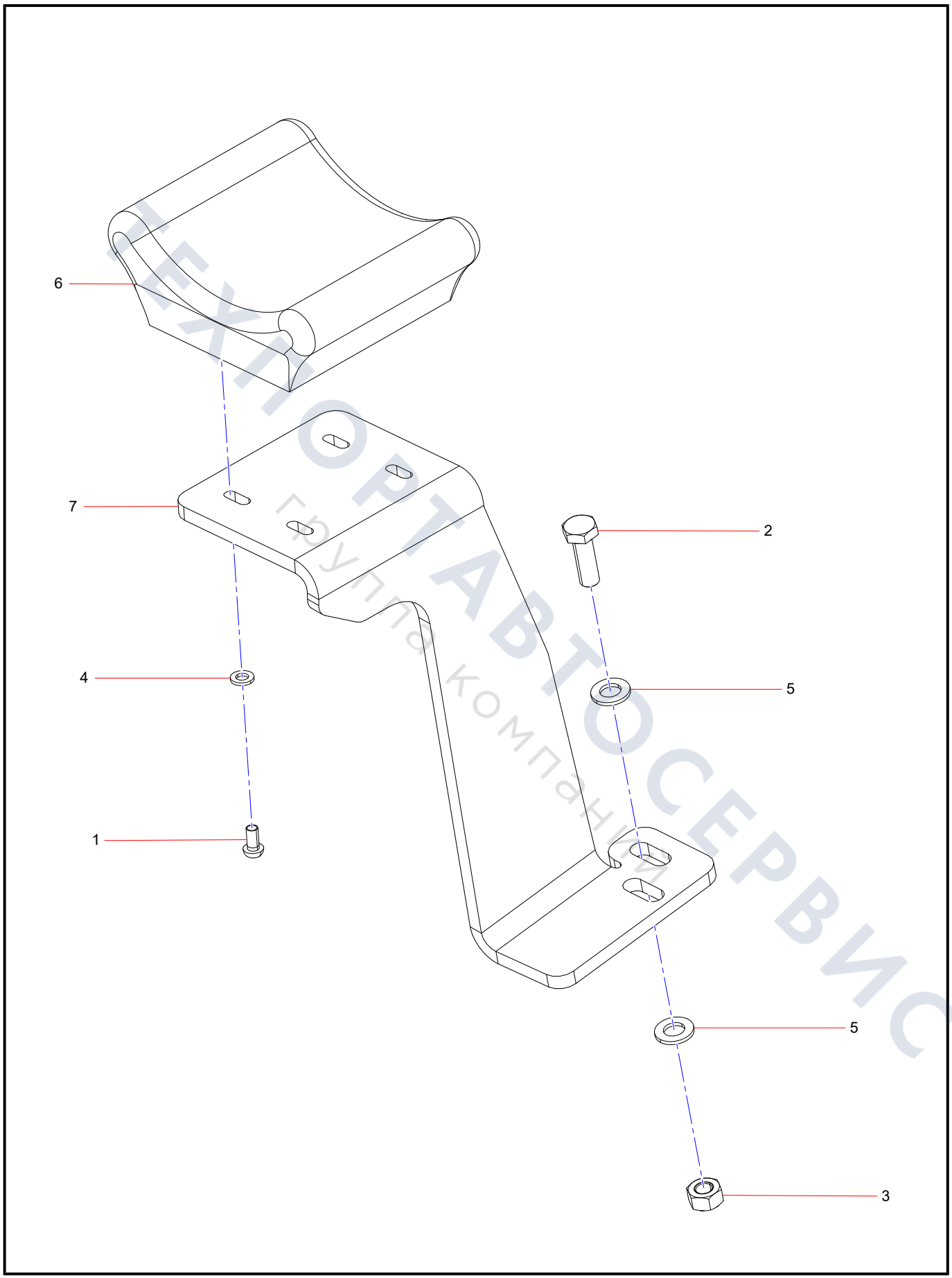

ТЕХНОРТАВТОСЕРВИС
группа компаний

YLJ007418467 Right Arm Pad Assembly

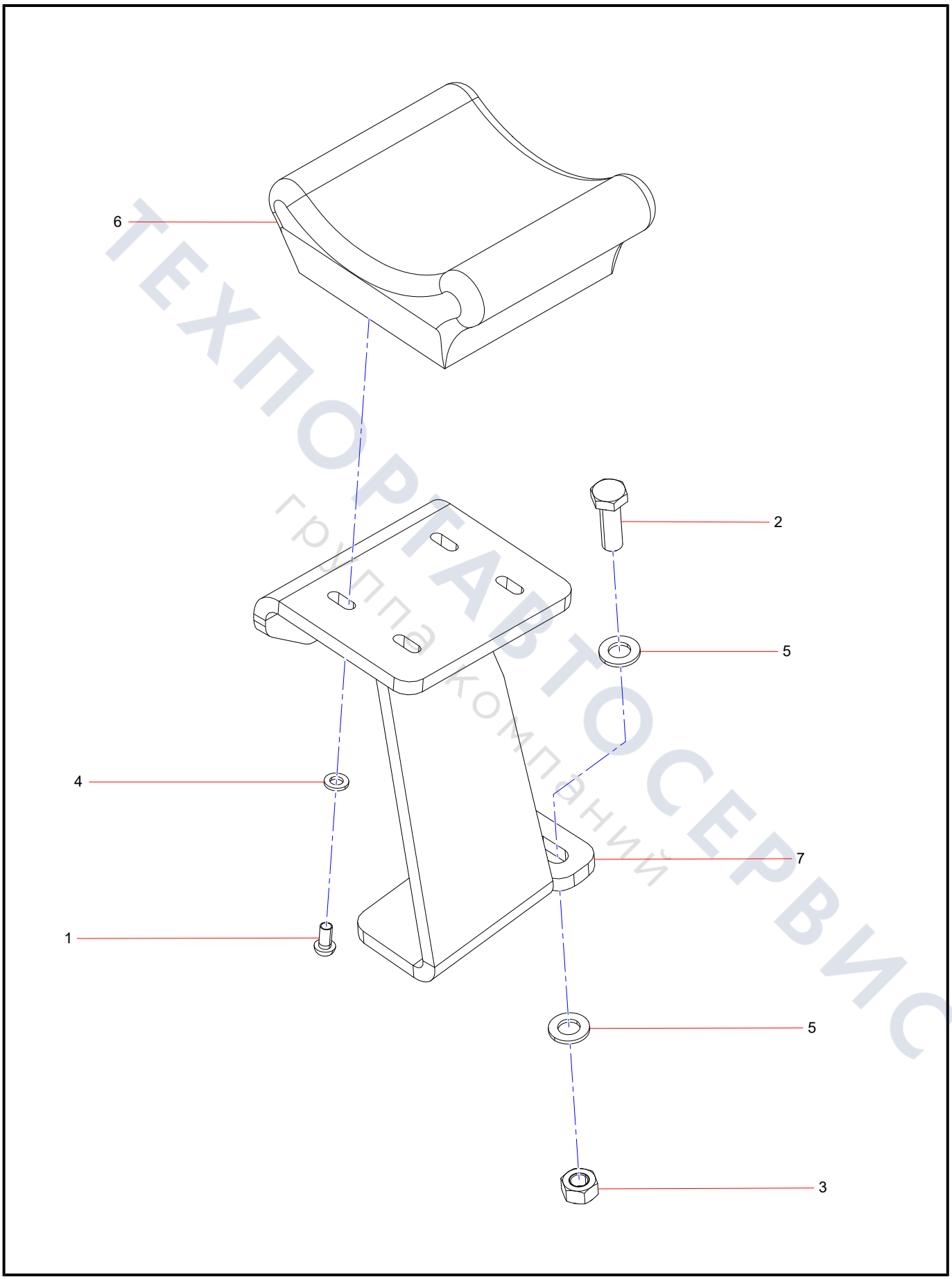

ТЕХПОРТАВТОСЕРВИС
группа компаний

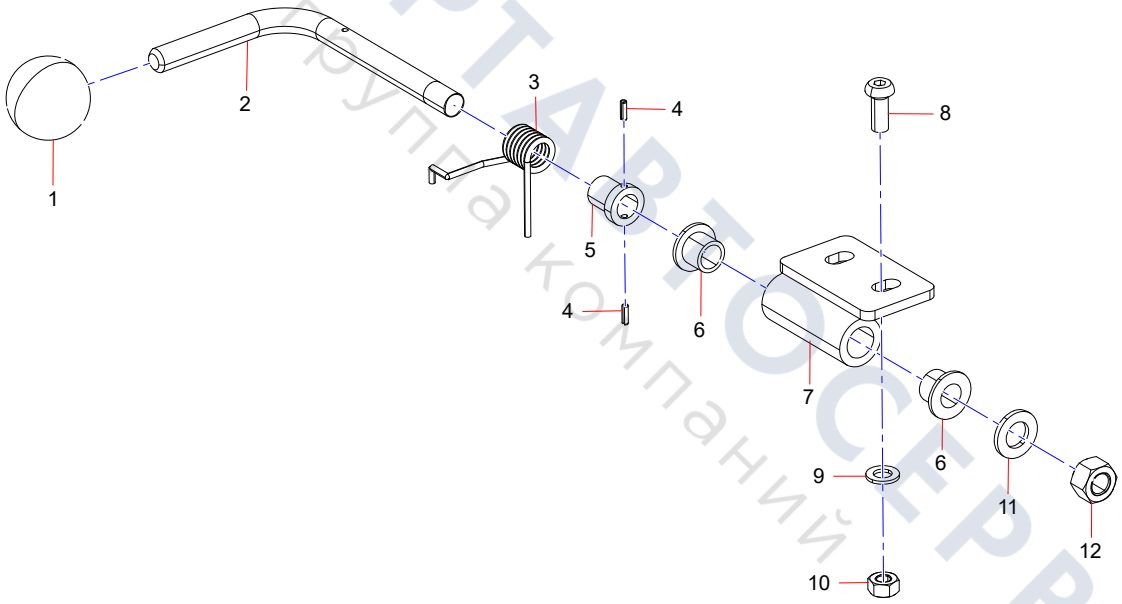

ТЕХПОРТАВТОСЕРВИС
Группа компаний

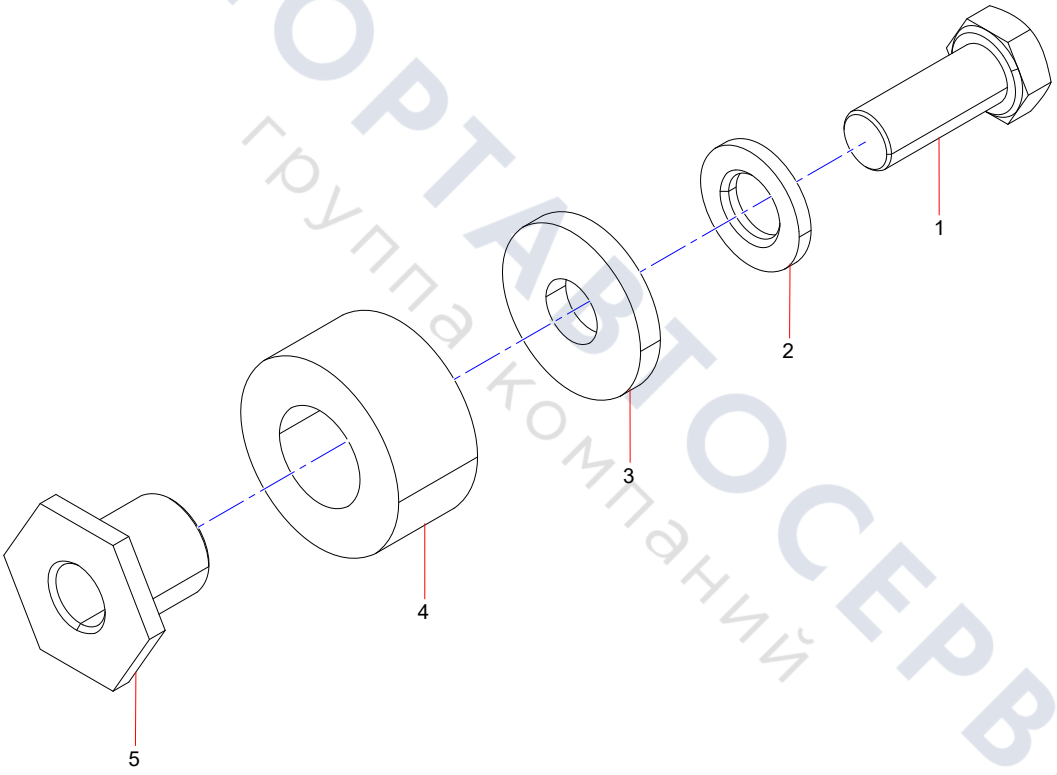

ТЕХПОРТАВТОСЕРВИС
группа компаний

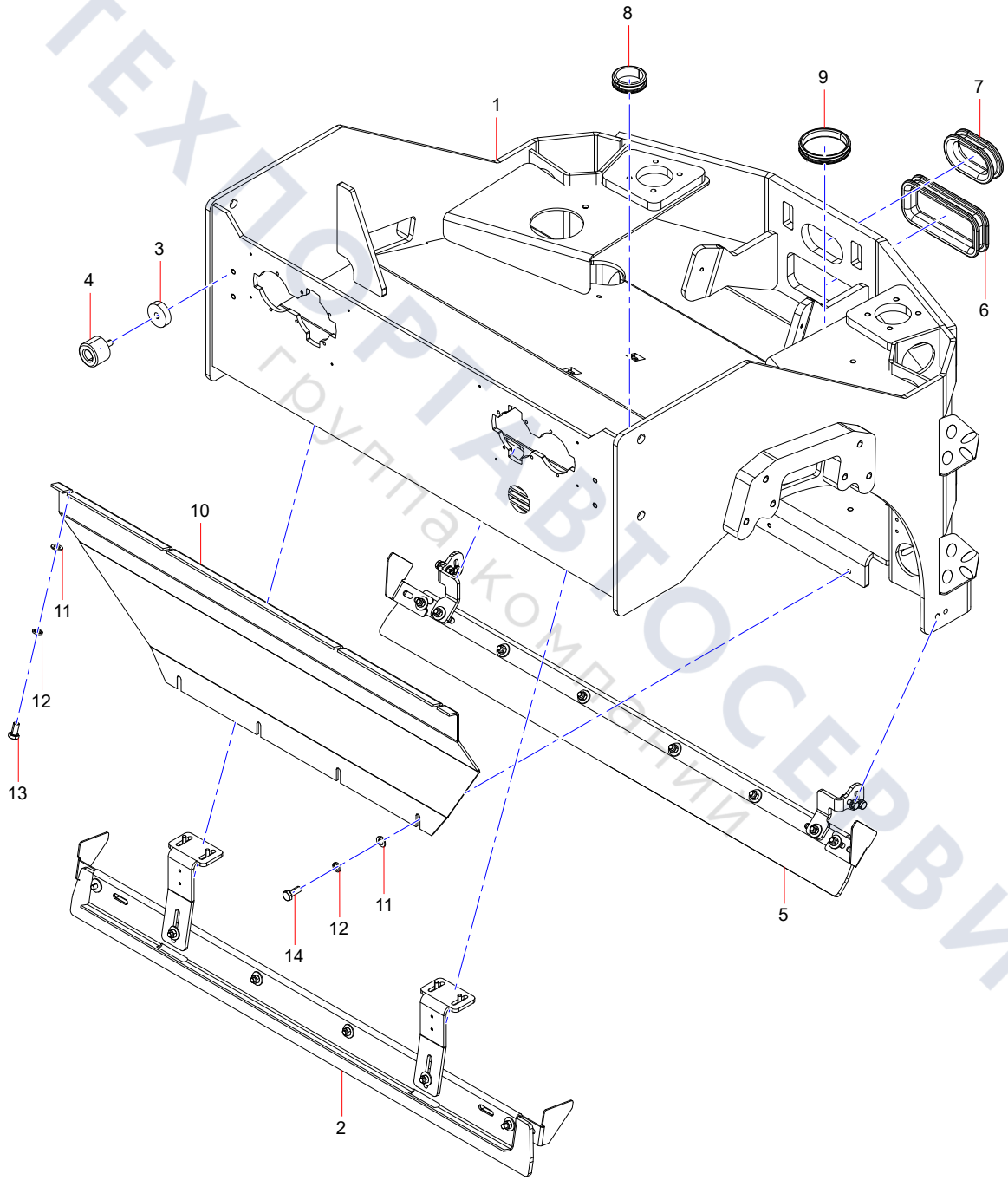

ТЕХПОРТАВТОСЕРВИС
группа компаний

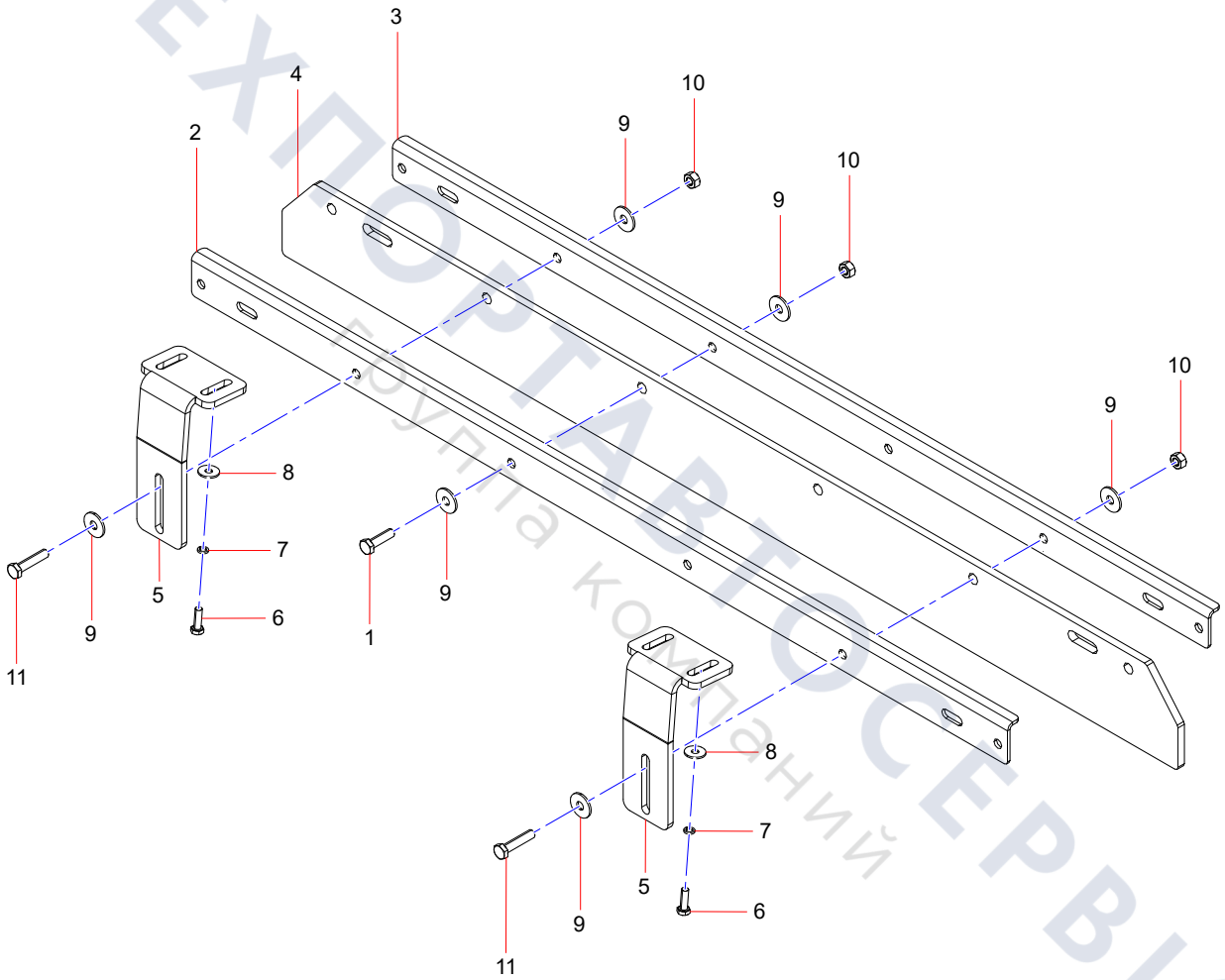

ТЕХПОРТАВТОСЕРВИС
Группа компаний

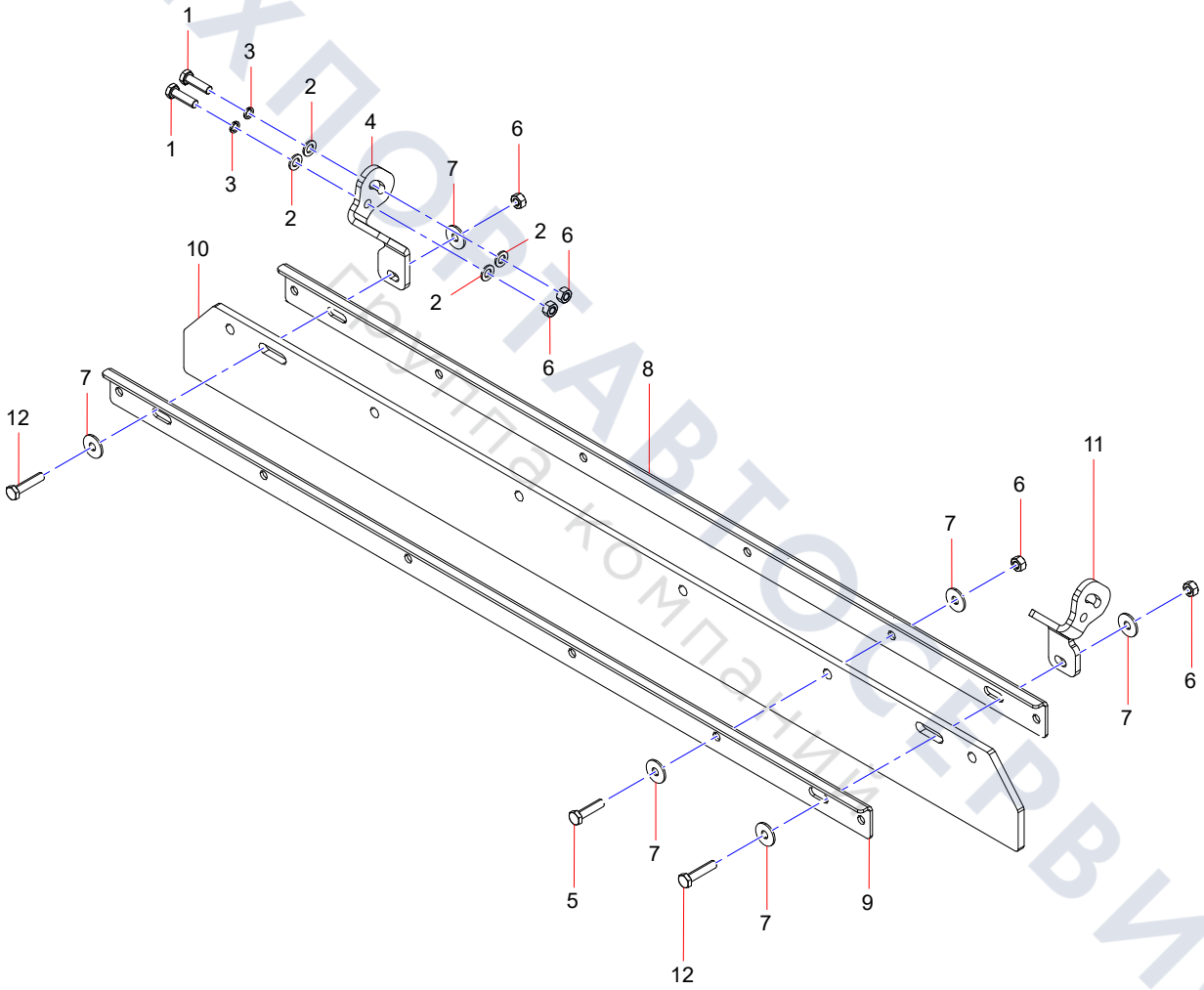

ТЕХПОРТАВТОСЕРВИС
Группа компаний

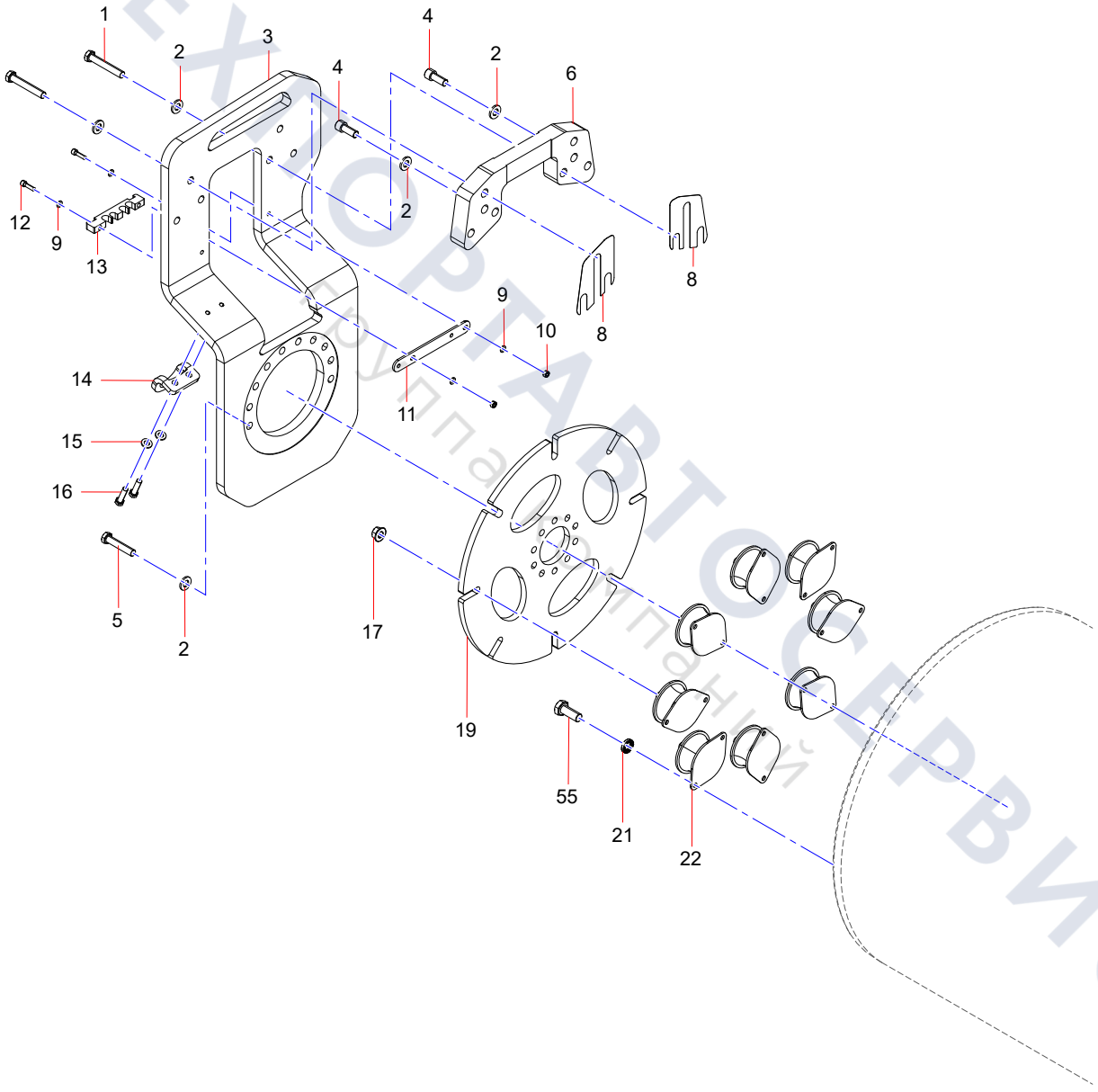

ТЕХНОРТАВТОСЕРВИС
Группа компаний

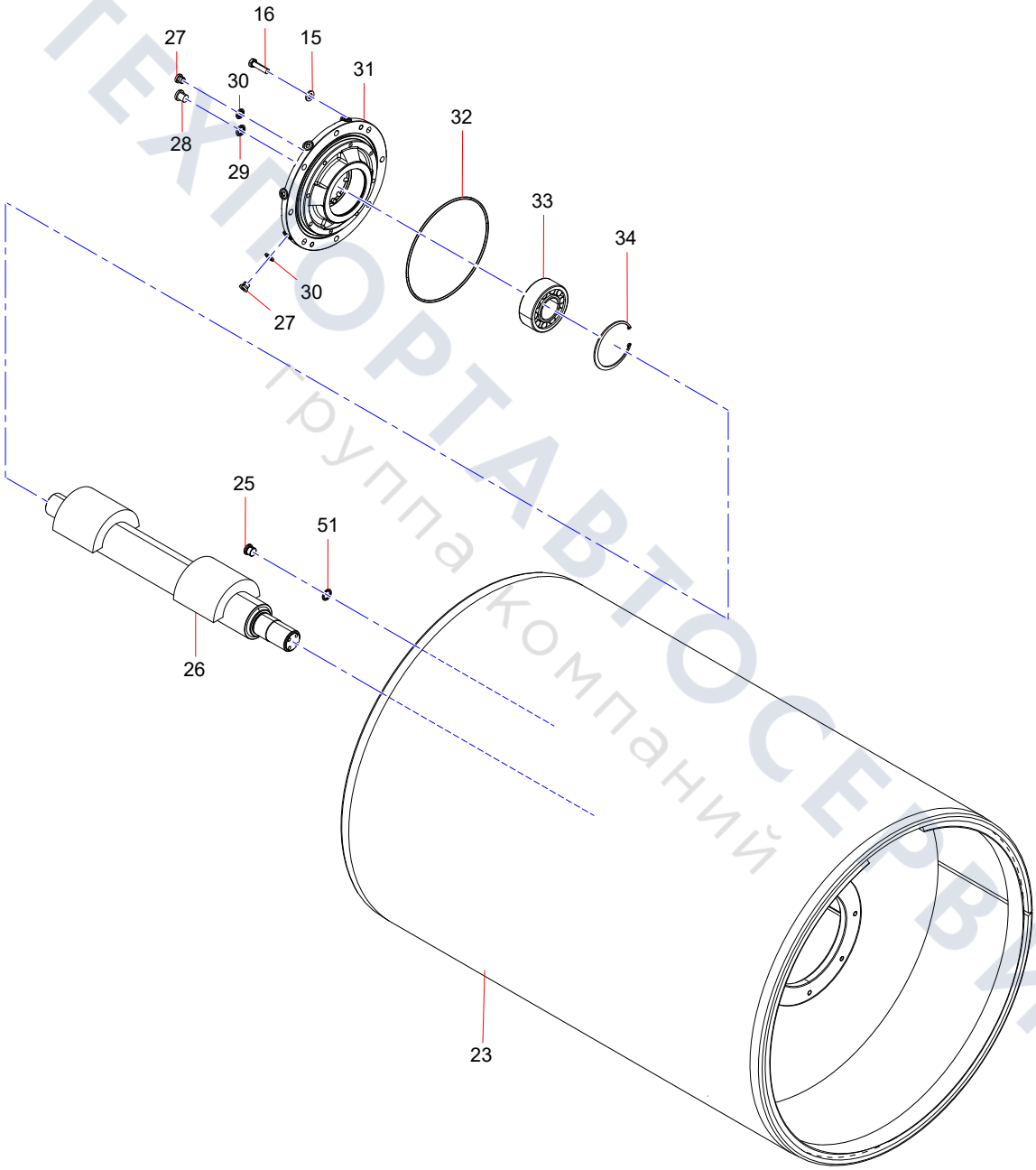

ТЕХПОРТАВТОСЕРВИС
Группа компаний

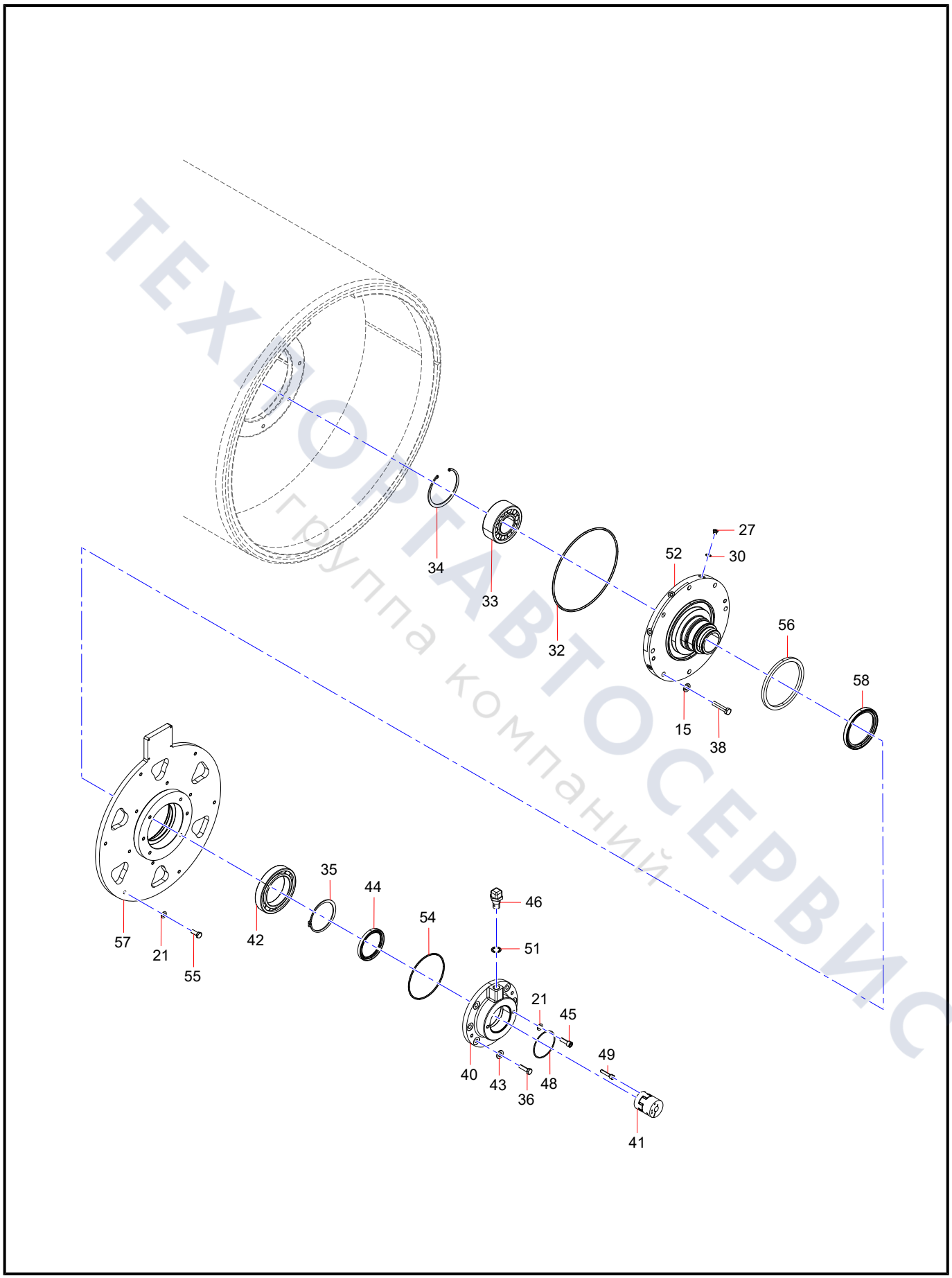

ТЕХНОРТАВТОСЕРВИС
группа компаний

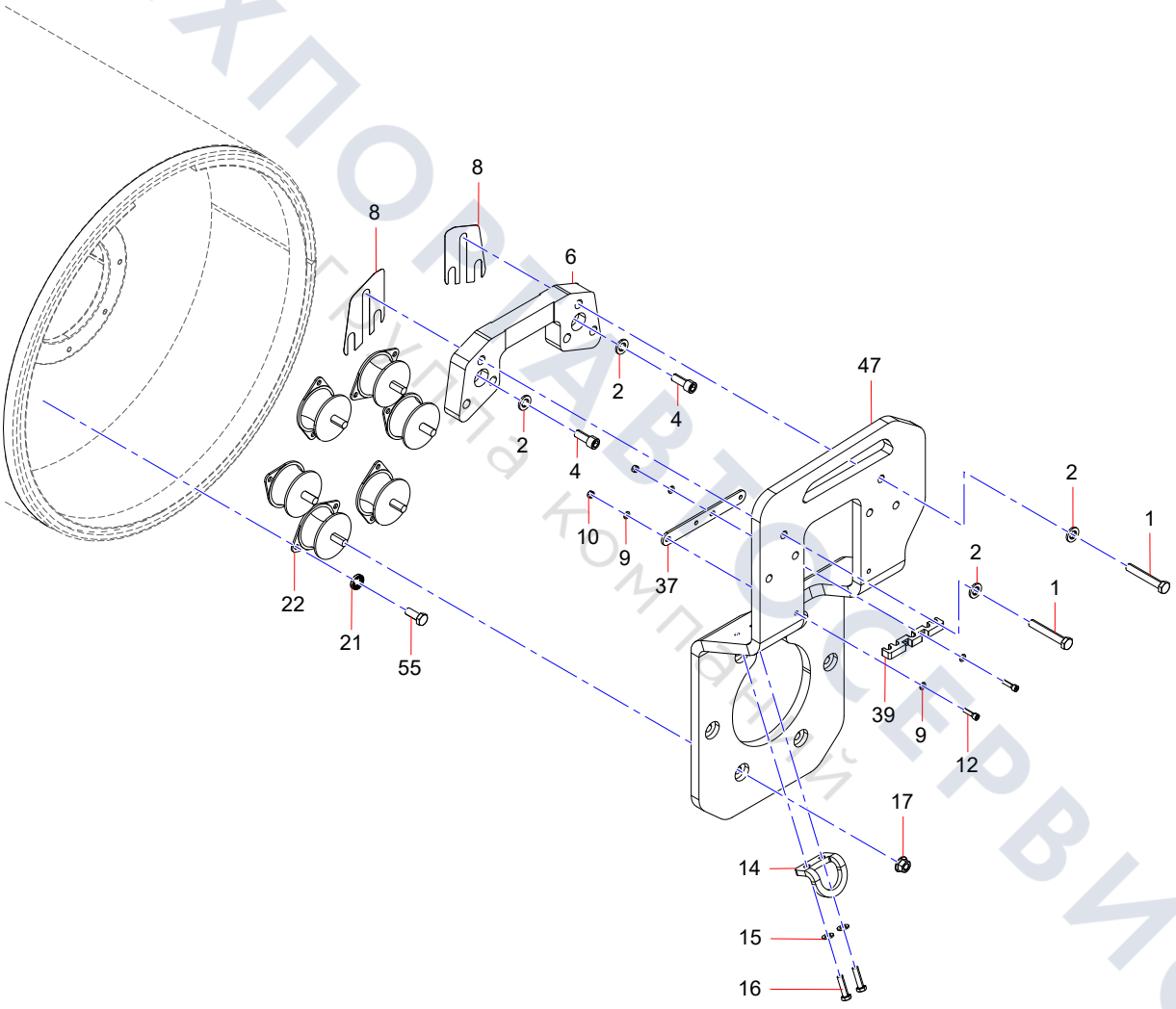

ТЕХПОРТАВТОСЕРВИС
Группа компаний

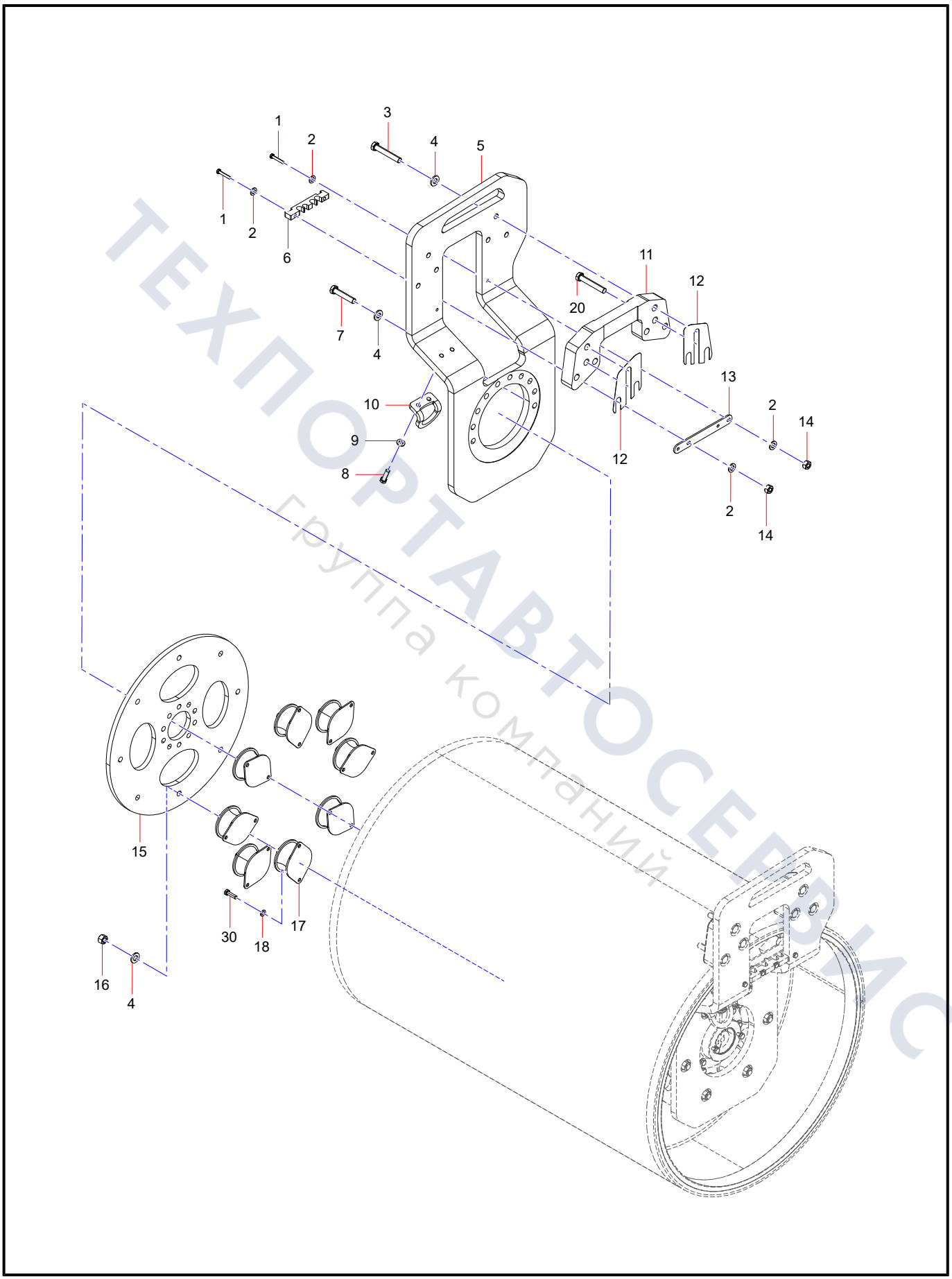

ТЕХПОРТАВТОСЕРВИС
Группа компаний

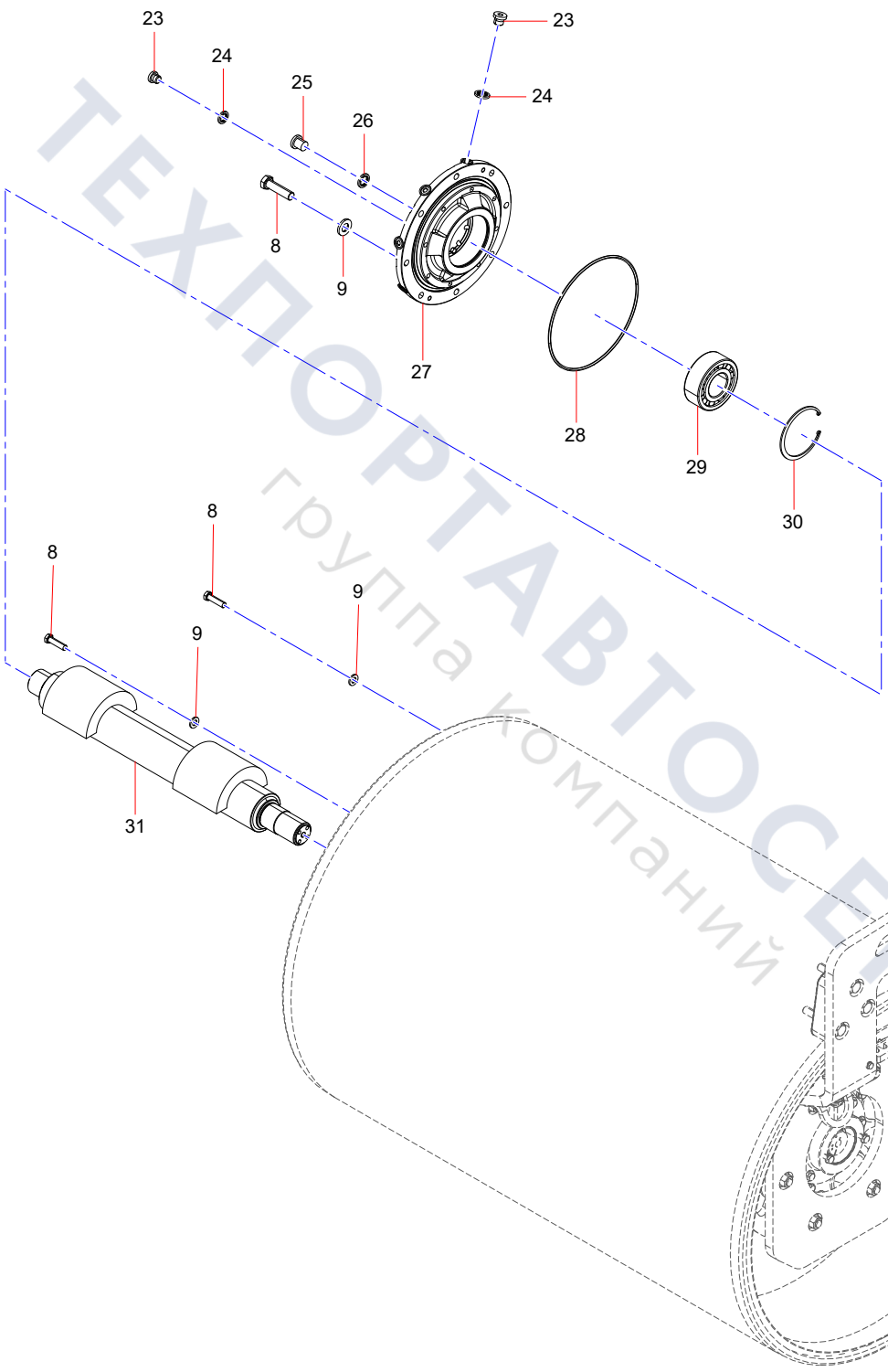

ТЕХПОРТАВТОСЕРВИС
группа компаний

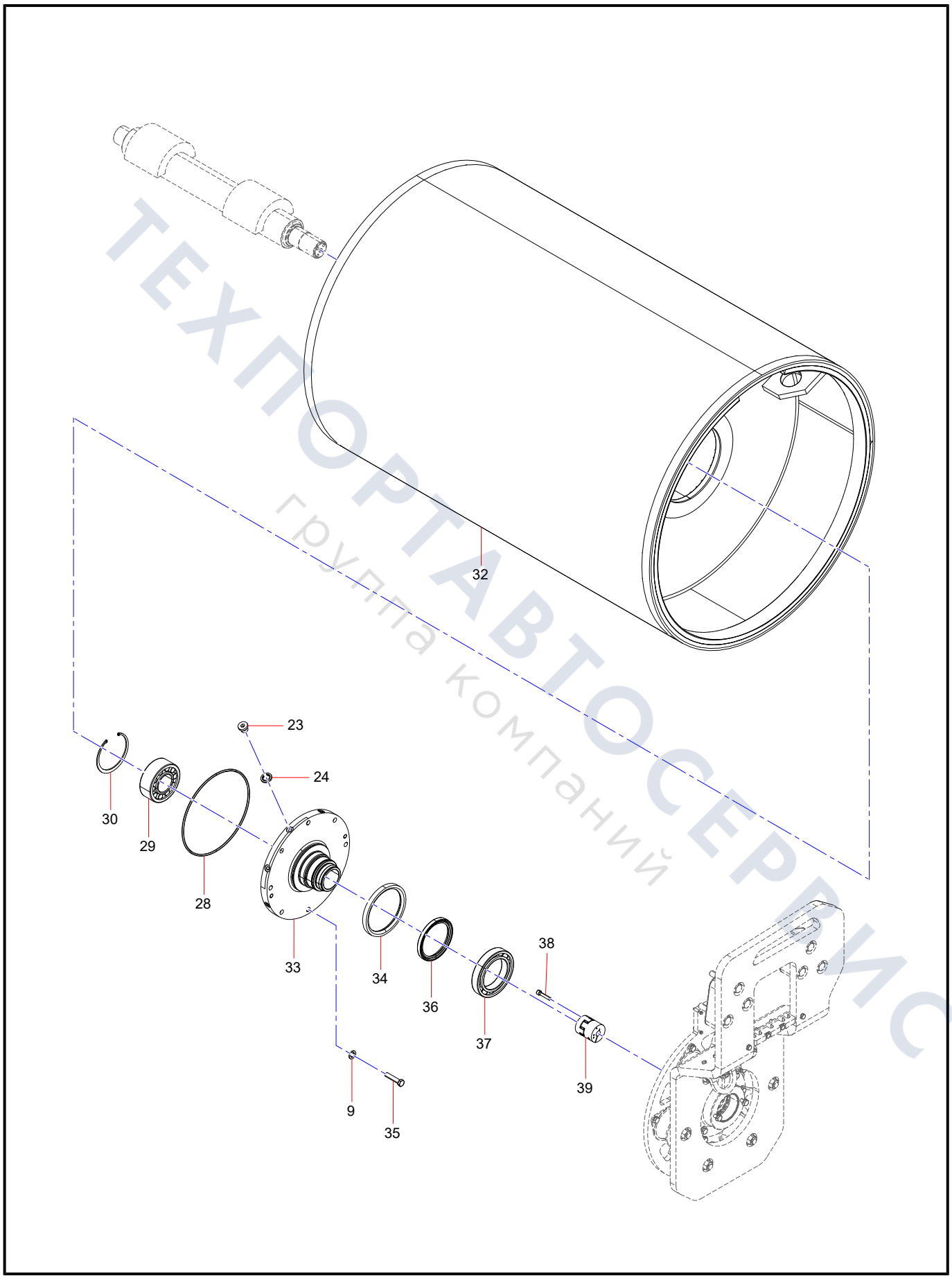

ТЕХПОРТАВТОСЕРВИС
группа компаний

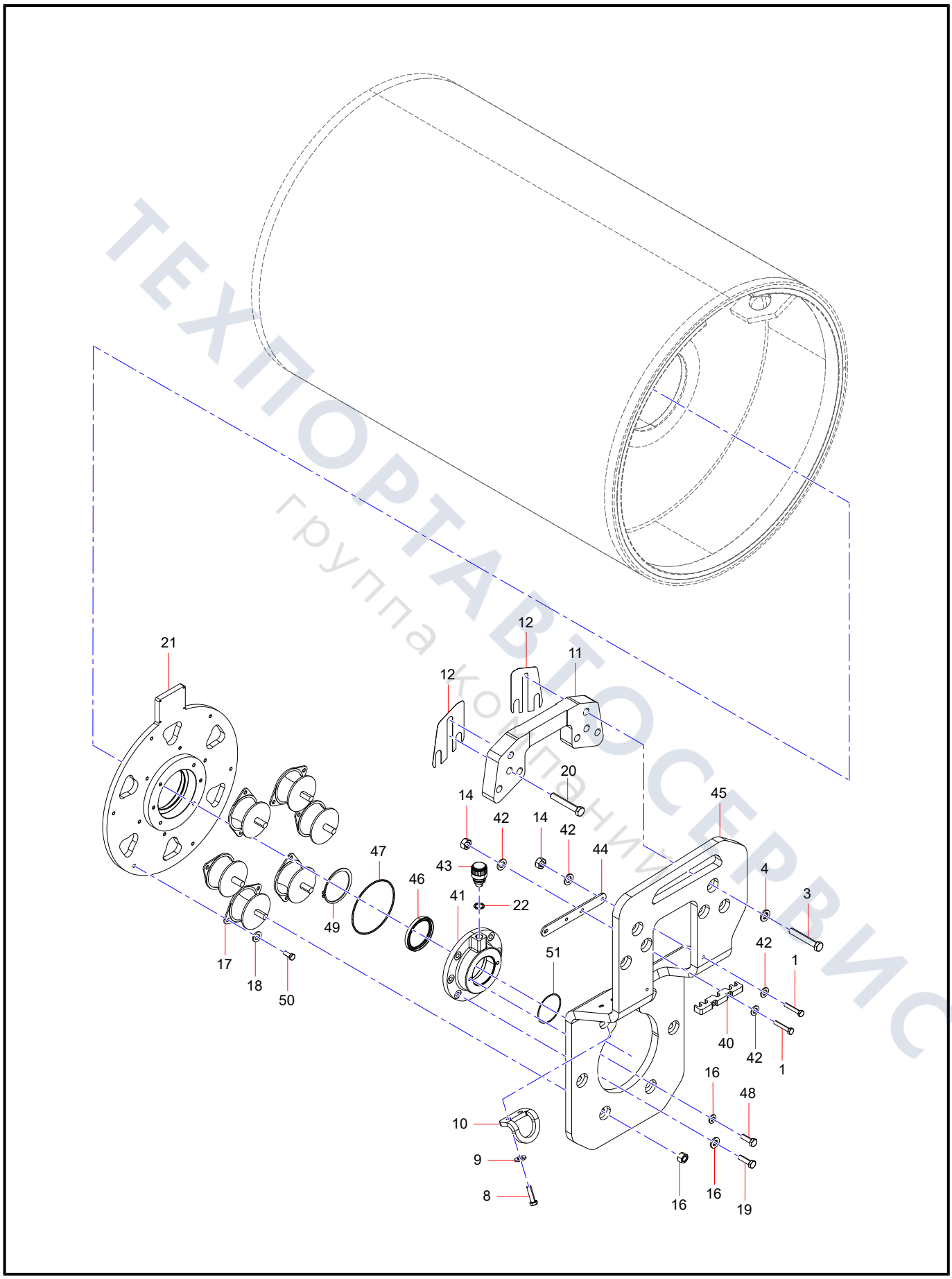

ТЕХПОРТАВТОСЕРВИС
группа компаний

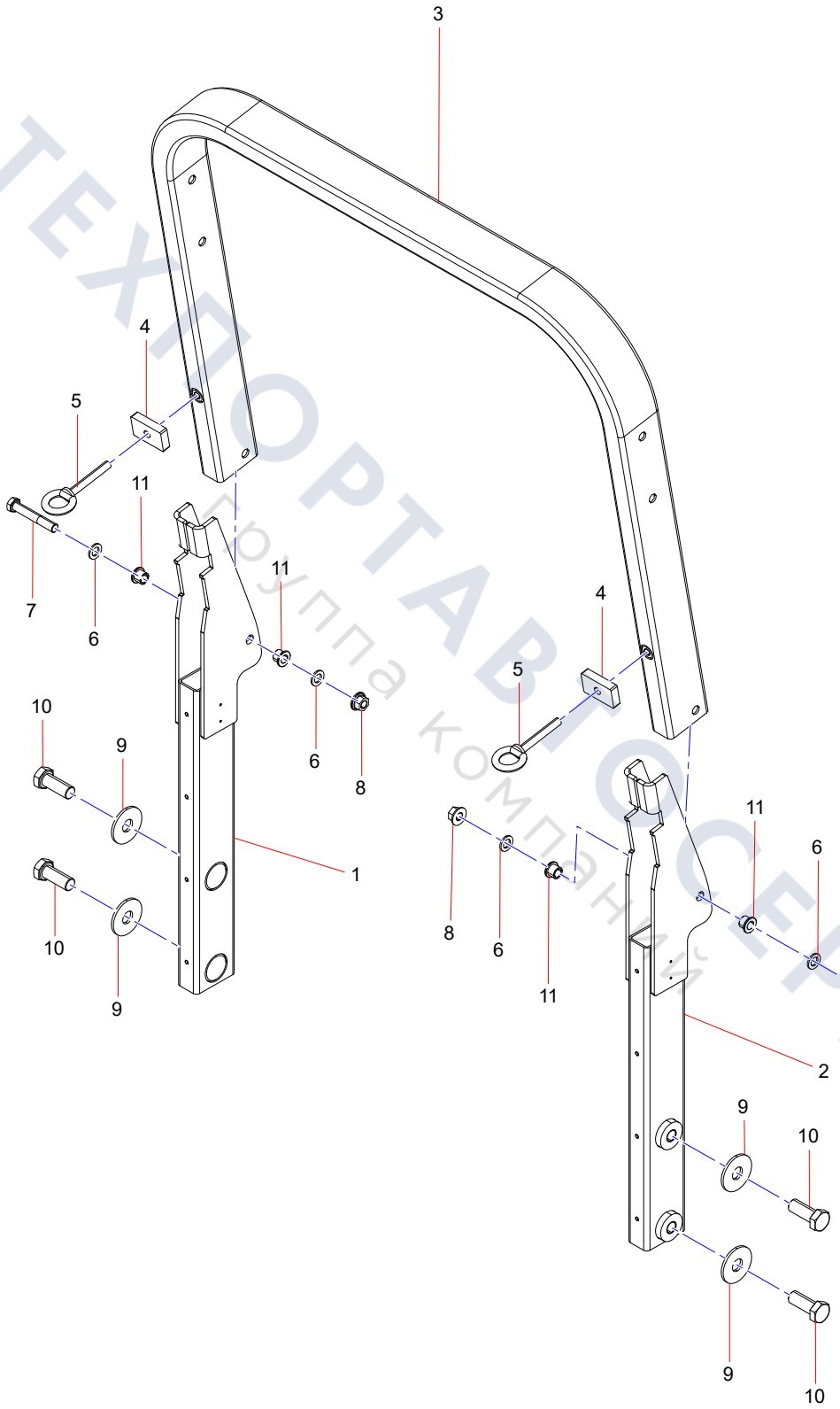

ТЕХПОРТАВТОСЕРВИС
Группа компаний

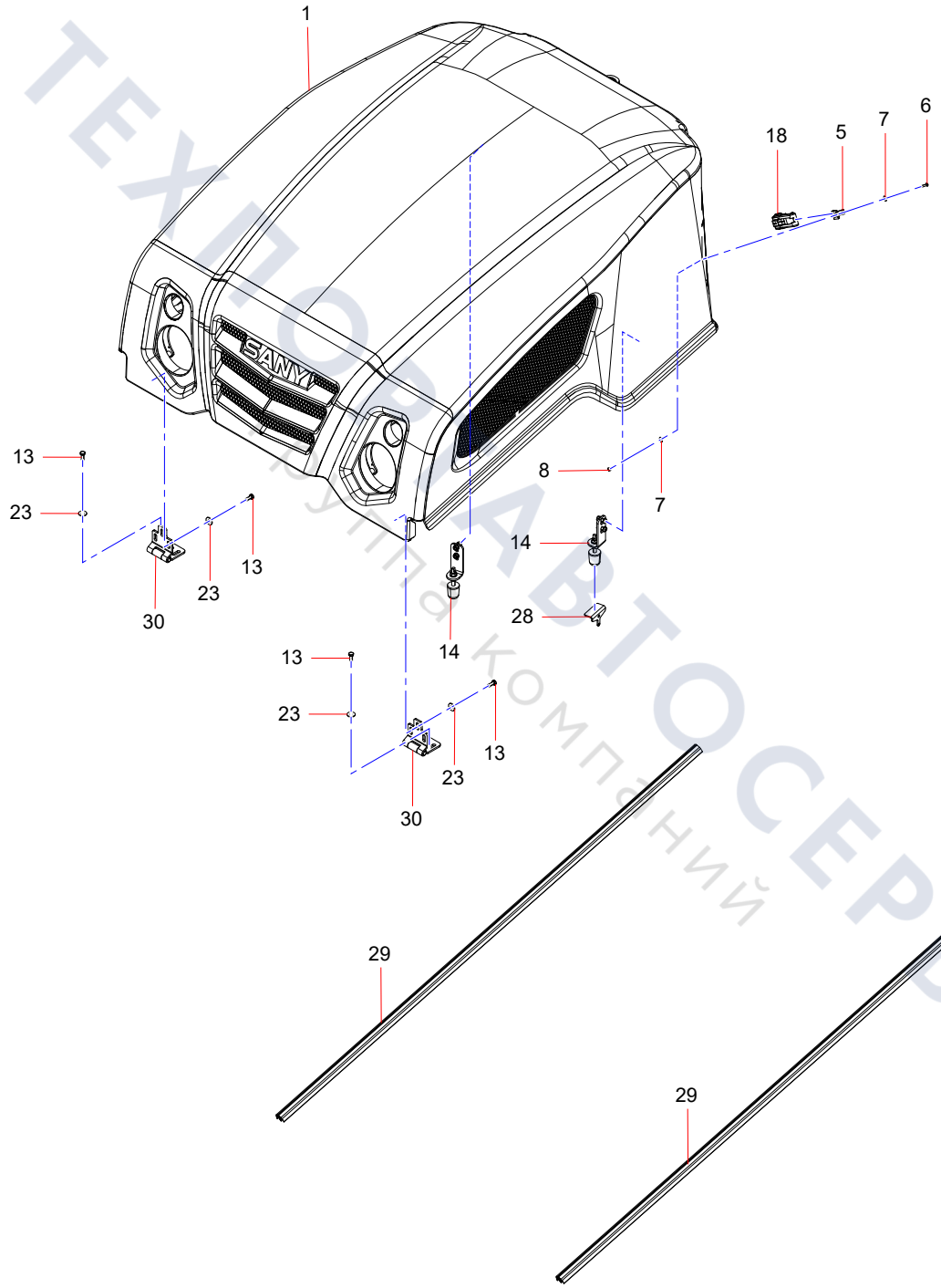

ТЕХПОСТАВТОСЕРВИС
Группа компаний

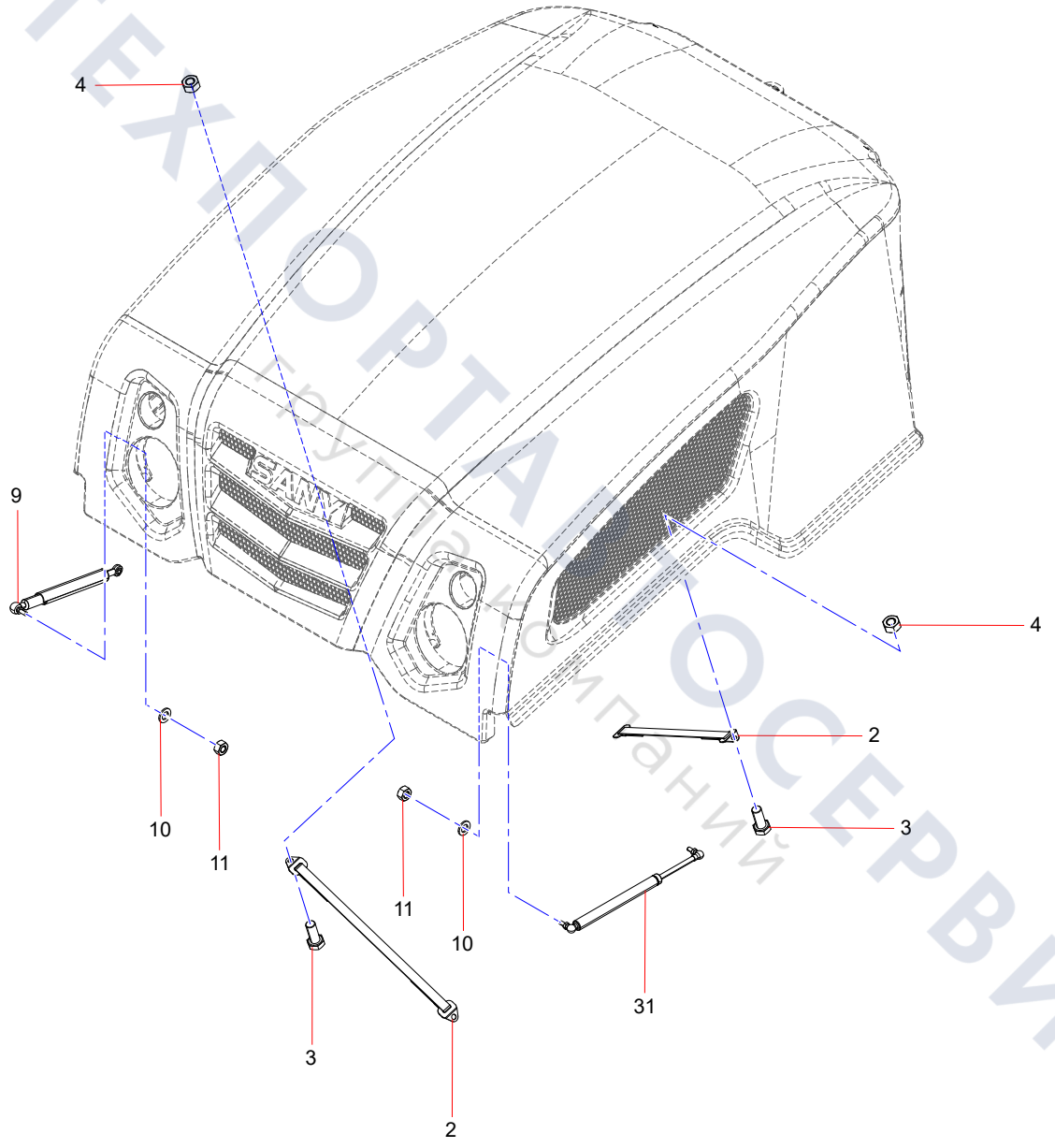

ТЕХПОРТАЛ ОСЕРВИС
Группа компаний

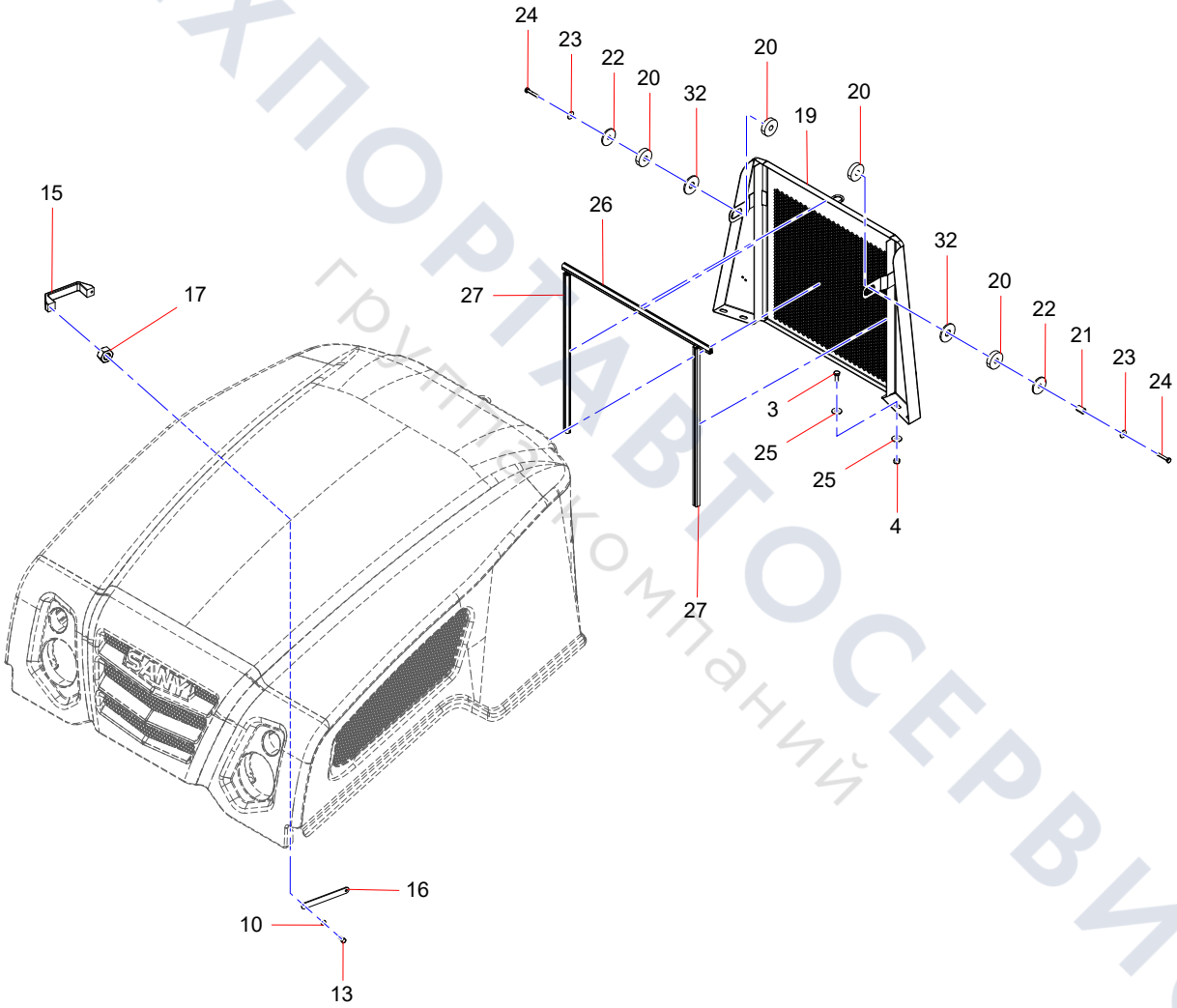

ТЕХПОРТАВТОСЕРВИС
группа компаний

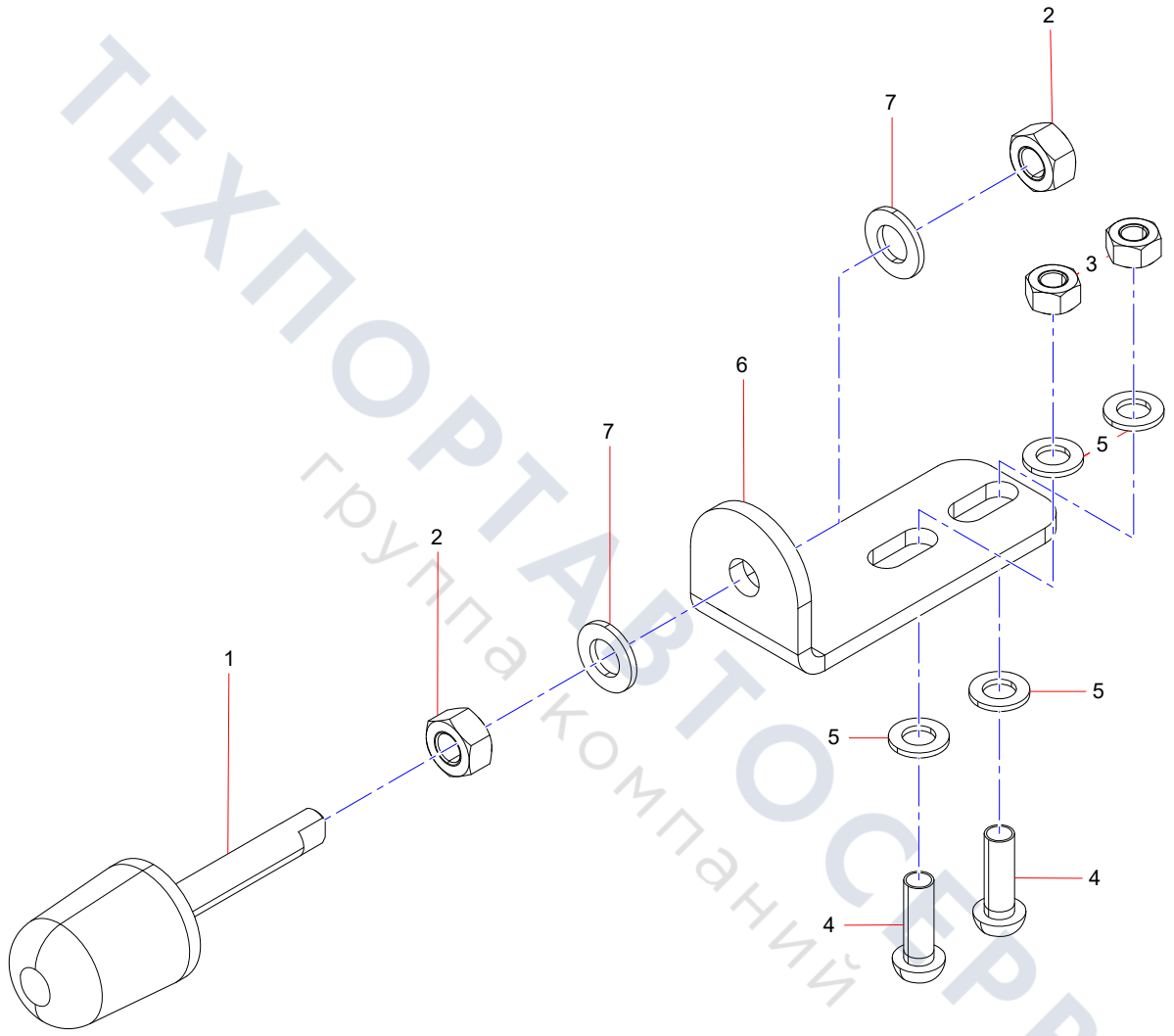

ТЕХПОРТАВТОСЕРВИС
группа компаний

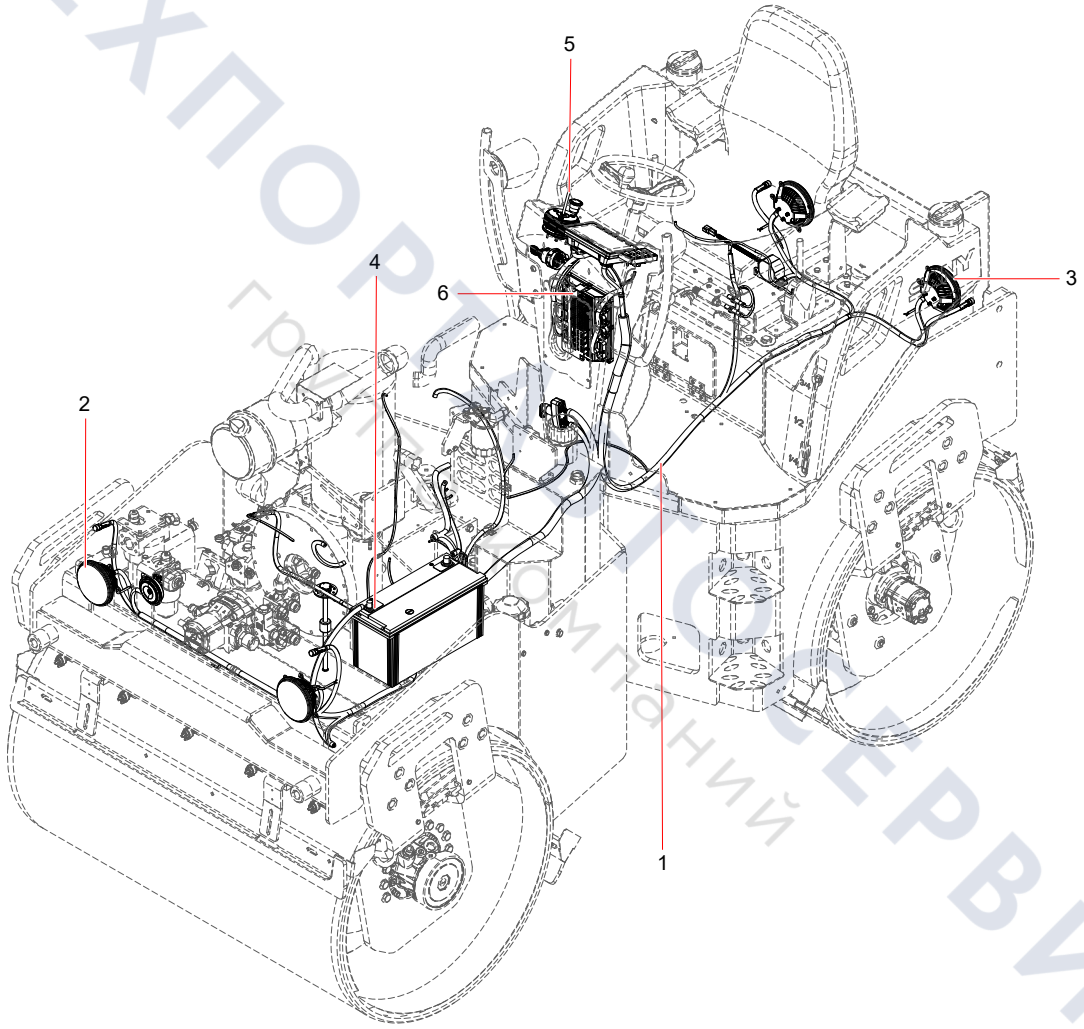

ТЕХПОРТ ТОО СЕРВИС
группа компаний

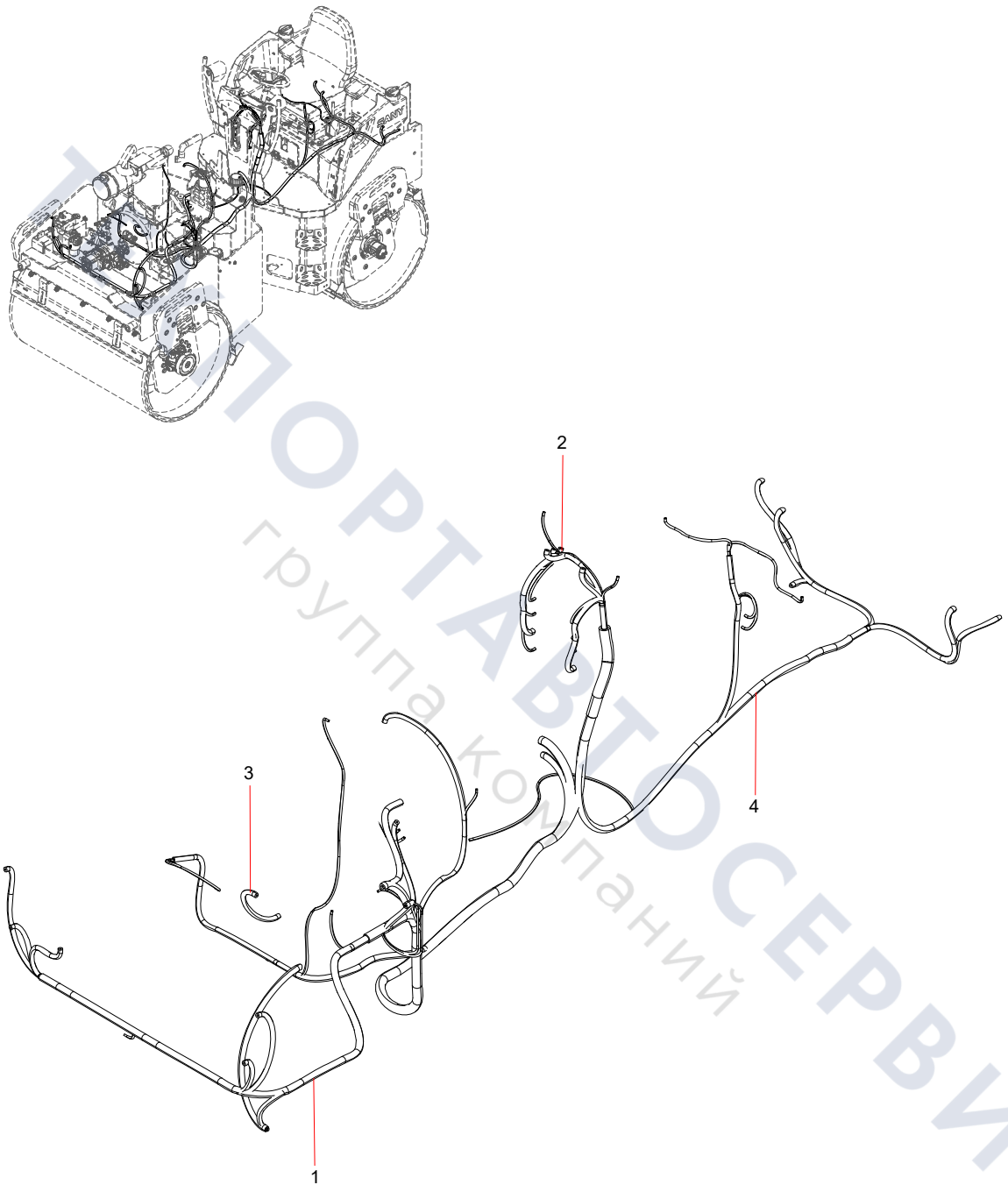

ТЕХПОРТАВТОСЕРВИС
группа компаний

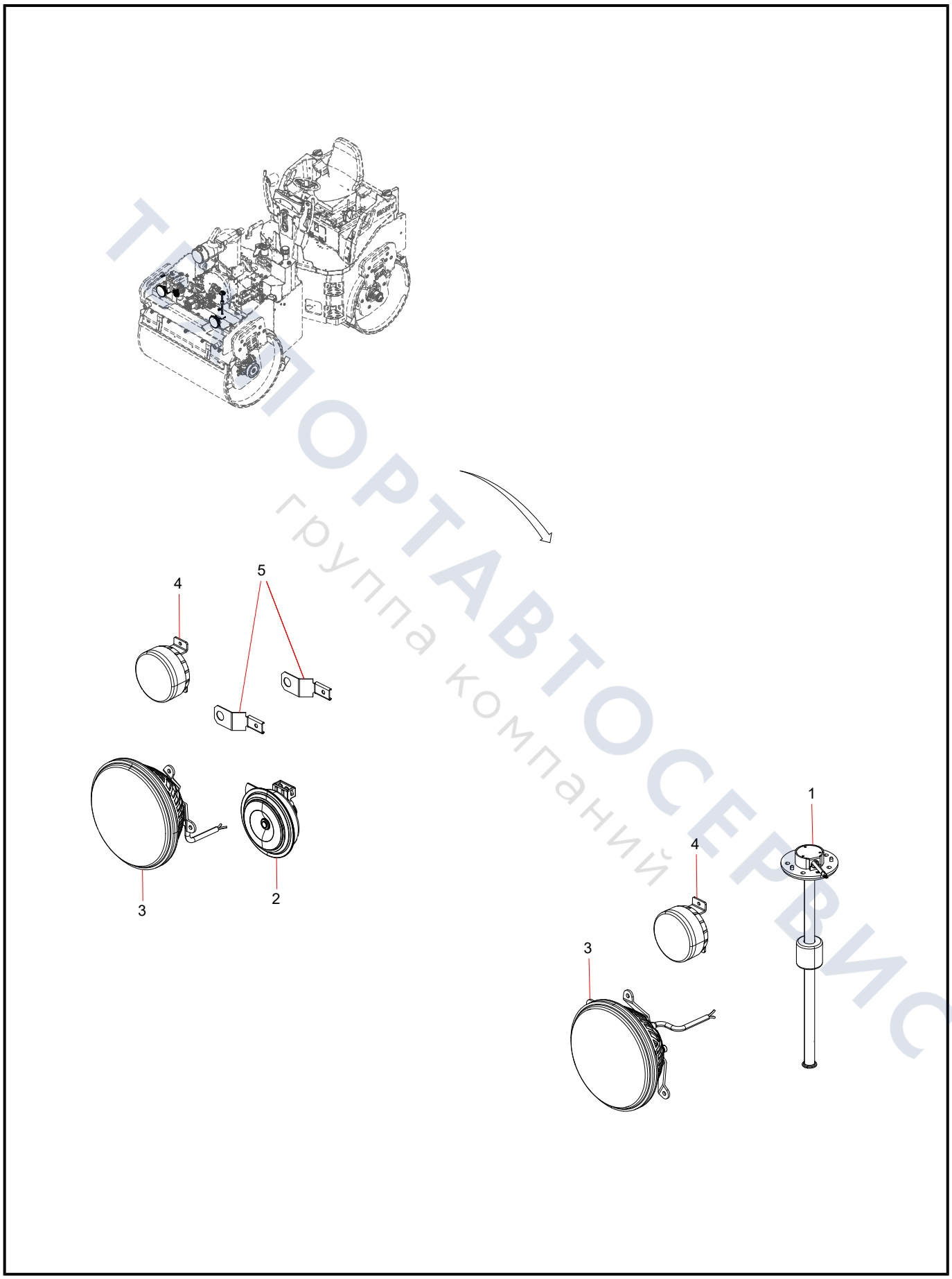

ТРАНСПОРТАВТОСЕРВИС
группа компаний

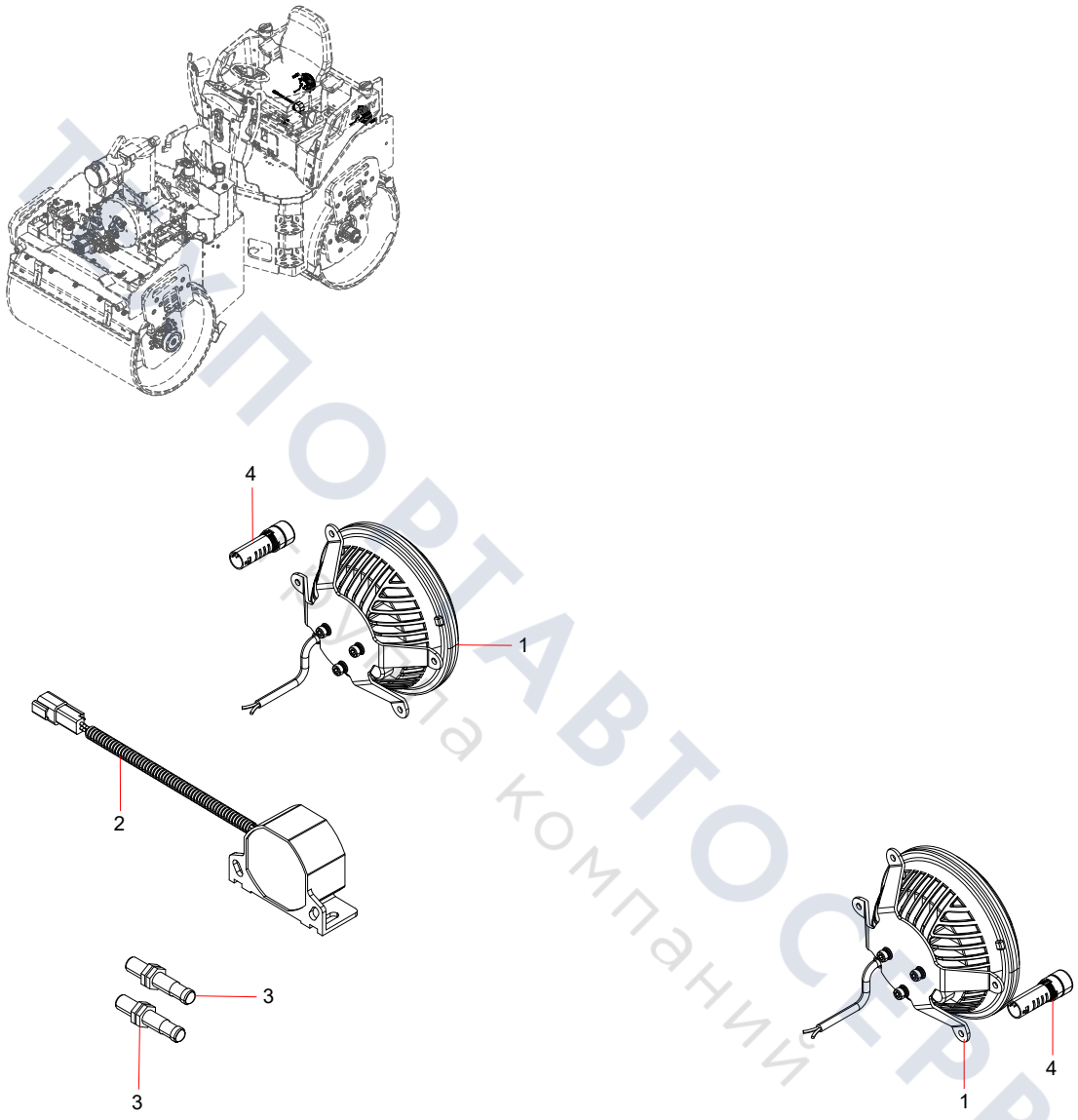

ТЕХПОРТАВТОСЕРВИС
группа компаний

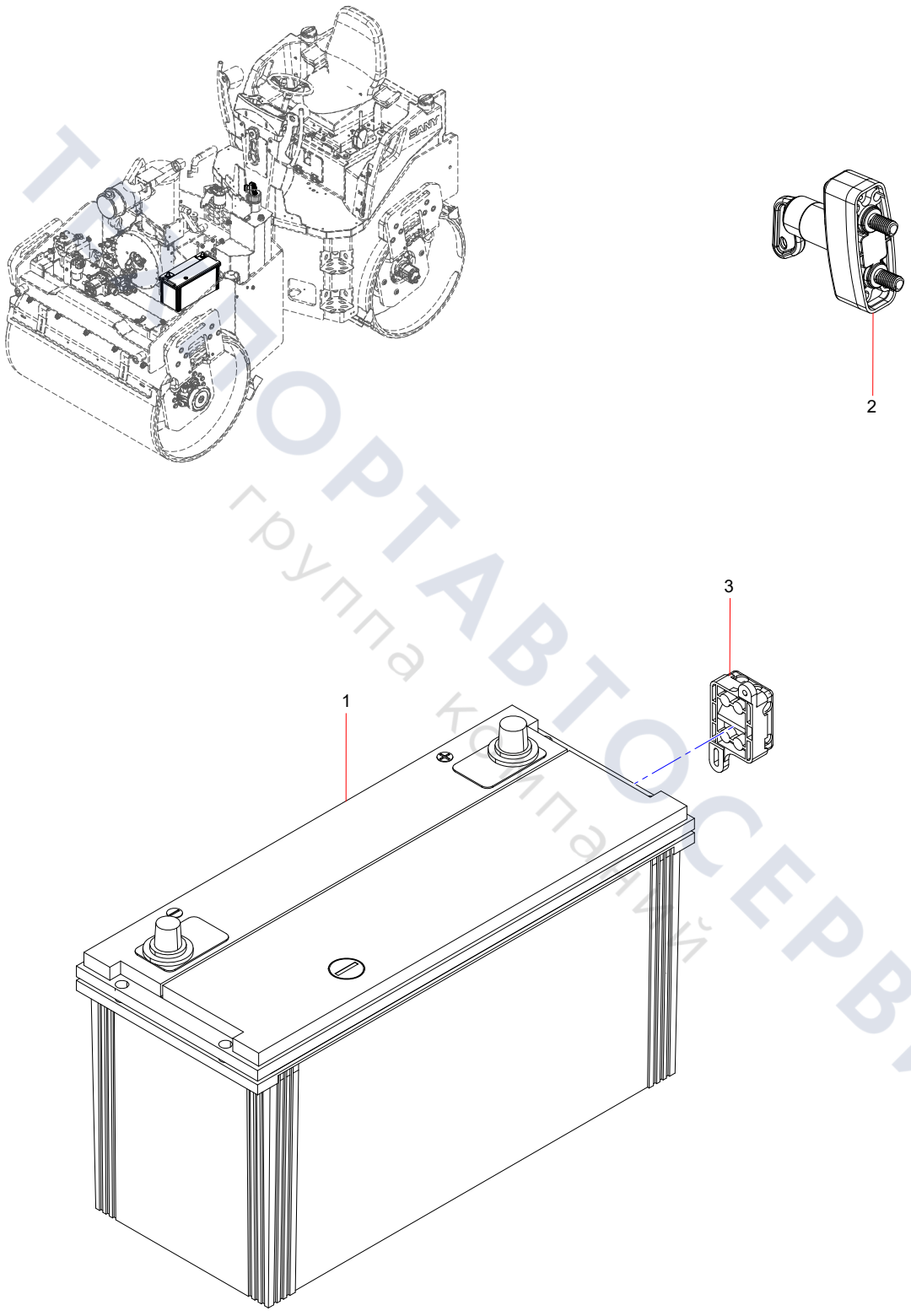

ТРАНСПОРТАВТОСЕРВИС
группа компаний

YLJ006133593 Instrument Plate Assembly

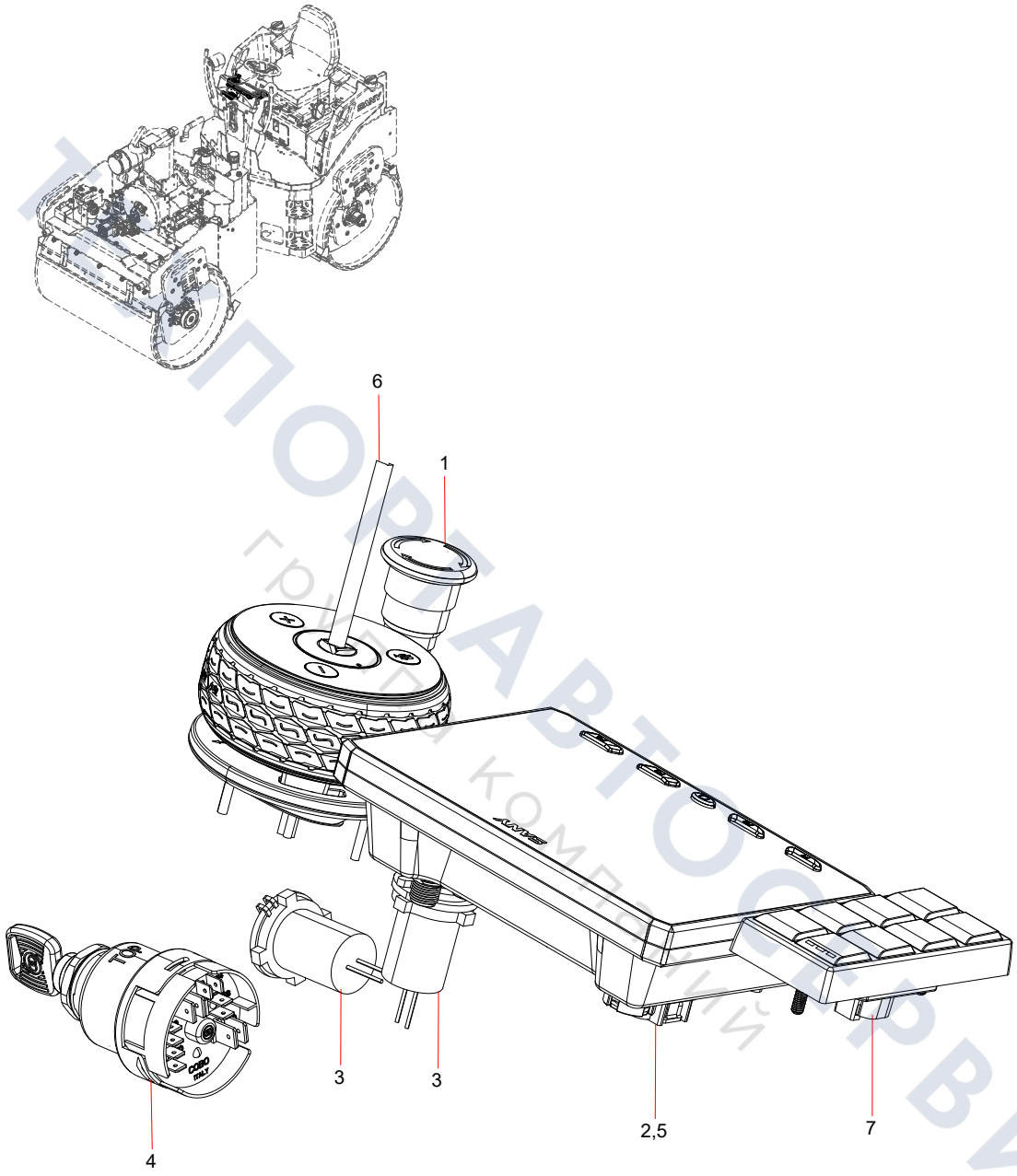

ТЕПОРТАВТОСЕРВИС
группа компаний

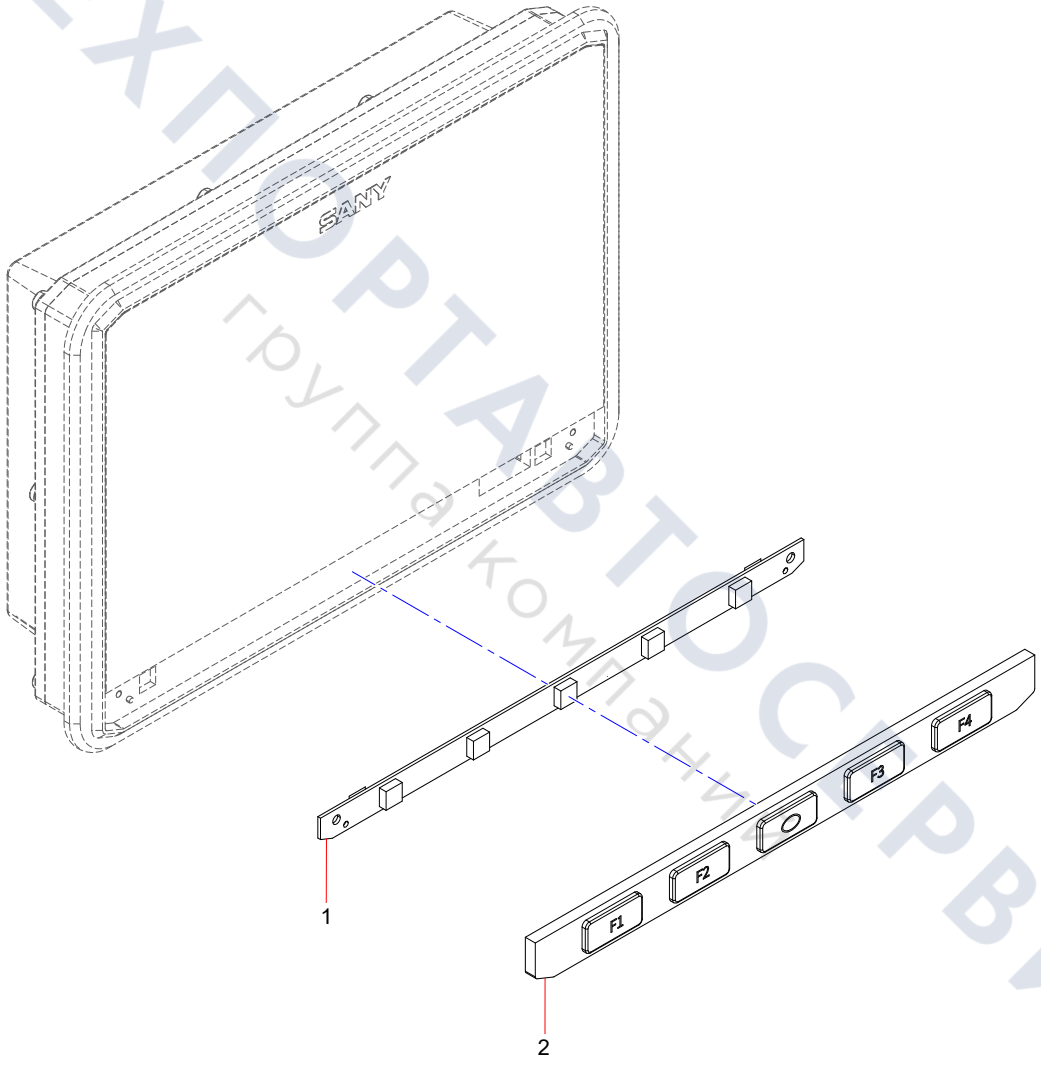

ТЕХПОРТАВТОСЕРВИС
группа компаний

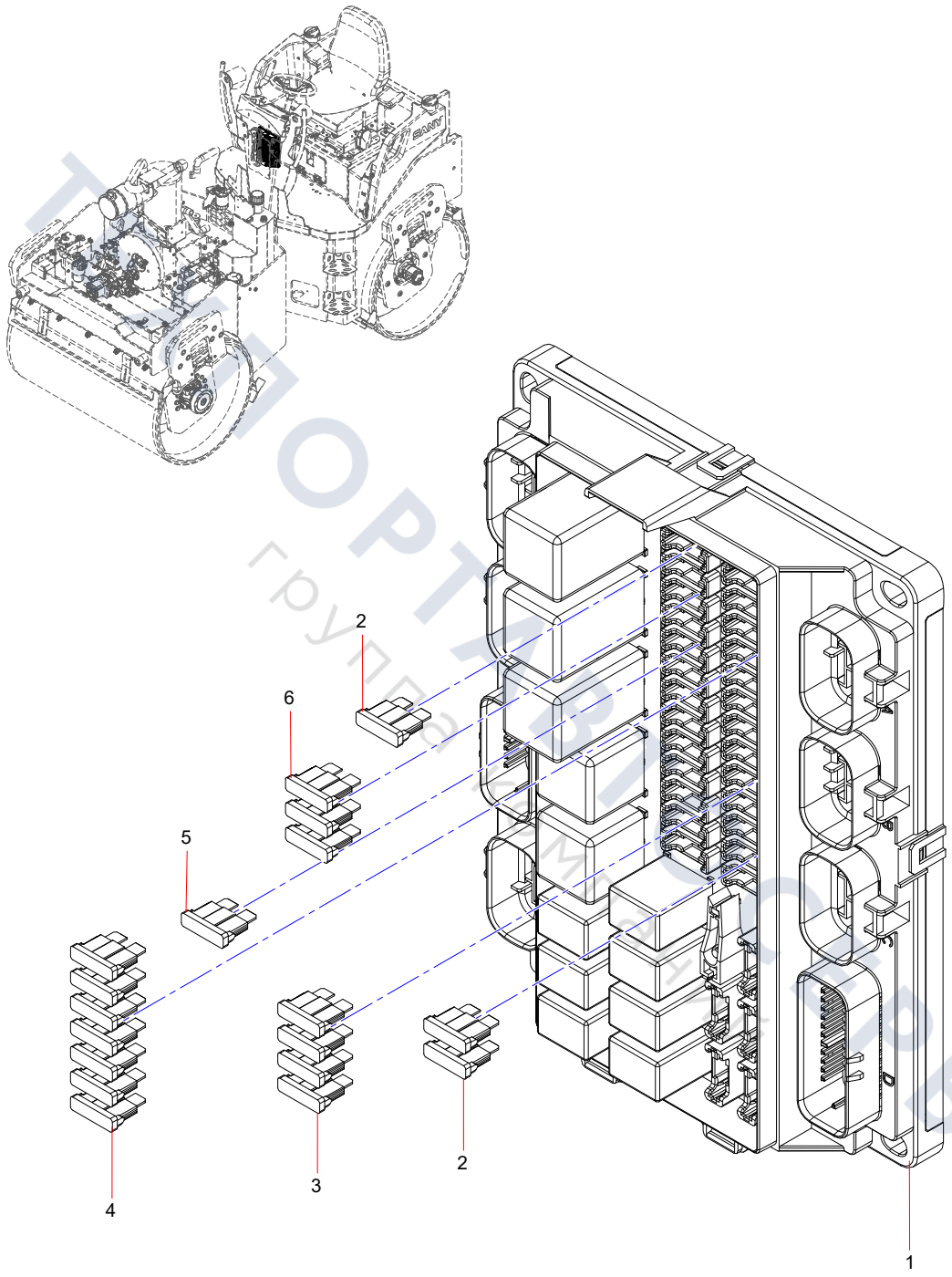
2
6
5
4
3
2
1

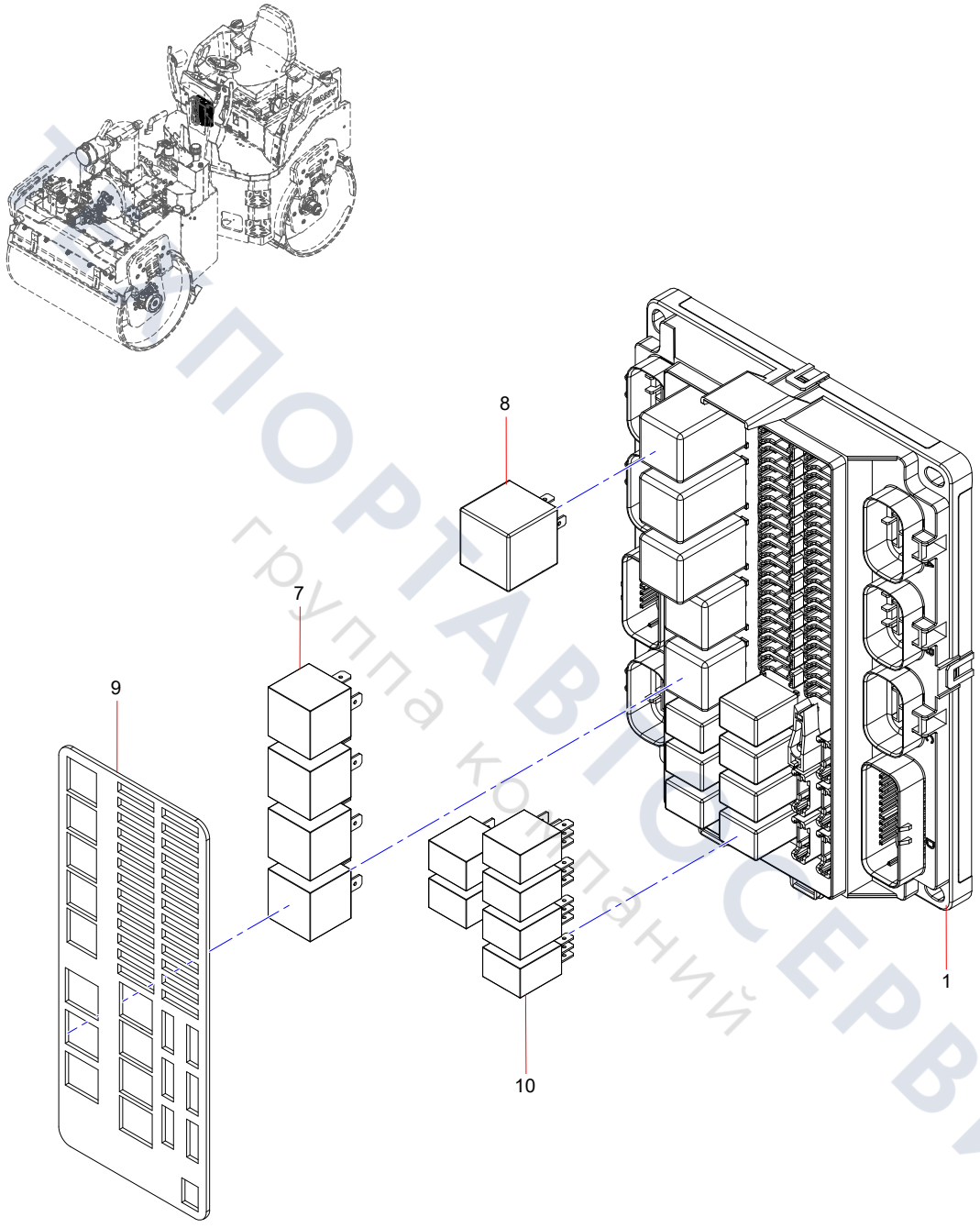

ТРАНСПОРТАВТОСЕРВИС
группа компаний

Group 3

Extra Options

ТЕХПОРТАВТОСЕРВИС
группа компаний

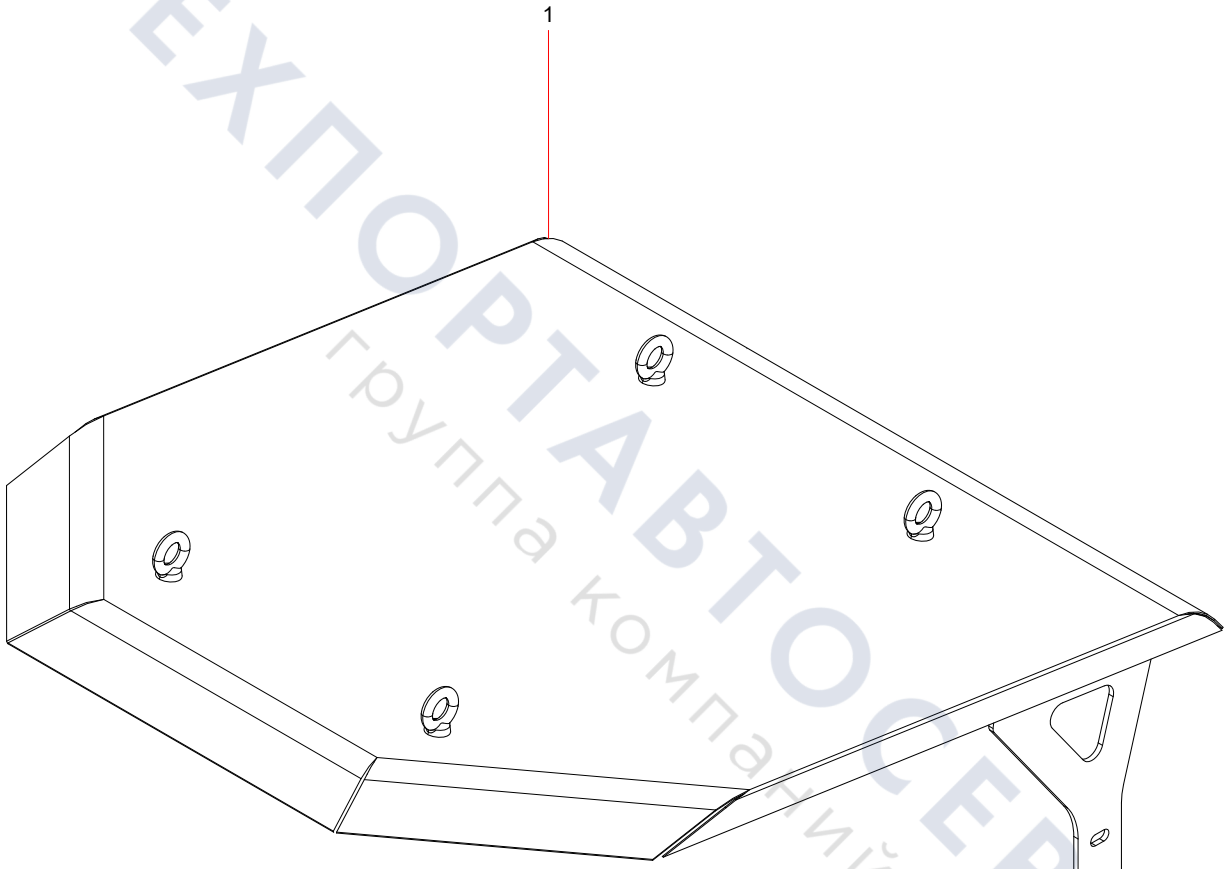

ТЕХПОРТАВТОСЕРВИС
группа компаний

Group 4

Attached Accessories

ТЕХПОРТАВТОСЕРВИС
Группа компаний