Pneumatic Tire Roller

SPR200C-8

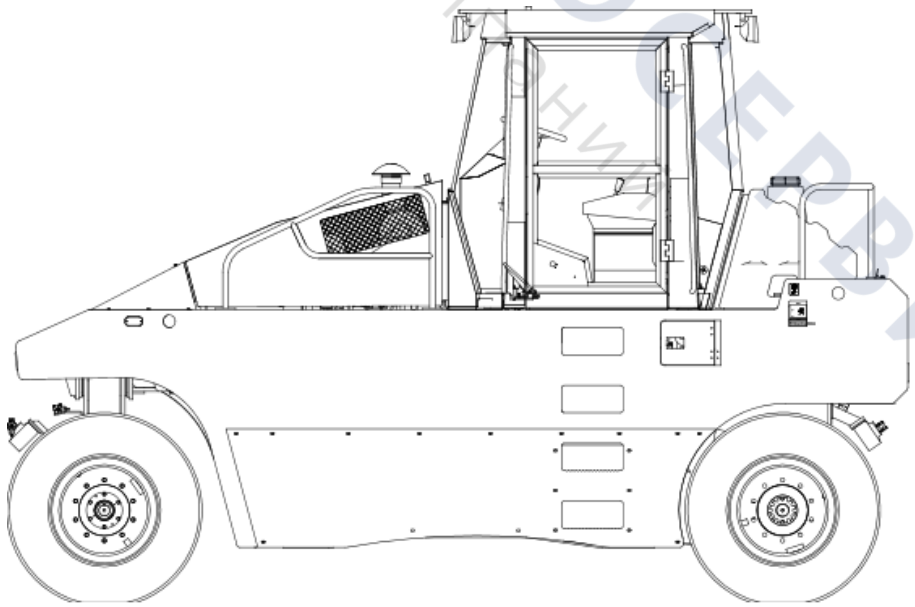

Parts Book

ТЕХНОРТАВТОСЕРВИС
Группа компаний

A810201021318 Switch Valve Assembly

Page header with parts code, and parts description

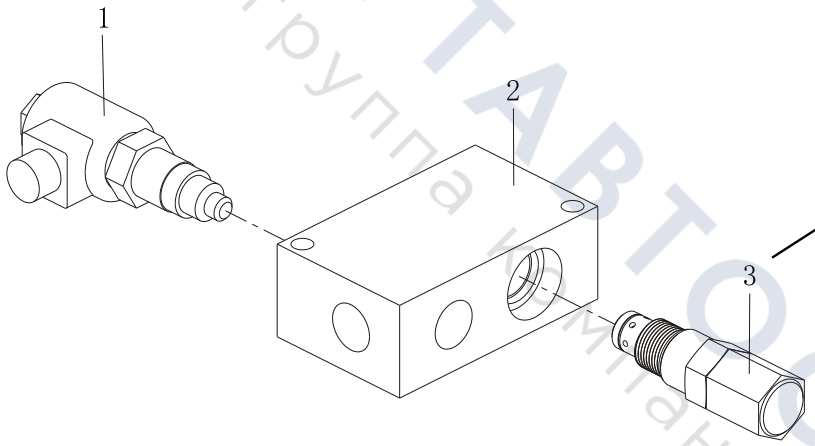

Line-art illustration with callout numbers

ТЕХПОРТАВТОСЕРВИС
группа компаний

Page footer with page number, chapter title, machine model and product name

Table of Contents

Group 1 Spr200C-6C2 Sany Tire Roller Body 1-1
13848759 Spr200C-6C2 Sany Tire Roller Body 1-2

Group 2 Rear Wheel Assembly 2-1
13492154 Rear Wheel Assembly 2-2
13489956 Tyre component 2-18
10357387 Tire Component (I) 2-20
14160638 Steering Oil Cylinder 2-22
12762053 Slewing Ring 2-24

Group 3 Engine Hood Assembly 3-1
13330084 Engine Hood Assembly 3-2
A810502990168 lock mechanism 3-10

Group 4 Power system 4-1
13562405 Power system 4-2
13499213 Pump installation 4-6
B221701000095 Flange Coupling 4-8
60277744 External Meshing Gear Pump 4-10
13561915 Cooling assembly 4-12
13562397 Oil drainage assembly 4-14
13562390 Return oil assembly 4-16
60161889 Oil-water Separator 4-18
13561675 Air intake& exhaust assembly 4-20
A222100000188 Air filter 4-24
13500405 Engine installation 4-26
60036258 Engine 4-28
160102040018B028 Accessory Drive Pulley 4-32
160102040017B065 Air Intake Preheater 4-34
160102040017B069 Cylider Block 4-36
160102040017B055 Front End Gear Chamber Cover 4-38
160102040017B051 Rocker Arm 4-40
160102040017B078 Cam Follower 4-42
160102040017B083 Front End Gear Train Accessory Line 4-44
160102040017B071 Cam Follower Cover Plate 4-46
160102040017B074 Shock Absorber 4-48
160102040017B077 Front End Gear Train Accessory Drive 4-50
160102040017B085 Front End Gear Train Accessory Line 4-52
160102040017B086 Fuel Return Pipe Position 4-54
160102040017B088 Electronic Attachment 4-56

ТЕХНОСТАВТОСЕРВИС
Промышленная компания

1601020400l7B091 Generator Mounting 4-58
160102040017B100 generator drive 4-60
160102040017B102 Tachometer Drive 4-62
160102040018B030 Temperature Sensor 4-64
160102040018B031 SPEED SENSOR METER 4-66
160102040018B032 Sensor, Engine Oil Pressure 4-68
160102040017B105 Fan Drive Component 4-70
160102040017B110 Fuel Filter Connecting Pipeline 4-72
160102040017B097 Fuel Filter 4-74
160102040018B033 Flywheel Housing 4-76
160102040017B125 Fuel Pump Connector 4-80
160102040018B011 Fuel Pump 4-82
160102040017B113 Oil Pump 4-84
160102040017B118 Fuel Pipeline 4-86
160102040017B148 Fuel Uel Cut-off Valve 4-88
160102040018B034 The flywheel 4-90
160102040017B137 Gas Transmission Connector 4-92
160102040017B141 Air Intake Connection Component 4-94
160102040017B127 Air Intake Connection Component 4-96
160102040017B129 Air Intake Connection Installation Part 4-98
160102040017B132 Engine Lifting Lug Arrangement Group 4-100
160102040017B149 Engine Oil Cooler 4-102
160102040017B151 Engine Oil Dipstick 4-104
160102040017B152 Engine Oil Pump 4-106
160102040017B153 Cylinder Body Small Cover Plate 4-108
160102040017B155 Pan, Oil 4-110
160102040017B170 Oil Pan Mounting Part 4-112
160102040017B172 performance part 4-114
160102040017B175 Cylinder Head 4-116
160102040017B176 Cylinder Head Mounting Piece 4-118
160102040017B163 Supercharger 4-120
160102040017B164 Starting Motor Mounting Part 4-122
160102040017B166 Fan Guide Block 4-124
160102040017B168 Starting Motor 4-126
160102040017B169 Supercharger Arrangement 4-128
160102040017B159 Thermostat Casing 4-130
160102040017B162 Throttle Rod 4-132
160102040017B179 Supercharger Pipeline 4-134
160102040017B185 Valve Chamber Shroud Cover 4-136
160102040017B187 Engine Coolant Degassing Pipe 4-138
160102040017B190 Water Inlet Connecting Fitting 4-140
160102040017B191 Water Inlet Connecting Fitting 4-142
160102040017B192 Coolant Pump 4-144
160102040017B193 Exhaust Connector 4-146

Group 5 Controlling system assembly 5-1

ИНТЕРАВТОСЕРВИС
Бесплатная компания

13867769 Controlling system assembly 5-2
A810201070071 Steering control system 5-4
13537353 controlling device 5-6
13651777 Running control system 5-8
A229900002742 Driver Seat 5-10

Group 6 Air conditioning system assembly 6-1
13339923 Air conditioning system assembly 6-2
141501000114A Assembly Air Conditioner 6-4
60169400 Condenser 6-6
60319710 Evaporator 6-8

Group 7 Water Spraying Coolingsystem 7-1
13503646 Water Spraying Coolingsystem 7-2
13624470 Water Tank 7-4
150702000010A Water Pump 7-6
60255833 Water Filter 7-8
13499048 Rear spray water pipe component 7-10
12938198 Front Sprinkler Assembly 7-12

Group 8 Electrical system assembly of roller 8-1
13562846 Electrical system assembly of roller 8-2
13562830 Electrical harness assembly 8-4
13562843 Power supply assembly 8-6
13563250 Electrical Control box assembly 8-8
13562839 Instrument Panel Electric Assembly 8-10
13661942 Frame electrical assembly 8-12
13342567 engin electric control system 8-14

Group 9 Assembly cab 9-1
YLJ005107467 Assembly cab 9-2
13621415 Jrpr03 Tire Roller Driver'S Cab Sub-Assembly 9-4
13621416 Driver's Cab Housing 9-6
13670365 Body, cab 9-10
12356446 Electric System 9-12
60172399 Front Wiper Assembly 9-16
12332582 Inner Decoration, Assembly 9-18
12779065 Tire Machine Cab Lock Assembly 9-20
A810402026001 Flexible Shaft Assembly 9-22
JSS012175738 After-sales Right Door Assembly 9-24
JSS012175735 After-sales Left Door Assembly 9-26

Group 10 Rear Wheel Assembly 10-1
13485863 Rear Wheel Assembly 10-2
60270732 Rear Axle Assembly 10-16

ТЕХЭКСПЕРТАВТОСЕРВИС
Продукция Компании

131401020197B014 Hub Assembly 10-18
131401020197B001 Rear Axle Main Reduction Assembly 10-20
131401020197B005 Centre Reducer 10-22
131401020197B002 Central Brake Assembly 10-24
13486149 Tire Component Ii 10-26
13486148 Tire Component I 10-28

Group 11 Carriage Assembly 11-1
13564687 Carriage Assembly 11-2
13542517 Assembly of Rear Covering Parts 11-6
A810401010039 Battery Components 11-8
13555173 Hydraulic Fuel Tank Assy. 11-10
A222100000044 Air Filter 11-12
13544361 Fuel Tank Assy 11-14

Group 12 Hydraulic system assembly 12-1
13563261 Hydraulic system assembly 12-2
11116220 Installation of Brake Valve 12-4
A220401000363 Manual Directional Valve 12-6
13562190 Steering gear assembly 12-8
YLJ009848350 Installation of oil gathering block 12-10
12967576 Oil Collecting Block Installation 12-12
12997124 Priority Valve Assembly 12-14
152301000595A Priority Valve Block 12-16
13562126 Pump installation assembly 12-18
13248023 Flush Valve Block 12-20
13420498 Mounting of prefill valve 12-22
60001577 Charge Valve 12-24
YLJ009858475 Emergency Brake Valve 12-26
YLJ009638577 Emergency Brake Valve 12-28
60275748 Solenoid Directional Valve 12-30
13562169 Travel motor assembly 12-32
13416907 Sm6V107Pes-W00-Mdb1F11 Hydraulic Axial Piston Motor Assembly M6V107B 12-34
13562971 Schematic diagram of travel hydraulic system 12-36
13626597 Schematic diagram of travel system hose 12-44
14270374 Washing Valve 12-46
YLJ009377764 Remote pressure oil filter assembly 12-48
60260273 High Pressure Filter 12-50
11113233 Accumulator installation 12-52
60265061 Diaphragm Accumulator 12-54
13562977 Schematic diagram of steering brake hydruatic system 12-56
13627288 Schematic diagram of steering brake system hose 12-64
YLJ009861075 Braking valve block installation 12-66
YLJ009656082 Braking valve block installation 12-68
60275748 Solenoid Directional Valve 12-70

АВТОСЕРВИС
Учебная компания

Group 13 Schematic Diagram Of Pneumatic System 13-1
13482644 Schematic Diagram Of Pneumatic System 13-2
10501736 Mounting Dryer 13-6
13498389 Regenerated Sleeve installation 13-8
13498390 Mounting plate of air storage tank 13-10
11570487 adaptor component 13-12

Group 14 fuel injection system 14-1
13540443 fuel injection system 14-2
13539764 Front Fuel Injection Pipe Assembly 14-6
13535269 Fuel Injection Pipe Assembly 14-8
12256523 oil storage tank installation 14-10
60201689 Engine Oil Filter 14-12
13539413 fuel tank 14-14
A222100000044 Air Filter 14-16

Group 15 Reversing monitor 15-1
YLJ005105823 Reversing monitor 15-2
149900000341A Reversing Rear View Safety Assistant Driving System 15-4

ИНТЕРАВТОСЕРВИС
Группа компаний

Group 1

Spr200C-6C2 Sany Tire Roller Body

ТЕХПОСТАВТОСЕРВИС
Группа компаний

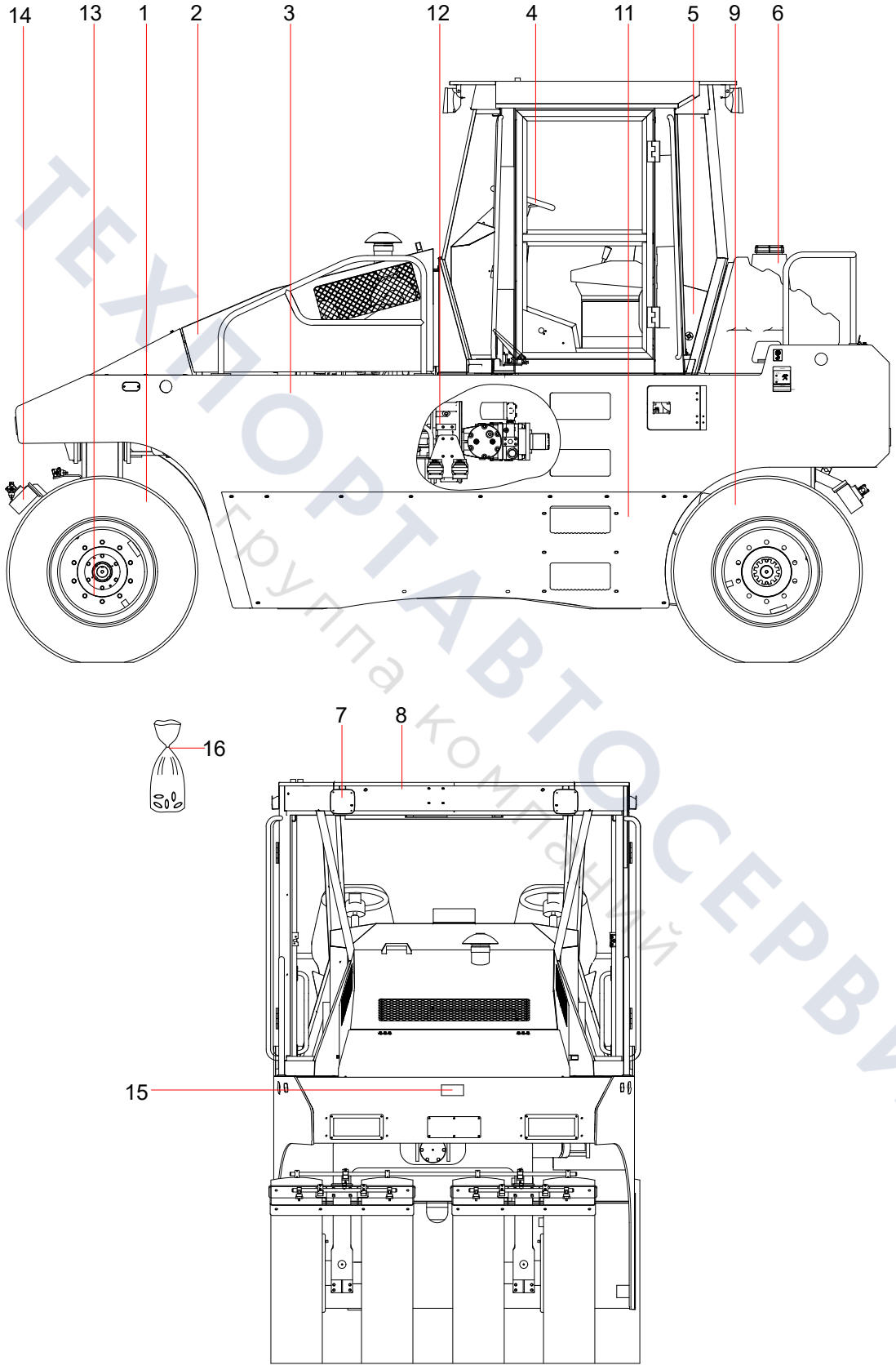

ТЕХПОРТАВТОСЕРВИС
Группа компаний

Group 2

Rear Wheel Assembly

ТЕХПОРТАВТОСЕРВИС
Группа компаний

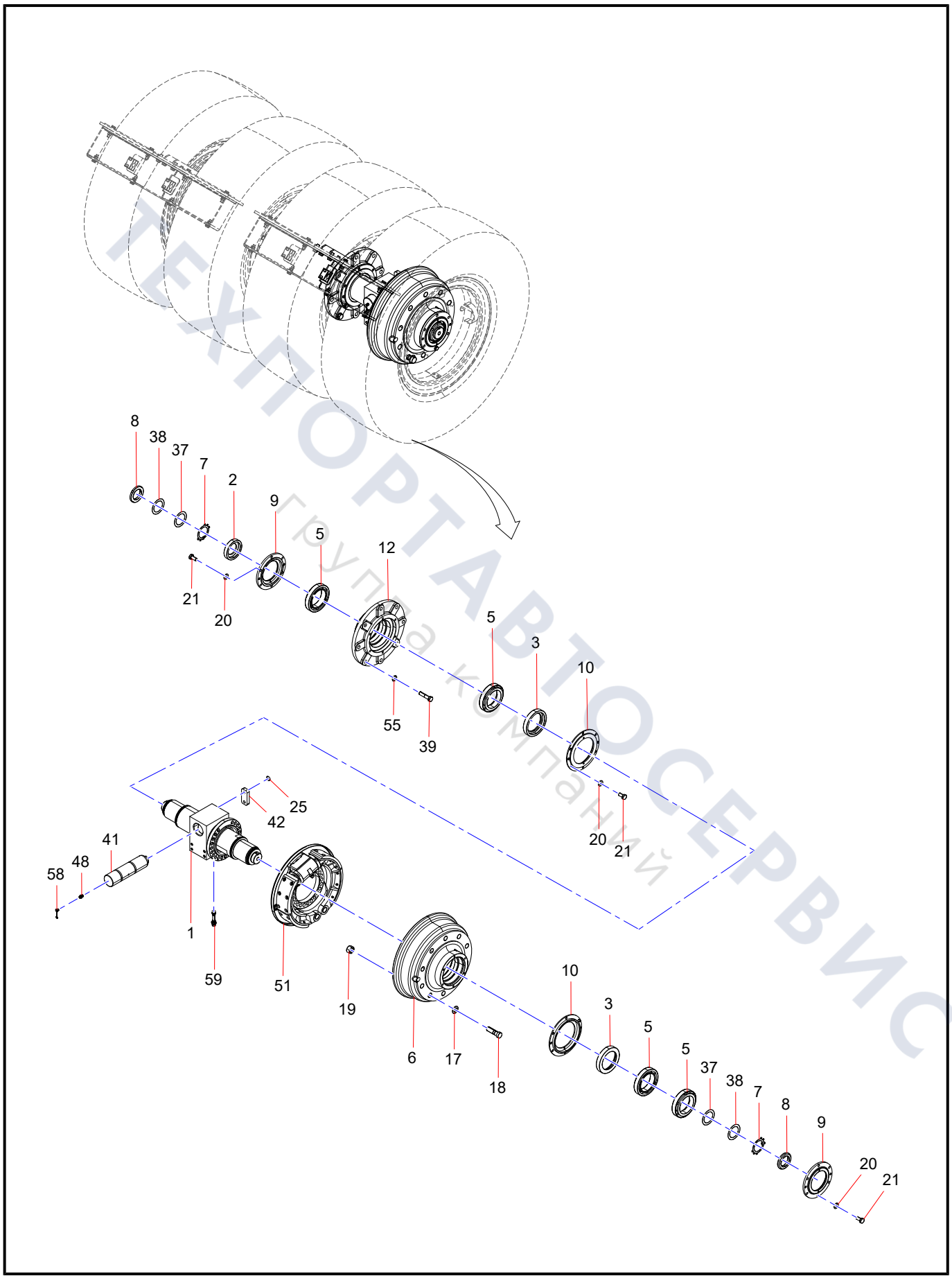

ТЕХПОРТАВТОСЕРВИС
группа компаний

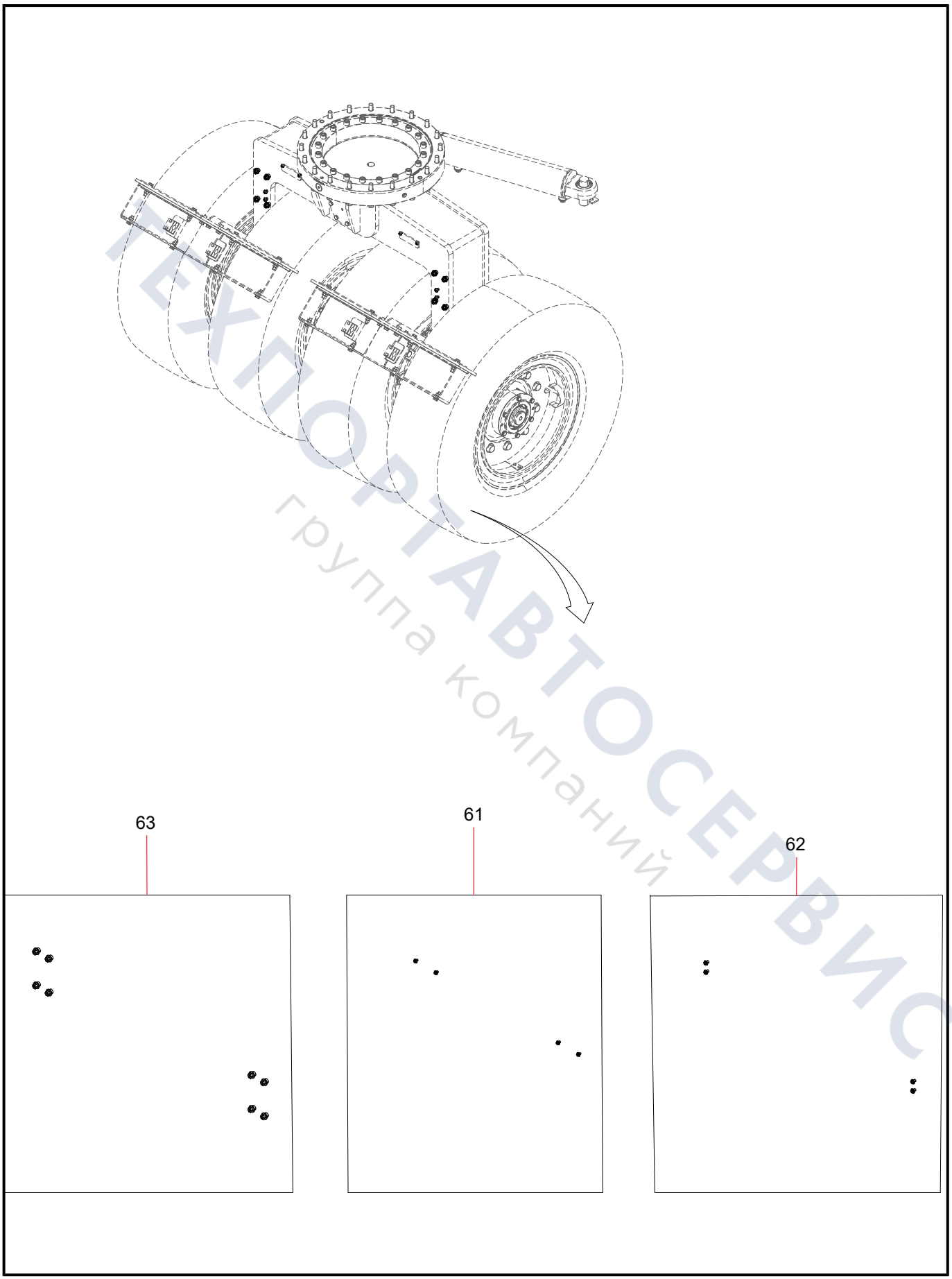

ТЕХПОРТАВТОСЕРВИС
группа компаний

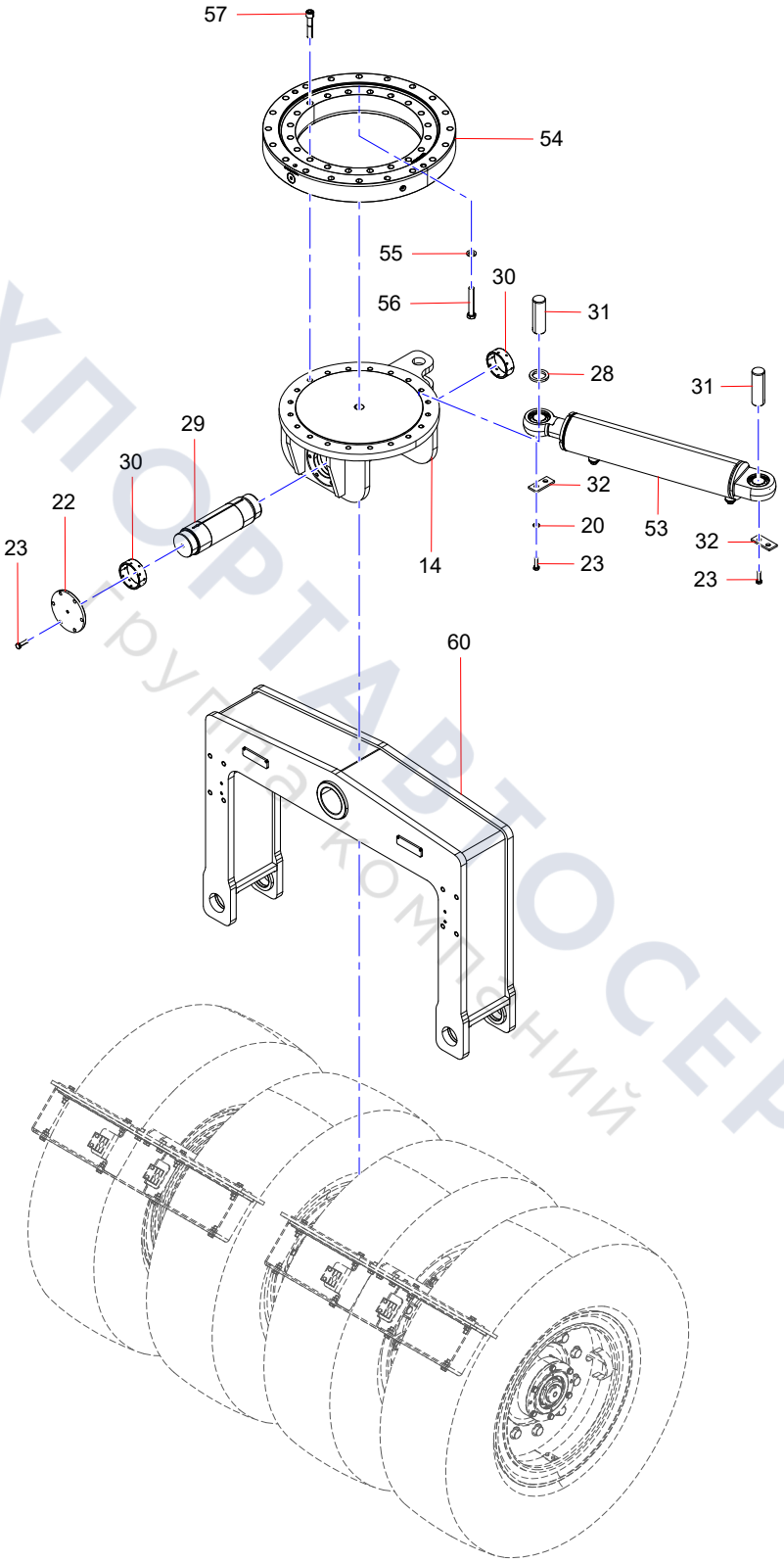

ТЕХПОРТАВТОСЕРВИС
Круглая комплаенний

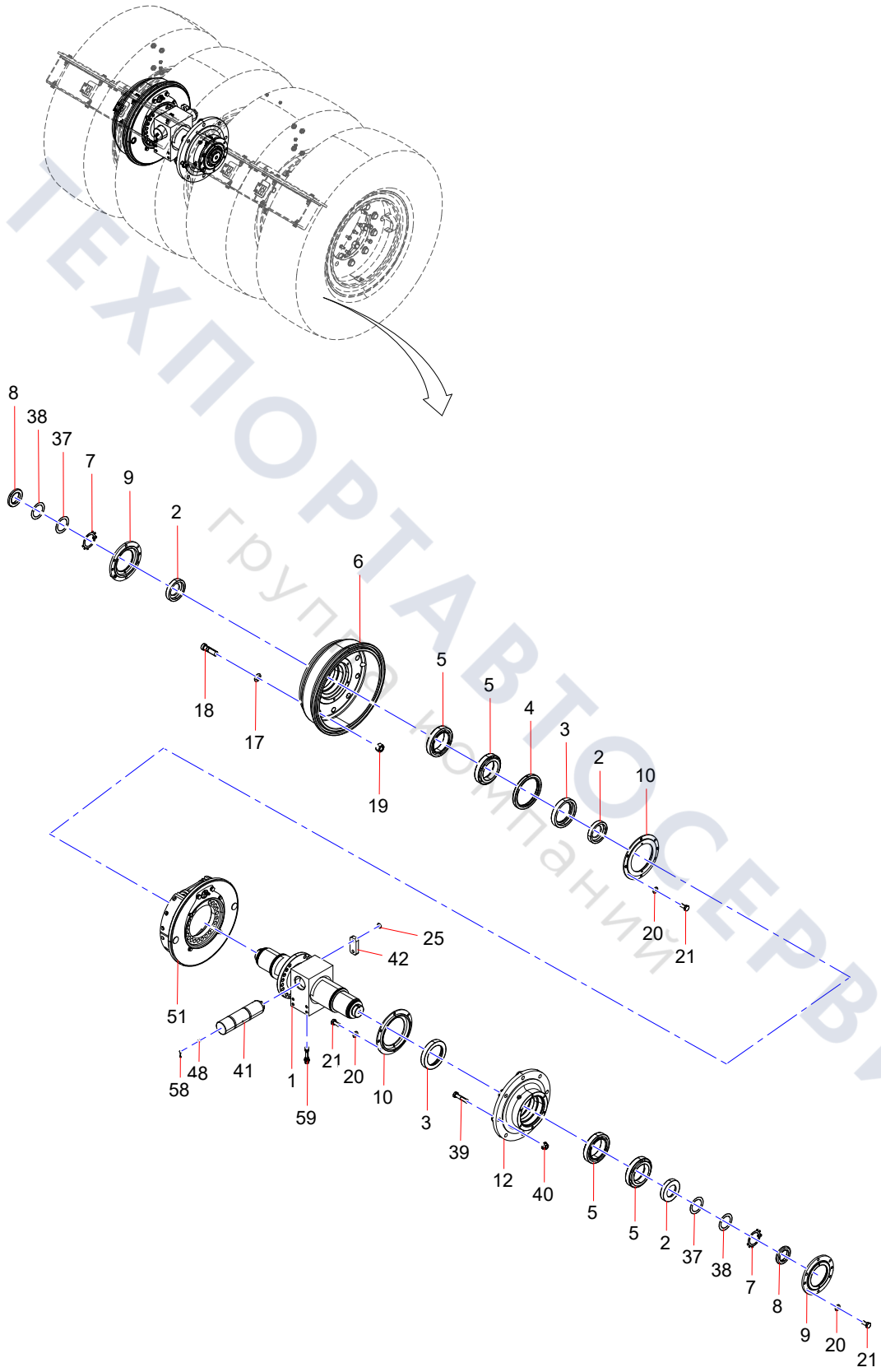

ТЕХПОРТАВТОСЕРВИС
группа компаний

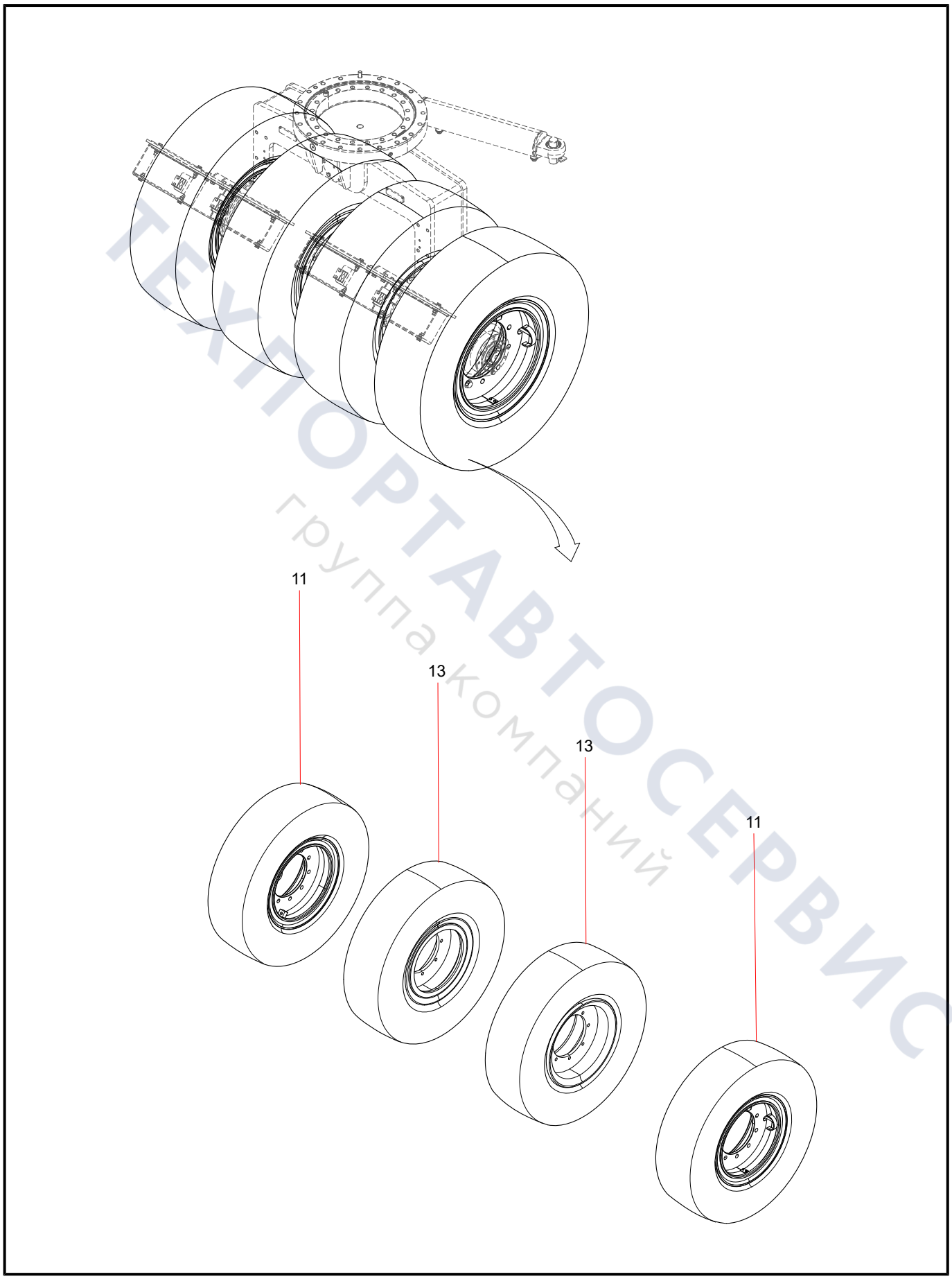

ТЕХПОРТАВТОСЕРВИС
группа компаний

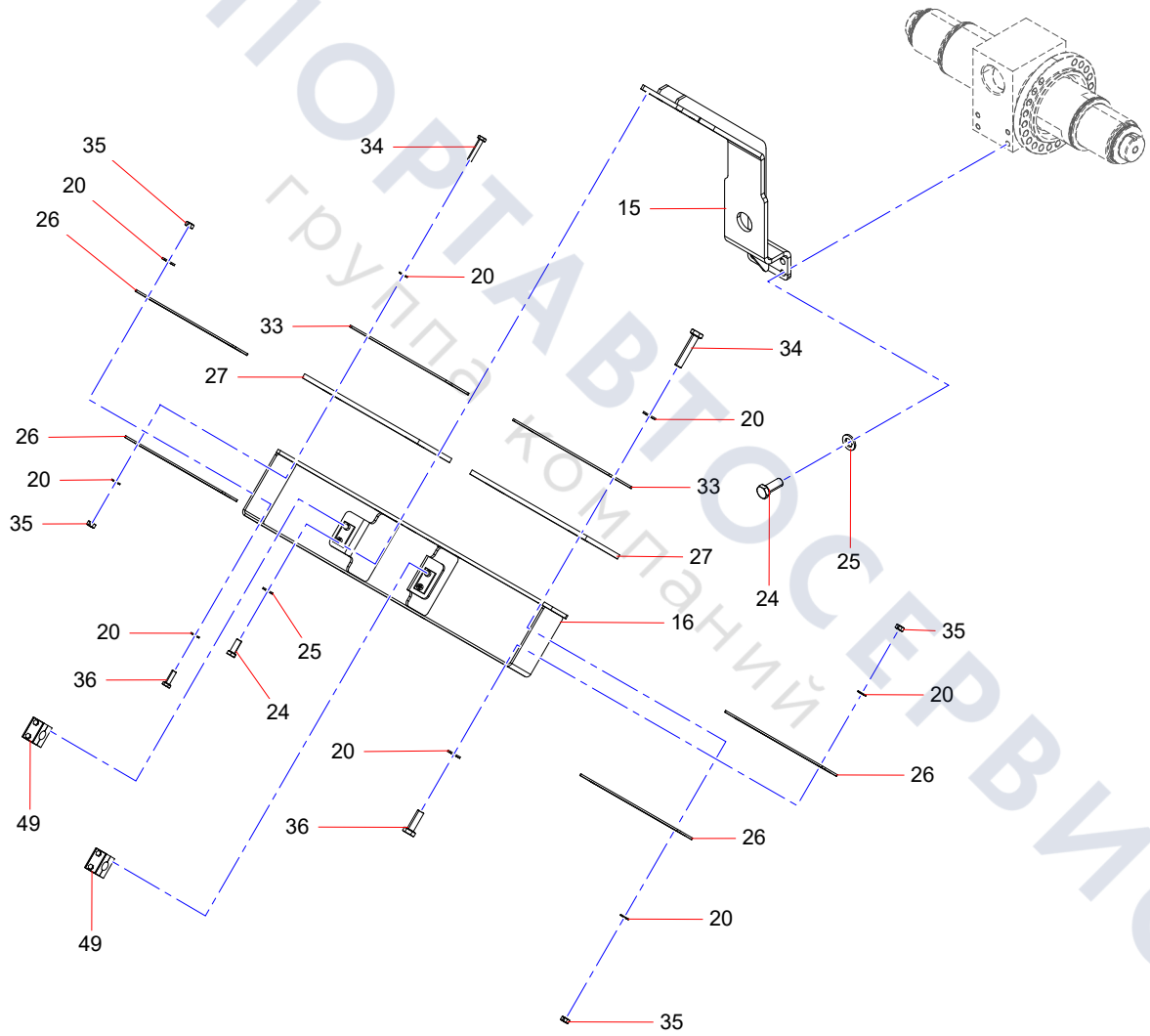

ТЕХПОРТАВТОСЕРВИС
группа компаний

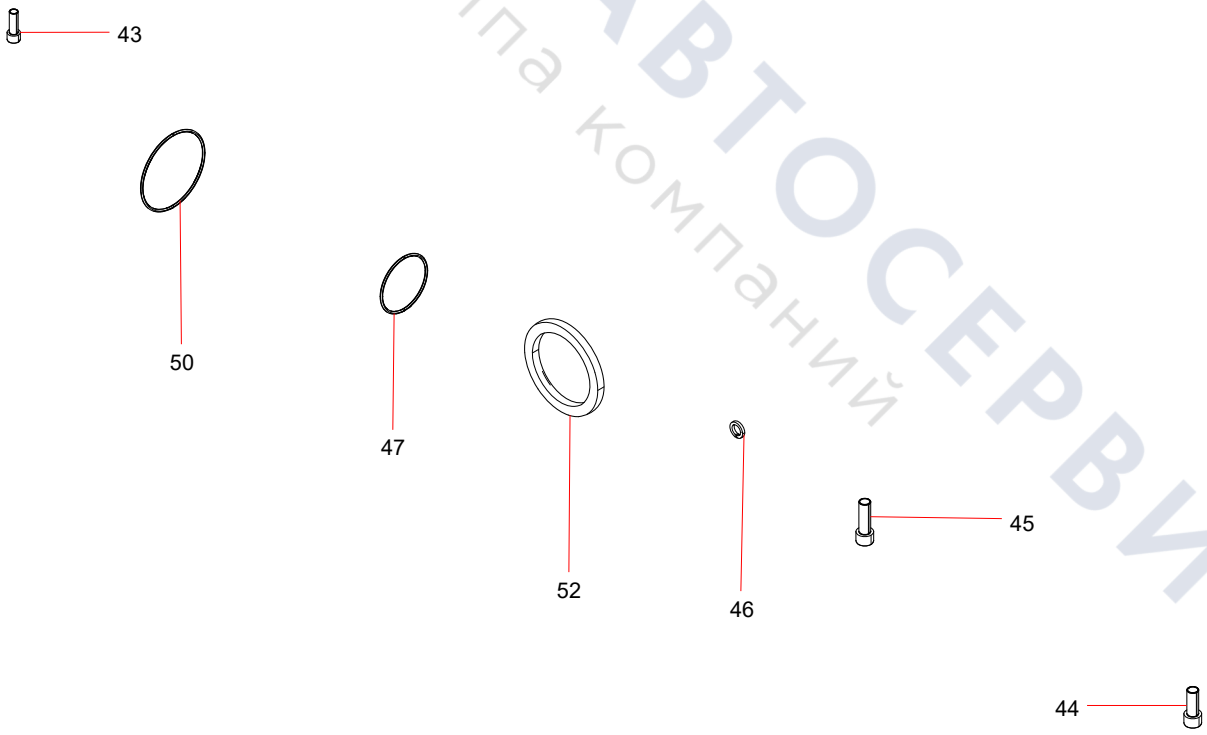

ТЕХПОРТАВТОСЕРВИС
группа компаний

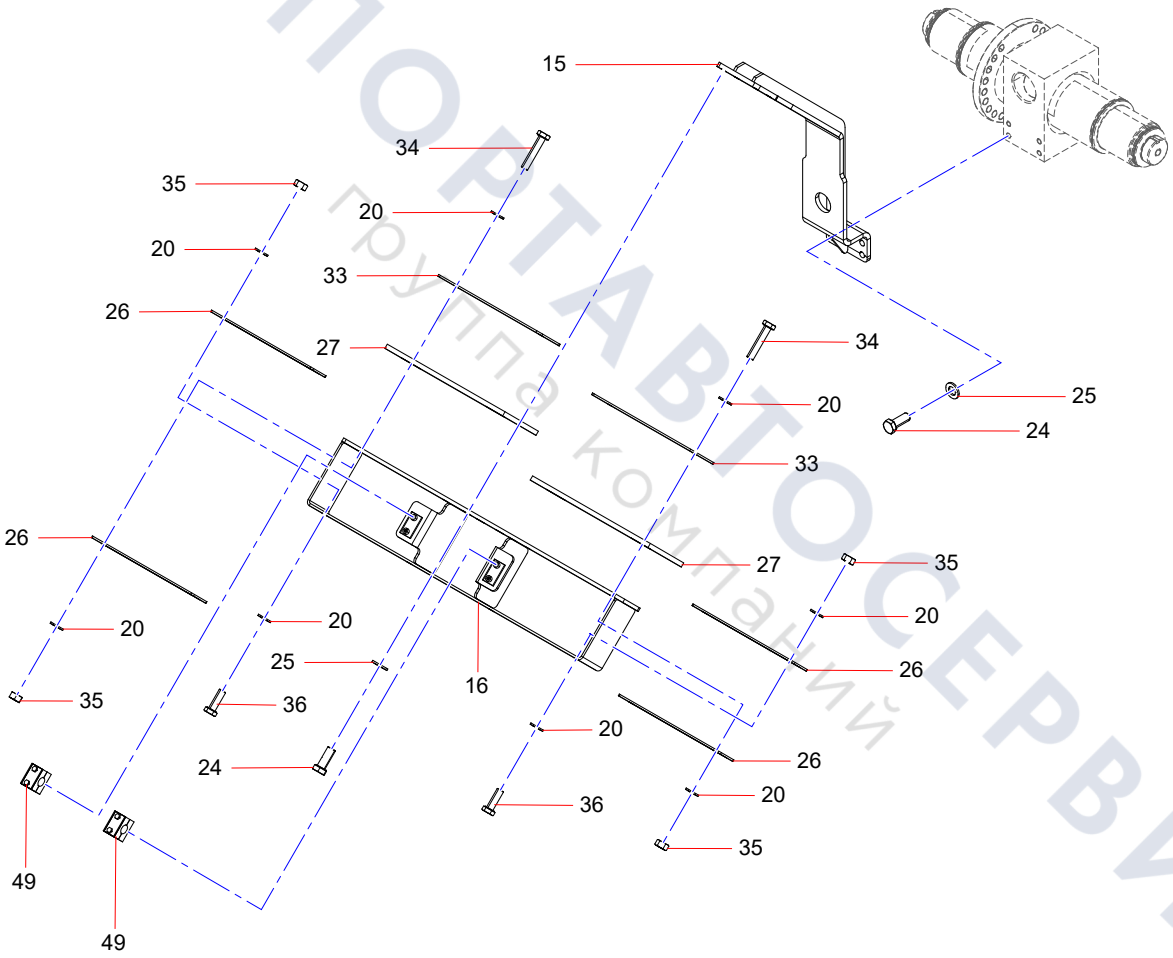

ТЕХПОРТАВТОСЕРВИС
Группа компаний

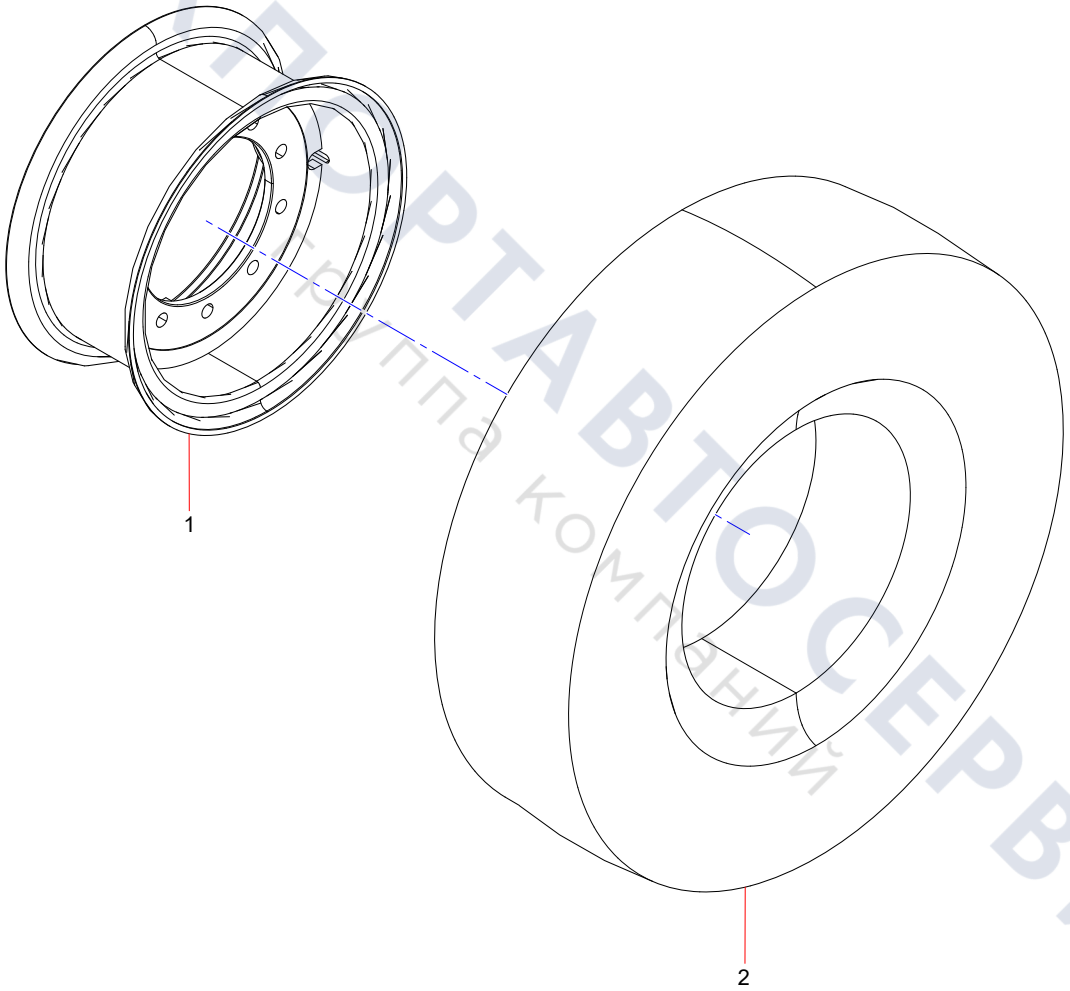

ТЕХПОРТАВТОСЕРВИС
Группа компаний

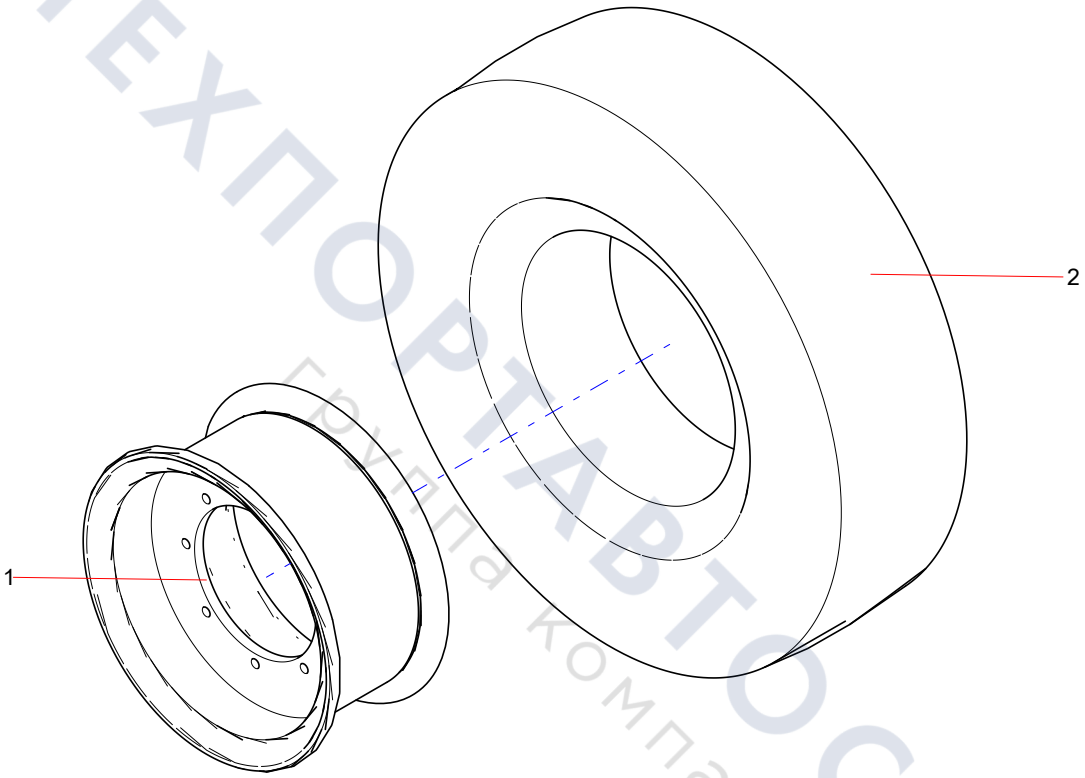

ТЕХПОРТАВТОСЕРВИС
Группа компаний

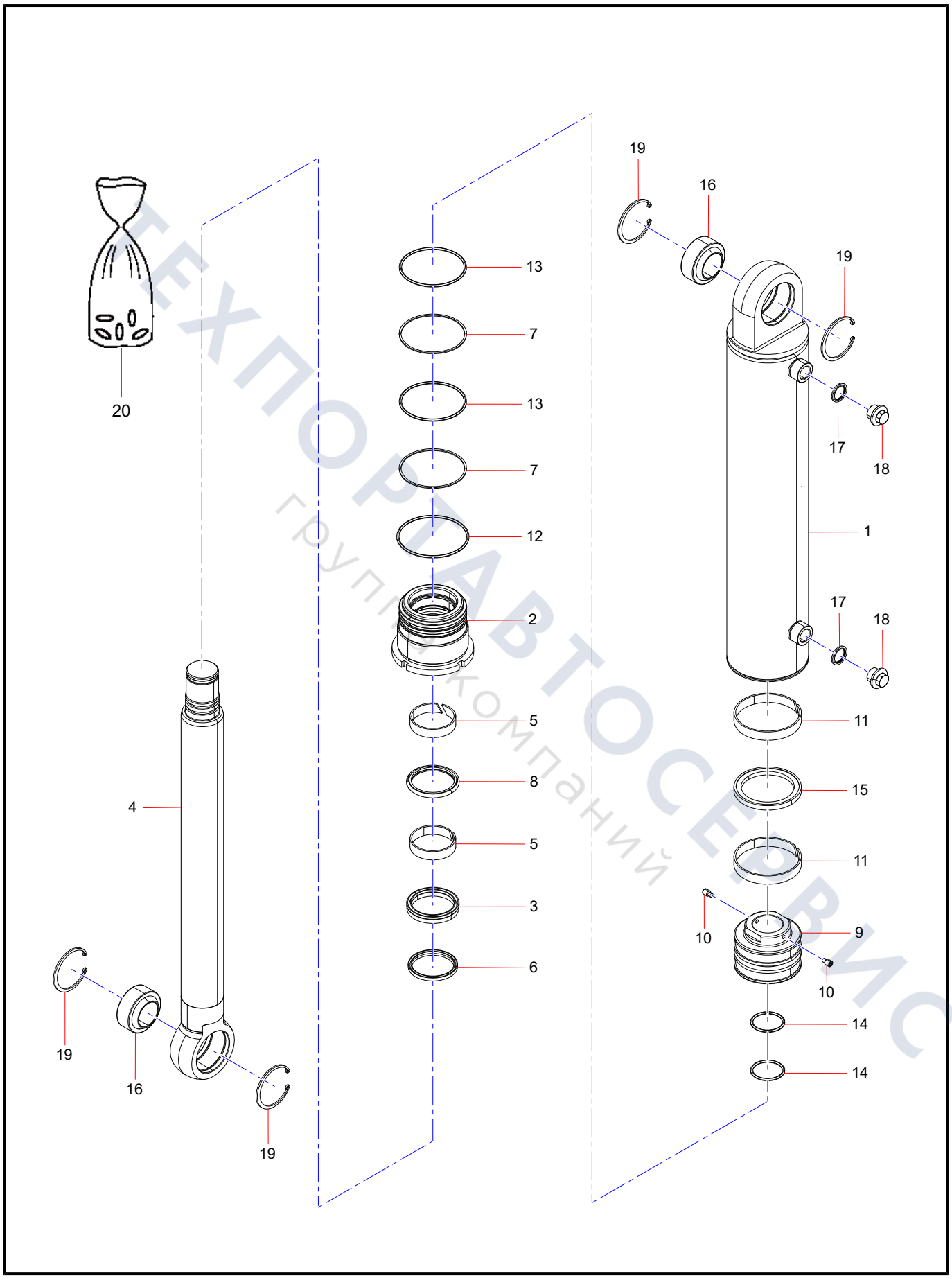

ТЕХПОРТАВТОСЕРВИС
группа компаний

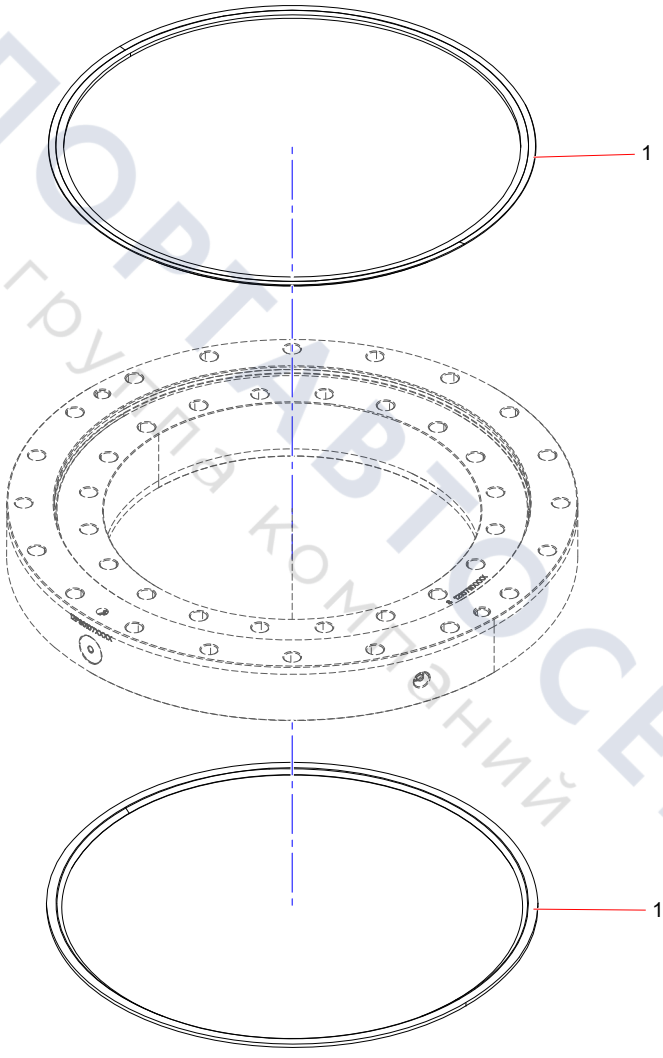

ТЕХПОРТАВТОСЕРВИС
группа компаний

Group 3

Engine Hood Assembly

ТЕХПОРТАВТОСЕРВИС
Группа компаний

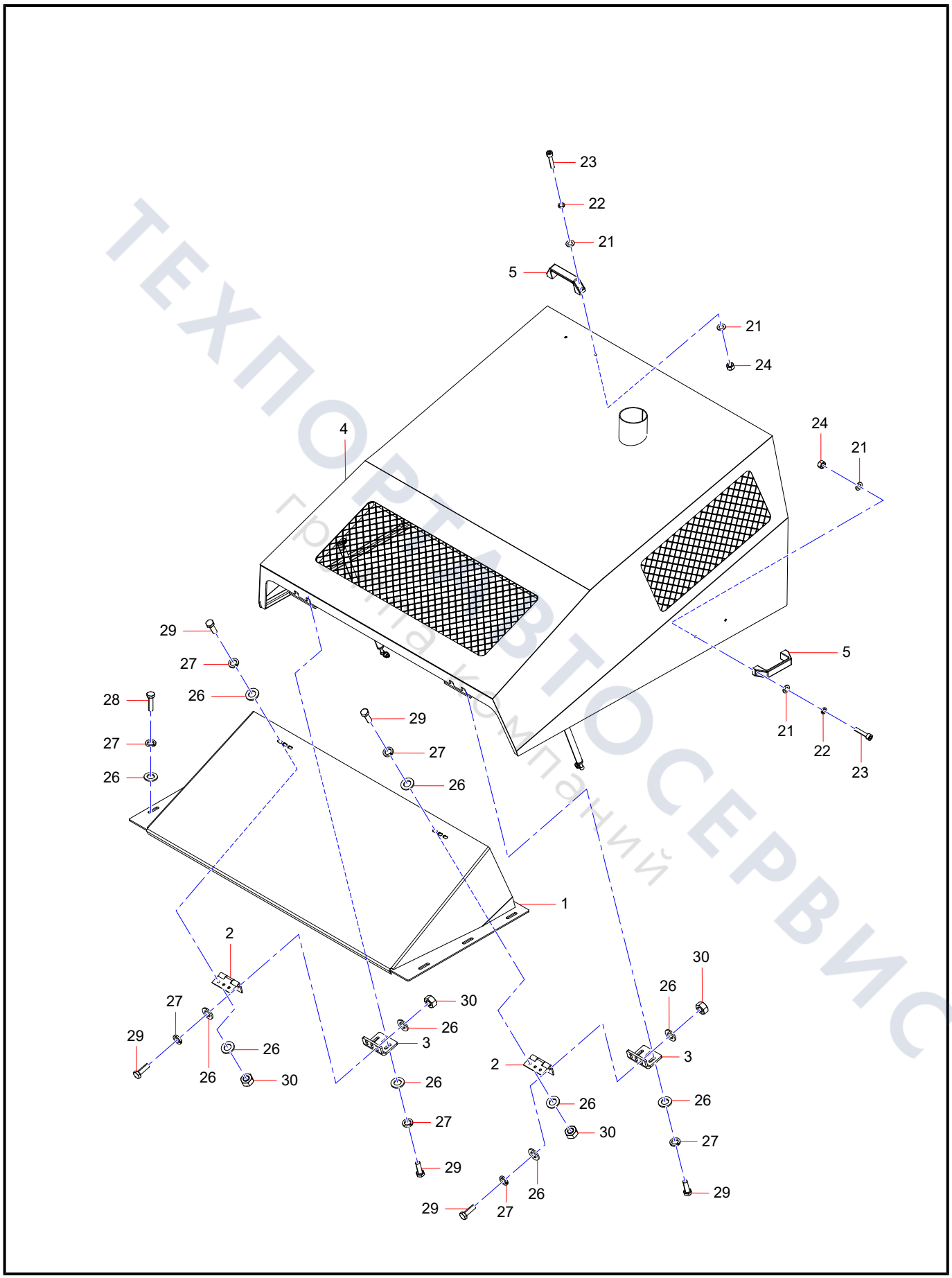

ТЕХПОРТАВТОСЕРВИС
группа компаний

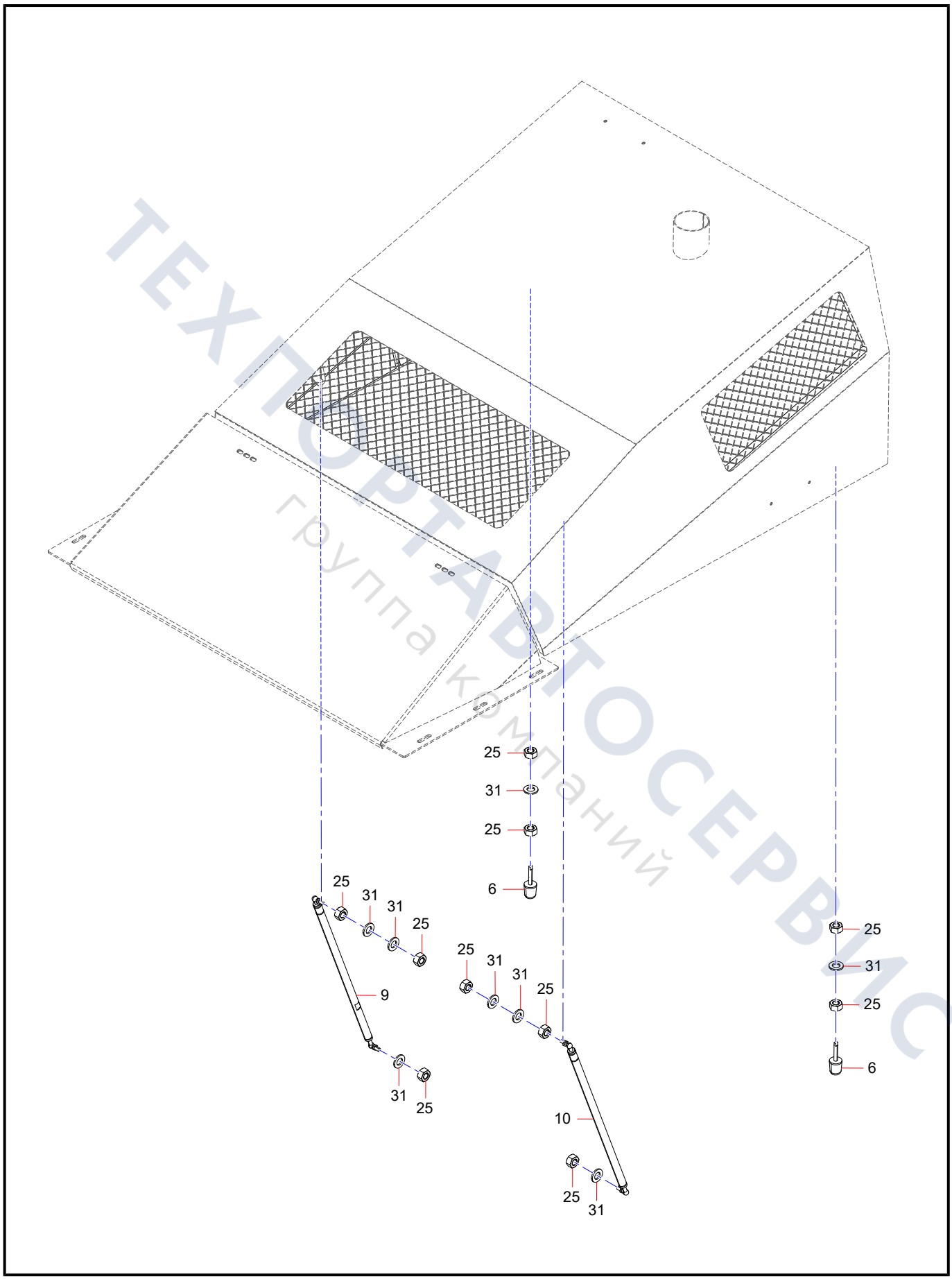

ТЕХПОРТАВТОСЕРВИС
группа компаний

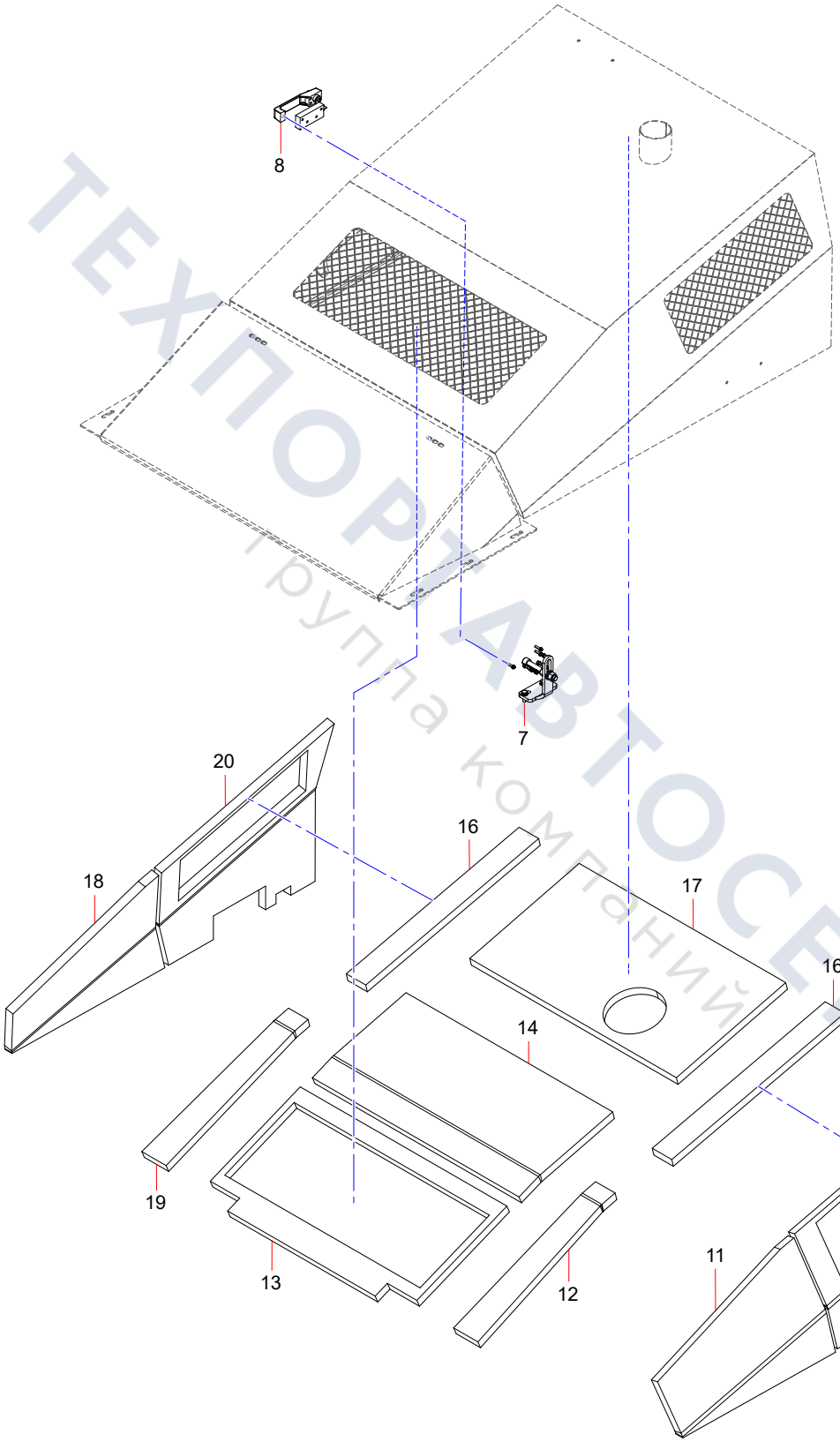

ТЕХПОРТ АВТОСЕРВИС
Группа компаний

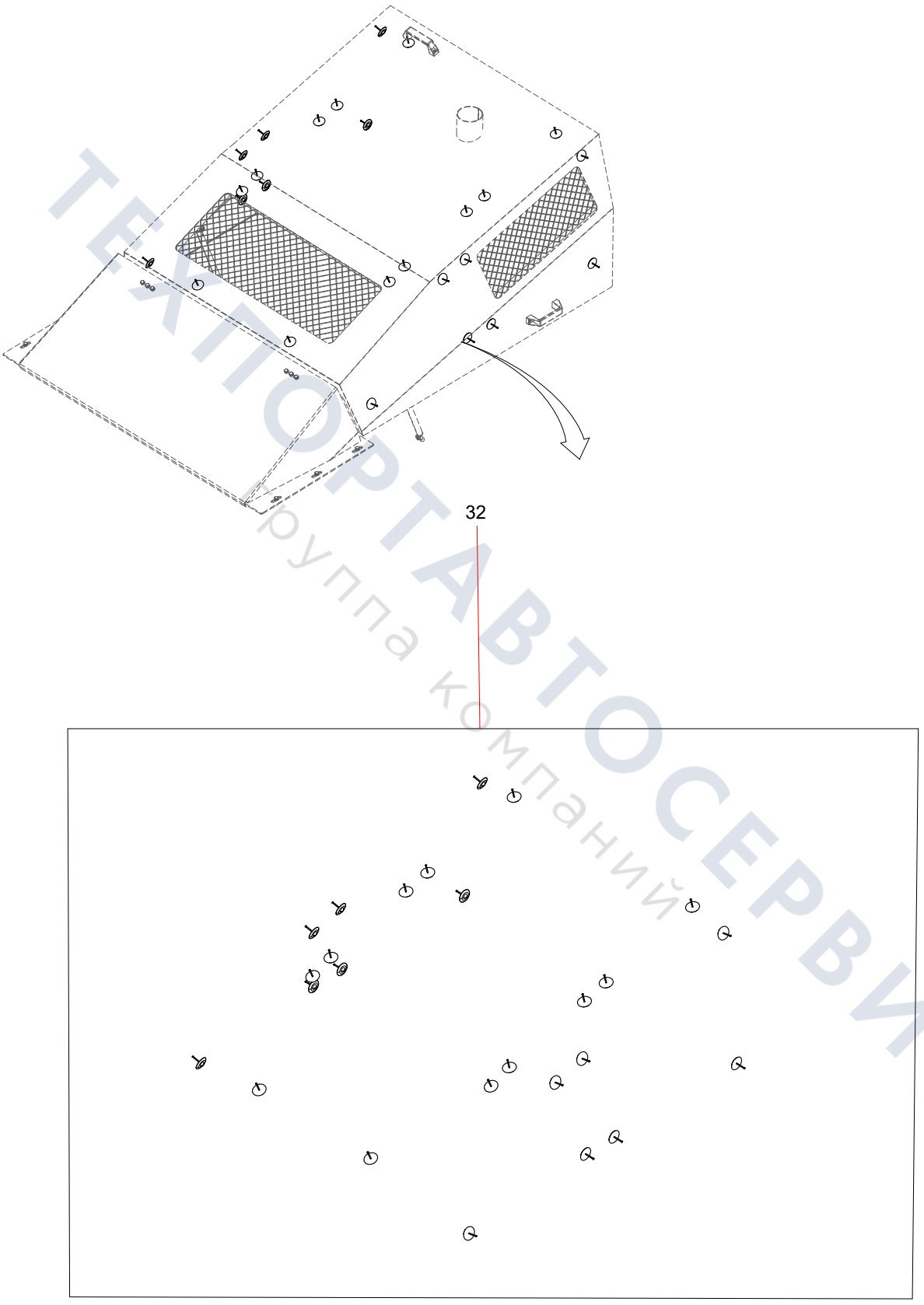

ТЕХПОРТАВТОСЕРВИС
Группа компаний

A810502990168 lock mechanism

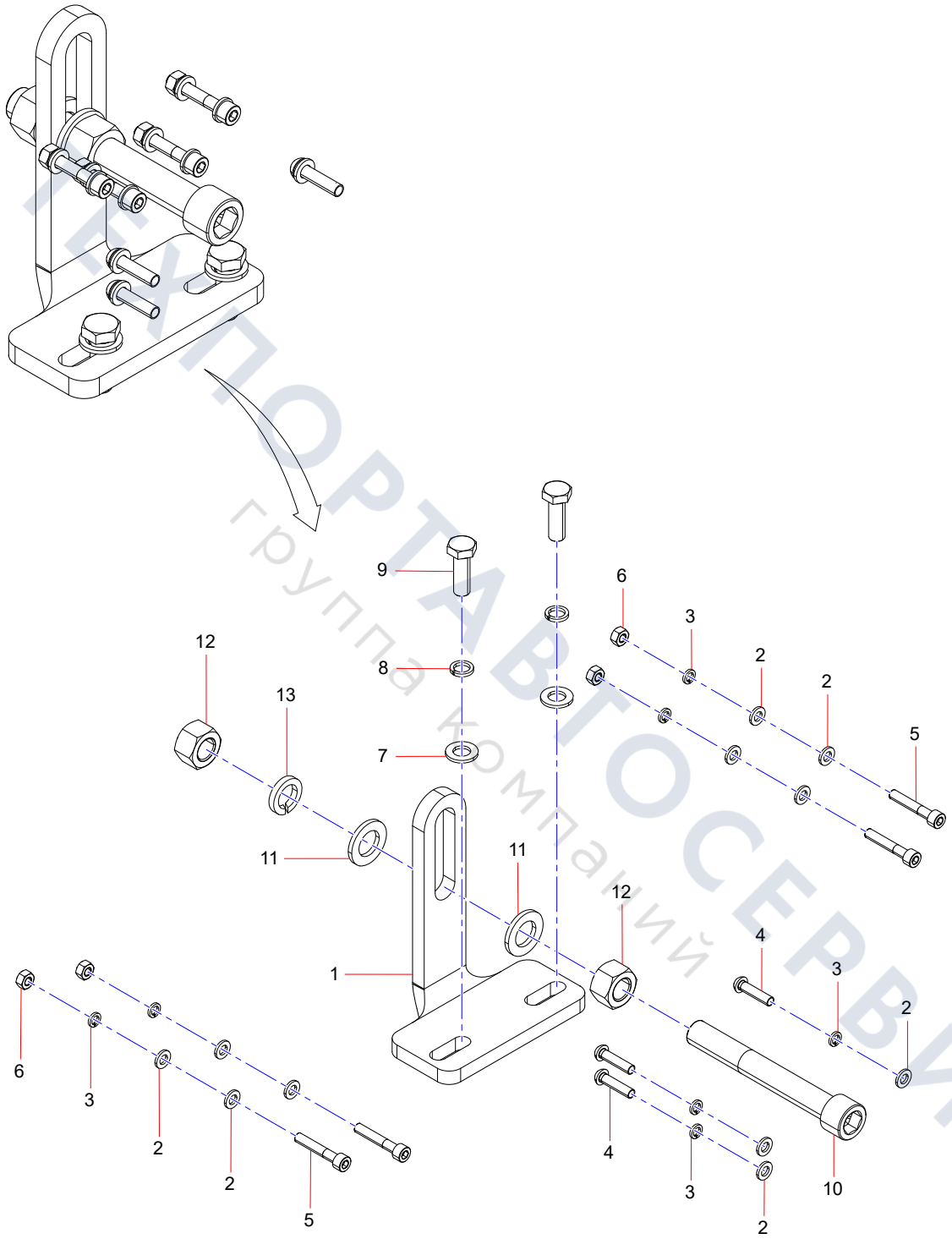

ТЕХПОРТАВТОСЕРВИС
группа компаний

Group 4

Power system

ТЕХПОРТАВТОСЕРВИС
группа компаний

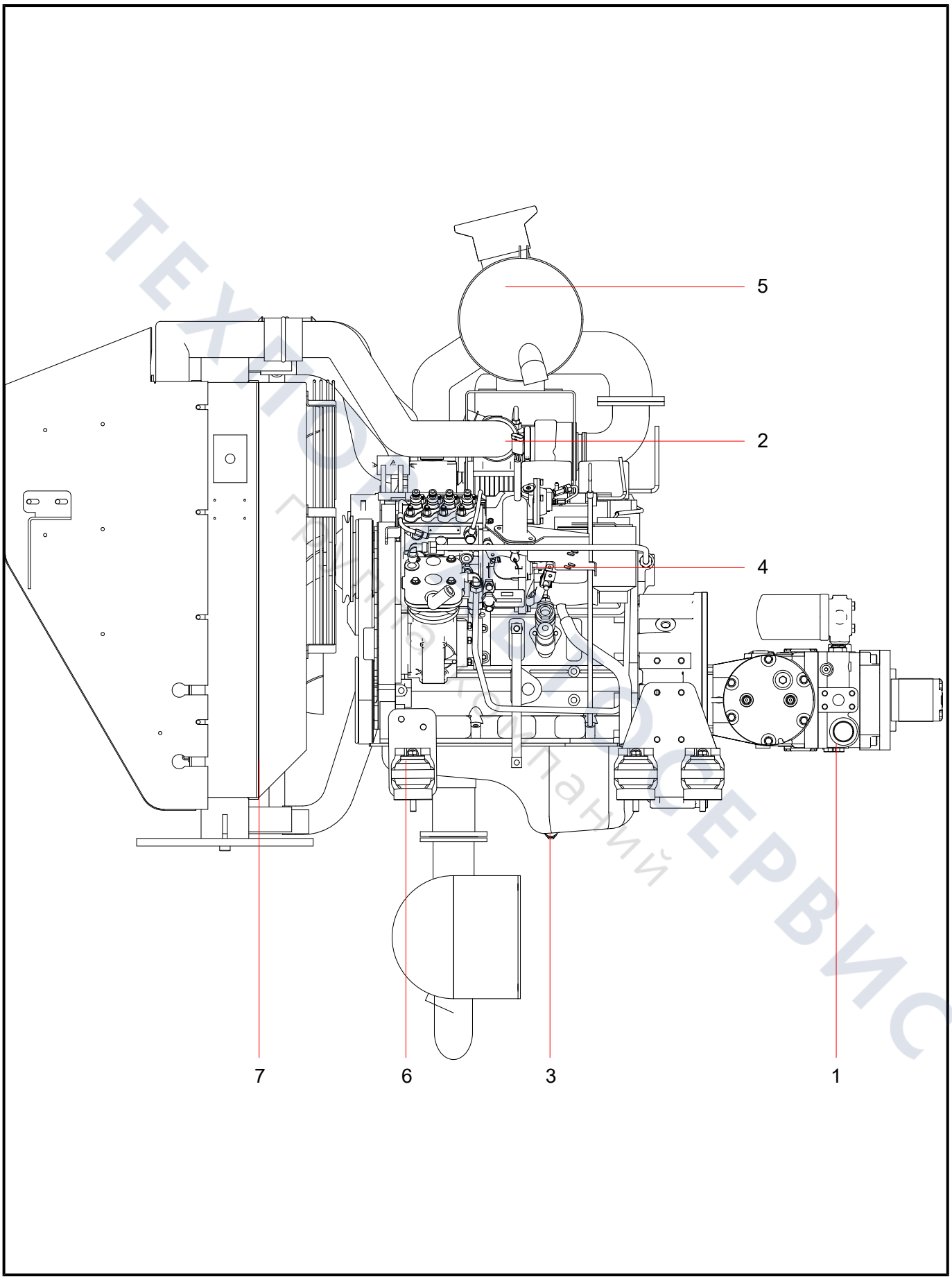

ТЕХНОСЕРВИС
Профессиональный

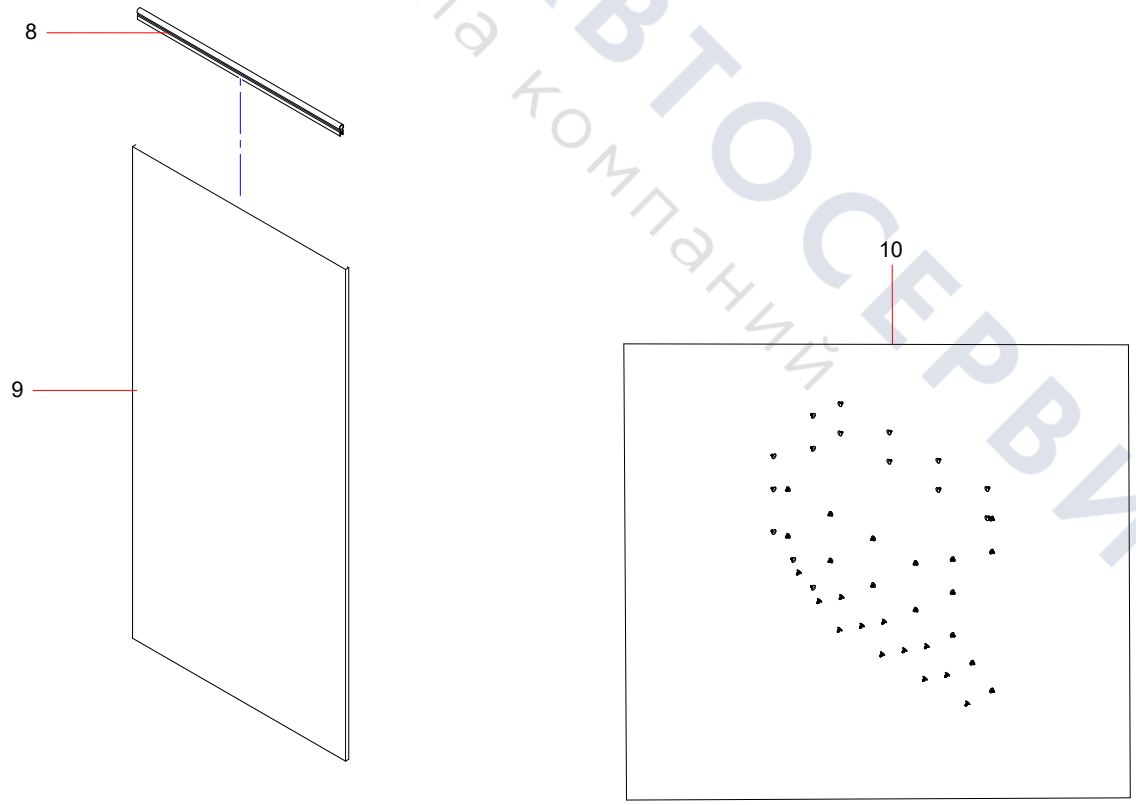

ТЕХПОРТАВТОСЕРВИС
группа компаний

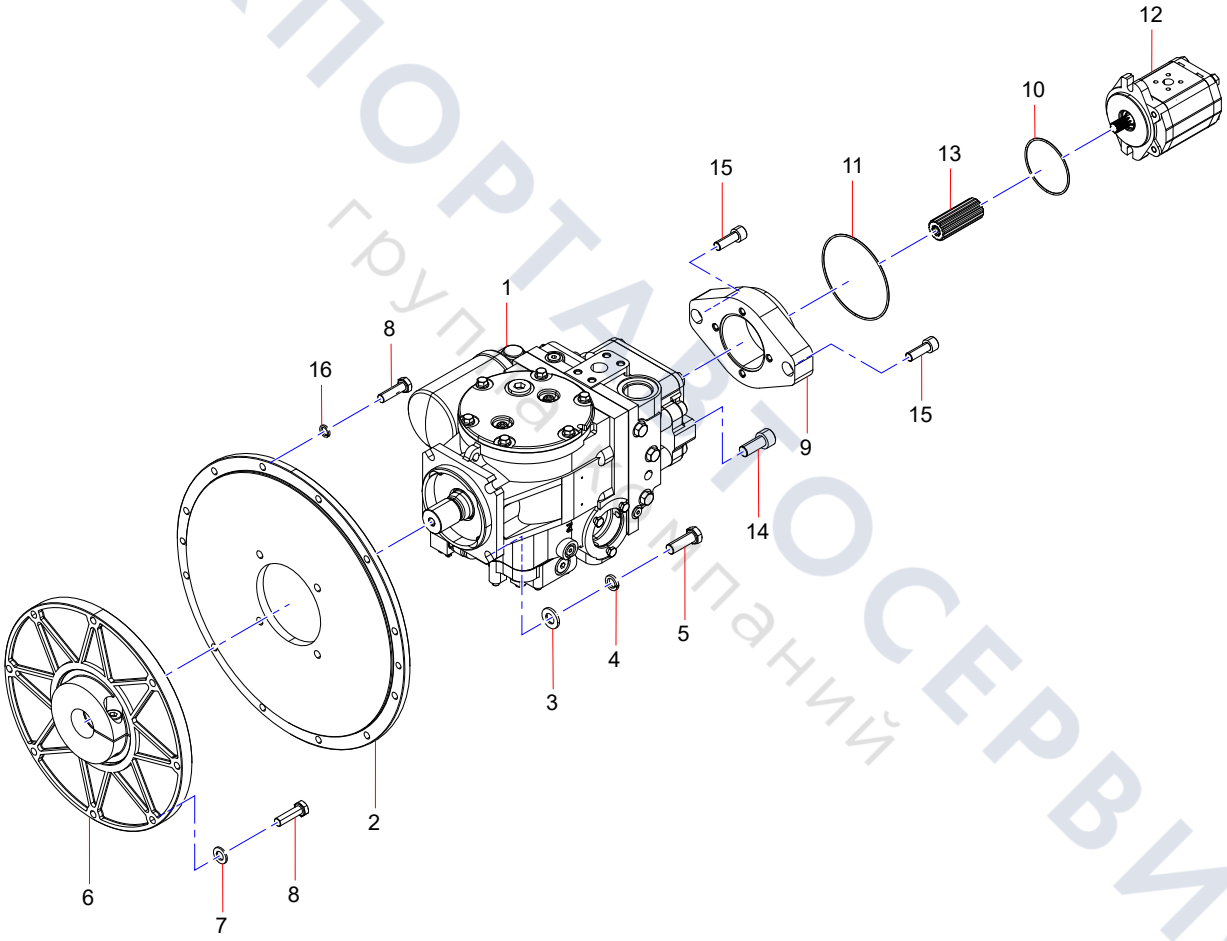

ТЕХПОРТАВТОСЕРВИС
группа компаний

B221701000095 Flange Coupling

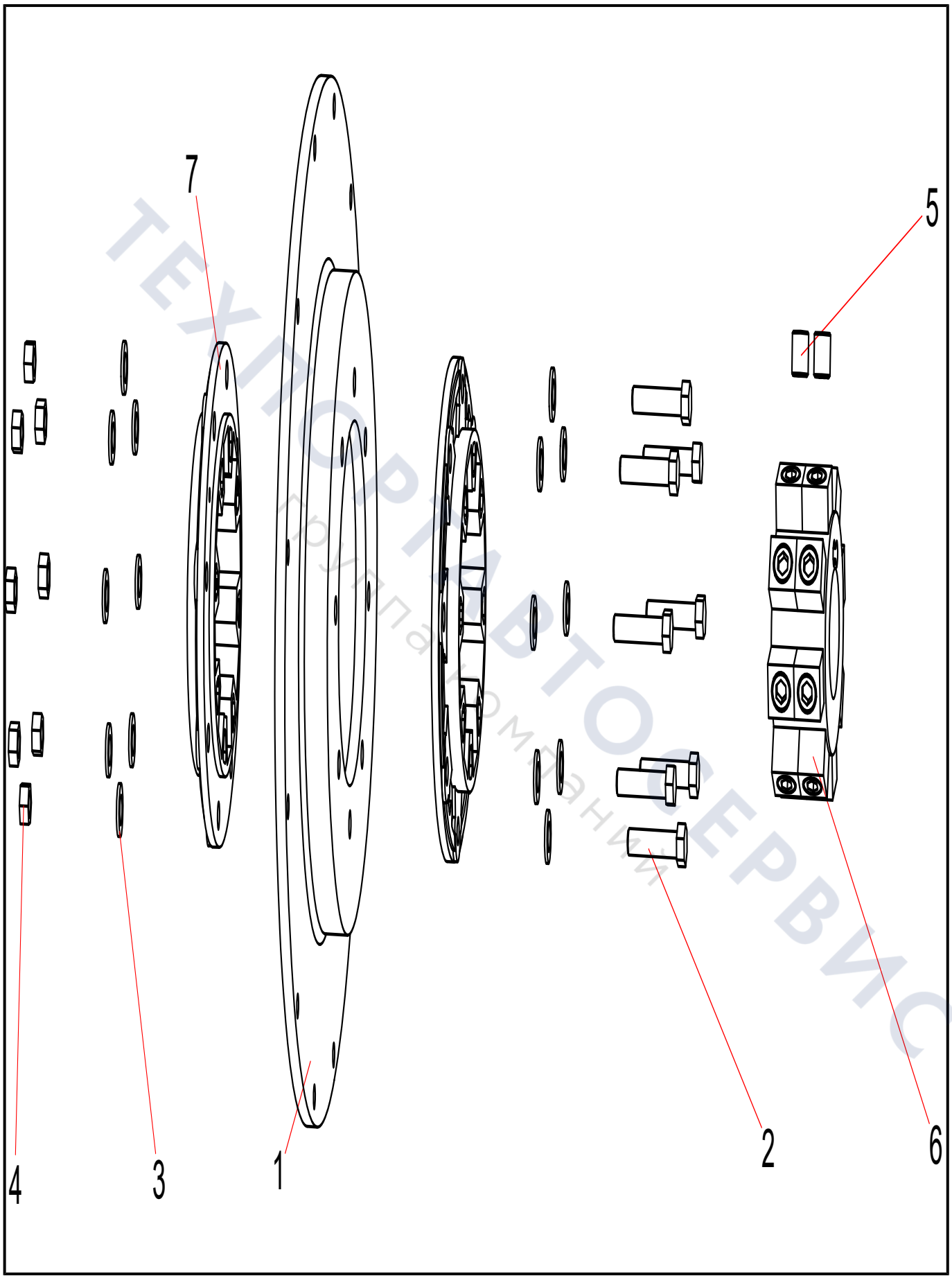

ТЕХПРИВОДСЕРВИС
Запчасти для промышленных

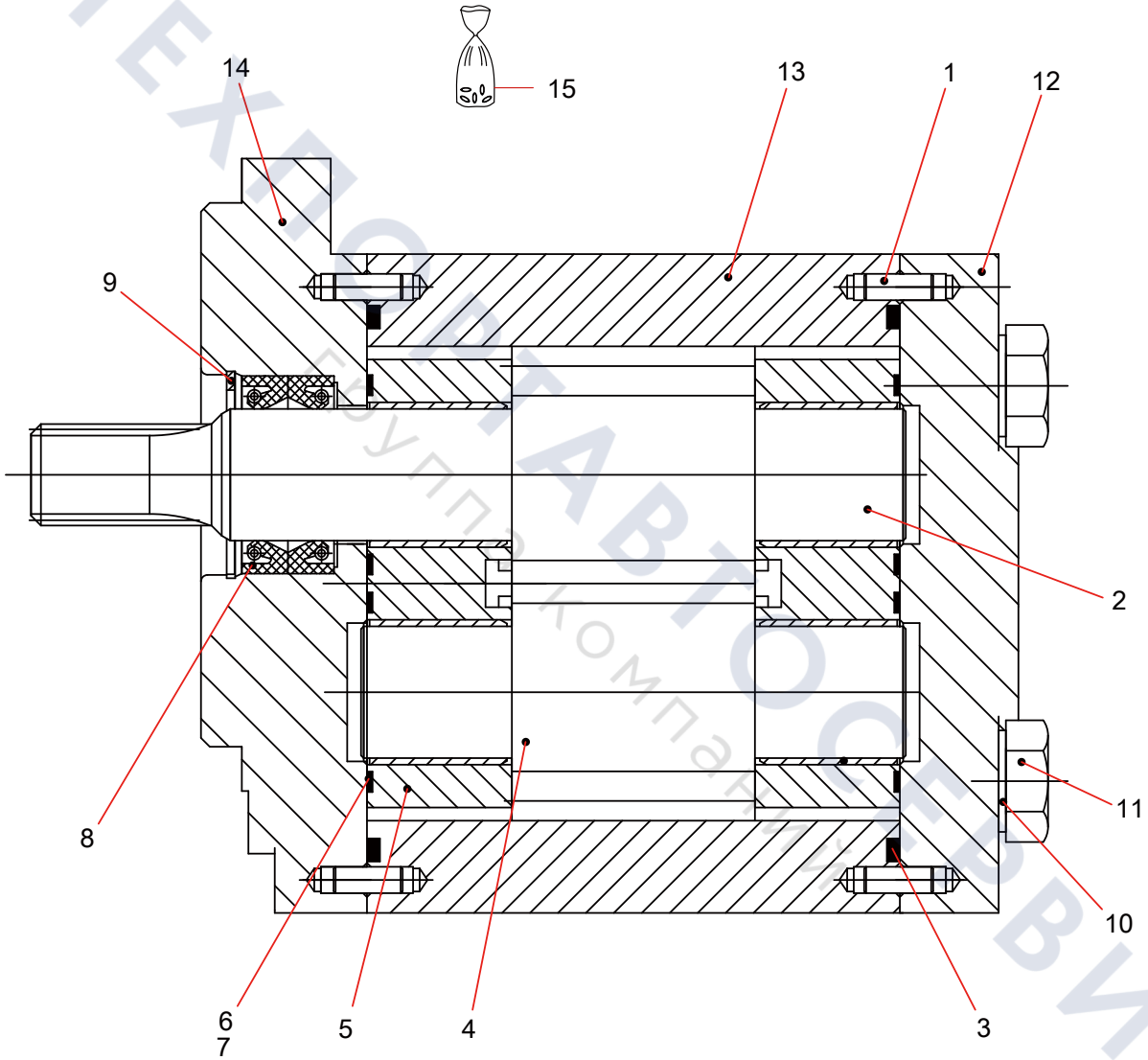

ТЕХСПЕЦАВТОСЕРВИС
Группа компаний

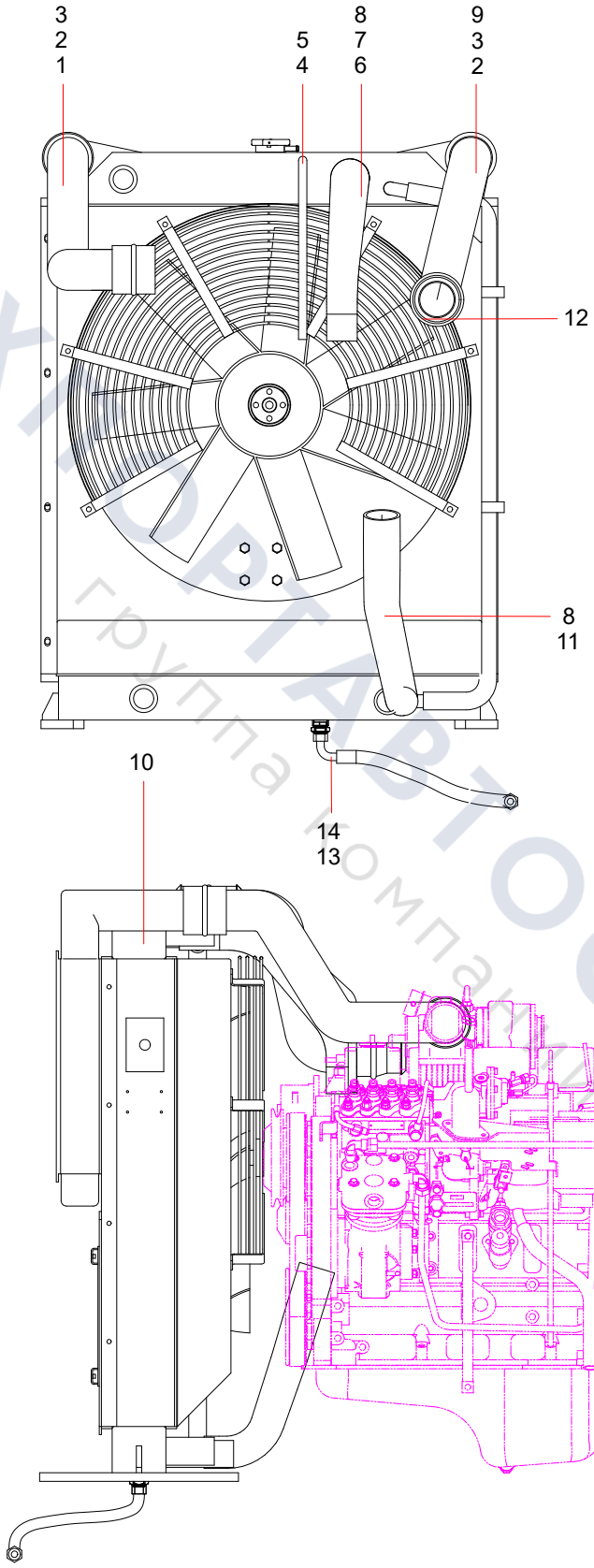

ТЕХАВТОСЕРВИС
группа компаний

13562397 Oil drainage assembly

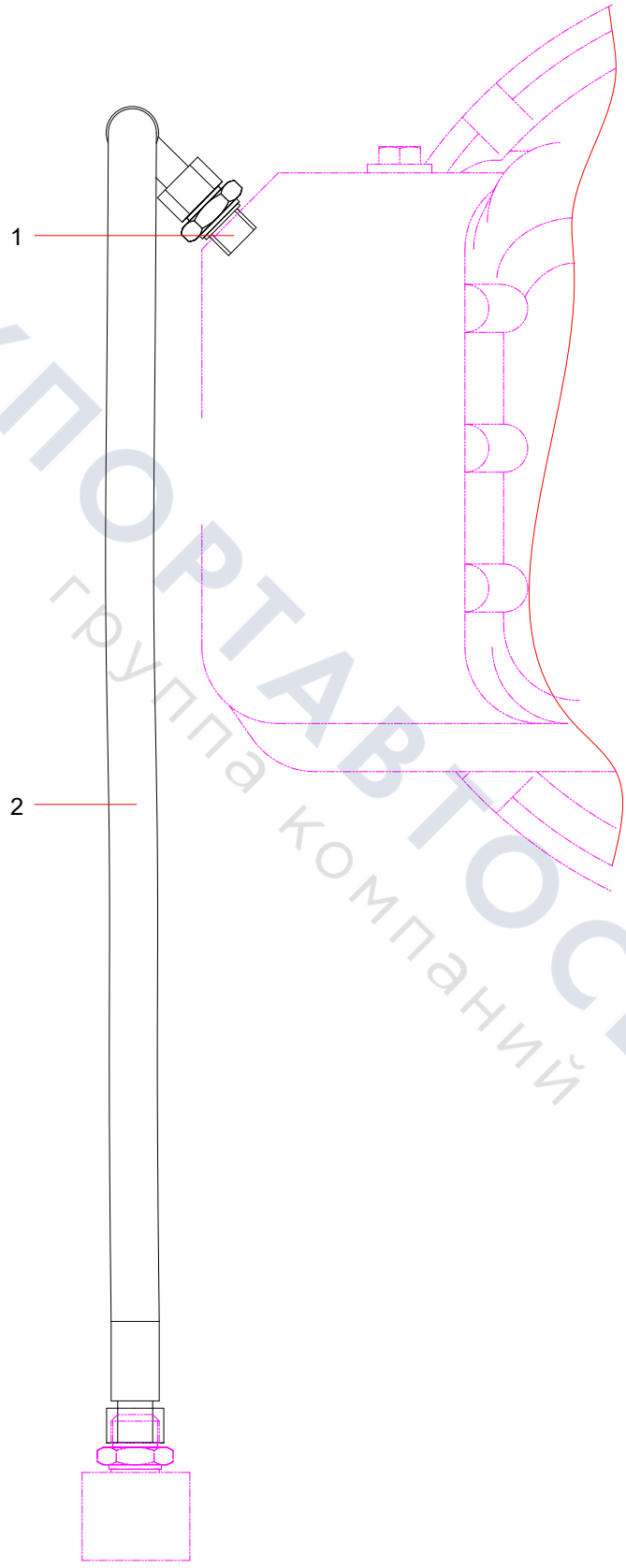

ТЕХПОРТАВТОСЕРВИС
группа компаний

13562390 Return oil assembly

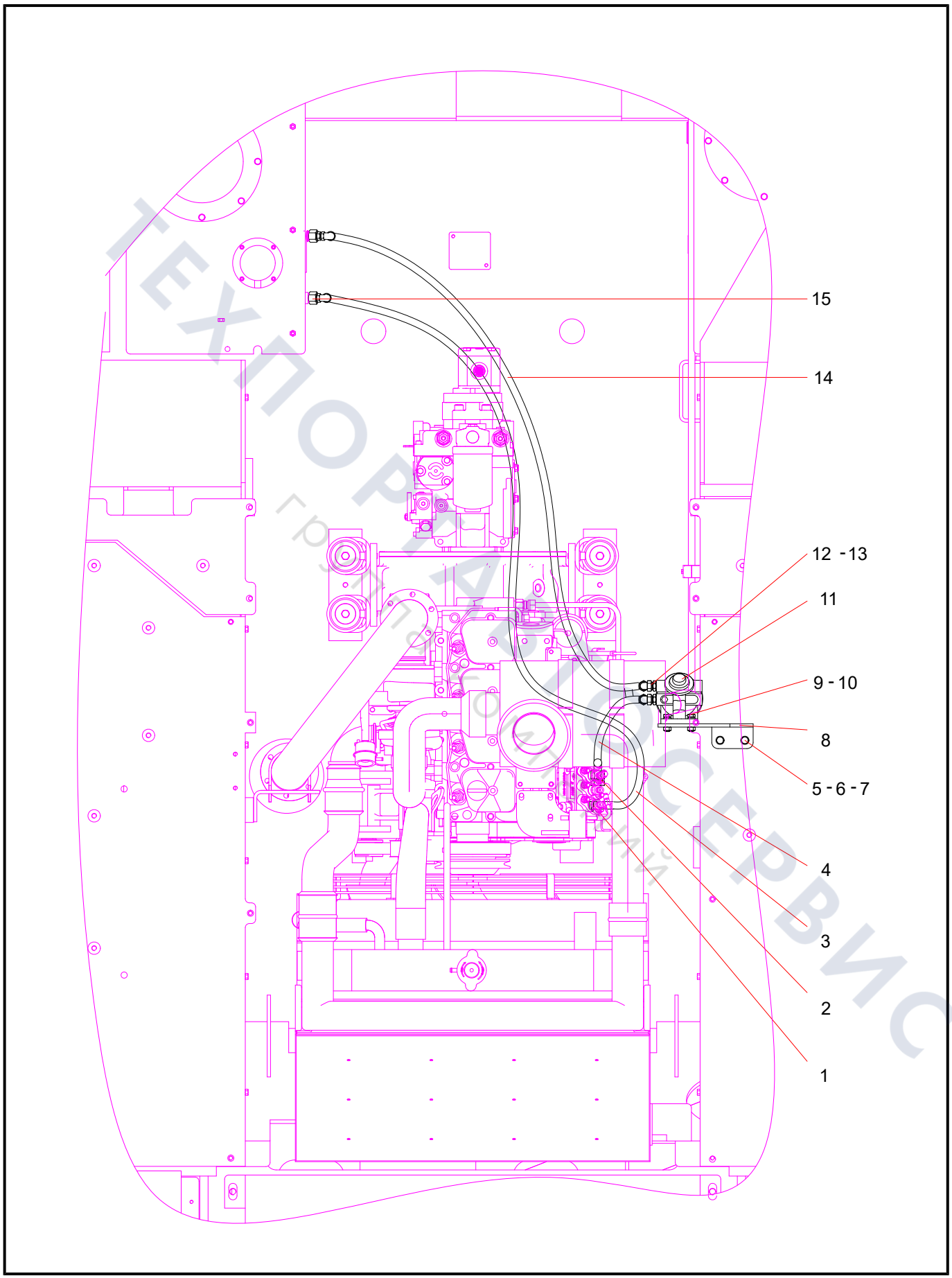

ТЕХПОРТАВТОСЕРВИС
группа компаний

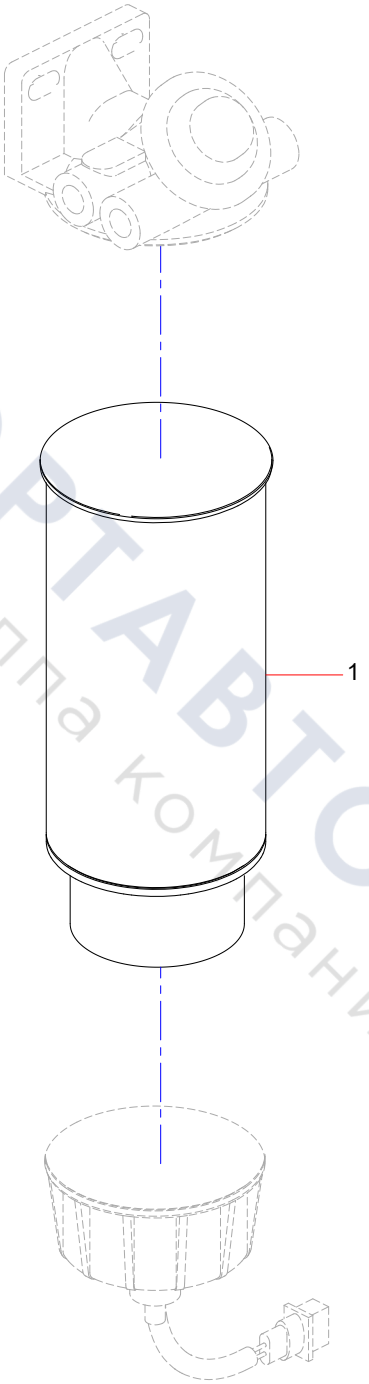

ТЕХПОРТАВТОСЕРВИС
группа компаний

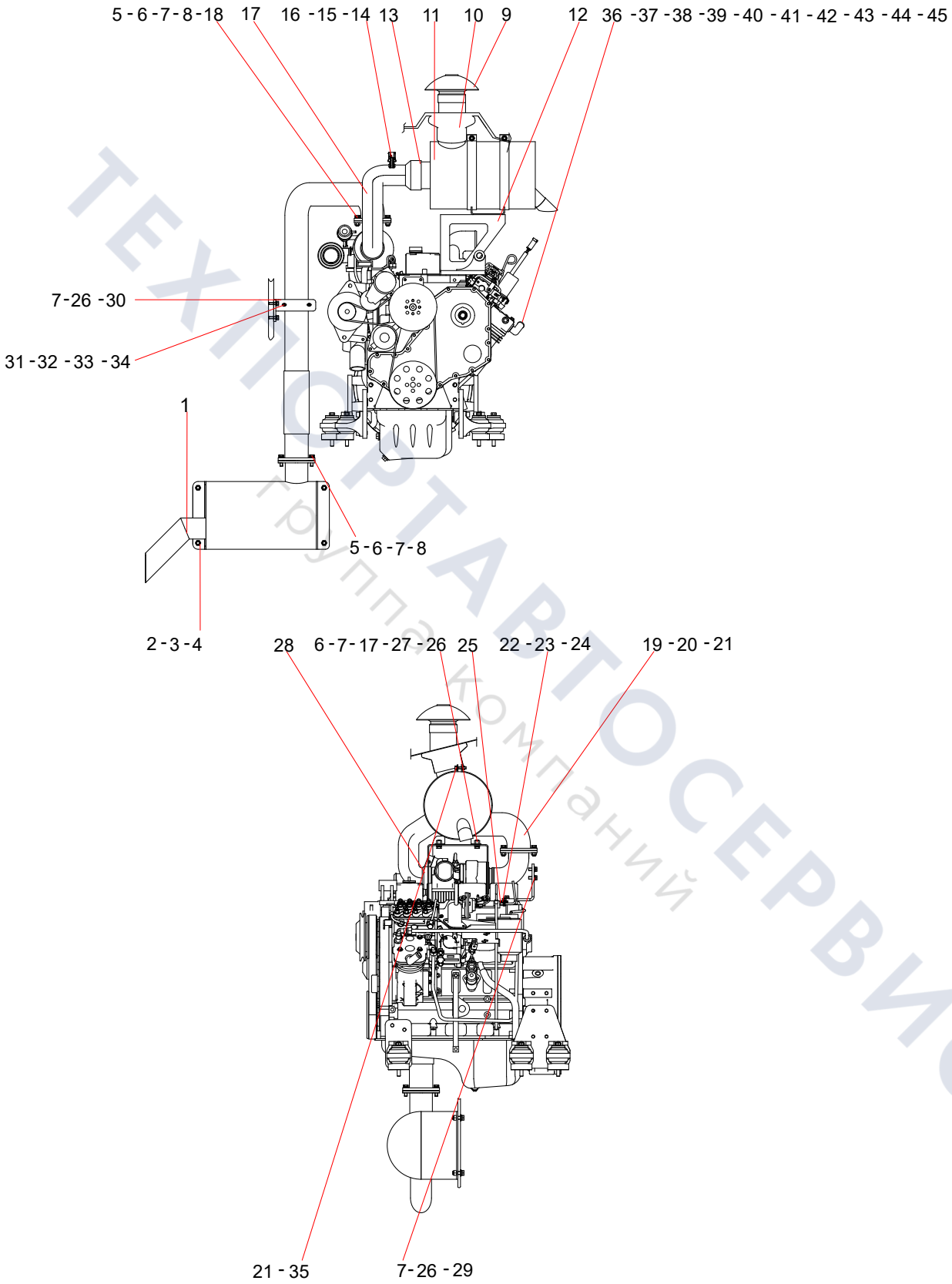

ТЕХПОРТАВТОСЕРВИС
Группа компаний

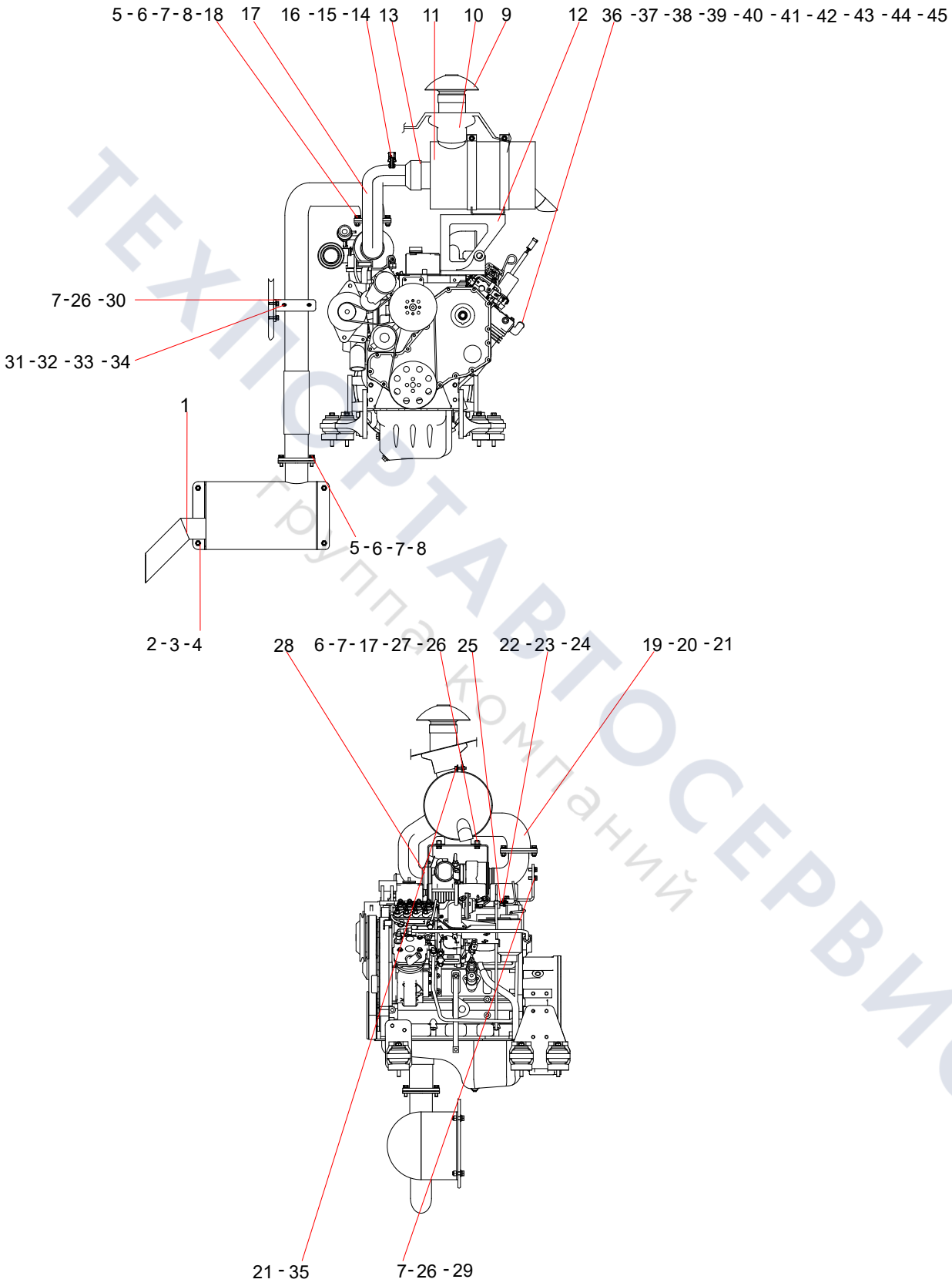

ТЕХПОРТАВТОСЕРВИС
Группа компаний

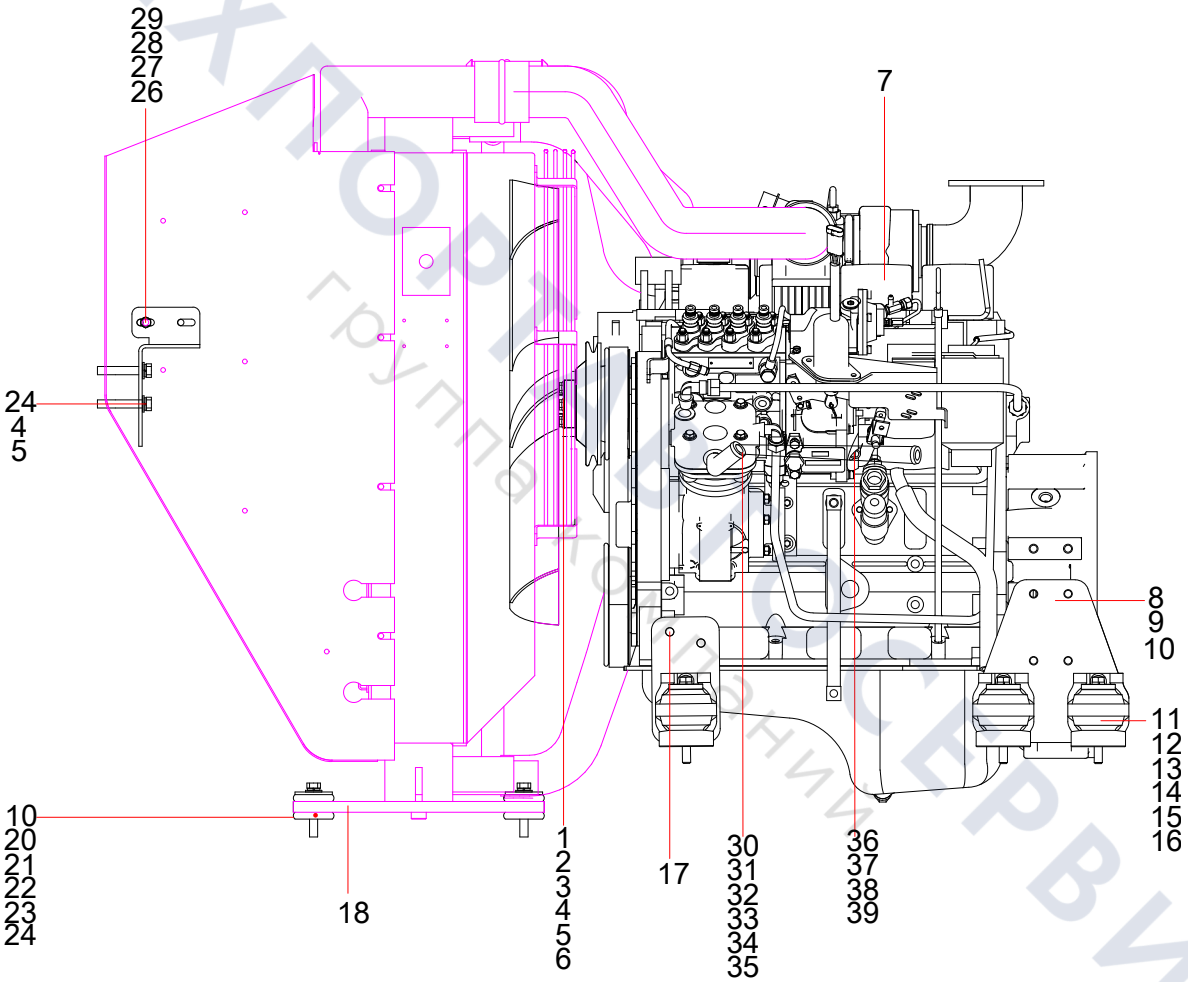

ТЕХПОРТ СЕРВИС
группа компаний

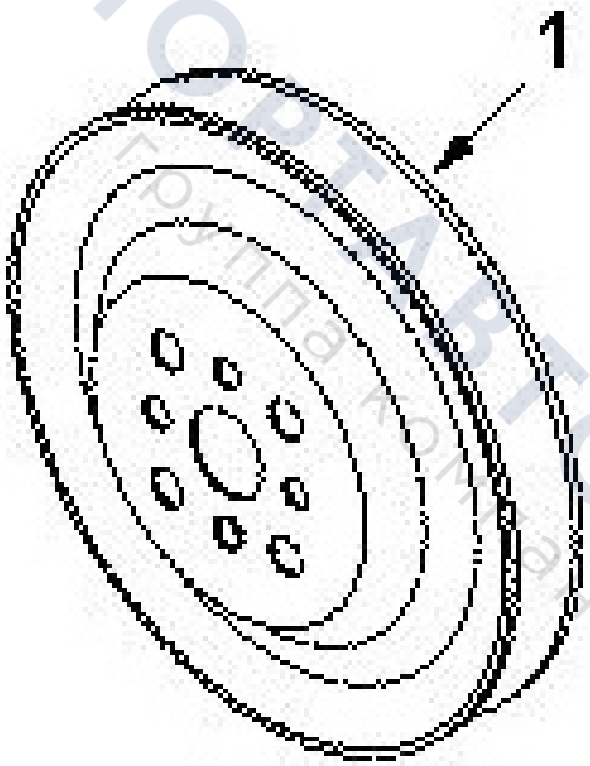

ТЕХПОРТАВТОСЕРВИС
Группа компаний

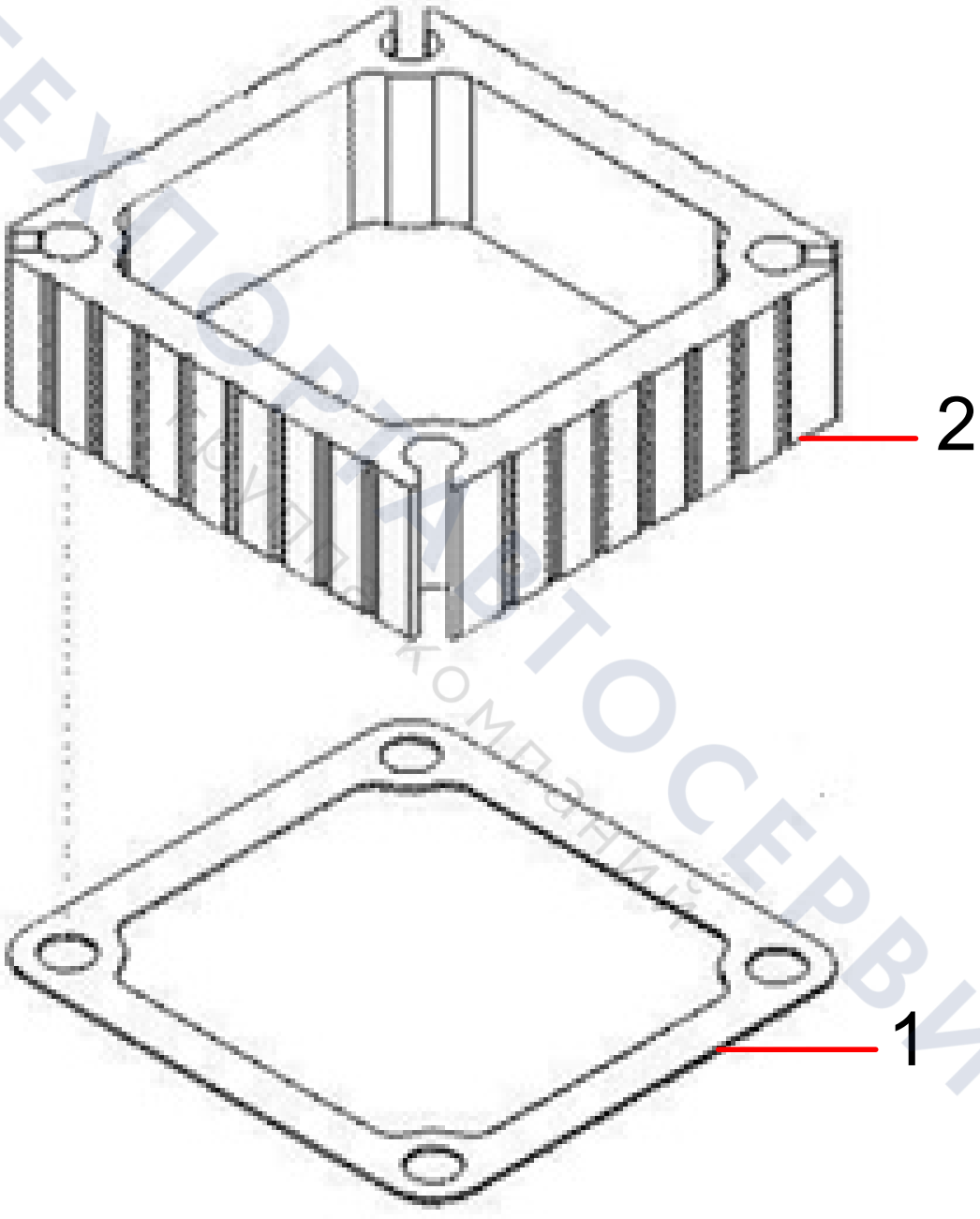

ТЕХПОРТАВТОСЕРВИС

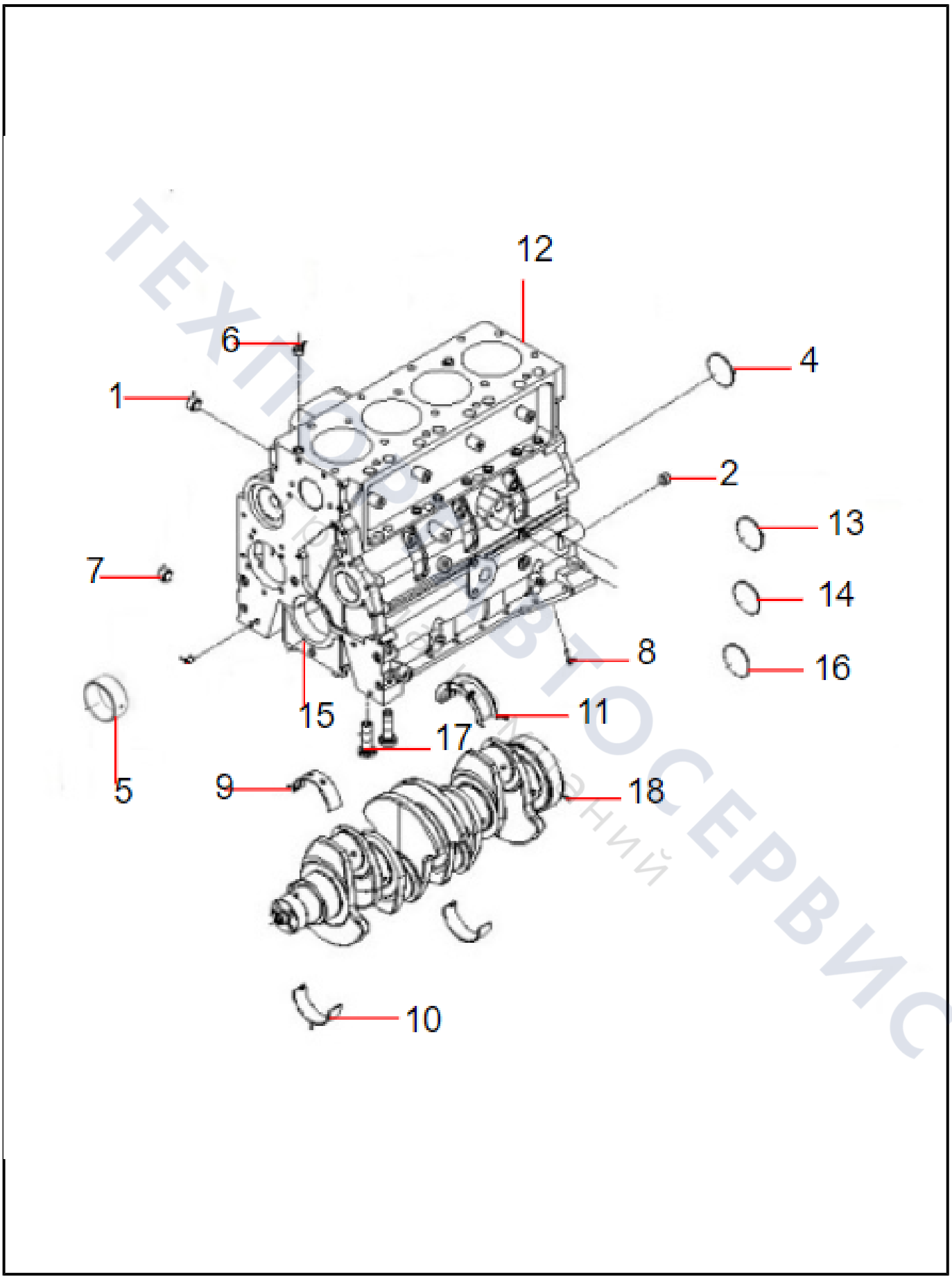

ТЕХПОВОЗ АВТОСЕРВИС

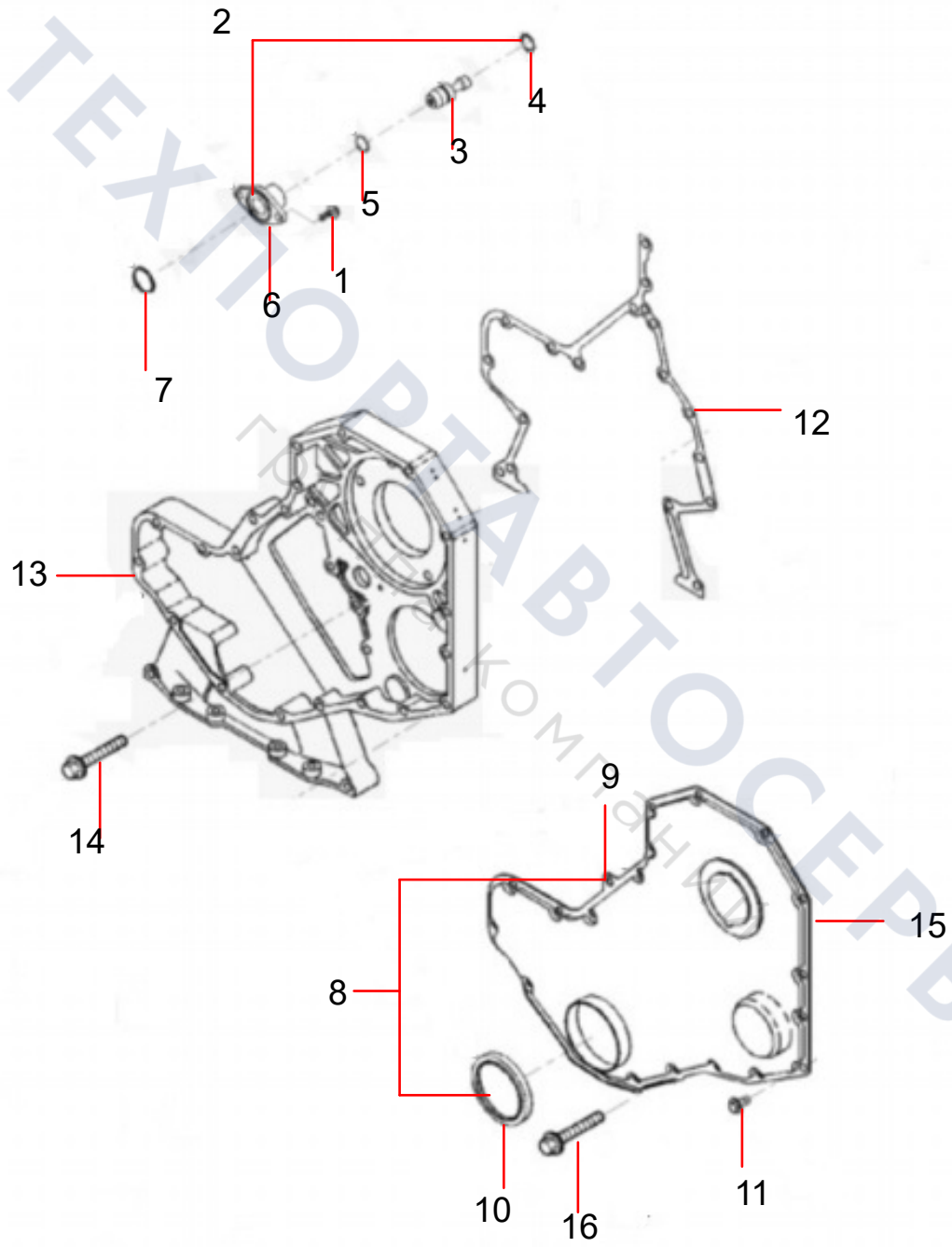
2
4
3
5
1
6
7
12
13
14
9
15
8
10
16
11

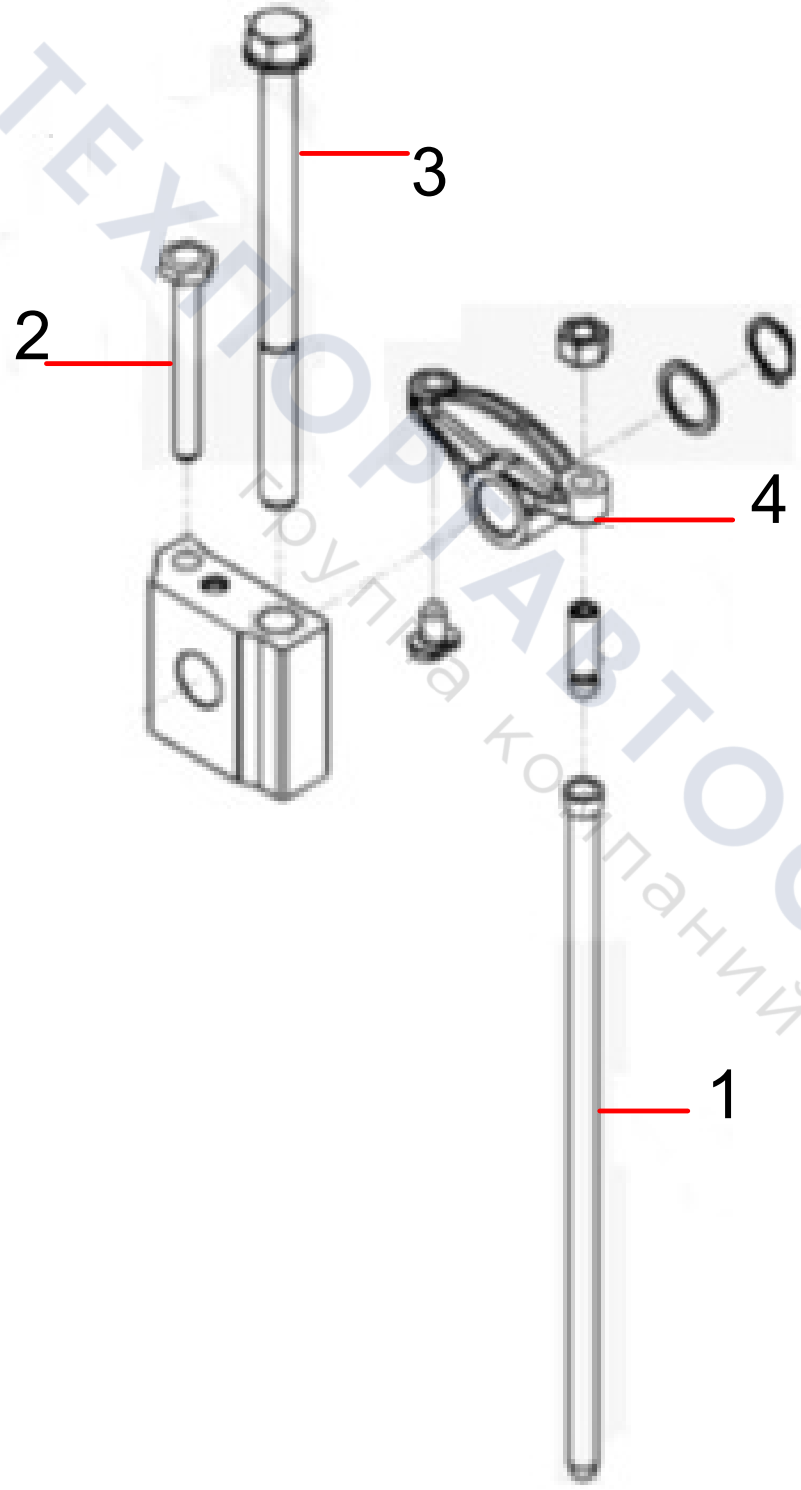

ТЕХПРАВТОСЕРВИС
Группа компаний

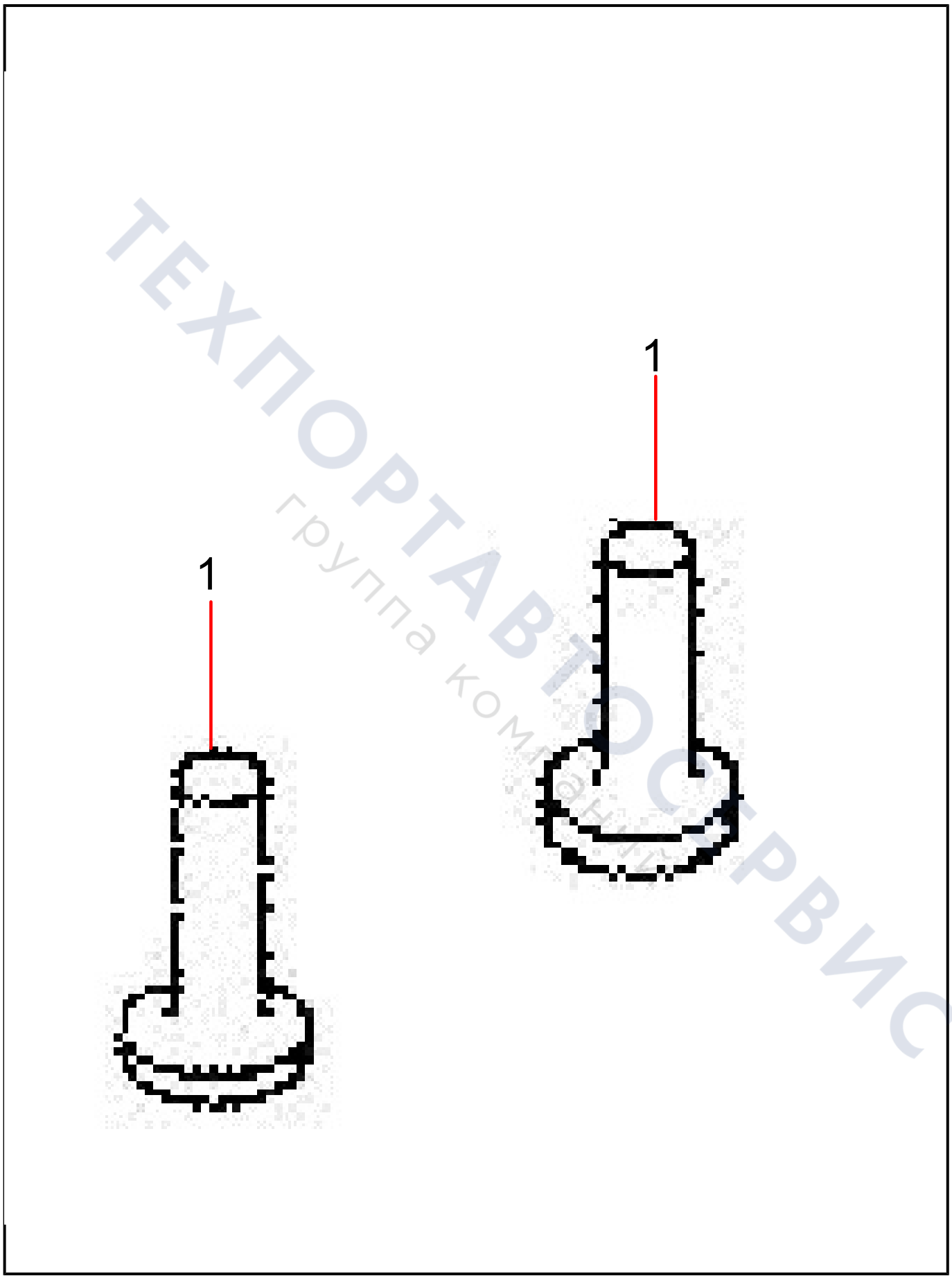

ТЕХПОРТАВТОСЕРВИС
группа компаний

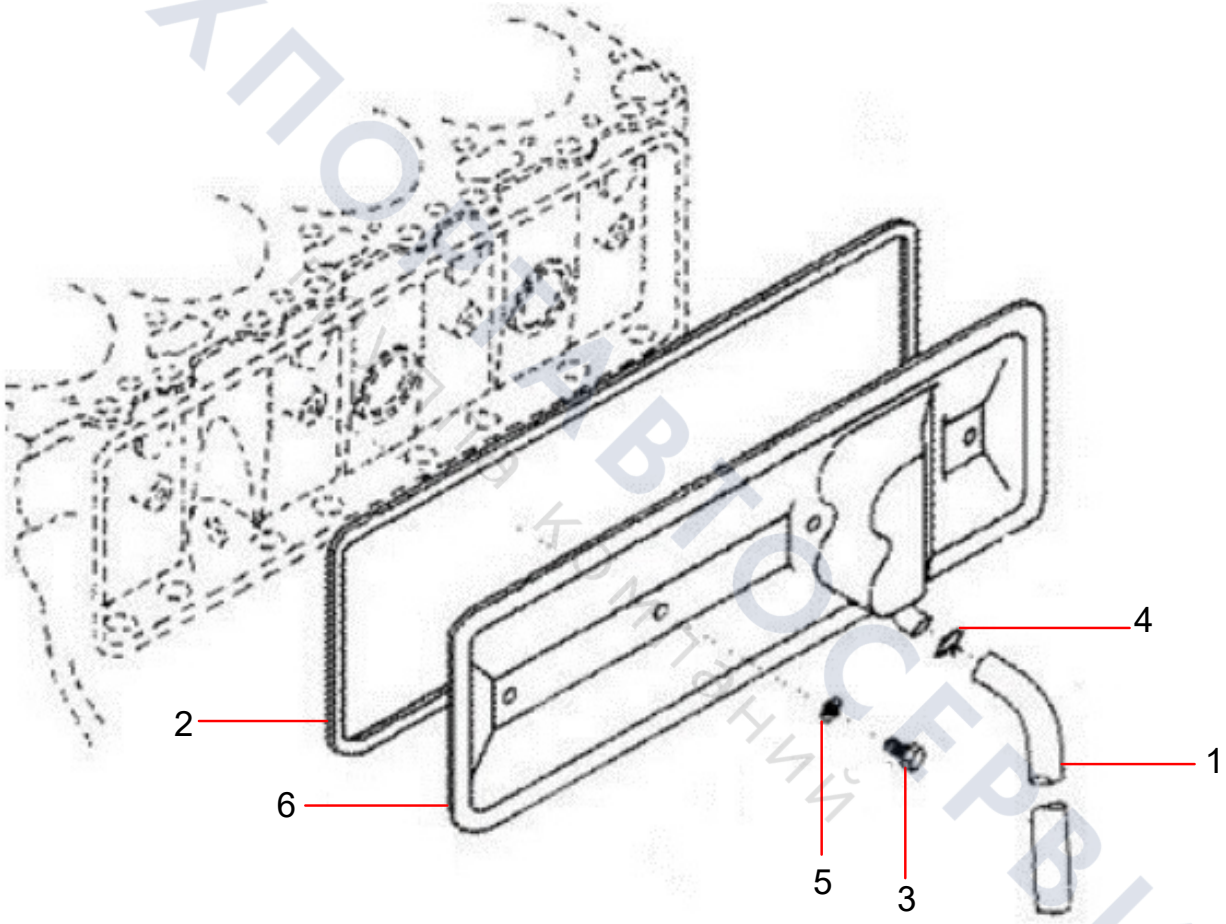
4
2
1
6
5
3

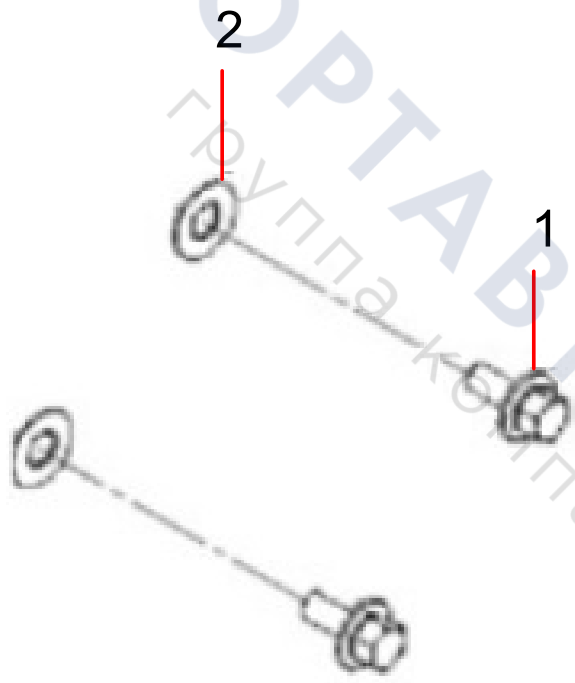

ТЕХПОРТАВТОСЕРВИС
группа компаний

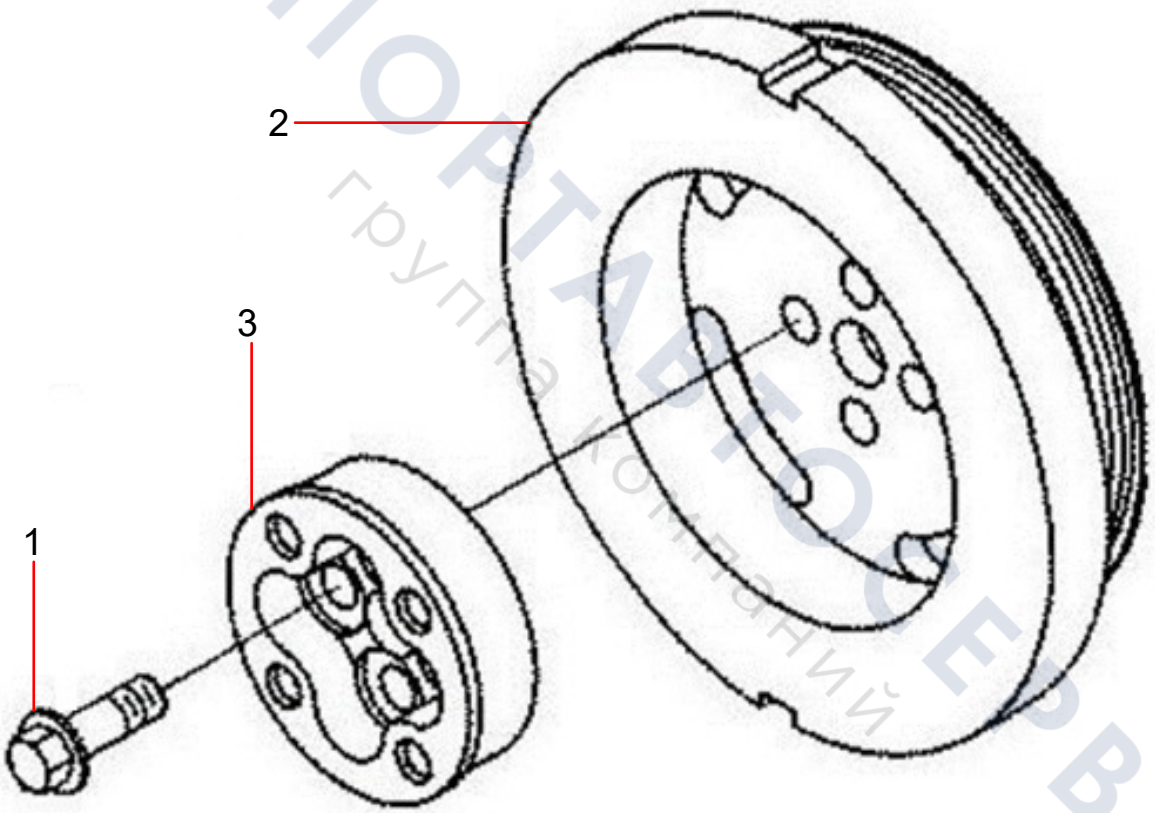

ТЕХПОРТАВТОСЕРВИС
группа компаний

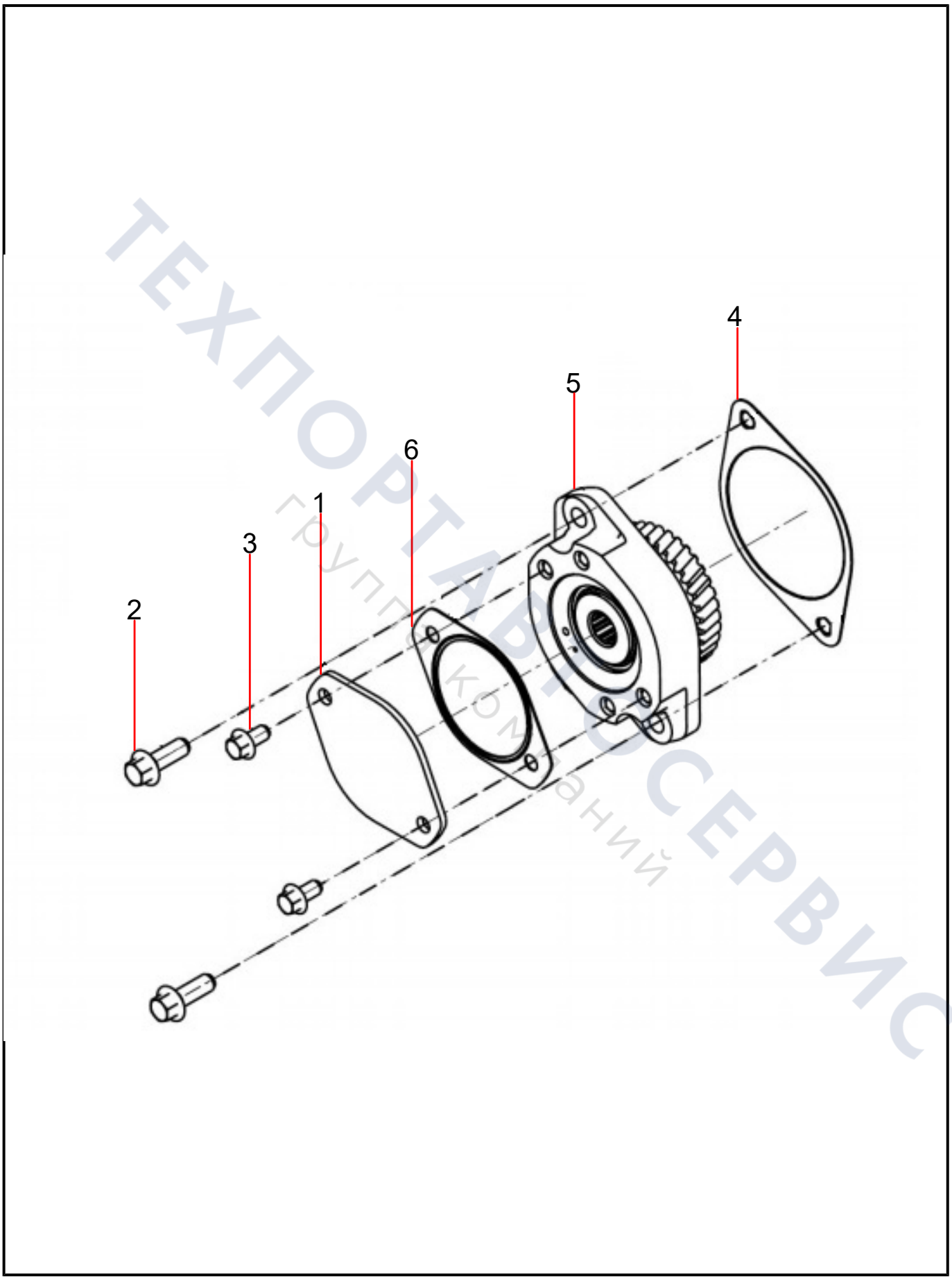

ТЕХПОРТАВТОСЕРВИС
группа компаний

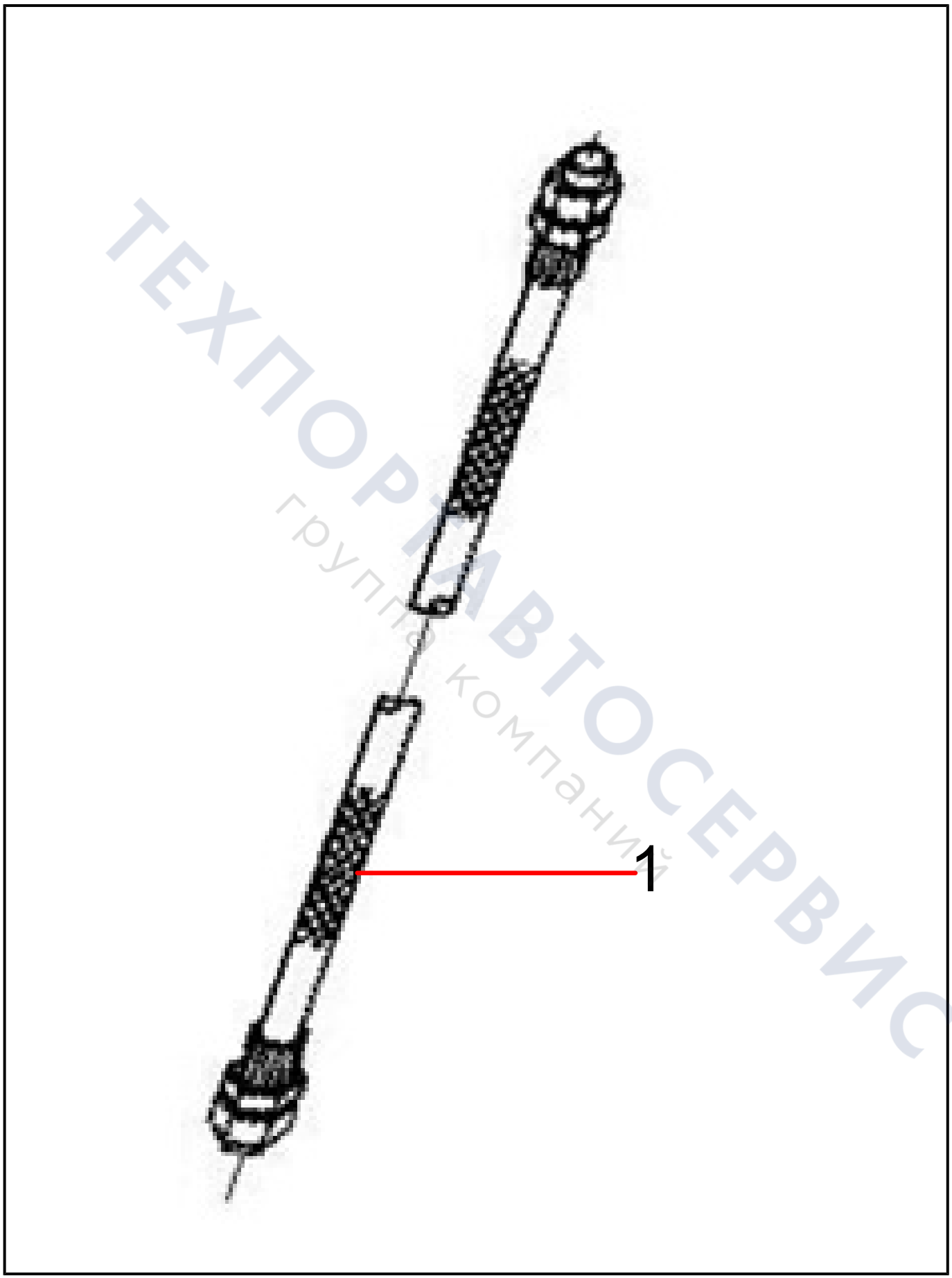

ТЕХПОРТАВТОСЕРВИС
группа компаний

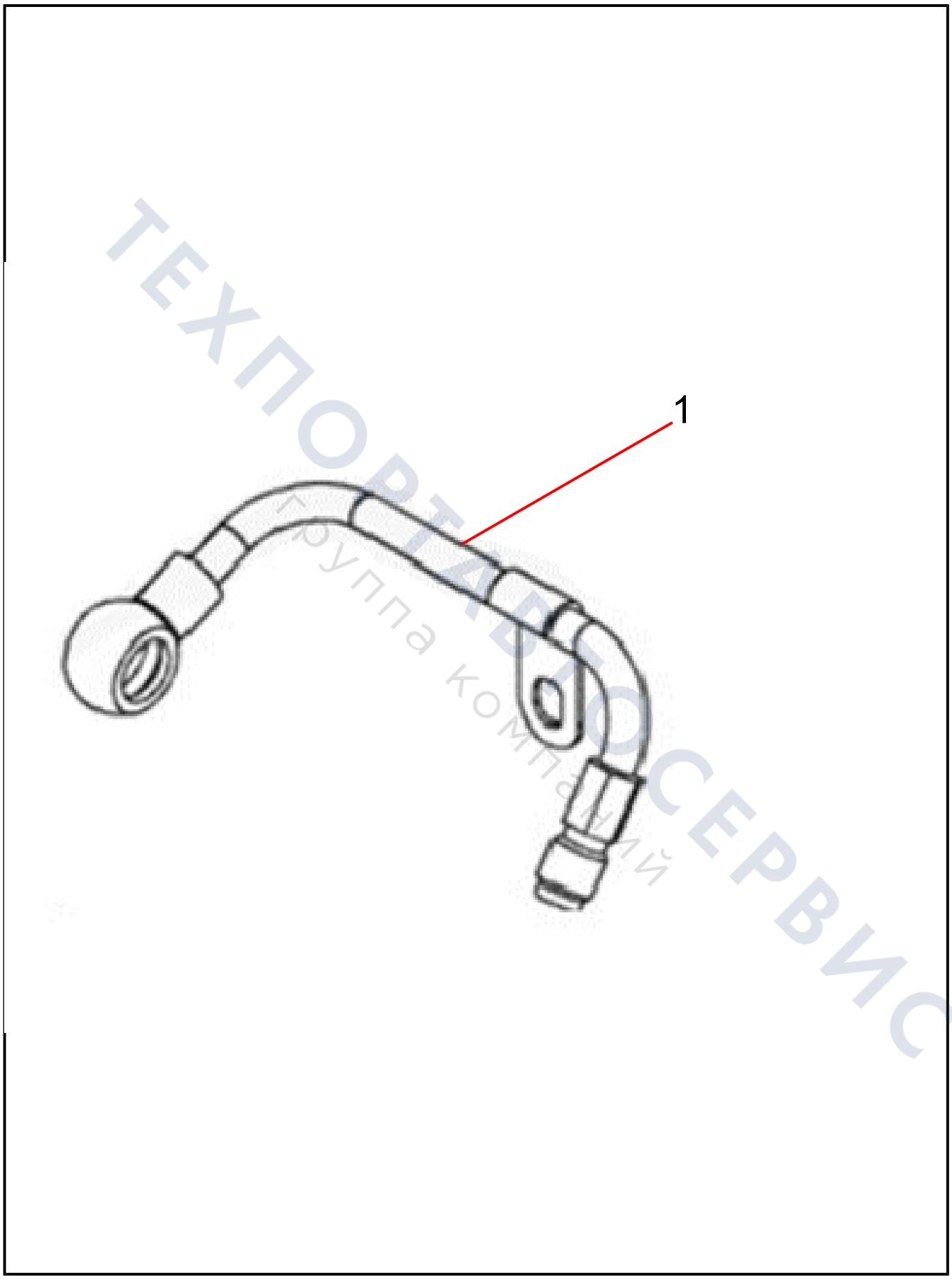

ТЕХПОРТАВТОСЕРВИС
Группа компаний

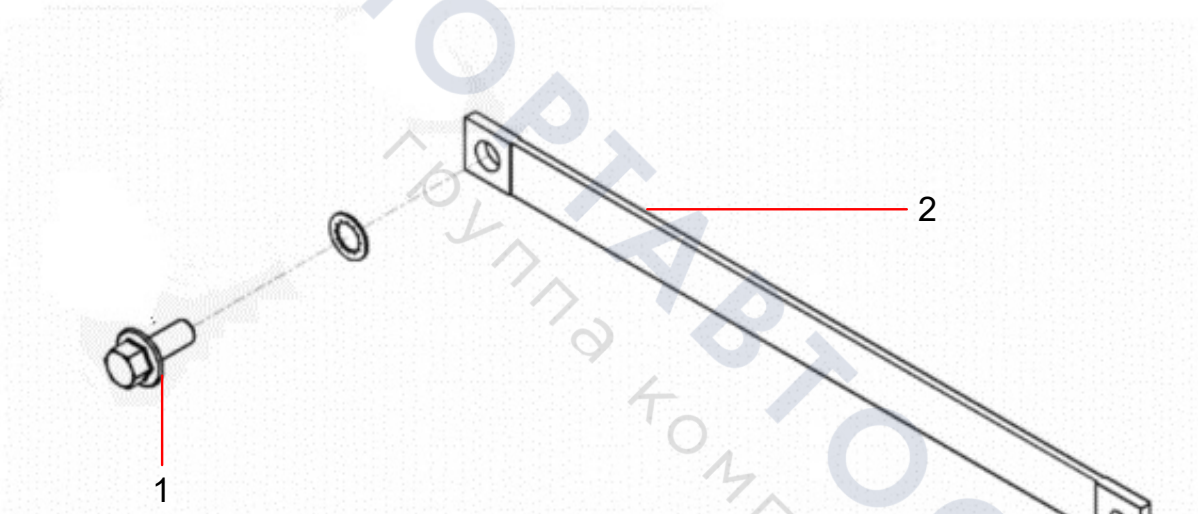

ТЕХПОРТАВТОСЕРВИС
Группа компаний

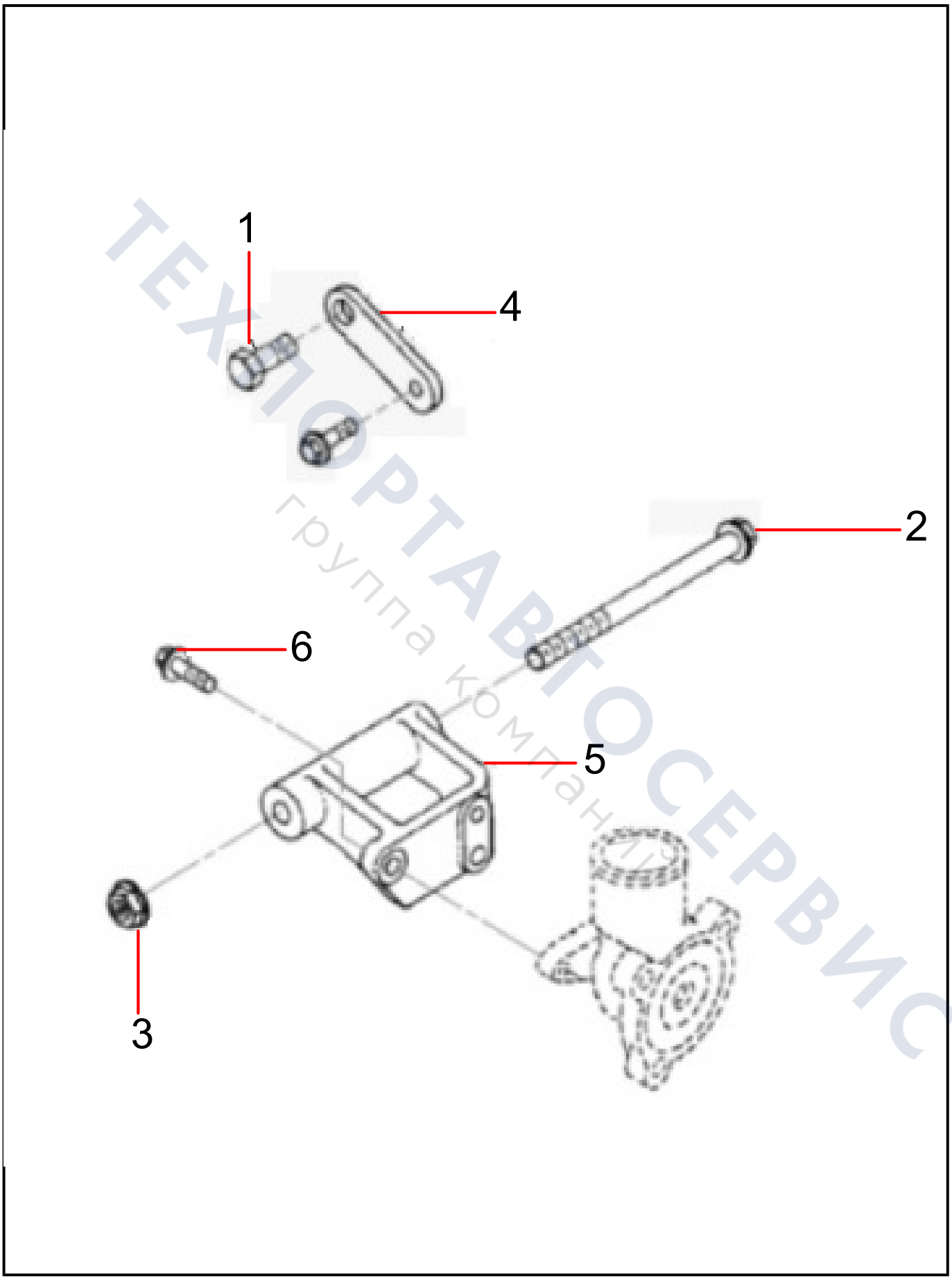

ТЕХПОРТАВТОСЕРВИС
группа компаний

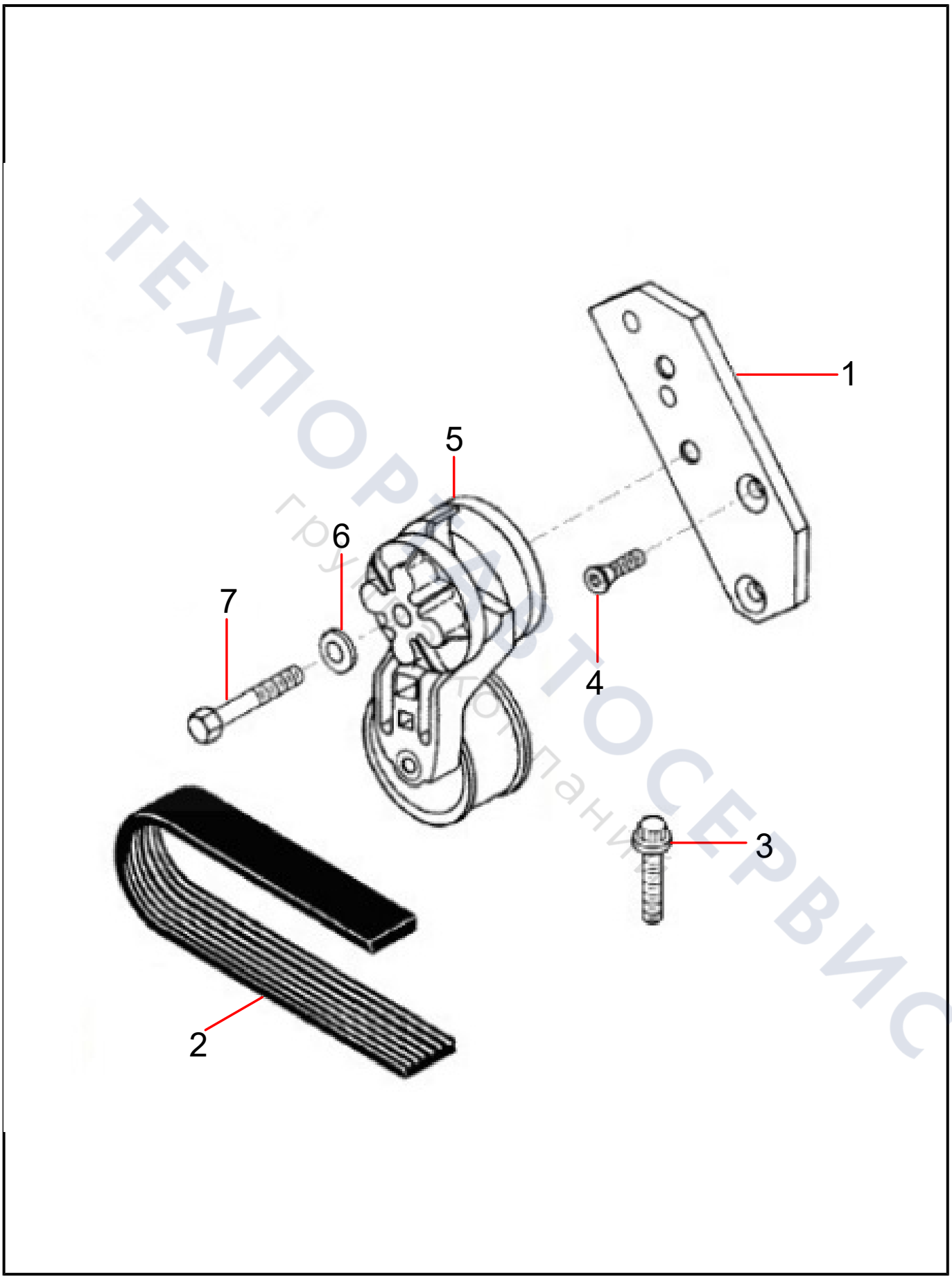

ТЕХПОРТ АВТОСЕРВИС
группа компаний

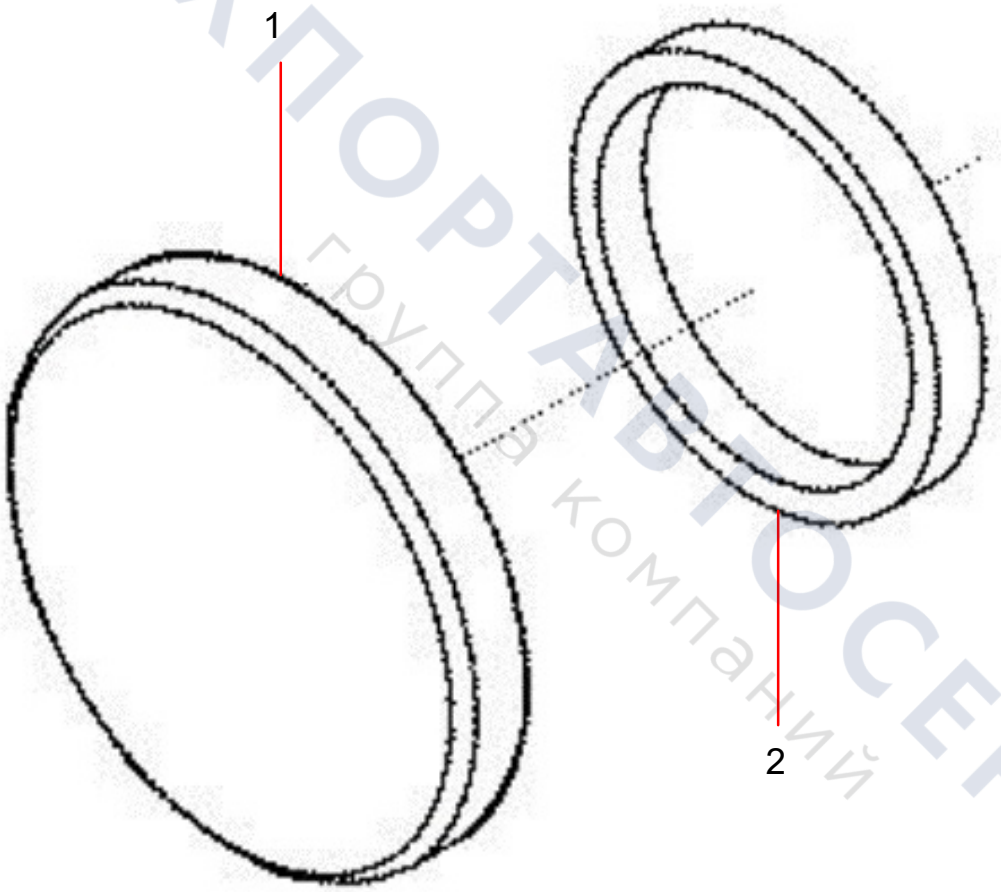

ТЕХПОРТАВТОСЕРВИС
группа компаний

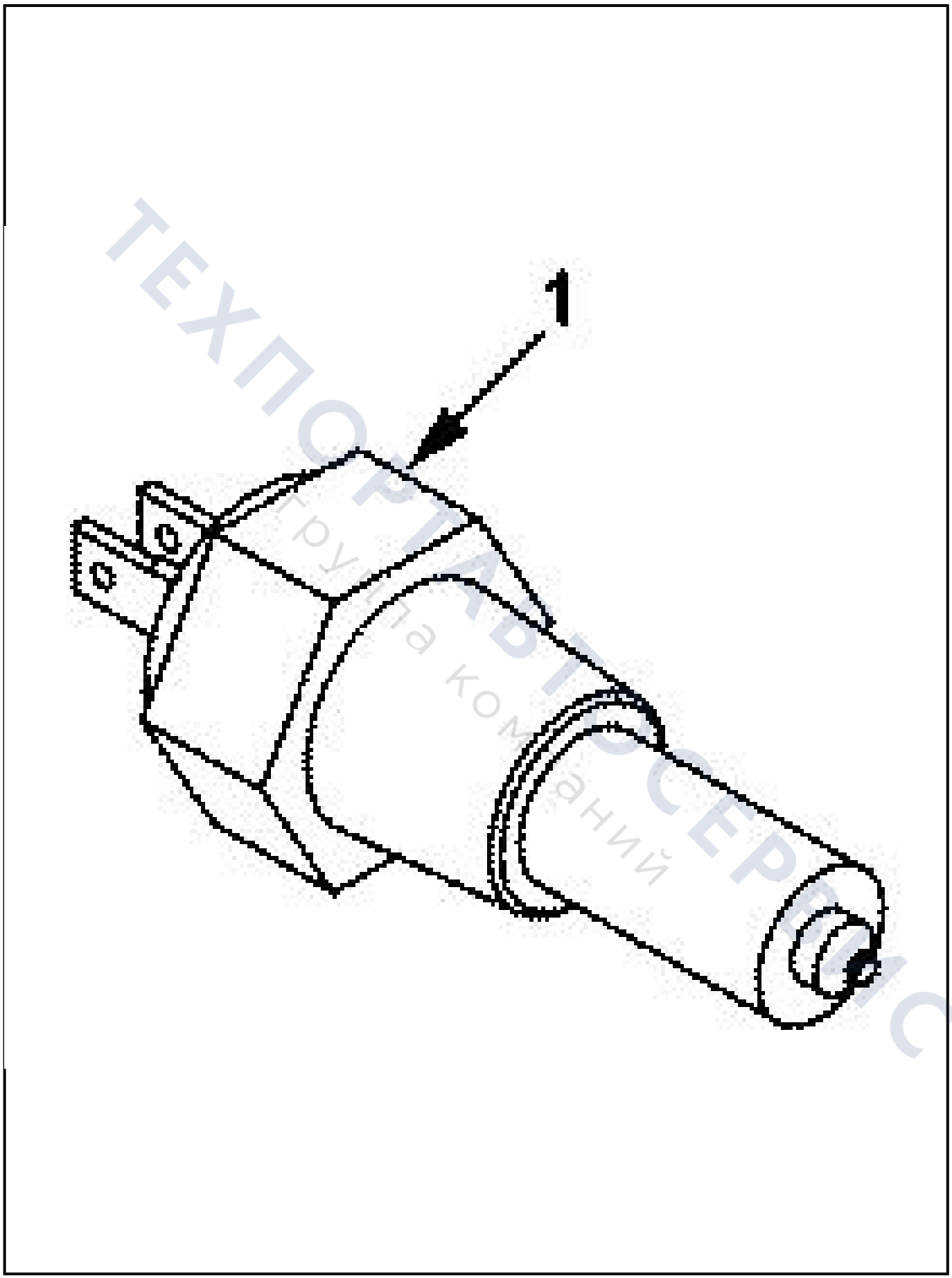

ТЕХПОРТСЕРВИС
Группа компаний

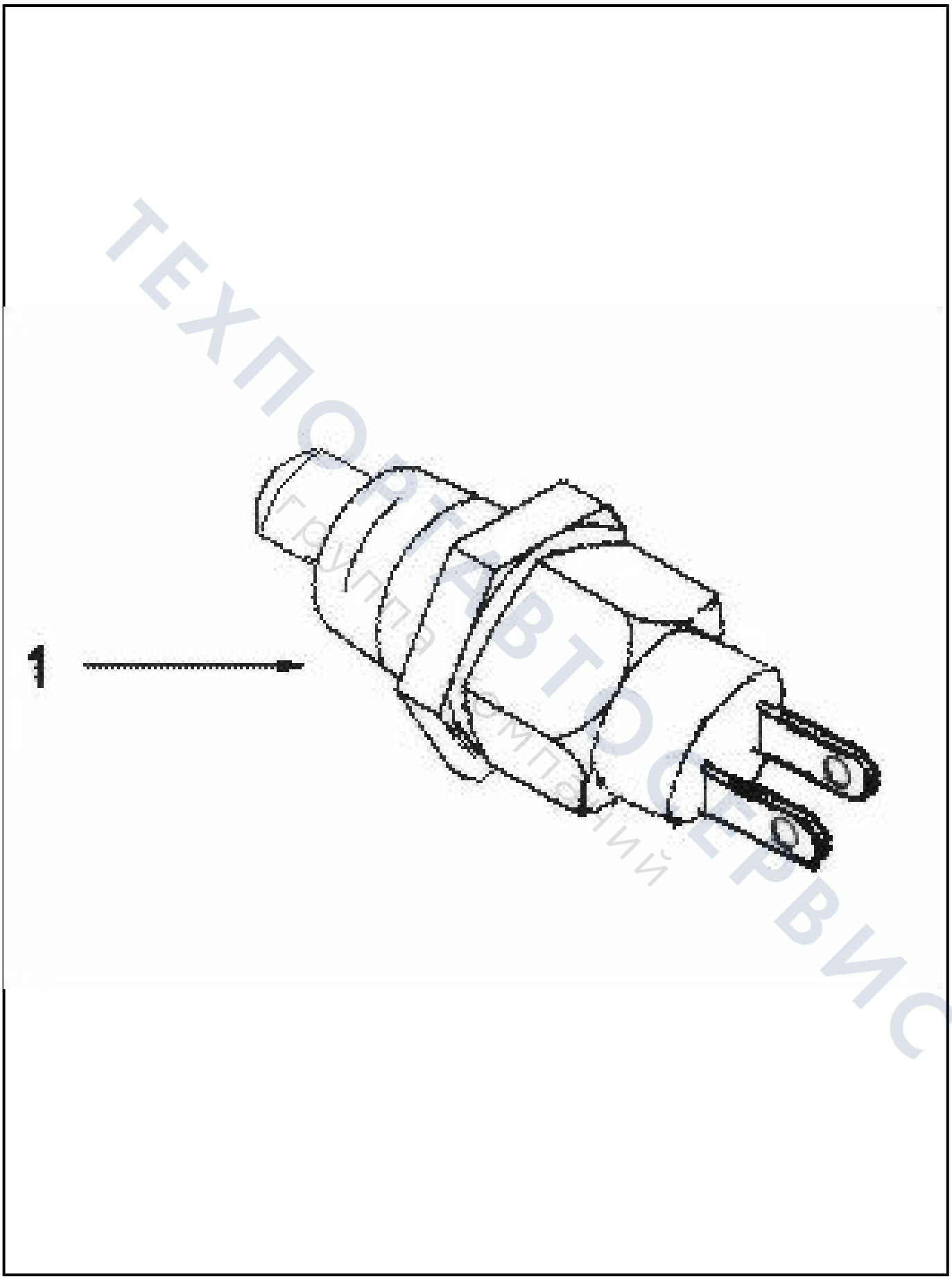

ТЕХПОРТАВТОСЕРВИС
Группа компаний

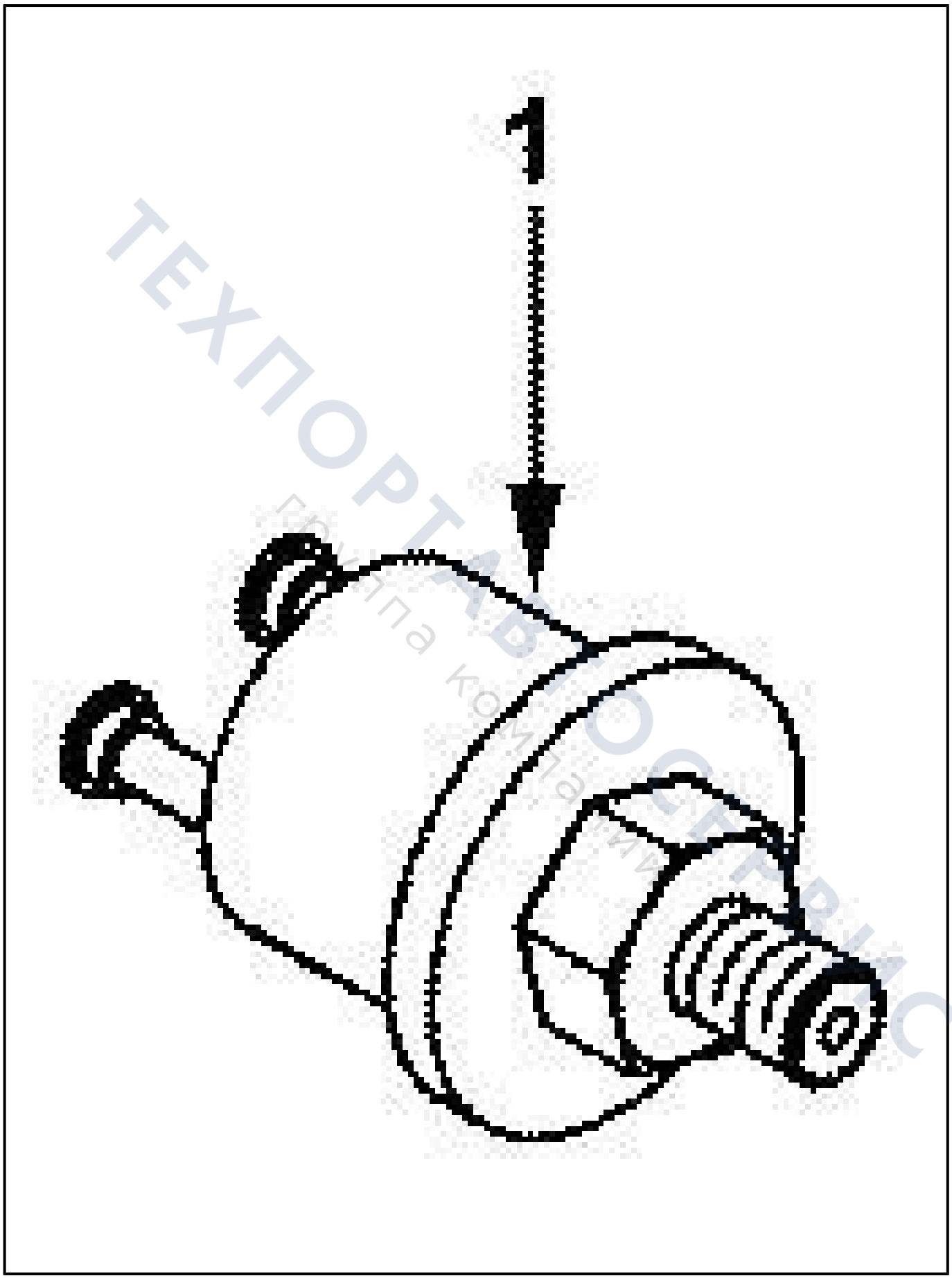

ТЕХПОРТАЛ ОБСЛУЖВАНЕ
Група компании

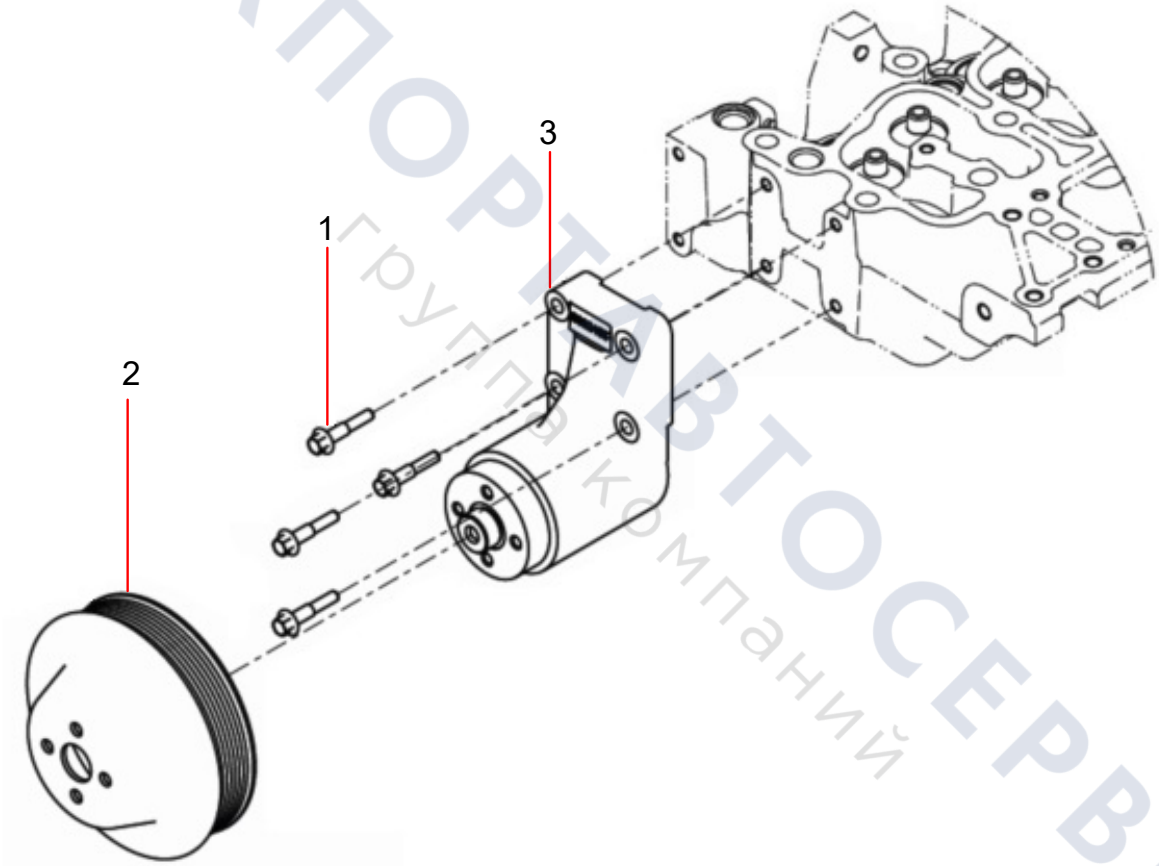

ТЕХПОРТАВТОСЕРВИС
группа компаний

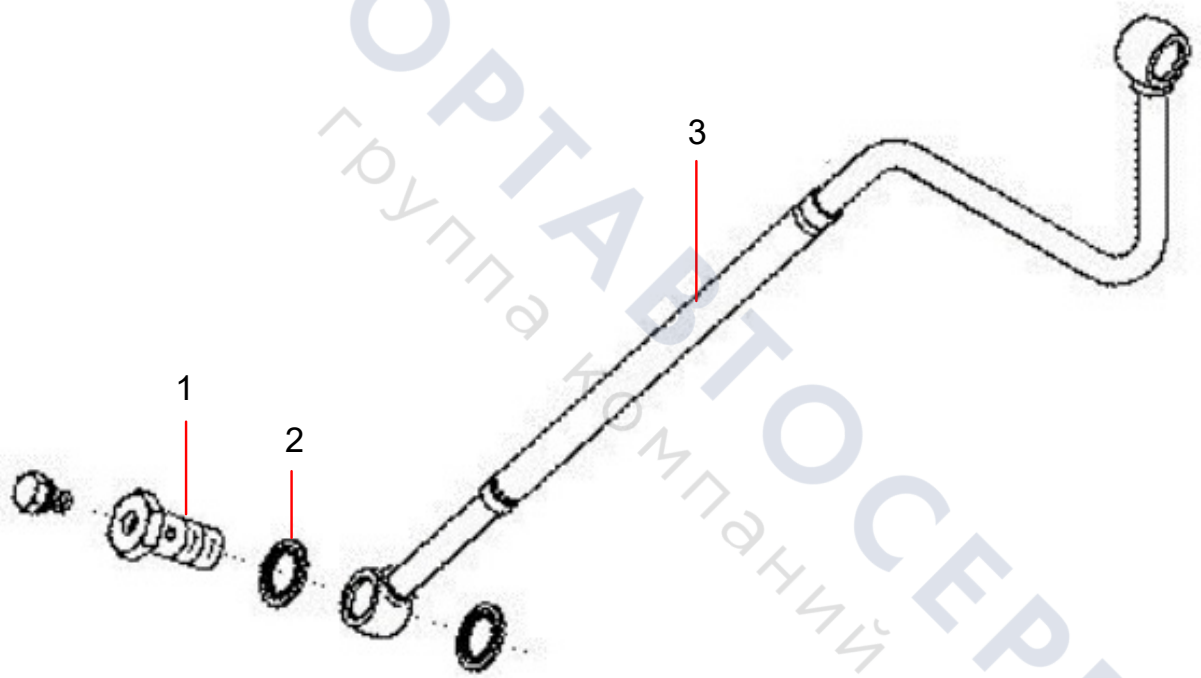

ТЕХПОРТАВТОСЕРВИС
группа компаний

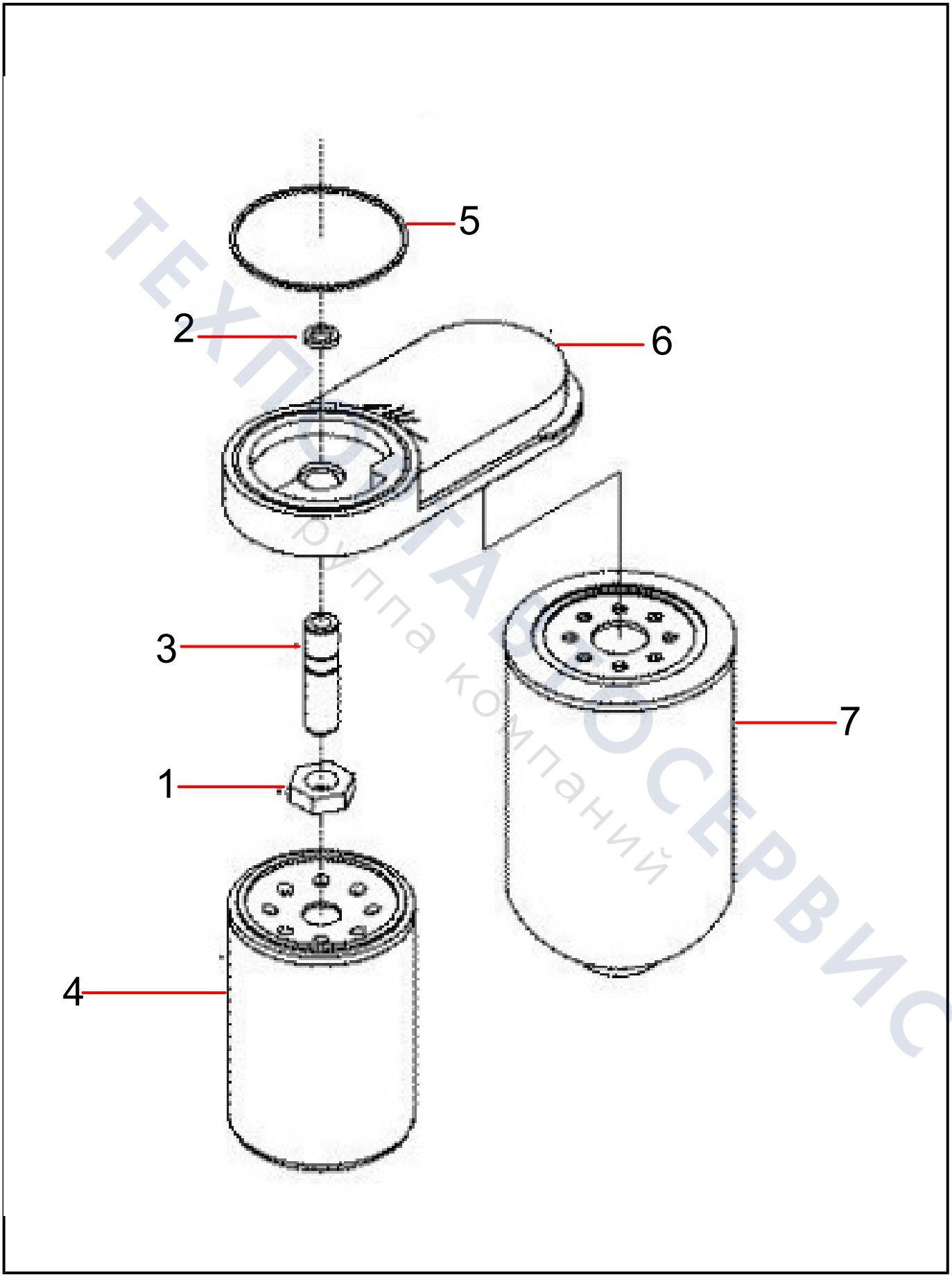

ТЕХПРОМСЕРВИС
группа компаний

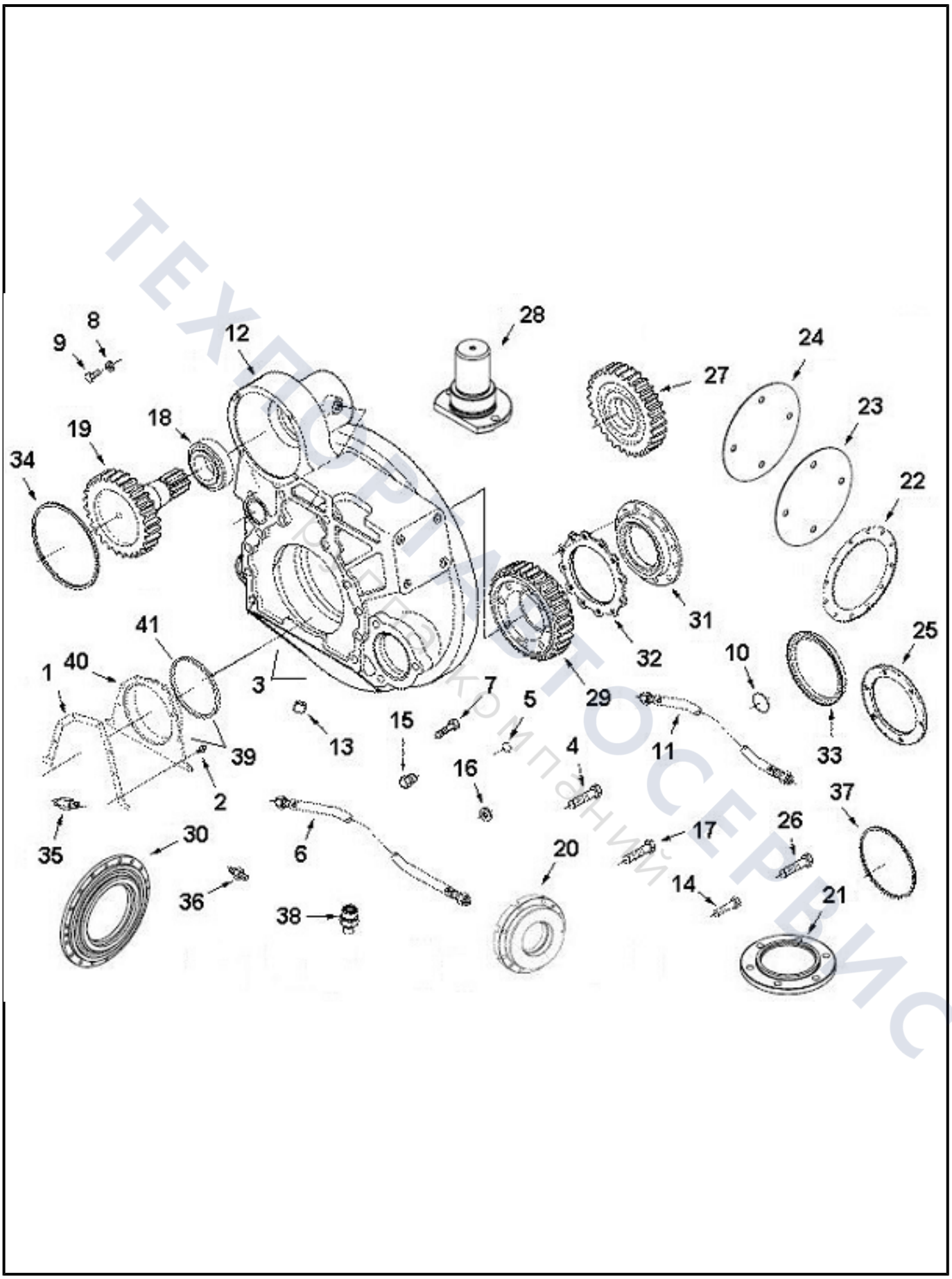

ТЕХПОРТ ТОСЕРВИС
Профессиональная техника

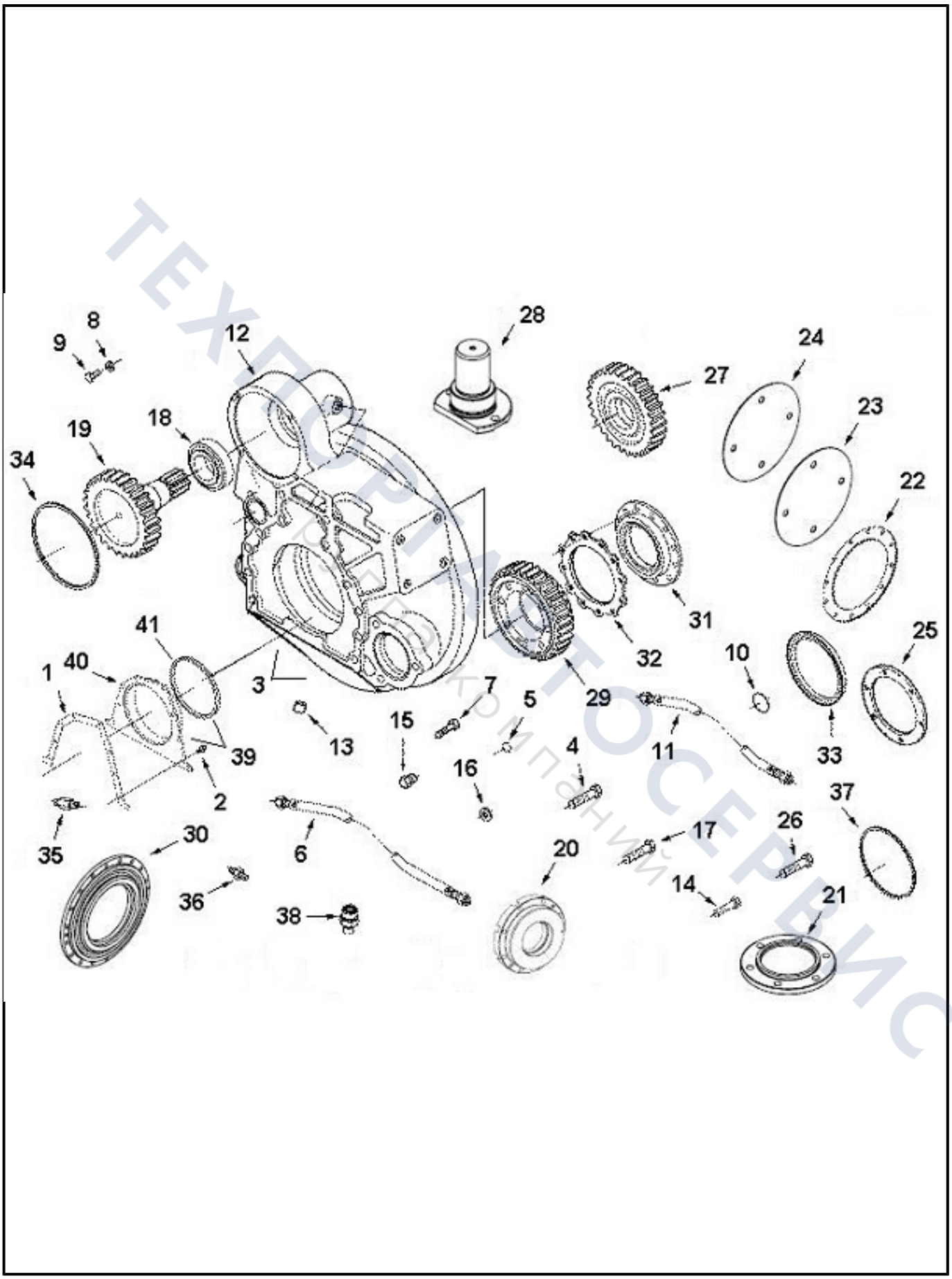

ТЕХПОРТ ТОСЕРВИС
Профессиональная техника

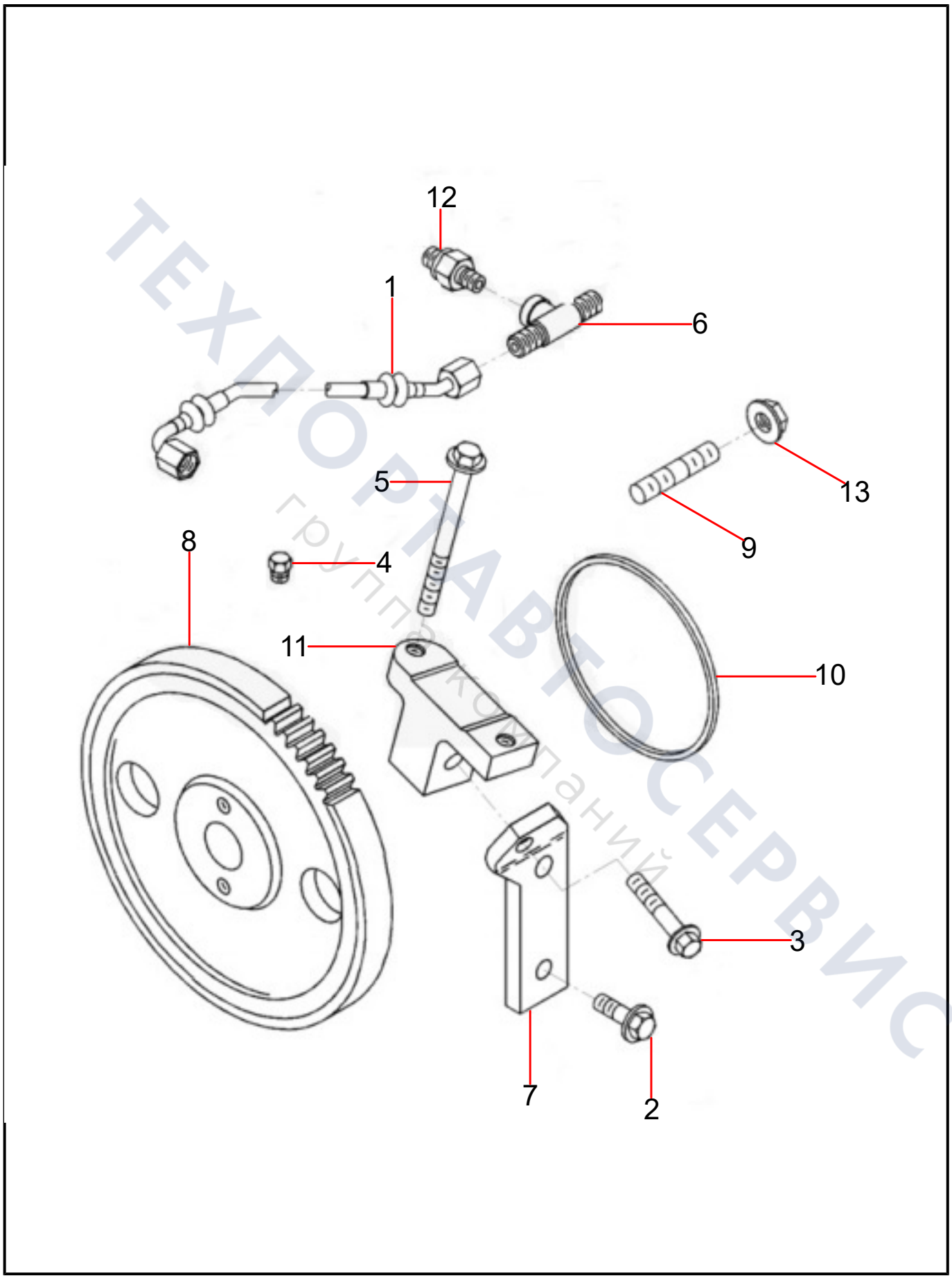

ТЕХПОРТАВТОСЕРВИС
группа компаний

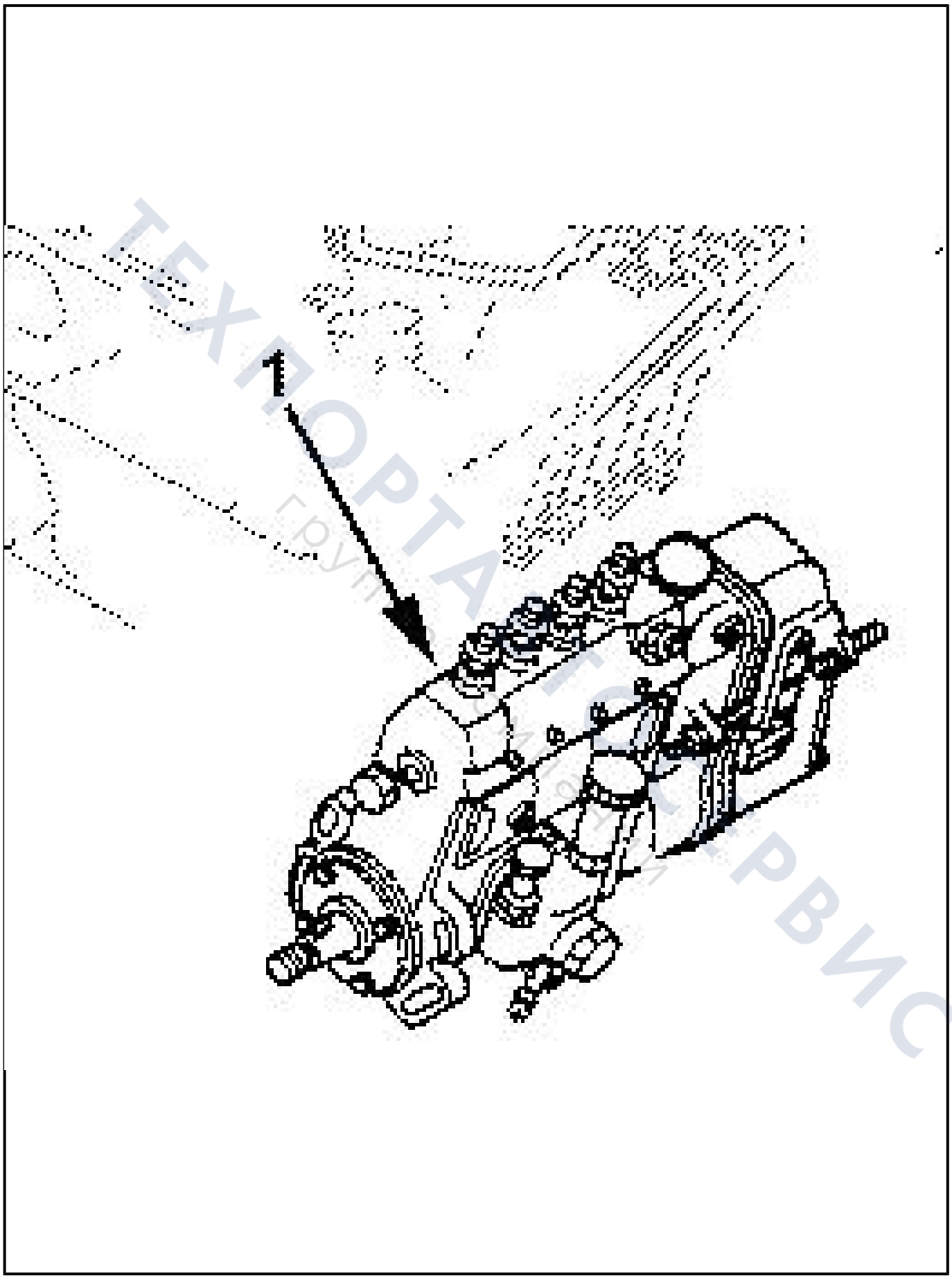

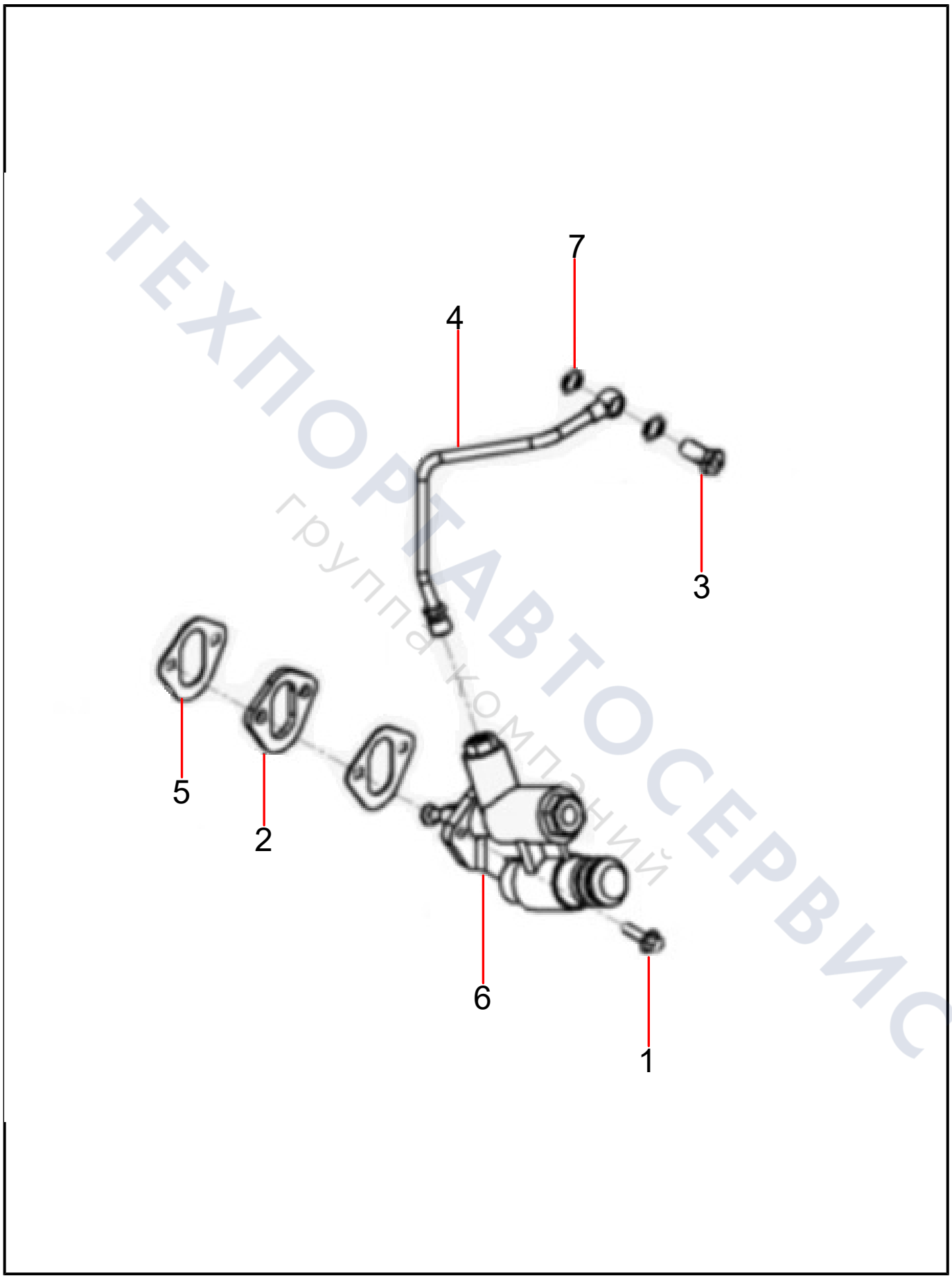

ТЕХПОРТАВТОСЕРВИС
группа компаний

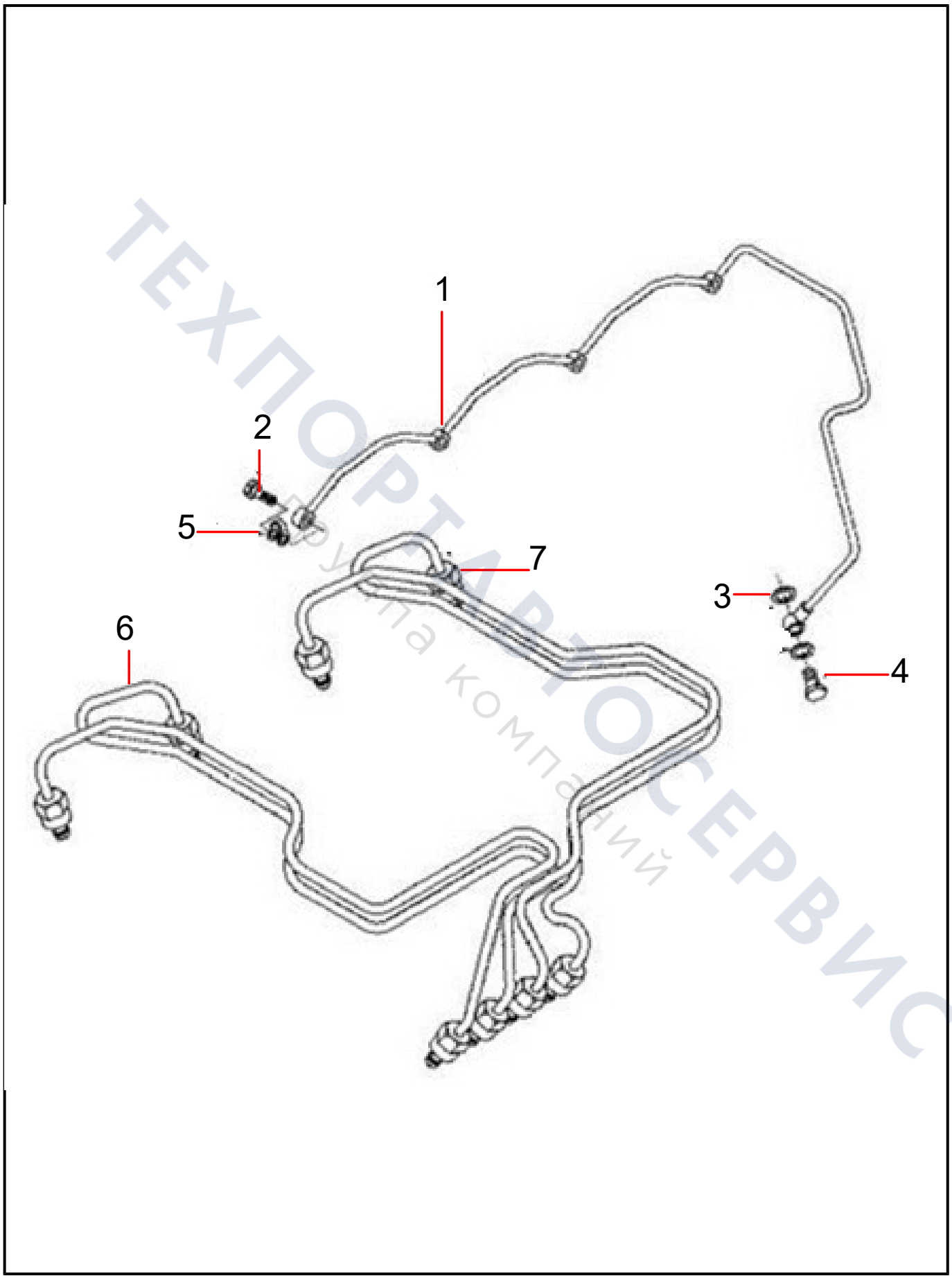

ТЕХПОРТРЕМСЕРВИС
Покупка компаний

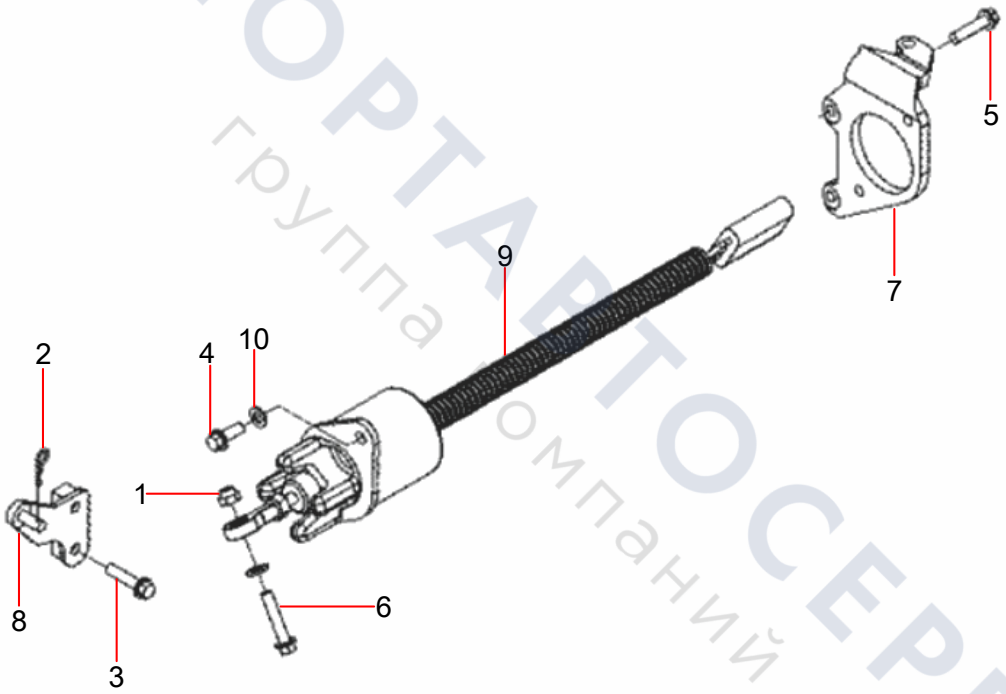

ТЕХПОРТАВТОСЕРВИС
группа компаний

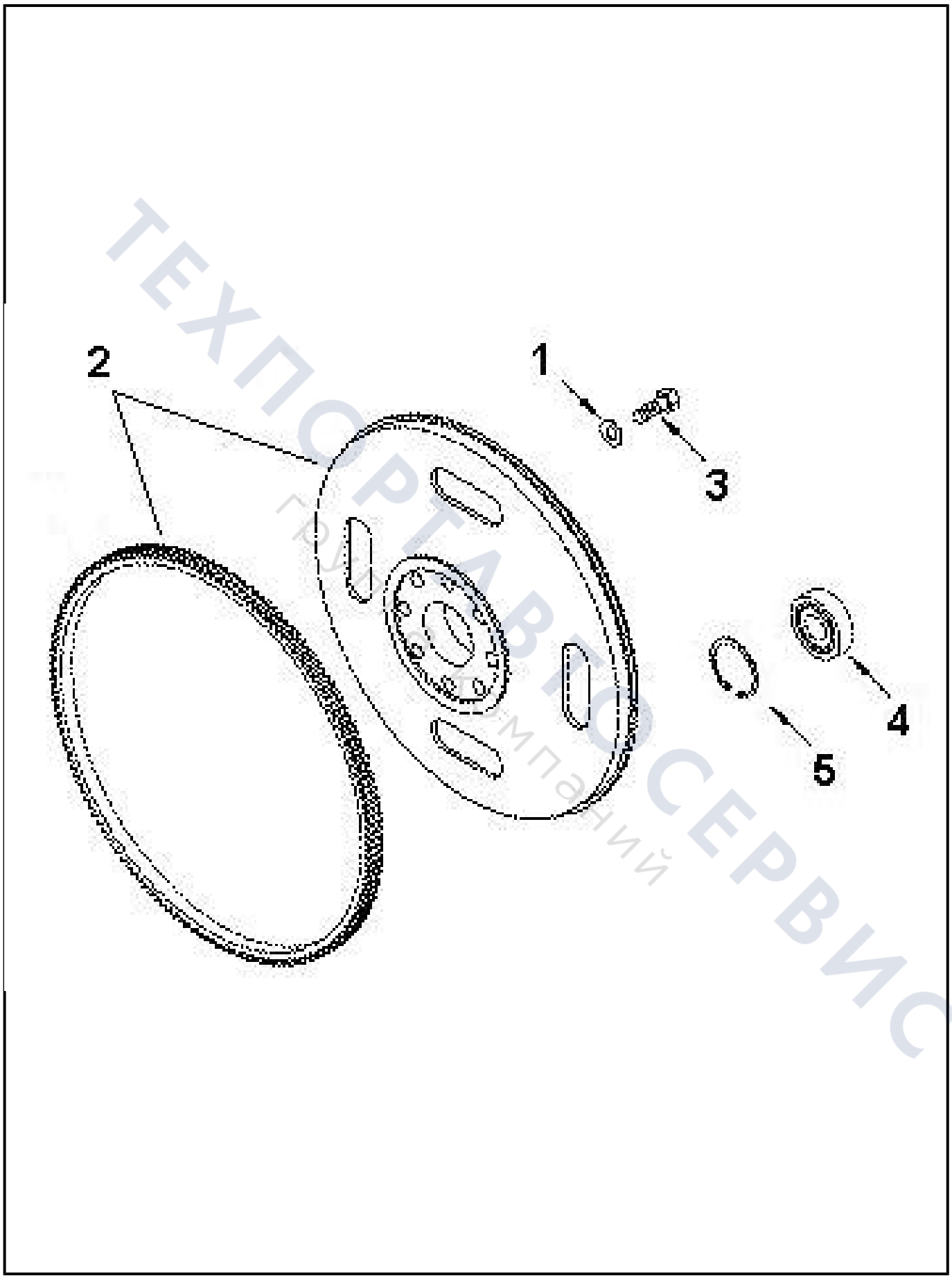

ТЕХПОРТАВТОСЕРВИС
Группа компаний

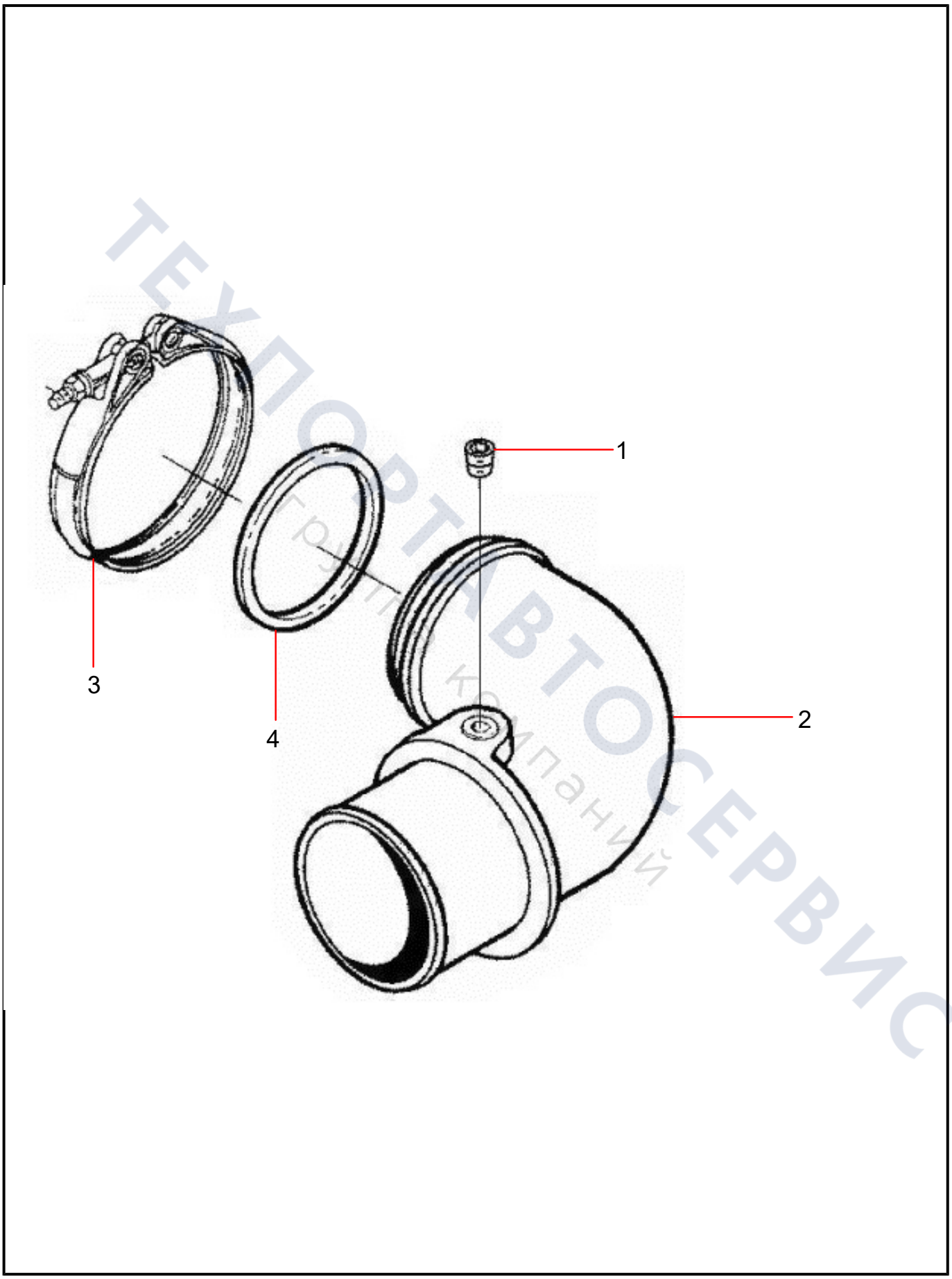

ТЕХПОРТАВТОСЕРВИС
Группа компаний

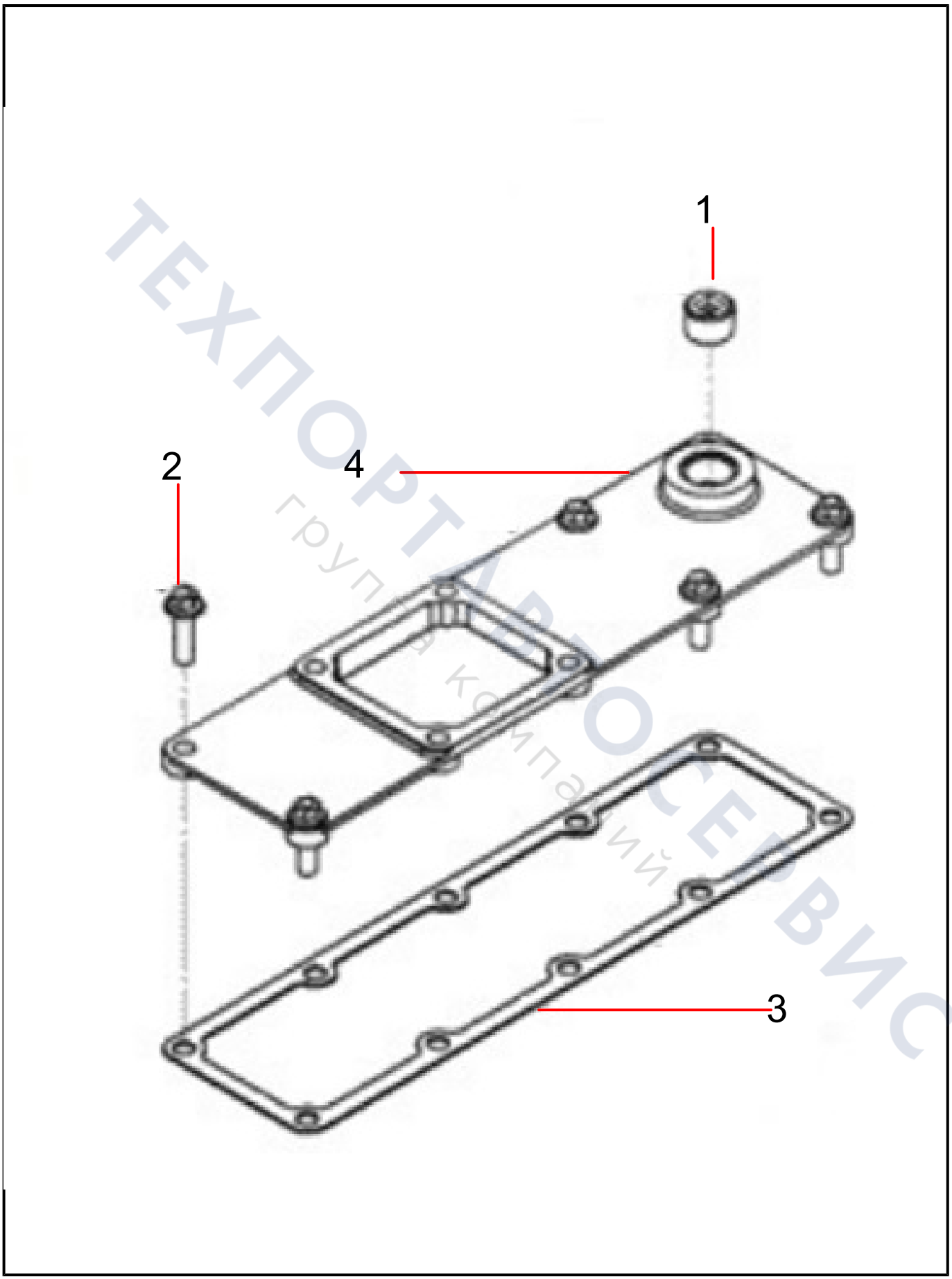

ТЕХПОРТ СЕРВИС
группа компаний

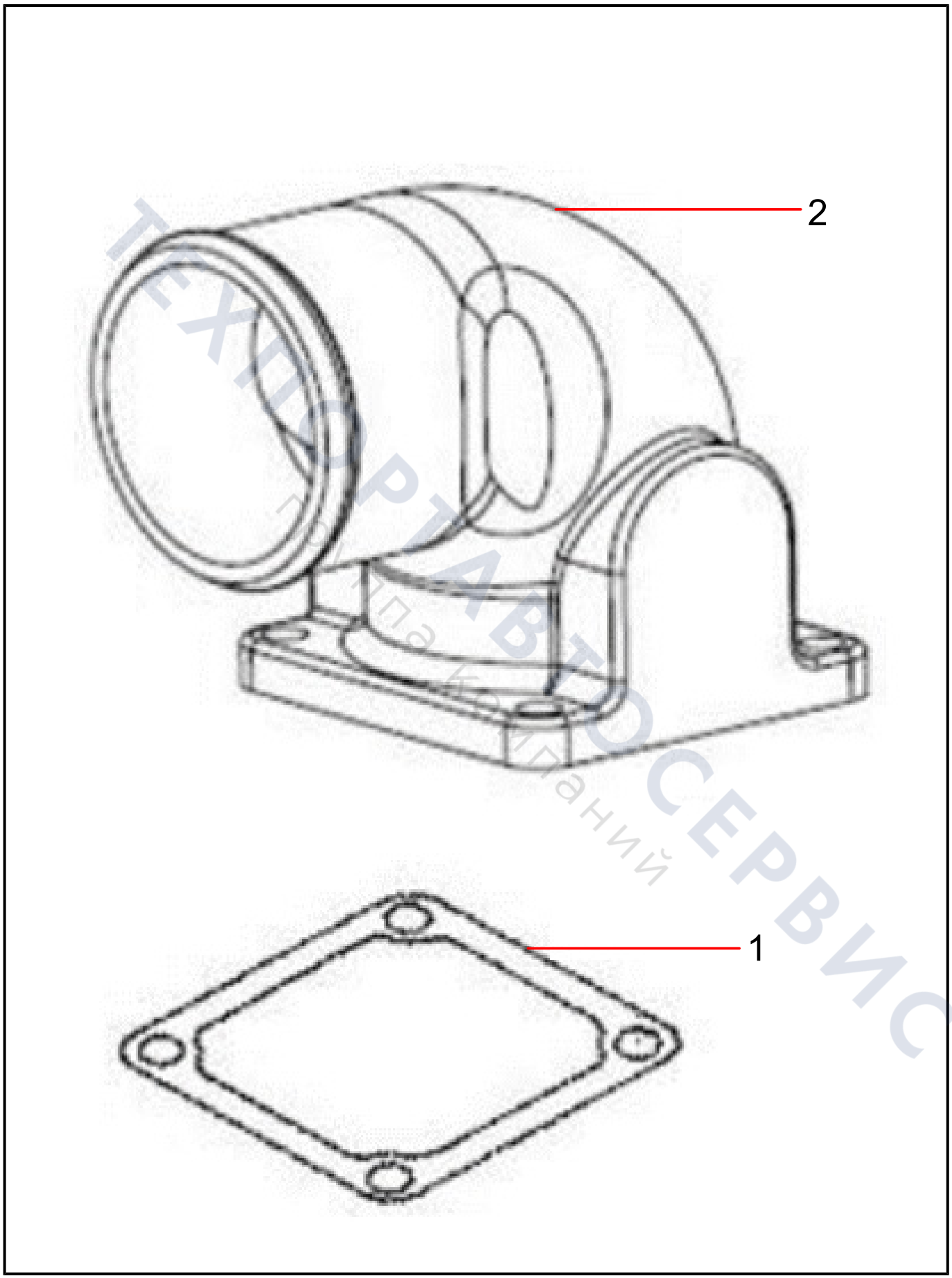

ТЕХПРАВТОСЕРВИС
Для Вашего удобства

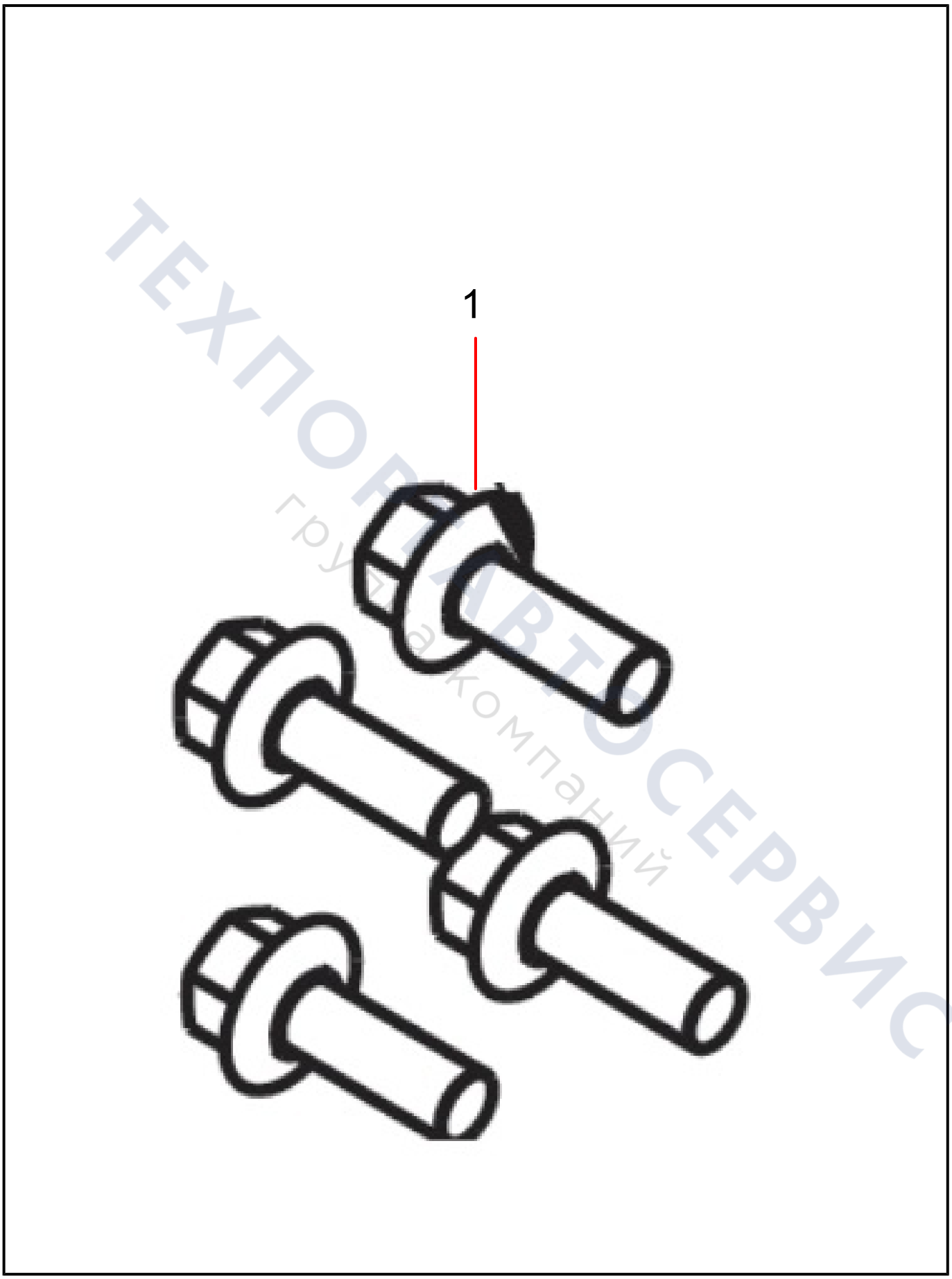

ТЕХПОРТАВТОСЕРВИС
группа компаний

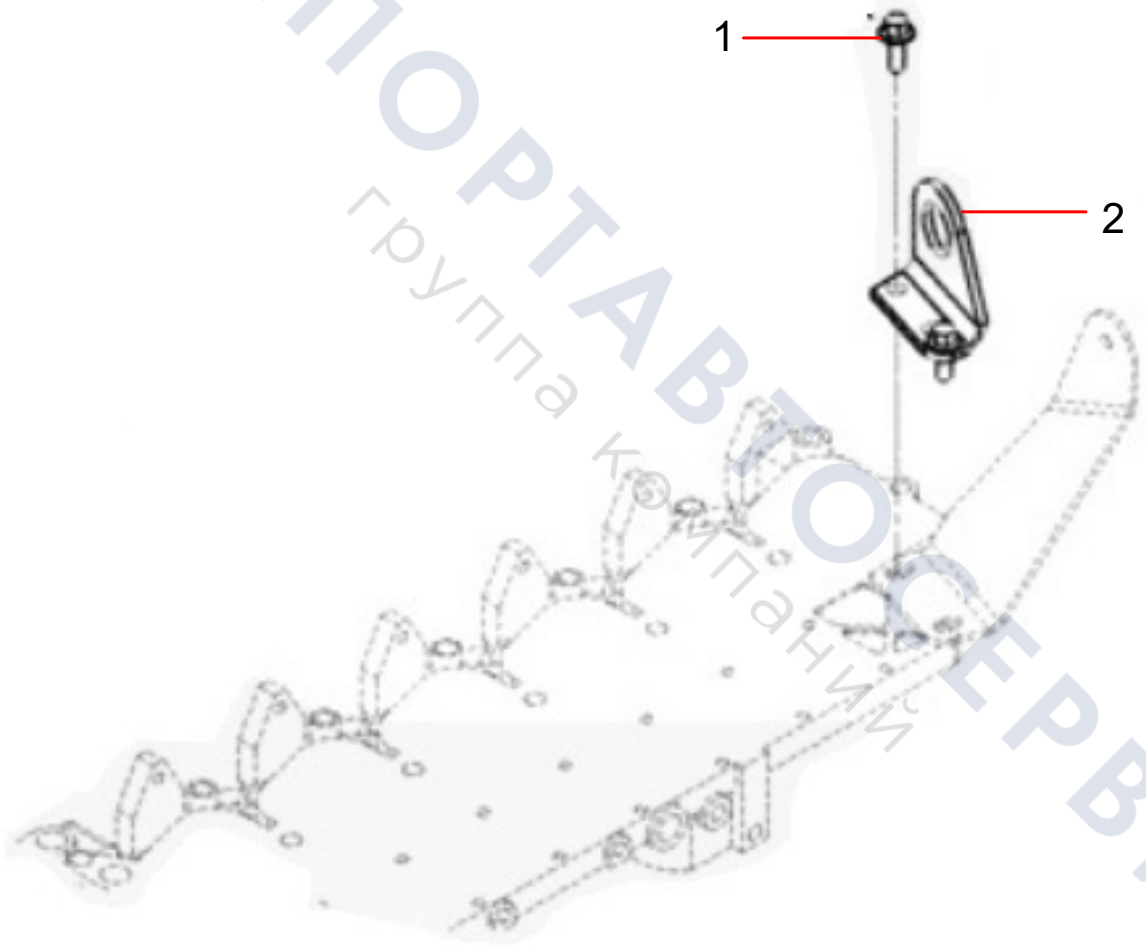

ТЕХПОРТАВТОСЕРВИС
группа компаний

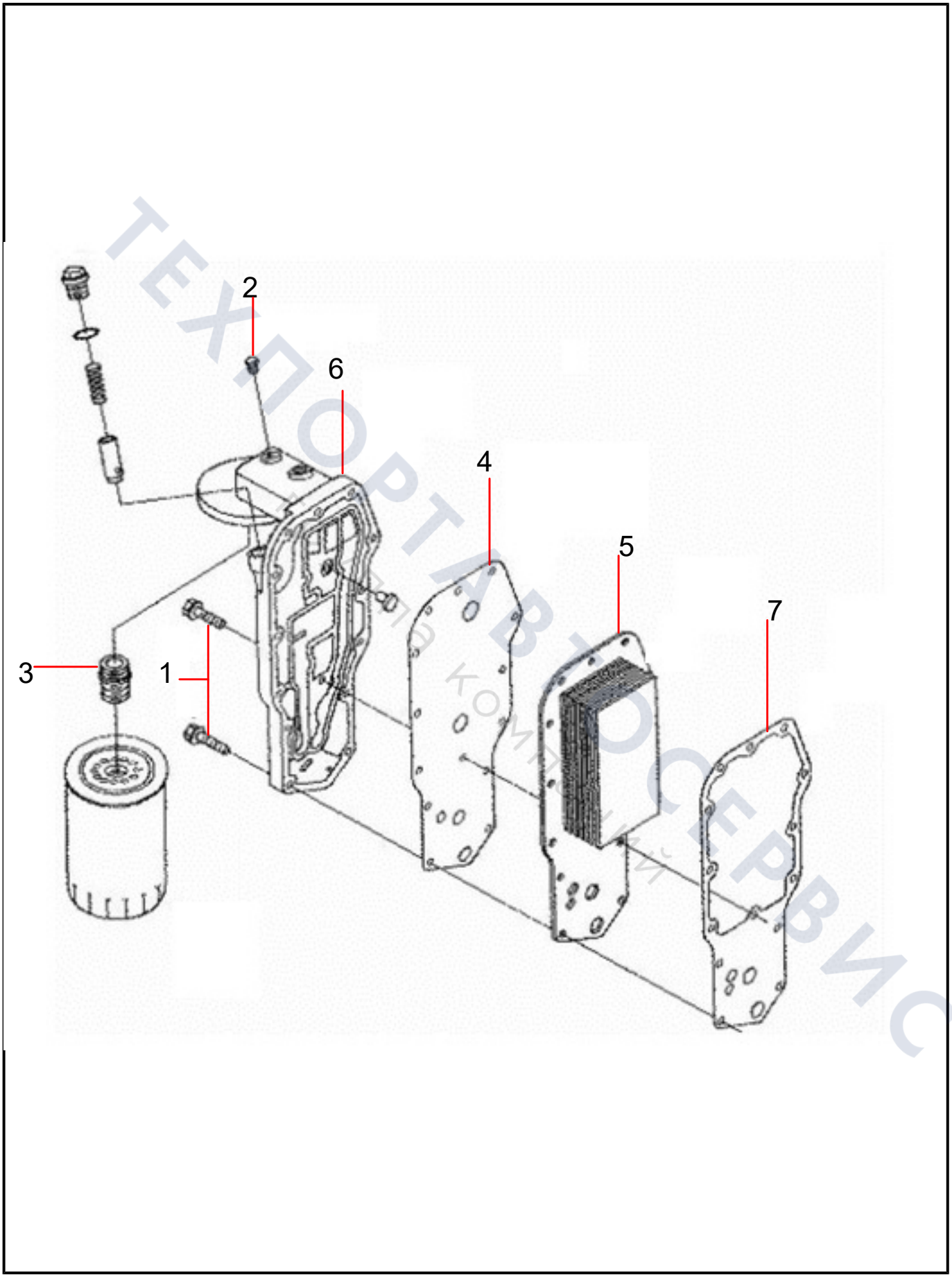

ТЕХПОРТАВТОСЕРВИС
запчасти комплектующие

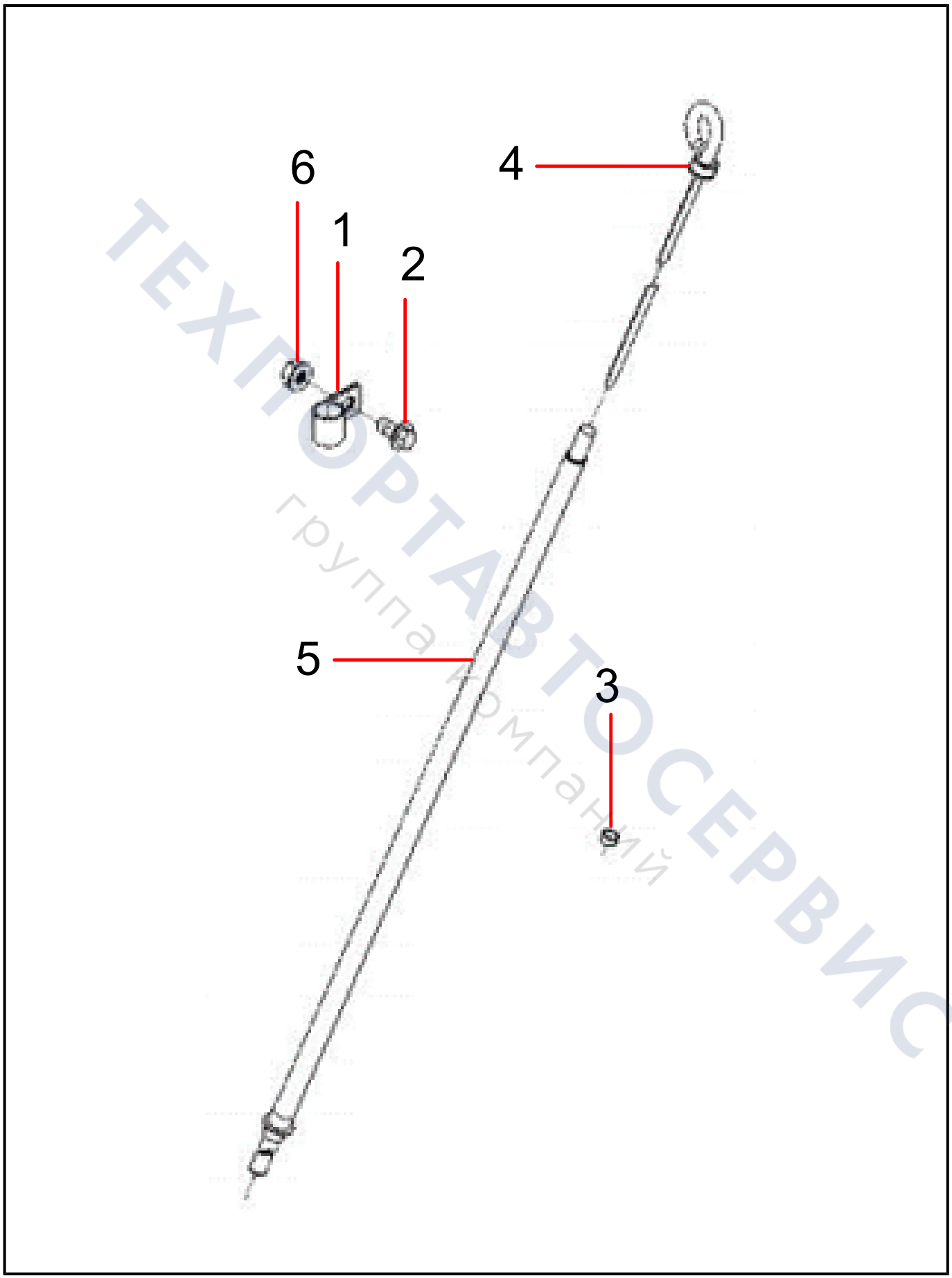

ТЕХПОРТАВТОСЕРВИС
группа компаний

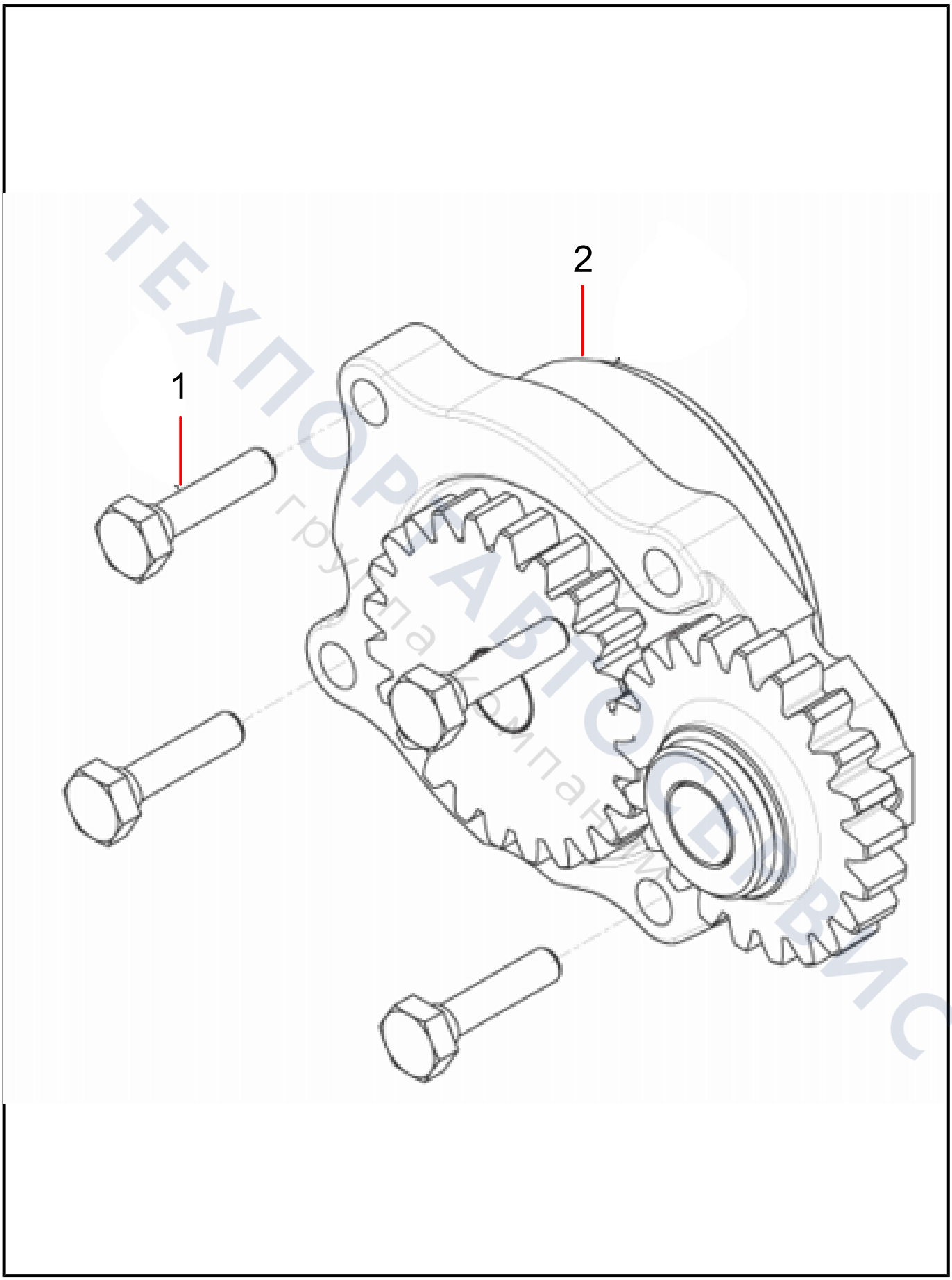

ТЕХПОРТАВТОСЕРВИС
группа компаний

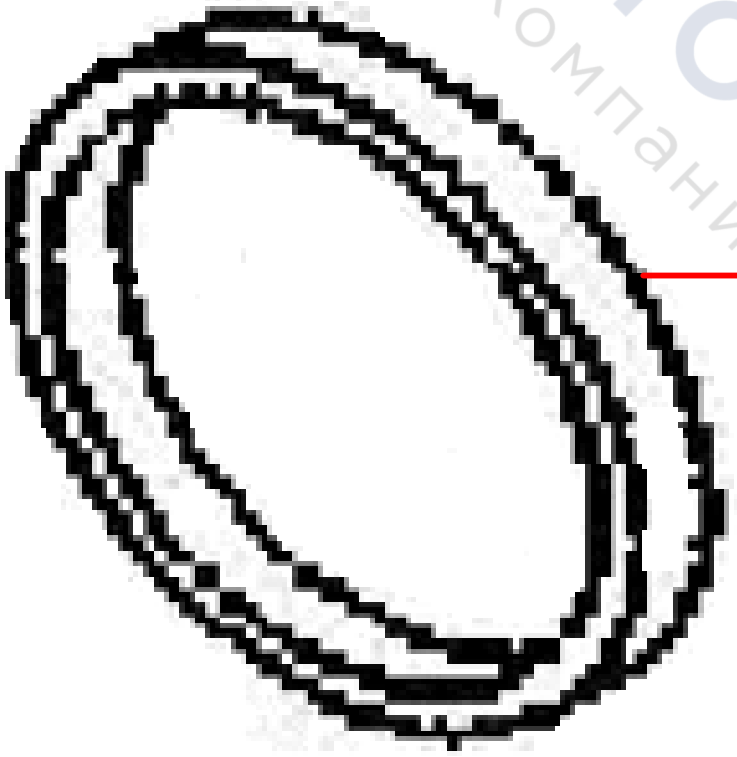

ТЕХПОРТАВТОСЕРВИС
группа компаний

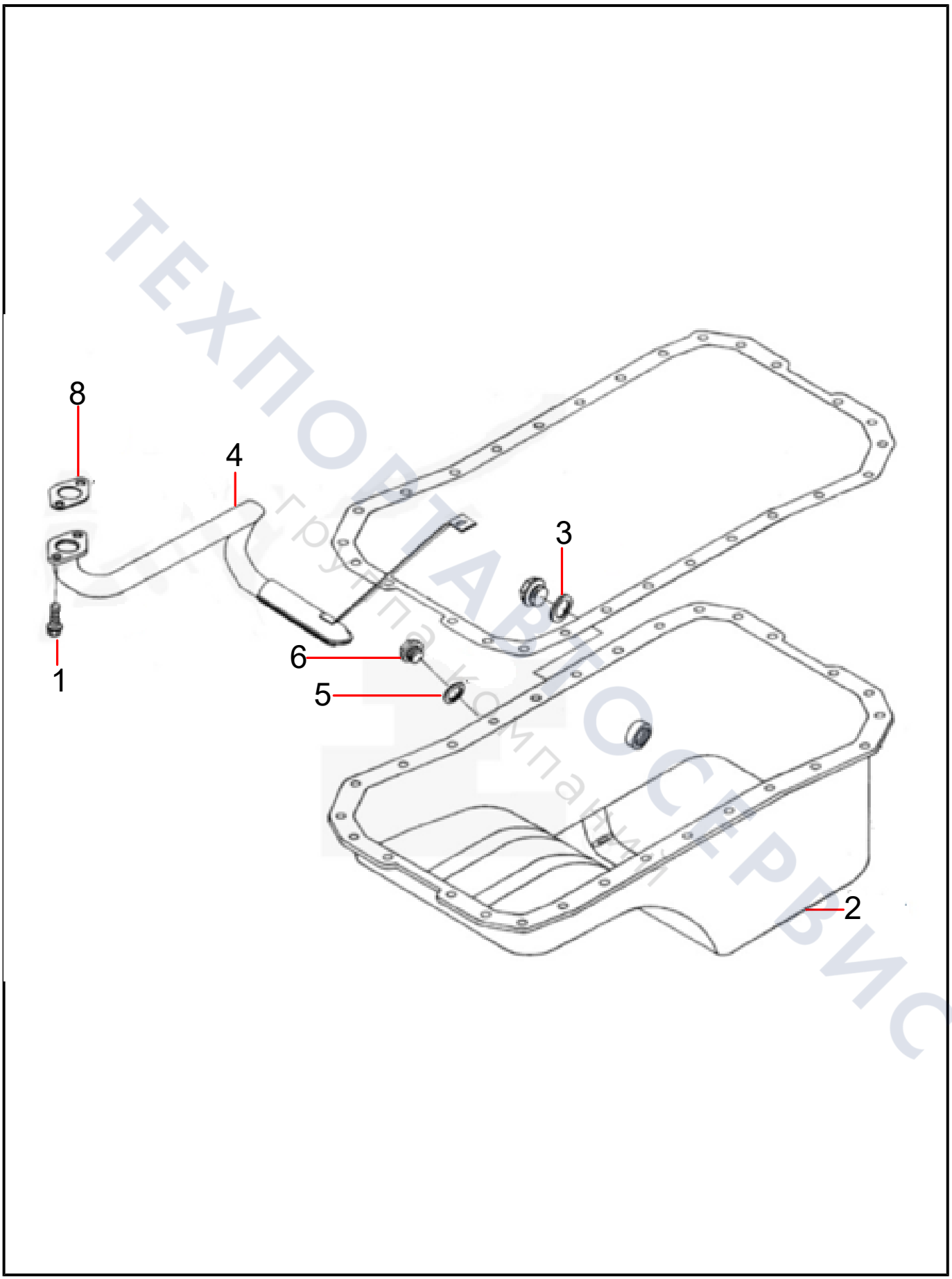

ТЕХПОСТАВКА СЕРВИС
Группа компаний

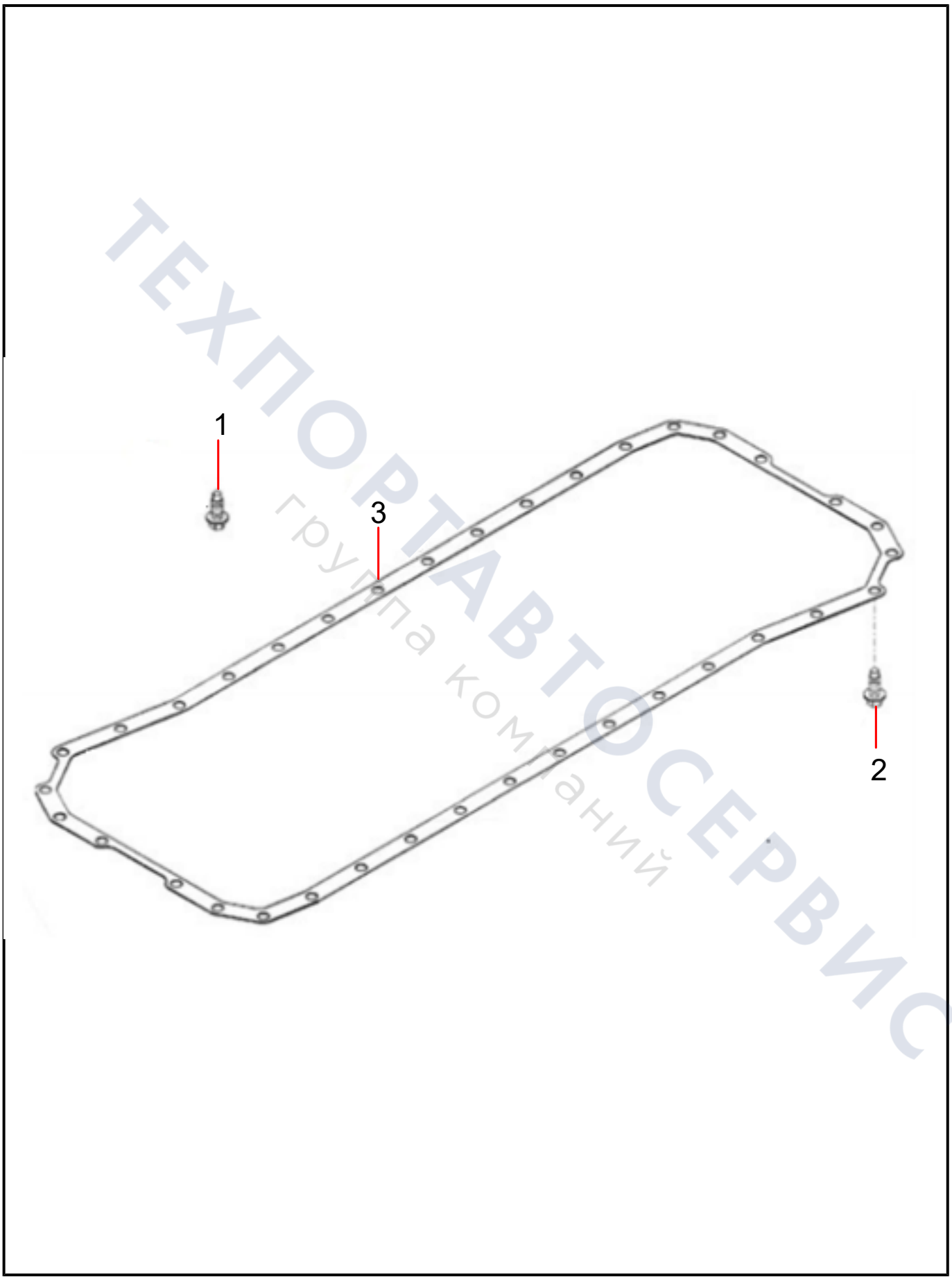

ТЕХПОРТАВТОСЕРВИС
группа компаний

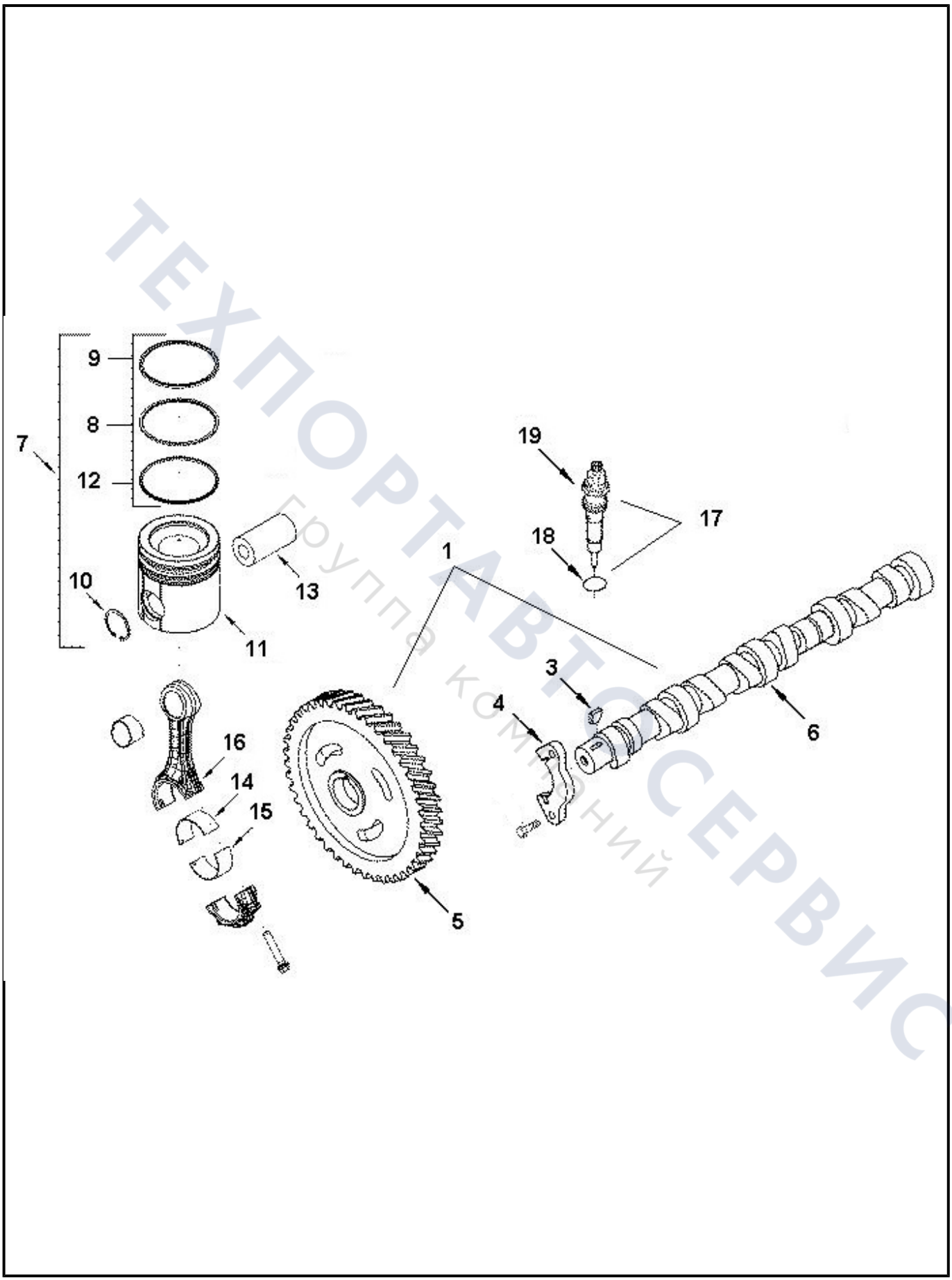

ТЕХПОРТАВТОСЕРВИС
Группа компаний

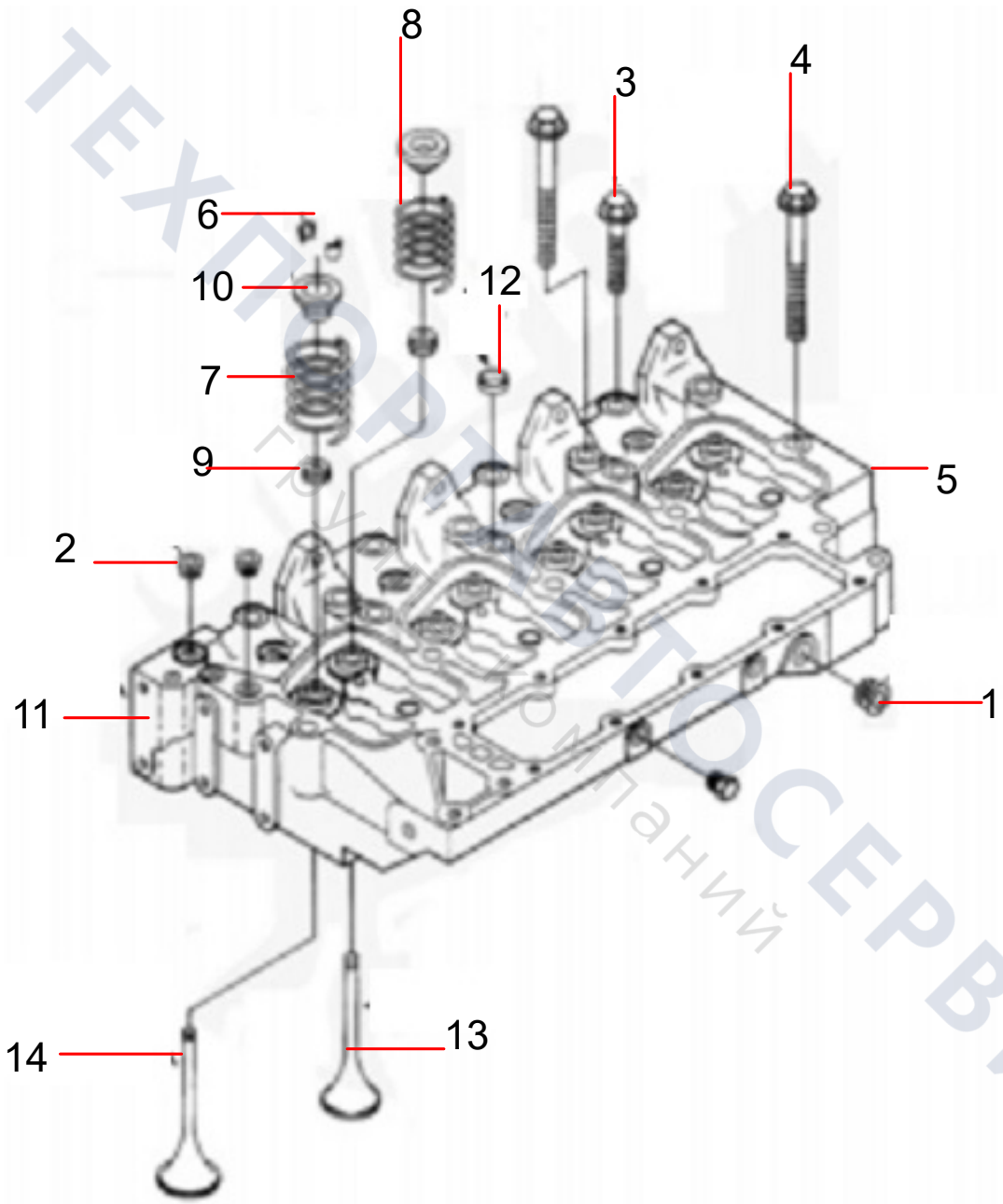
8
3
4
6
10
12
7
9
5
2
11
1
14
13

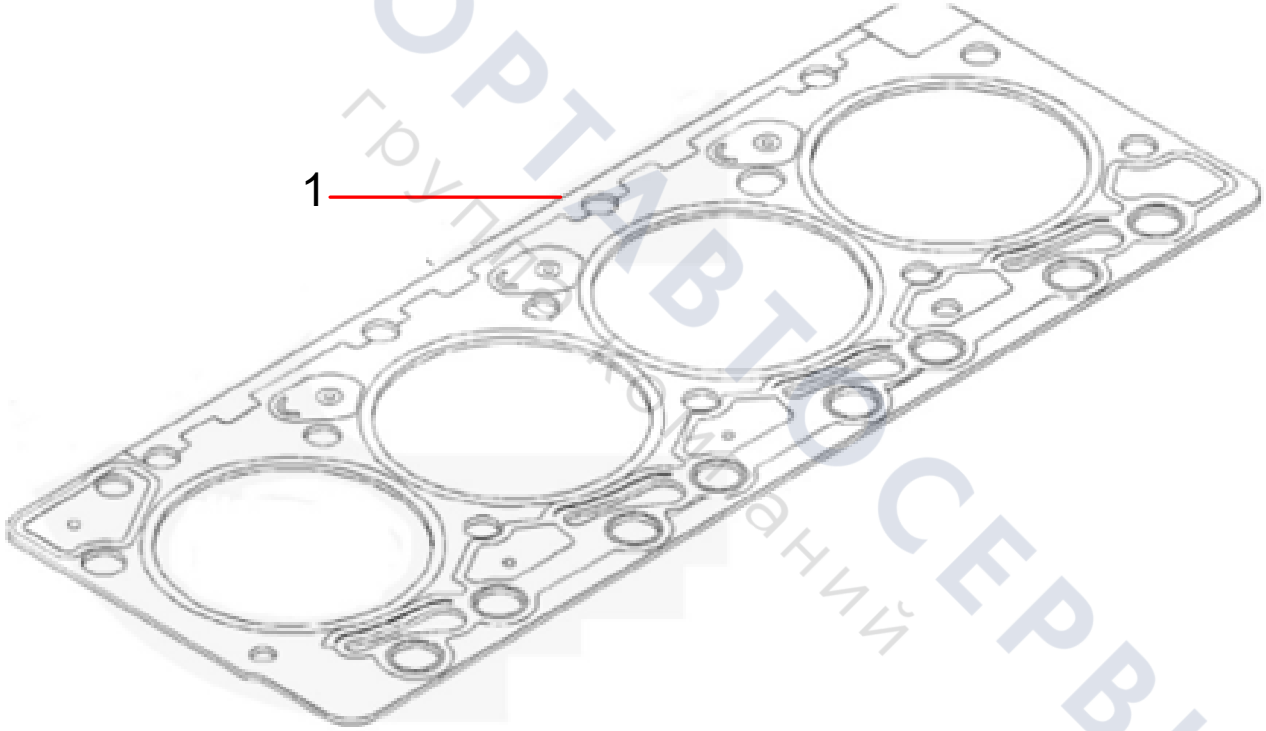

ТЕХПОРТМВТО СЕРВИС
группа компаний

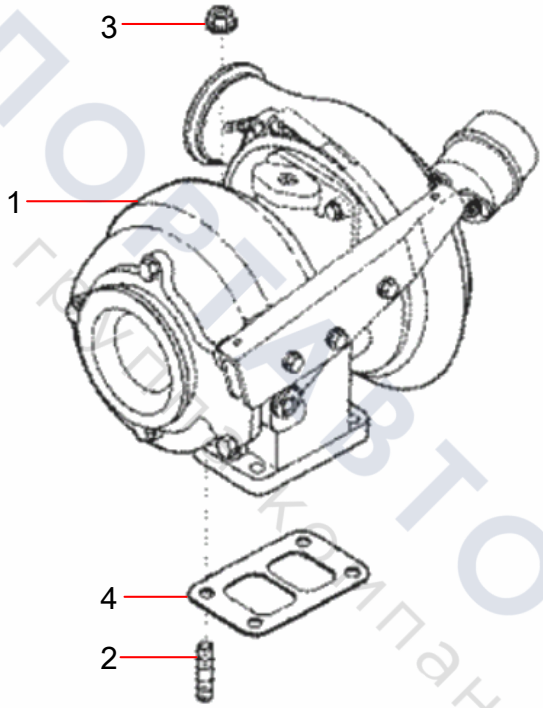

ТЕХПОЛЬЗАВТОСЕРВИС
Группа компаний

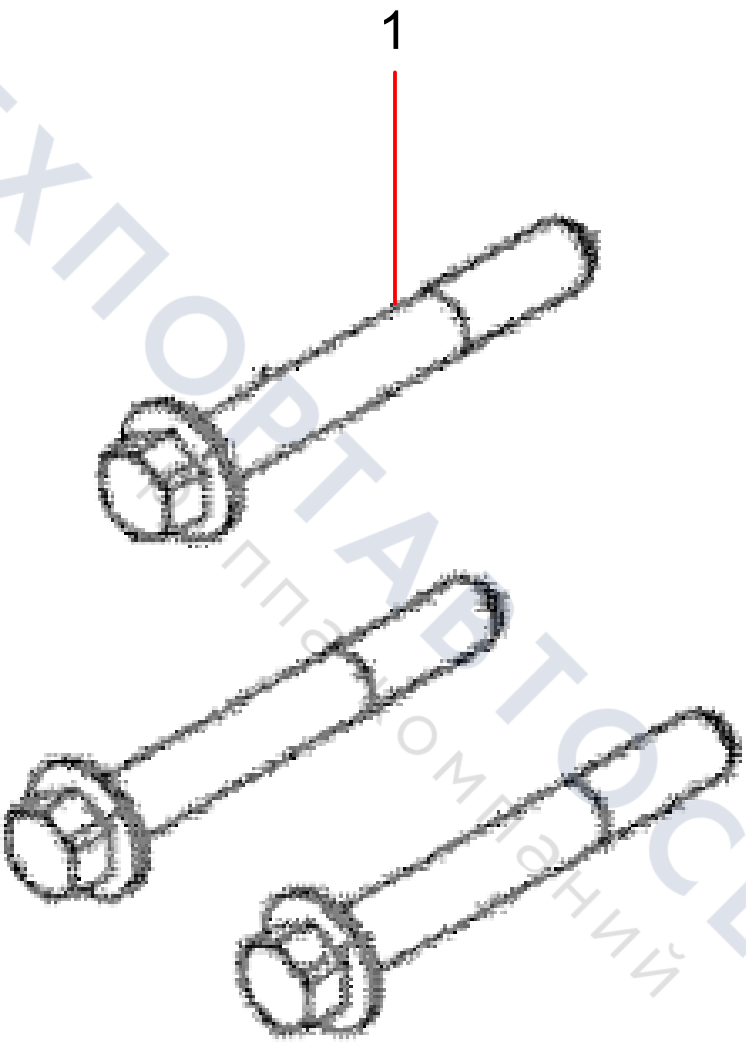

ТЕХПОРТАВТОСЕРВИС
Группа компаний

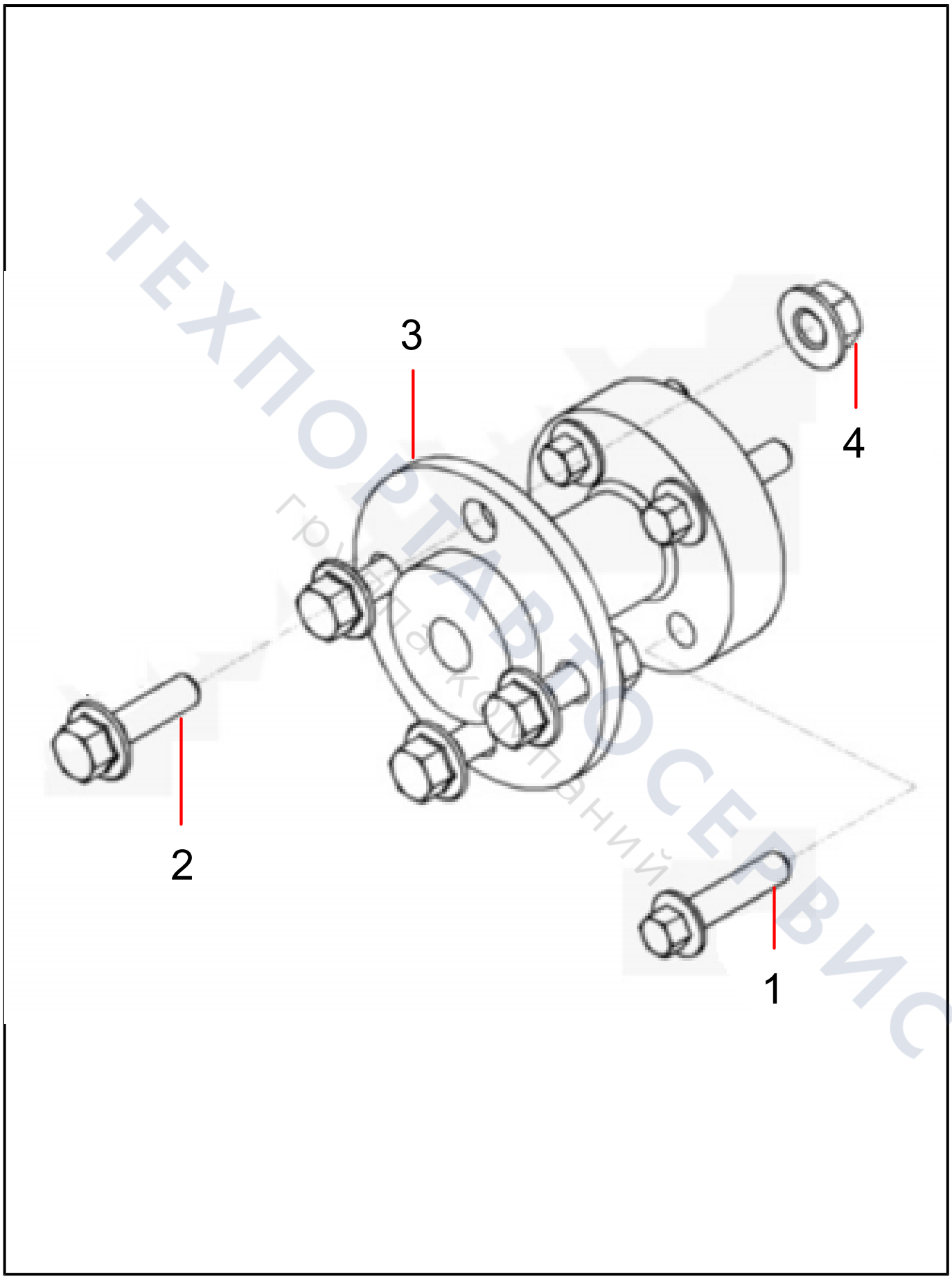

ТЕХПОРТАВТОСЕРВИС
группа компаний

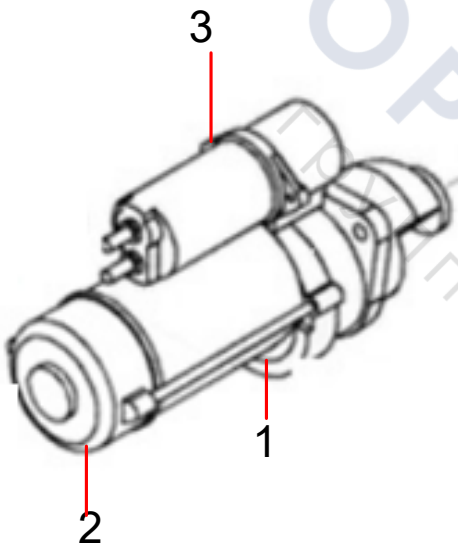

ТЕХПОРТАВТОСЕРВИС
Группа компаний

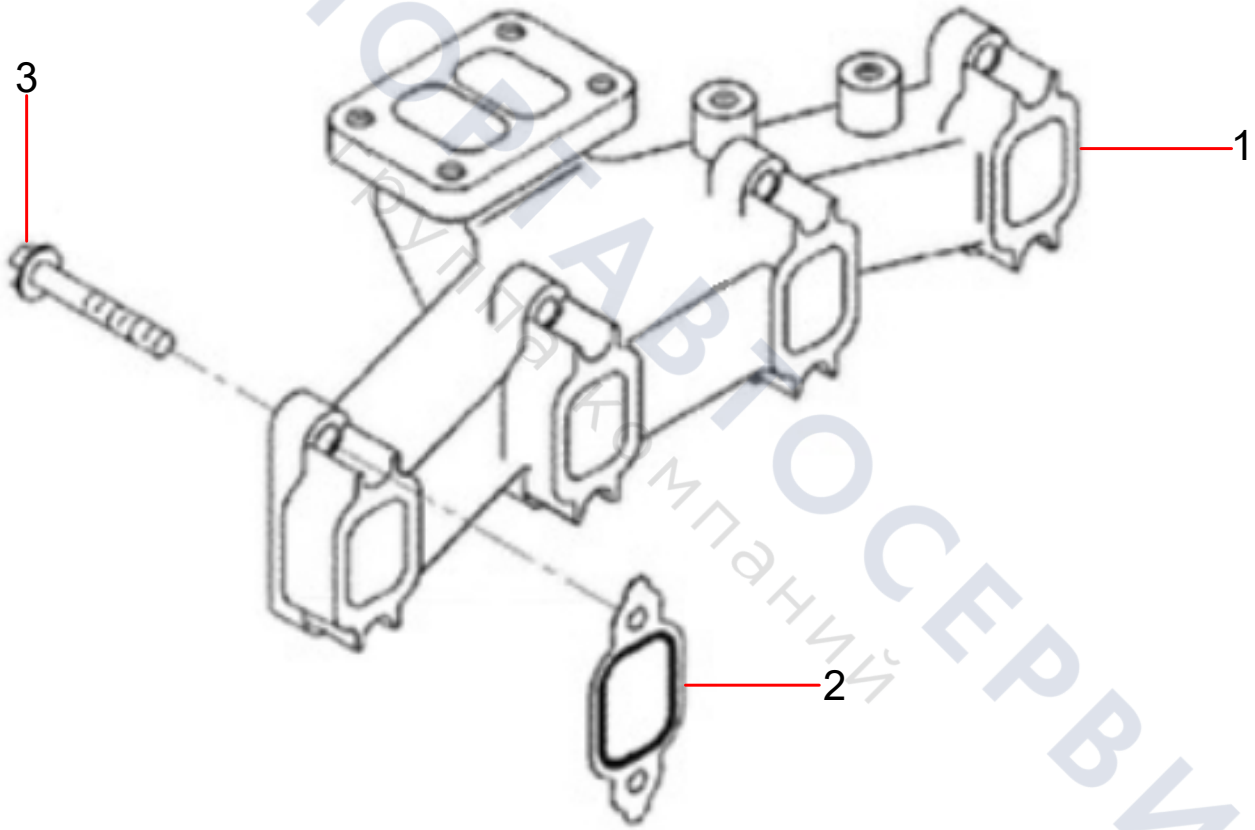

ТЕХПОРТАВТОСЕРВИС
Группа компаний

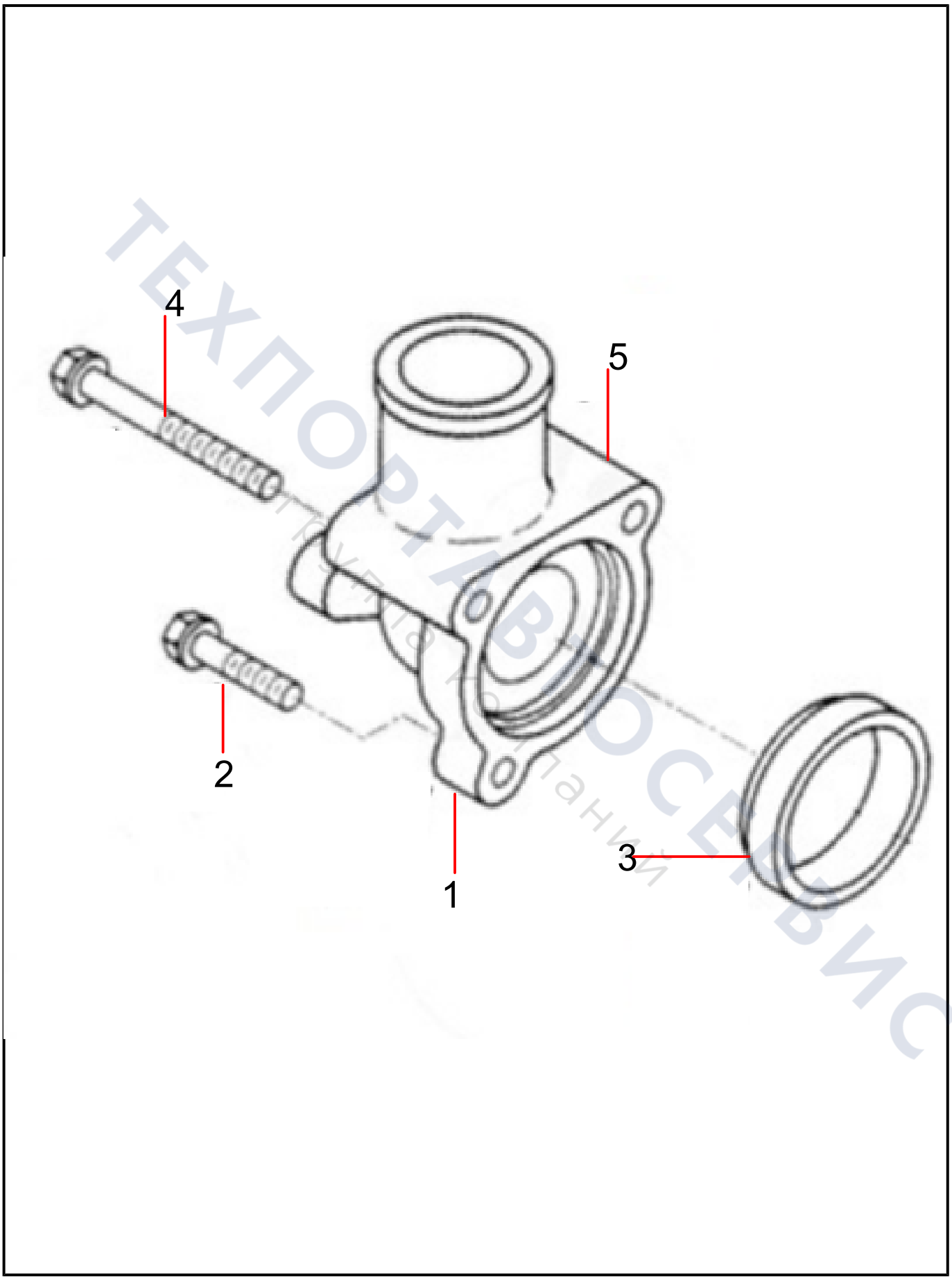

ТЕХПОРТВОСЕВИС
Продукция компаний

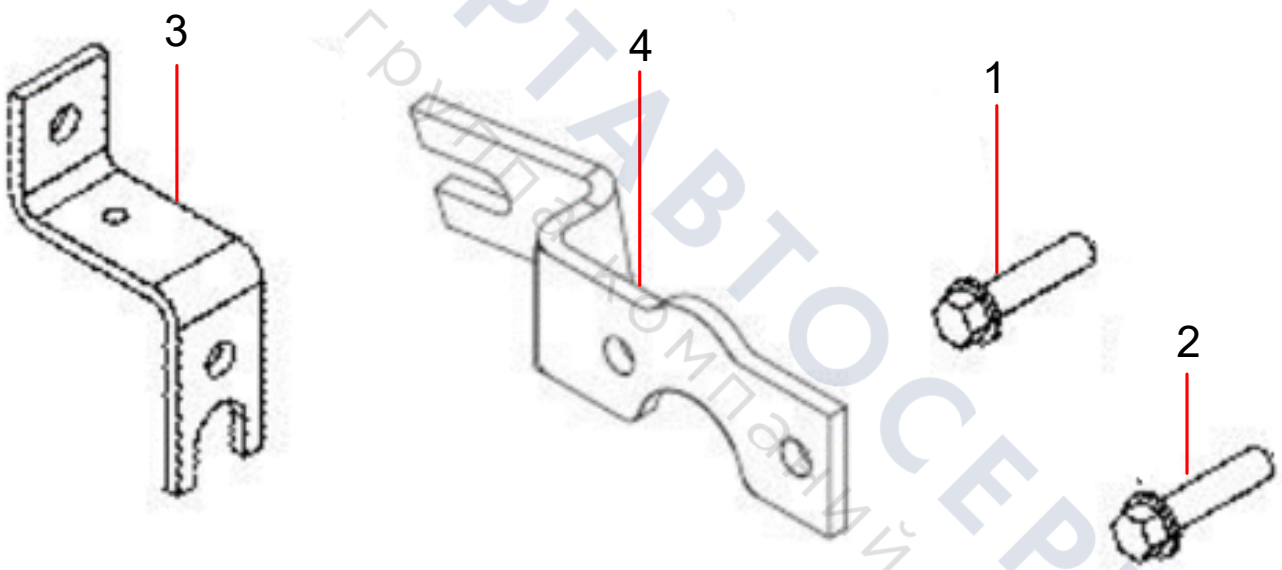

ТЕХПОРТАВТОСЕРВИС
группа компаний

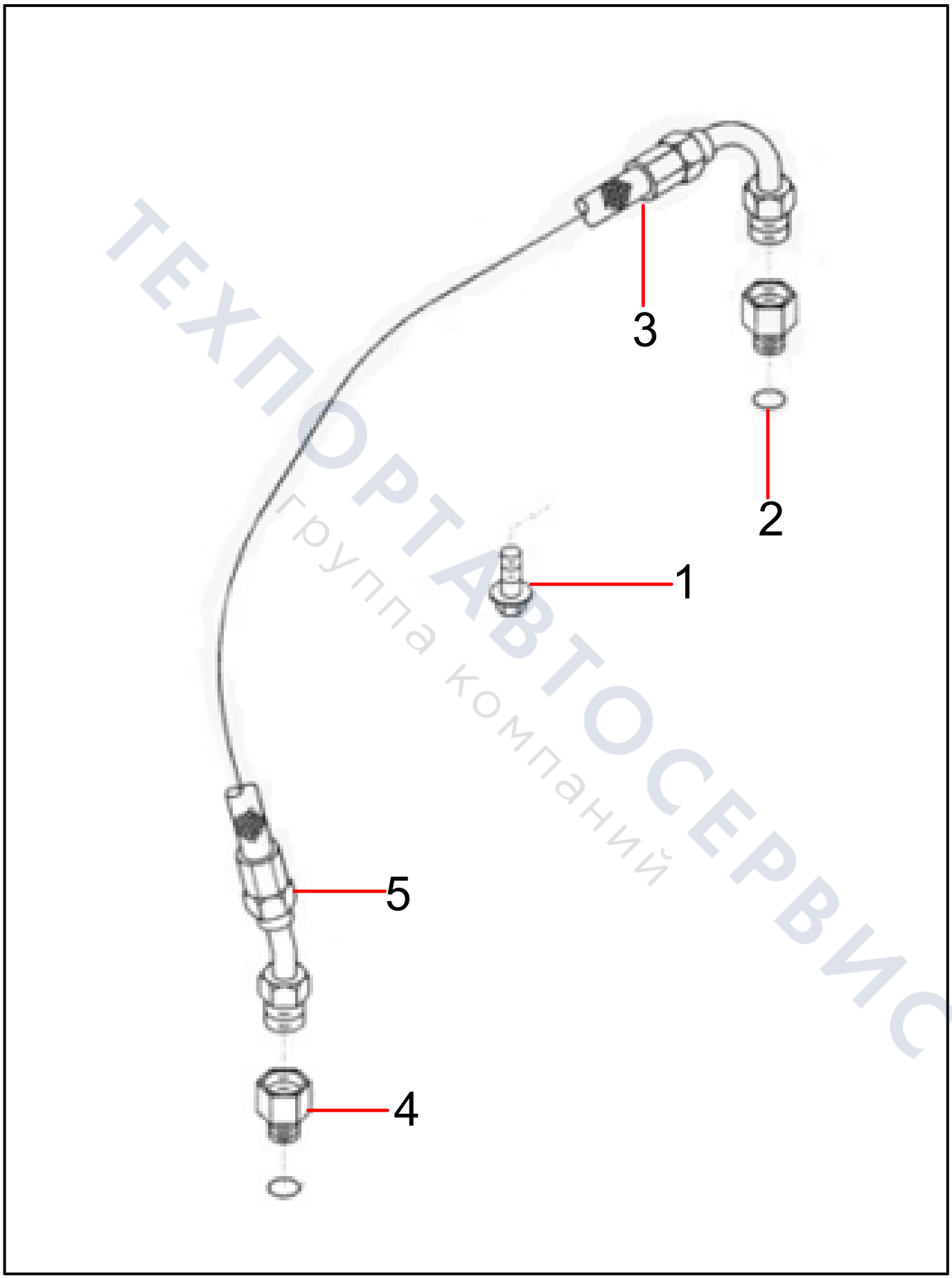

ТЕХПОРТАВТОСЕРВИС
Группа компаний

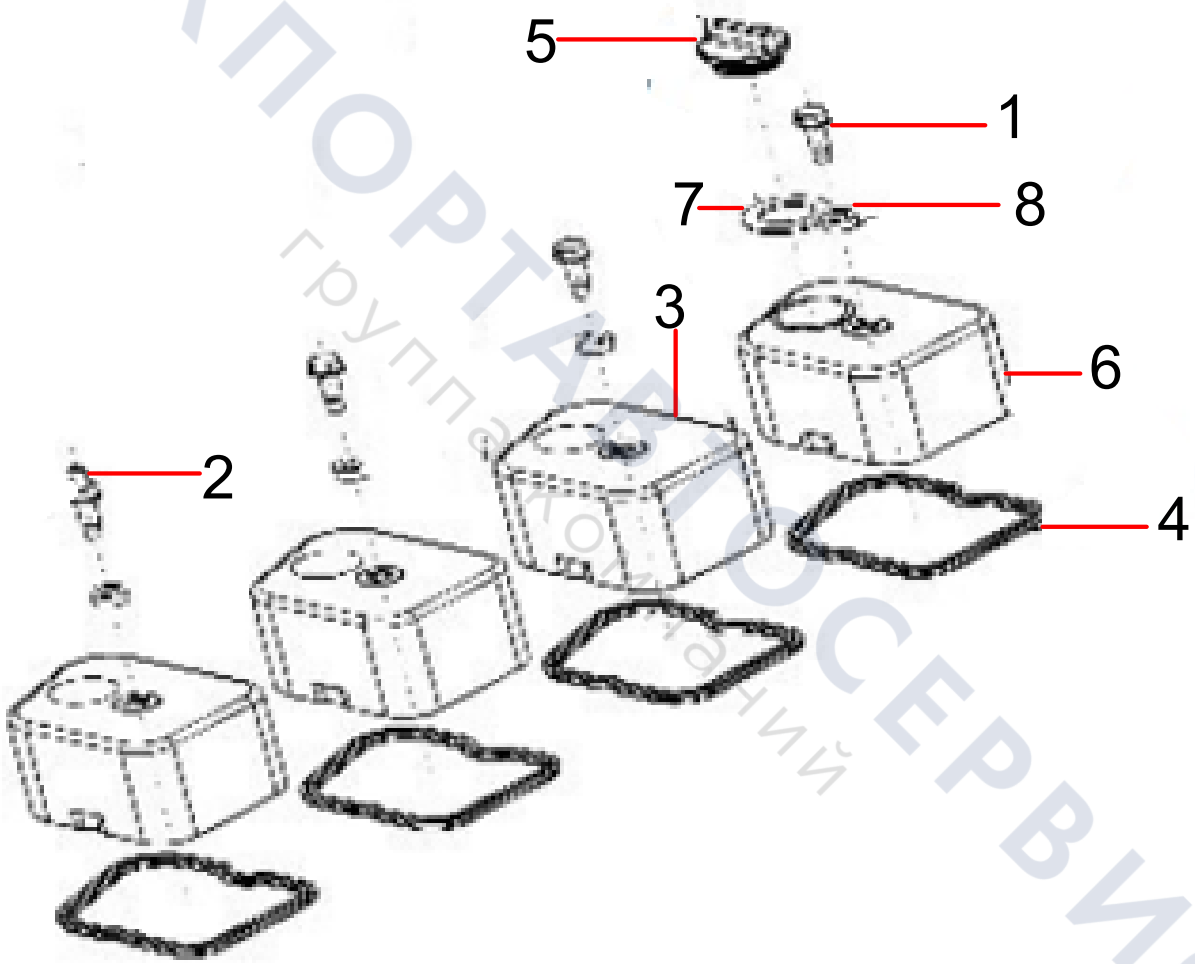

ТЕХПОРТ ВЕЛОСЕРВИС
группа компаний

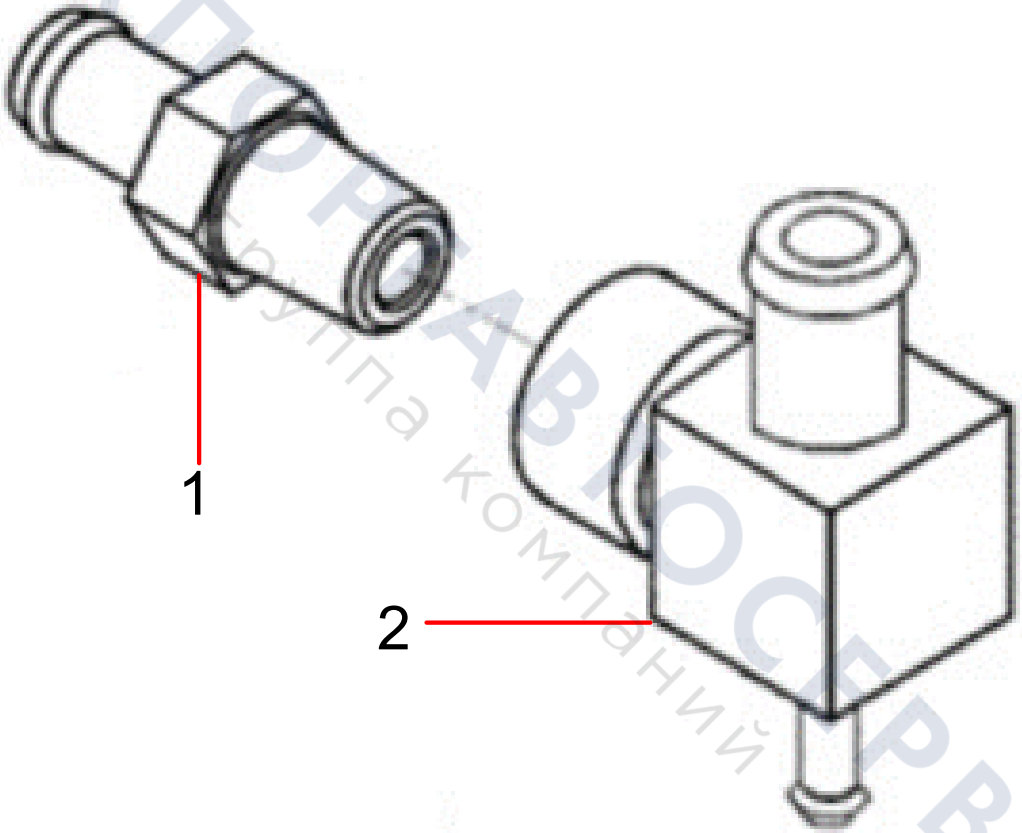

ТЕХПОРТАВТОСЕРВИС
Группа компаний

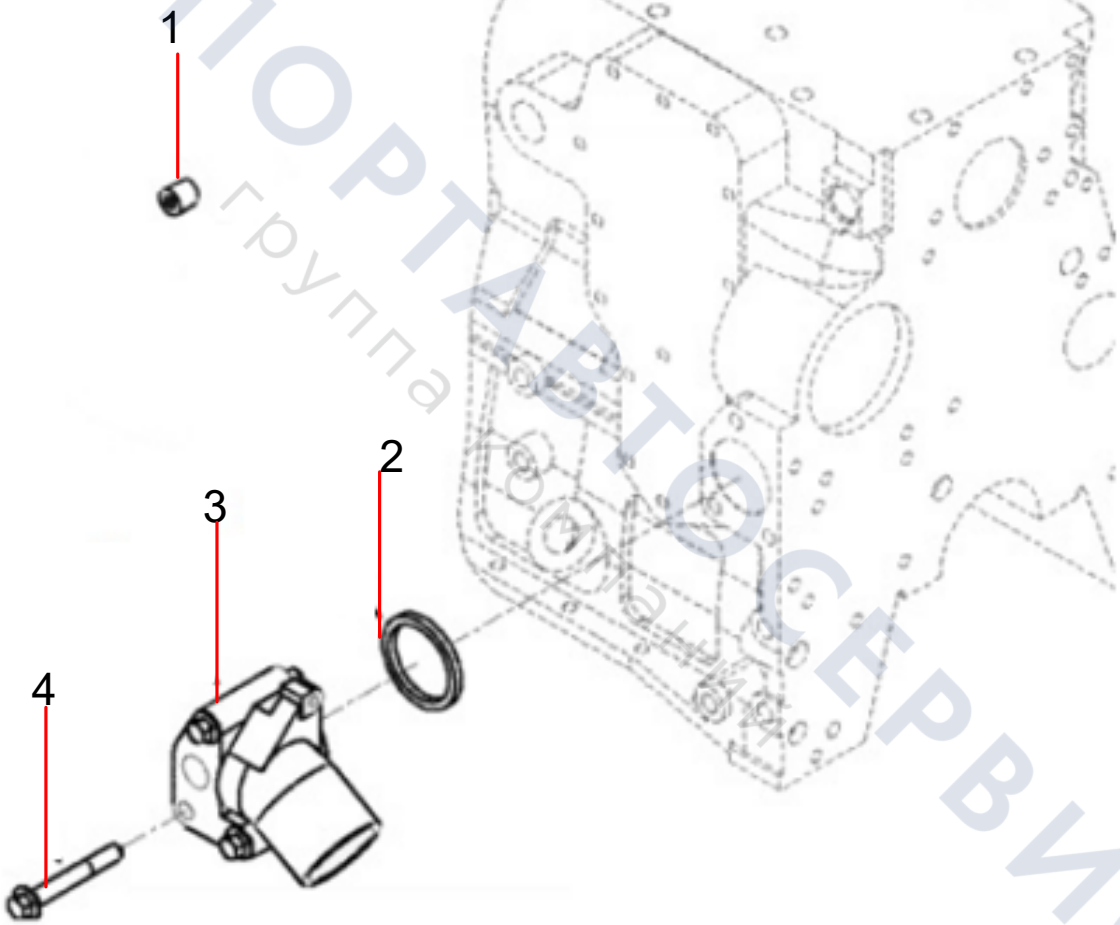

ТЕХПОРТАВТОСЕРВИС
группа компаний

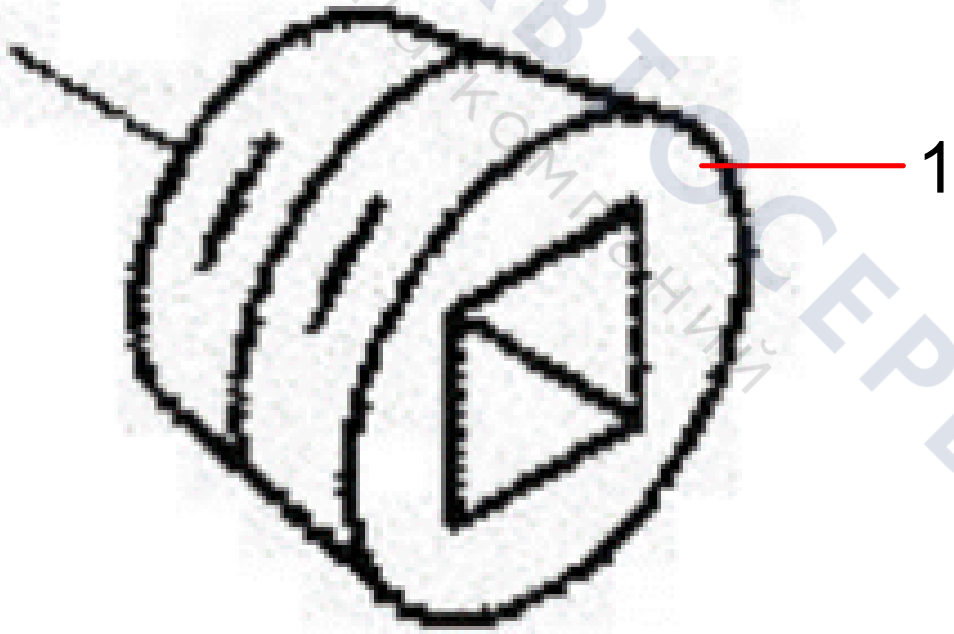

ТЕХПОРТАВТОСЕРВИС
ГРУППА КОМПАНИЙ

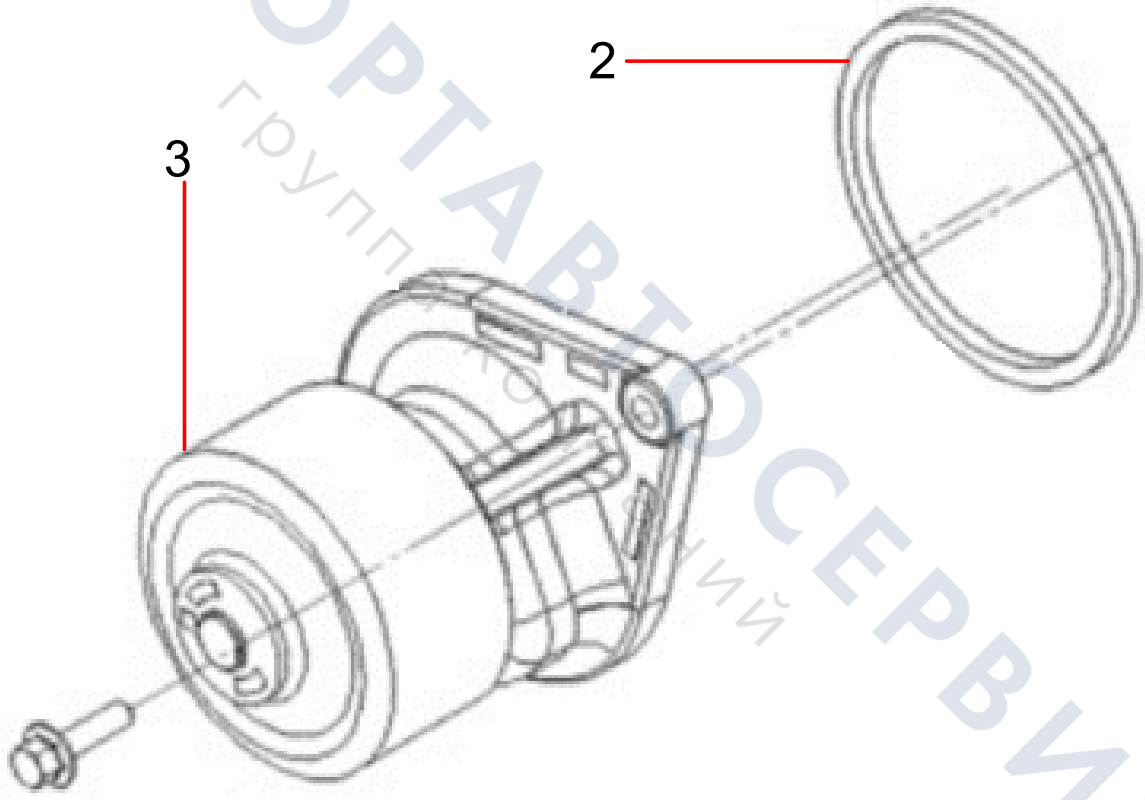

ТЕХПОРТАВТОСЕРВИС
группа компаний

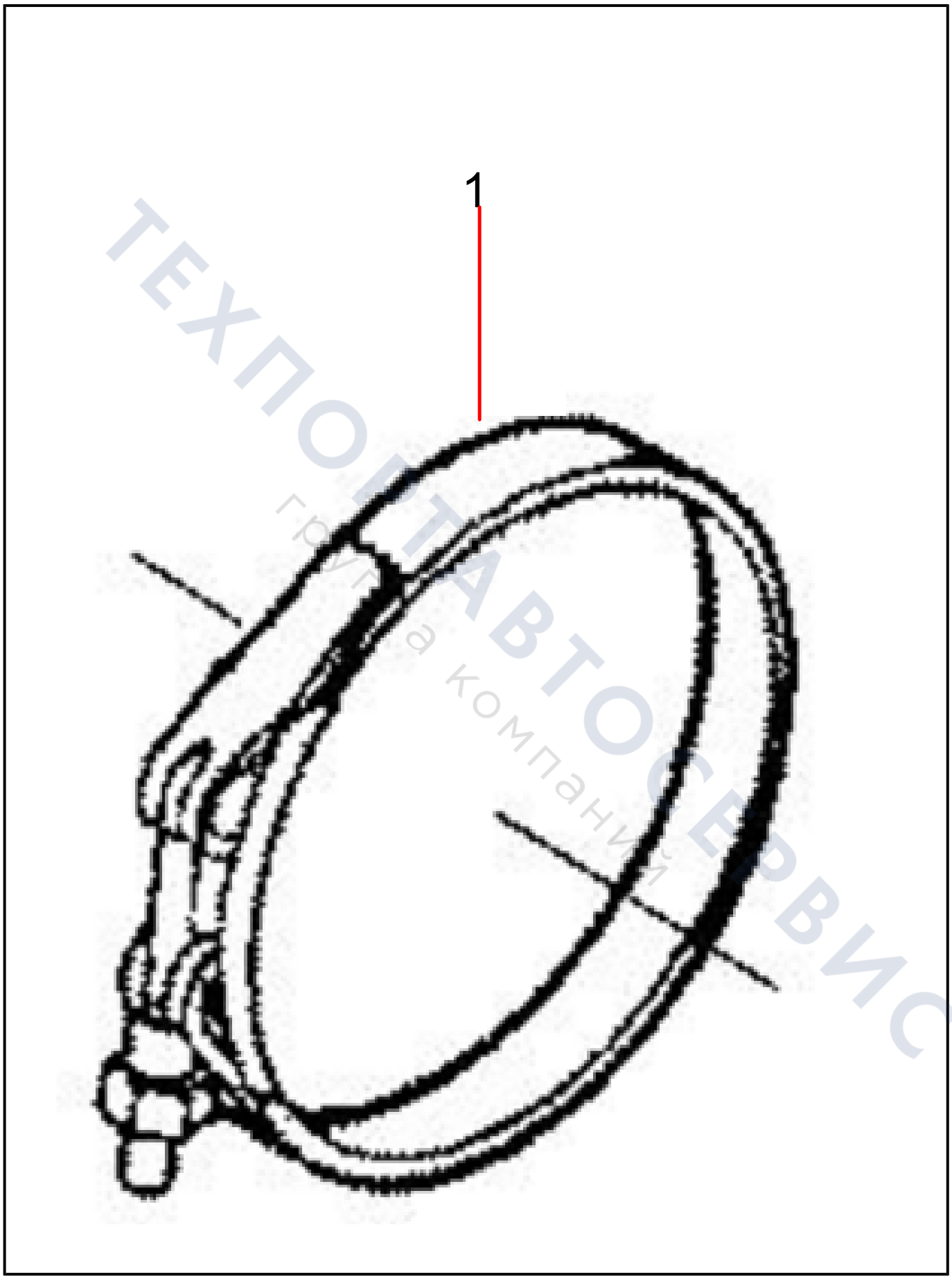

ТЕХПОСТАВТОСЕРВИС
группа компаний

Group 5

Controlling system assembly

ТЕХНОПАВТОСЕРВИС
Группа компаний

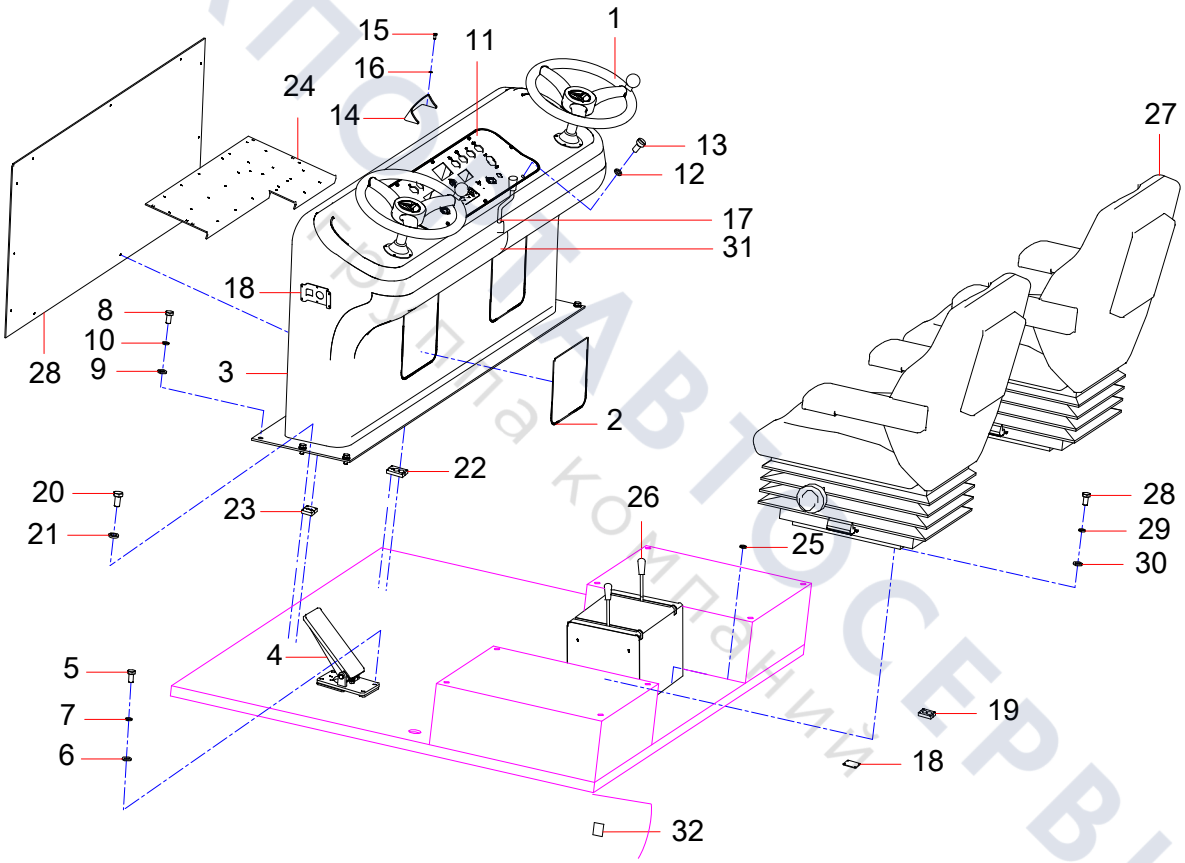

ТЕХПОСТАВТОСЕРВИС
Официальная компания

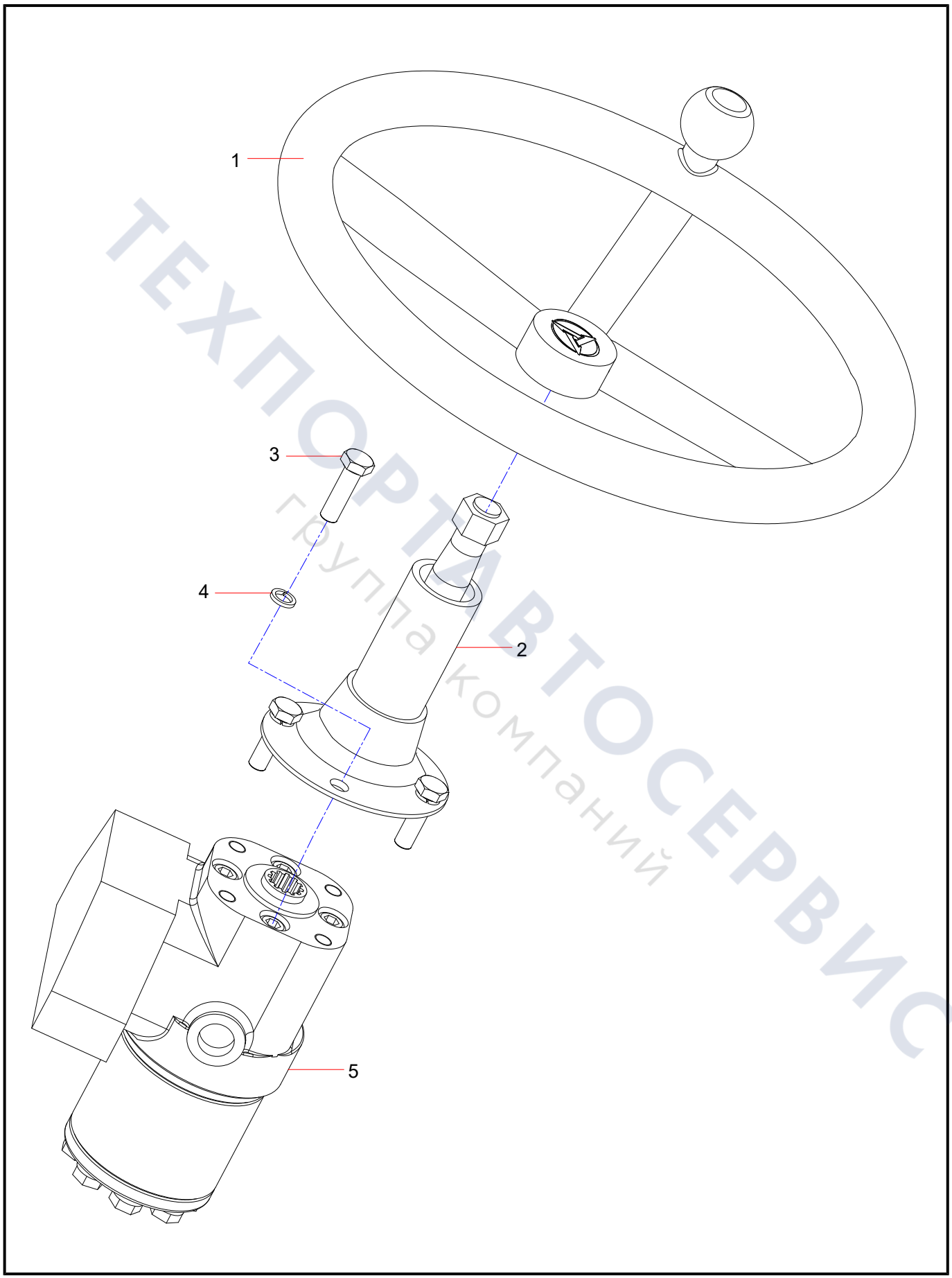

ТЕХПОРТАВТОСЕРВИС
группа компаний

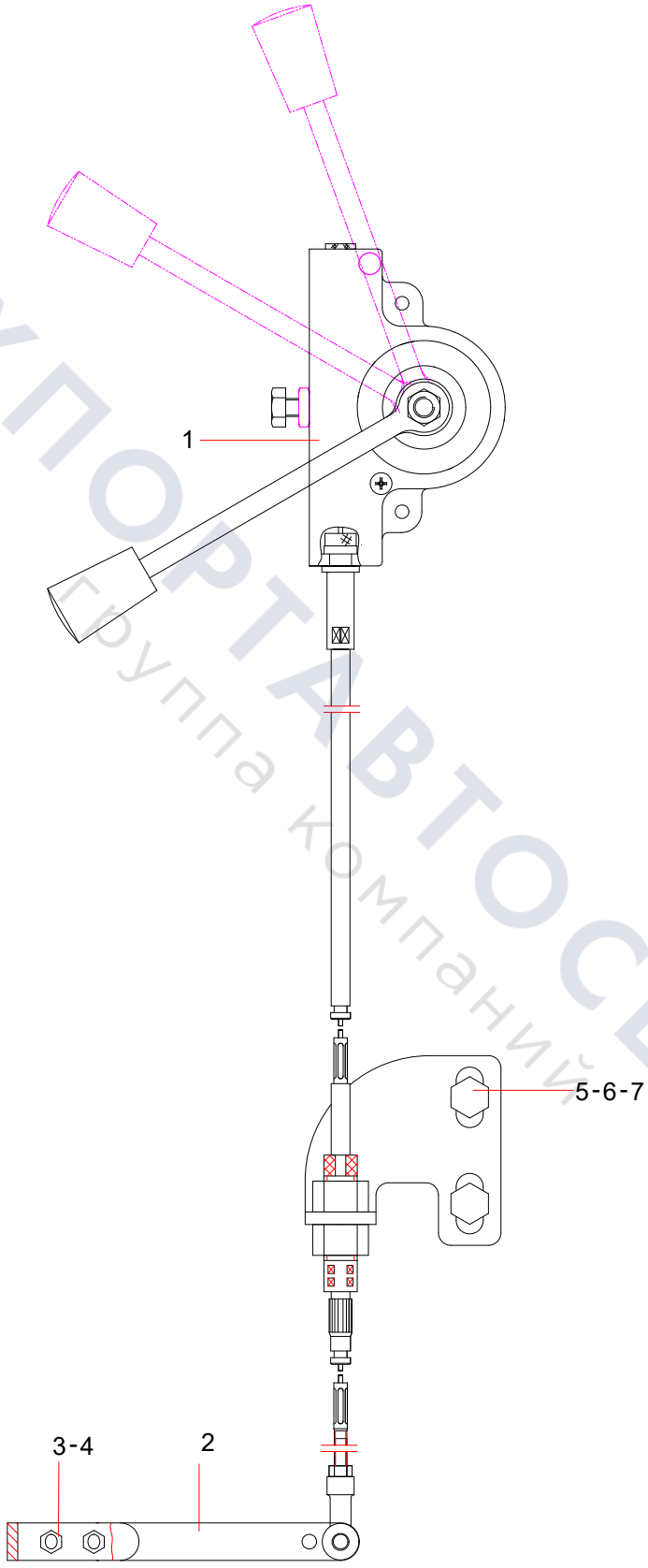

ТЕХПОРТАВТОСЕРВИС
Группа компаний

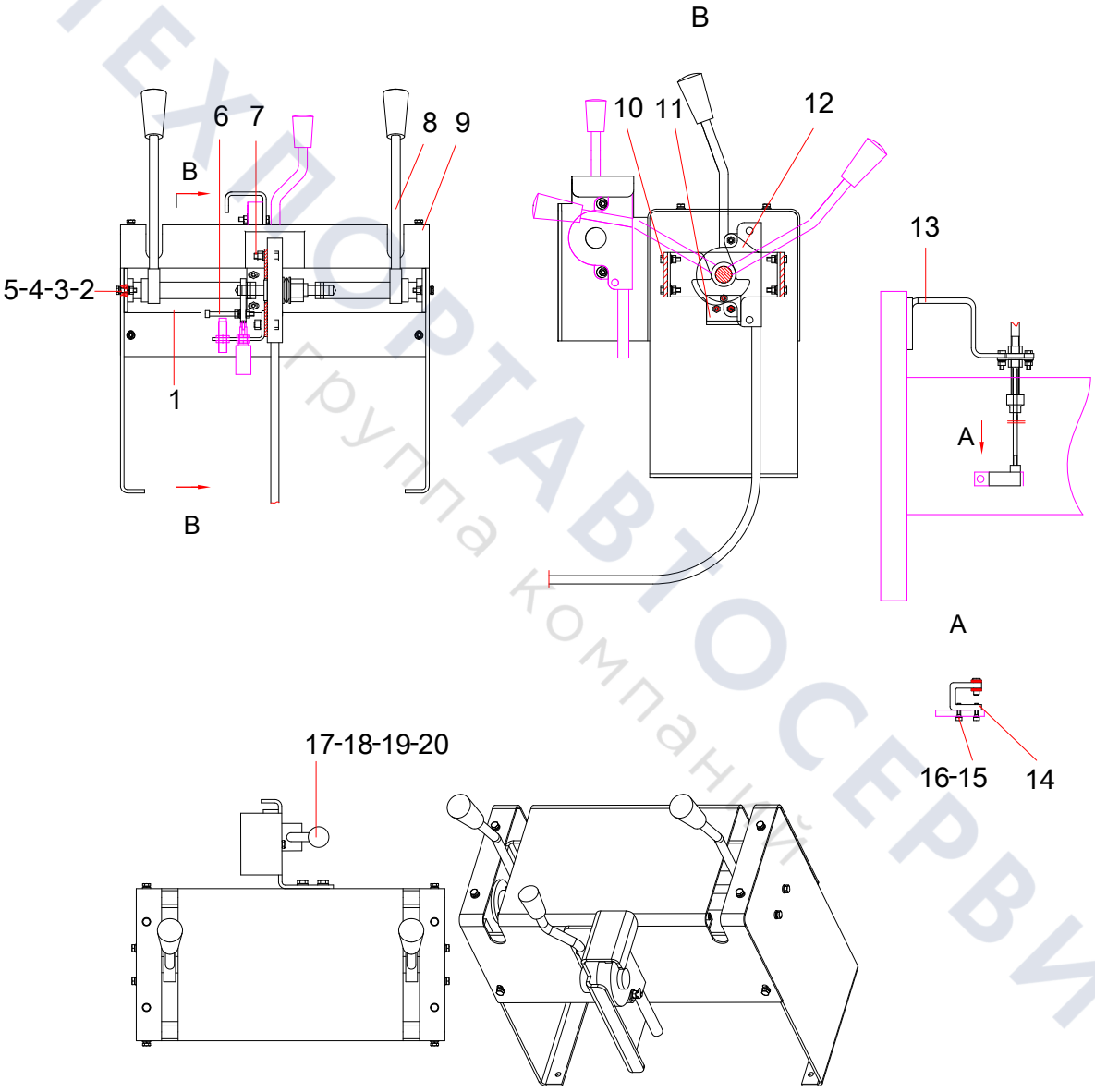

ТЕХПОРТАВТОСЕРВИС
Группа компаний

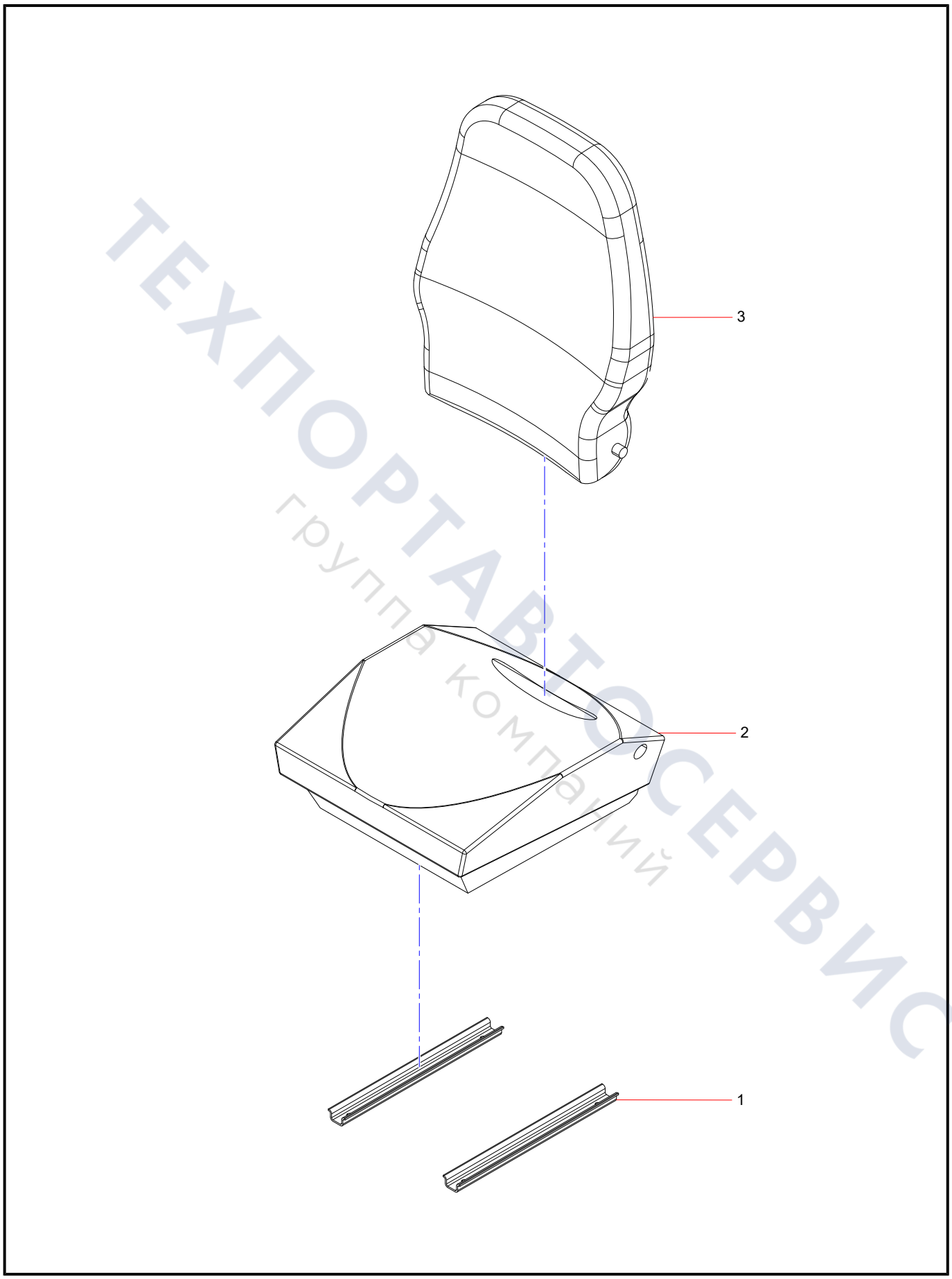

ТЕХПОРТАВТОСЕРВИС
группа компаний

Group 6

Air conditioning system assembly

ТЕХПОРТАВТОСЕРВИС
Группа компаний

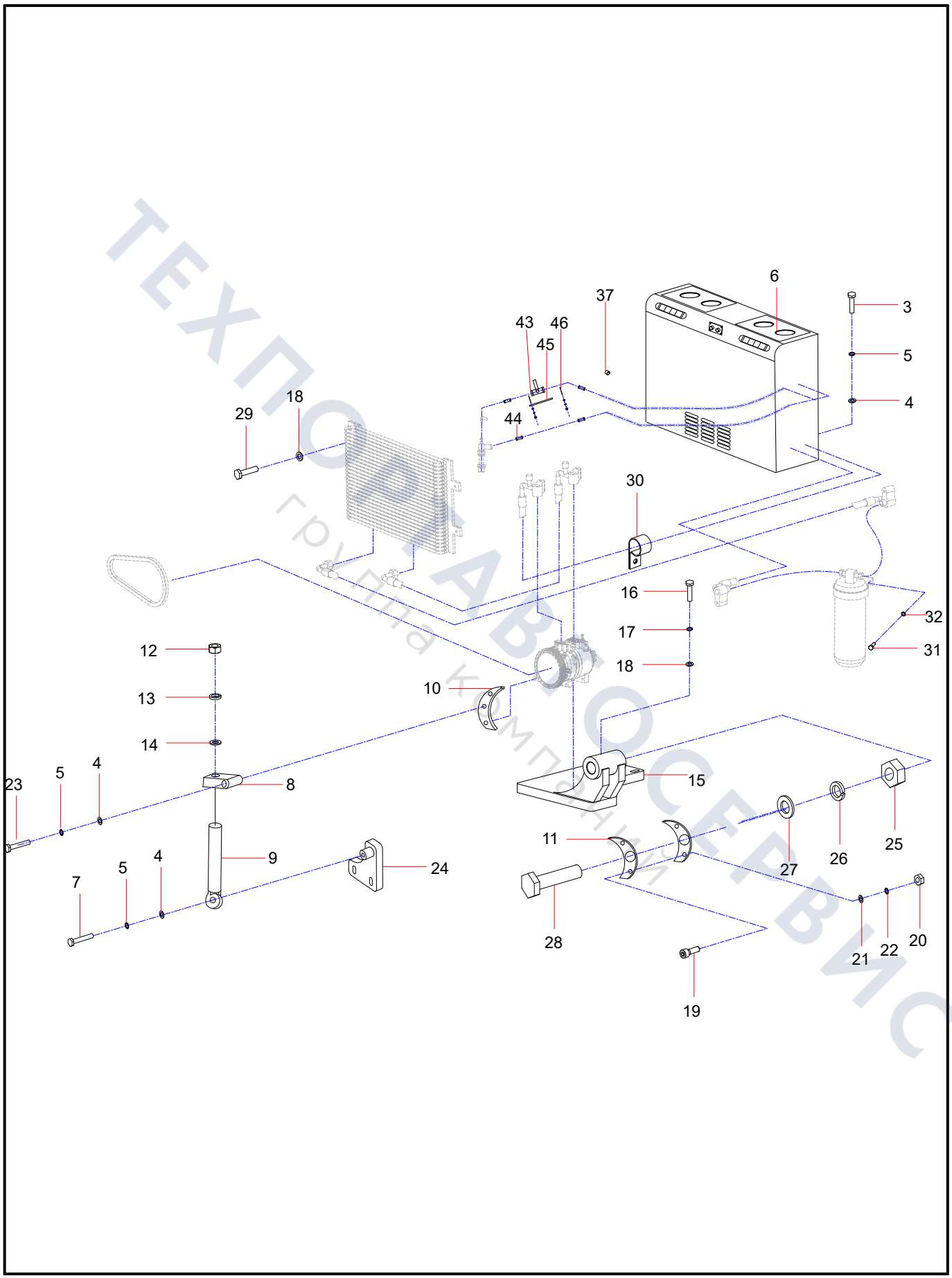

ТЕХПОСТАВТОСЕРВИС
группа компаний

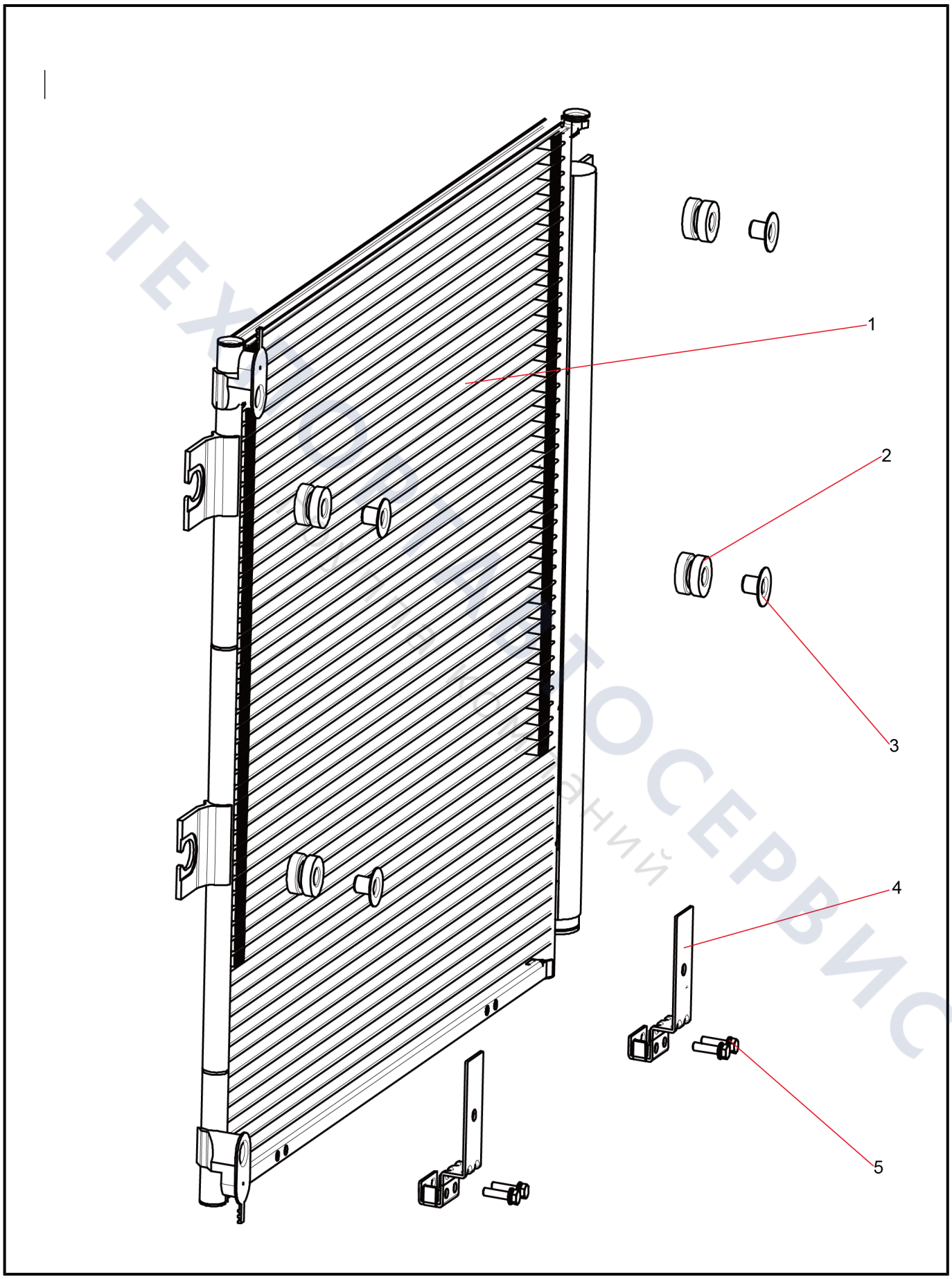
1
2
3
4
5

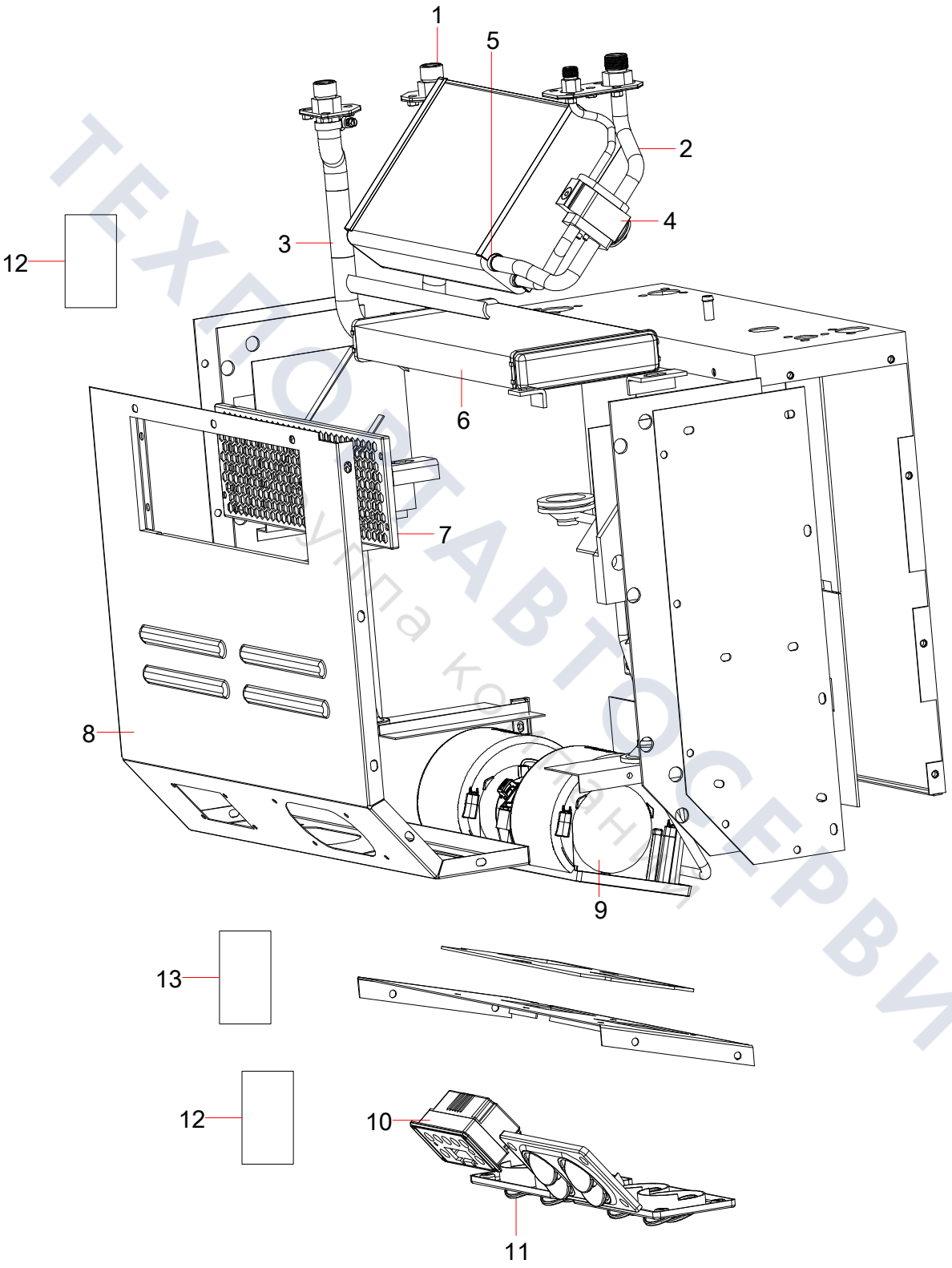

ТЕХПОСТАВТОСЕРВИС
группа компаний

Group 7

Water Spraying Coolingsystem

ТЕХПОРТАВТОСЕРВИС
Группа компаний

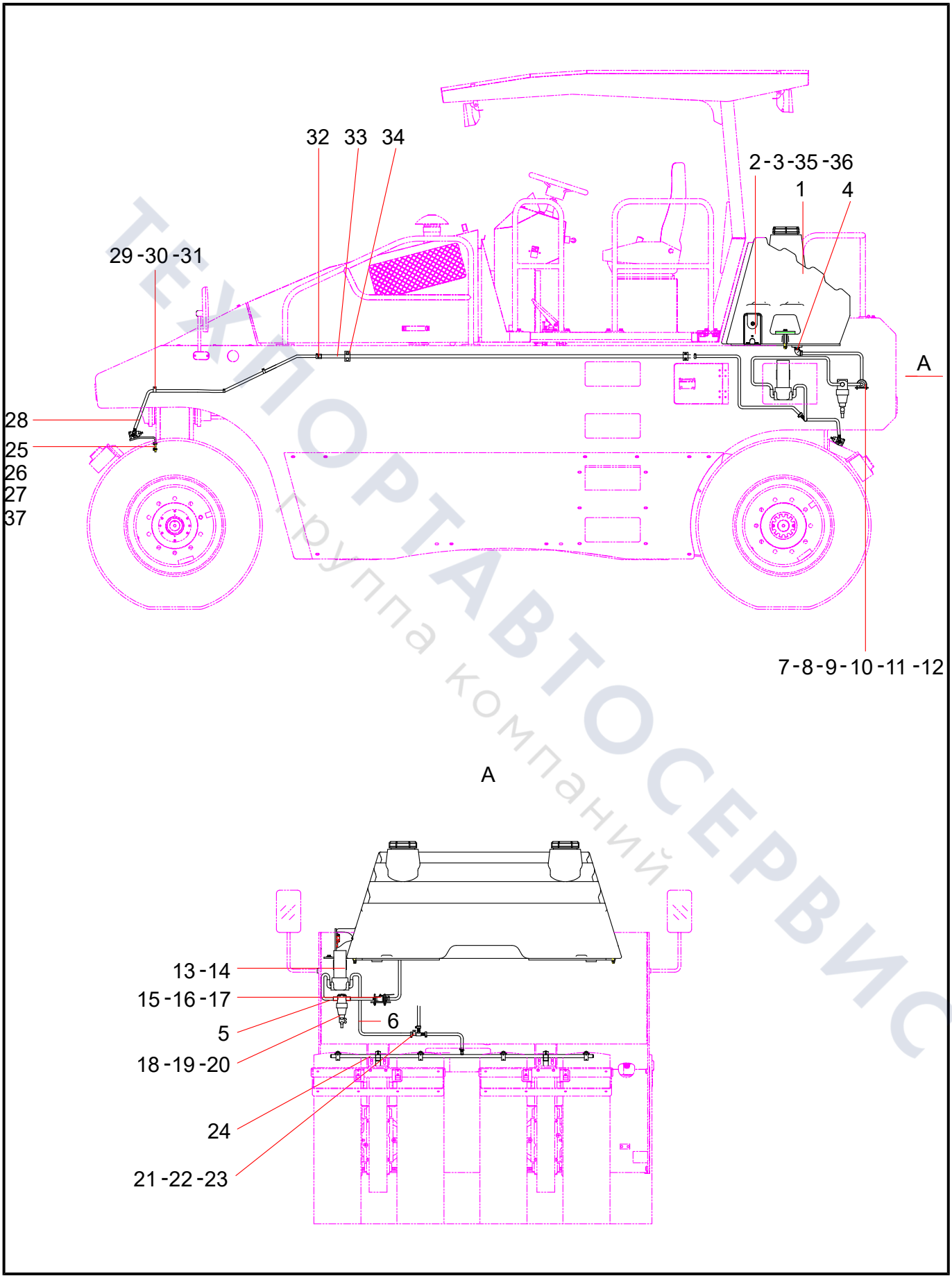

ТЕХПОРТАВТОСЕРВИС
группа компаний

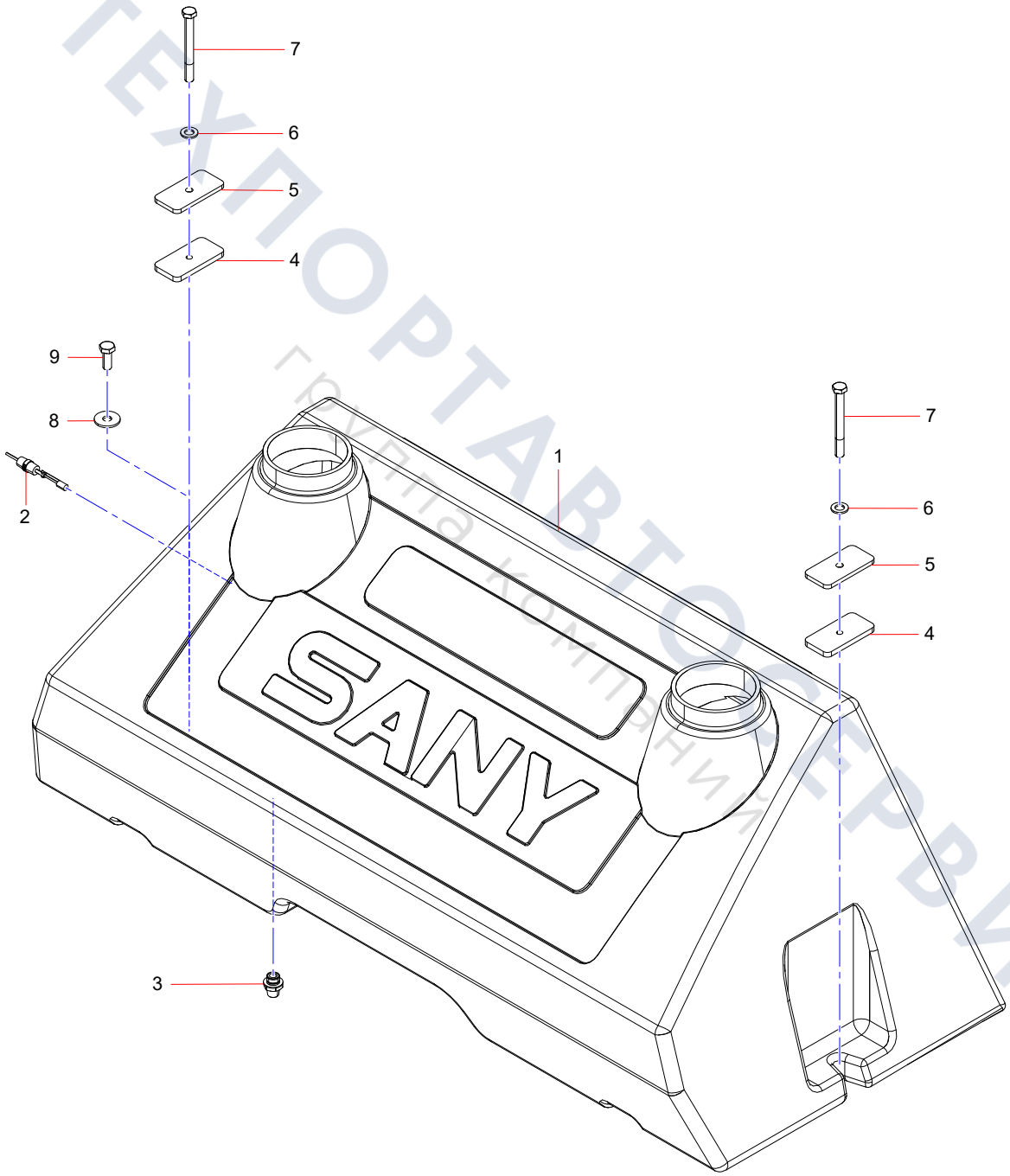

ТЕХПОРТАВТОСЕРВИС
Группа компаний

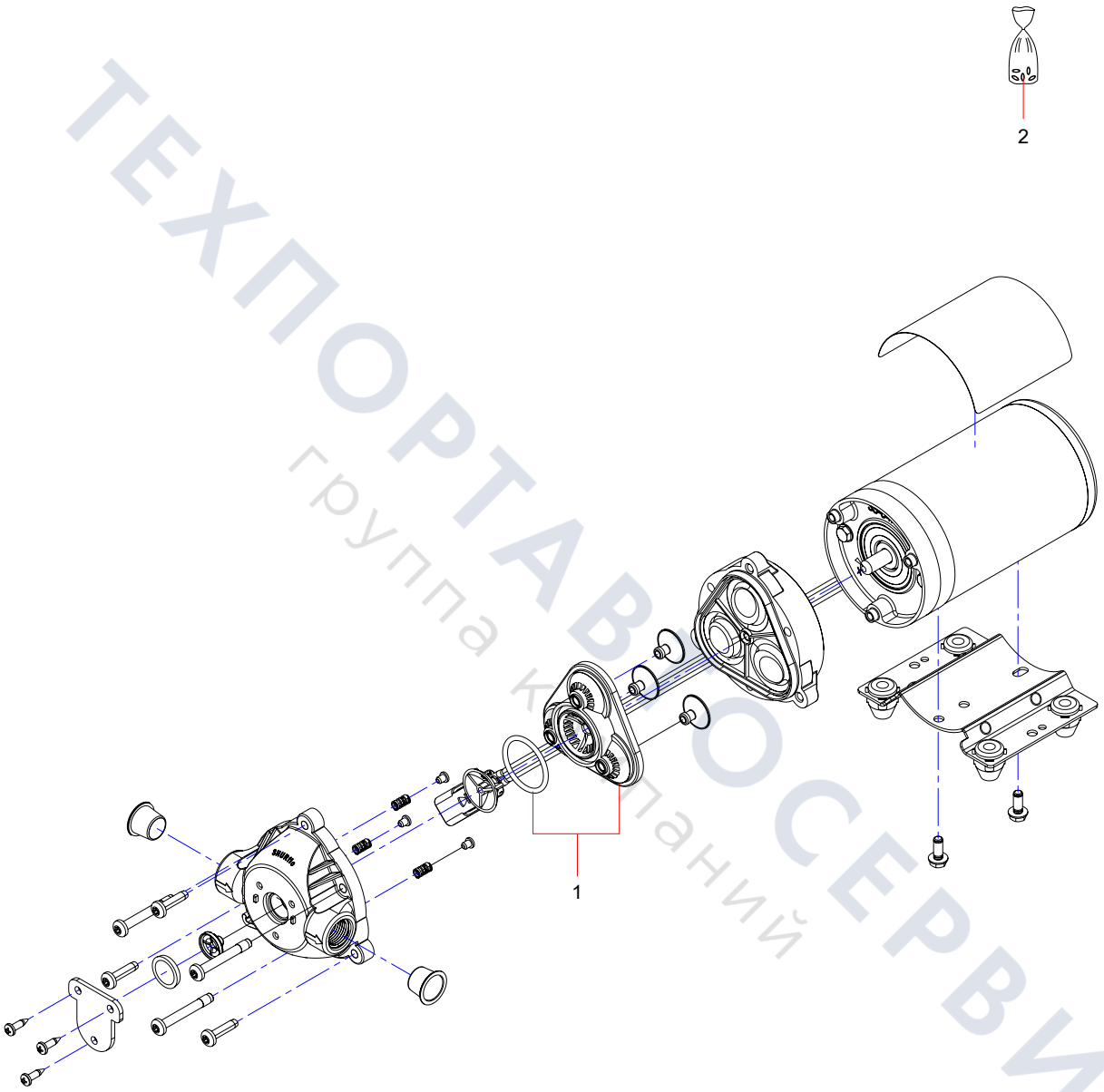

ТЕХПОРТАВТОСЕРВИС
группа компаний



ТЕХПОРТАВТОСЕРВИС
группа компаний

13499048 Rear spray water pipe component

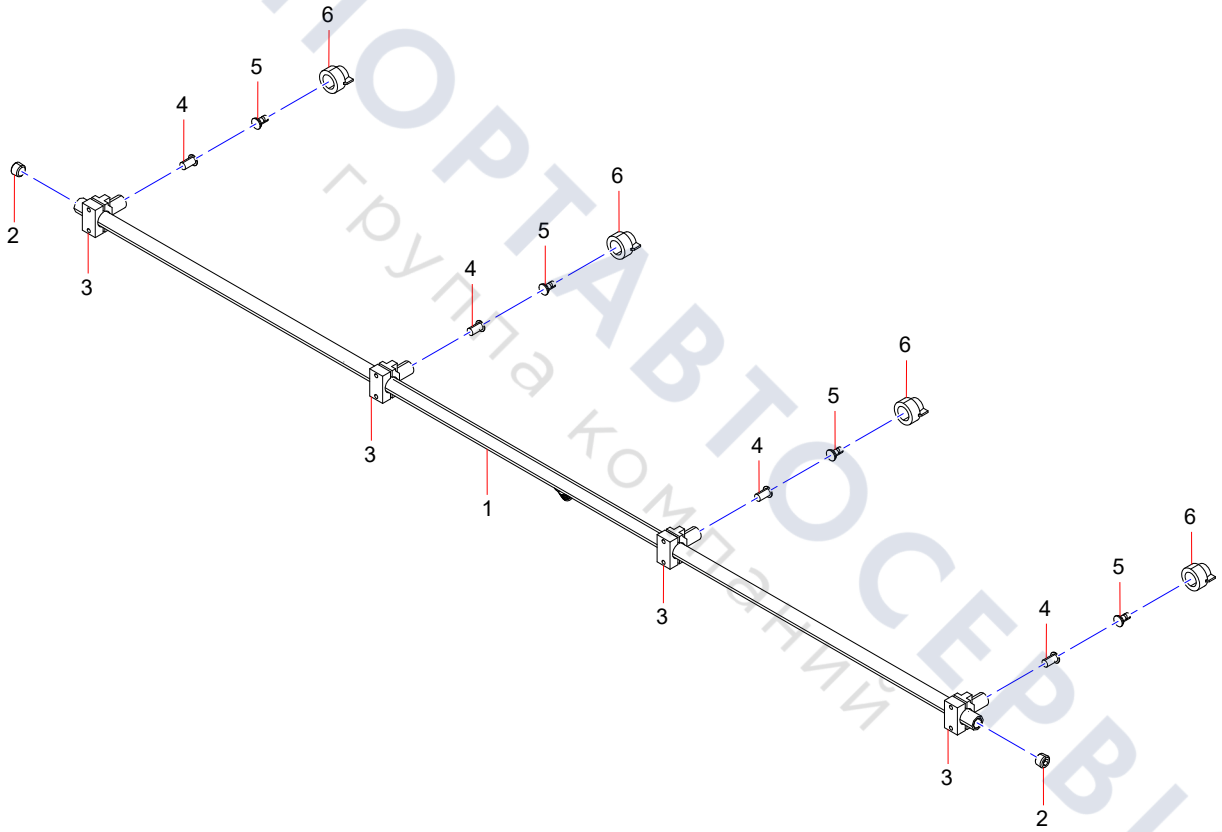

ТЕХПОРТАВТОСЕРВИС
группа компаний

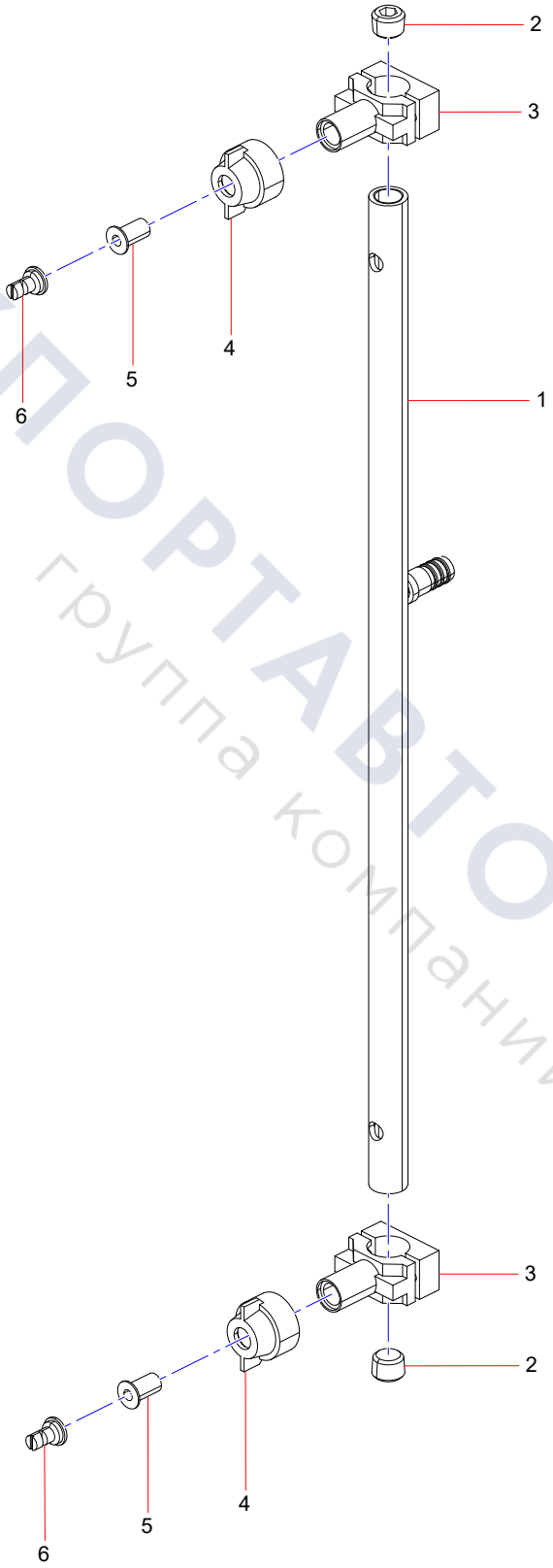

ТЕХПОРТАВТОСЕРВИС
группа компаний

Group 8

Electrical system assembly of roller

ТЕХПОРТАВТОСЕРВИС
Группа компаний

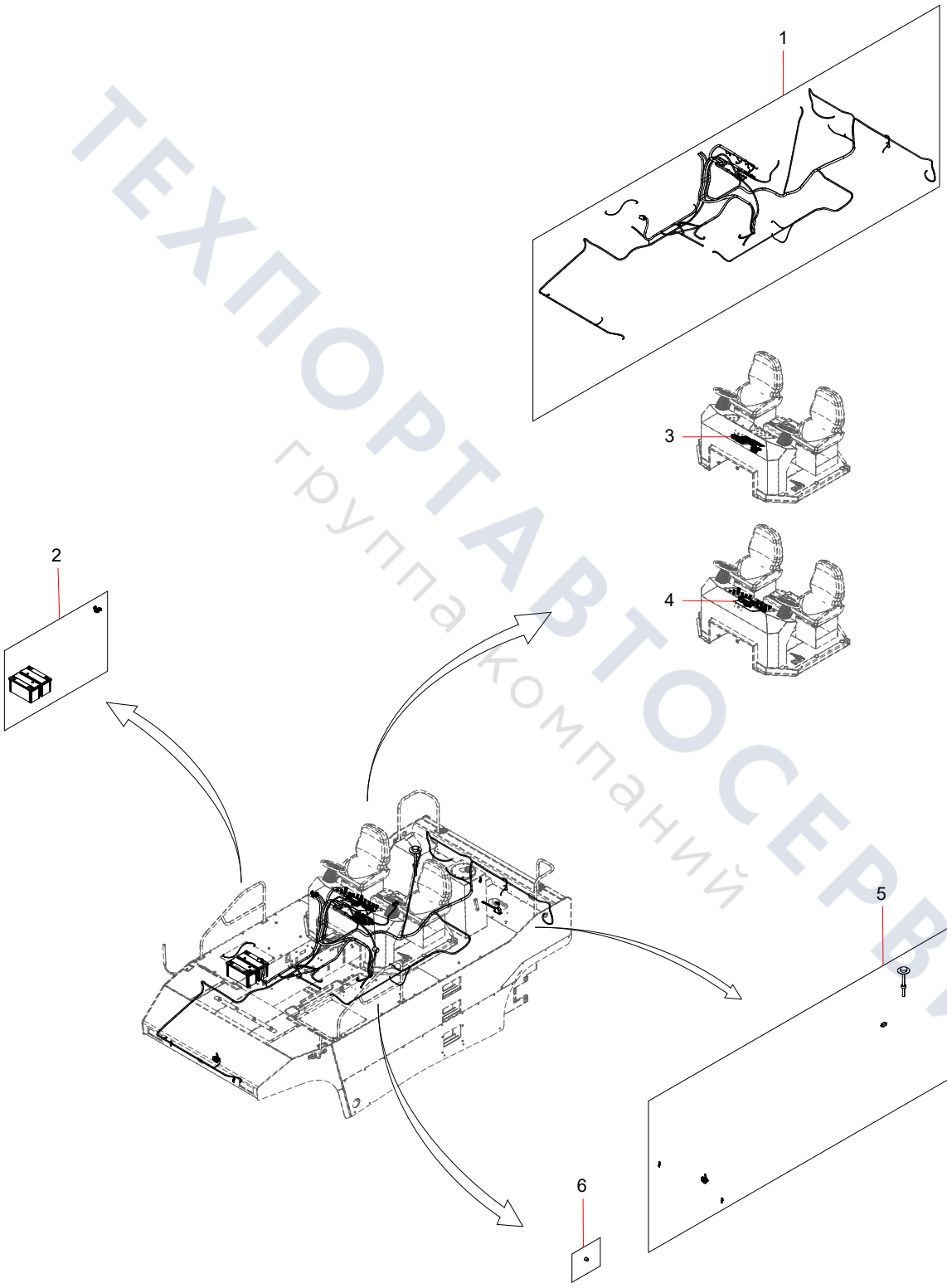

ТЕХПОРТАВТОСЕРВИС
группа компаний

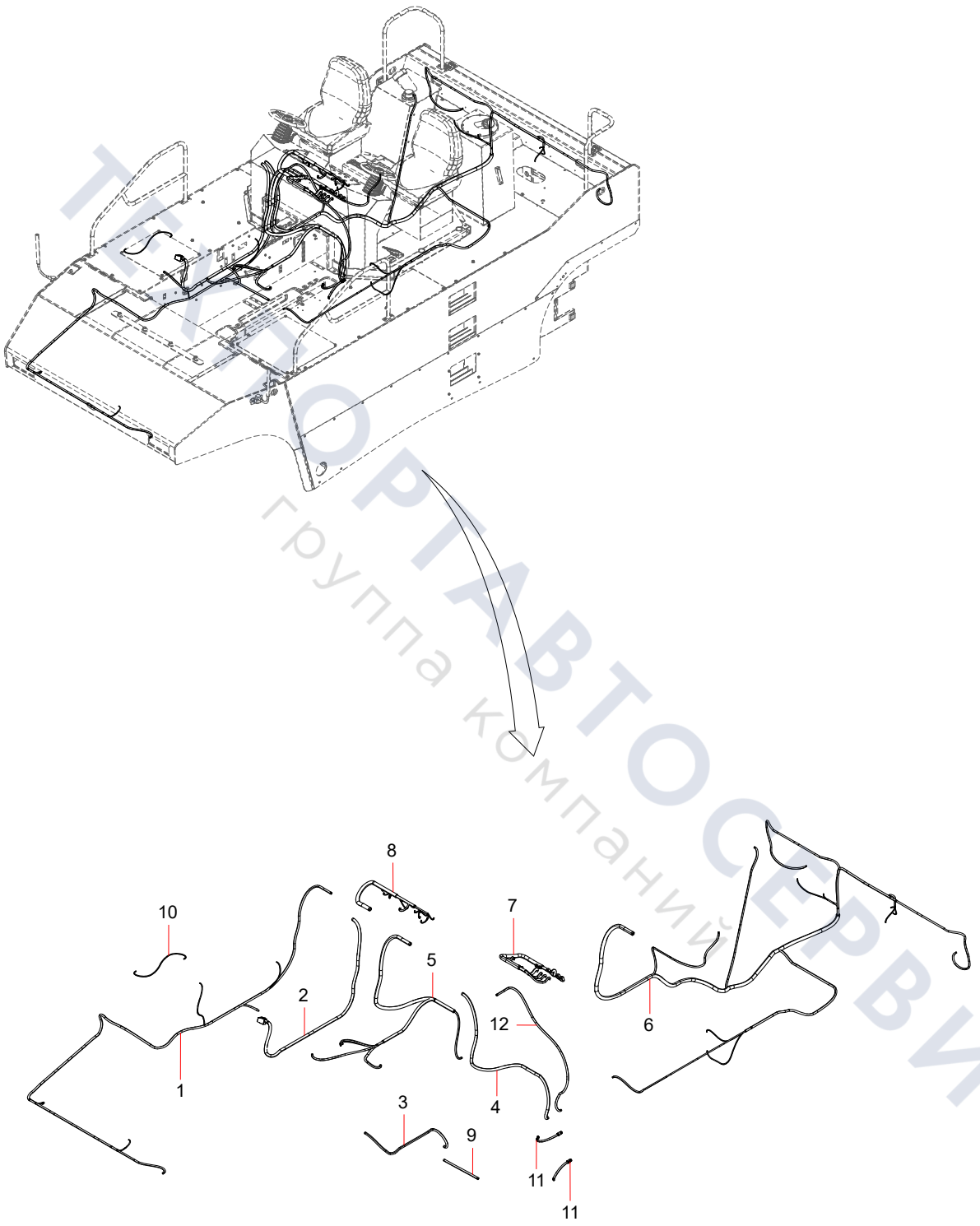

ТЕХНОРТАВТОСЕРВИС
группа компаний

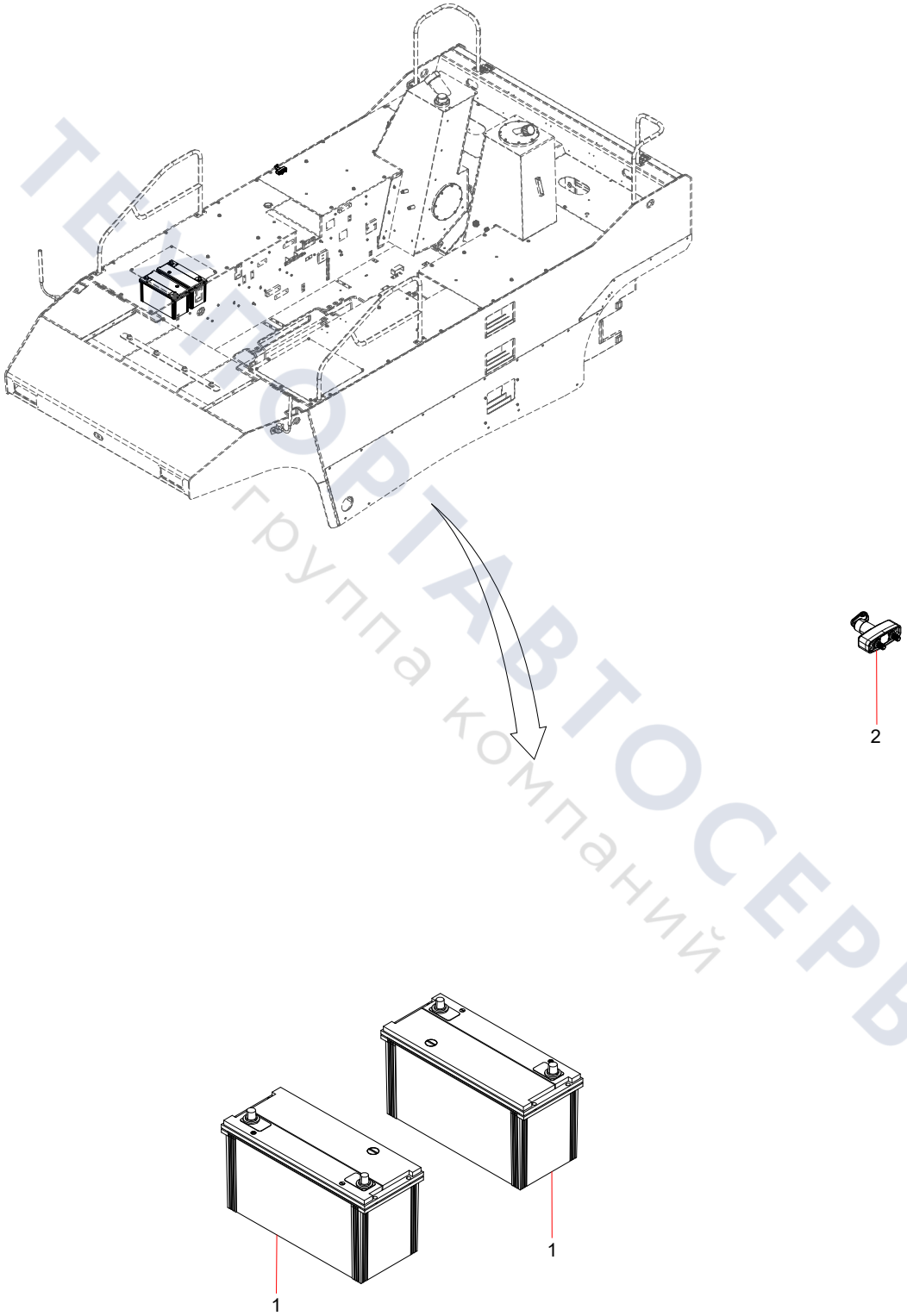

ТЕХПОРТАВТОСЕРВИС
группа компаний

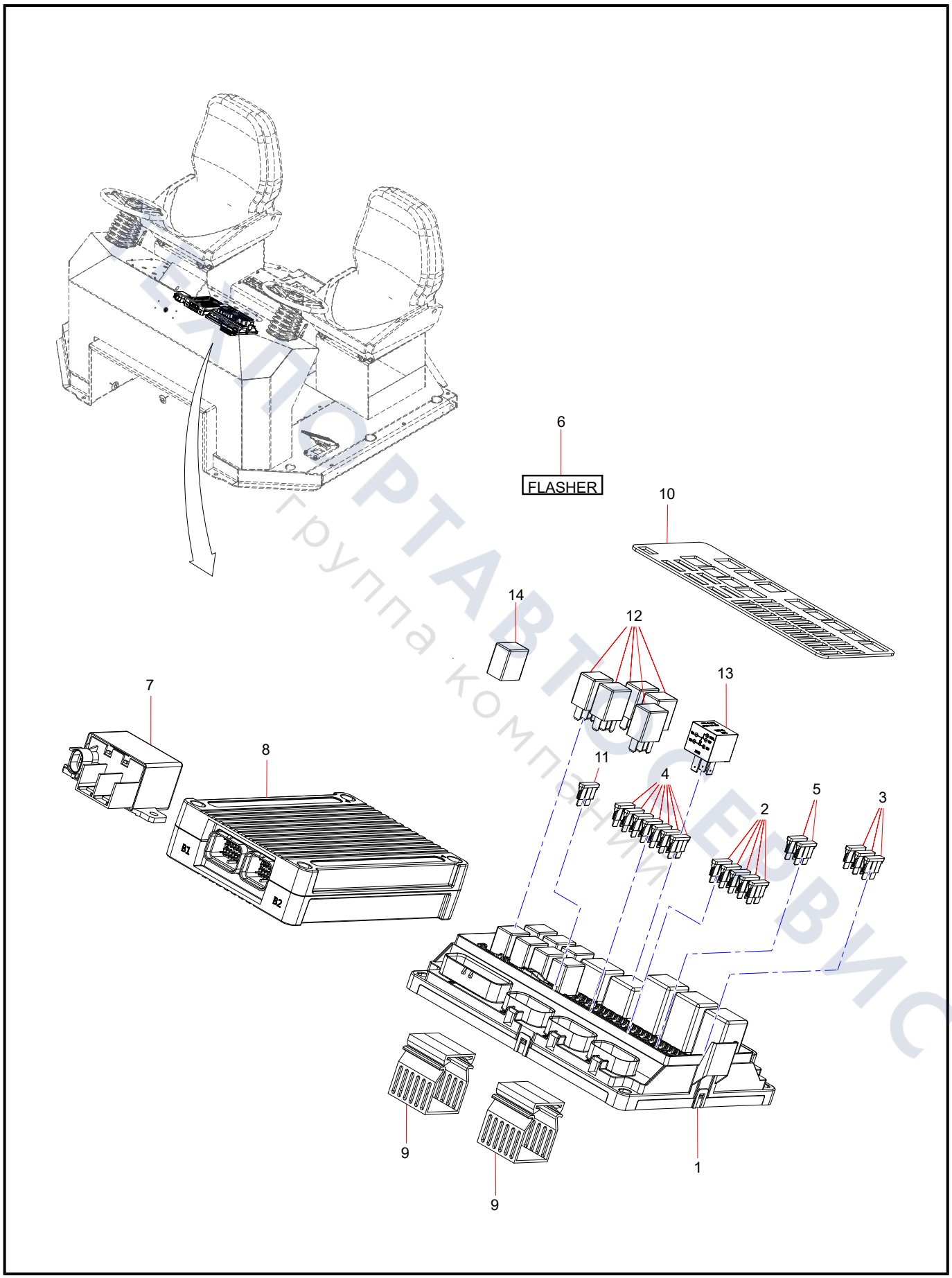

ЭКСПОРТАВТОСЕРВИС
Группа компаний

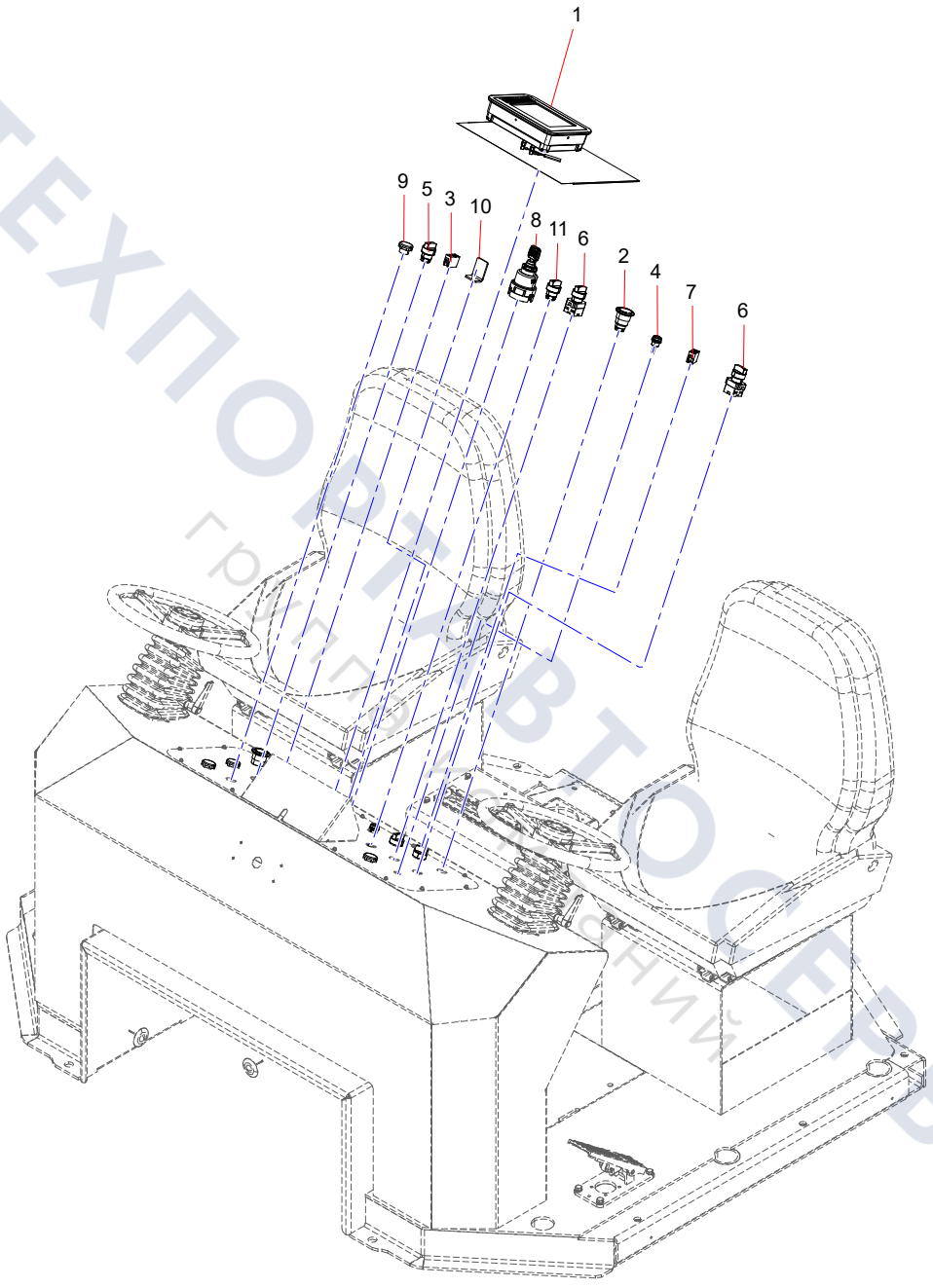

ТЕХПОВТАВТОСЕРВИС
ГРУППА КОМПАНИЙ

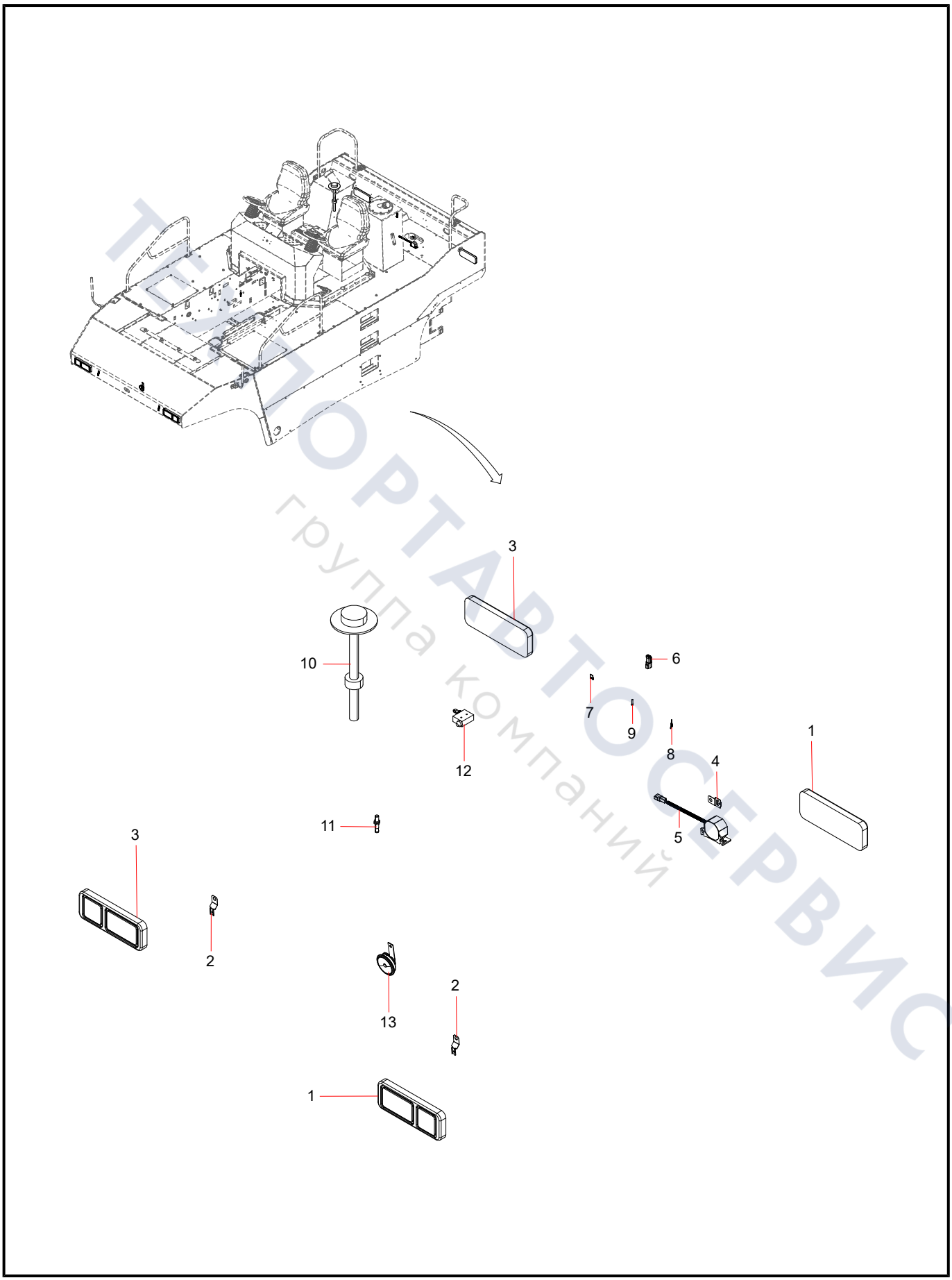

ТЕХПОРТАВТОСЕРВИС
группа компаний

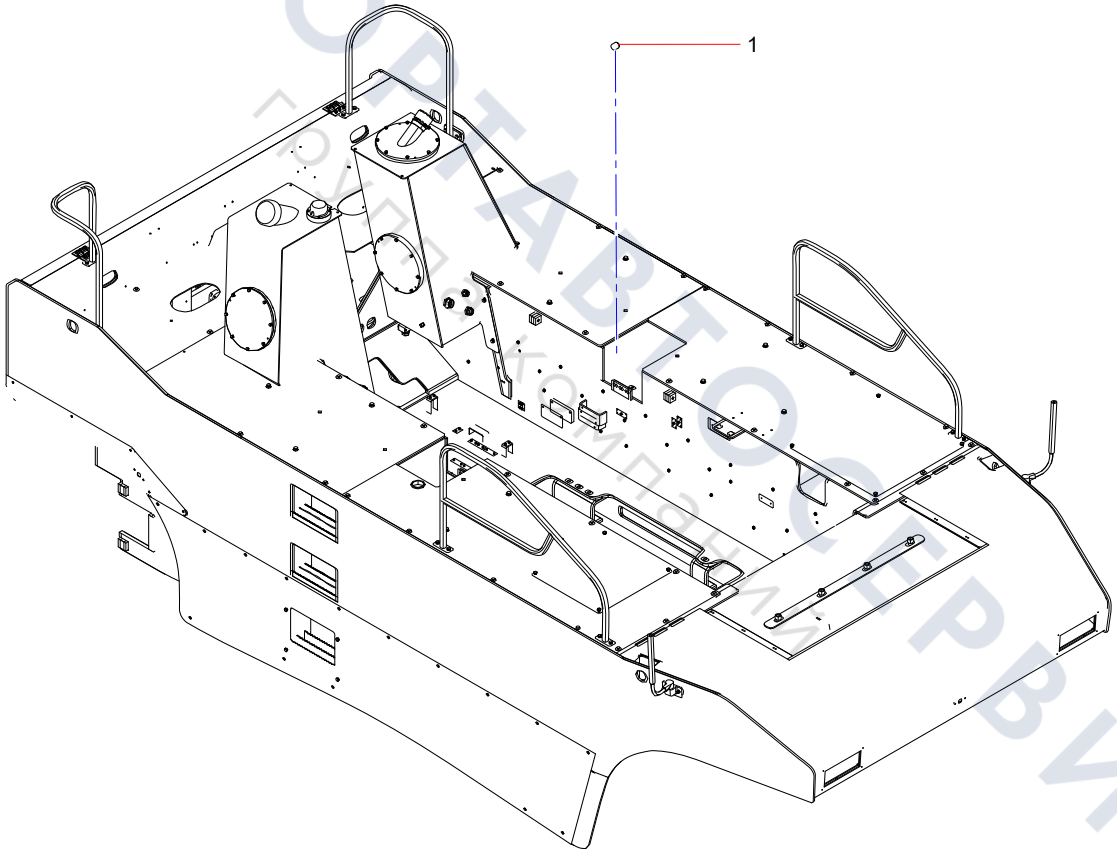

ТЕХПОРТАВТОСЕРВИС
Группа компаний

Group 9

Assembly cab

ТЕХПОРТАВТОСЕРВИС
группа компаний

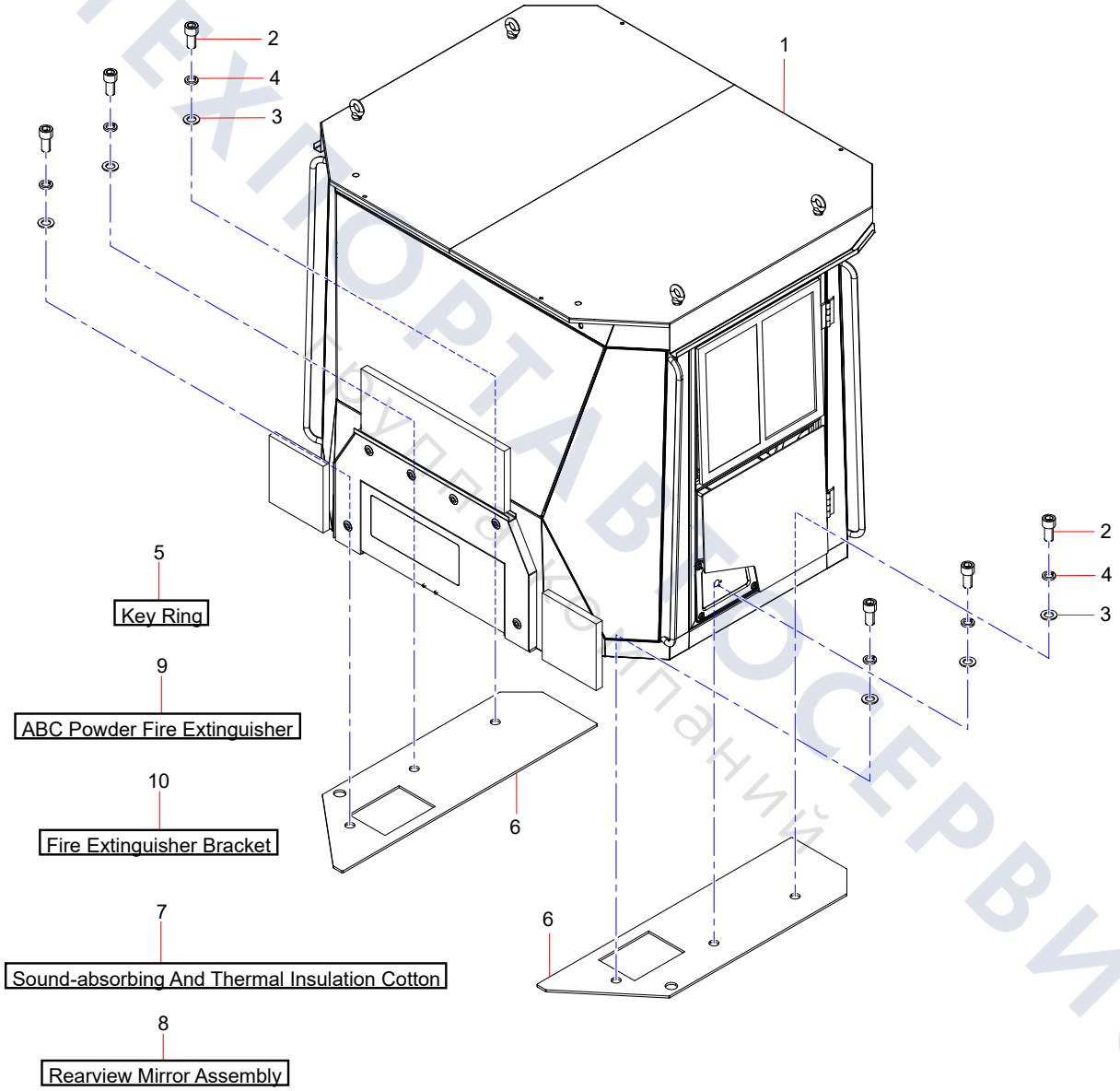

ТЕХПОРТАВТОСЕРВИС
Каталоги запчастей

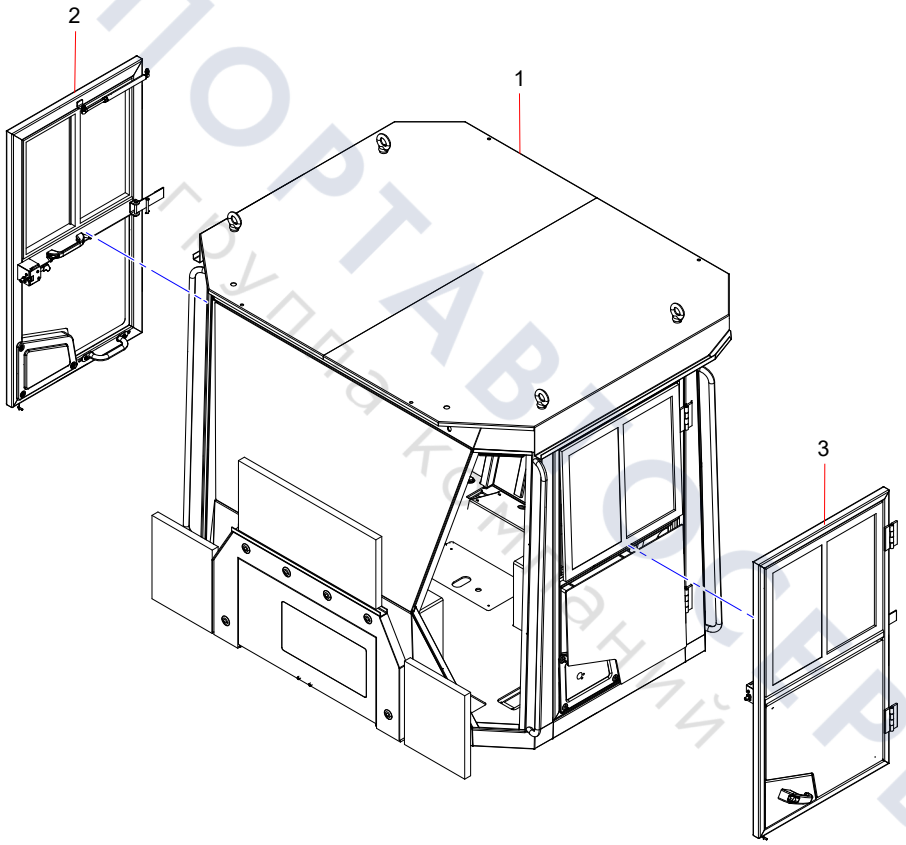

ТЕХПОРТАВТОСЕРВИС
Грузовая компания

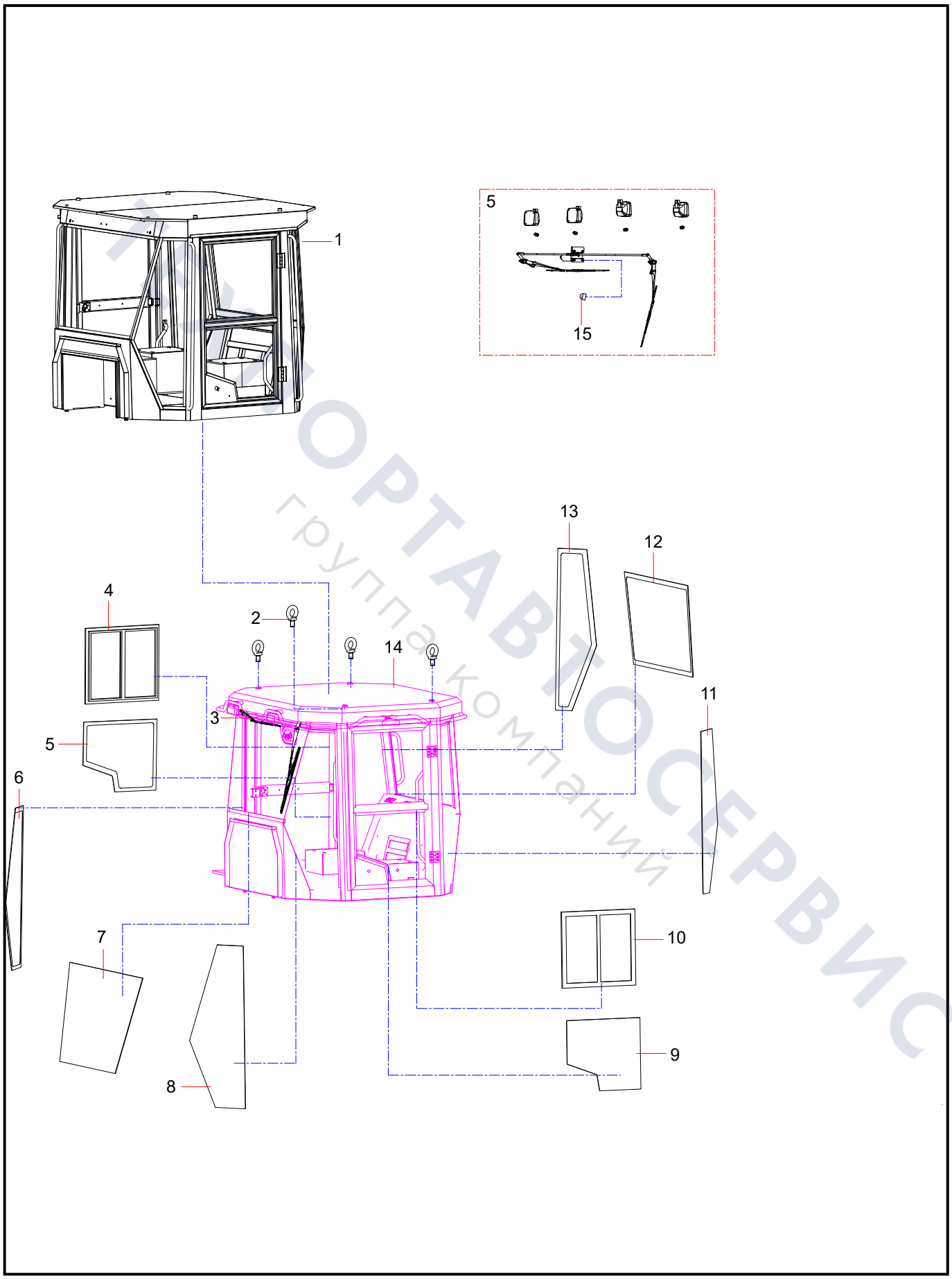

ИМПОРТАВТОСЕРВИС
группа компаний

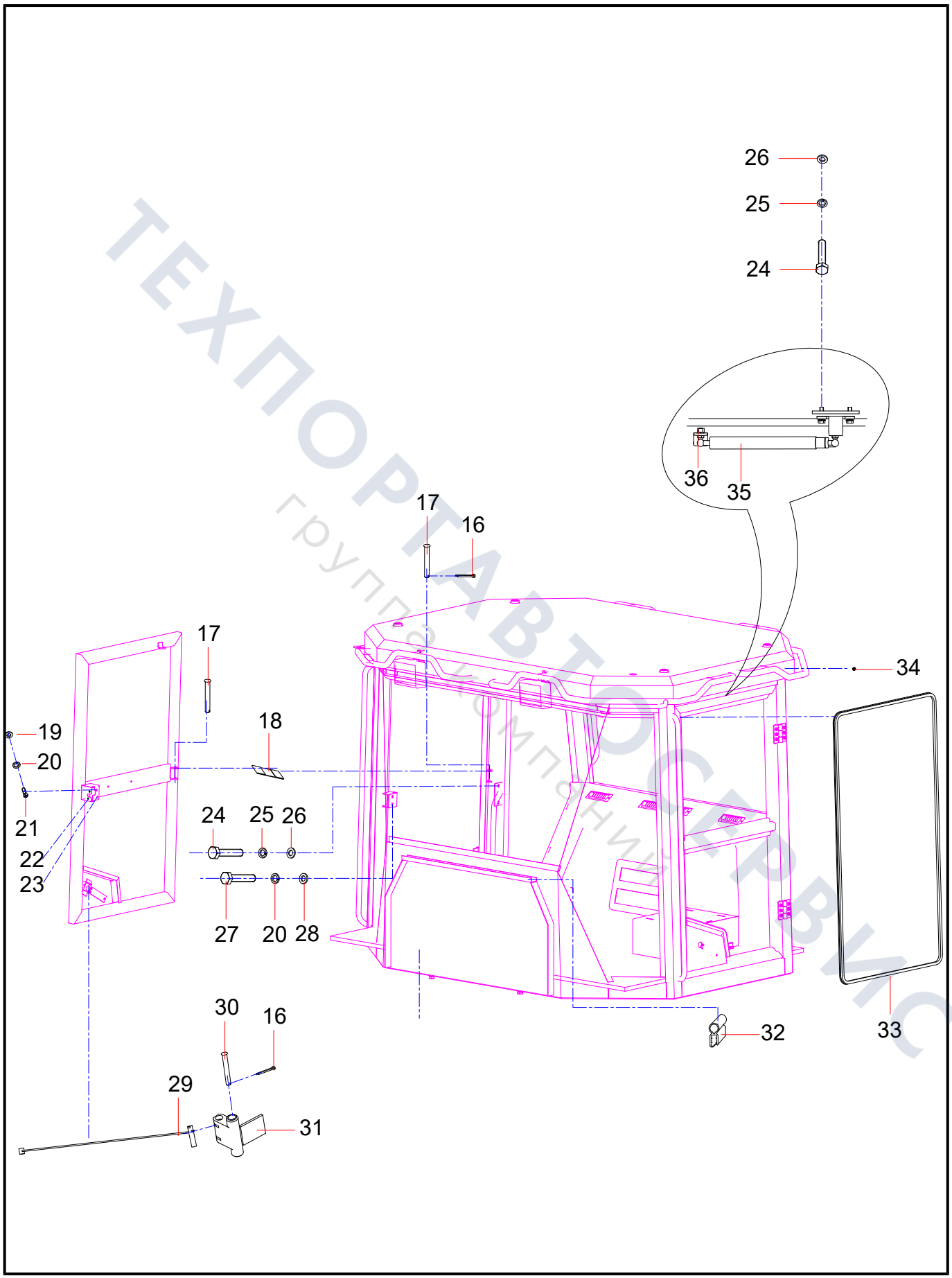

ТЕХПОРТАВТОСЕРВИС
группа компаний

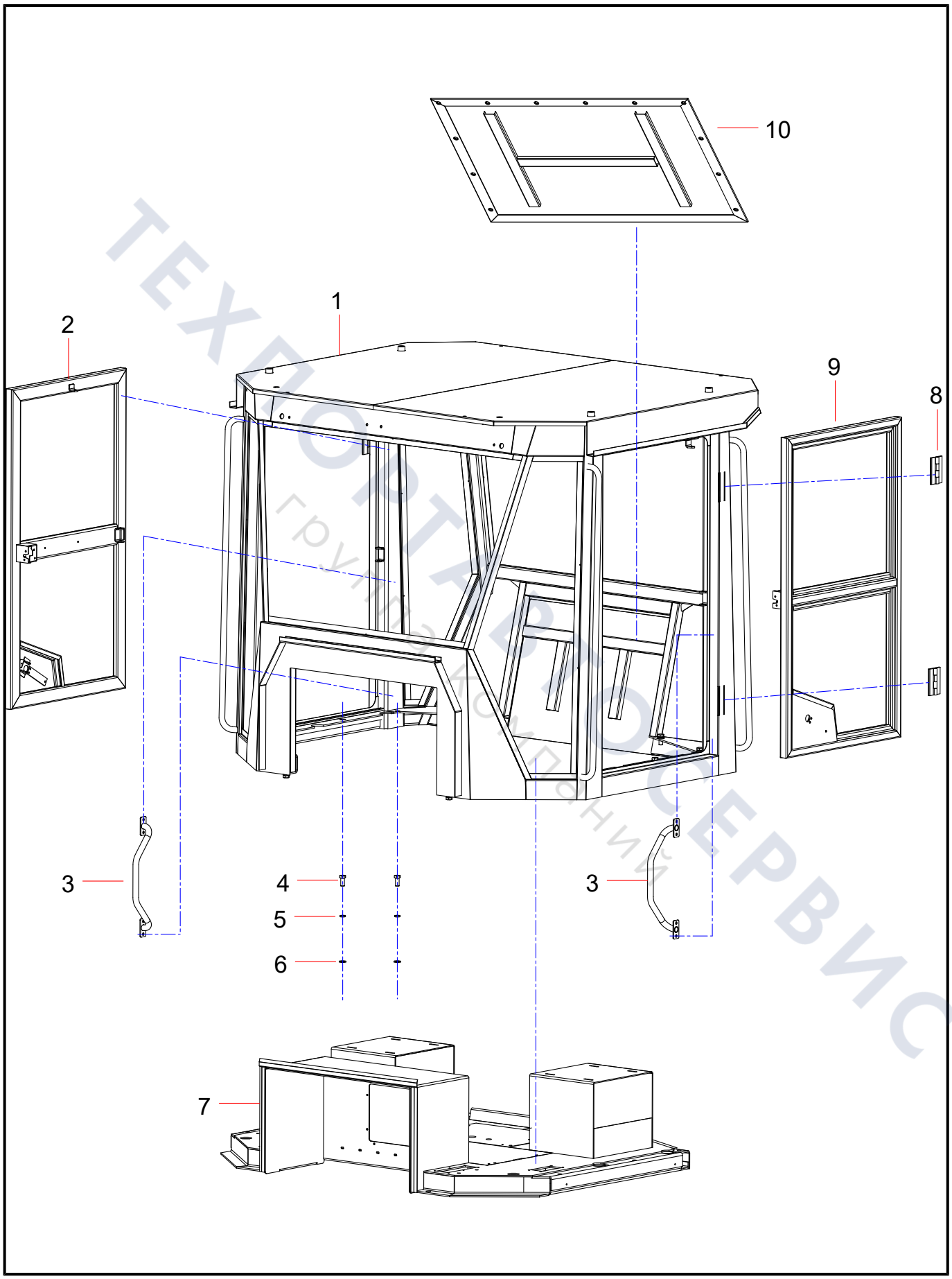

ТЕХПОРТРЕМСЕРВИС
ГРУППА КОМПАНИЙ

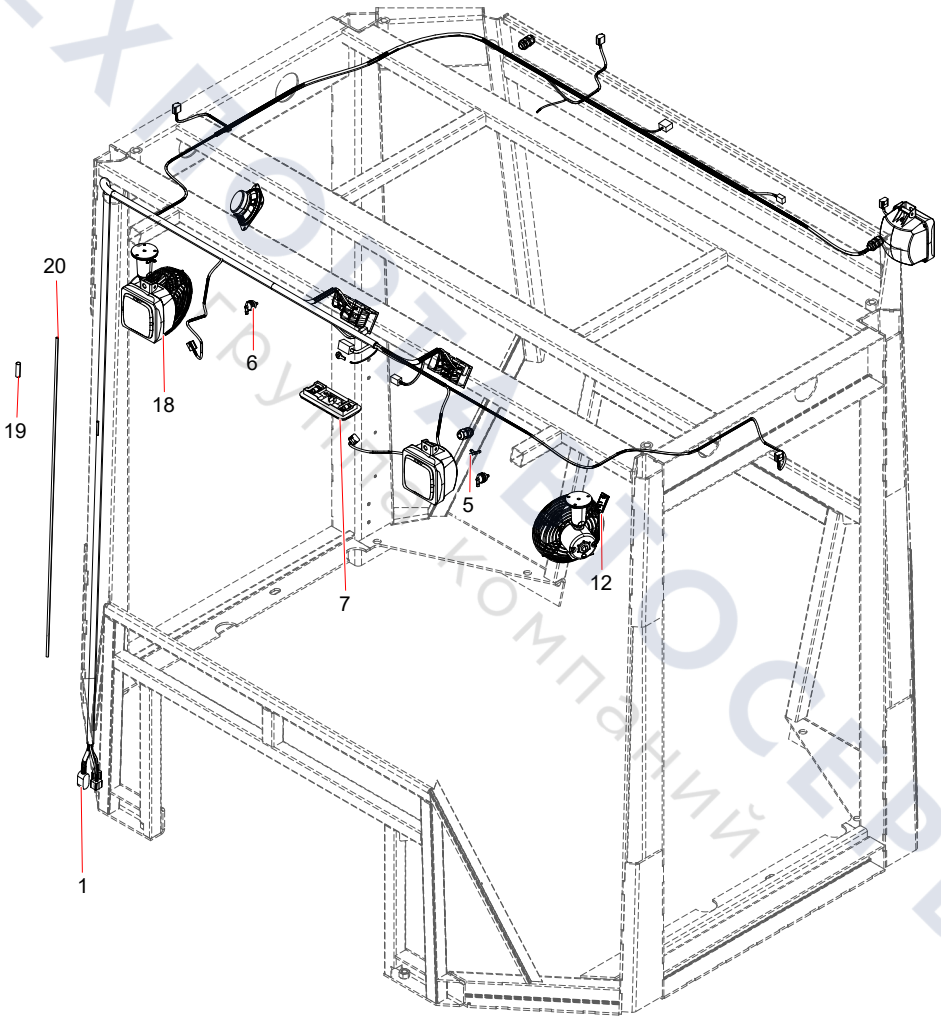

ТЕХПОРТ СЕРВИС
Группа компаний

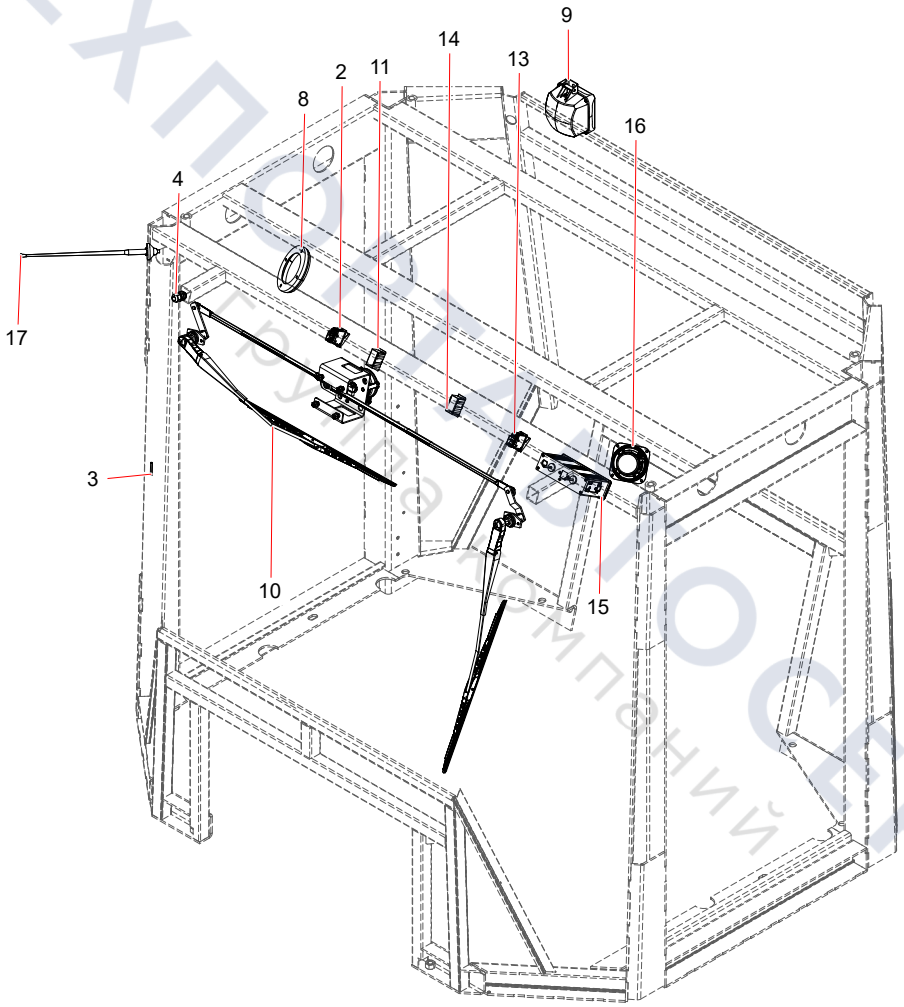

ТЕХПРОМСЕРВИС
Группа компаний

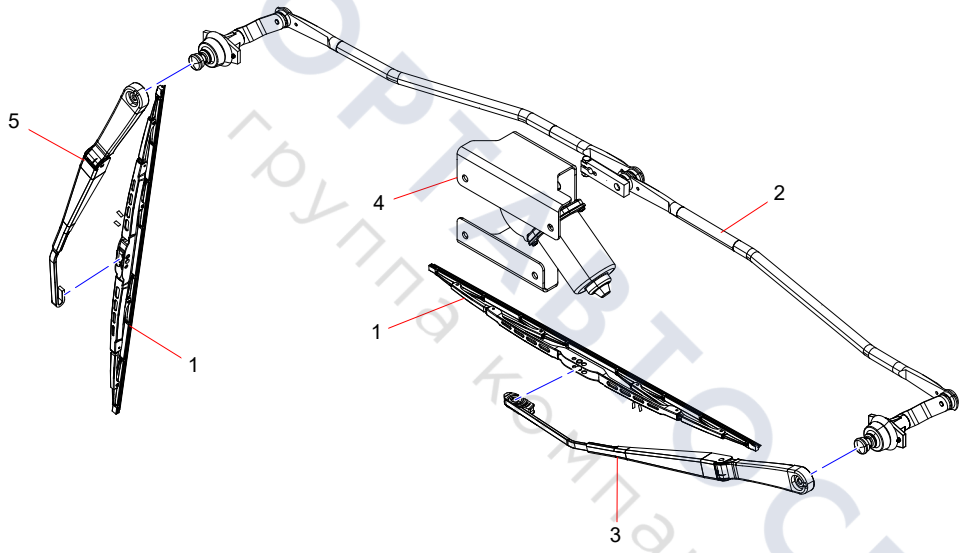

ТЕХПОРТАВТОСЕРВИС
группа компаний

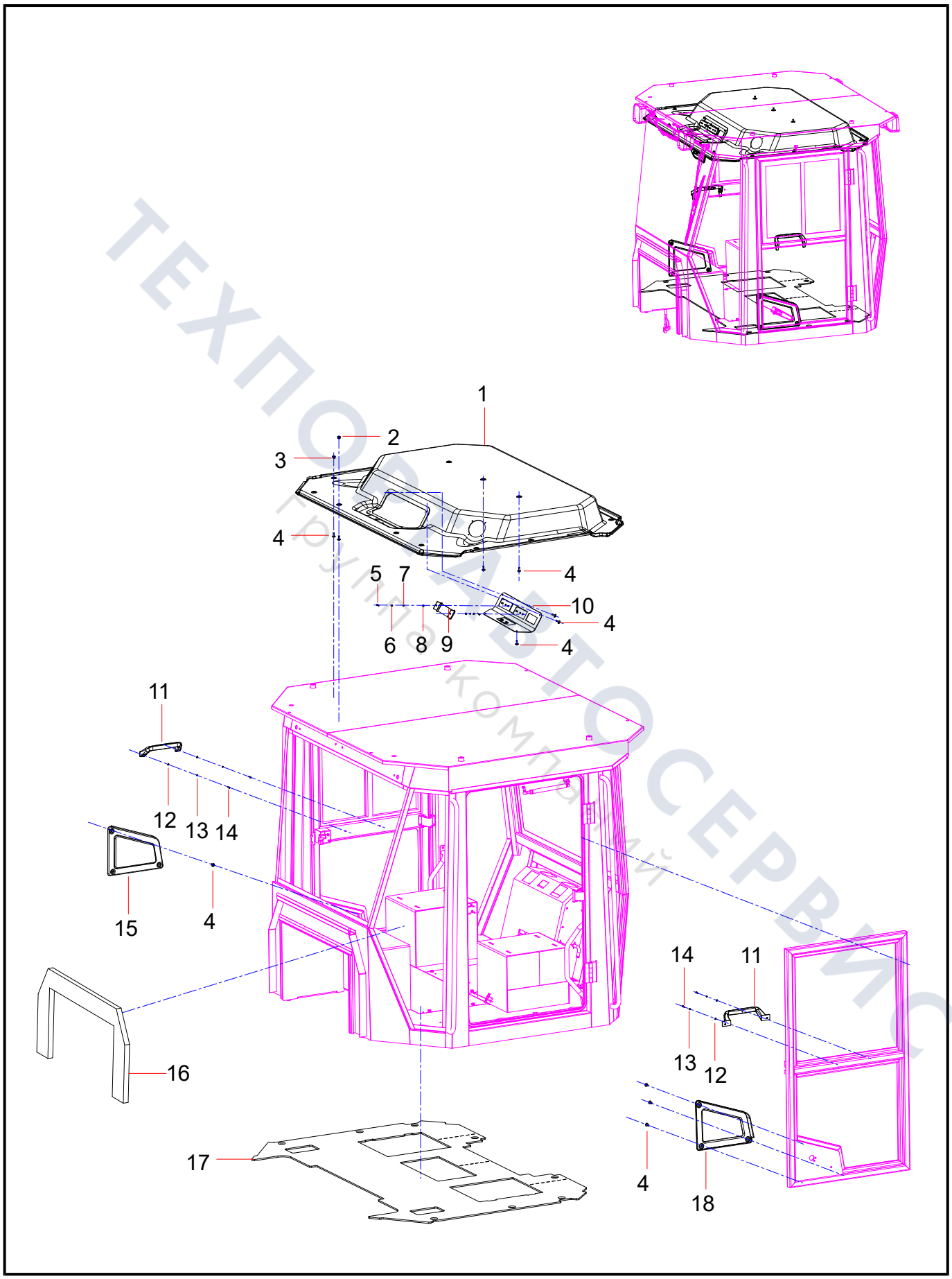

ТЕХПОМАВТОСЕРВИС
Грузовой комплекс

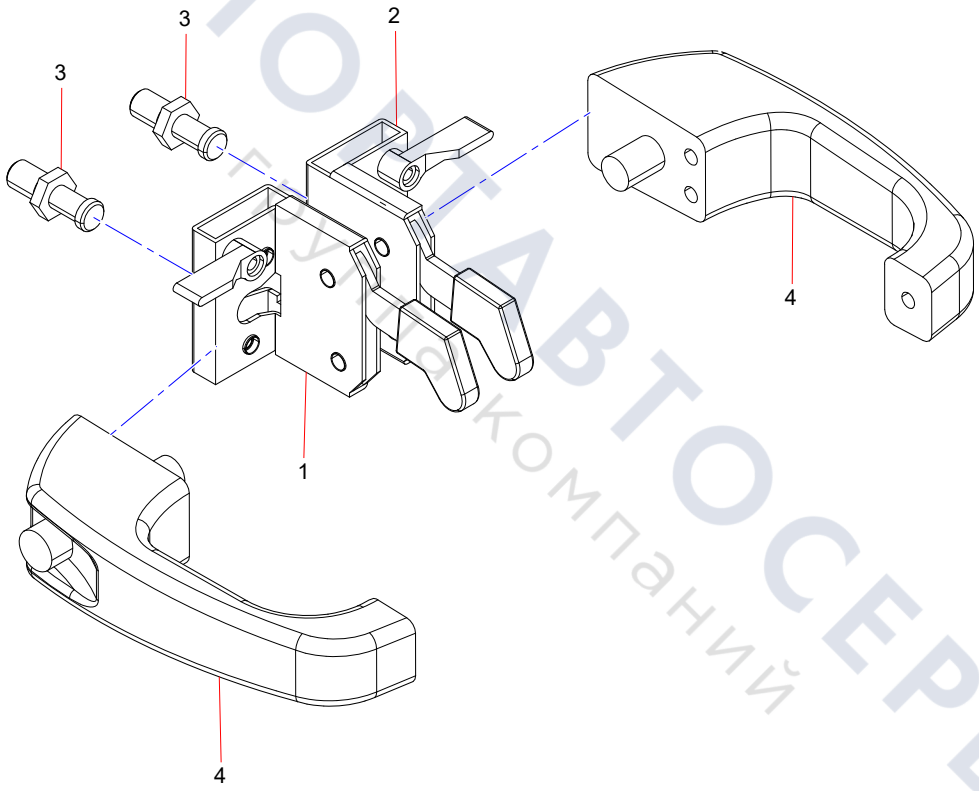

ТЕХПОСТАВТОСЕРВИС
Группа компаний

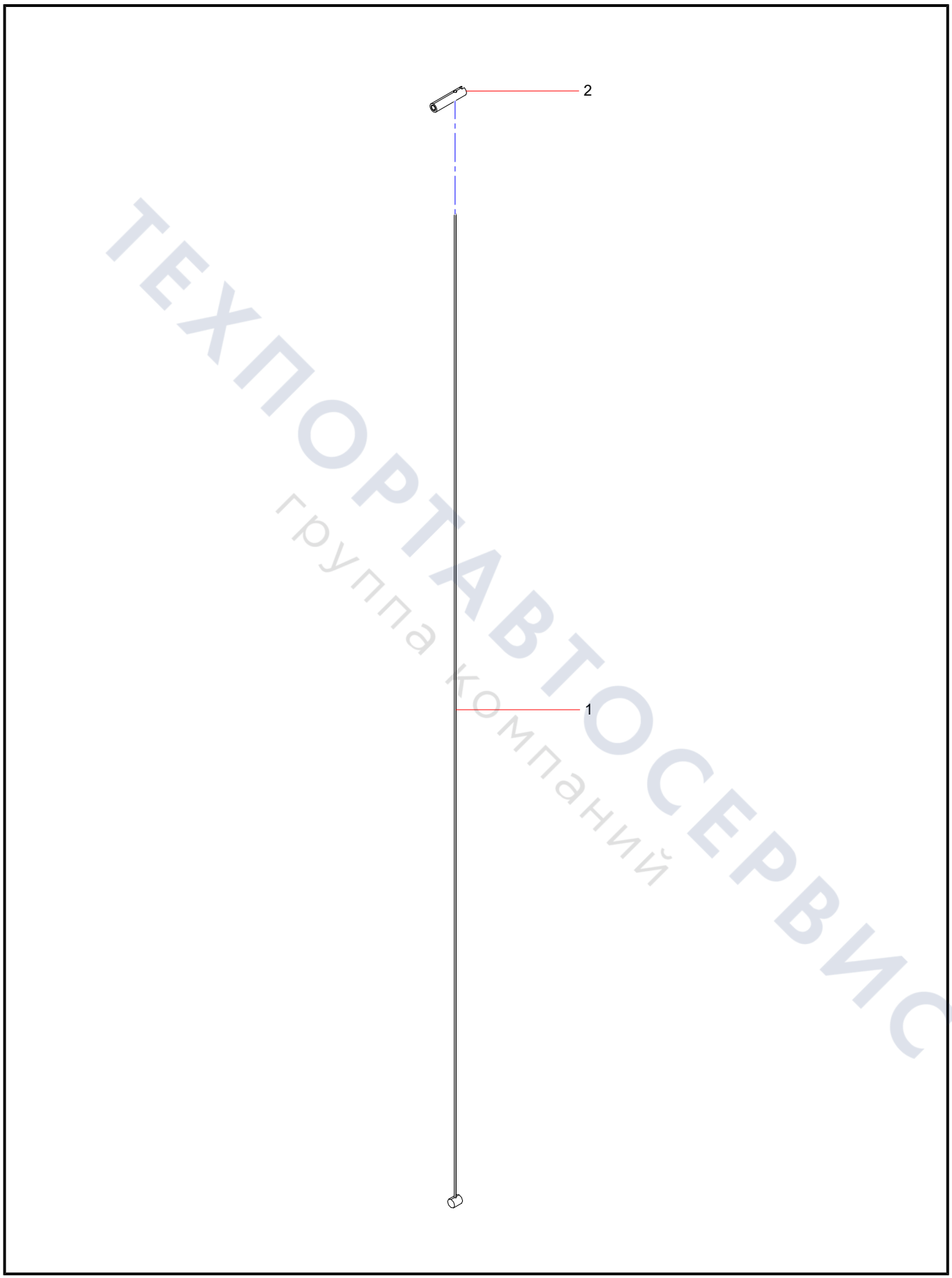

ТЕХПОРТАВТОСЕРВИС
группа компаний

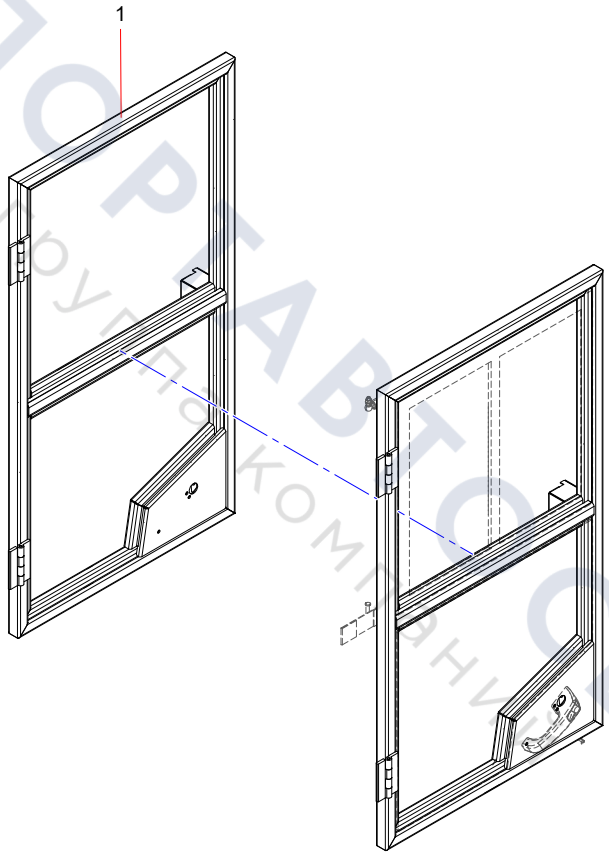

ТЕХПОРТАВТОСЕРВИС
группа компаний

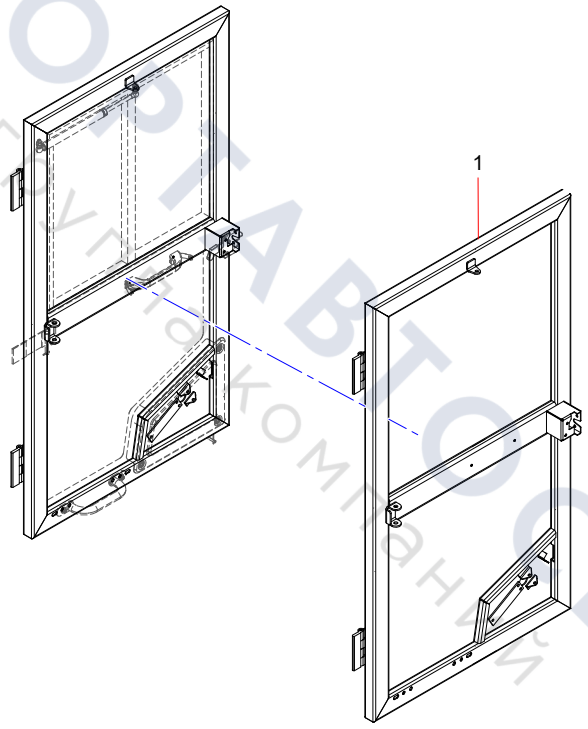

ТЕХПОРТАВТОСЕРВИС
Группа компаний

Group 10

Rear Wheel Assembly

ТЕХПОРТАВТОСЕРВИС
Группа компаний

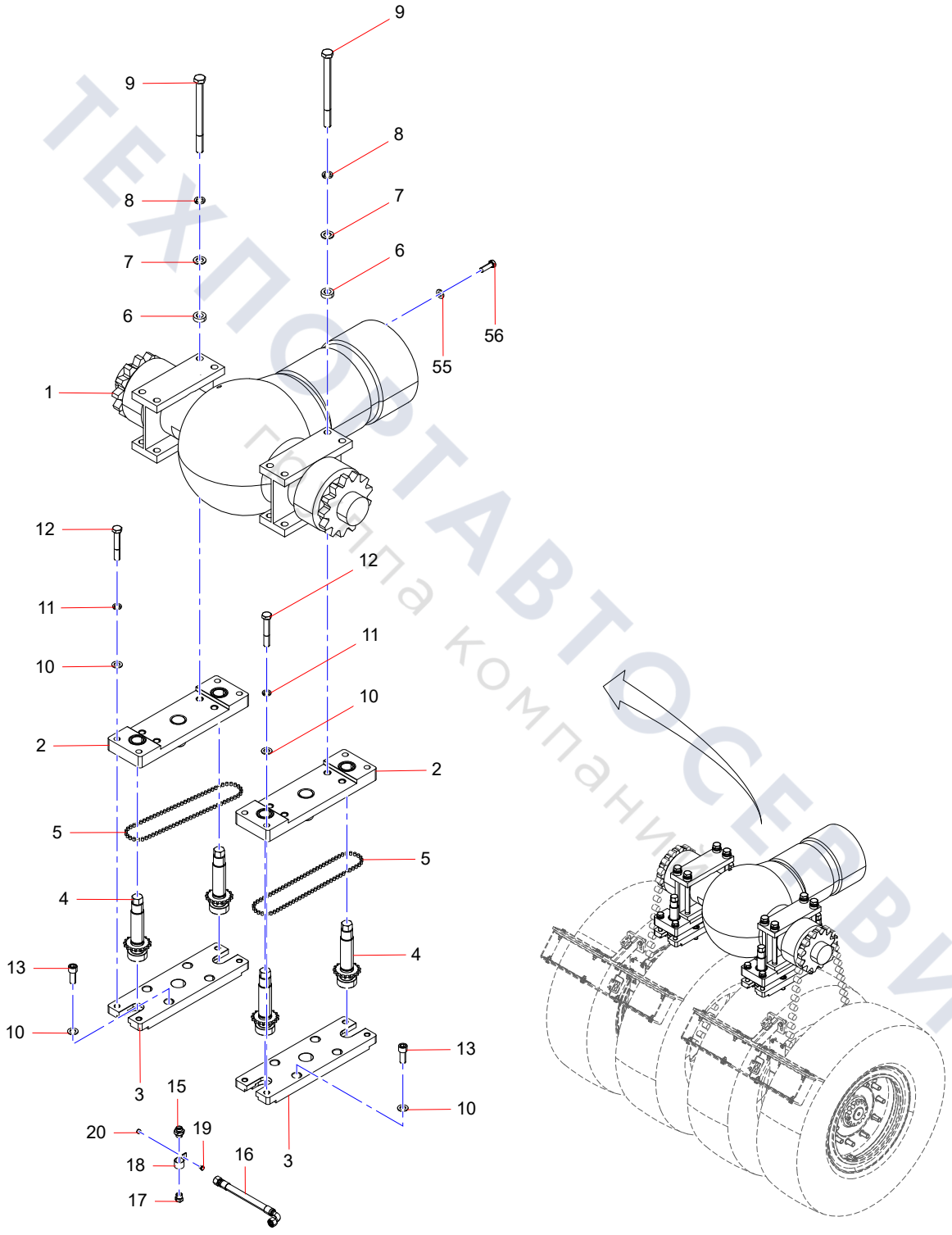

ТЕХПОСТАВТОСЕРВИС
Группа компаний

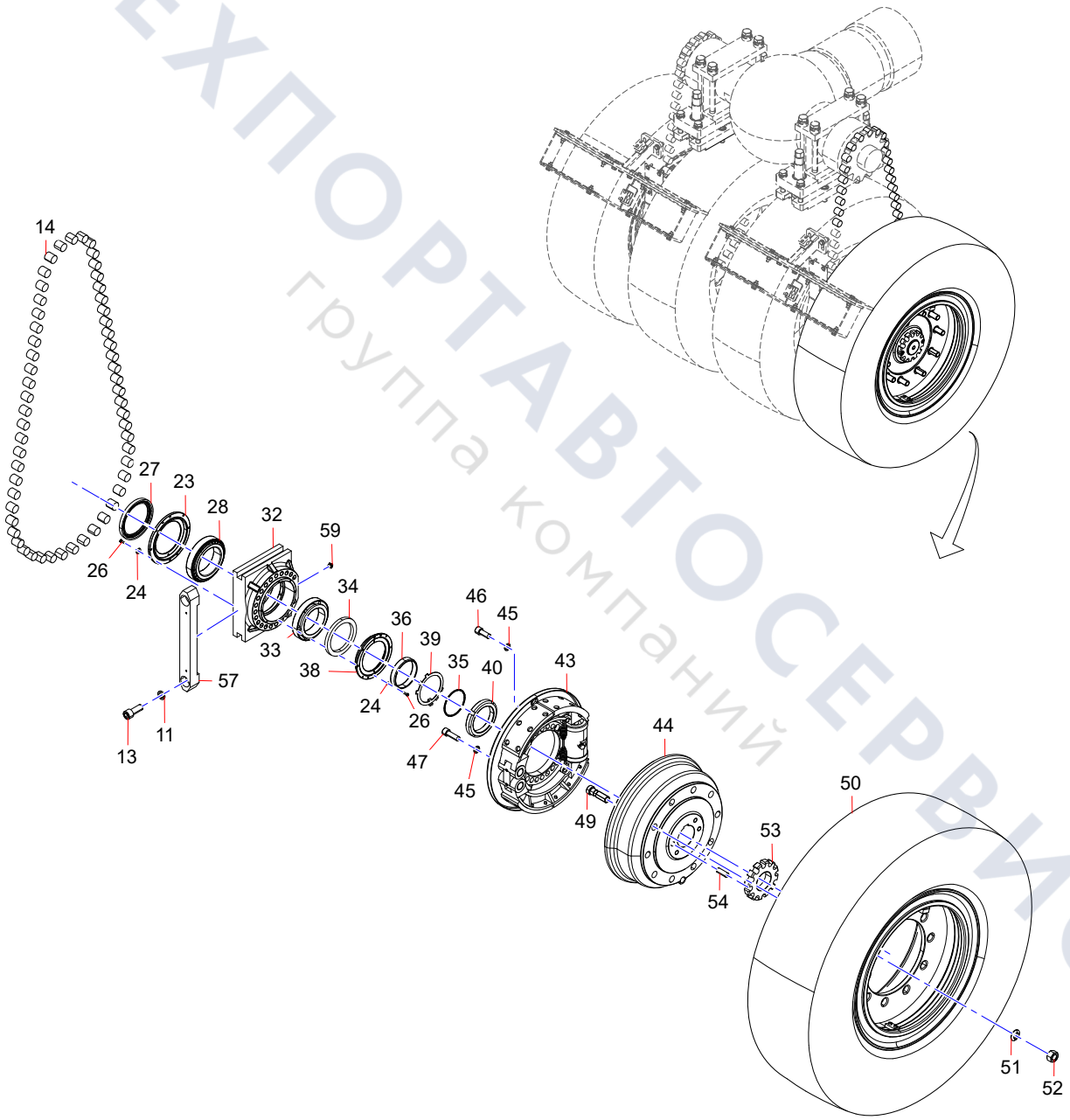

ТЕХПОРТАВТОСЕРВИС
группа компаний

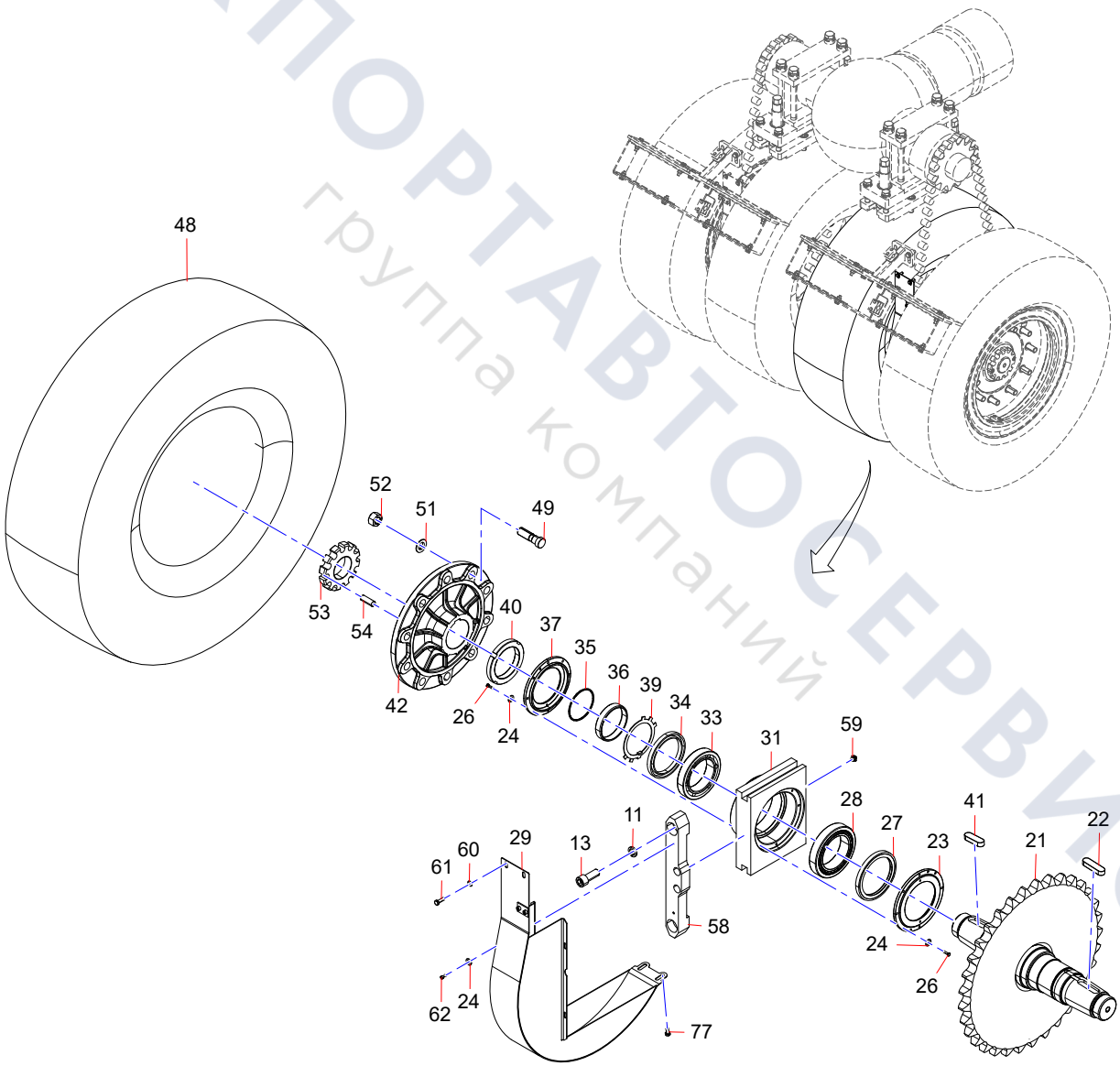

ТЕХПОРТАВТОСЕРВИС
группа компаний

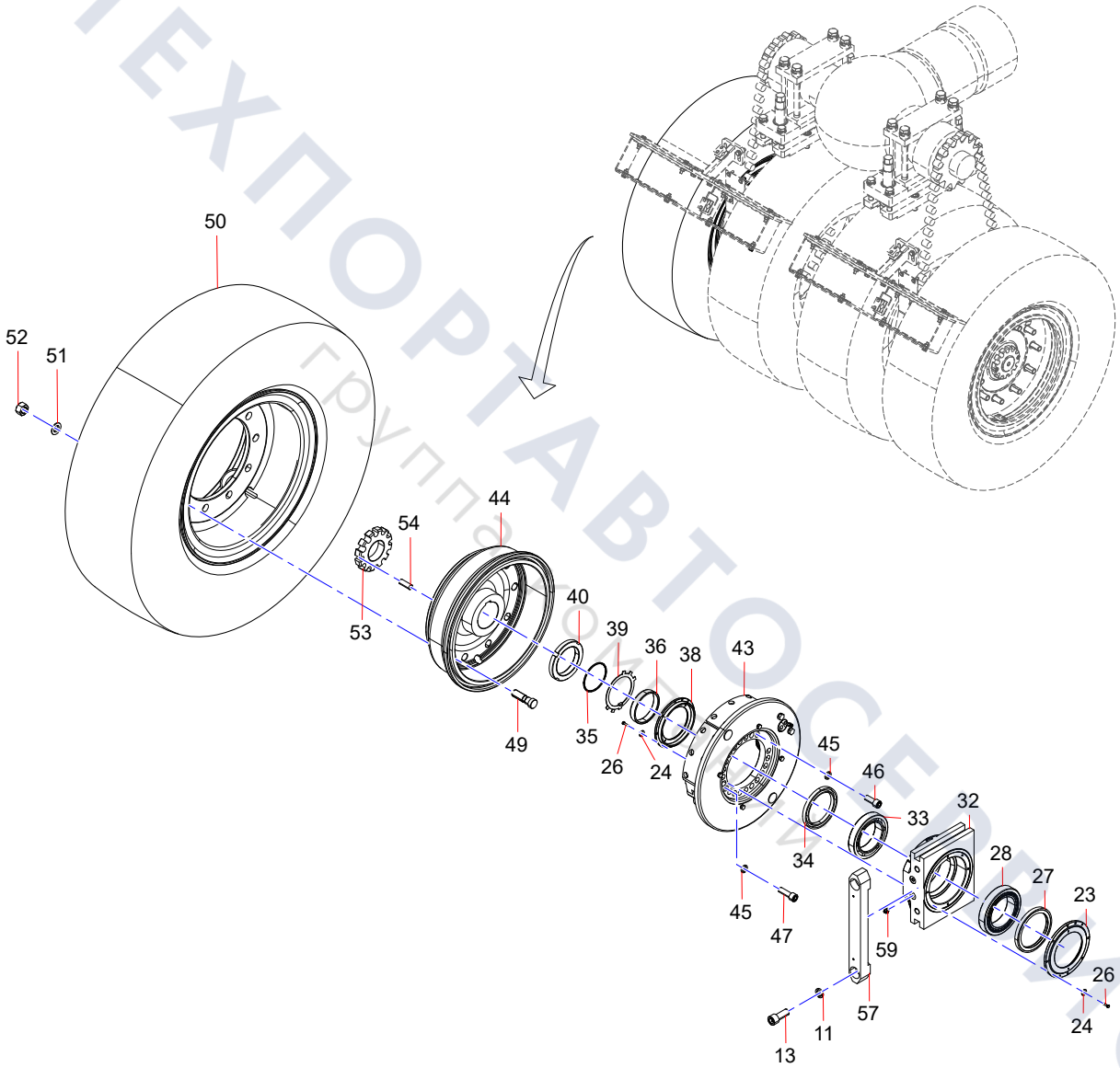

ТЕХПОРТАВТОСЕРВИС
группа компаний

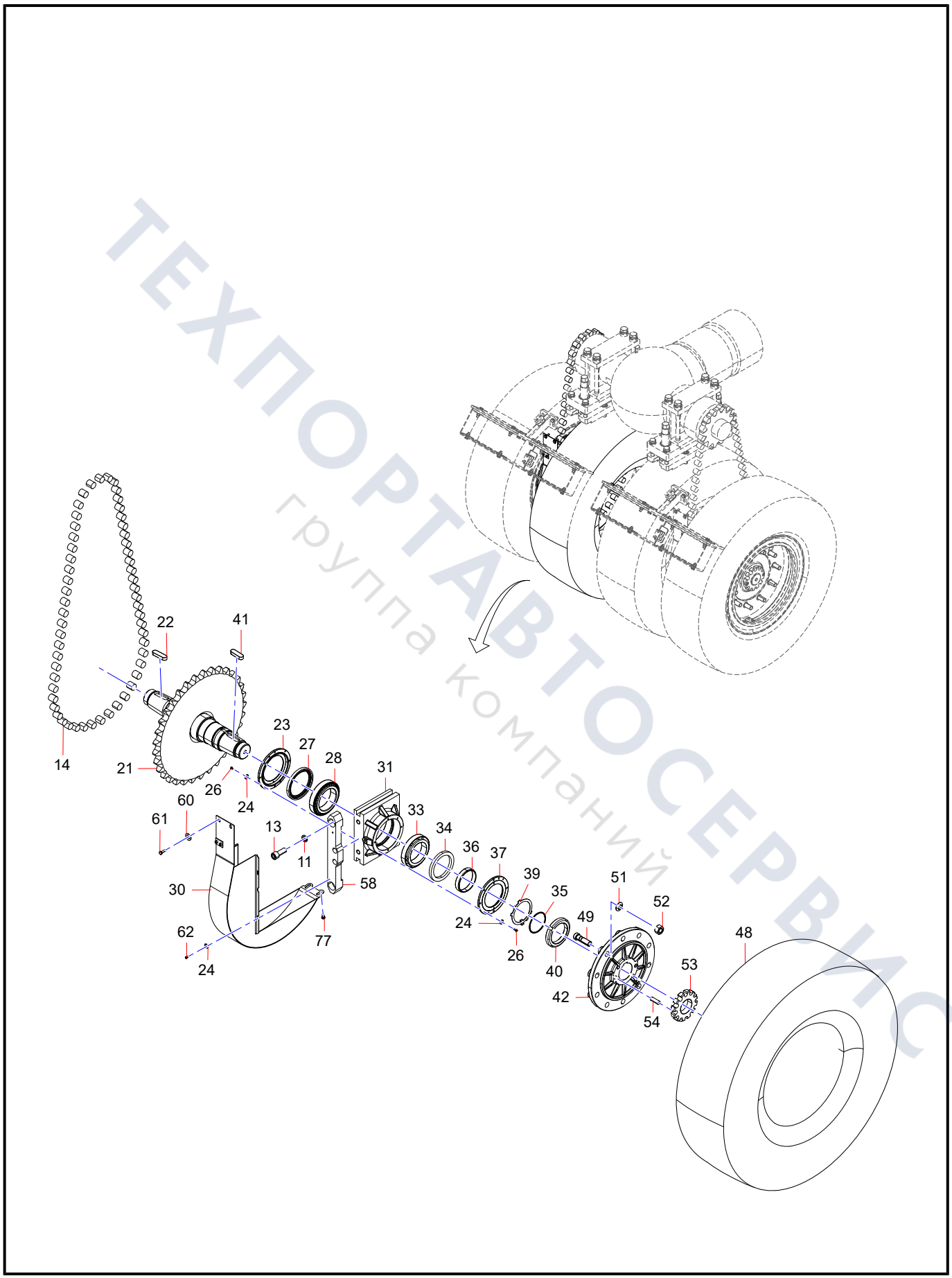

ТЕХПОРТАВТОСЕРВИС
группа компаний

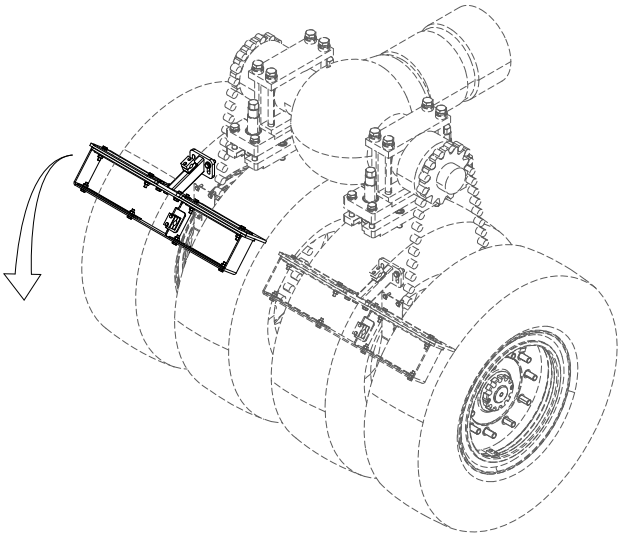

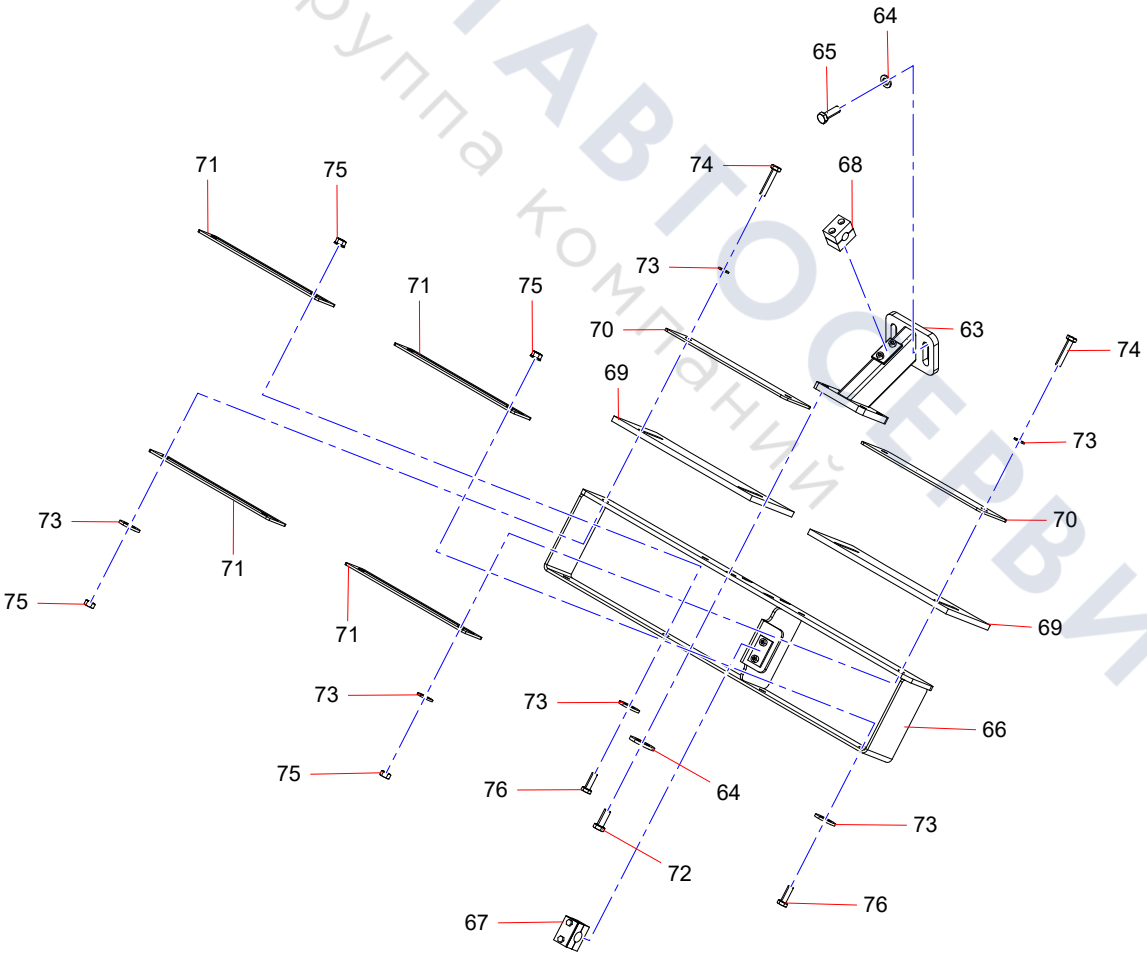

ТЕХПОРТАВТОСЕРВИС
группа компаний

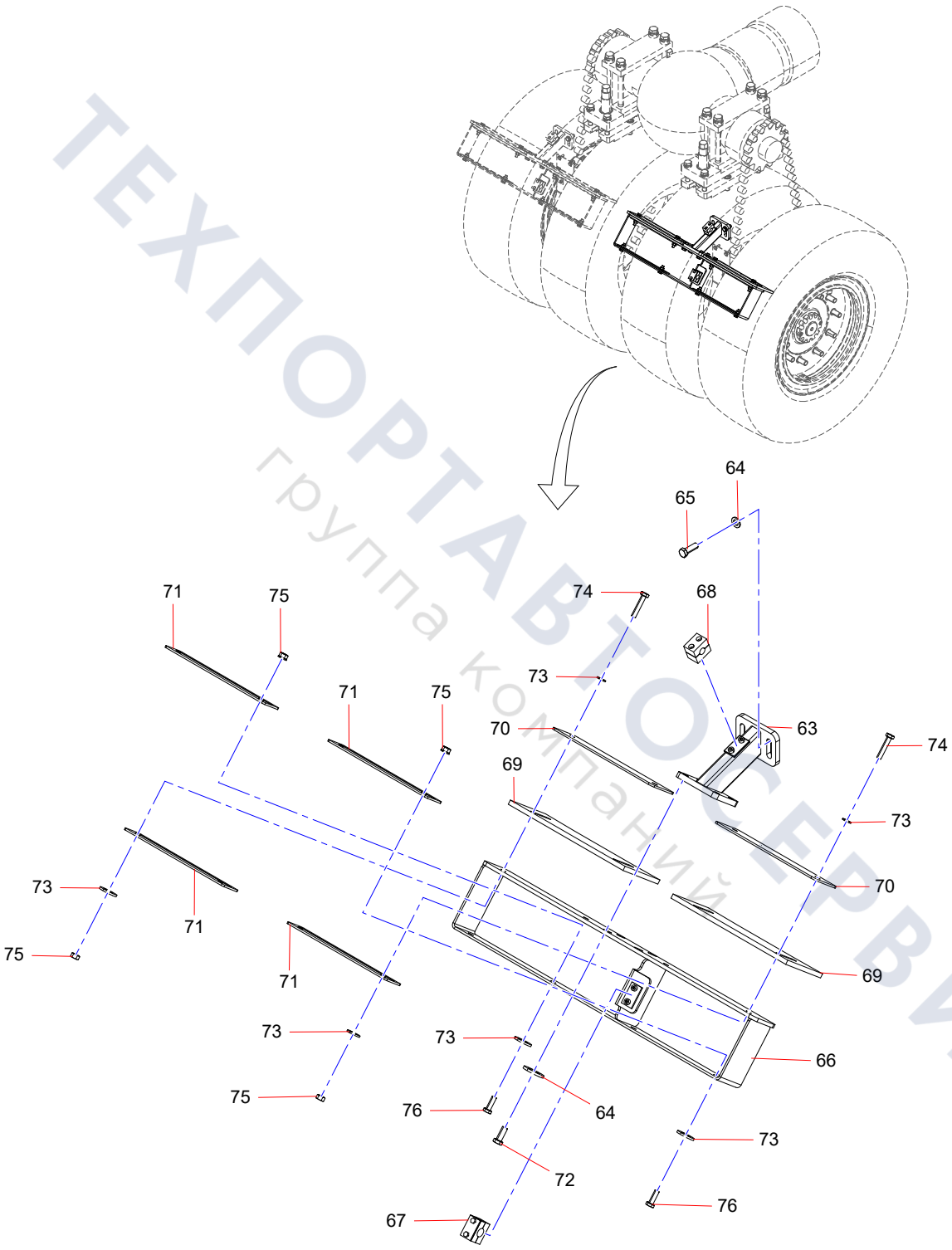

ТЕХПОРТАВТОСЕРВИС
группа компаний

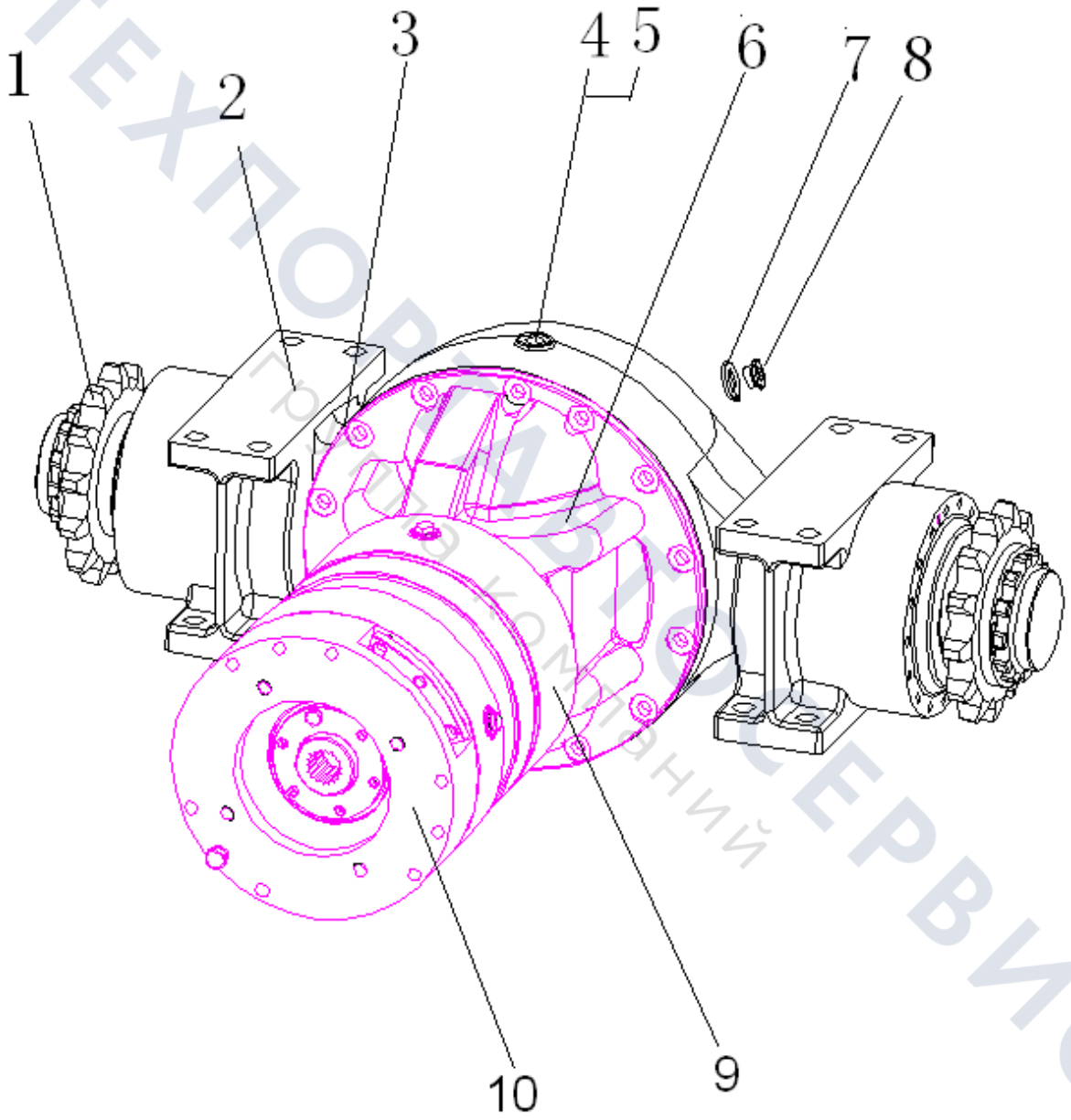

ТЕХПОРТАВТОСЕРВИС
Группа компаний

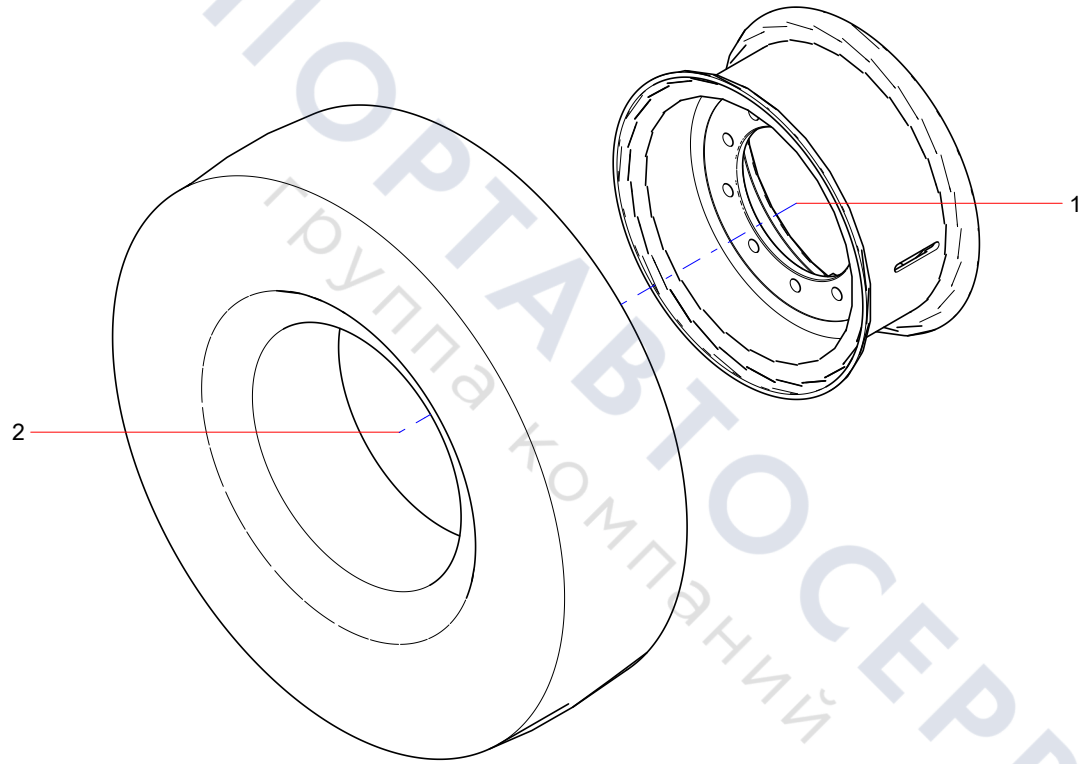

ТЕХПОРТАВТОСЕРВИС
Группа компаний

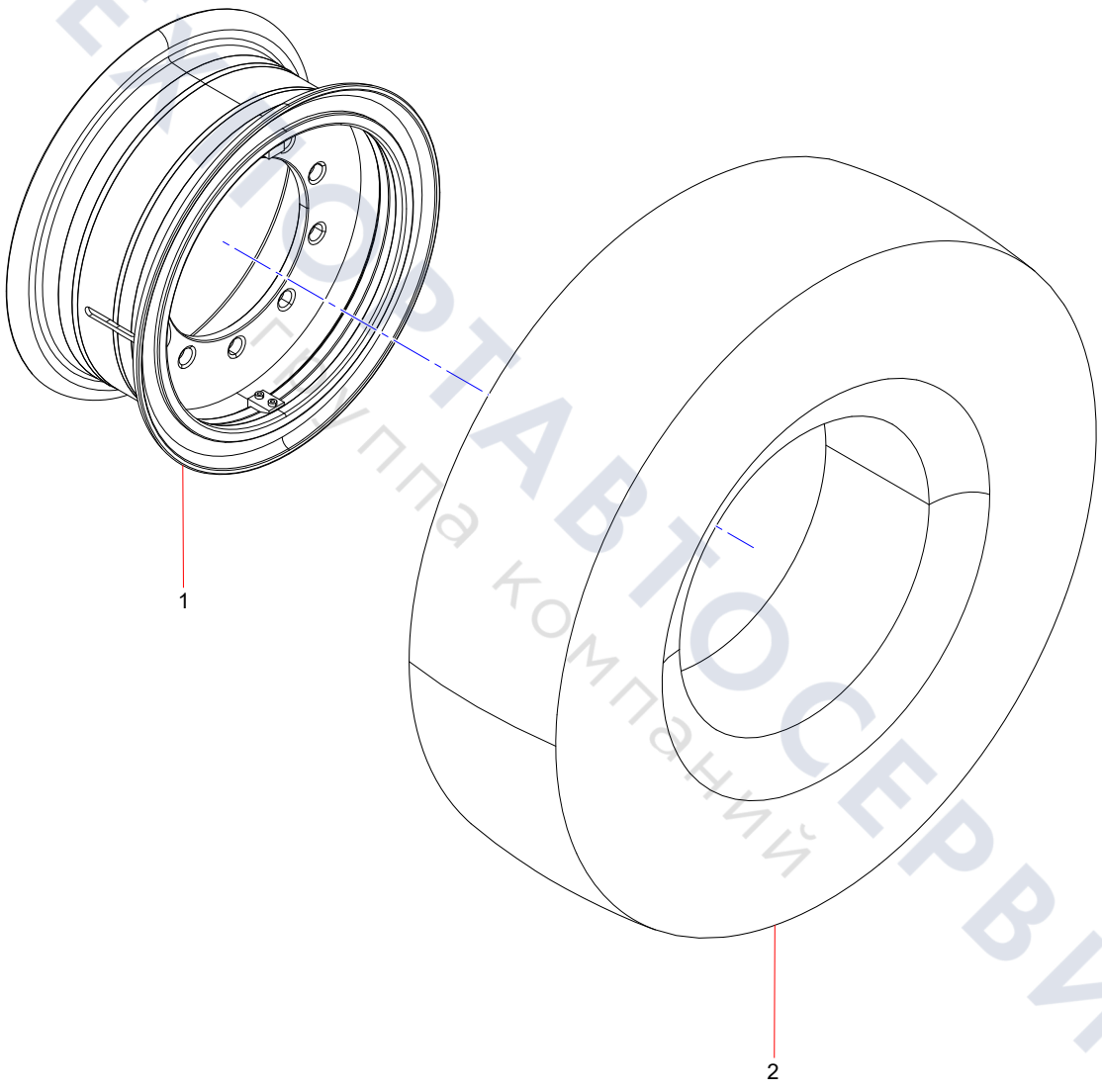

ТЕХНОРТАВТОСЕРВИС
Группа компаний

Group 11

Carriage Assembly

ТЕХПОРТАВТОСЕРВИС
Группа компаний

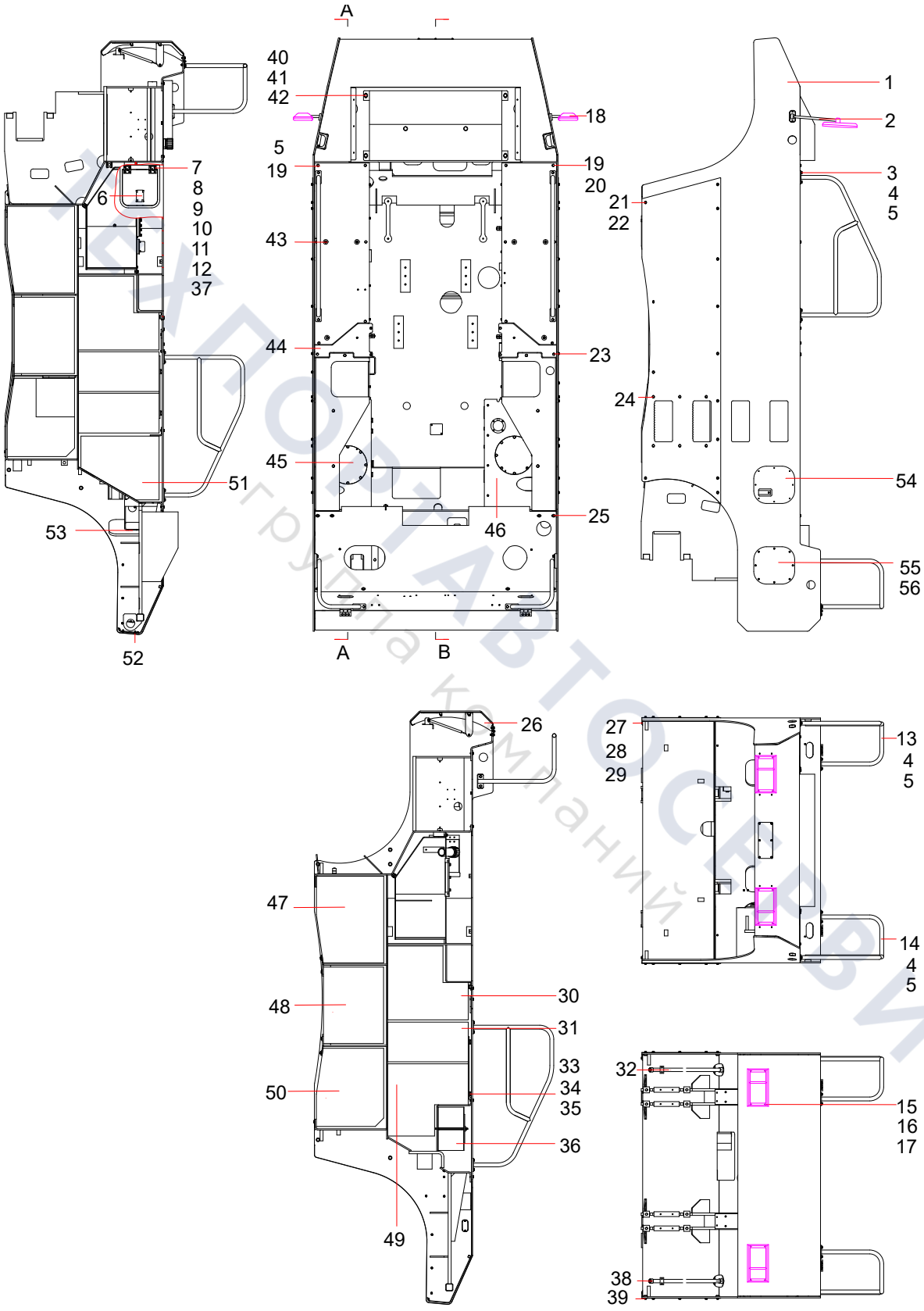

Экспорт Автосервис
группа компаний

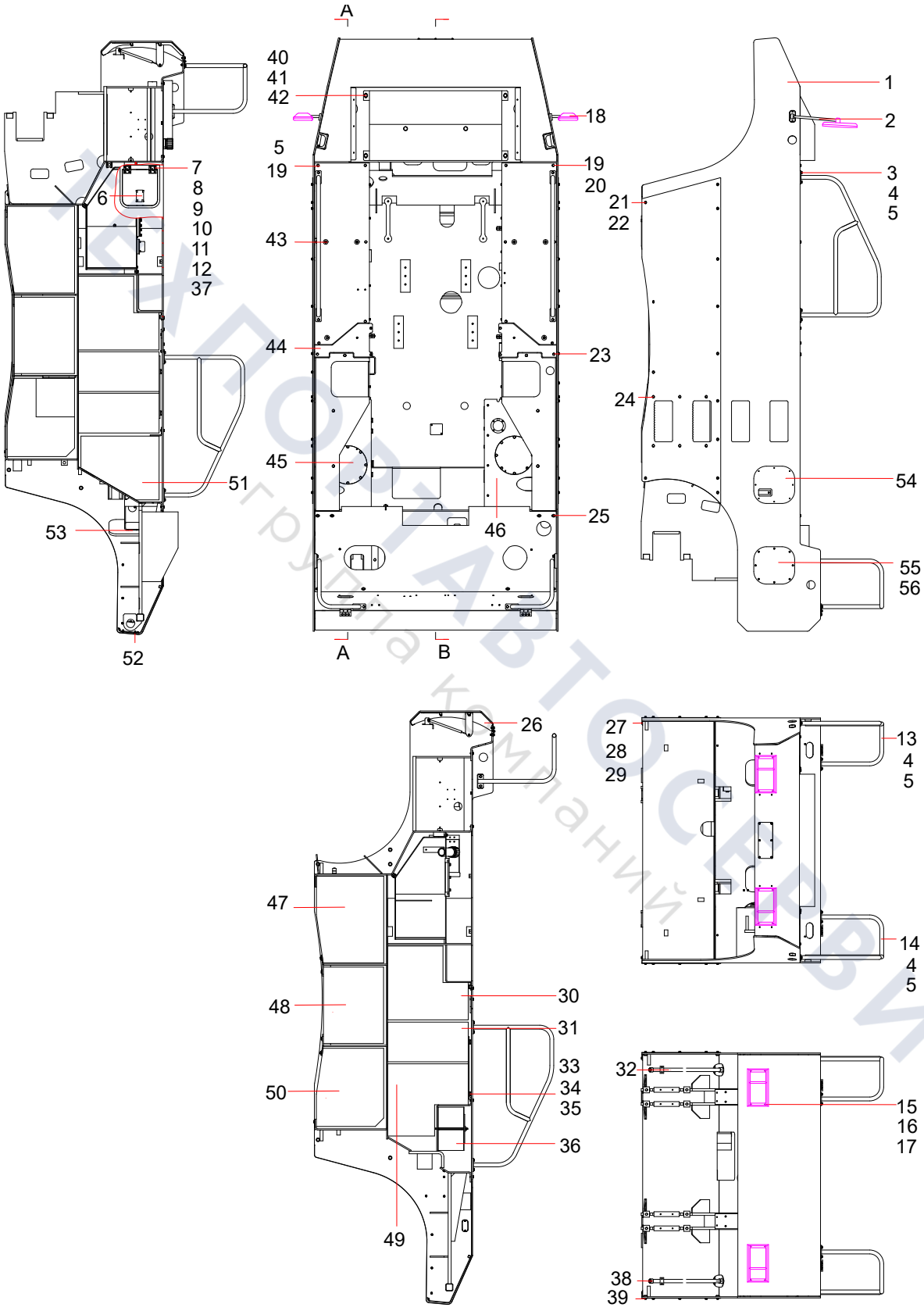

Техпортал АВТОСЕРВИС
группа компаний

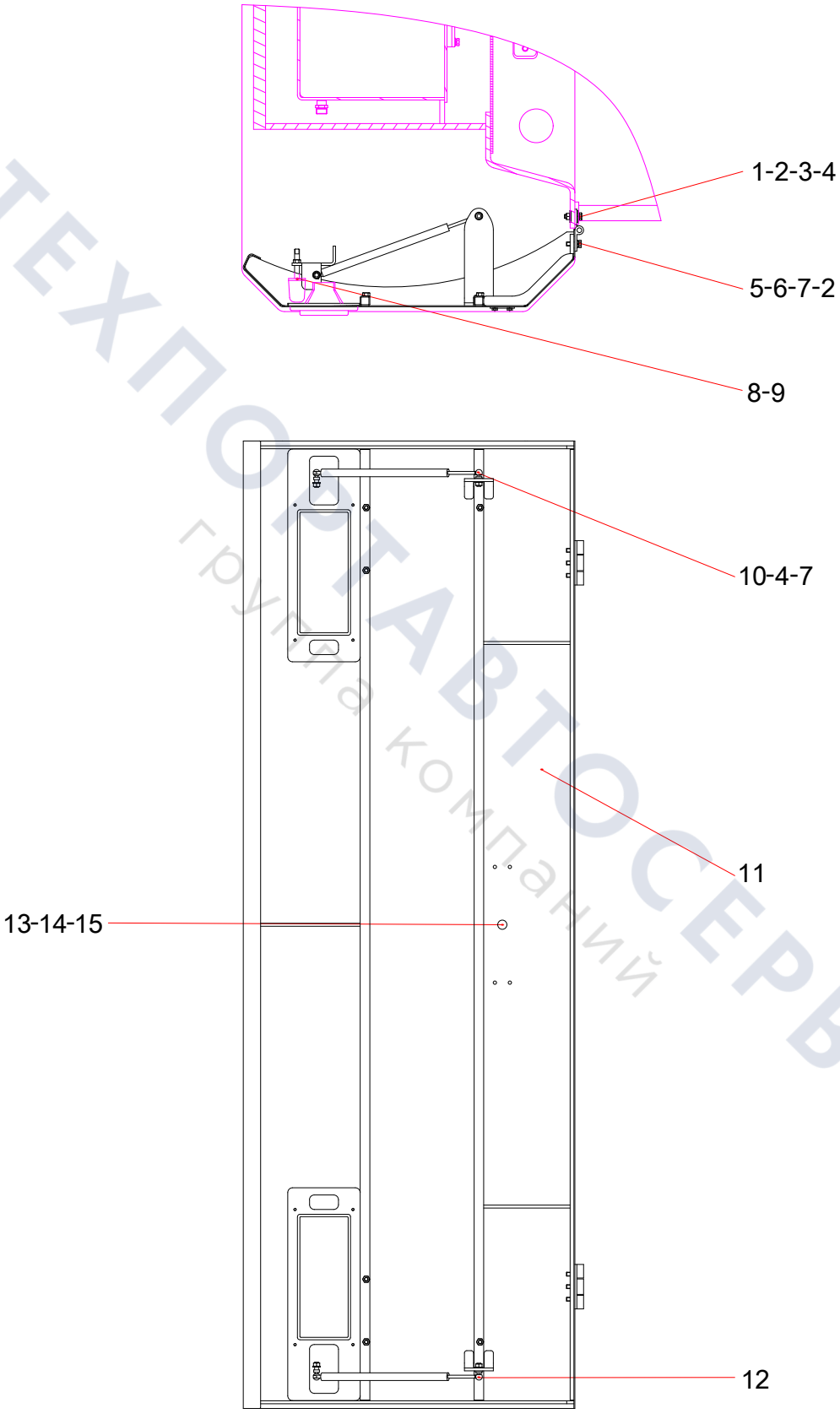

ТЕХПОСТАВТОСЕРВИС
группа компаний

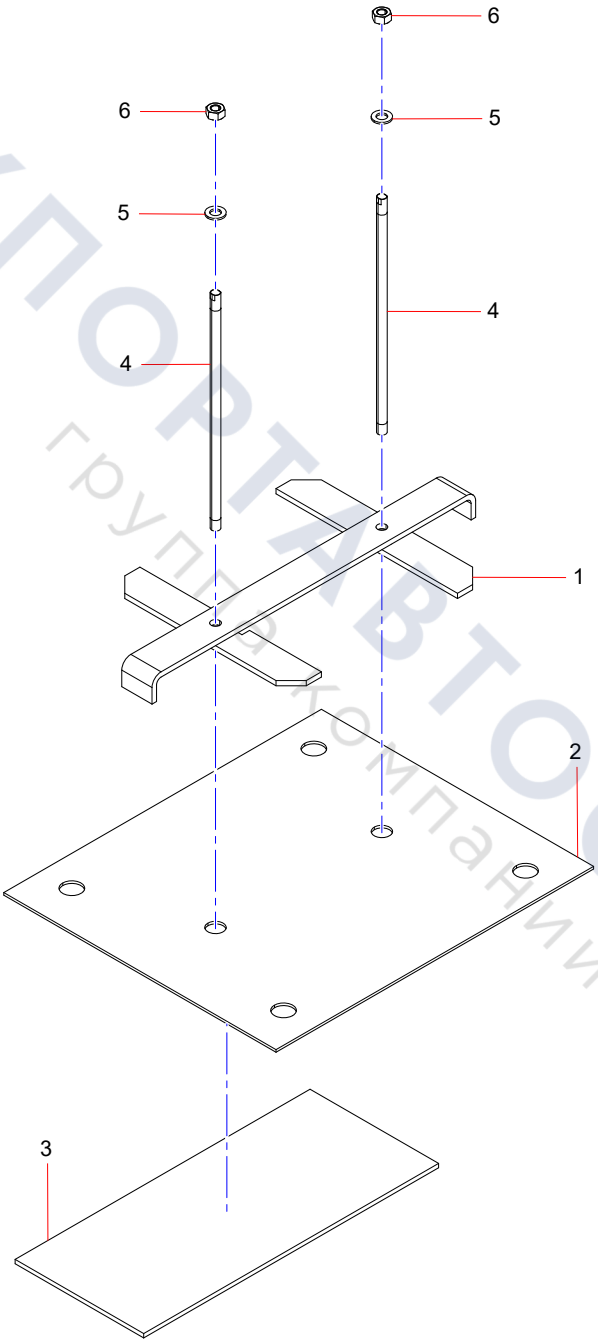

ТЕХПОРТАВТОСЕРВИС
группа компаний

13555173 Hydraulic Fuel Tank Assy.

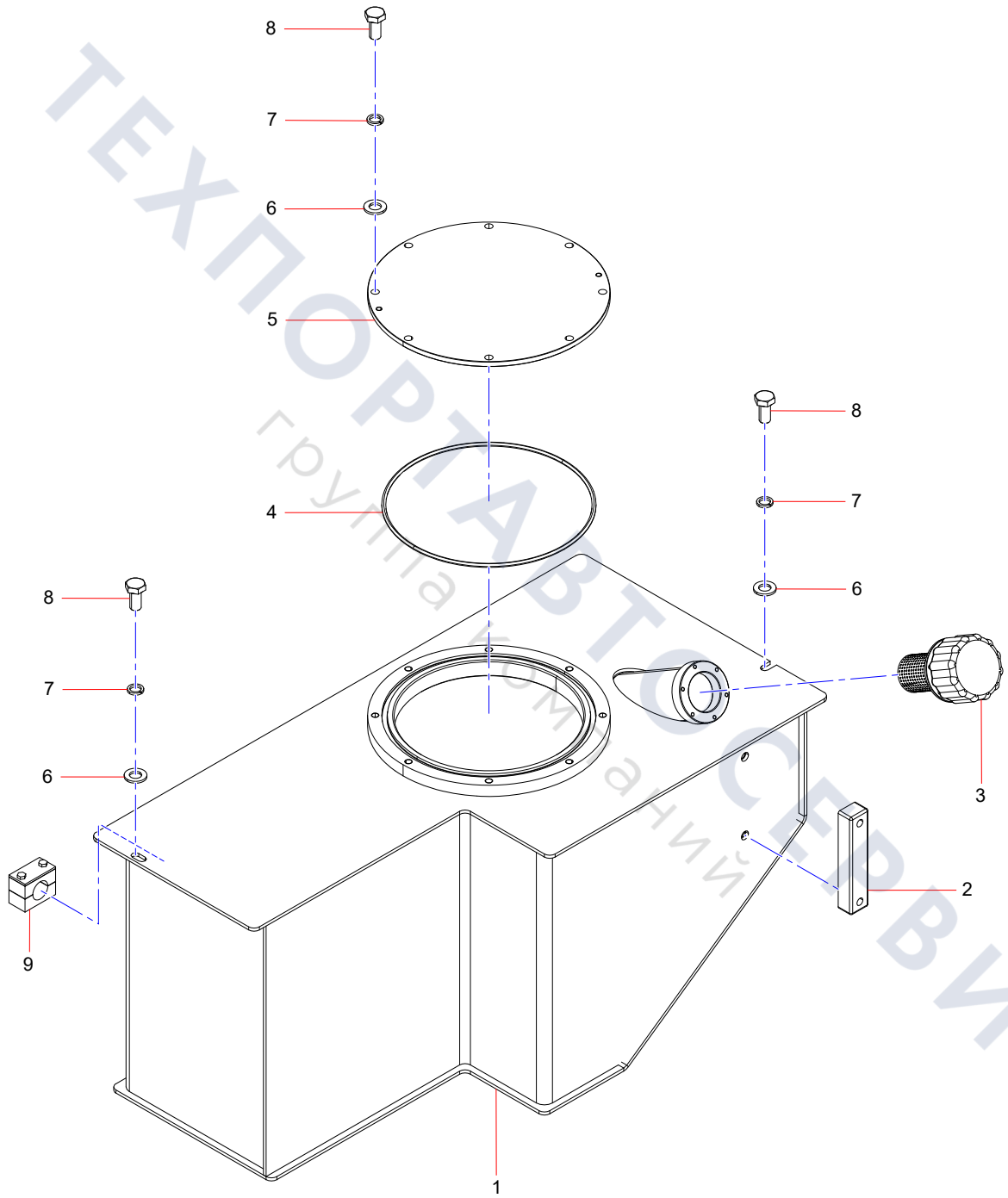

ТЕХПОРТАВТОСЕРВИС
группа компаний

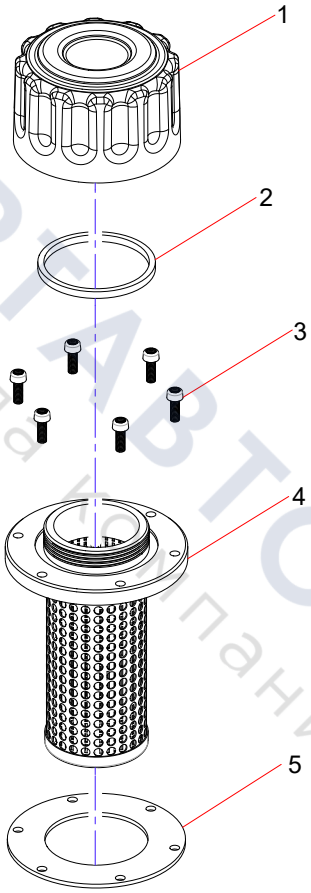

ТЕХПОРТАВТОСЕРВИС
группа компаний

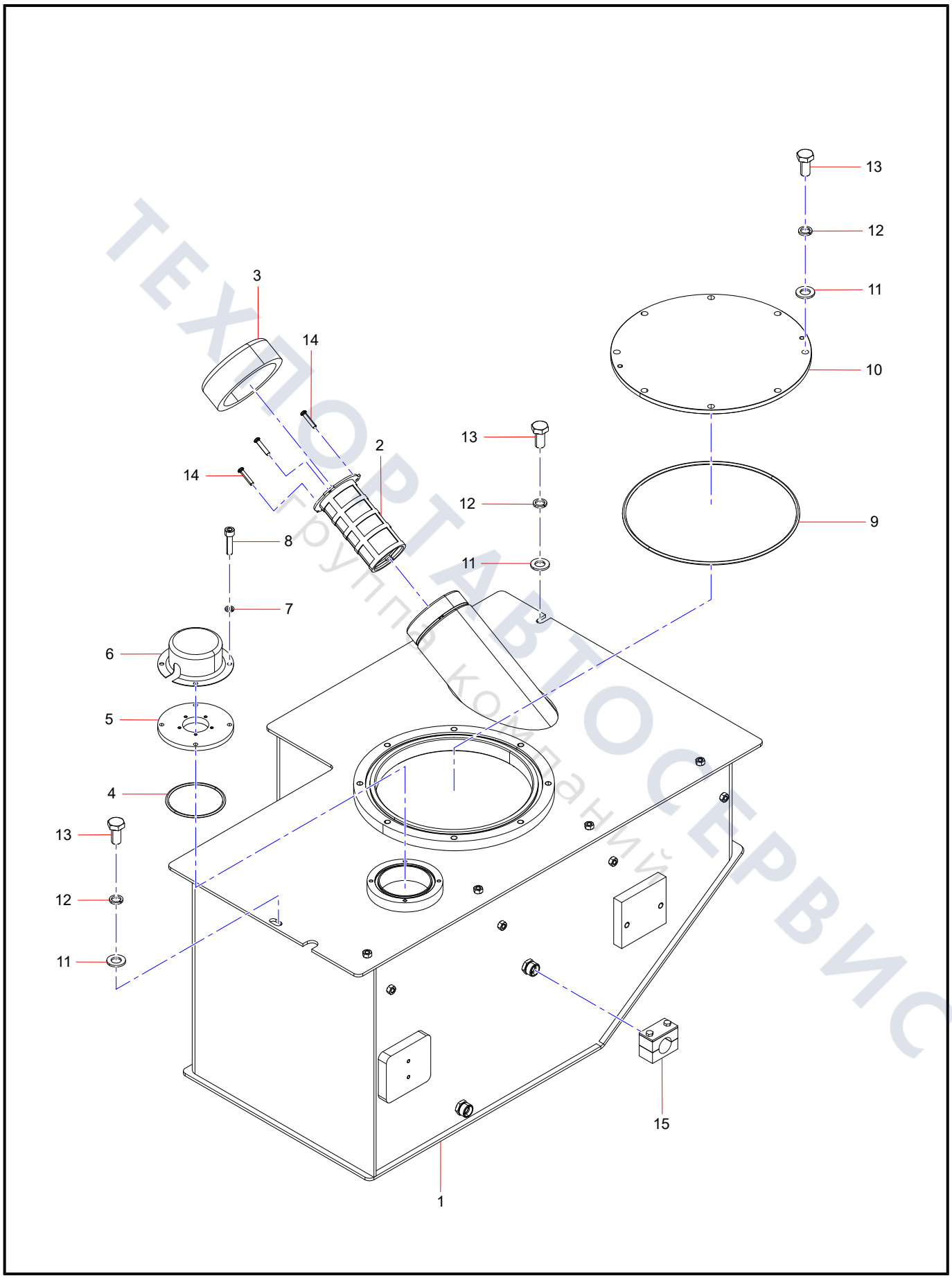

ТЕХПОРТАВТОСЕРВИС
Группа компаний

Group 12

Hydraulic system assembly

ТЕХПОРТАВТОСЕРВИС
Группа компаний

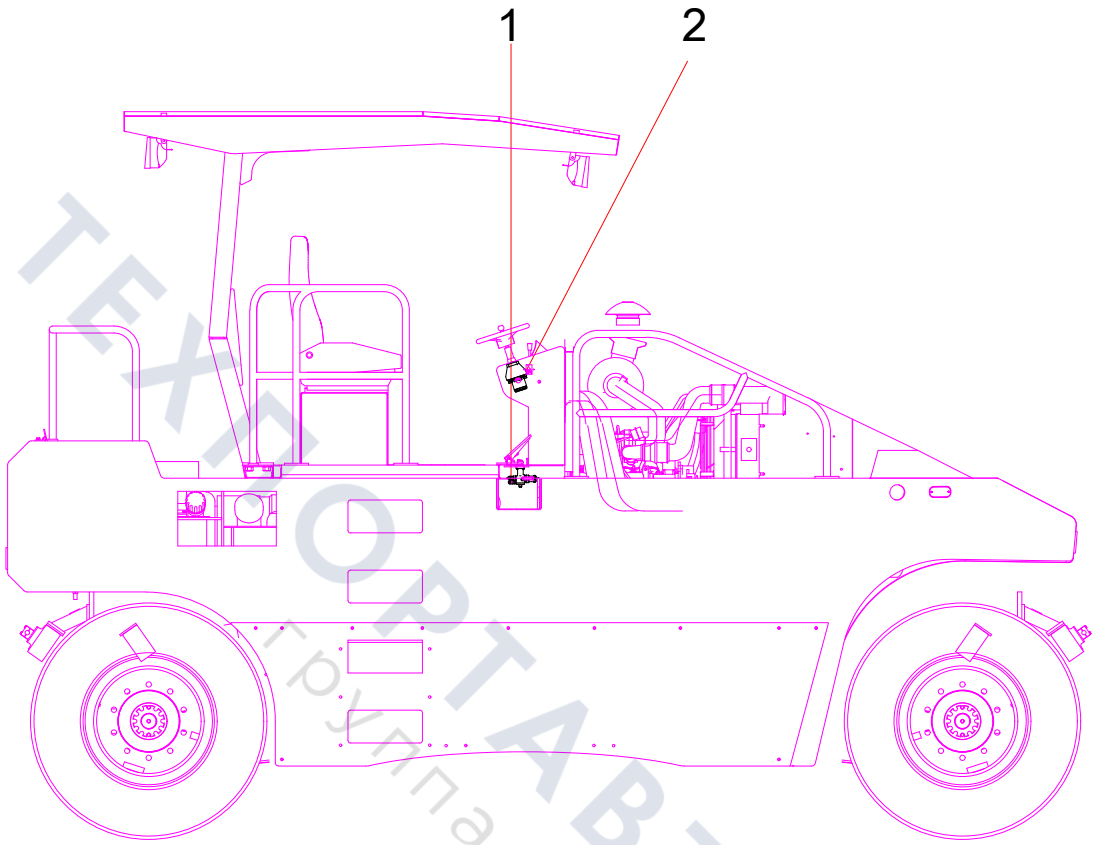

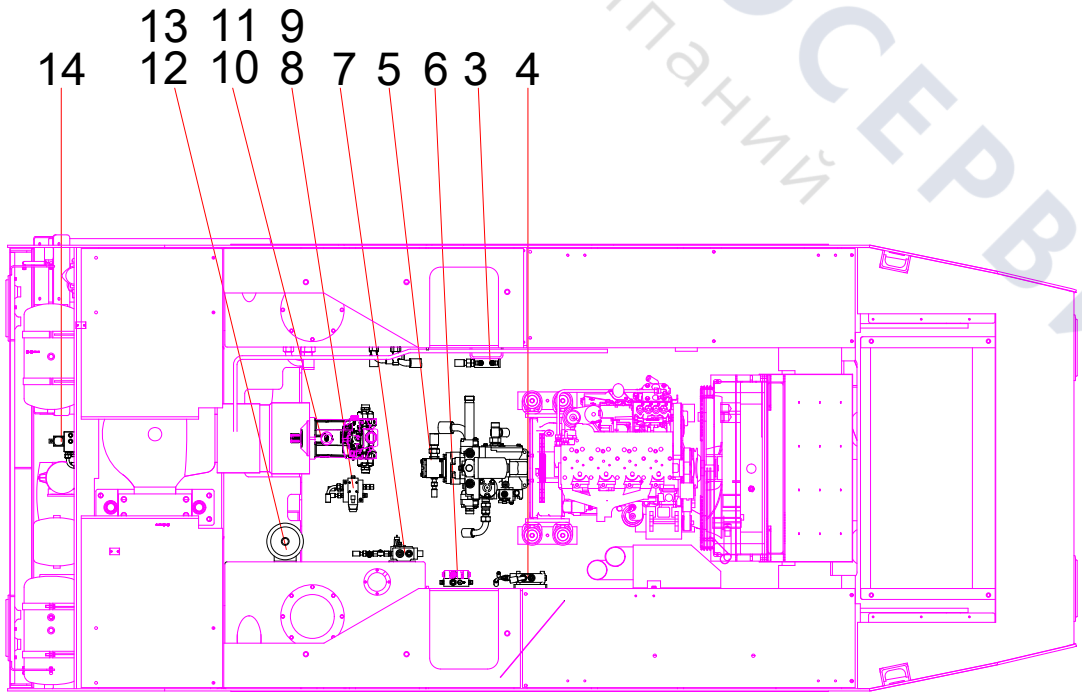

ТЕХПОРТАВТОСЕРВИС
Группа компаний

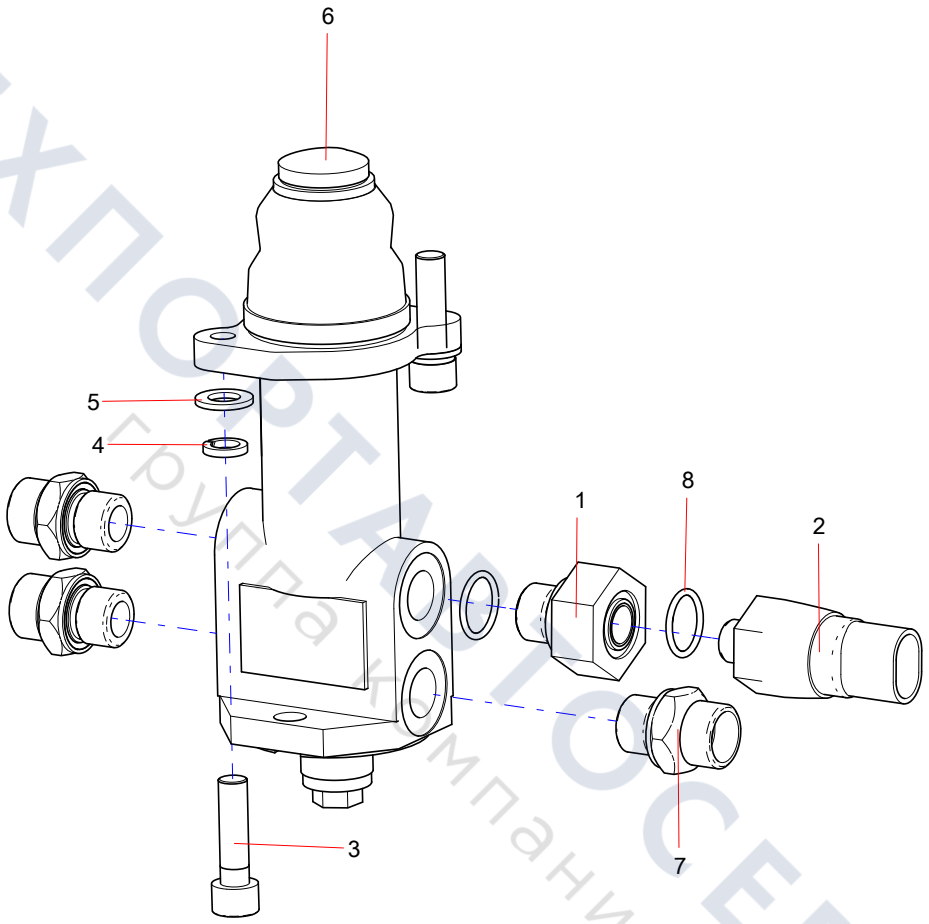

ТЕХПОРТАЛ СЕРВИС
Группа компаний

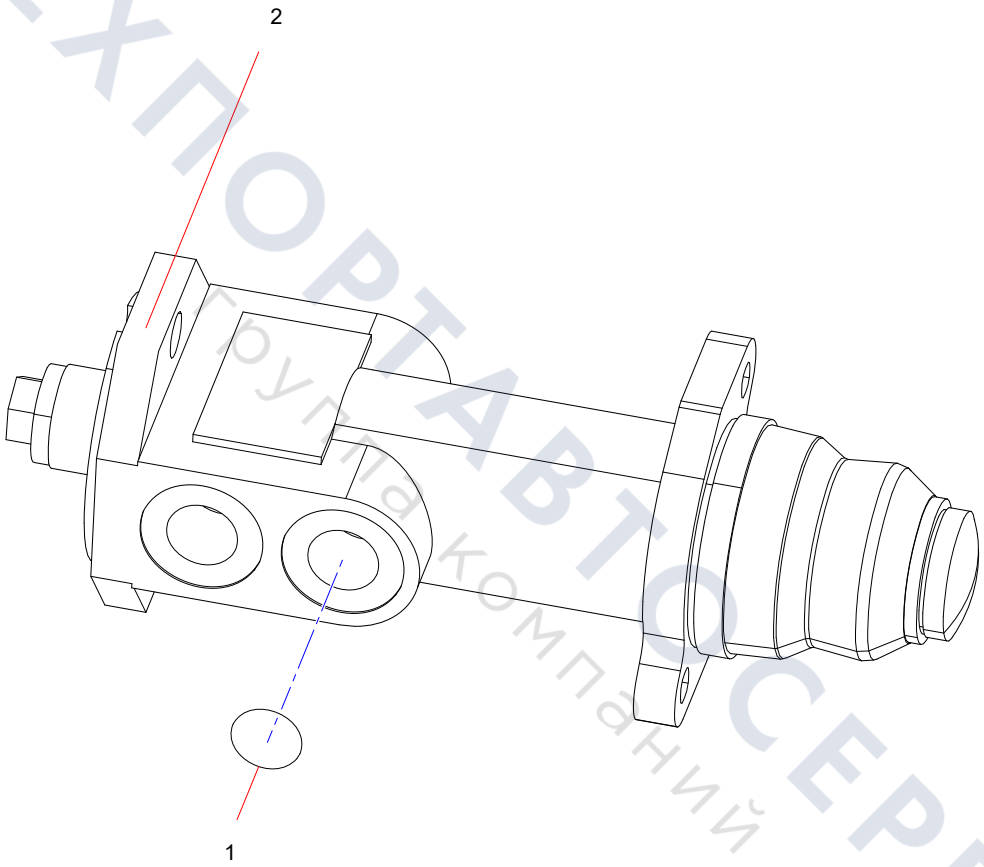

ТЕХПОРТАВТОСЕРВИС
Группа компаний

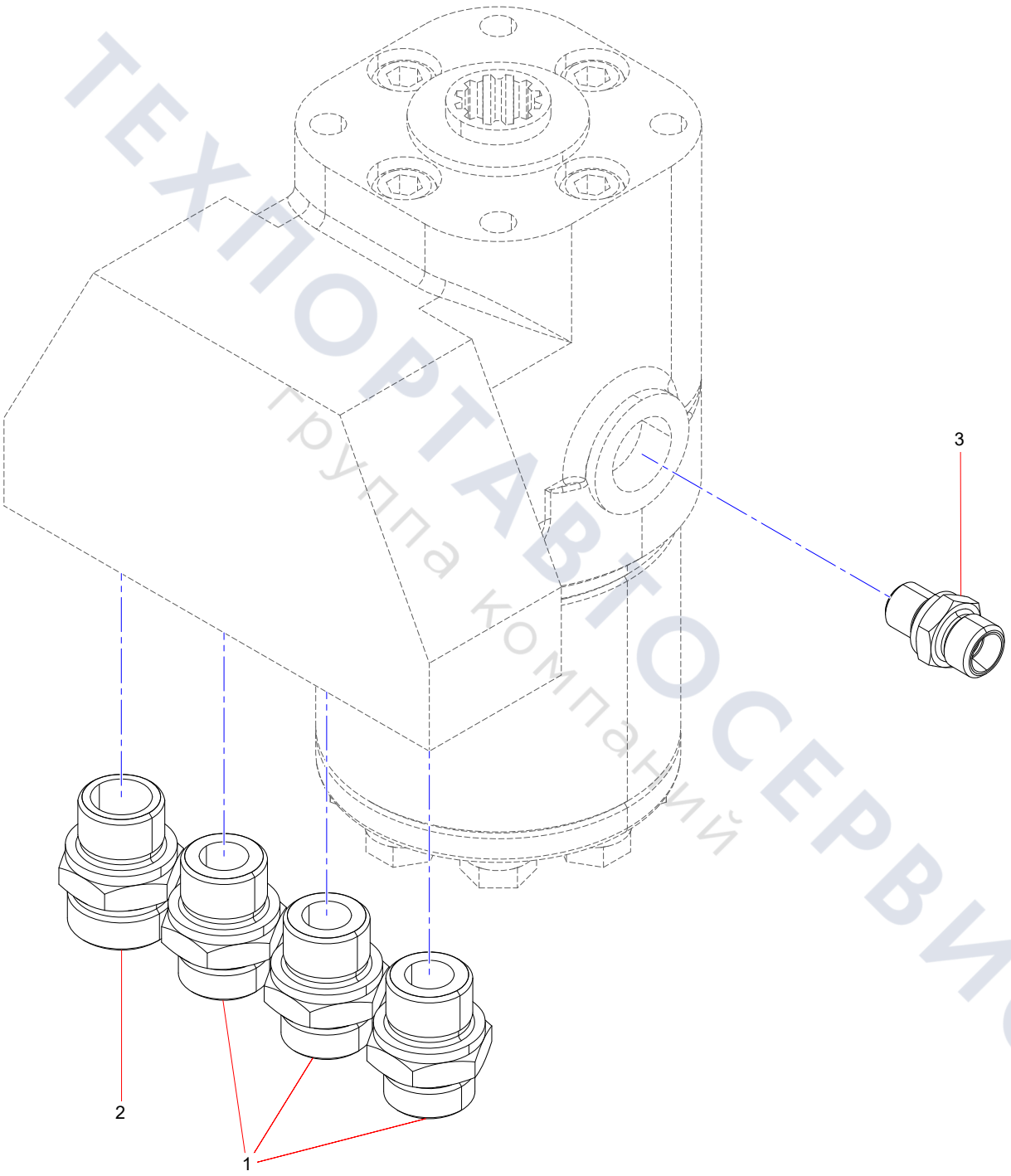

ТЕХПОРТАВТОСЕРВИС
группа компаний

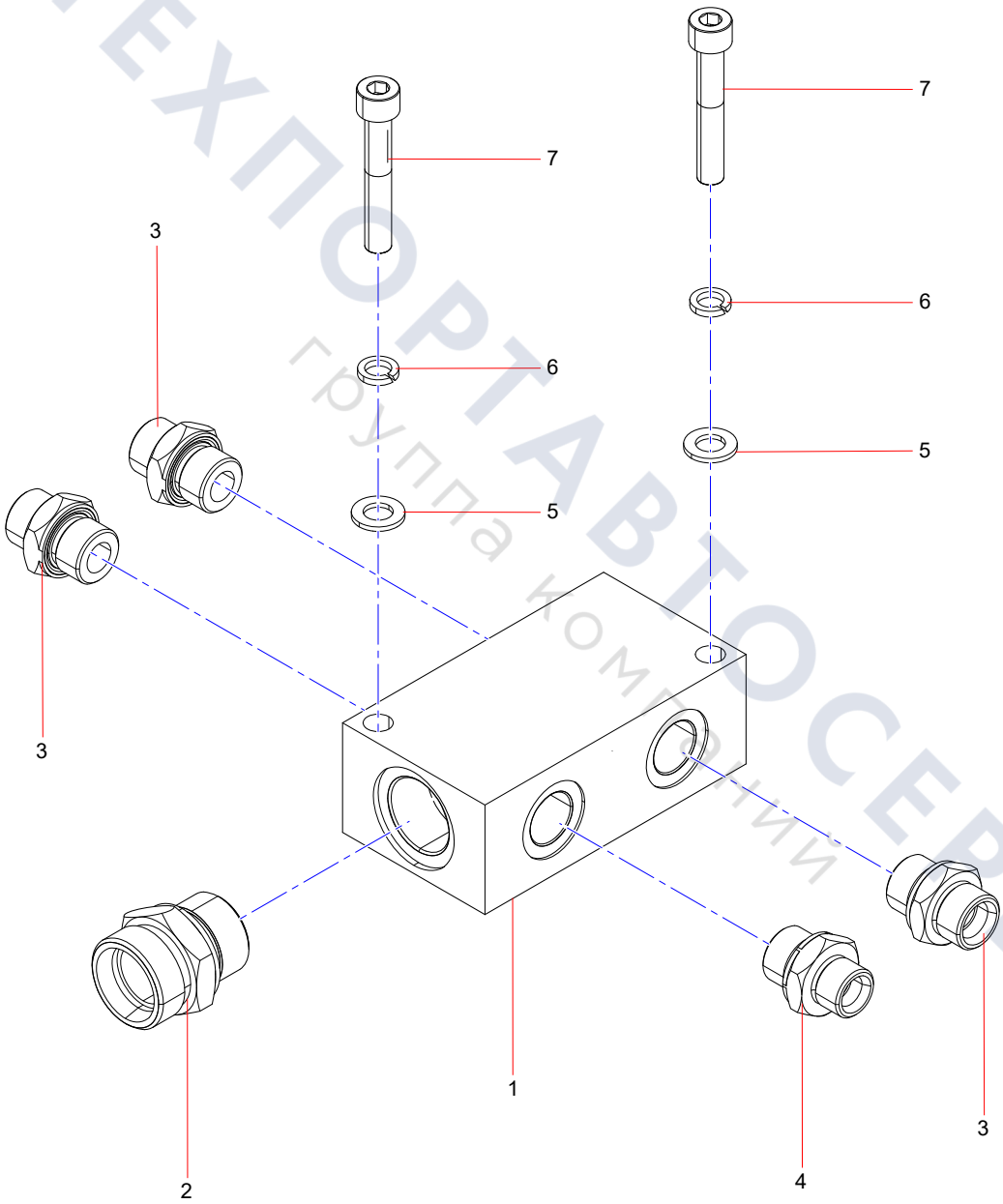

ТЕХПОРТАВТОСЕРВИС
группа компаний

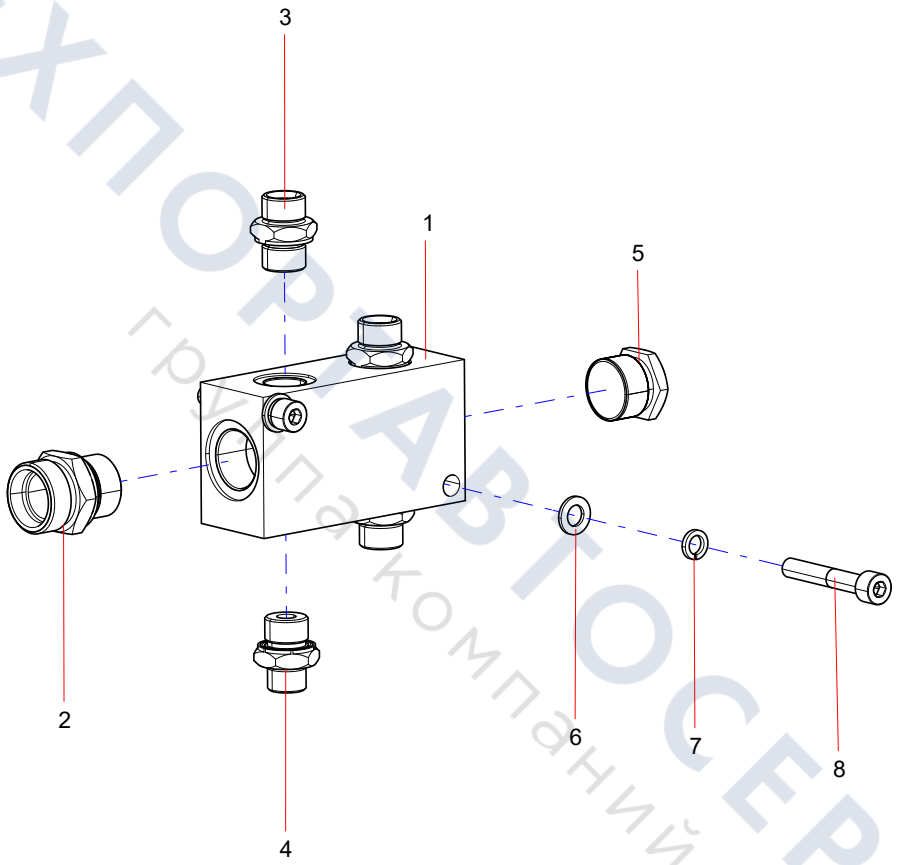

ТЕХПОРТАВТОСЕРВИС
группа компаний

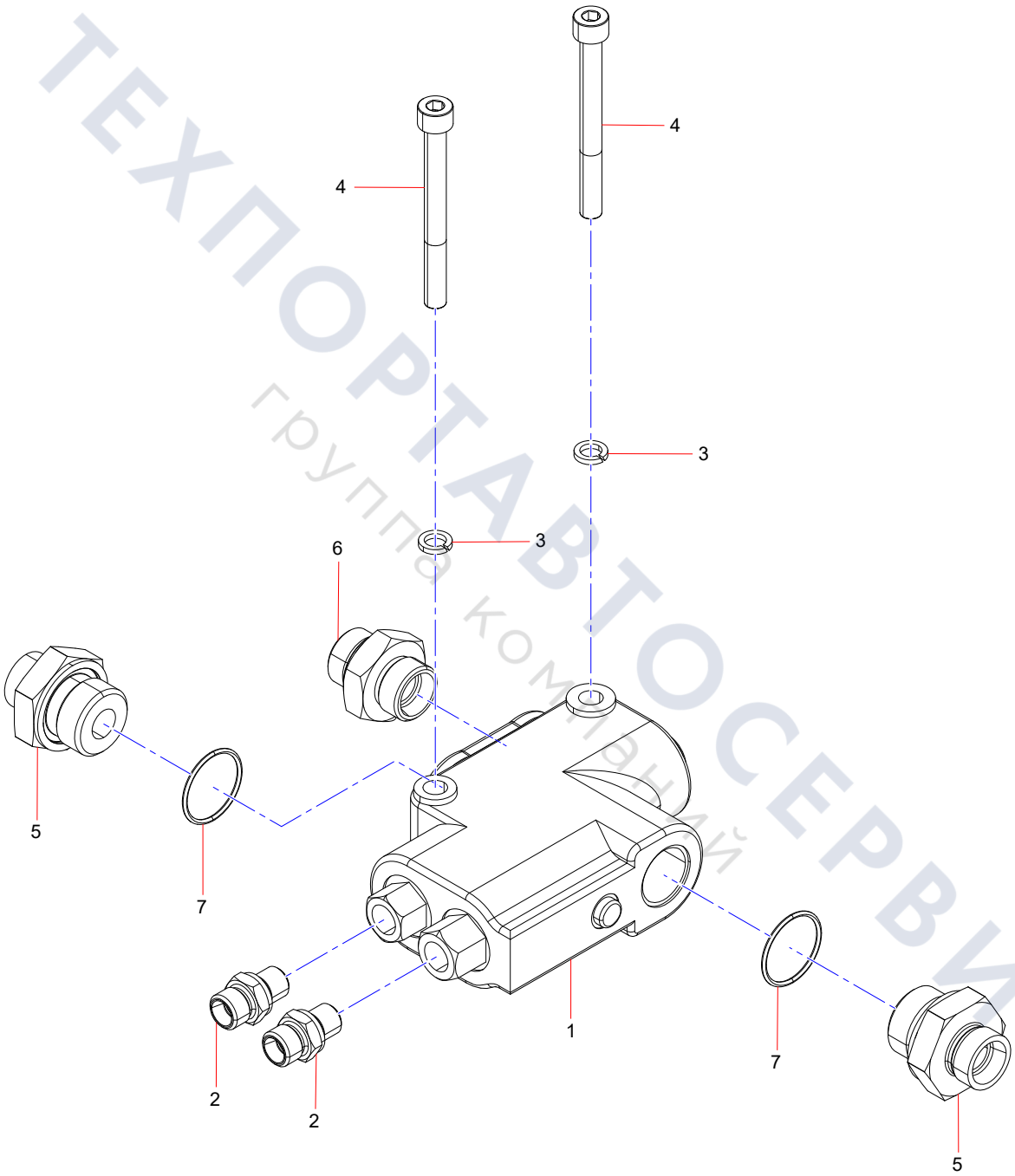

ТЕХПОРТАВТОСЕРВИС
группа компаний

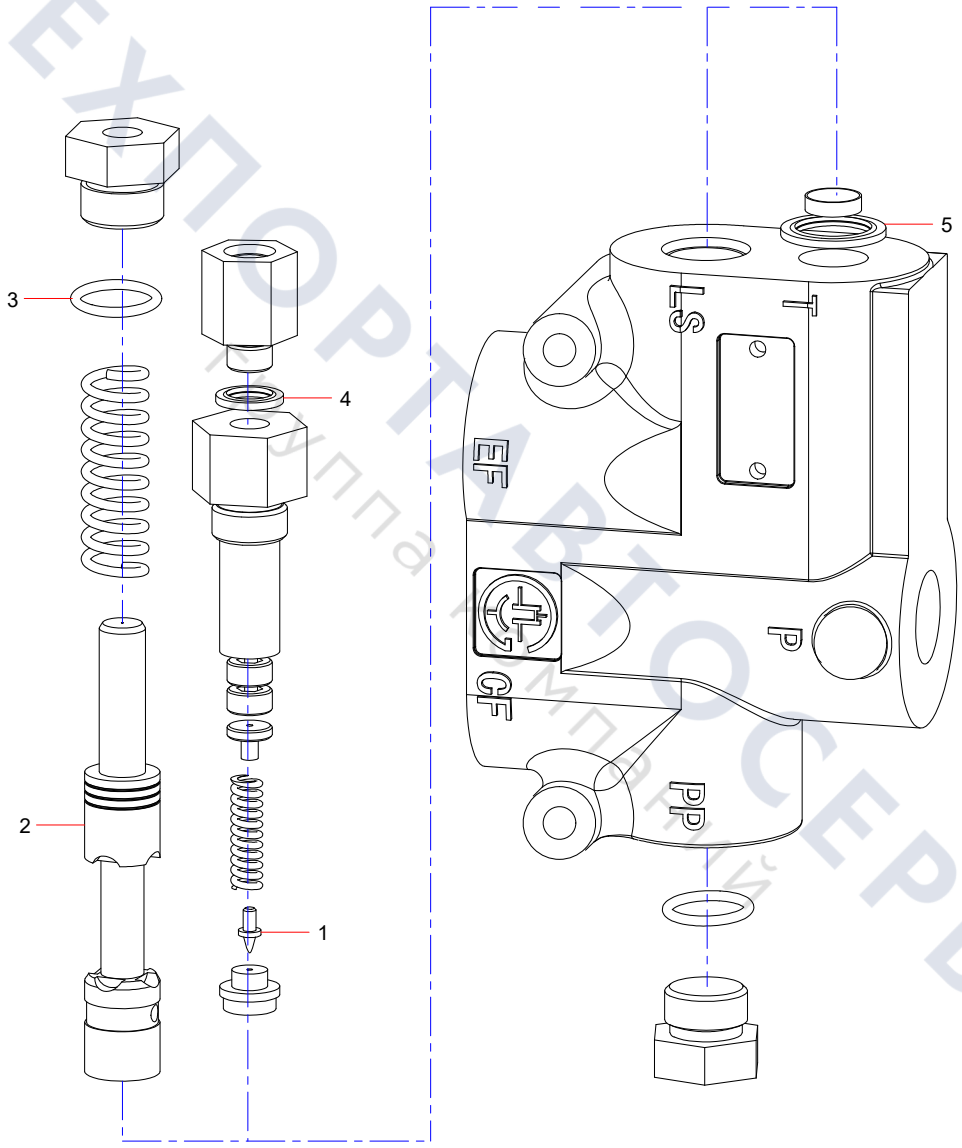

ТЕХПОРТАВТОСЕРВИС
Группа компаний

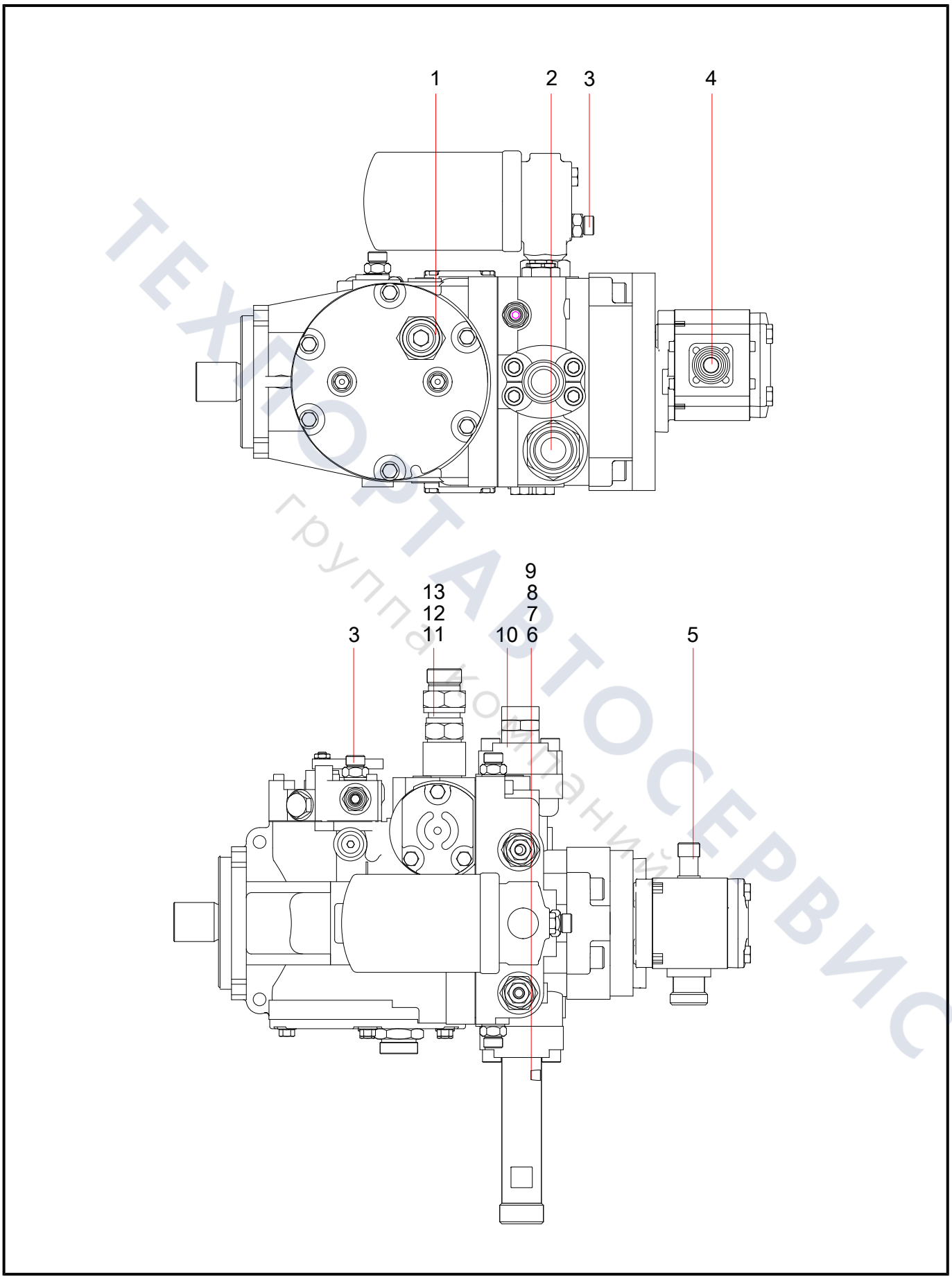

ТЕХПОРТАВТОСЕРВИС
группа компаний

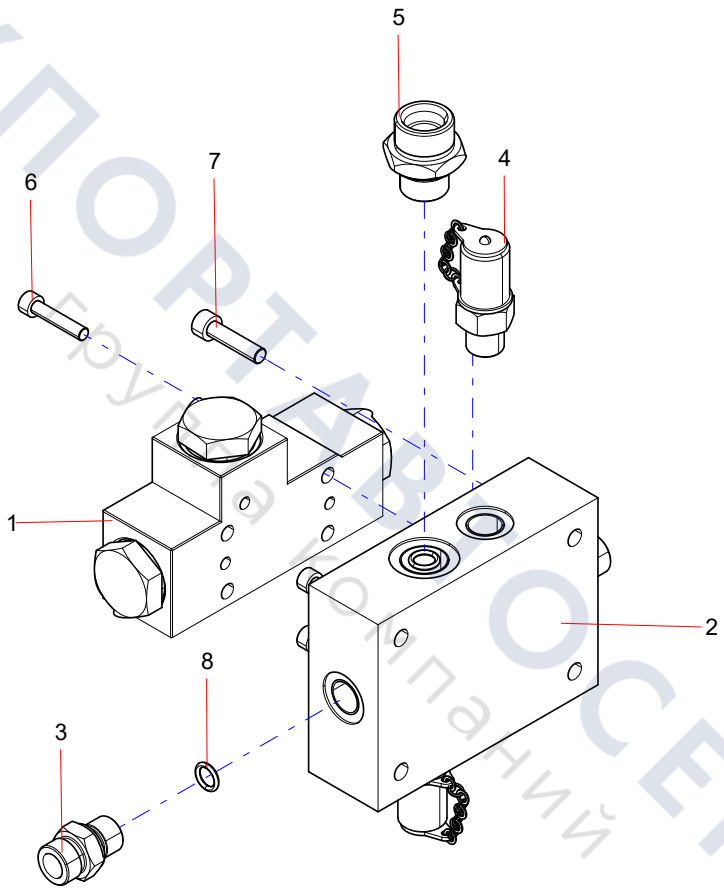

ТЕХПОРТАВТОСЕРВИС
Брутальная комплектация

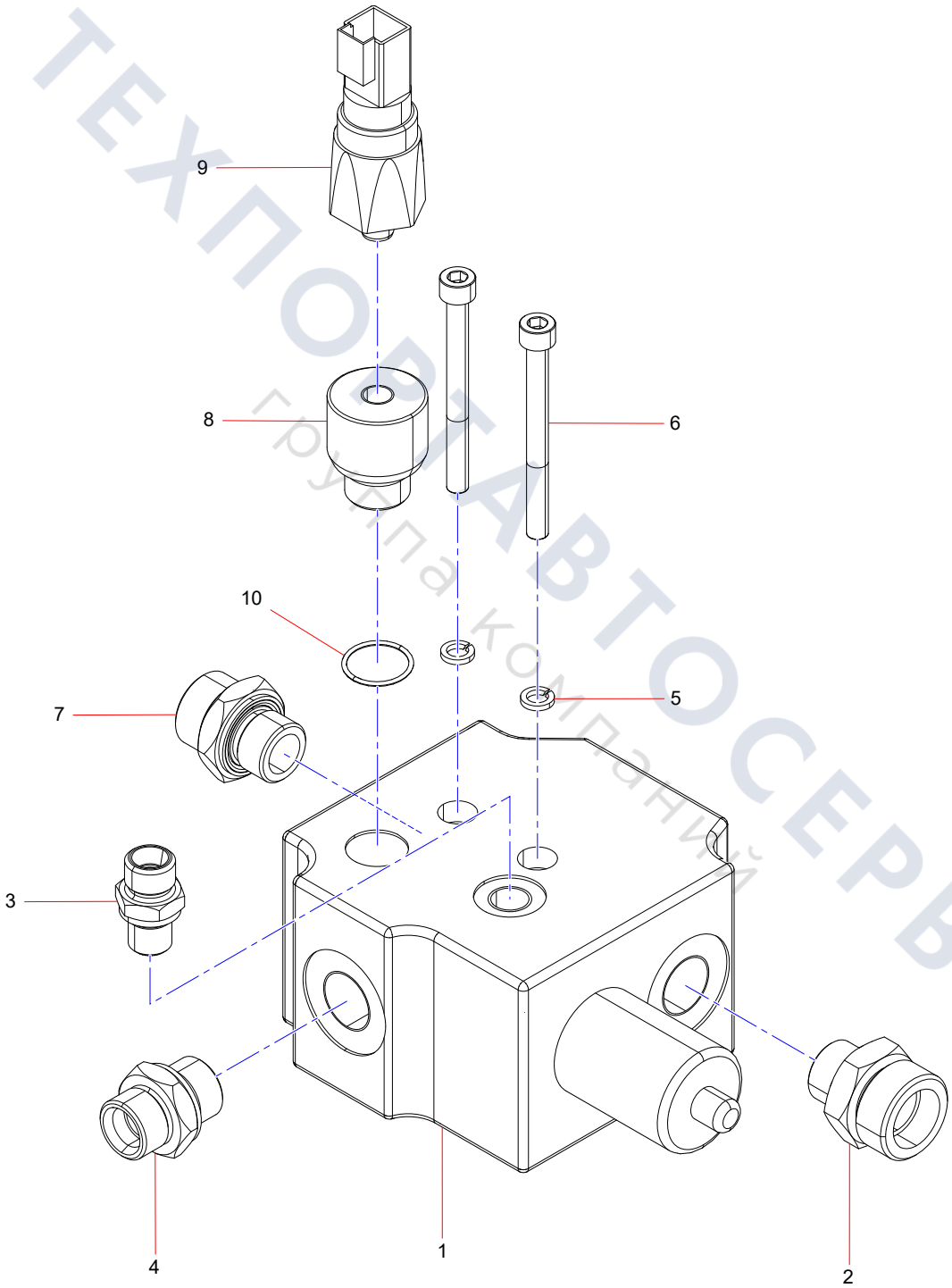

ТЕХПОРТАВТОСЕРВИС
группа компаний

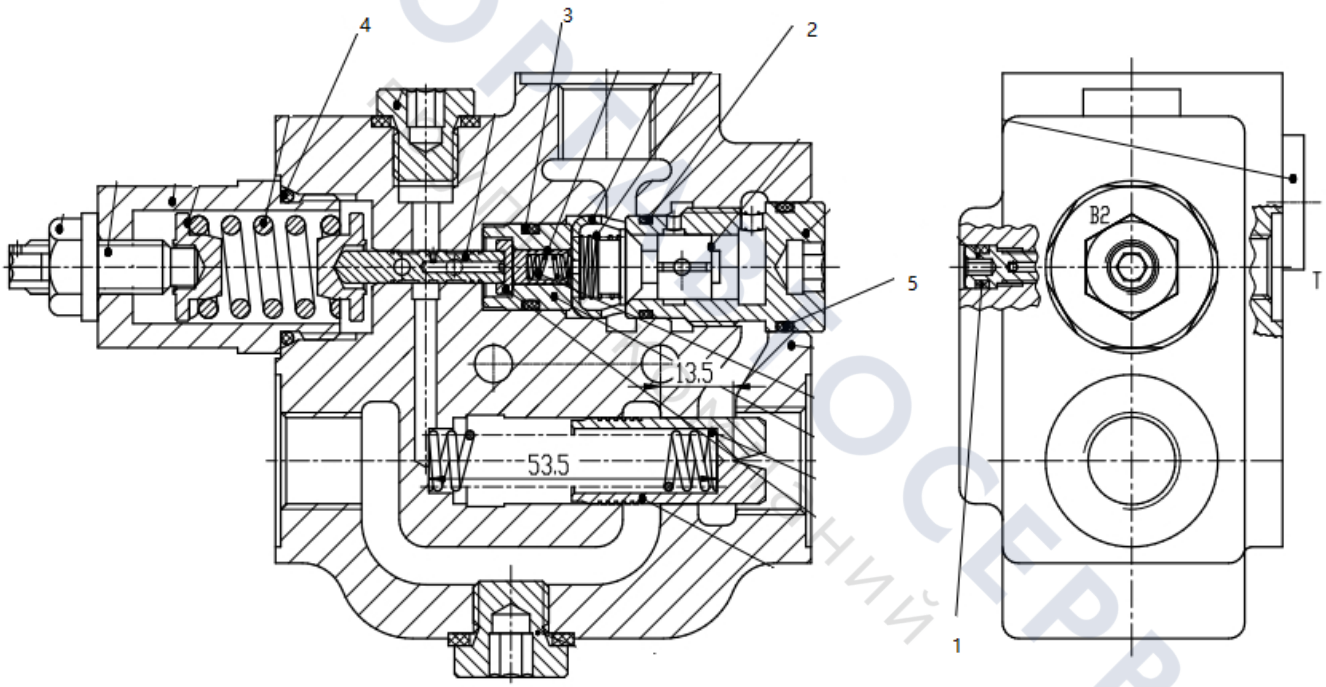

ТЕХПОРТ СЕРВИС
ТЕХНИЧЕСКИЙ

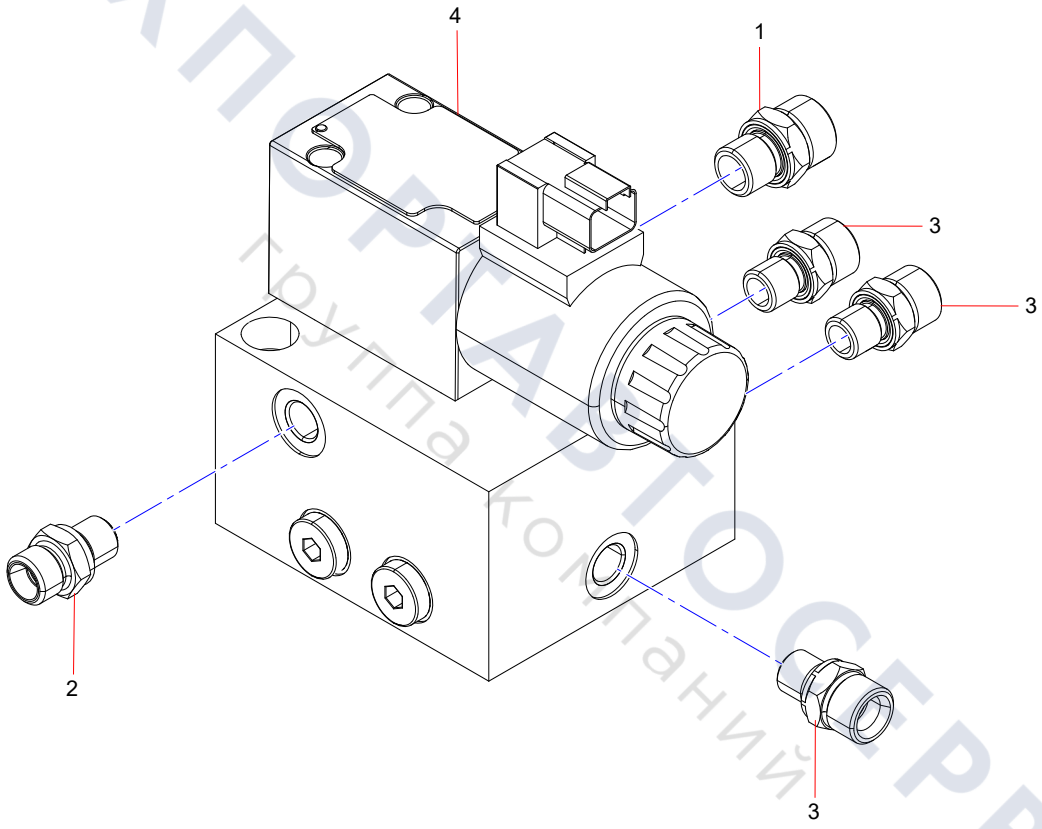

ТЕХПОРТАВТОСЕРВИС
группа компаний

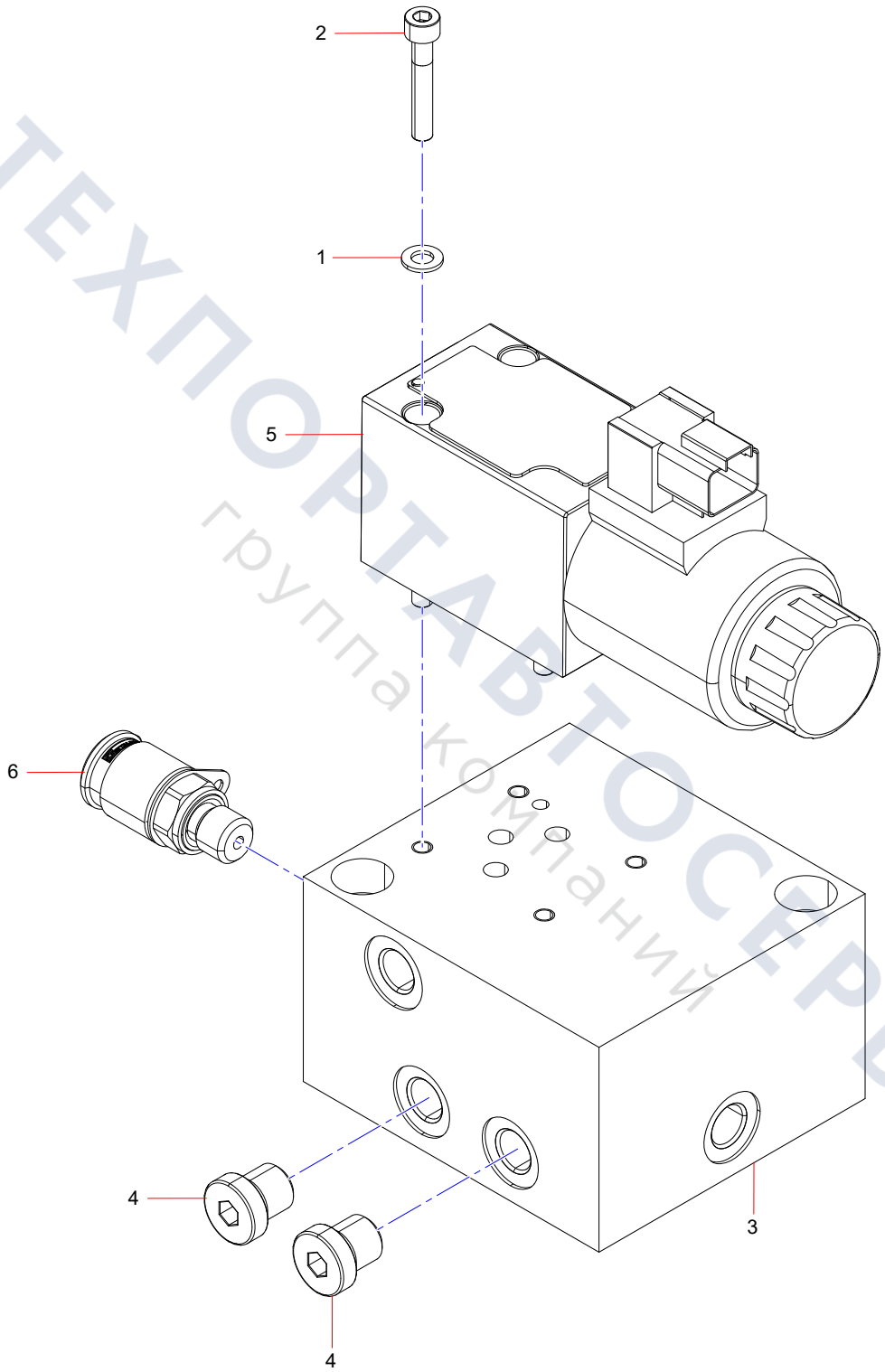

ТЕХПОРТАВТОСЕРВИС
группа компаний

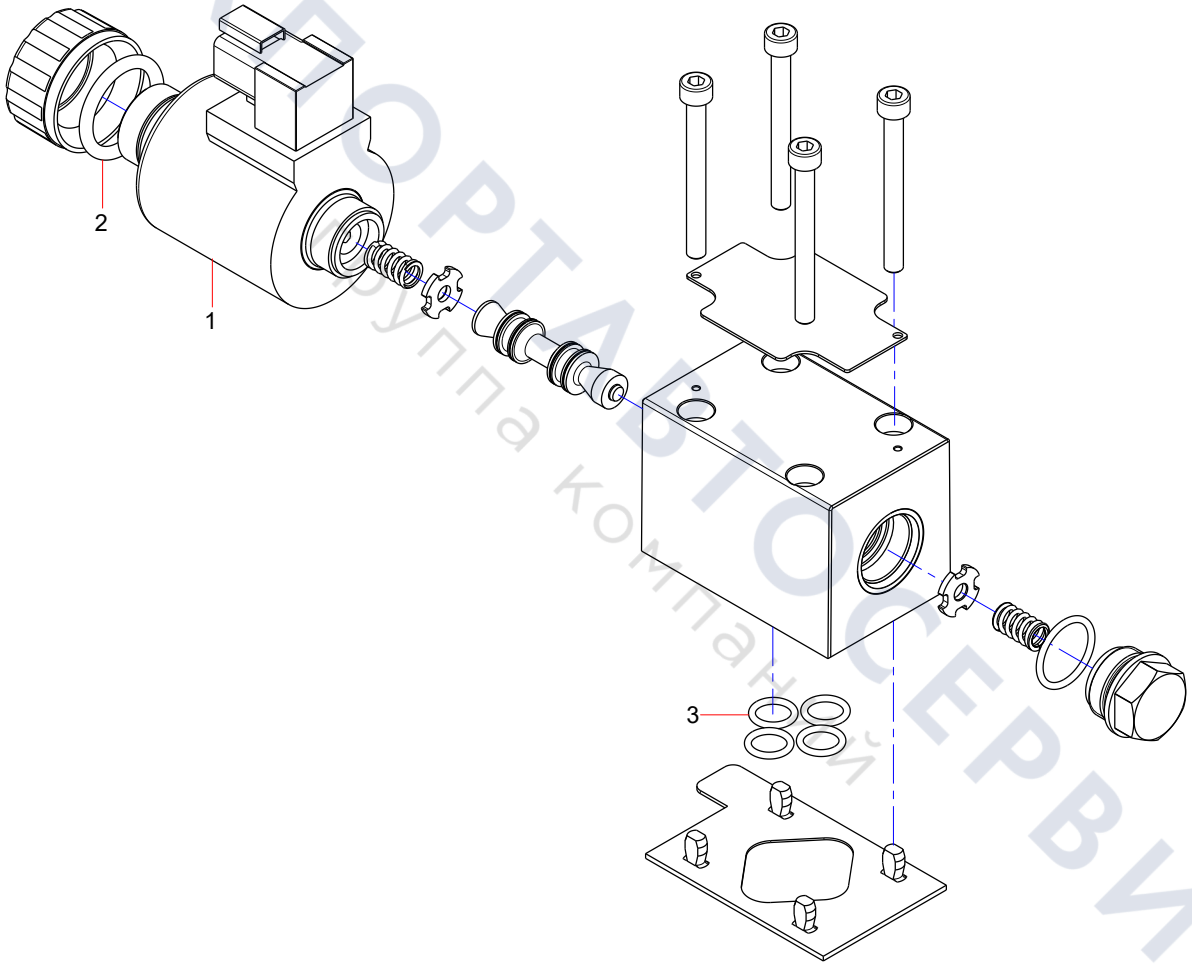

ТЕХПОРТАВТОСЕРВИС
Группа компаний

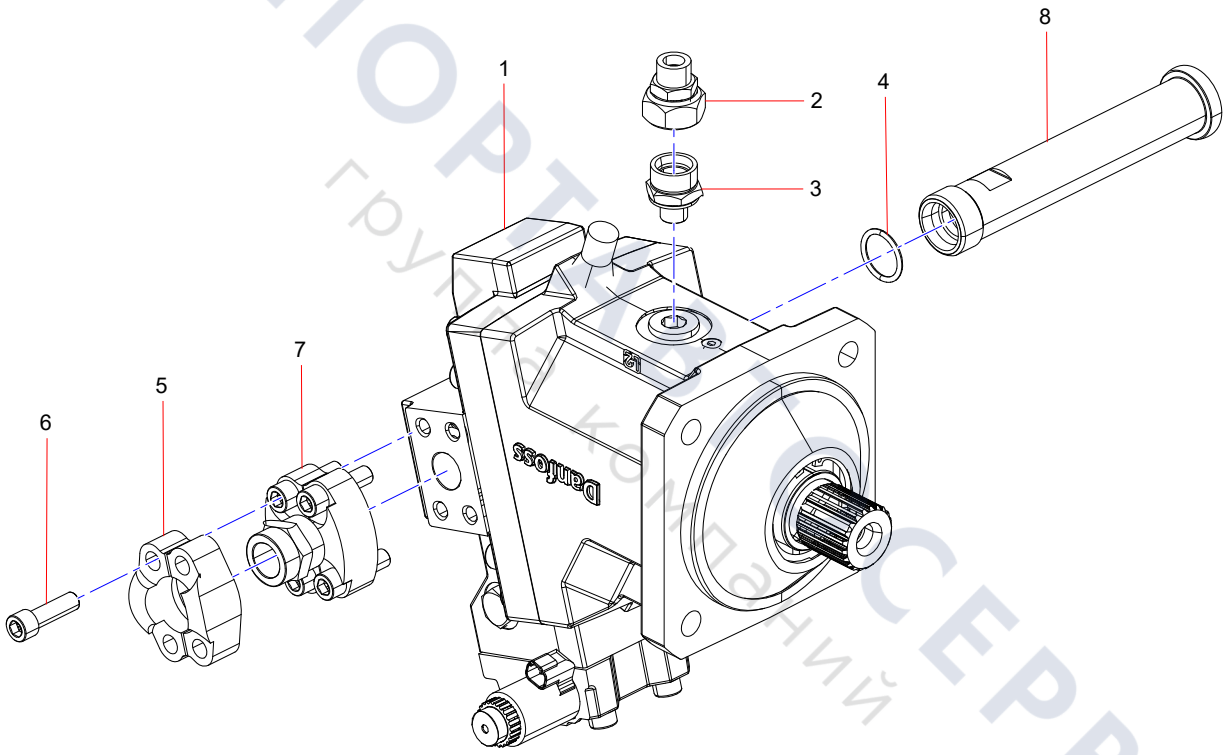

ТЕХПОРТ СЕРВИС
группа компаний

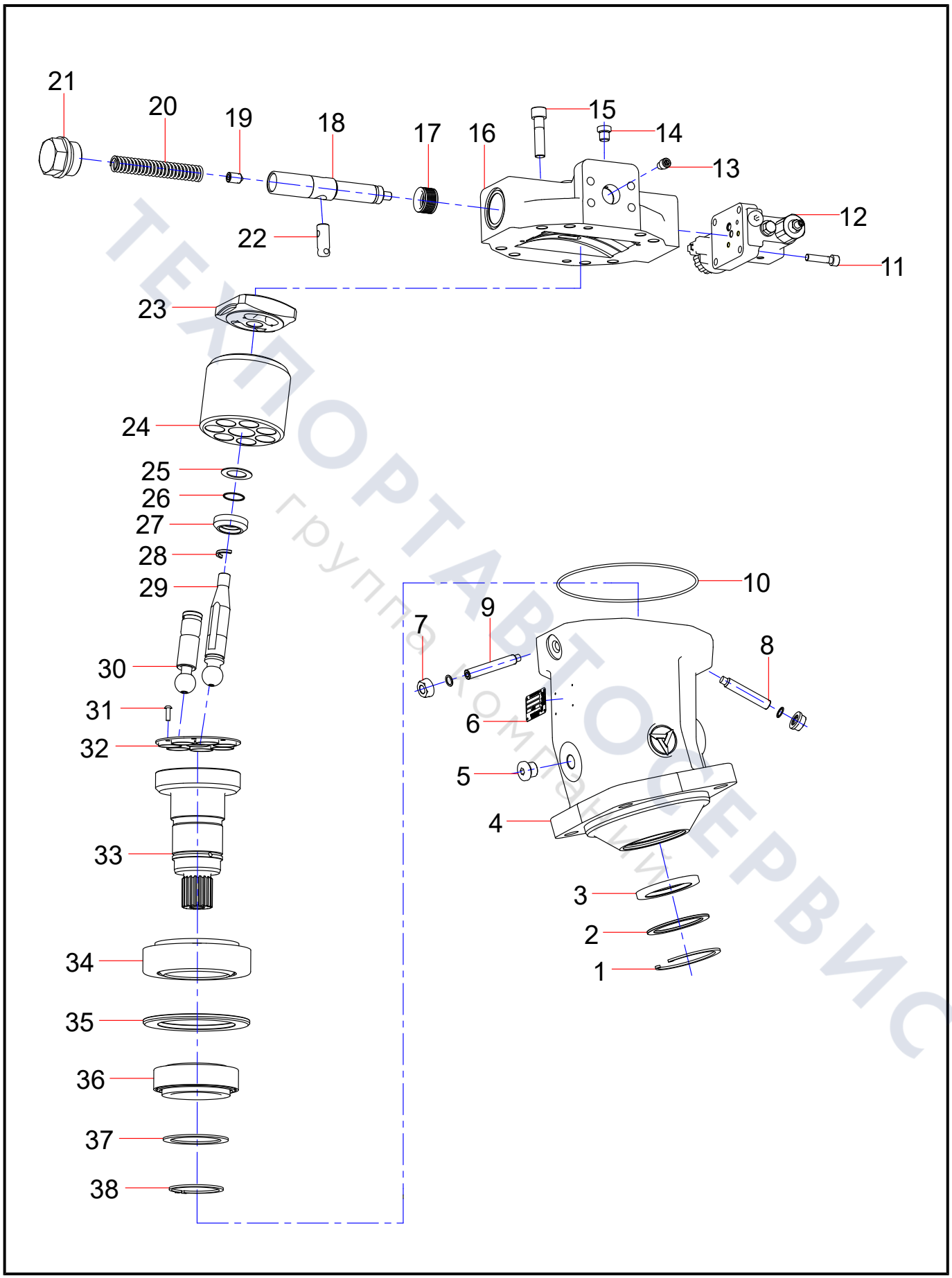

ТЕХПОРТАВТОСЕРВИС
группа компаний

13562971 Schematic diagram of travel hydraulic system (1/4)

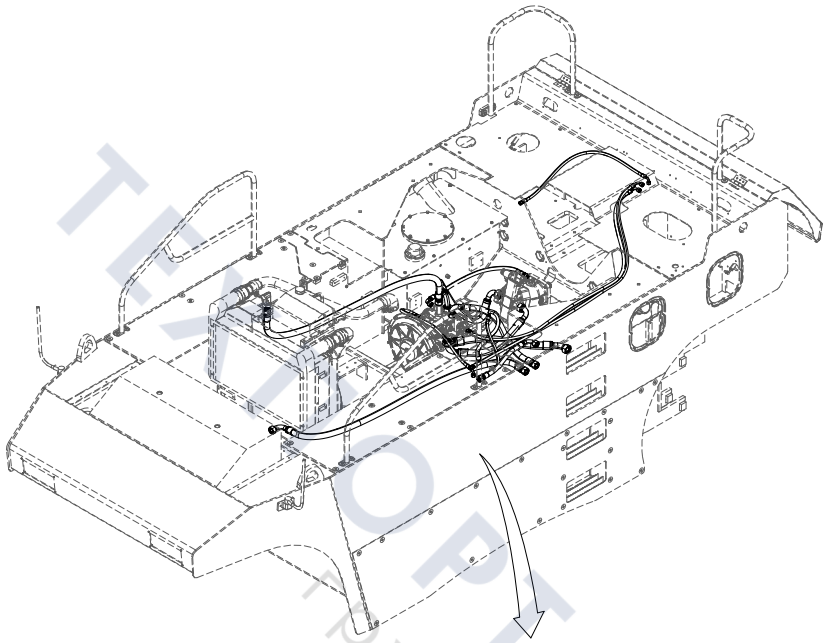

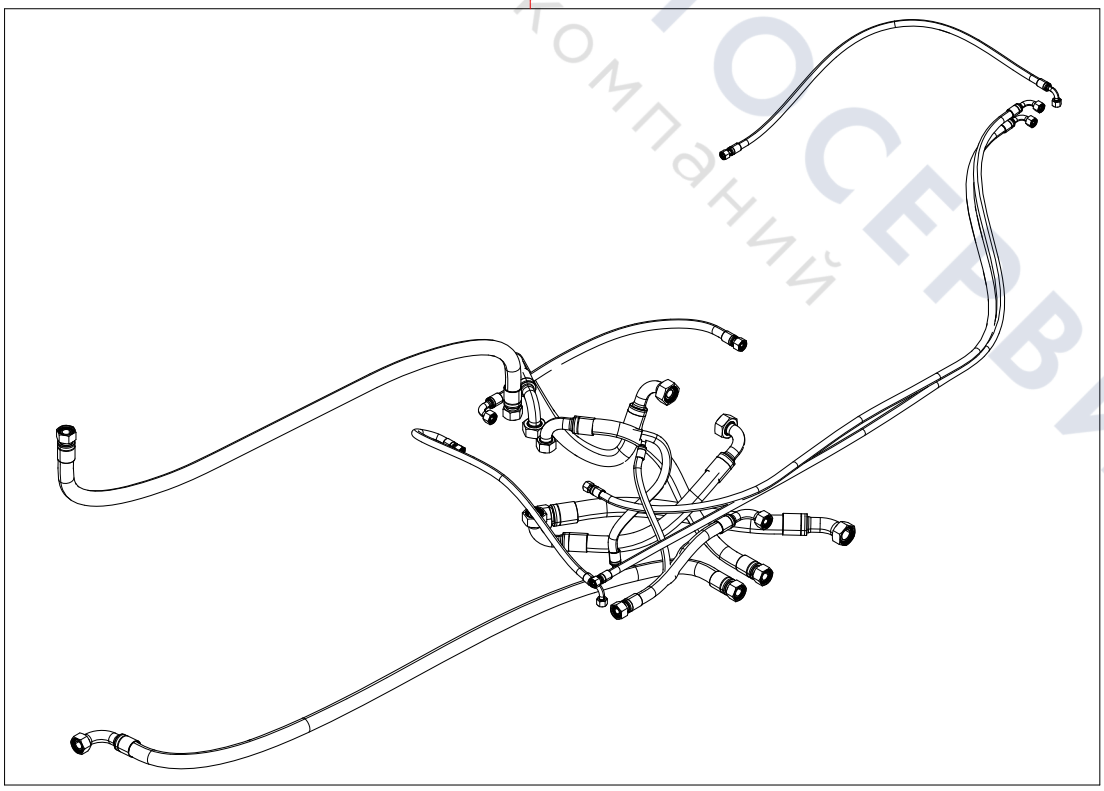

ТЕХНОРТАВТОСЕРВИС
Группа компаний

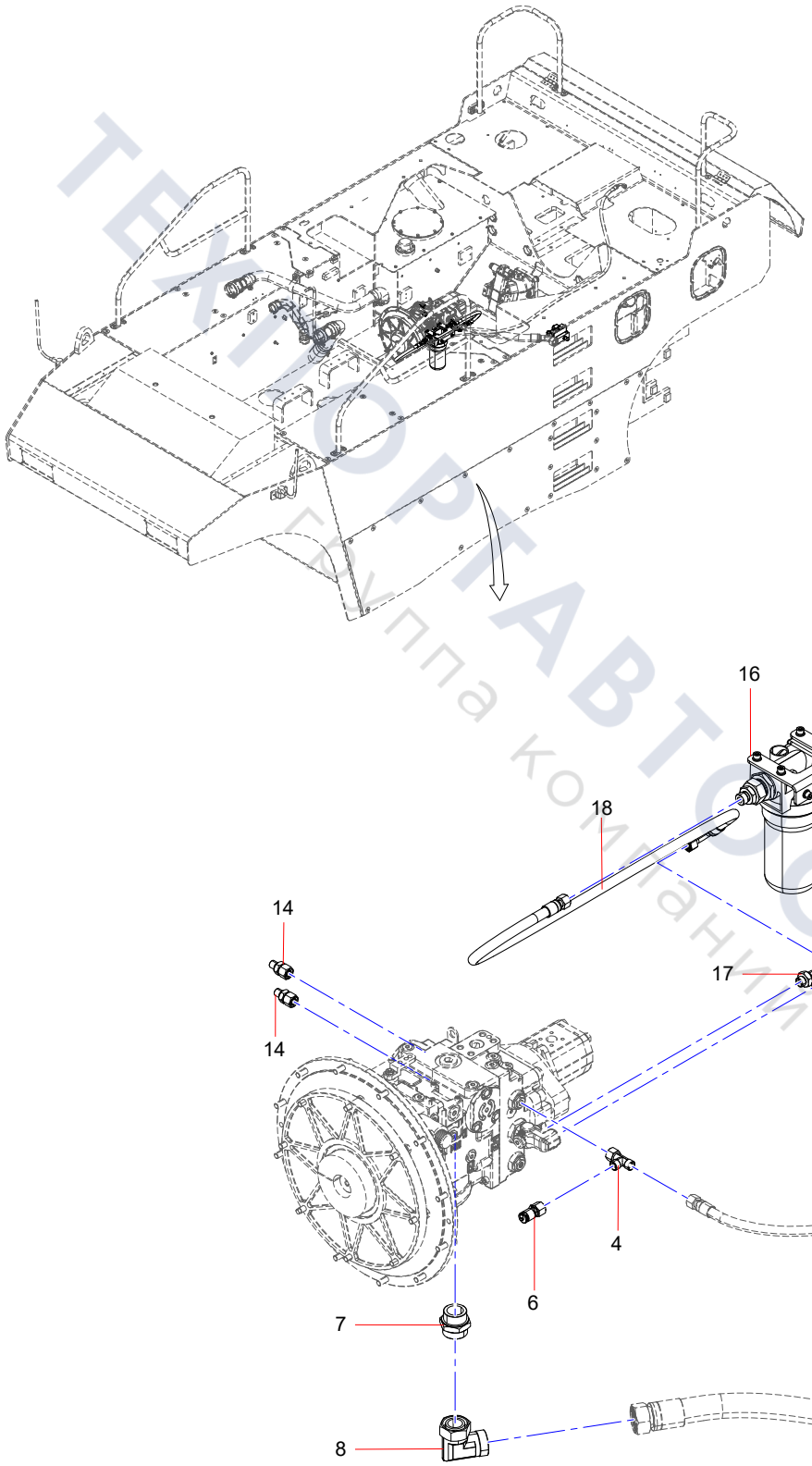

ТЕХНОРТАВТОСЕРВИС
Группа компаний

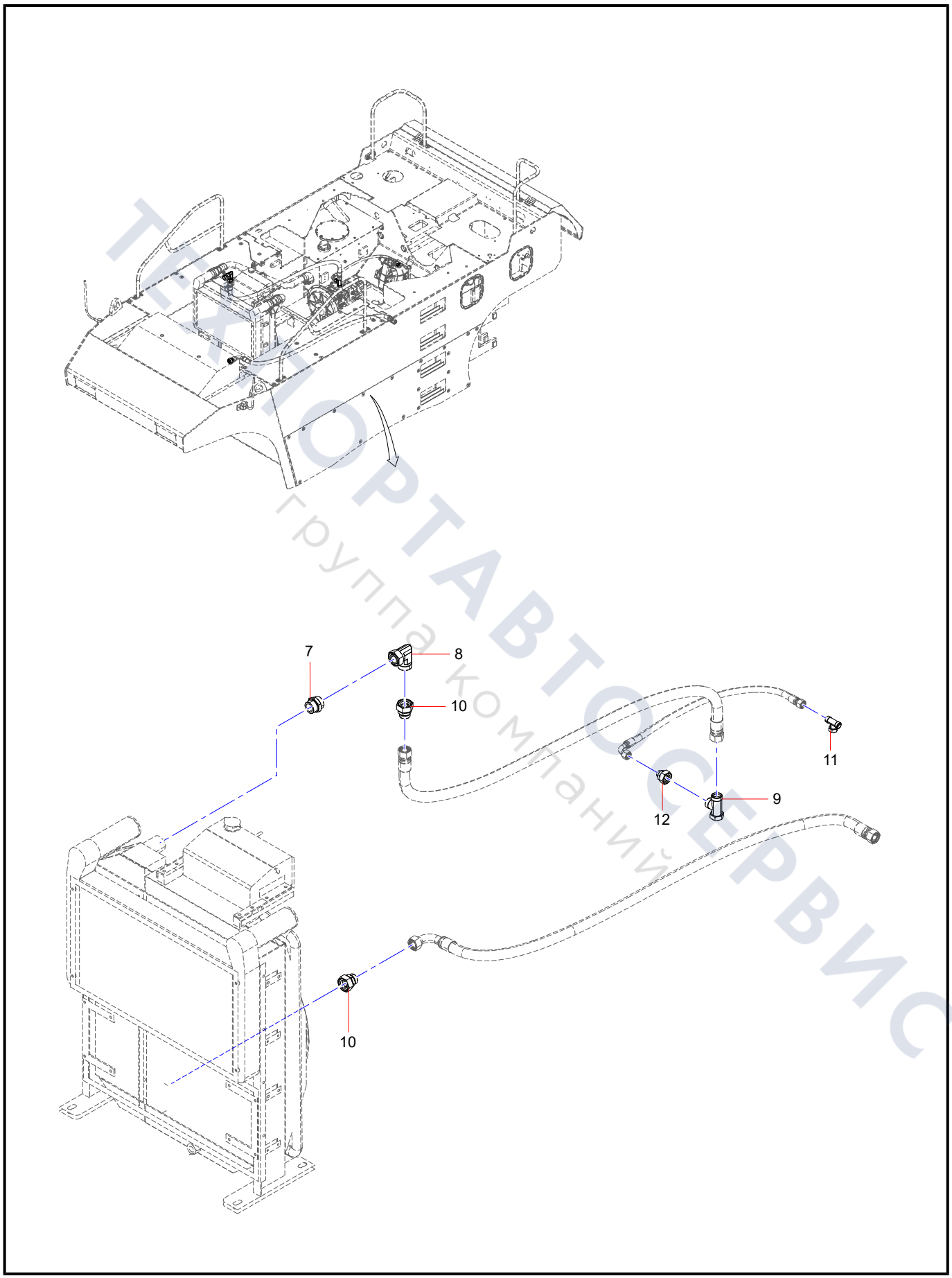

ТЕХАВТОСЕРВИС
группа компаний

13562971 Schematic diagram of travel hydraulic system (4/4)

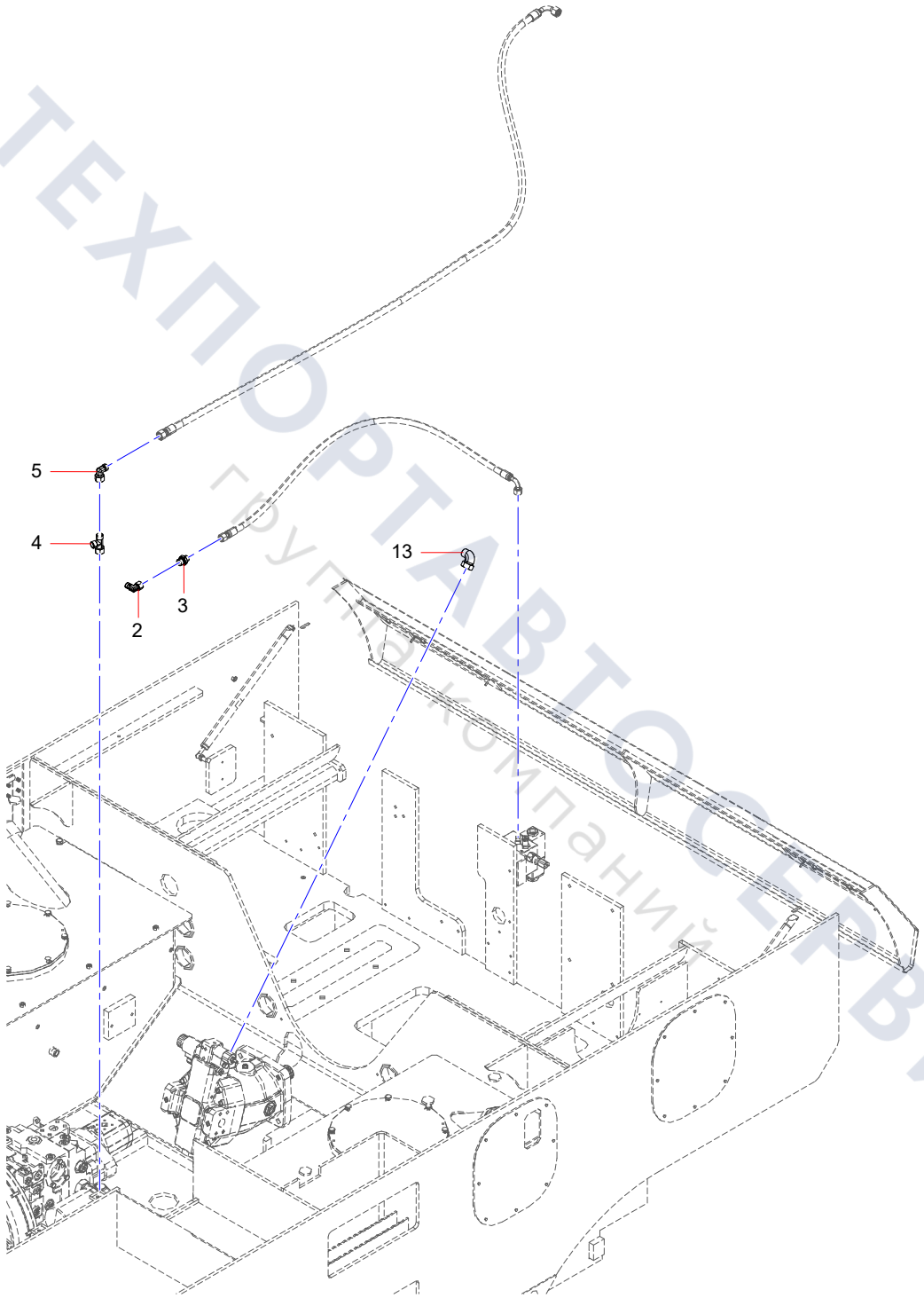

ТЕХПОРТАВТОСЕРВИС
Группа компаний

13626597 Schematic diagram of travel system hose

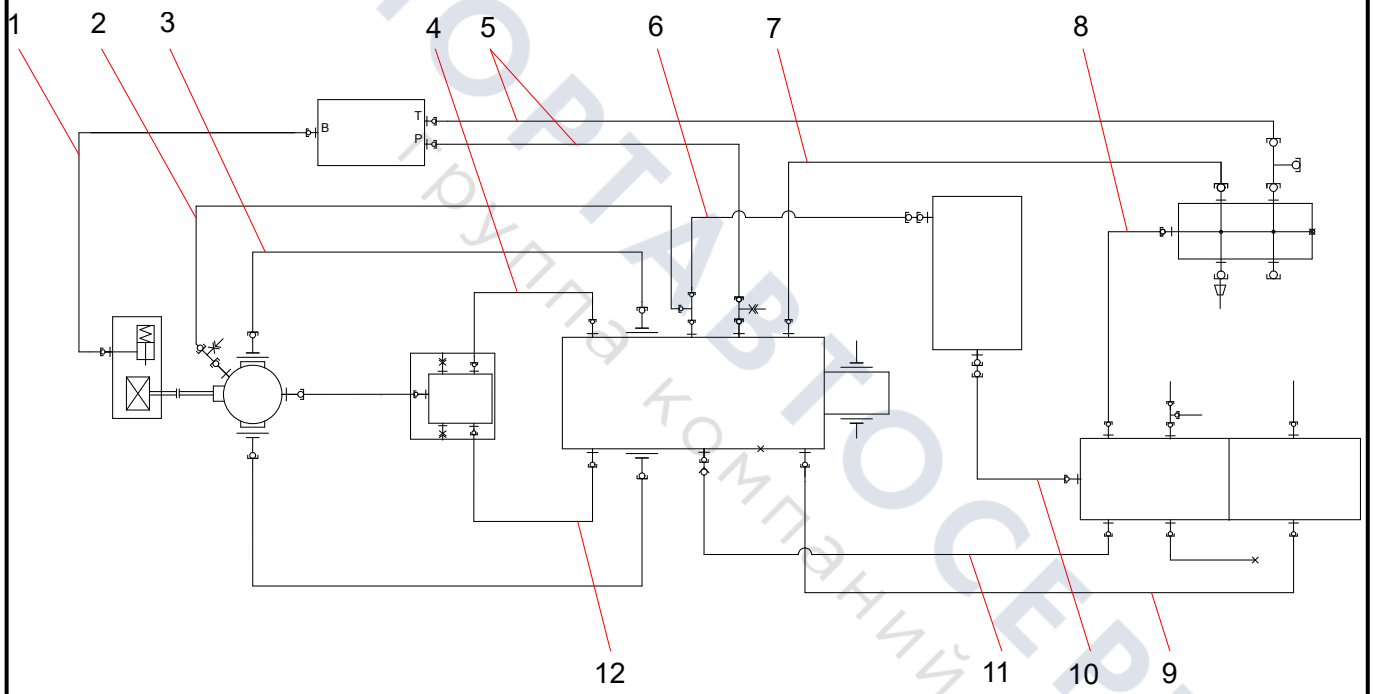

ТЕХПОРТАВТОСЕРВИС
Группа компаний

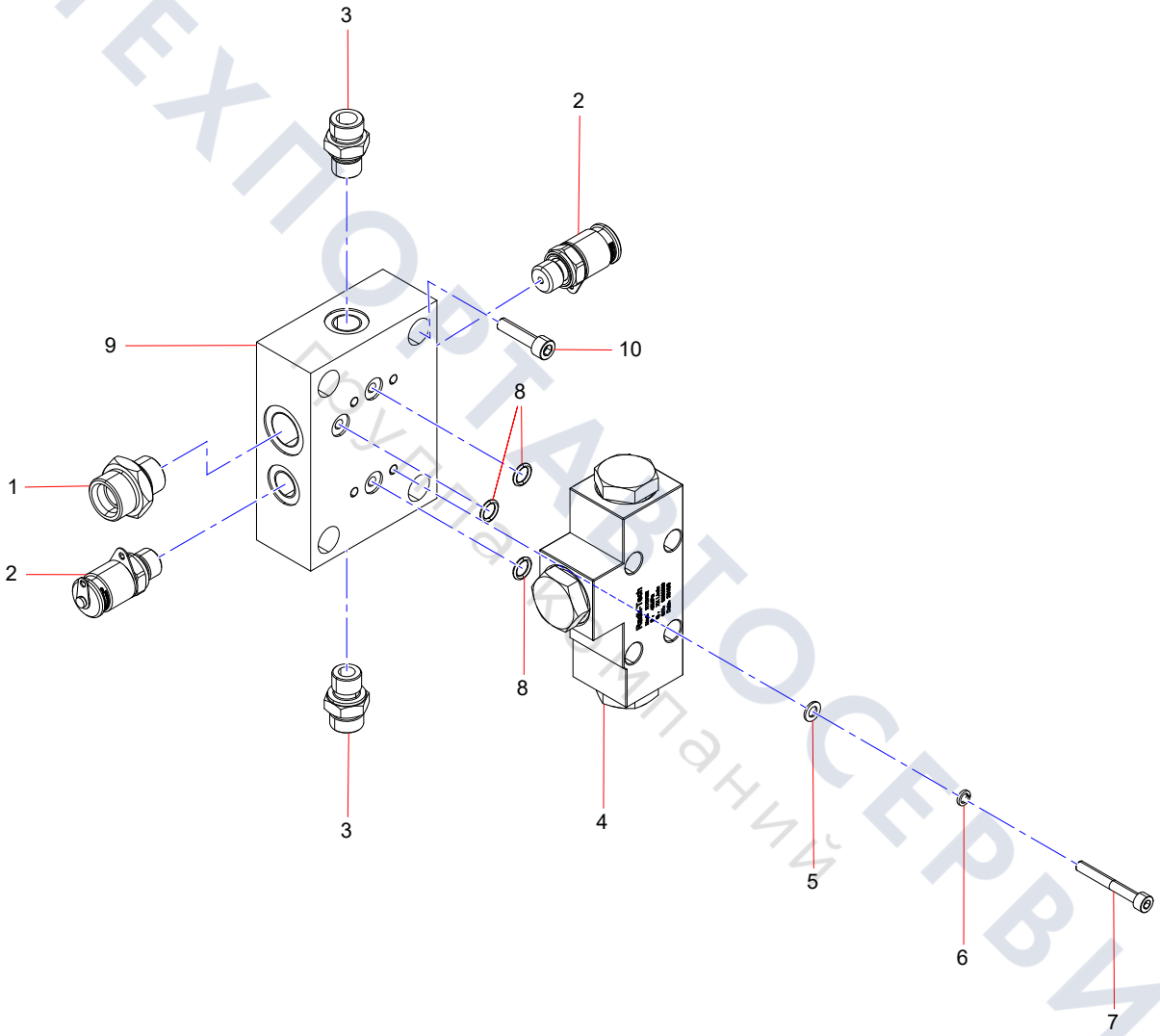

ТЕХПОРТАВТОСЕРВИС
Запчасти для спецтехники

YLJ009377764 Remote pressure oil filter assembly

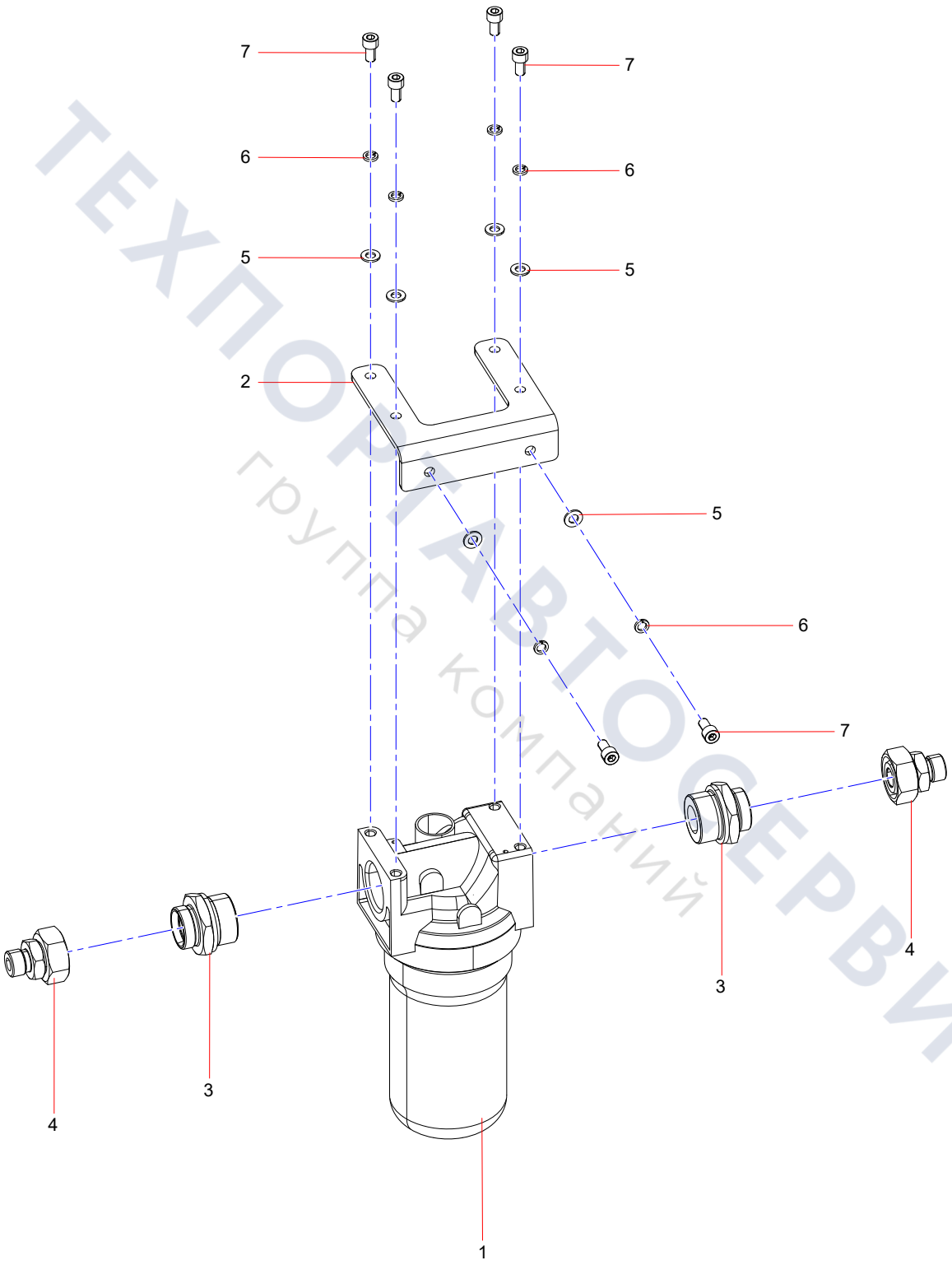

ТЕХПОРТАВТОСЕРВИС
группа компаний

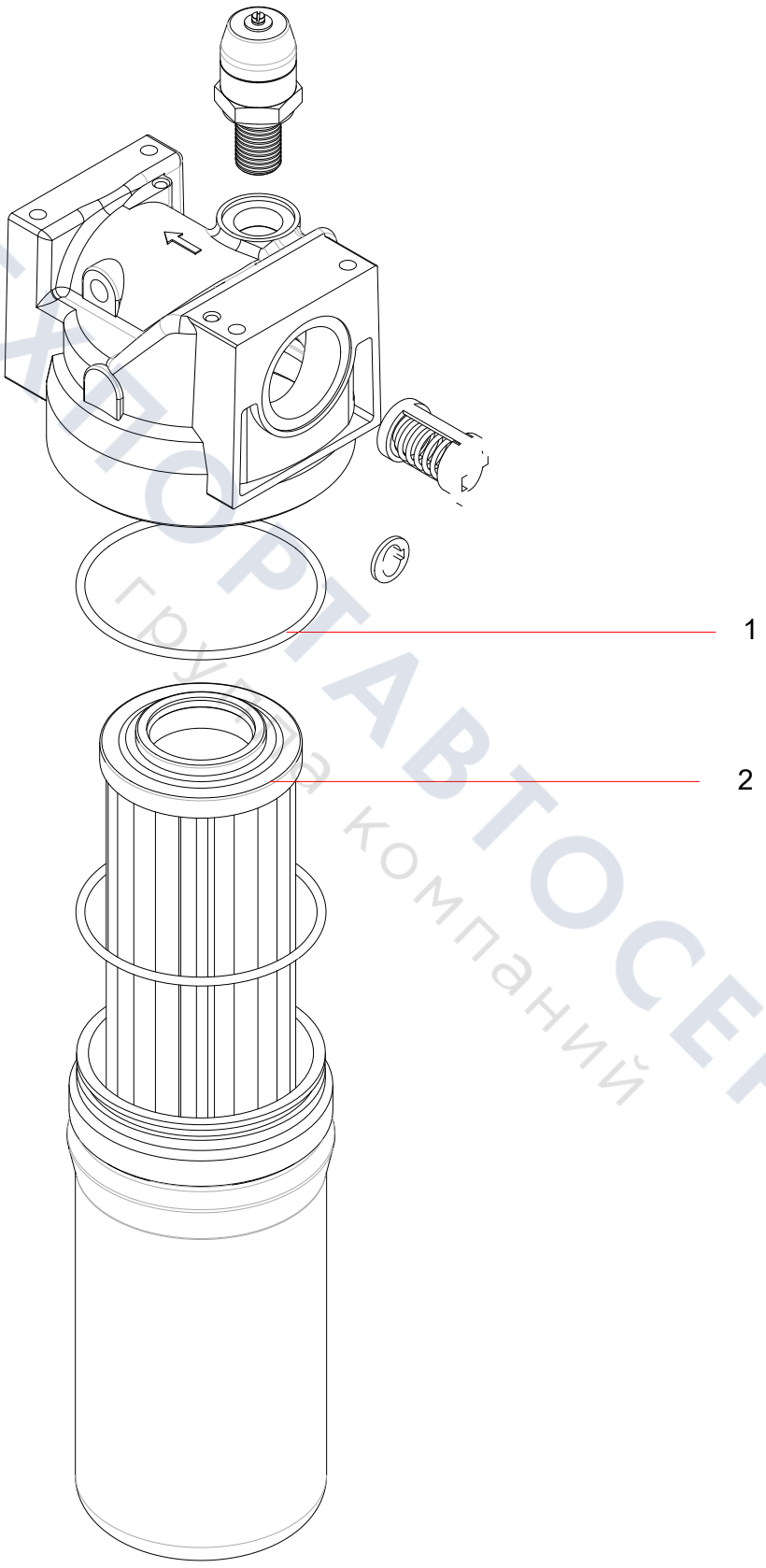

ТЕХАВТОСЕРВИС
группа компаний

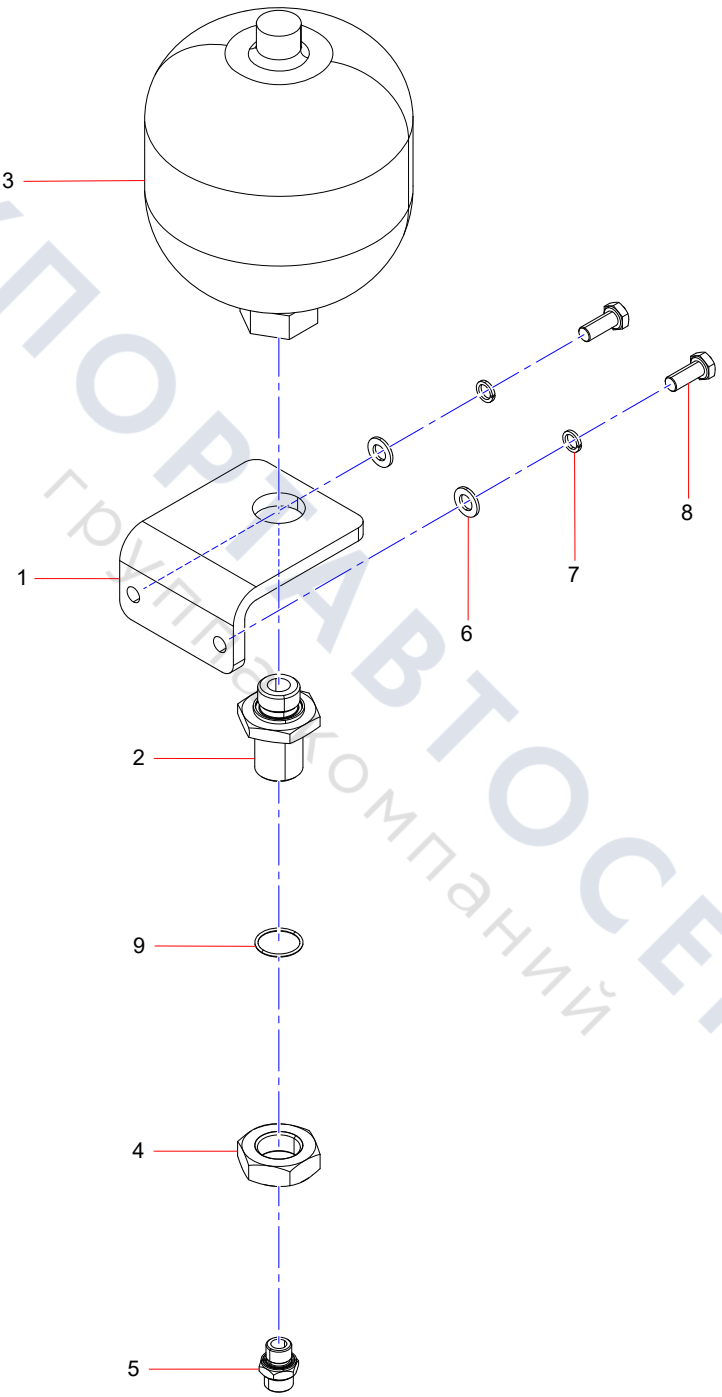

ТЕХПОРТАВТОСЕРВИС
группакомпаний

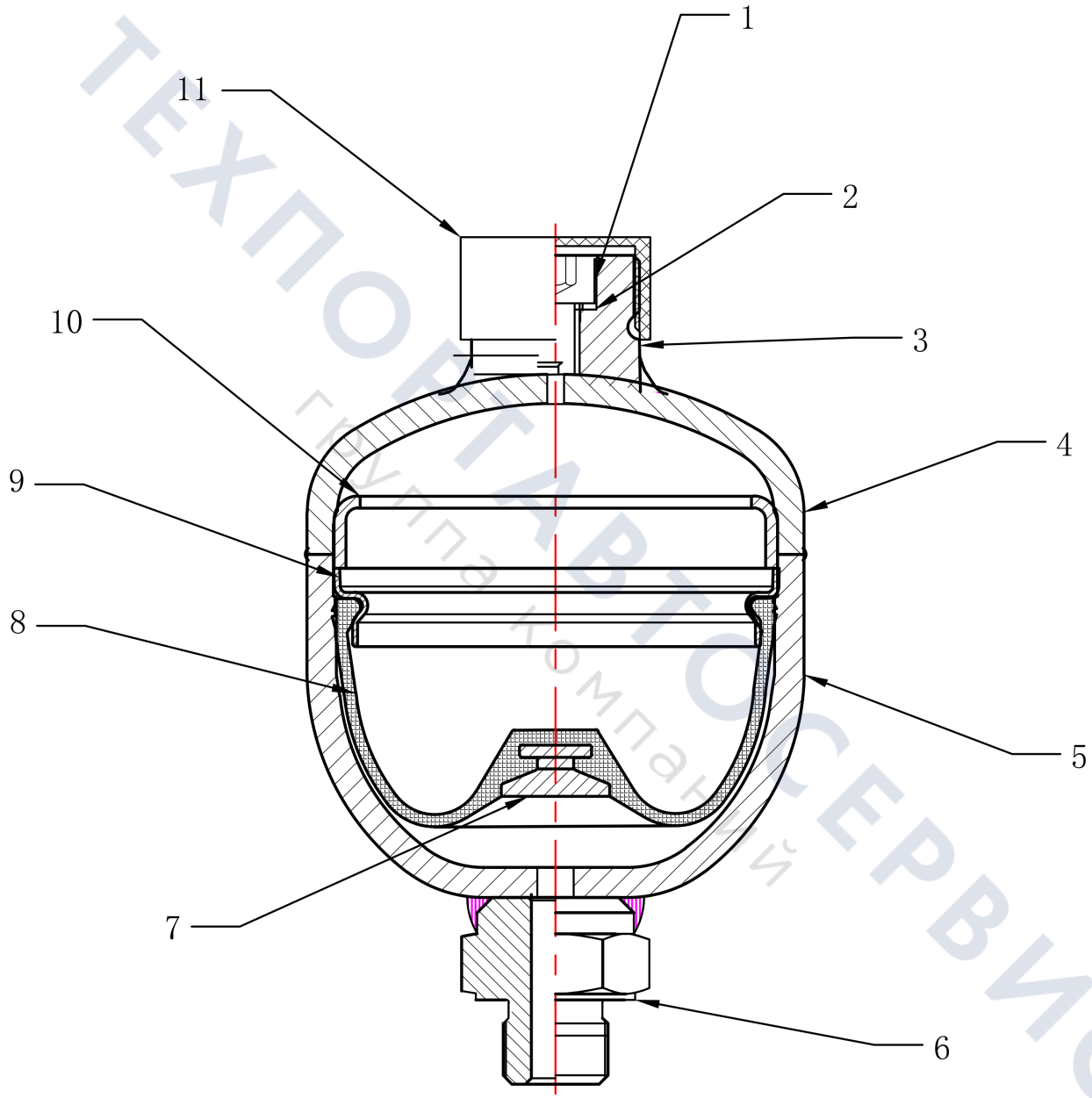

ТЕХПОРТАВТОСЕРВИС
Группа компаний

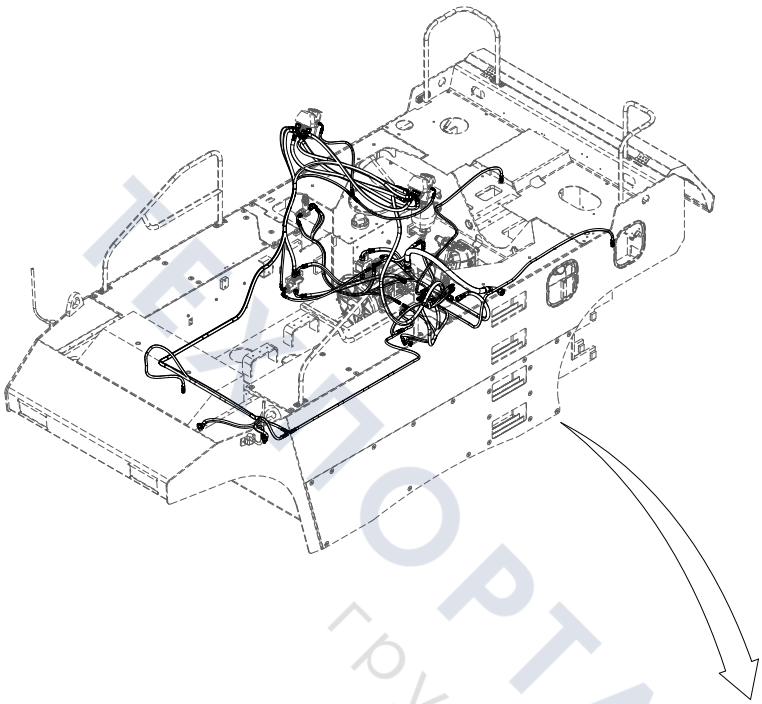

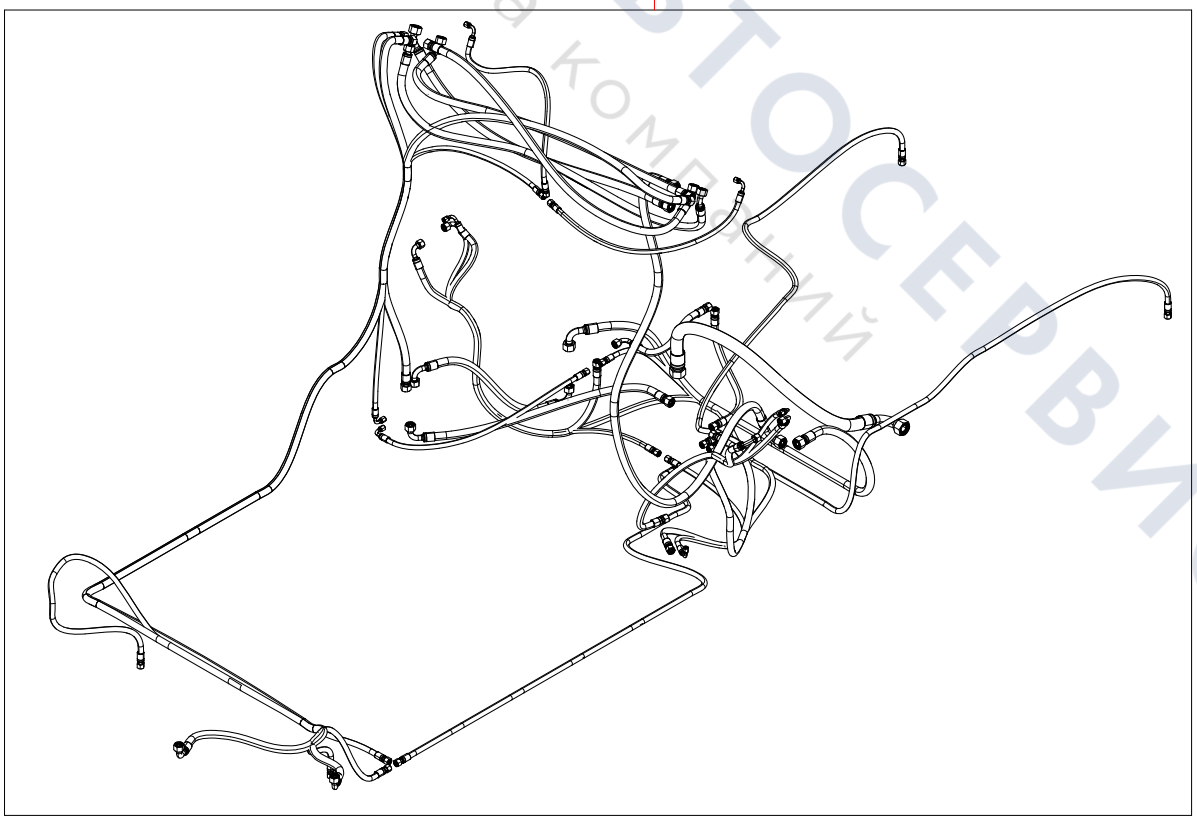

ТЕХАВТОСЕРВИС
группа компаний

13562977 Schematic diagram of steering brake hydruatic system (2/4)

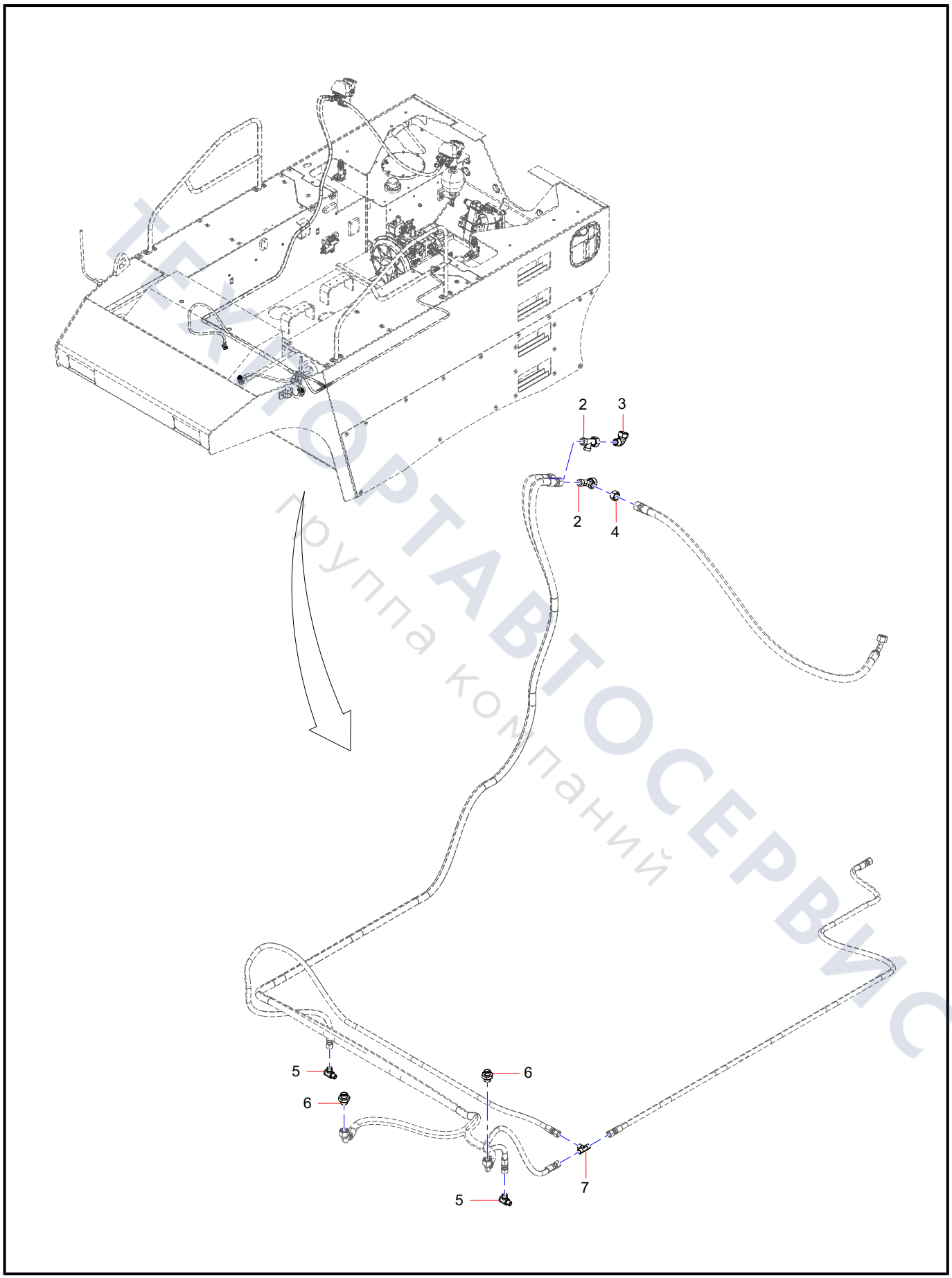

ТЕХПОРТАВТОСЕРВИС
Группа компаний

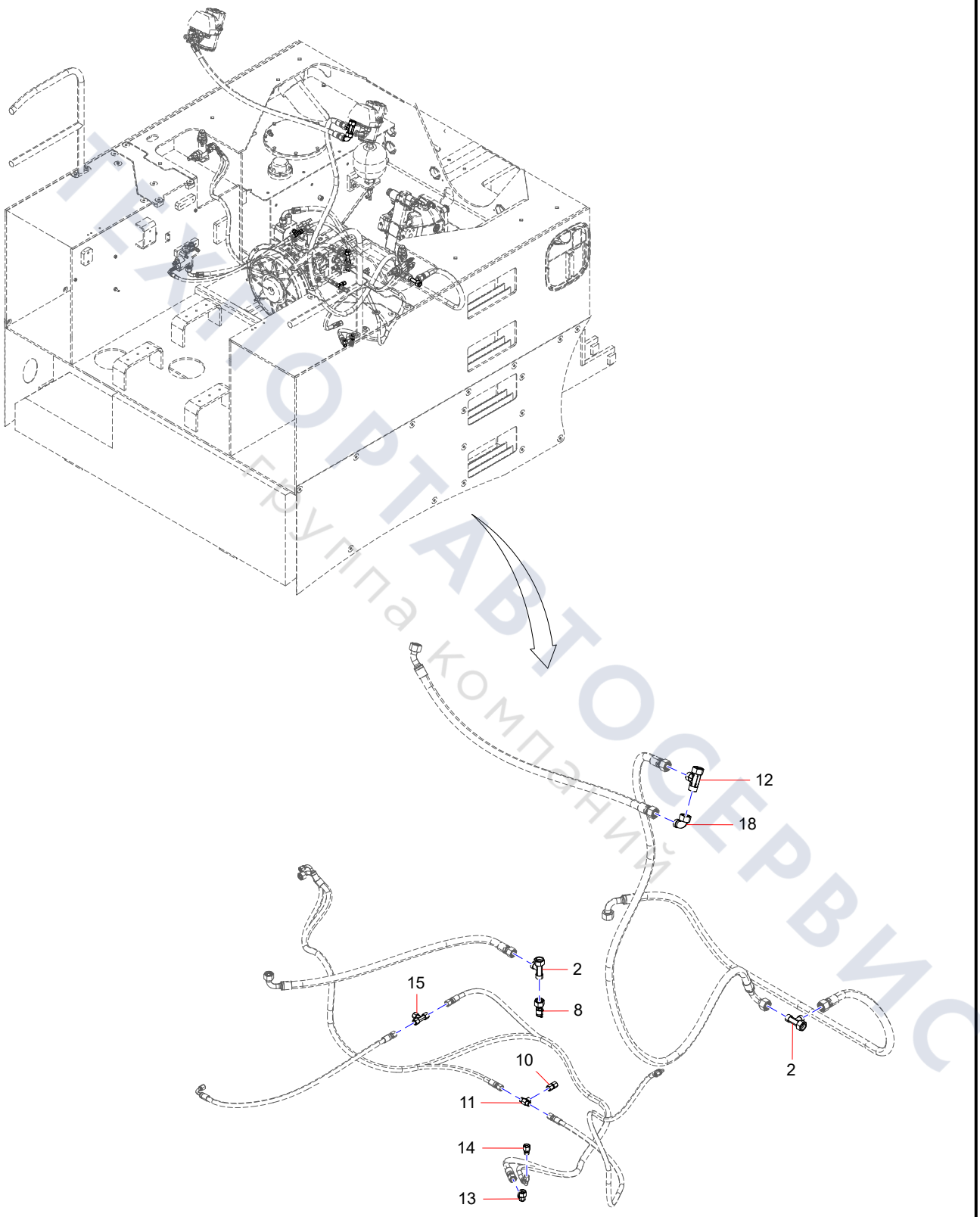

ТЕХАВТОСЕРВИС
Группа компаний

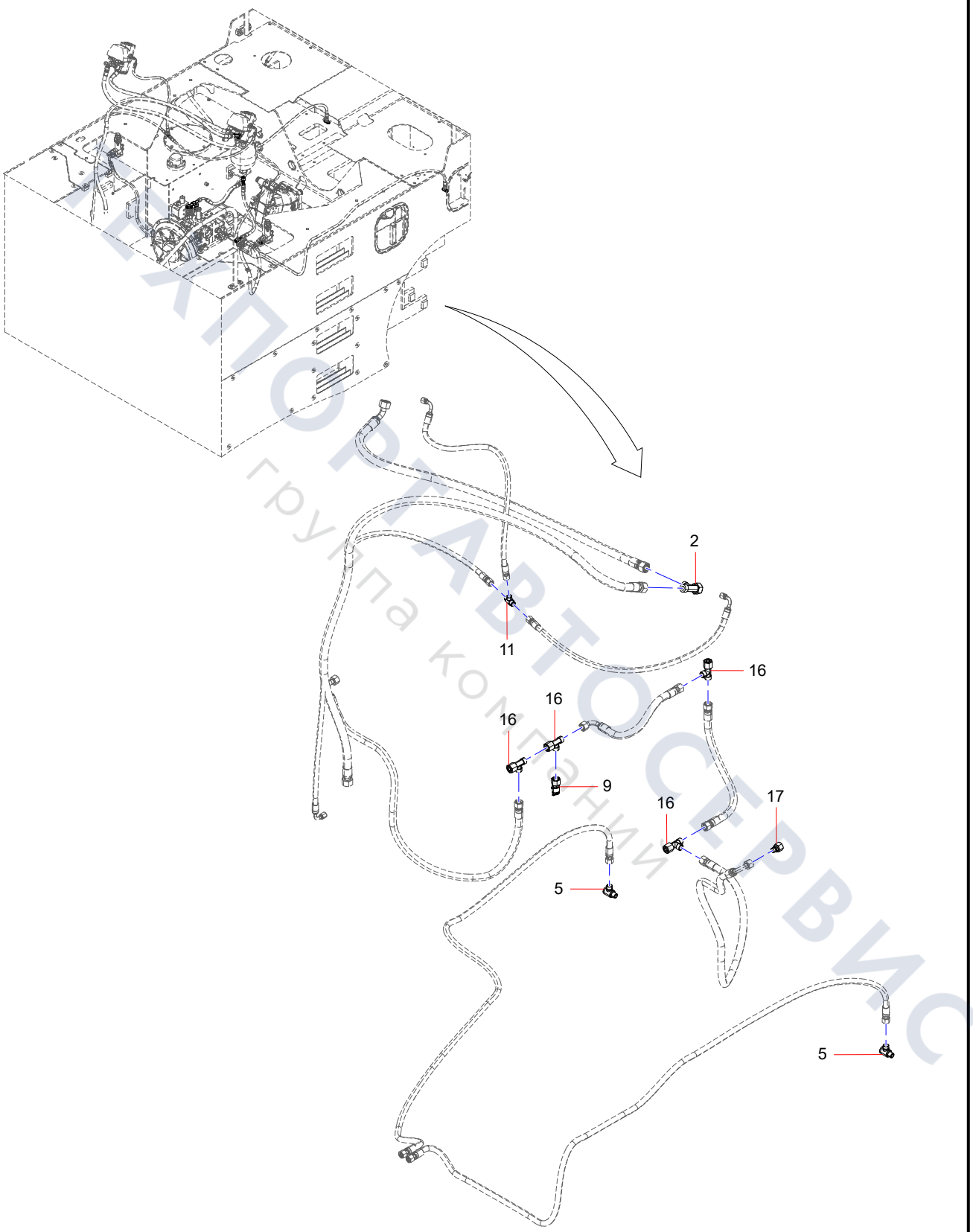

ЭКСПОРТАВТОСЕРВИС
группа компаний

13627288 Schematic diagram of steering brake system hose

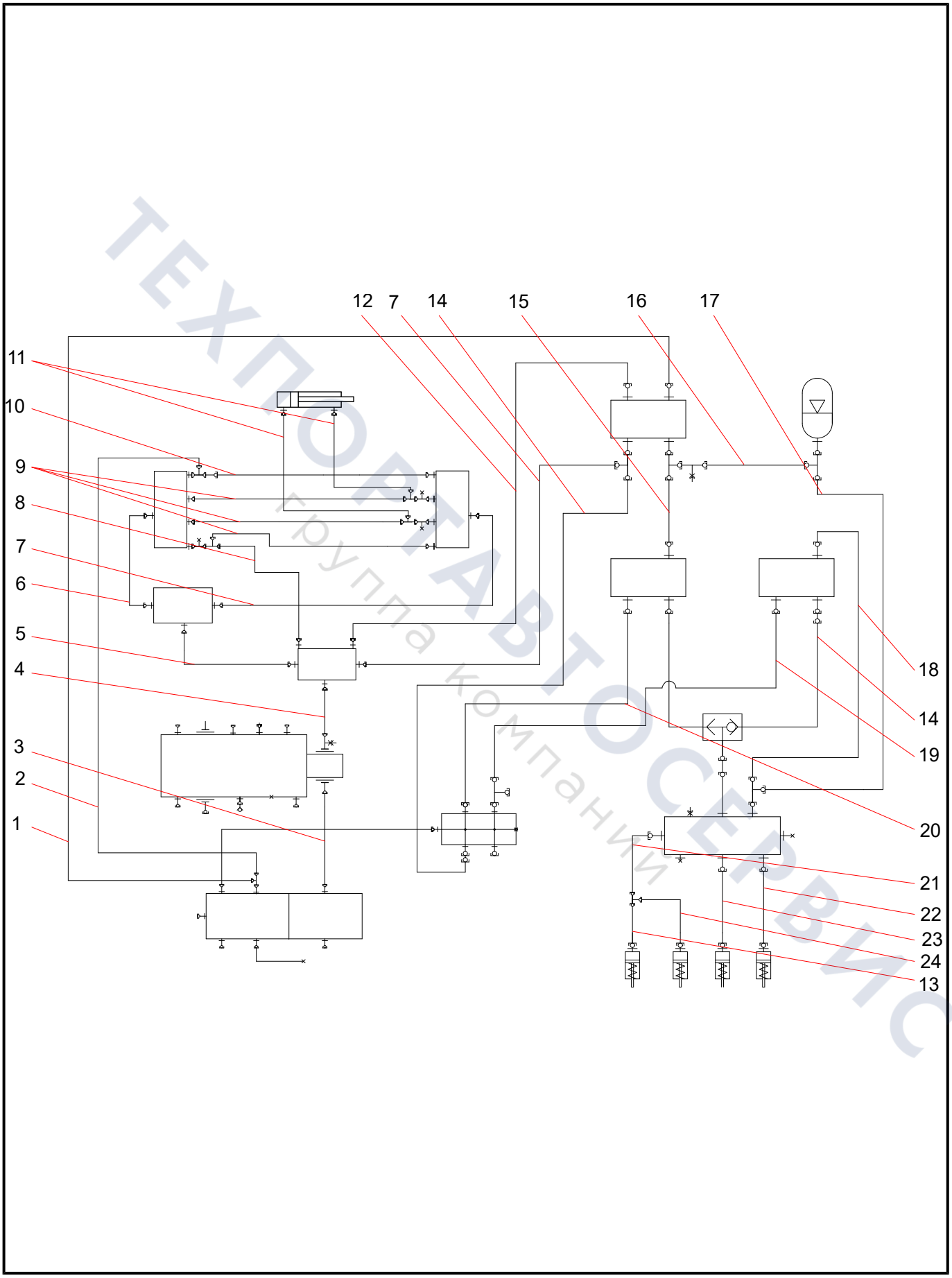

ТЕХПОРТАВТОСЕРВИС
Группа компаний

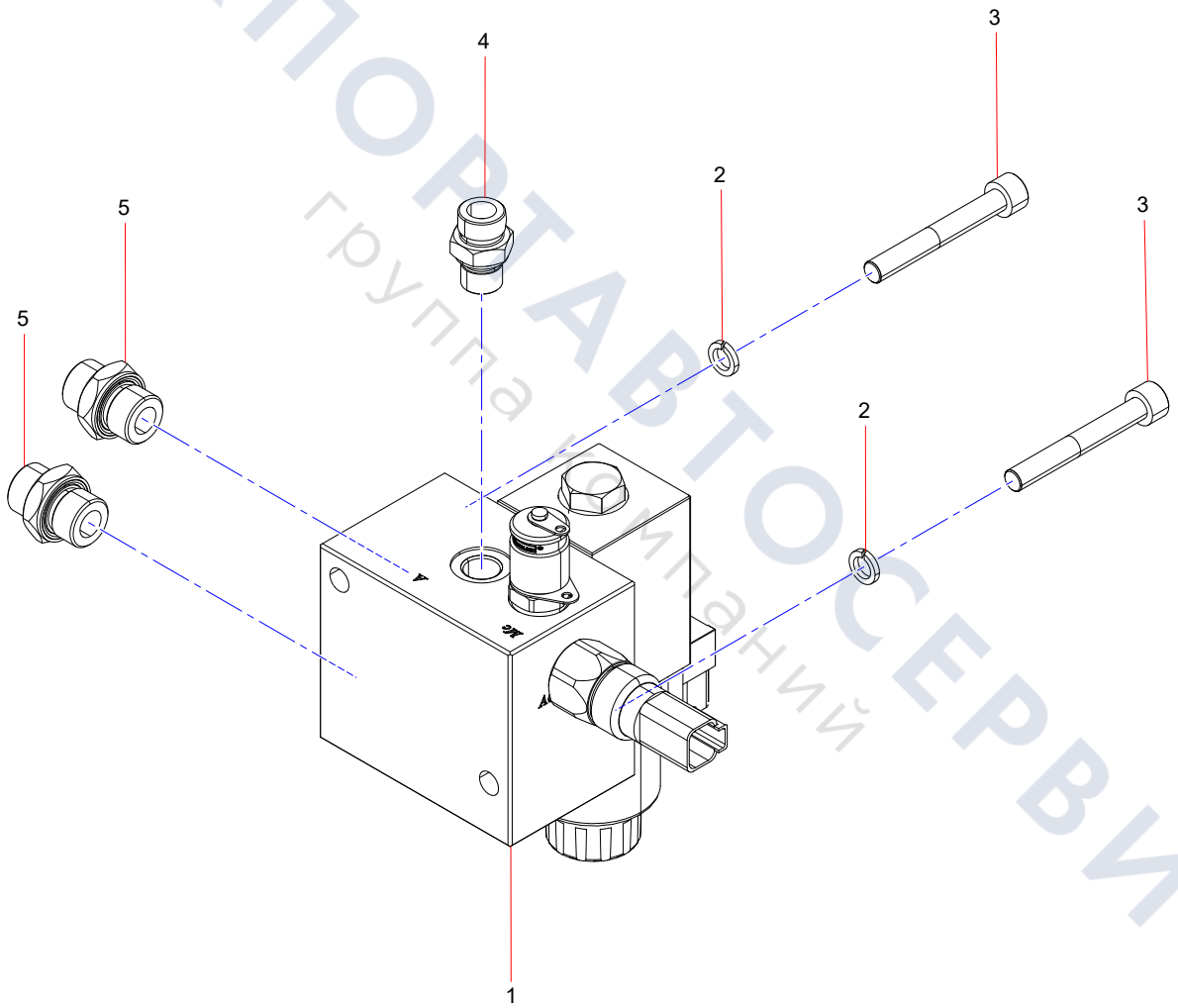

ТЕХПОРТАВТОСЕРВИС
группа компаний

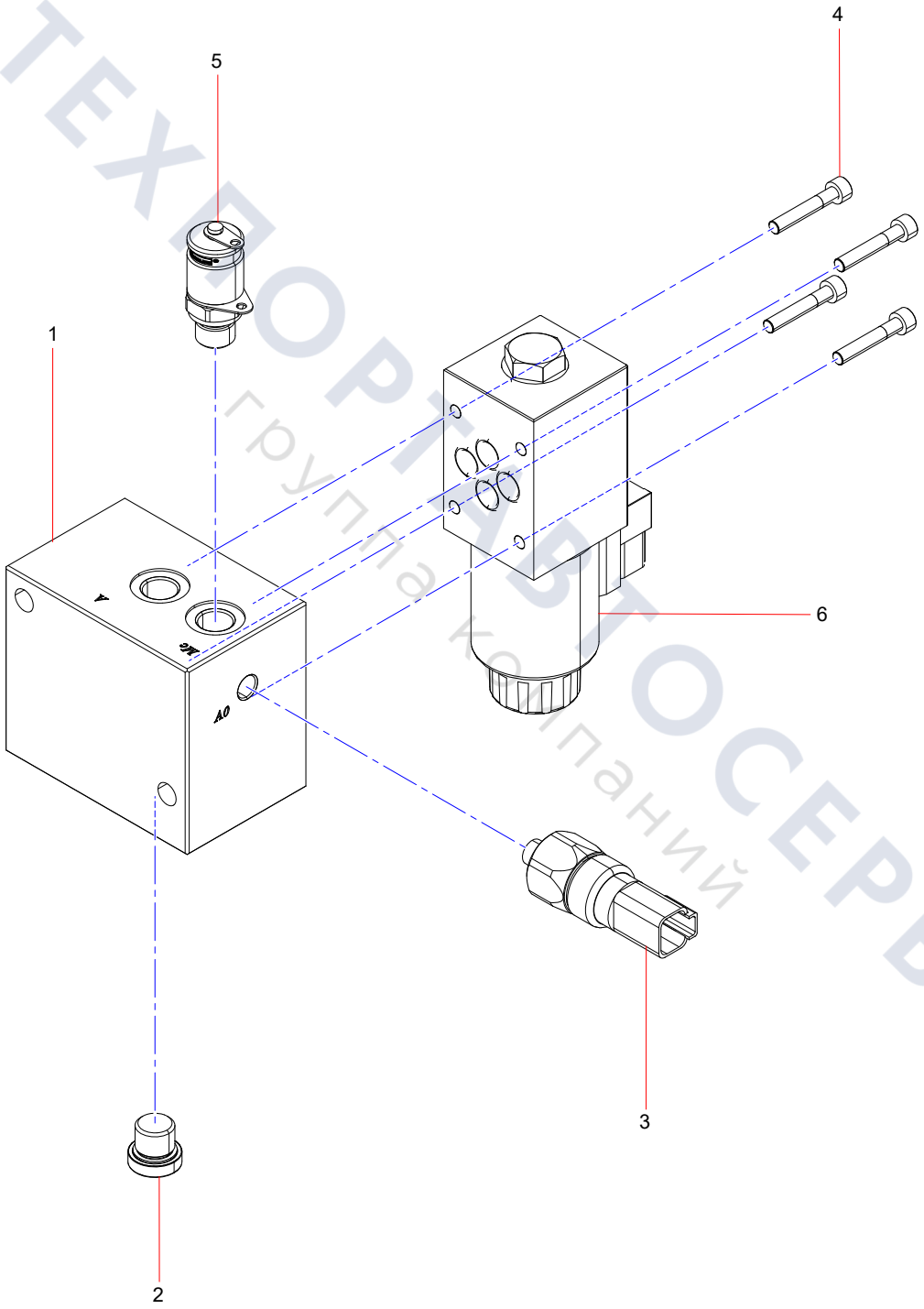

ТЕХАВТОСЕРВИС
группа компаний

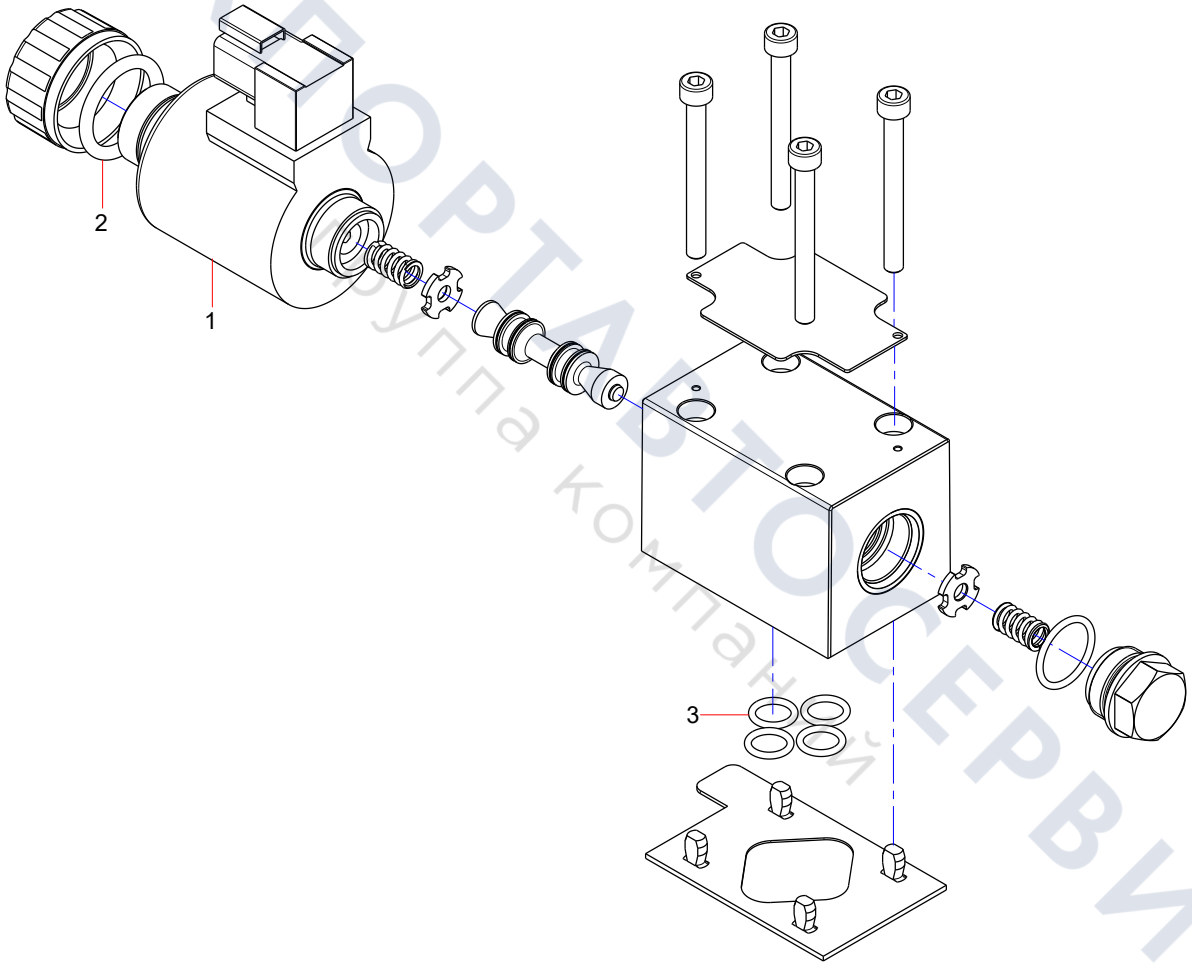

ТЕХПОРТАВТОСЕРВИС
Группа компаний

Group 13

Schematic Diagram Of Pneumatic System

ТЕХПОРТАВТОСЕРВИС
Группа компаний

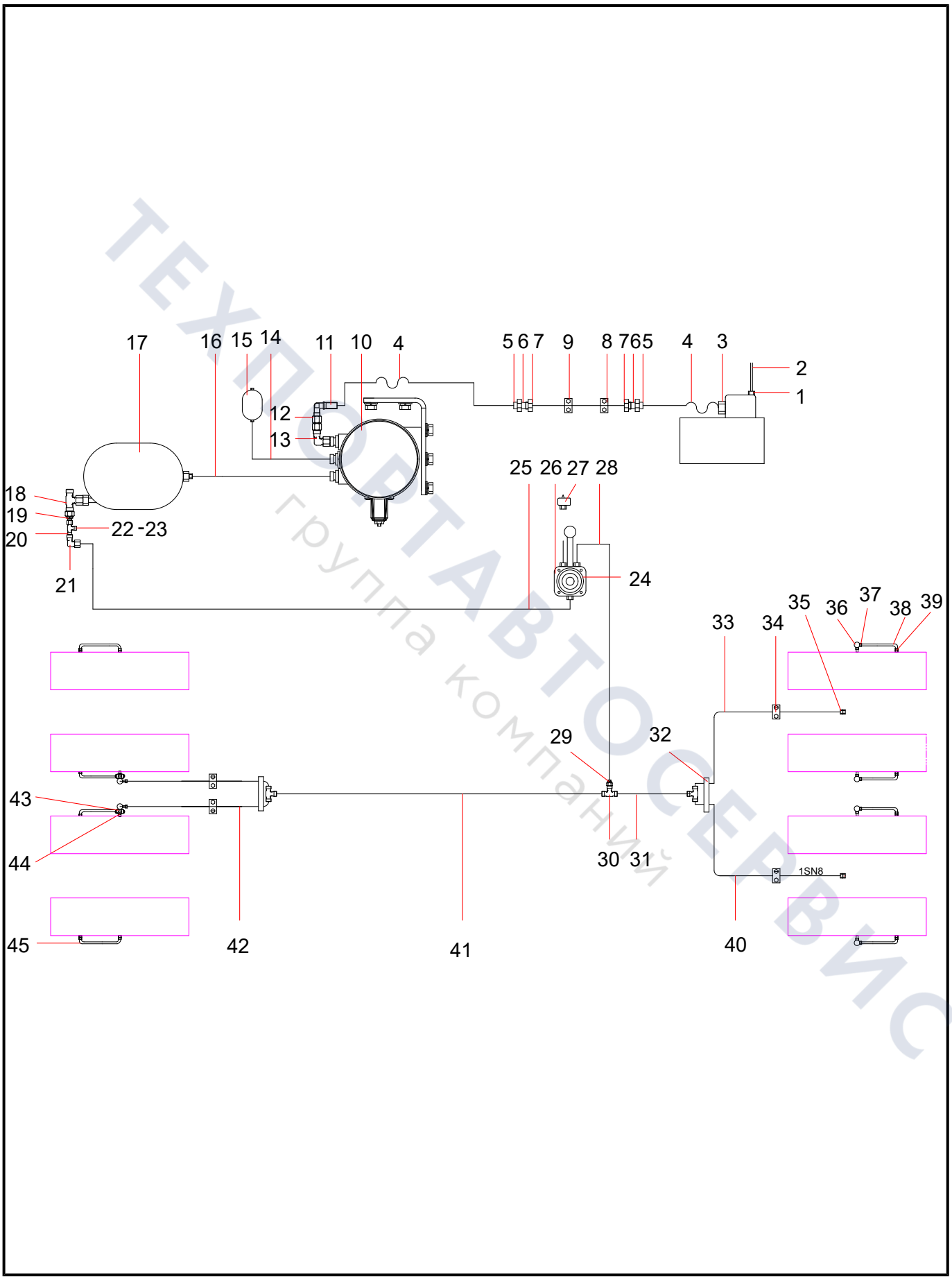

ТЕХПОРТАВТОСЕРВИС
группа компаний

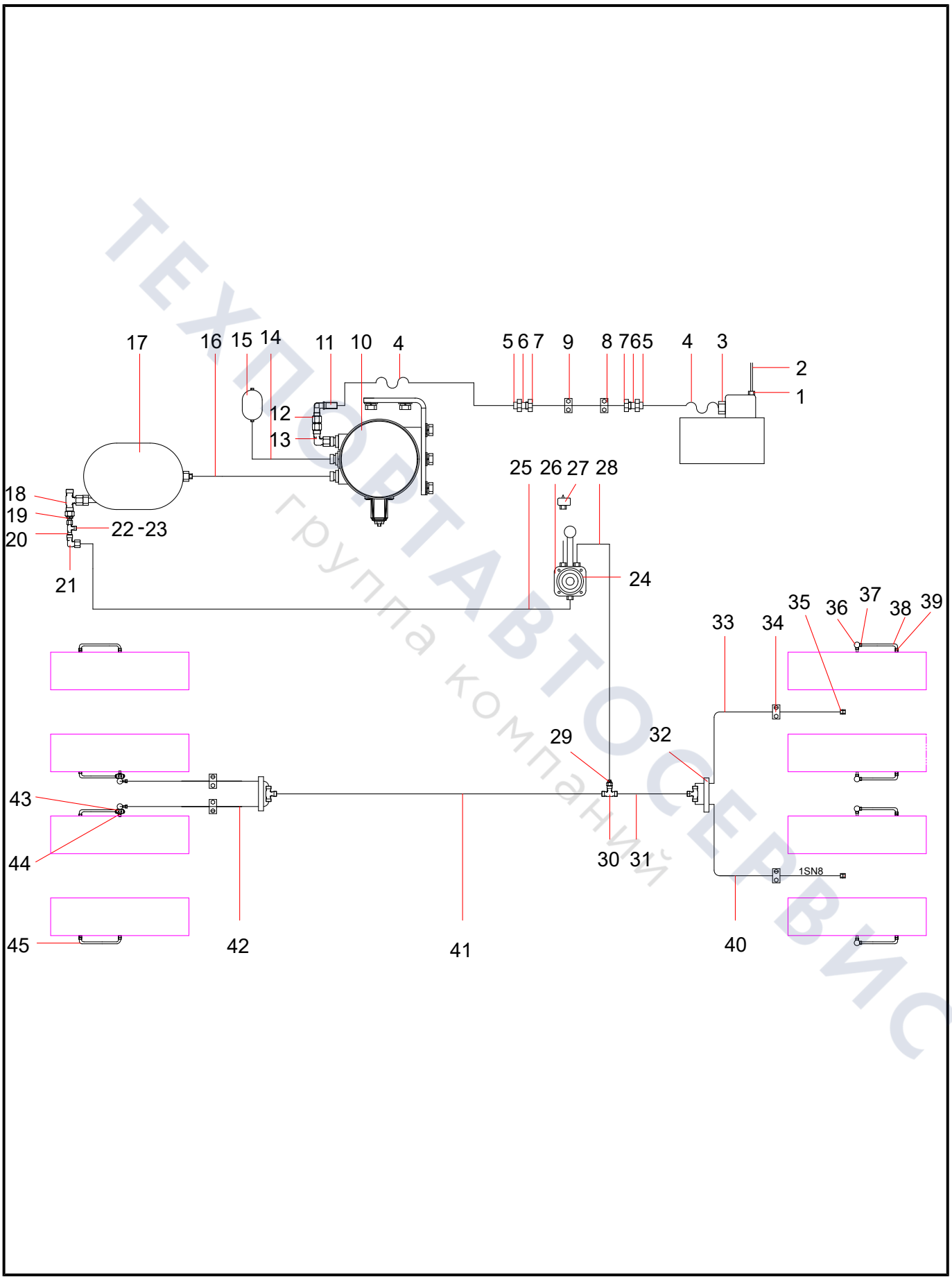

ТЕХПОРТАВТОСЕРВИС
группа компаний

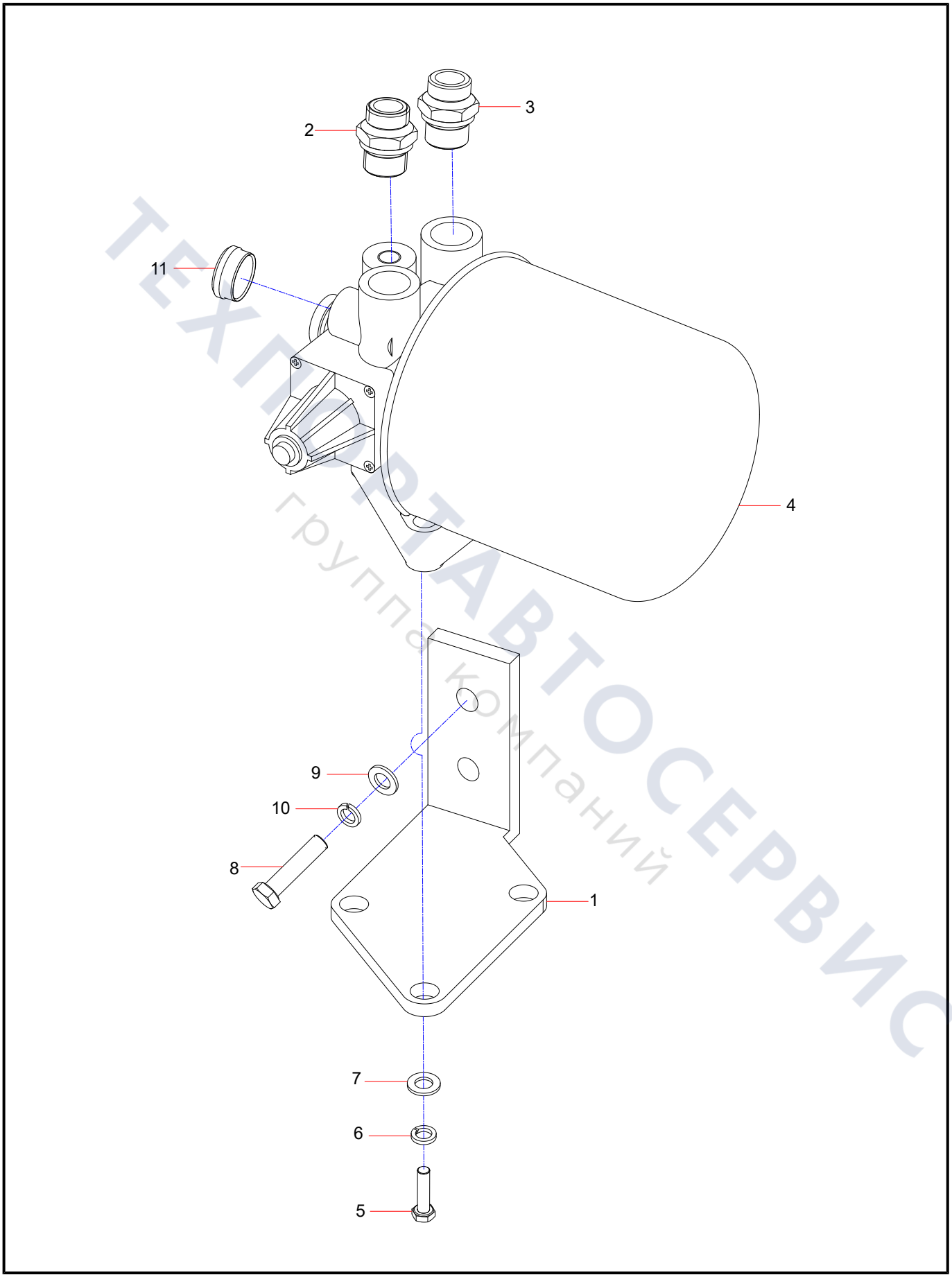

ТЕХПОРТАВТОСЕРВИС
группа компаний

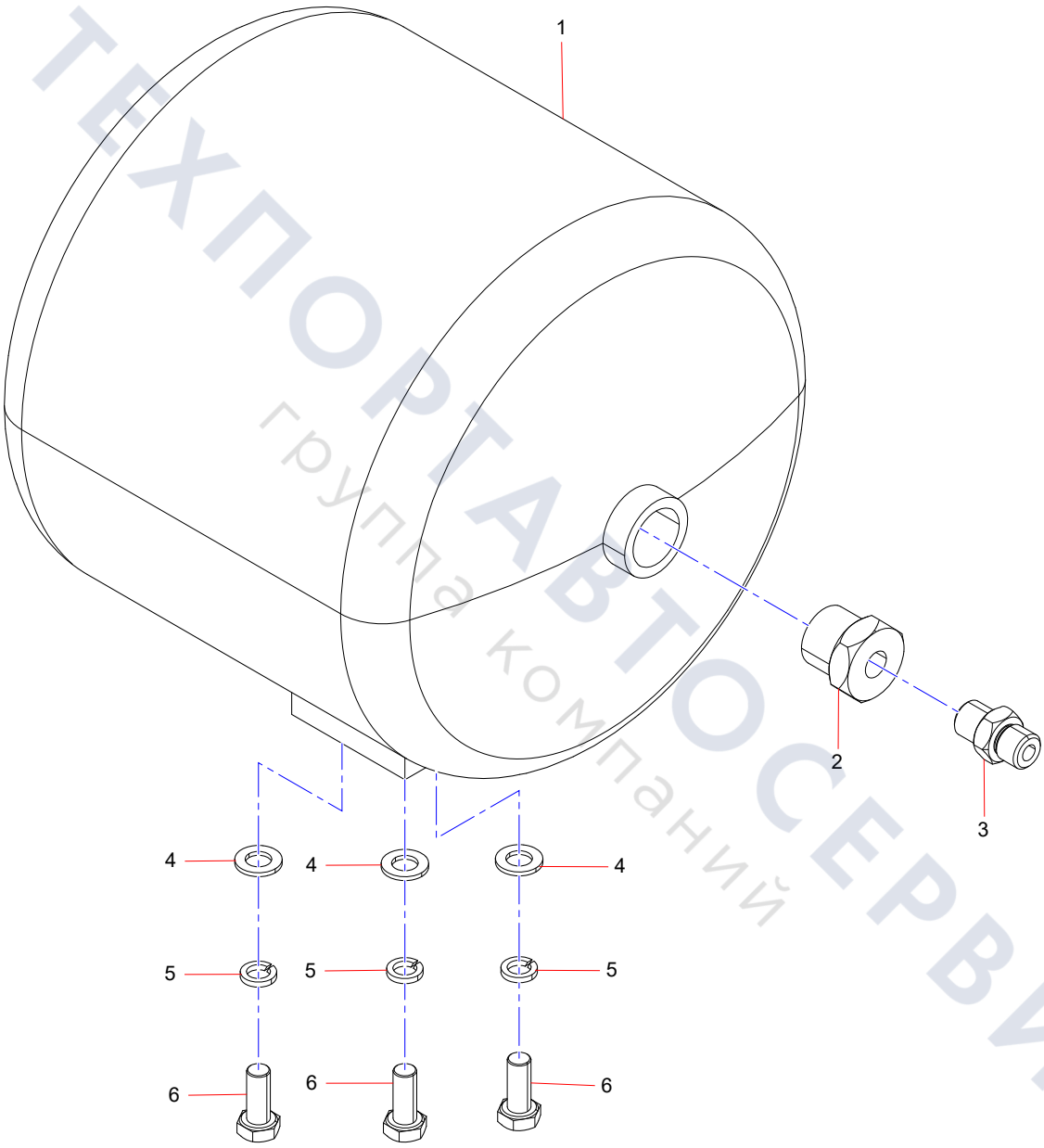

ТЕХПОРТАВТОСЕРВИС
группа компаний

13498390 Mounting plate of air storage tank

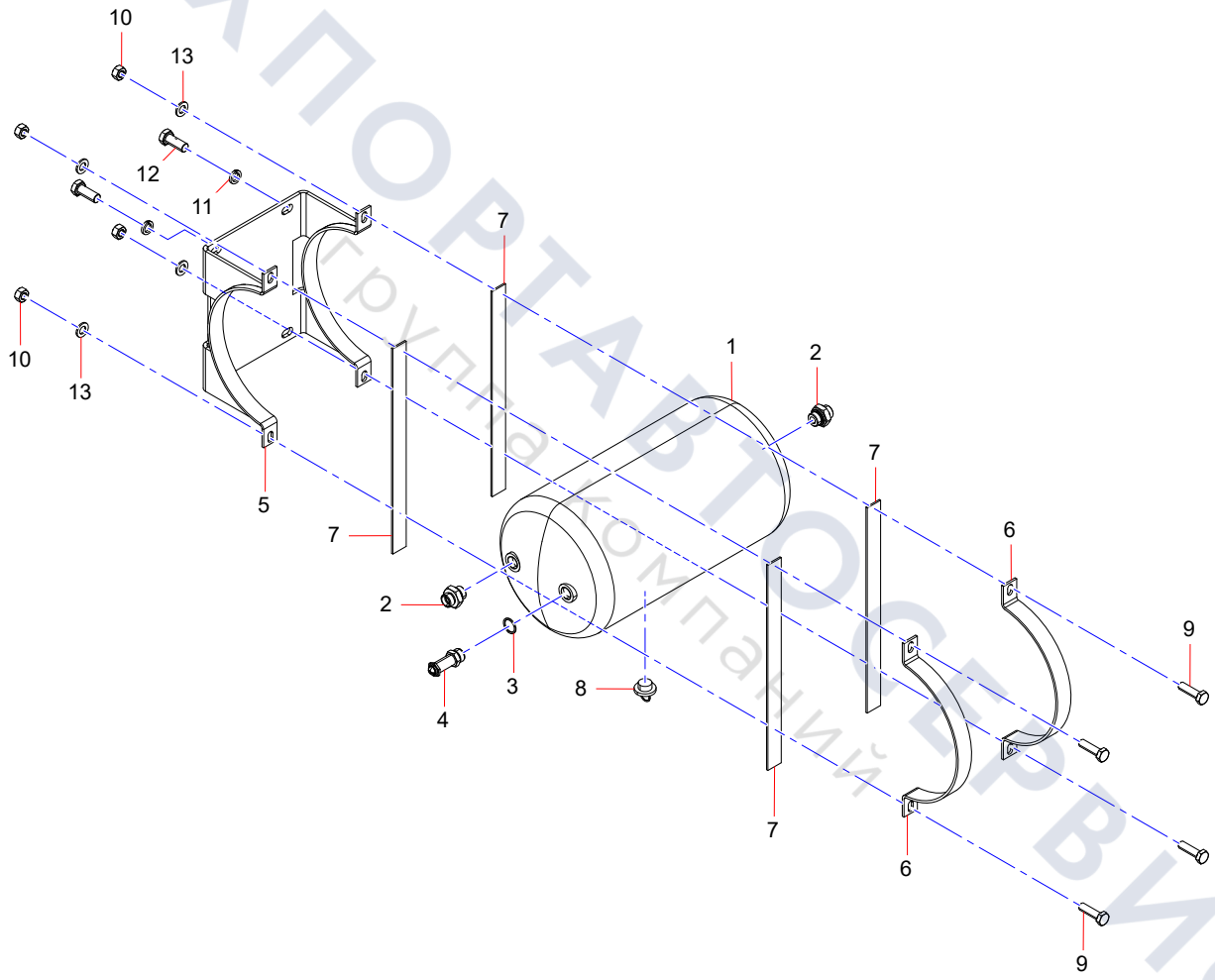

ТЕХПОРТАВТОСЕРВИС
Группа компаний

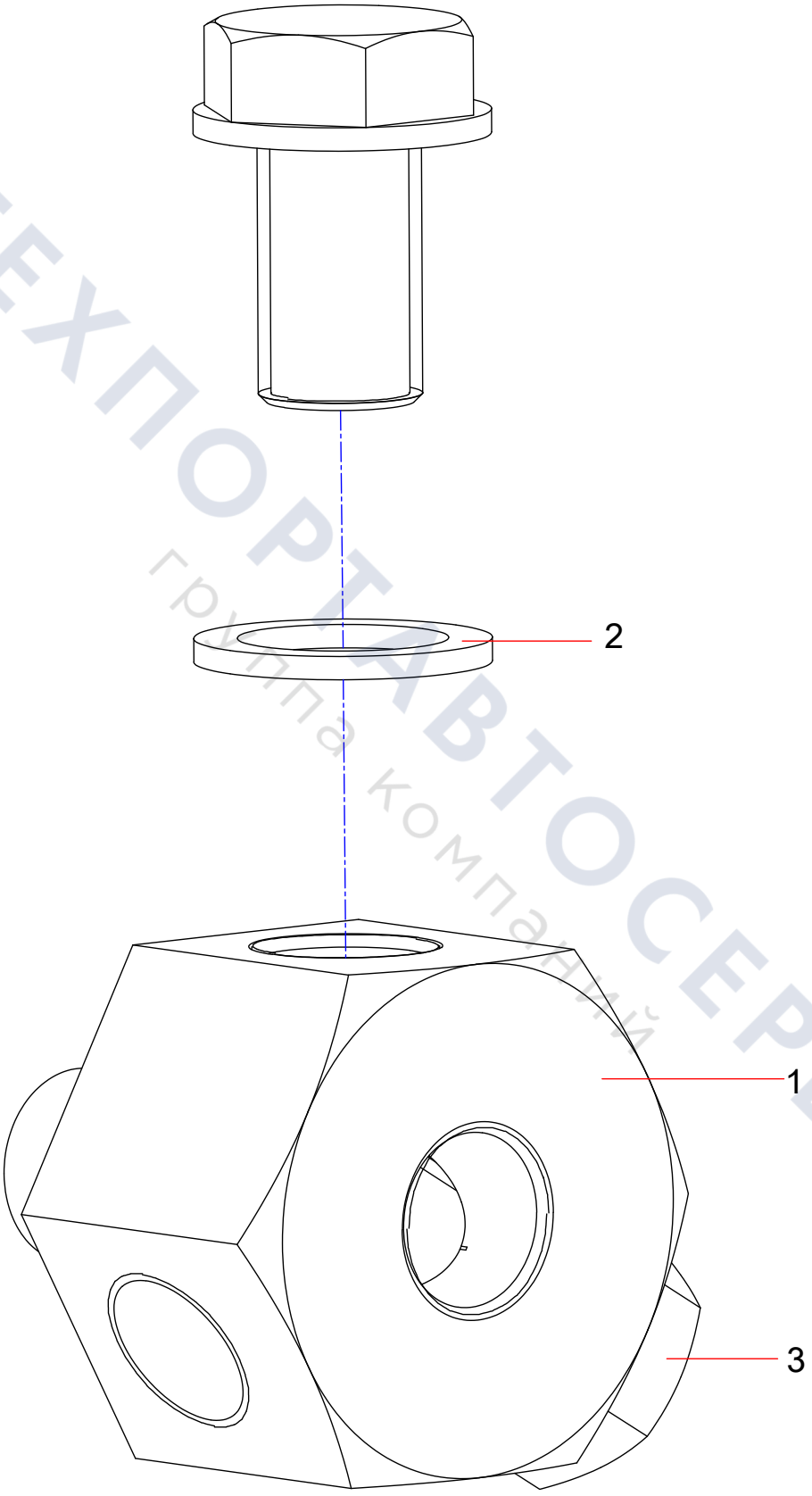

ТЕХПОРТАВТОСЕРВИС
группа компаний

Group 14

fuel injection system

ТЕХПОРТАВТОСЕРВИС
Группа компаний

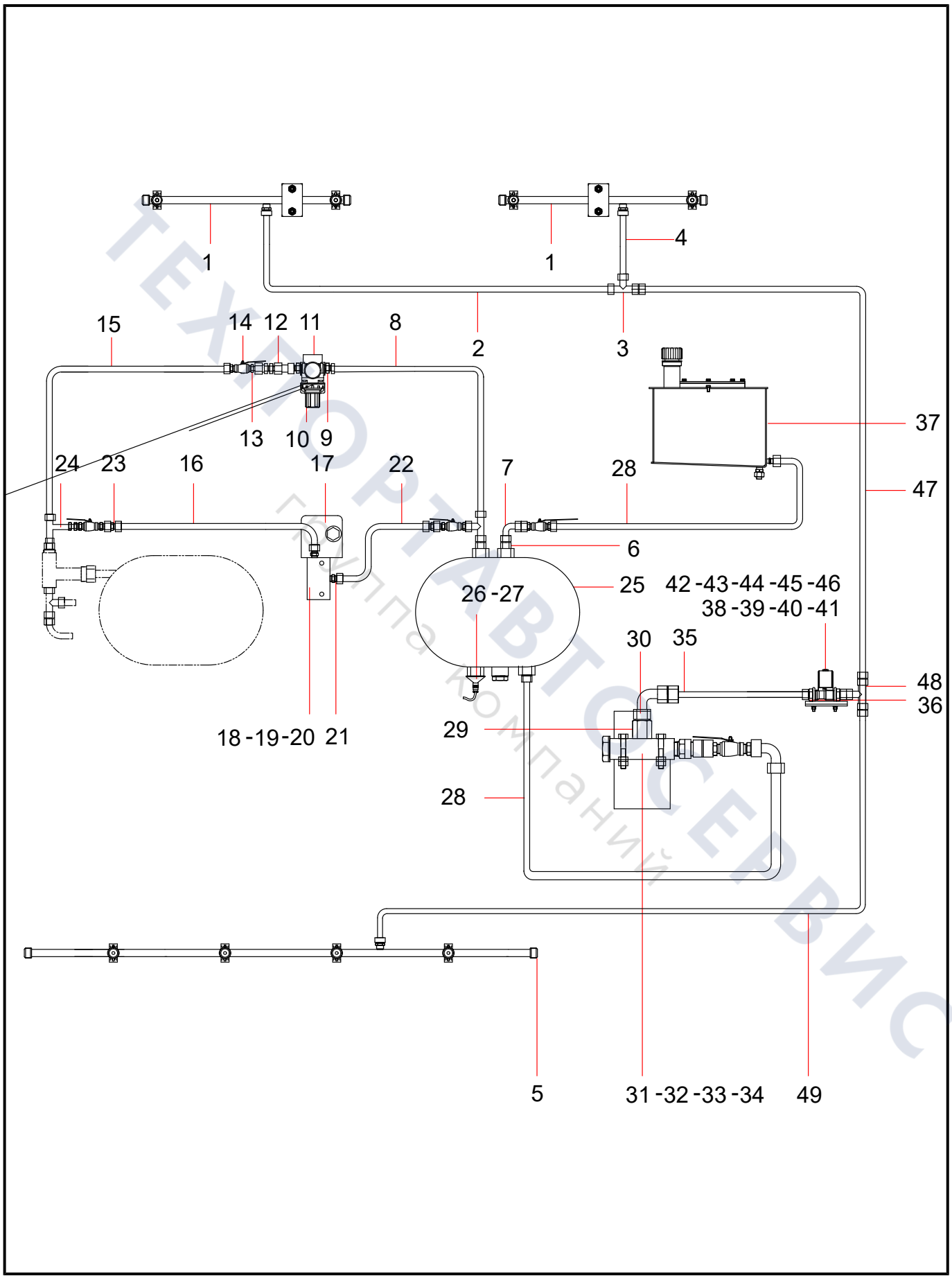

ТЕХНОРАВТОСЕРВИС
Группа компаний

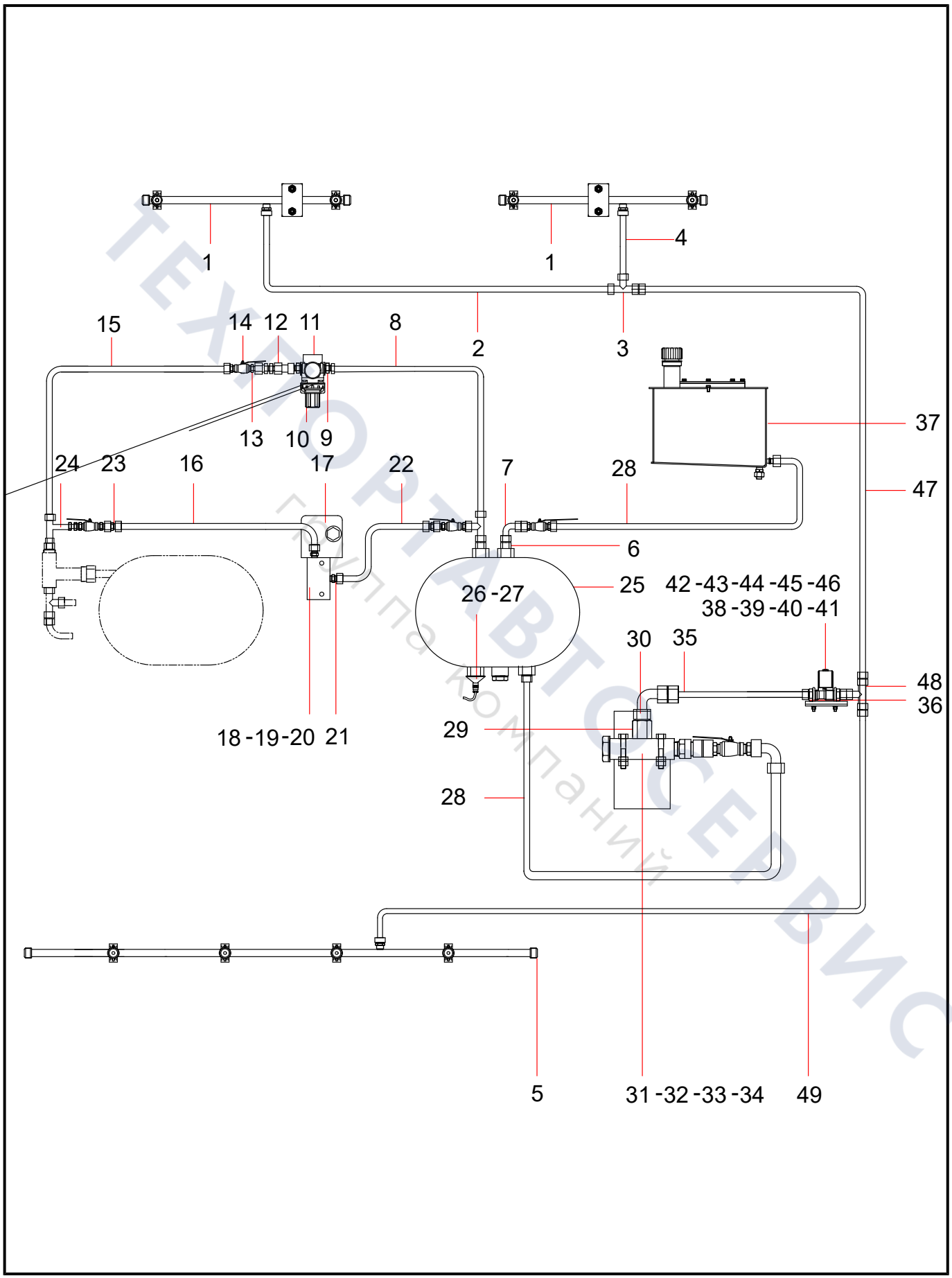

ТЕХНОРТАВТОСЕРВИС
Группа компаний

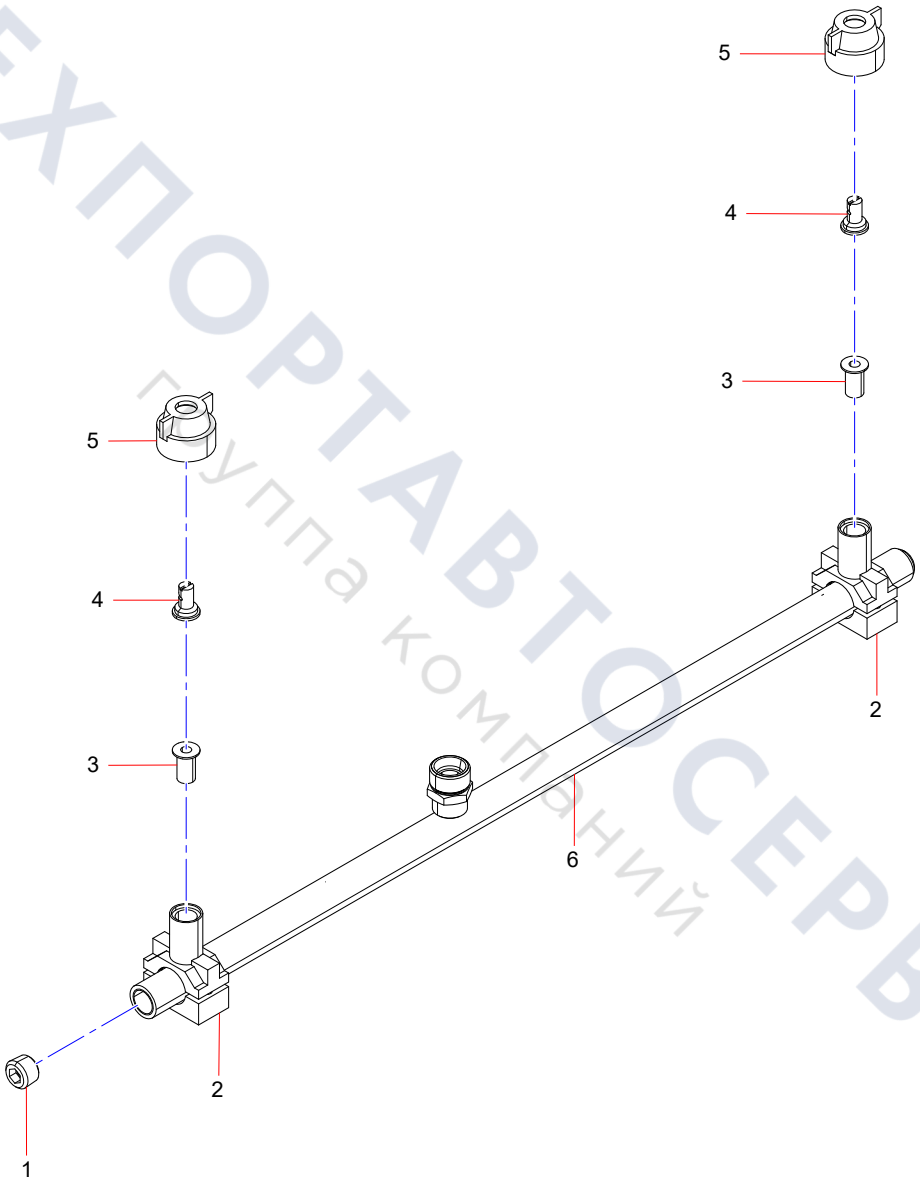

ТЕХПОРТАВТОСЕРВИС
группа компаний

13535269 Fuel Injection Pipe Assembly

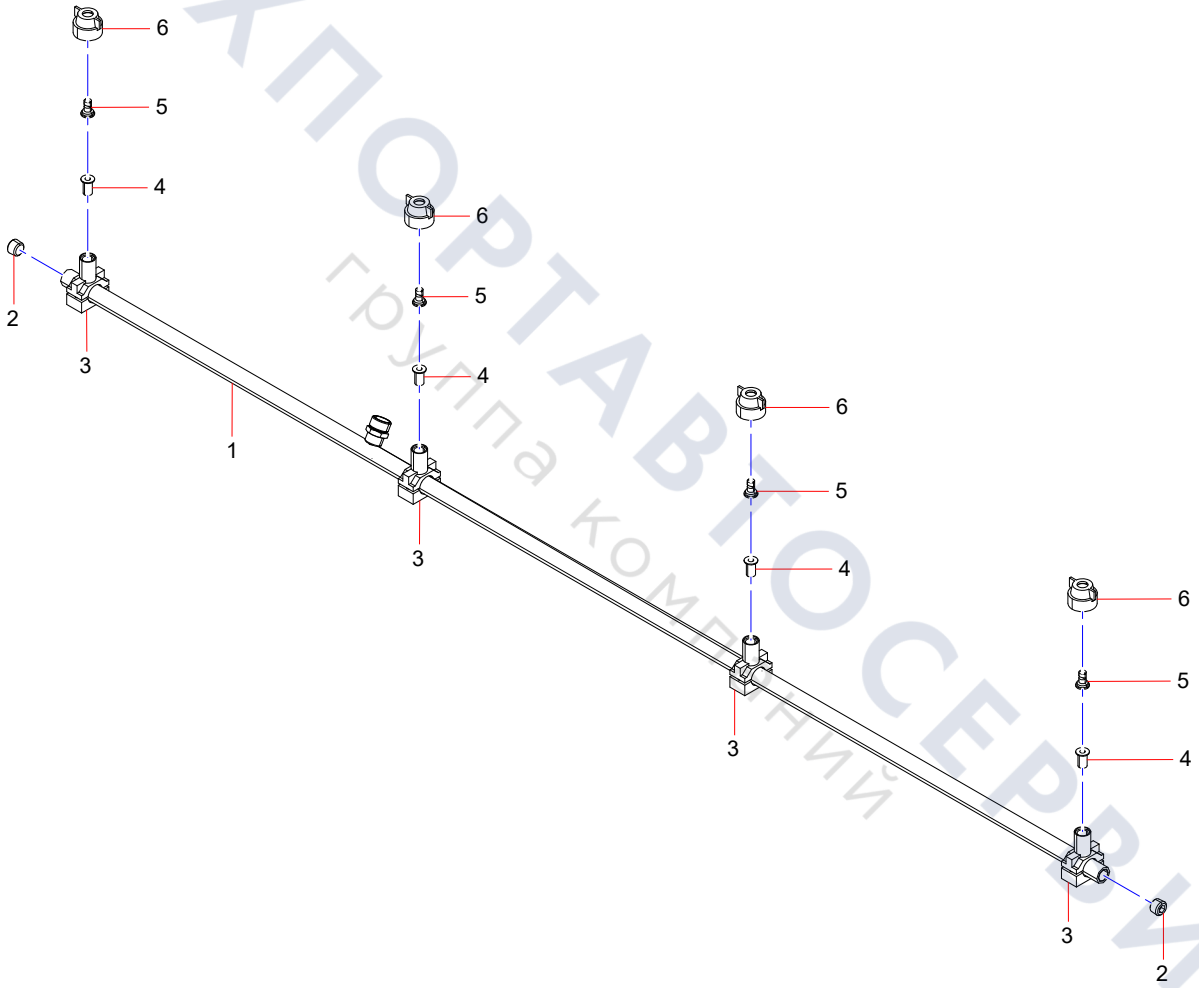

ТЕХПОРТАВТОСЕРВИС
группа компаний

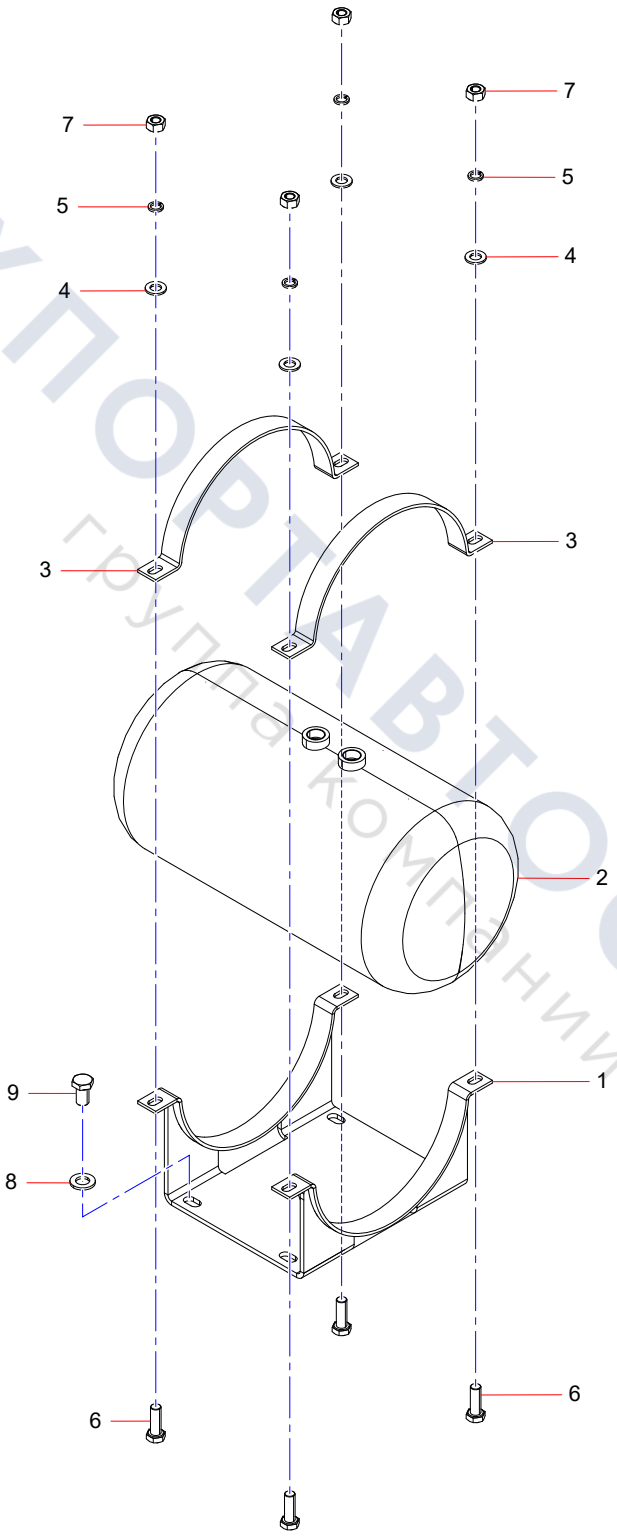

ТЕХПОРТАВТОСЕРВИС
Группа компаний

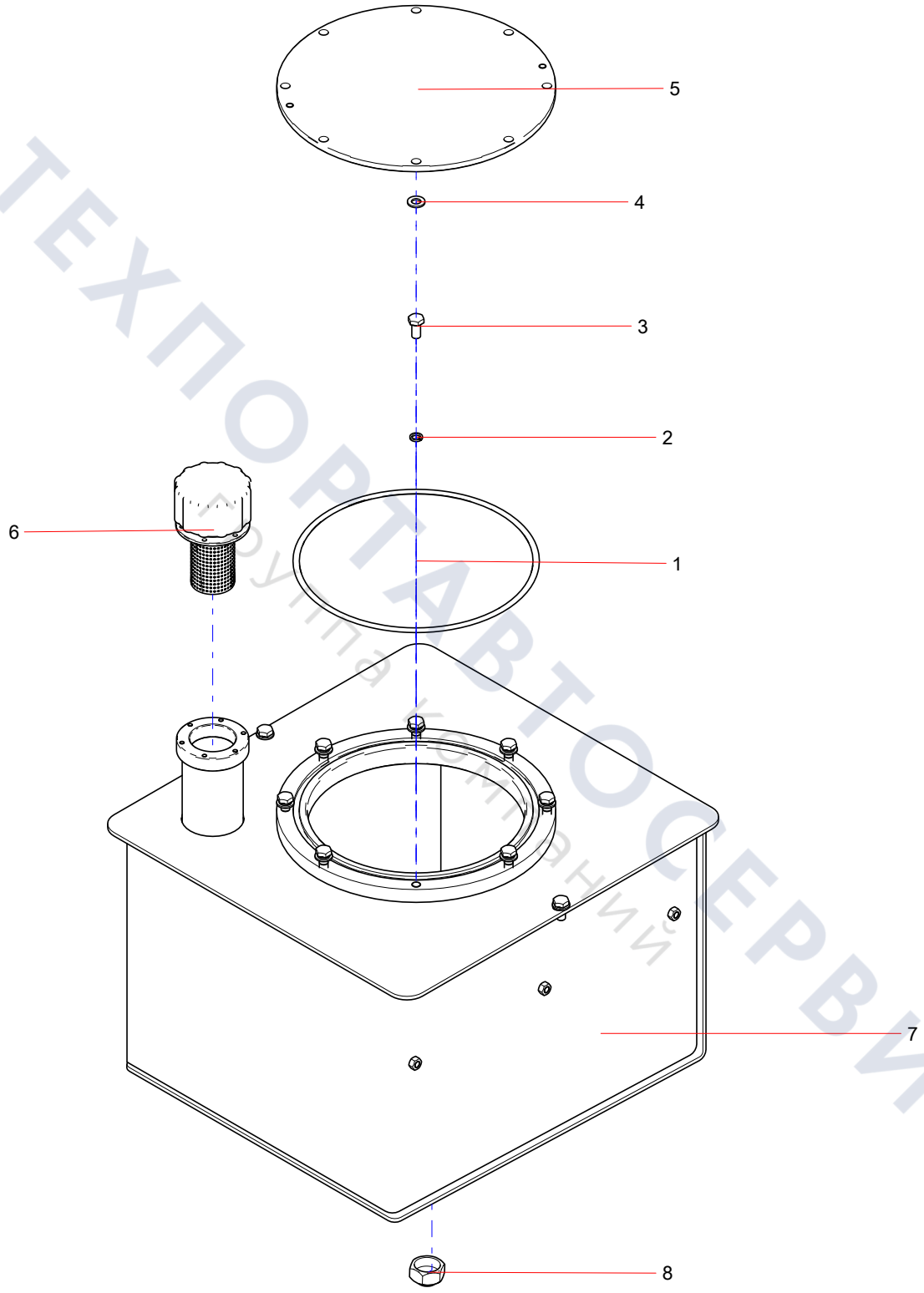

ТЕХПОРТАВТОСЕРВИС
Группа компаний

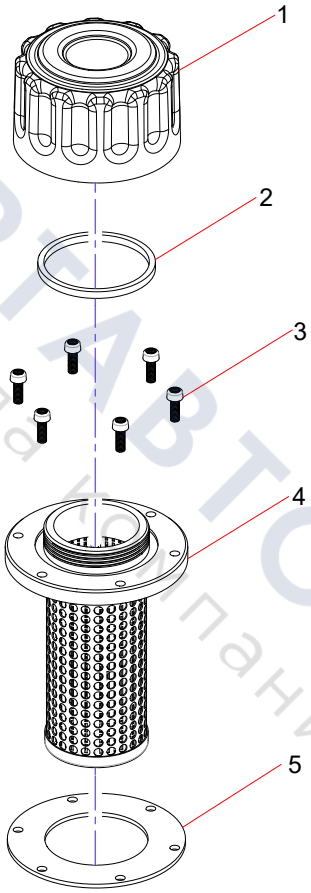

ТЕХПОРТАВТОСЕРВИС
группа компаний

Group 15

Reversing monitor

ТЕХПОРТАВТОСЕРВИС
Группа компаний

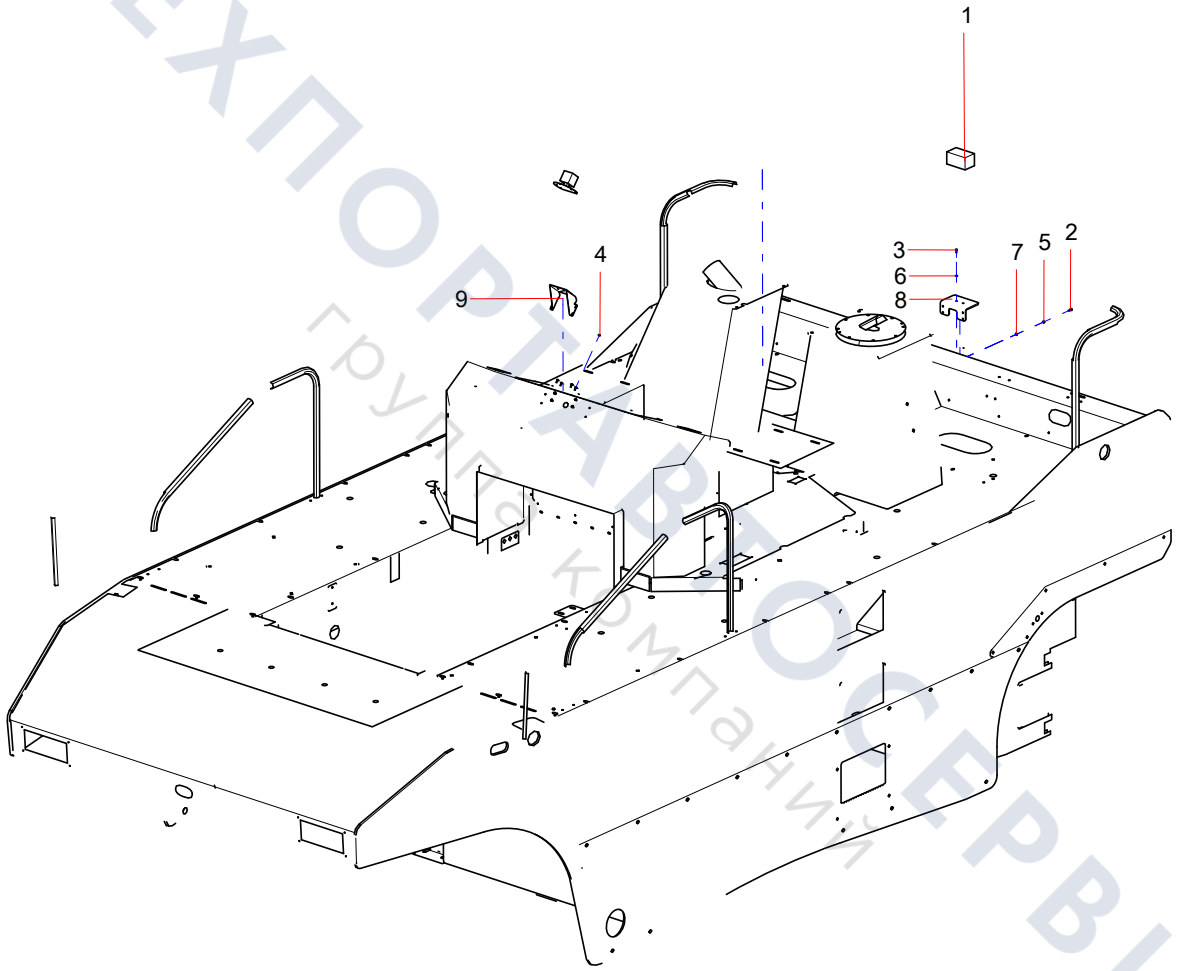

ТЕХПОРТАВТОСЕРВИС
группа компаний

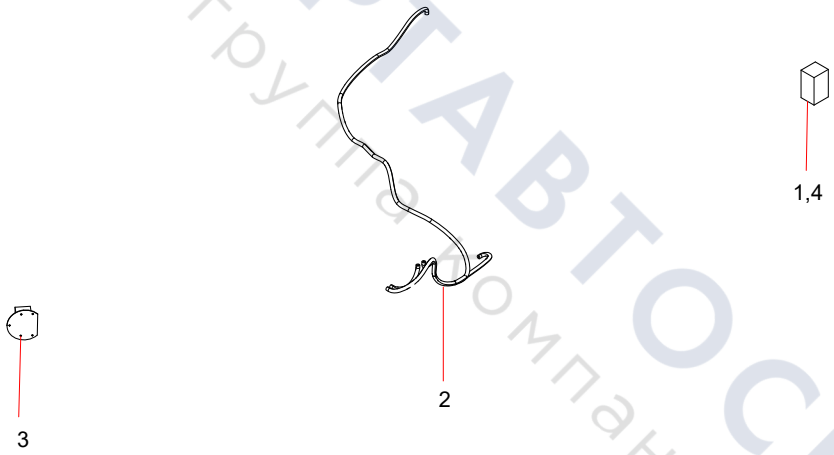

ТЕХПОРТАВТОСЕРВИС
группа компаний