Tandem Roller

STR130C-8C

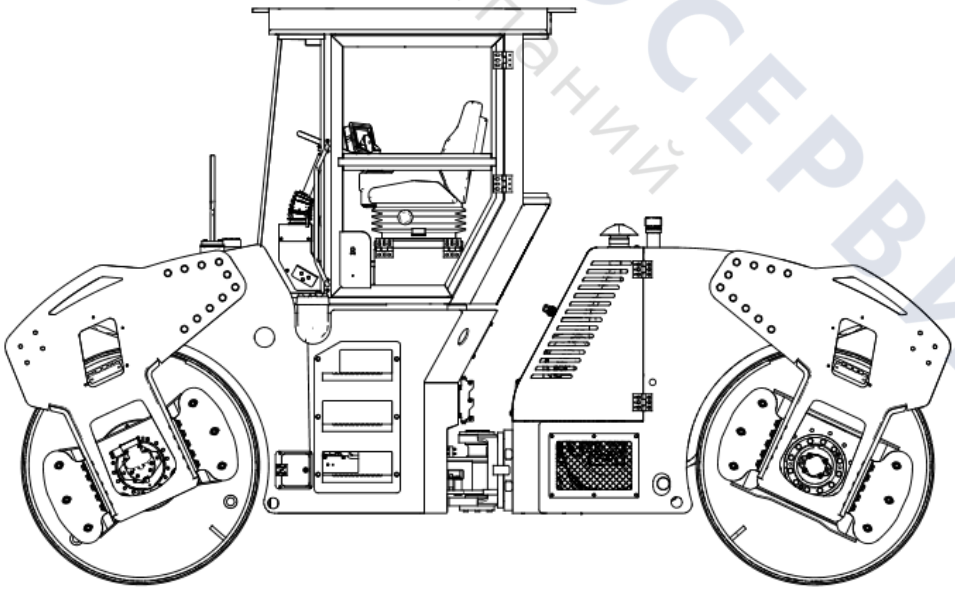

Parts Book

ТЕХНОРТАВТОСЕРВИС
группа компаний

A810201021318 Switch Valve Assembly

Page header with parts code, and parts description

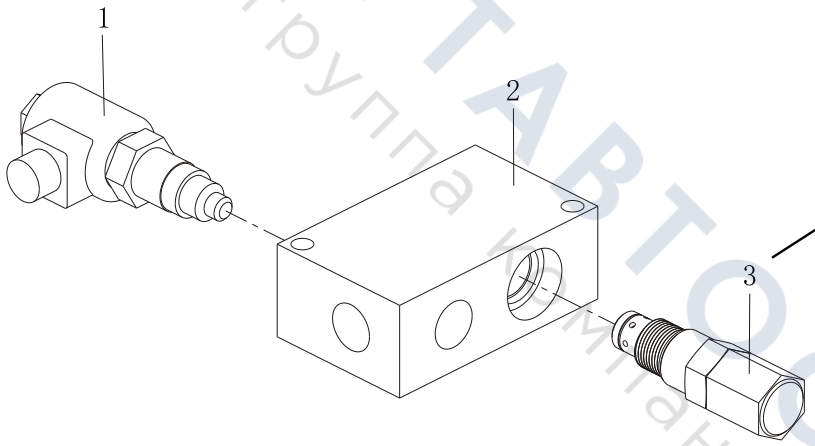

Line-art illustration with callout numbers

Page footer with page number, chapter title, machine model and product name

ТЕХПОРТАВТОСЕРВИС
группа компаний

Table of Contents

Group 1 STR130C-8C3S Sany Tandem Drum Roller Body 1-1
YLJ100000041 STR130C-8C3S Sany Tandem Drum Roller Body 1-2

Group 2 vibration drum assem 2-1
YLJ005563219 vibration drum assem 2-2
14385045 Vibration End Travel Support 2-6
12844503 Vibration End Amplitude Adjustment Device 2-8
12844646 Traveling End Amplitude Device 2-10
61005880 Reducer 2-12
12744699 Bearing seat component 2-16

Group 3 Front carriage 3-1
YLJ005417704 Front carriage 3-2
YLJ004954617 Diesel box assembly component 3-6
YLJ004677594 Mirror Mount 3-8
13685018 Hose clip unit 3-10
YLJ004895853 The Maintenance Door 3-12
13445924 Battery component 3-14
13892932 Hose clip unit 3-16

Group 4 controlling system assembly 4-1
YLJ006656466 controlling system assembly 4-2
13352079 Display Screen Mounting Frame 4-4
14155306 Directional steering 4-6
14352067 bracket assem. 4-8
13175451 Electric Control Board Assembly 4-12
YLJ004680731 side box 4-14
A229900001929 Driver Seat 4-16

Group 5 Air Conditioning System 5-1
YLJ005602041 Air Conditioning System 5-2

Group 6 Center hinge frame 6-1
YLJ004859632 Center hinge frame 6-2
12364147 Steering Oil Cylinder 6-6
14160181 Steering Oil Cylinder 6-8
12955991 Lock Pin Assembly 6-10

Group 7 Power System 7-1
YLJ005110467 Power System 7-2

ТЕХНОРТАВТОСЕРВИС
Для Вашего комфорта

13920410 Engine installation 7-4
160102050024A Engine 7-6
14506058 Pump Connection 7-10
B221701000095 Flange Coupling 7-12
YLJ005110427 Cooling System 7-14
YLJ005110623 Air intake and exhaust system 7-18
B222100000368 Air Filter 7-22
YLJ005105952 Oil road and nearby installation 7-24

Group 8 hydraulic system 8-1
14511191 hydraulic system 8-2
14511380 Traveling motor 8-6
150202040038B Axial Plunger Motor 8-8
13686364 steering valve assembly 8-14
13448213 Crablike Valve 8-16
B220401001276 Shuttle Valve 8-18
13686363 Priority Valve Assembly 8-20
A220401000030 Priority Valve 8-22
14511533 Vibratory motor 8-24
60105336 Plunger Motor 8-26
13917318 Oil Return Block Assembly 8-28
14511708 Steering Pump 8-30
13686274 Fan Valve Block Installation 8-32
14511747 Fan motor component 8-34
13916302 BLOCK OF collecting assembly 8-36
13918399 filter assembly 8-38
60260271 High Pressure Filter 8-40
14512102 Triple Pump 8-42
60277744 External Meshing Gear Pump 8-44
A810201060027 Vibration Switch Valve Mounting 8-46
A810201060028 Vibration Switch Valve 8-48
14513076 Radiator of vibratory system 8-50
14513087 Pipeline layout of brake and steering systems 8-52
14513010 Piping diagram of vibratory system 8-54
14512830 Piping diagram of traveling system 8-56
13989791 Brake Release Valve Installation 8-58
B220400000079 Solenoid Valve 8-60
YLJ005720436 Traveling motor 8-62
150202040038B Axial Plunger Motor 8-64

Group 9 covering parts 9-1
YLJ005110634 covering parts 9-2

Group 10 rear carriage 10-1
YLJ005103971 rear carriage 10-2
14510385 oil tank 10-6

ТЕХНОРТАВТОСЕРВИС
Группа компаний

A222100000044 Air Filter 10-8
YLJ005101815 air intake hood 10-10
YLJ005393615 hose clip unit 10-12

Group 11 cross beam Assembly 11-1
YLJ005651966 cross beam Assembly 11-2
13687649 Under scraper assem 11-4
YLJ005652578 Upper Scraper Assembly 11-6

Group 12 Water Spray System Schematic 12-1
YLJ005639941 Water Spray System Schematic 12-2
14323427 Water Spray Schematic 12-4
150702000010A Water Pump 12-6
YLJ005419735 sprinkler pipe group 12-8
YLJ004856263 Water Tank Assembly 12-10
YLJ004853820 Water Tank Body 12-12

Group 13 STR130C8S.11 13-1
14511035 STR130C8S.11 13-2
13455256 power supply assembly 13-4
13523222 Pre-heating System Assembly 13-6
14512008 Electrical Control Box Assembly 13-8
14514219 Electric system assembly of Control box 13-10
SZN007370178 SANY Intelligent Date Display 13-12
14173552 Rear Frame Electrical Assembly System Diagram 13-14
14388807 front body electric system 13-18
YLJ005348321 Electrical harness assembly basic diagram 13-20

Group 14 Driver's Cab Assy 14-1
YLJ005573749 Driver's Cab Assy 14-2
130901000268B Cab(JRTR07A) 14-4
130901000269B Double Steel Roller Cab Console Body 14-6
JSS005364030 JRTR07A inner&outer-decoration assembly 14-8
JSS012153777 Right Foor After-sales Assembly 14-10
JSS012156994 Left Door After-sales Assembly 14-12

ТЕХНОРЕМОНТСЕРВИС
Ремонт и обслуживание

Group 1

STR130C-8C3S Sany Tandem Drum Roller Body

ТЕХПОСТАВТОСЕРВИС
Группа компаний

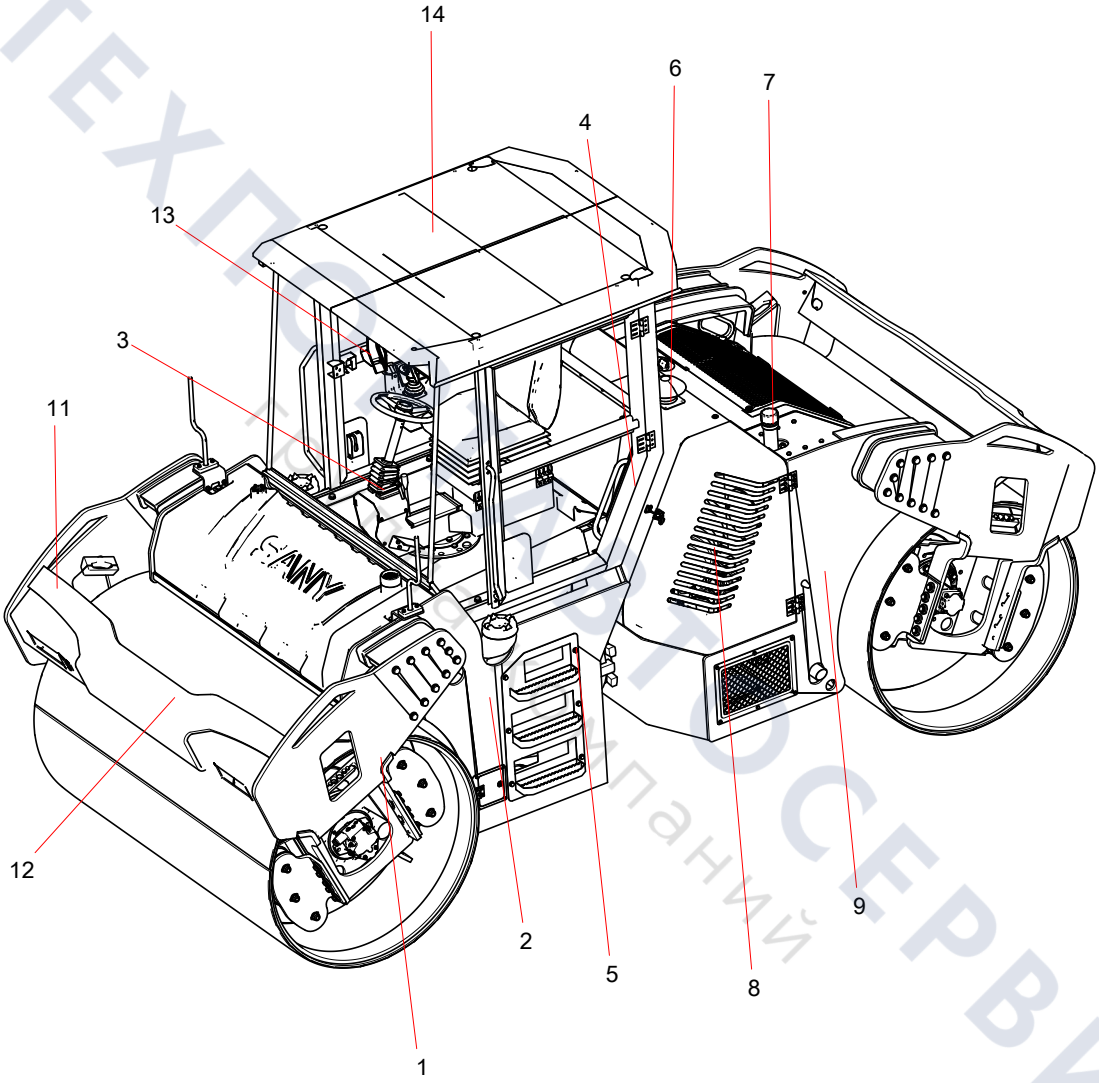

ТЕХПРОМСЕРВИС
Группа компаний

Group 2

vibration drum assem

ТЕХПОРТАВТОСЕРВИС
Группа компаний

YLJ005563219 vibration drum assem (1/2)

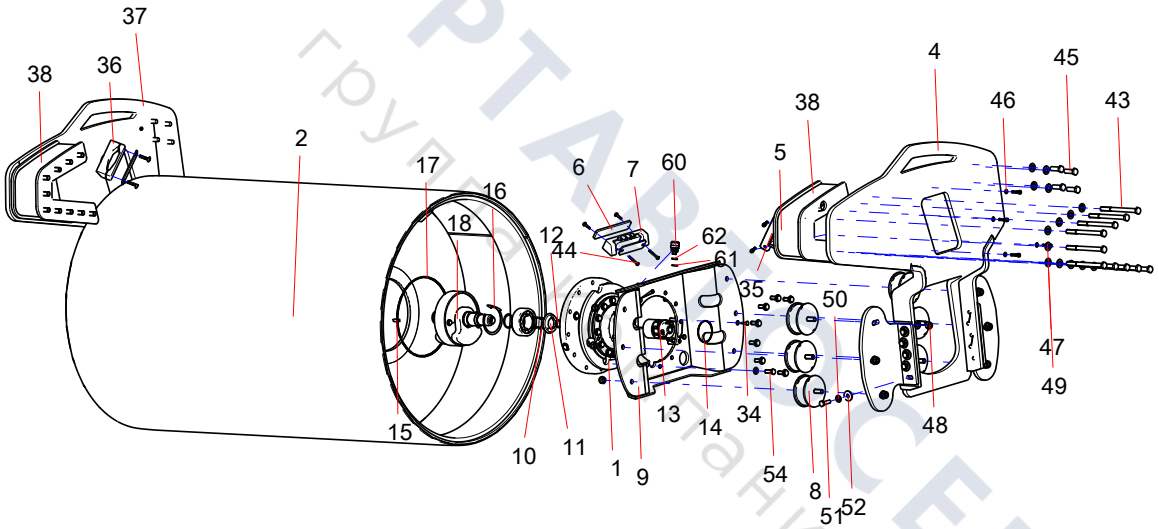

ТЕХПОРТАЛ СЕРВИС
группа компаний

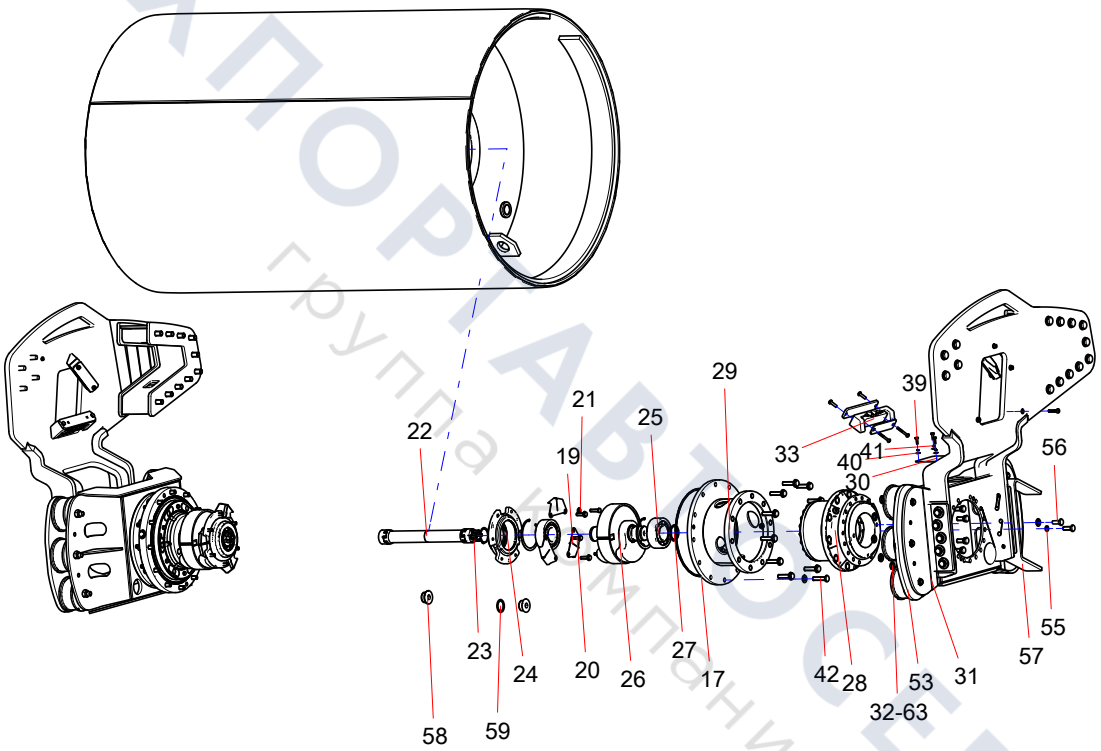

ТЕХПОРТАВТОСЕРВИС
группа компаний

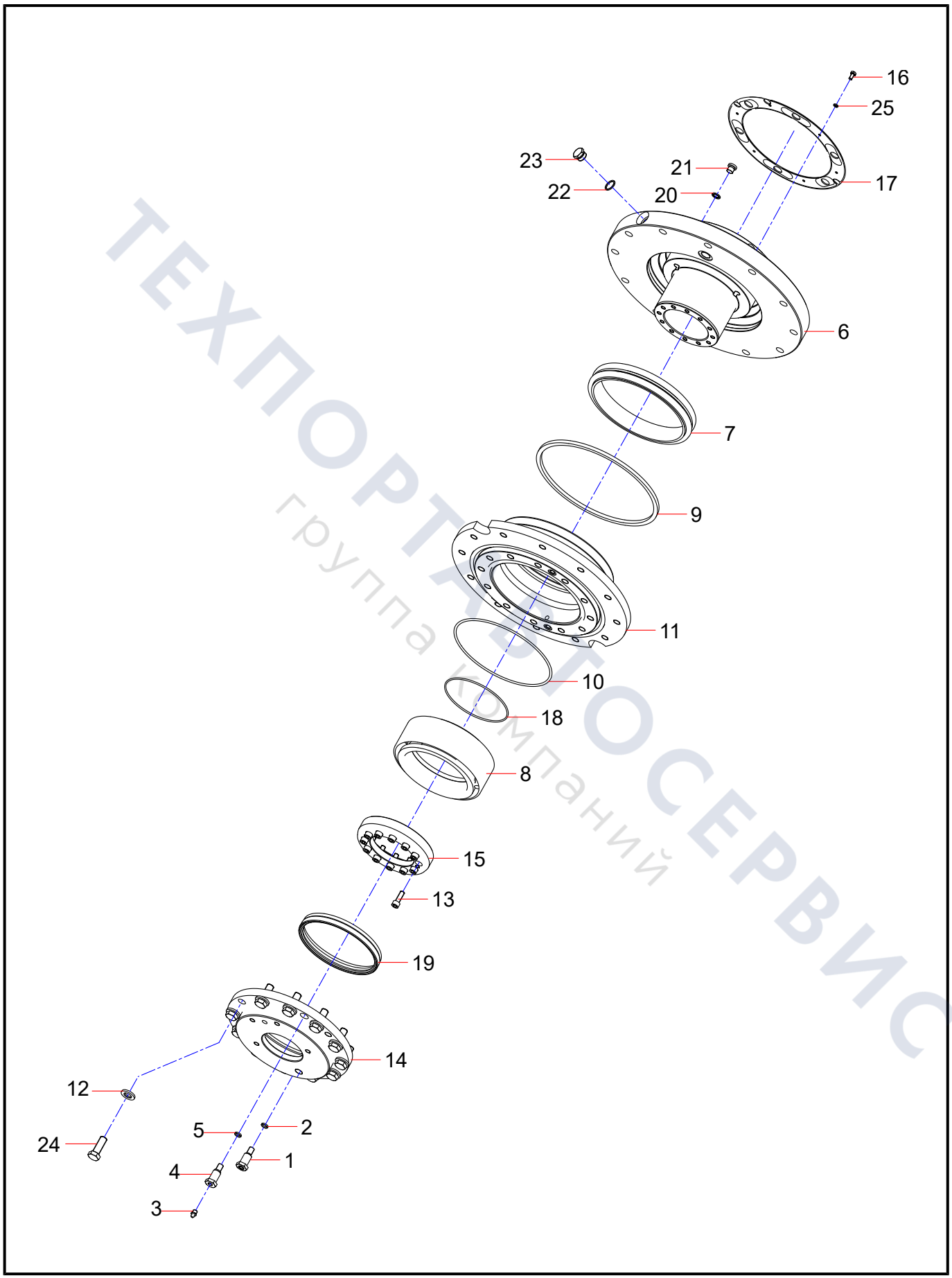

ТЕХПОРТАВТОСЕРВИС
группа компаний

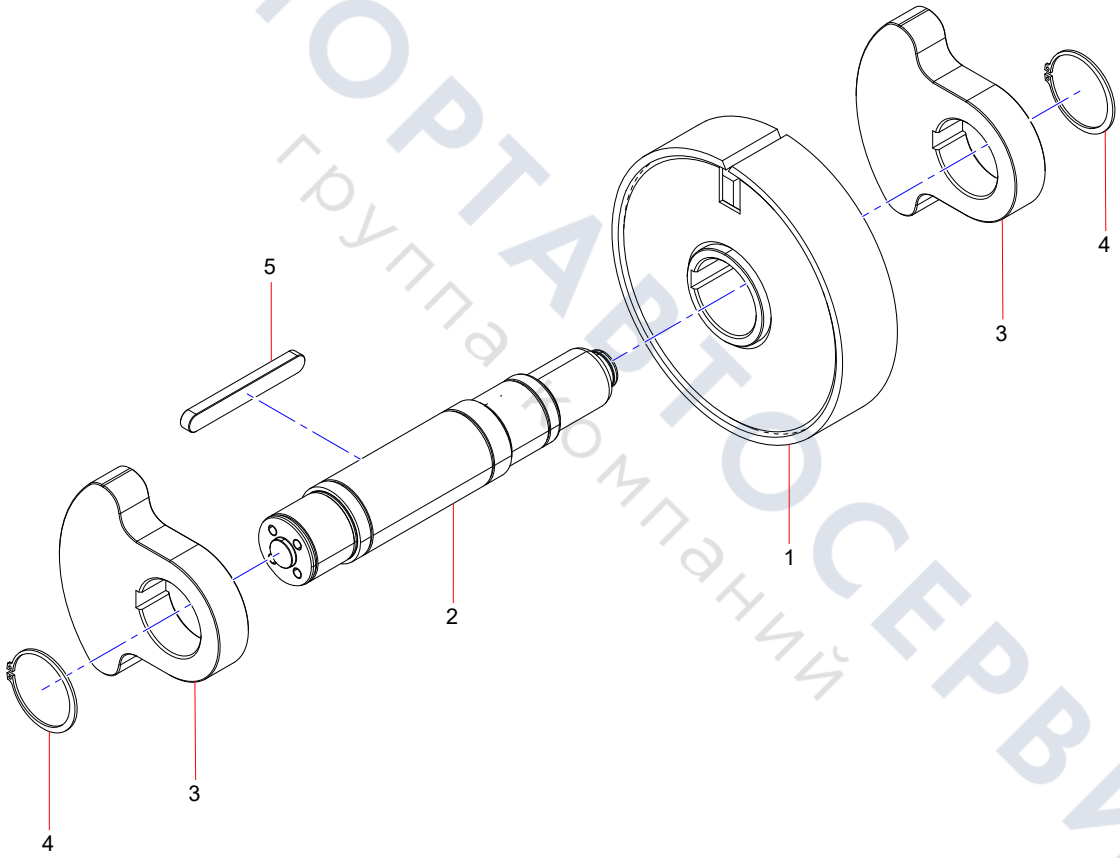

ТЕХПОРТАВТОСЕРВИС
группа компаний

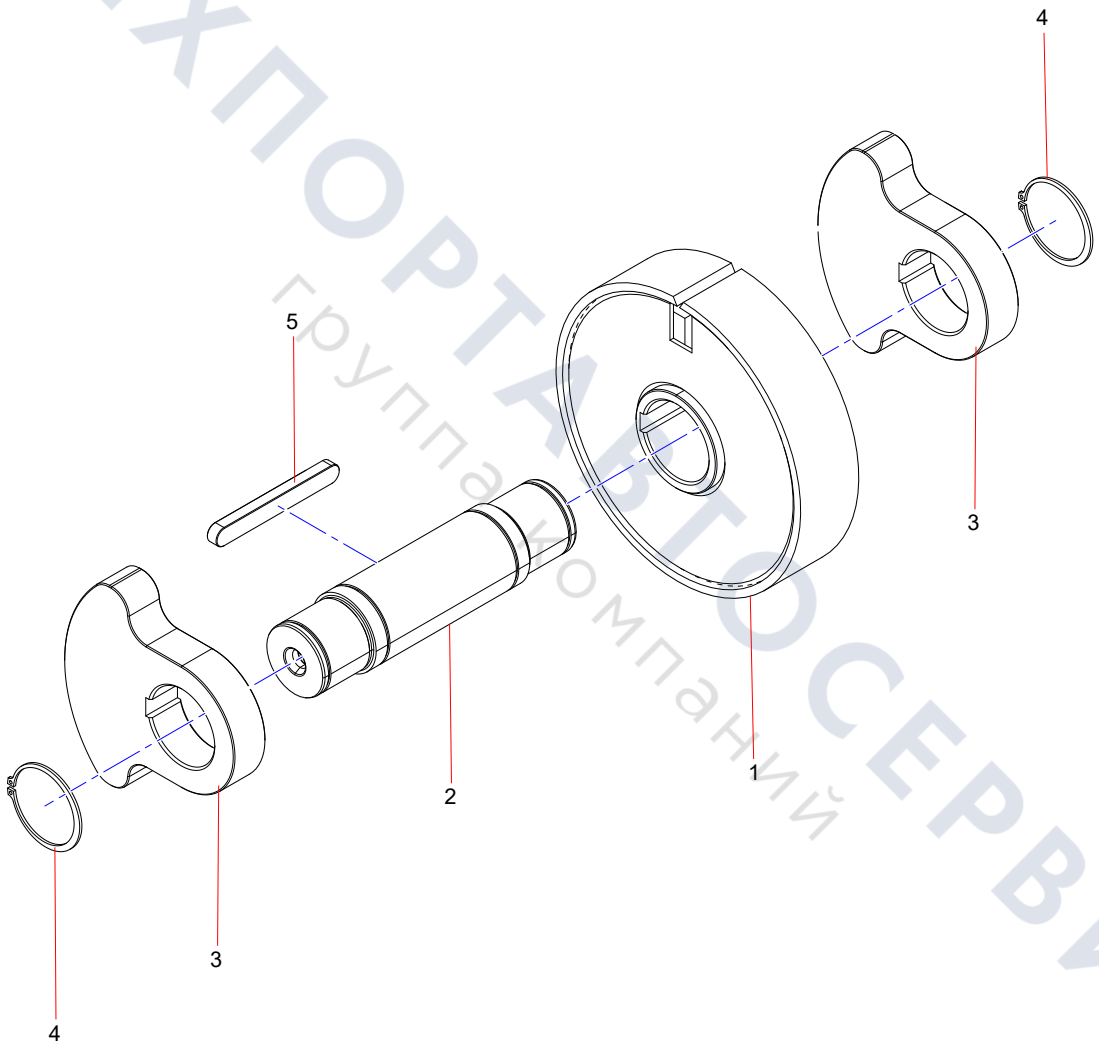

ТЕХПОРТАВТОСЕРВИС
группа компаний

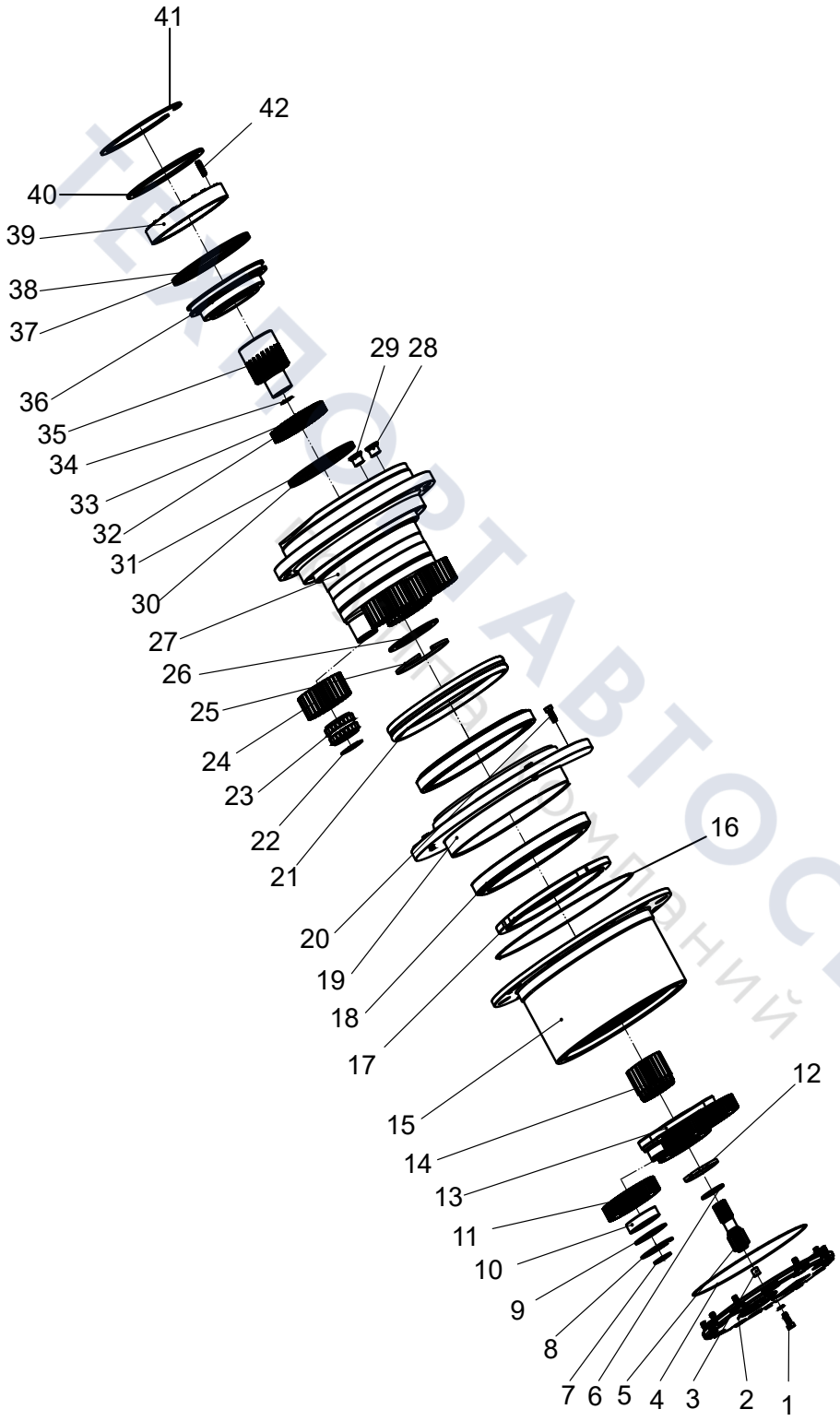

ТЕХПОСТАВТОСЕРВИС
Интернет-магазин запчастей

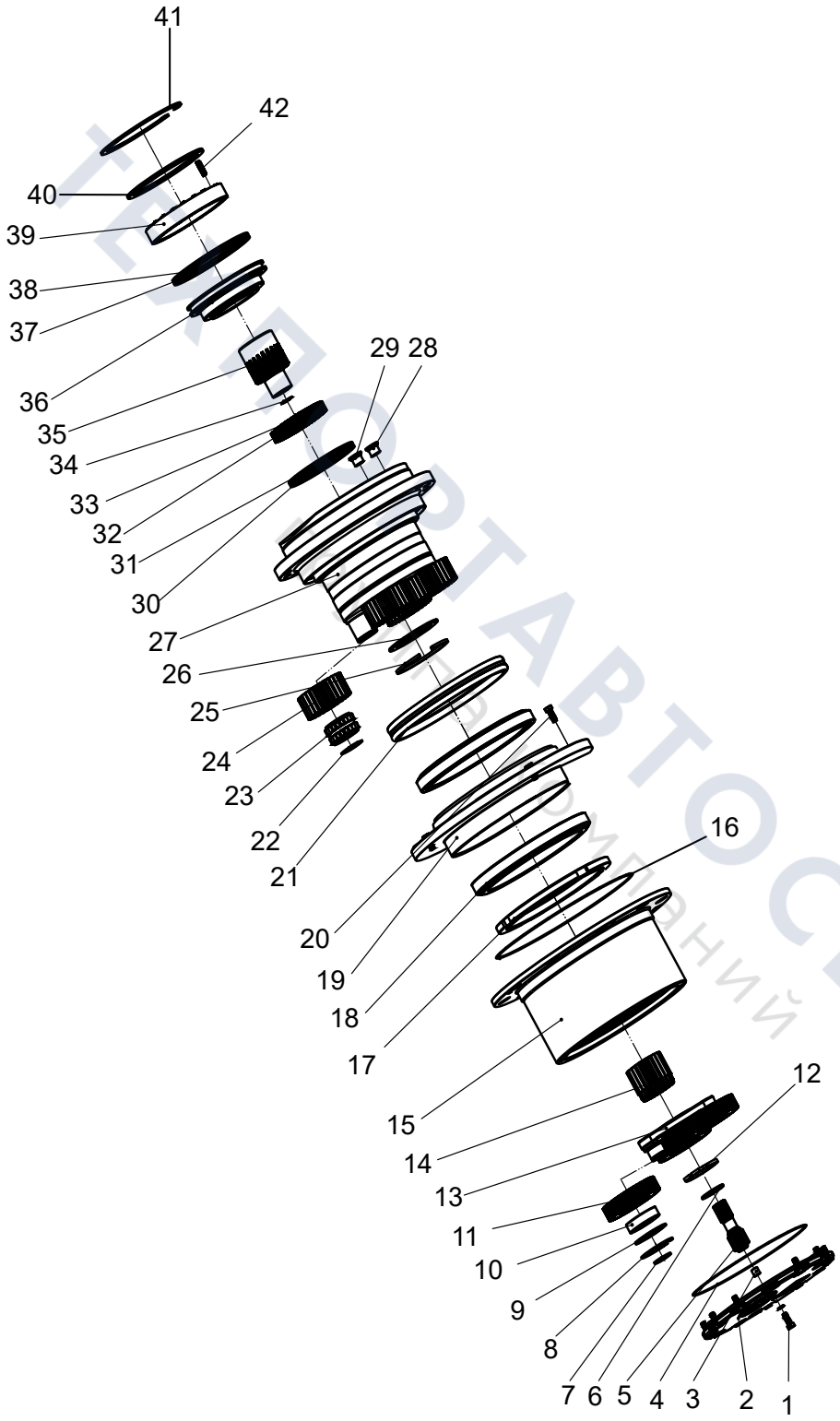

ТЕХПОСТАВТОСЕРВИС
Поставщик запасных частей для спецтехники

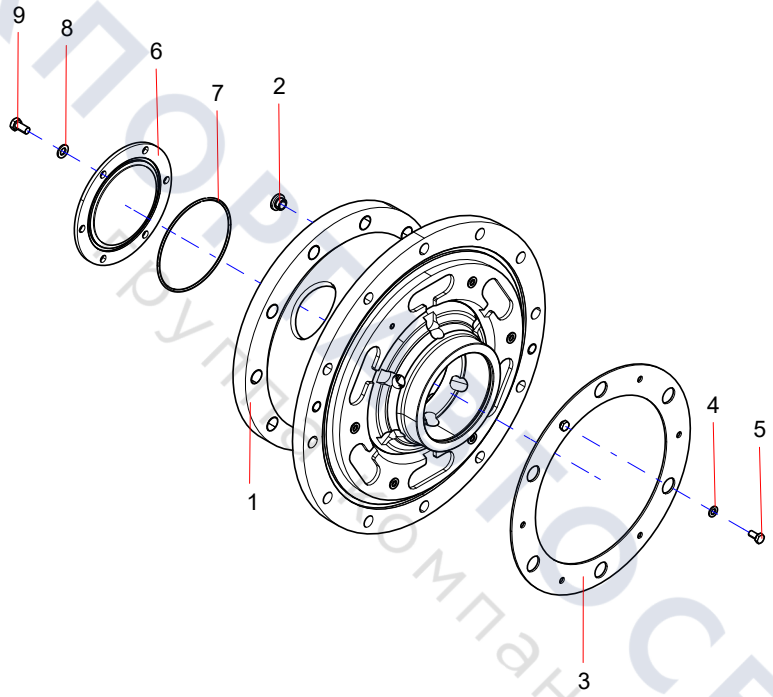

ТЕХПОВЕРТО СЕРВИС
Группа компаний

Group 3

Front carriage

ТЕХПОРТАВТОСЕРВИС
группа компаний

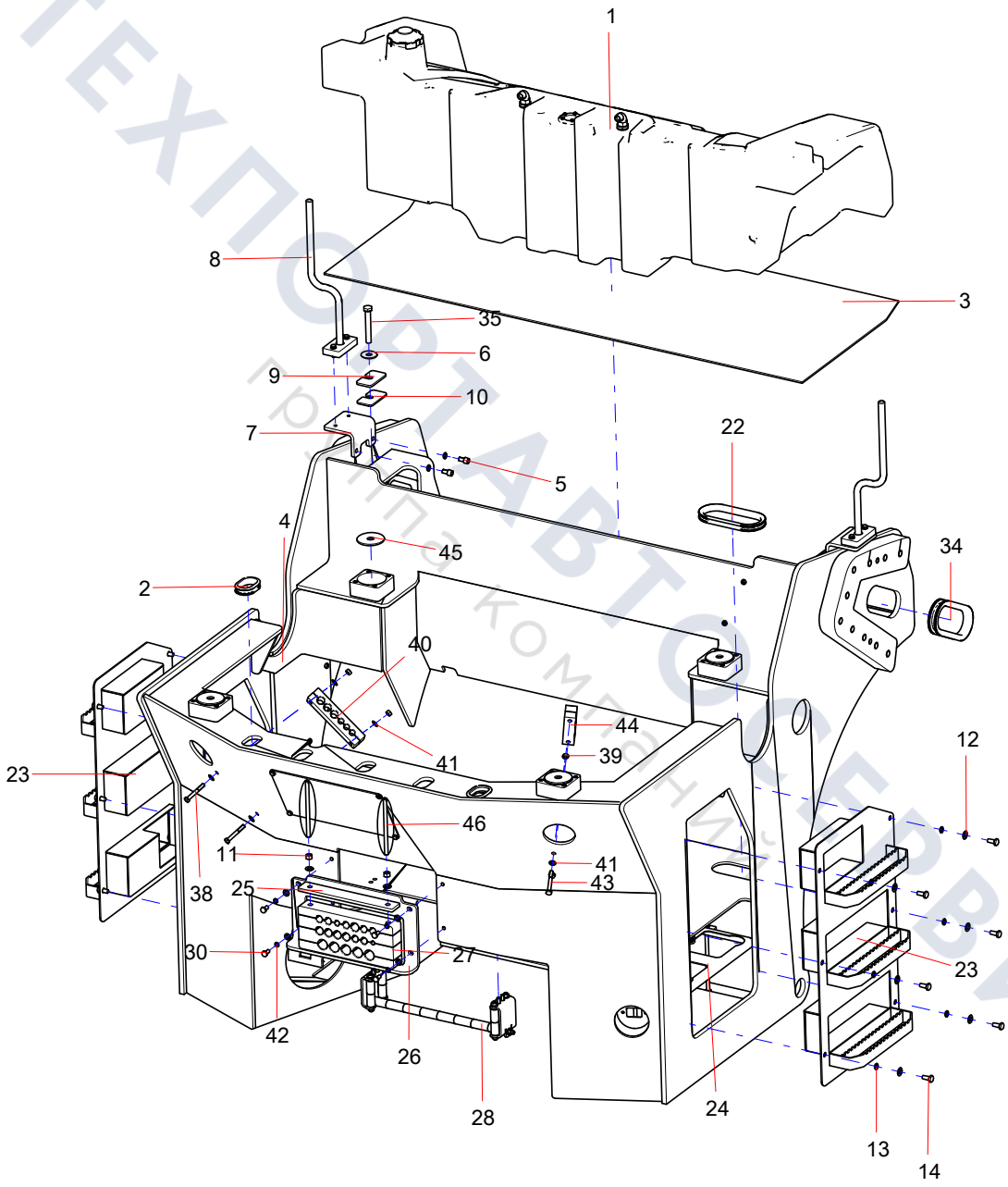

ТЕХПОРТАВТОСЕРВИС
ГРУППА КОМПАНИЙ

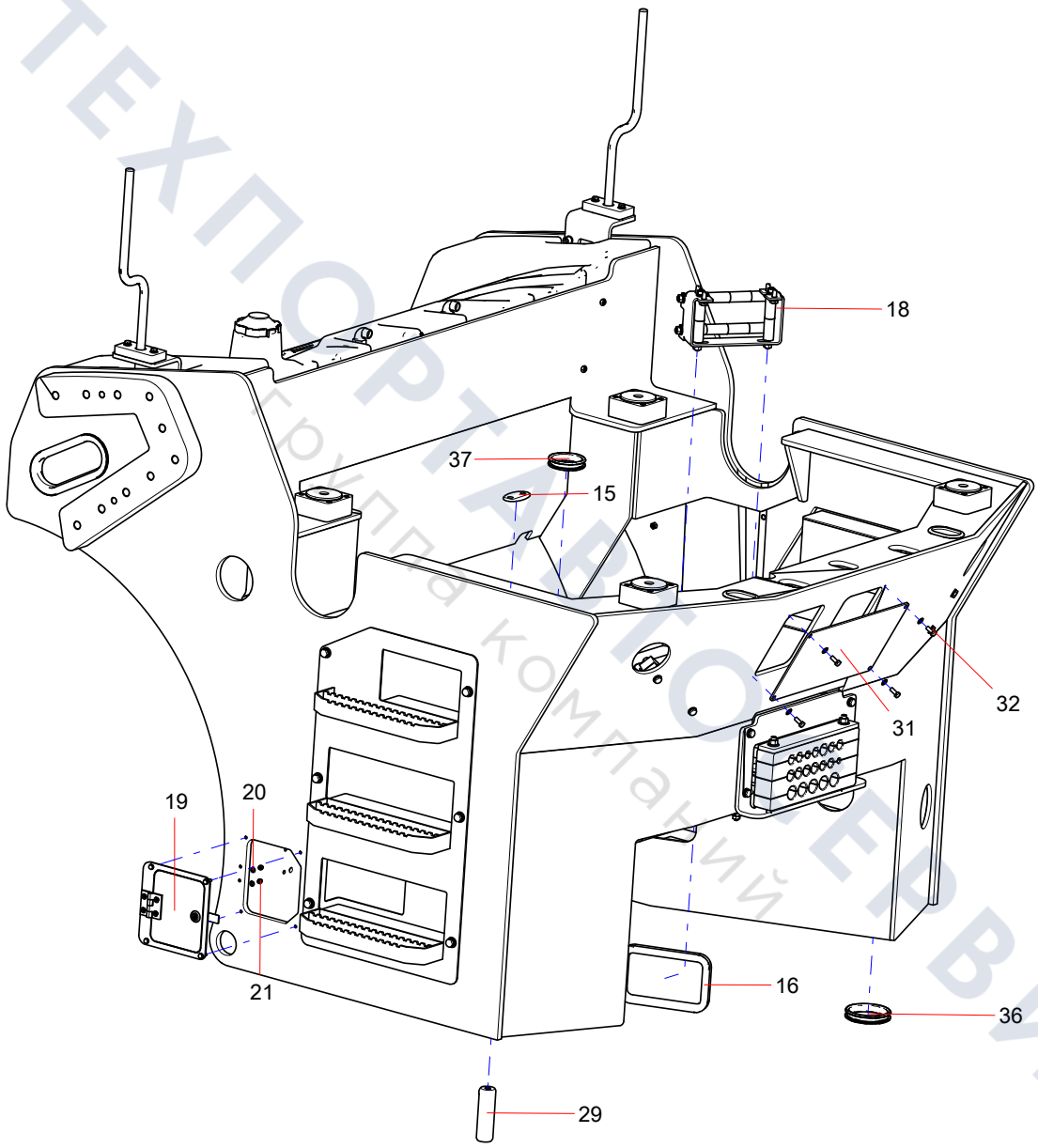

ТЕХПОРТАВТОСЕРВИС
Группа компаний

YLJ004954617 Diesel box assembly component

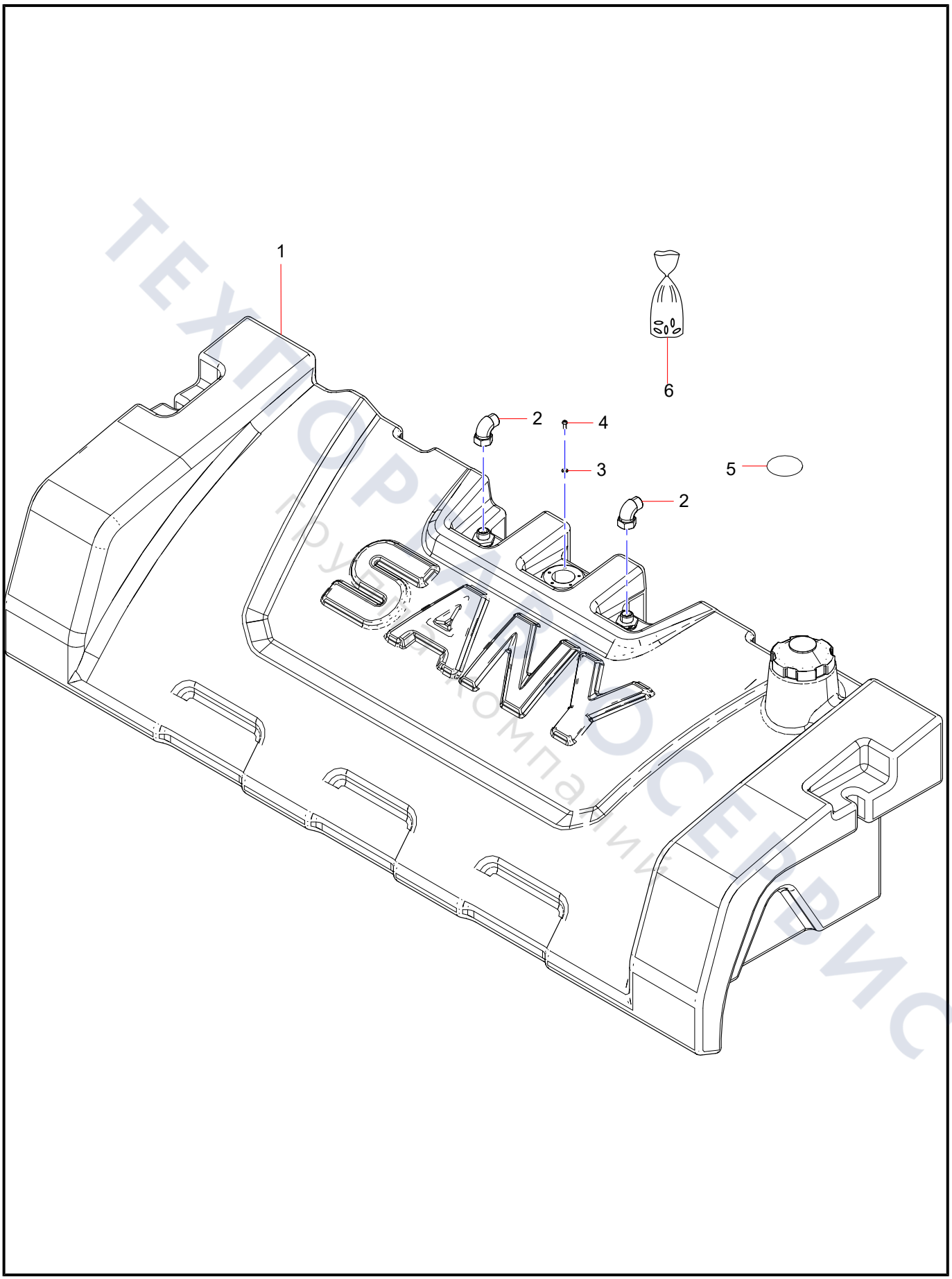

ТЕХПОРТ-СЕРВИС
Группа компаний

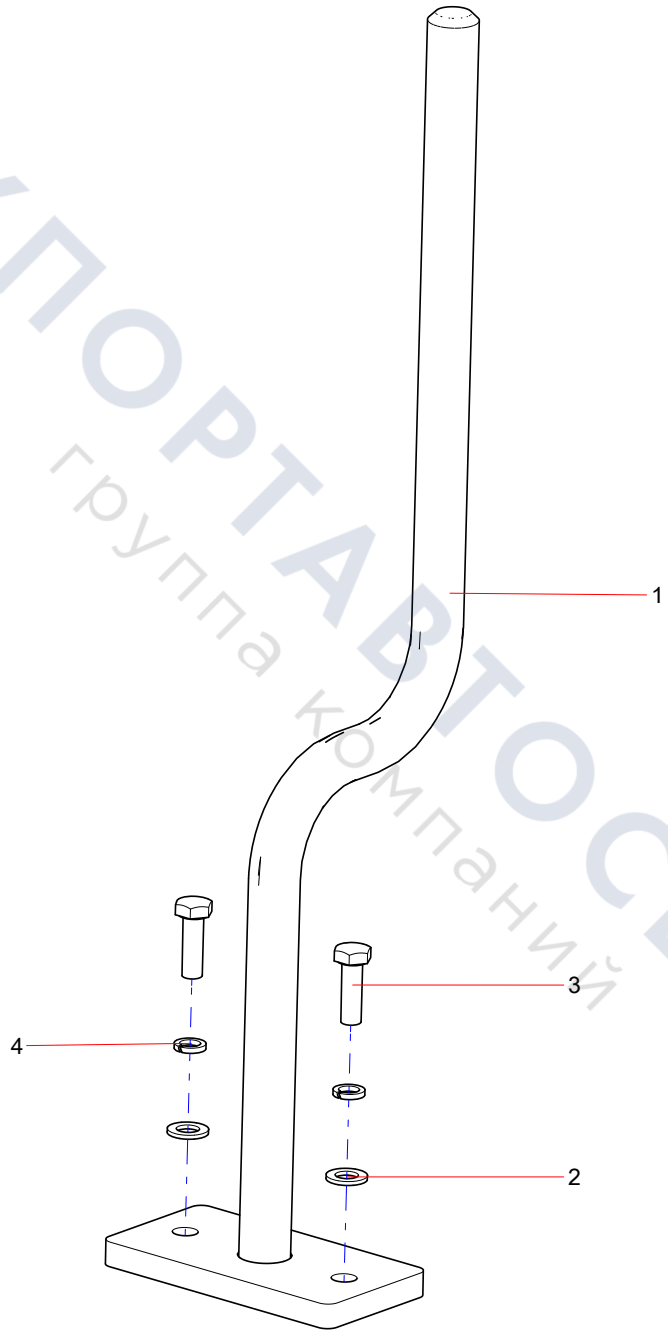

ТЕХПОРТАВТОСЕРВИС
группа компаний

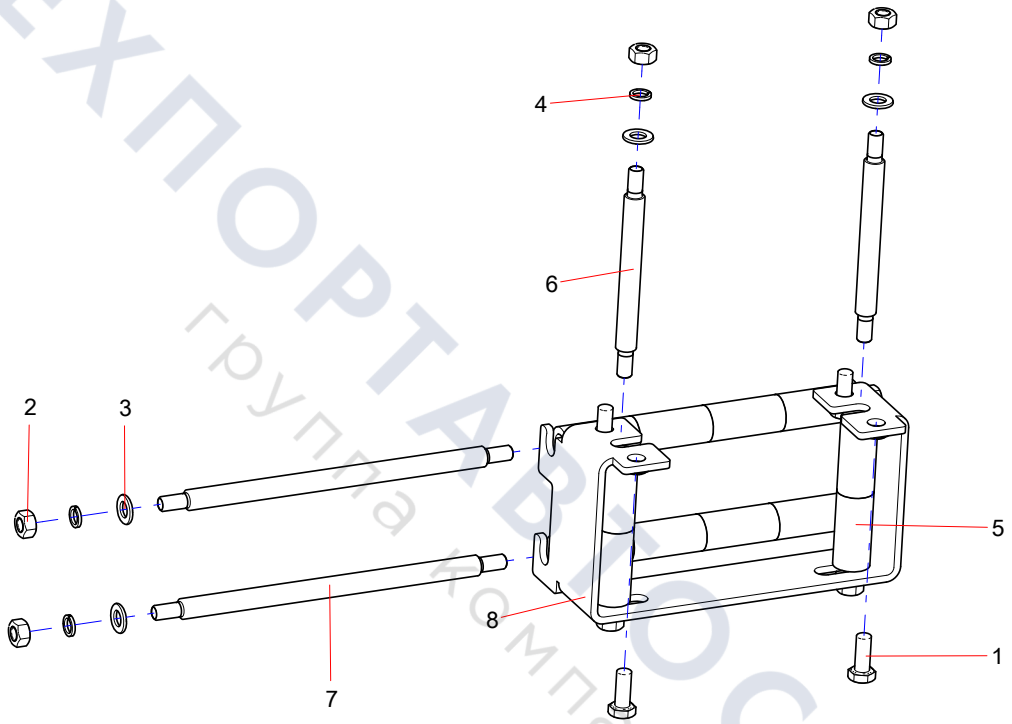

ТЕХПОРТАВТОСЕРВИС
группа компаний

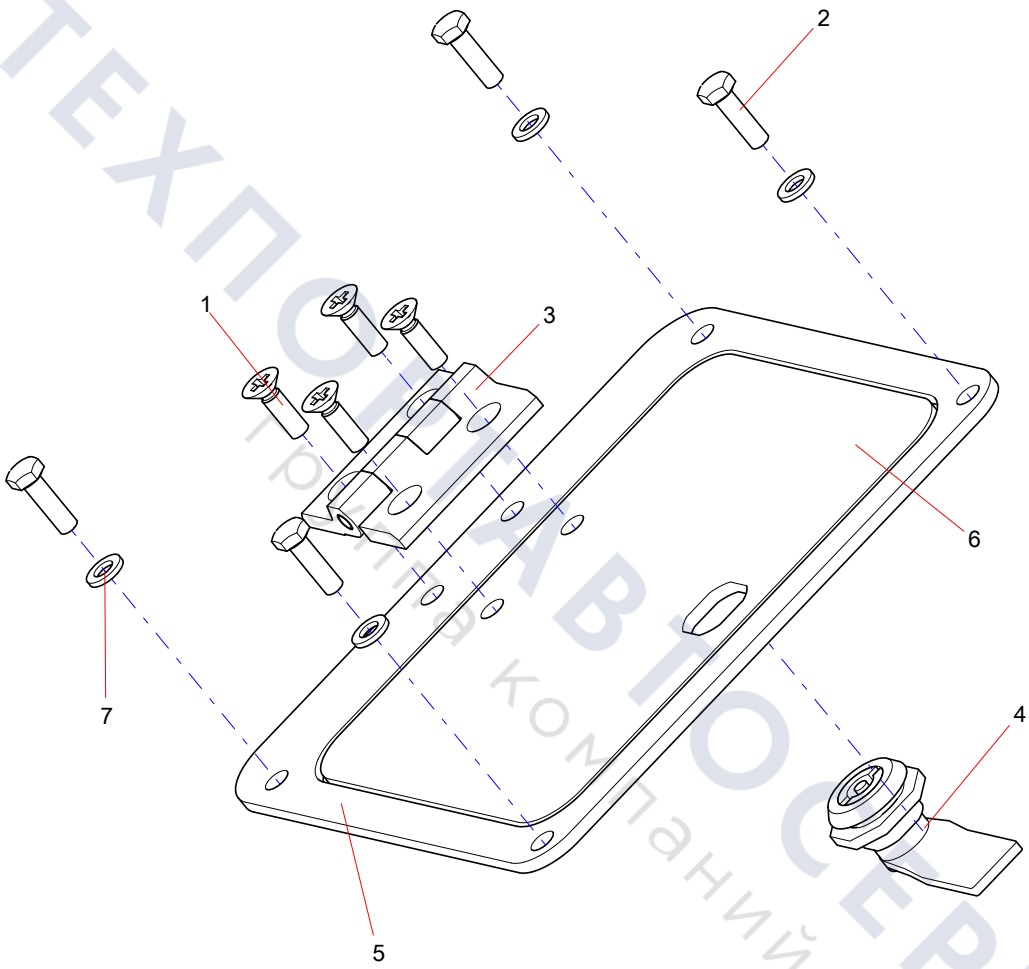

ТЕХПОСТАВТОСЕРВИС
Группа компаний

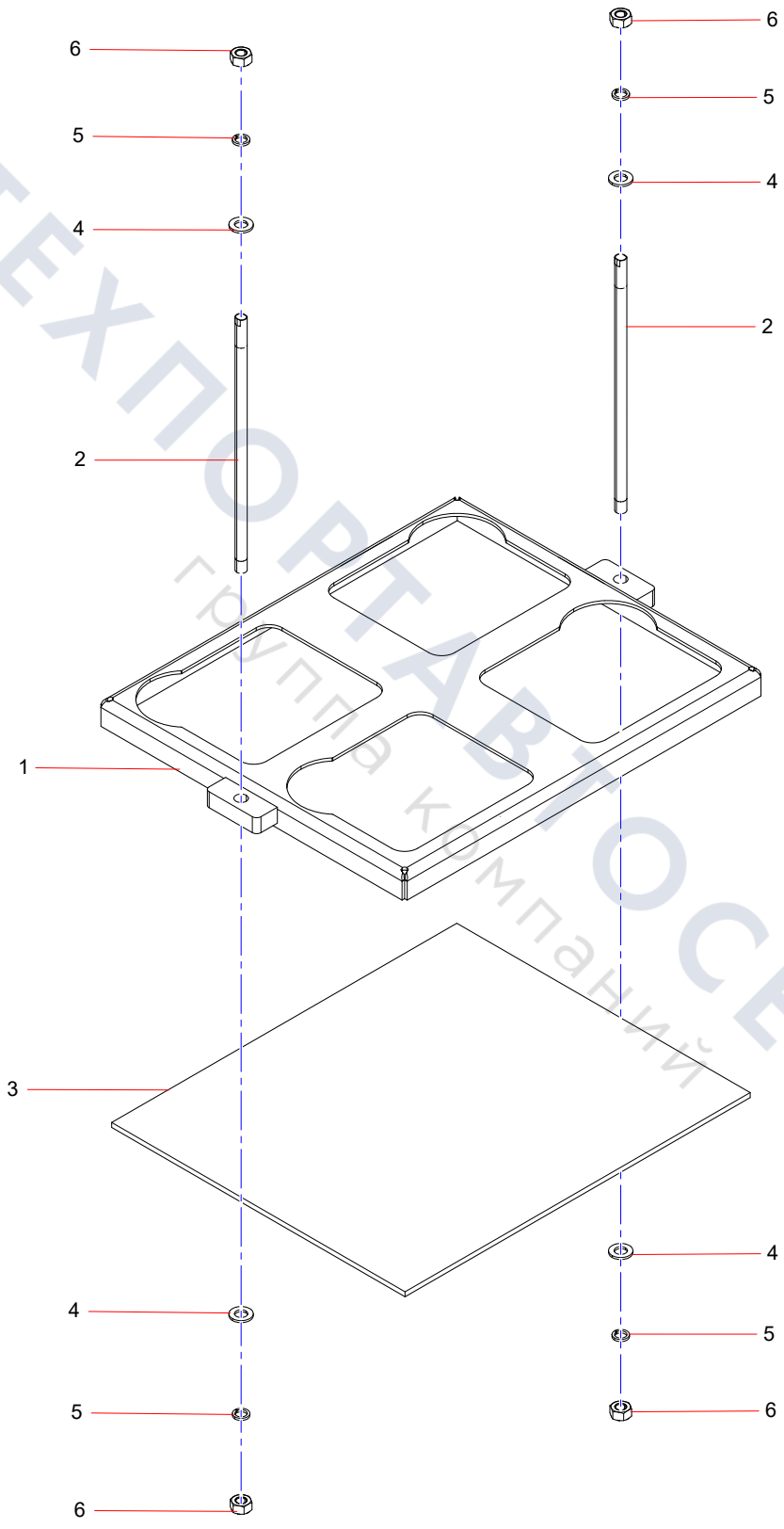

ТЕХПОРТАВТОСЕРВИС
группа компаний

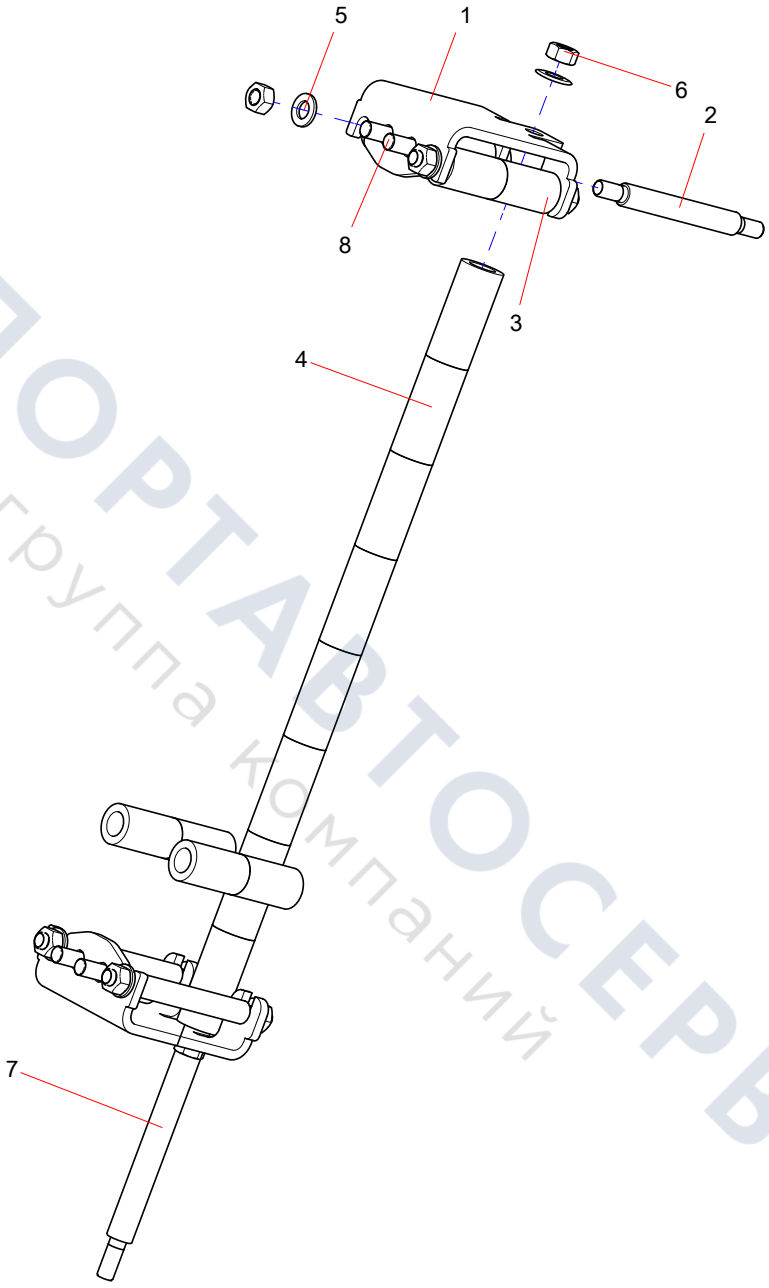

ТЕХПОРТАВТОСЕРВИС
группа компаний

Group 4

controlling system assembly

ТЕХПОРТАВТОСЕРВИС
Группа компаний

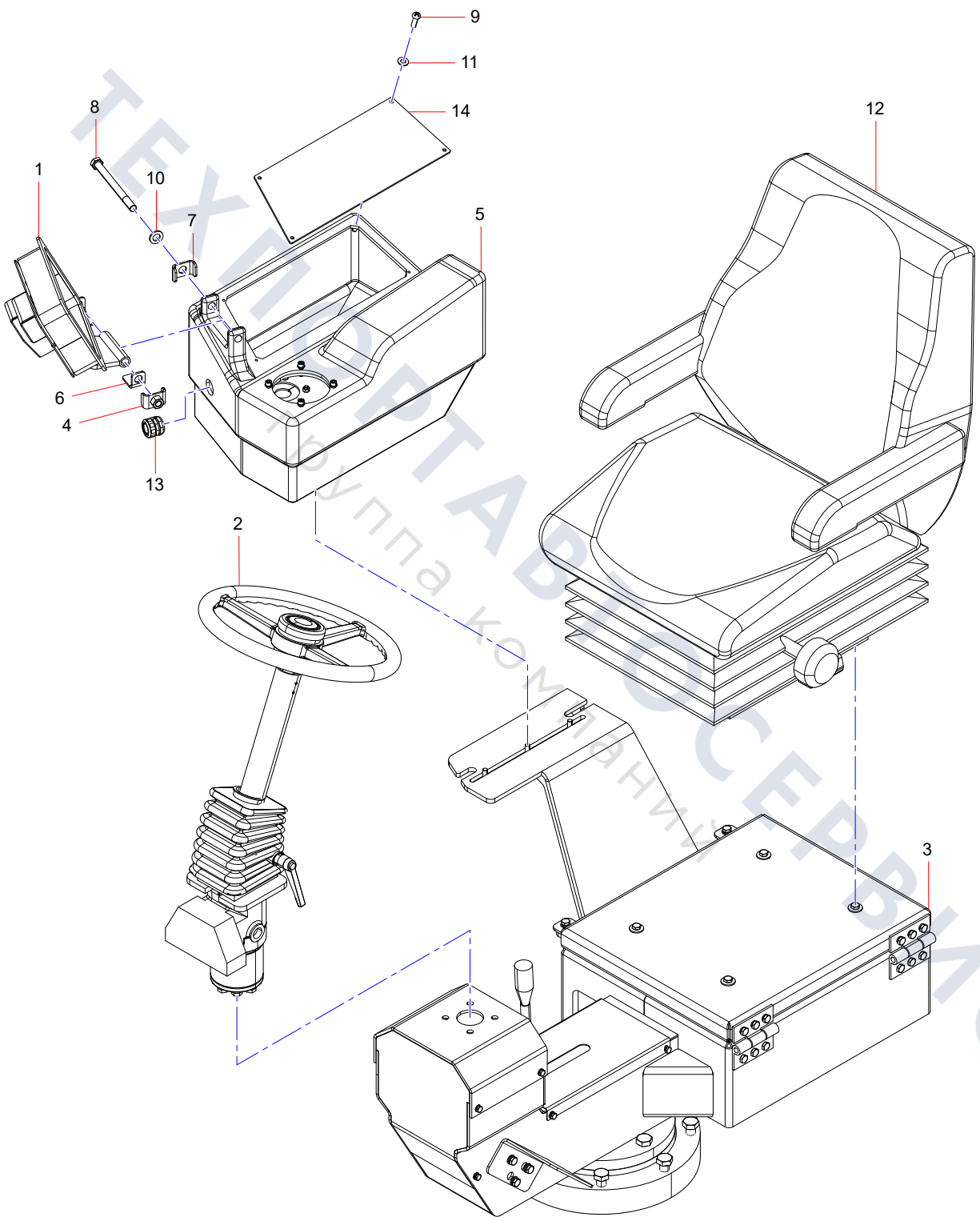

ТЕХПРИВОДСЕРВИС
Группа компаний

13352079 Display Screen Mounting Frame

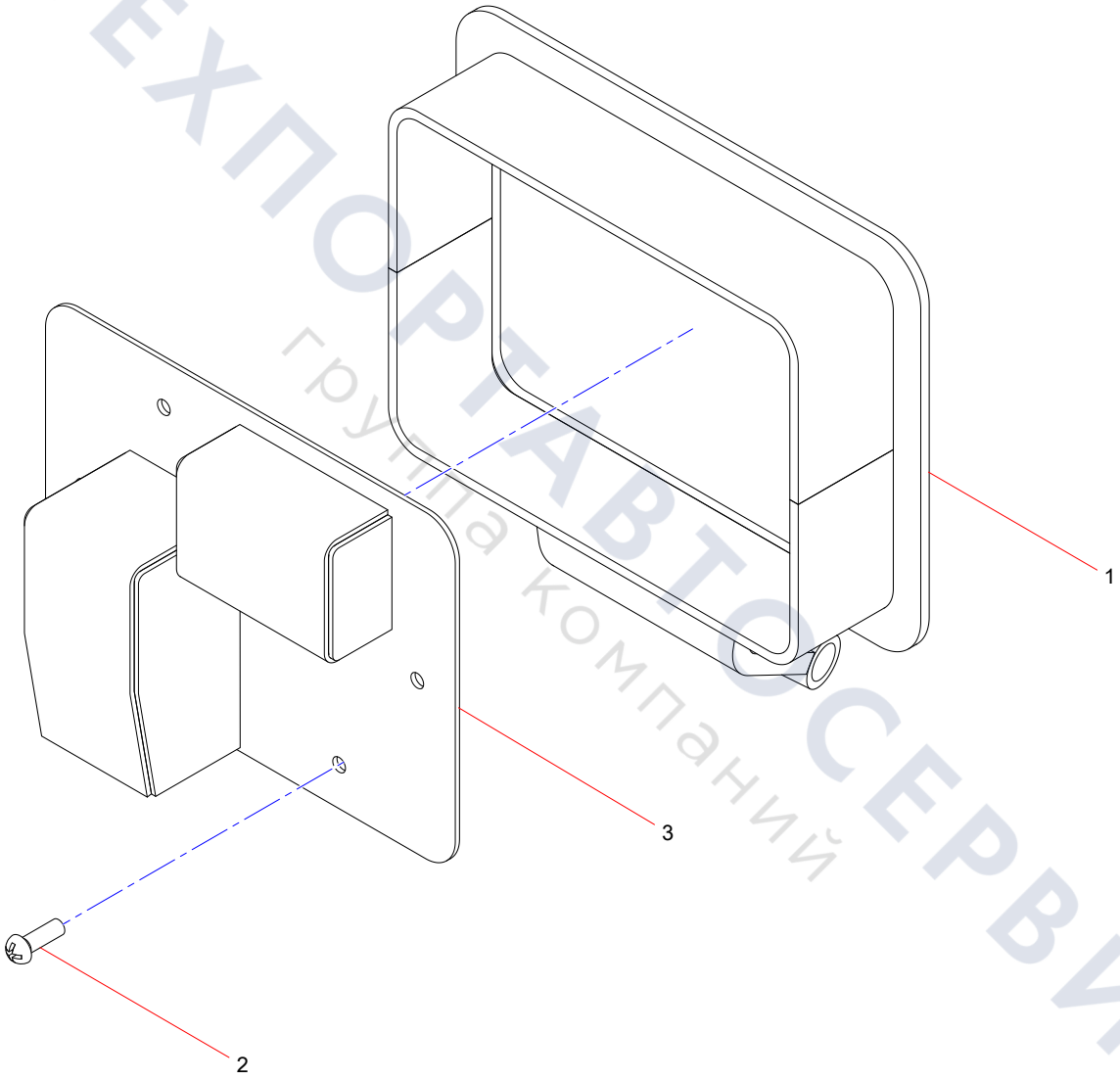

ТЕХПОРТАВТОСЕРВИС
группа компаний

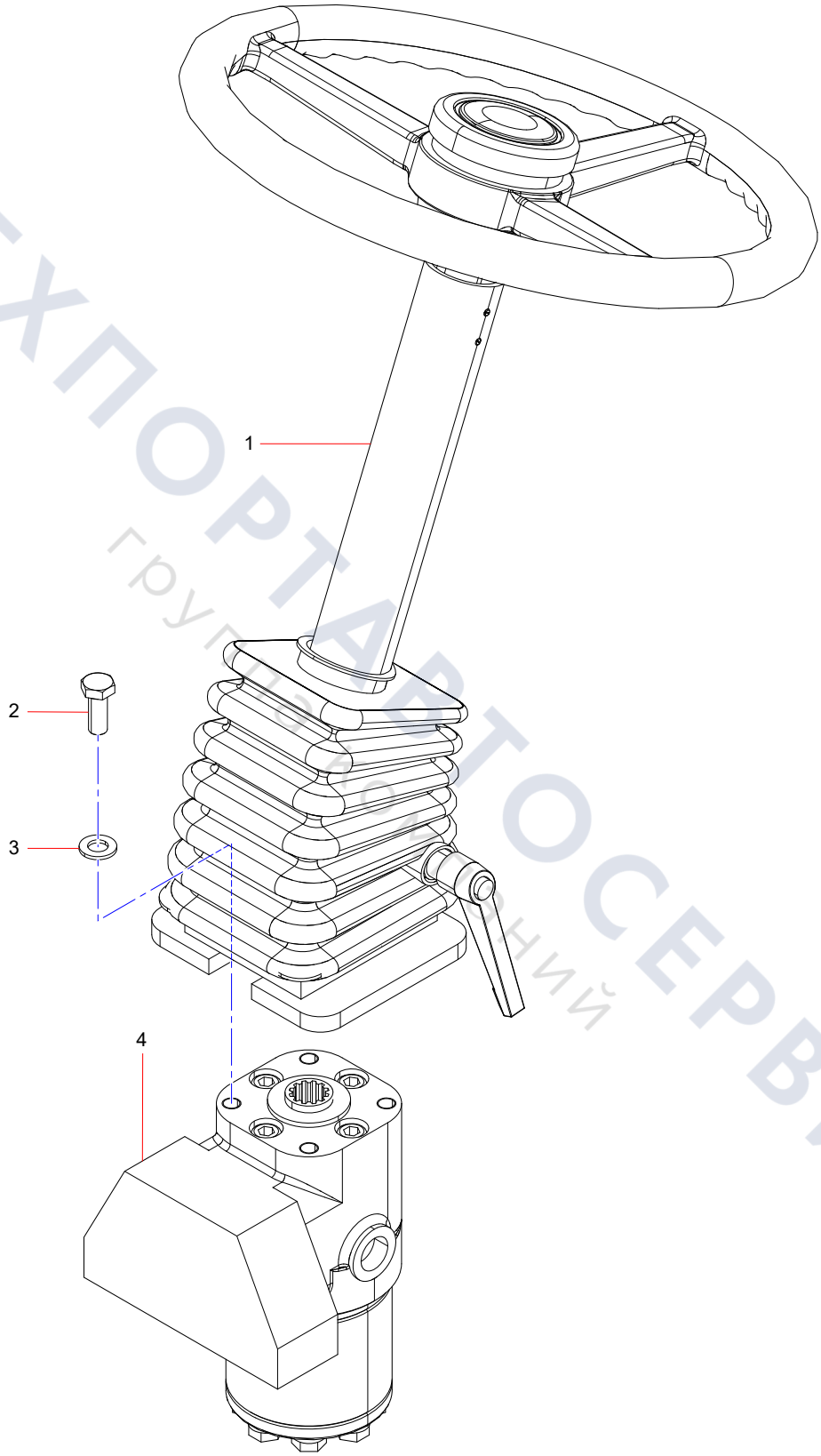

ТЕХПОРТАВТОСЕРВИС
группа компаний

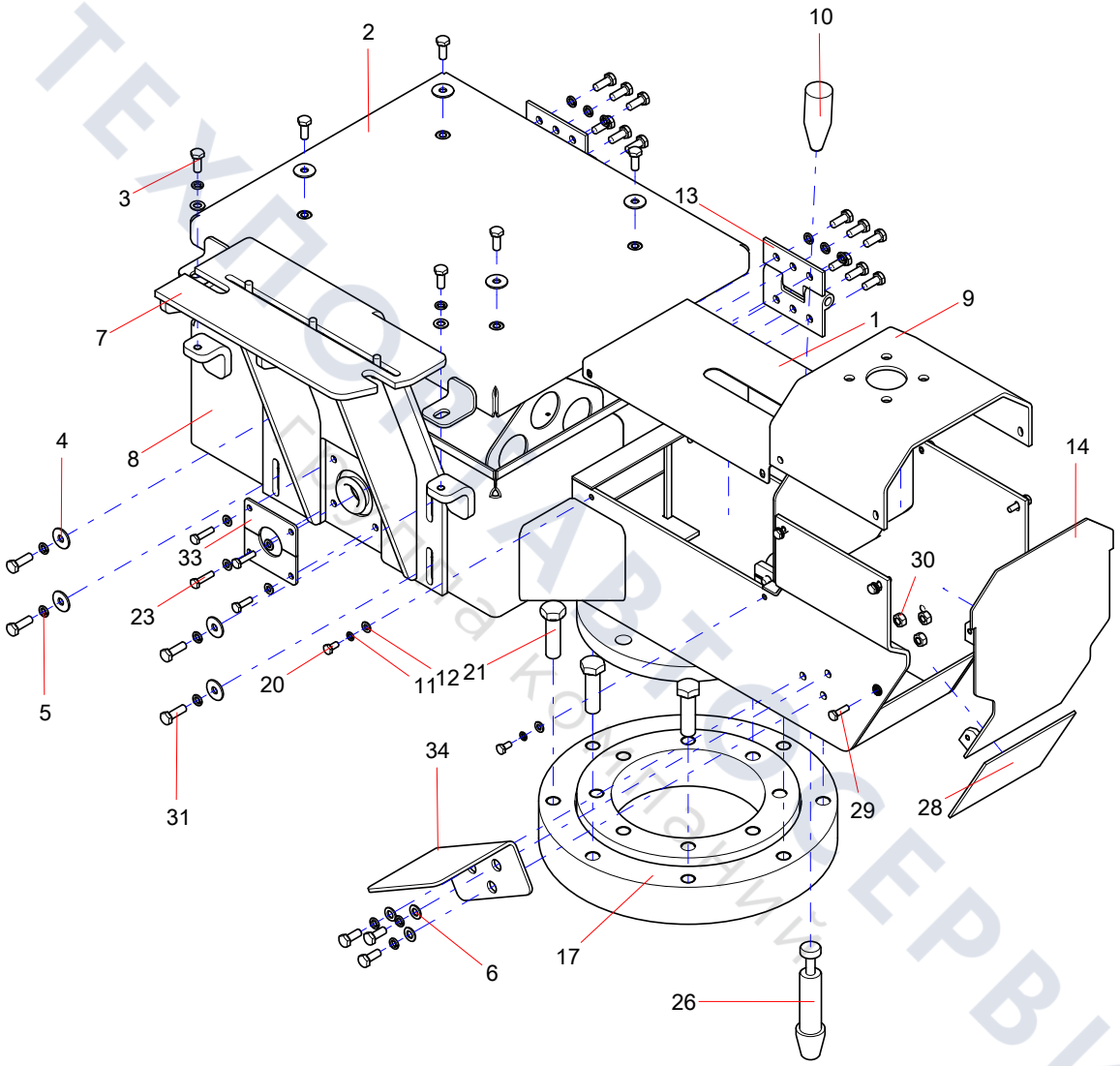

ТЕХПОЛАВТОСЕРВИС

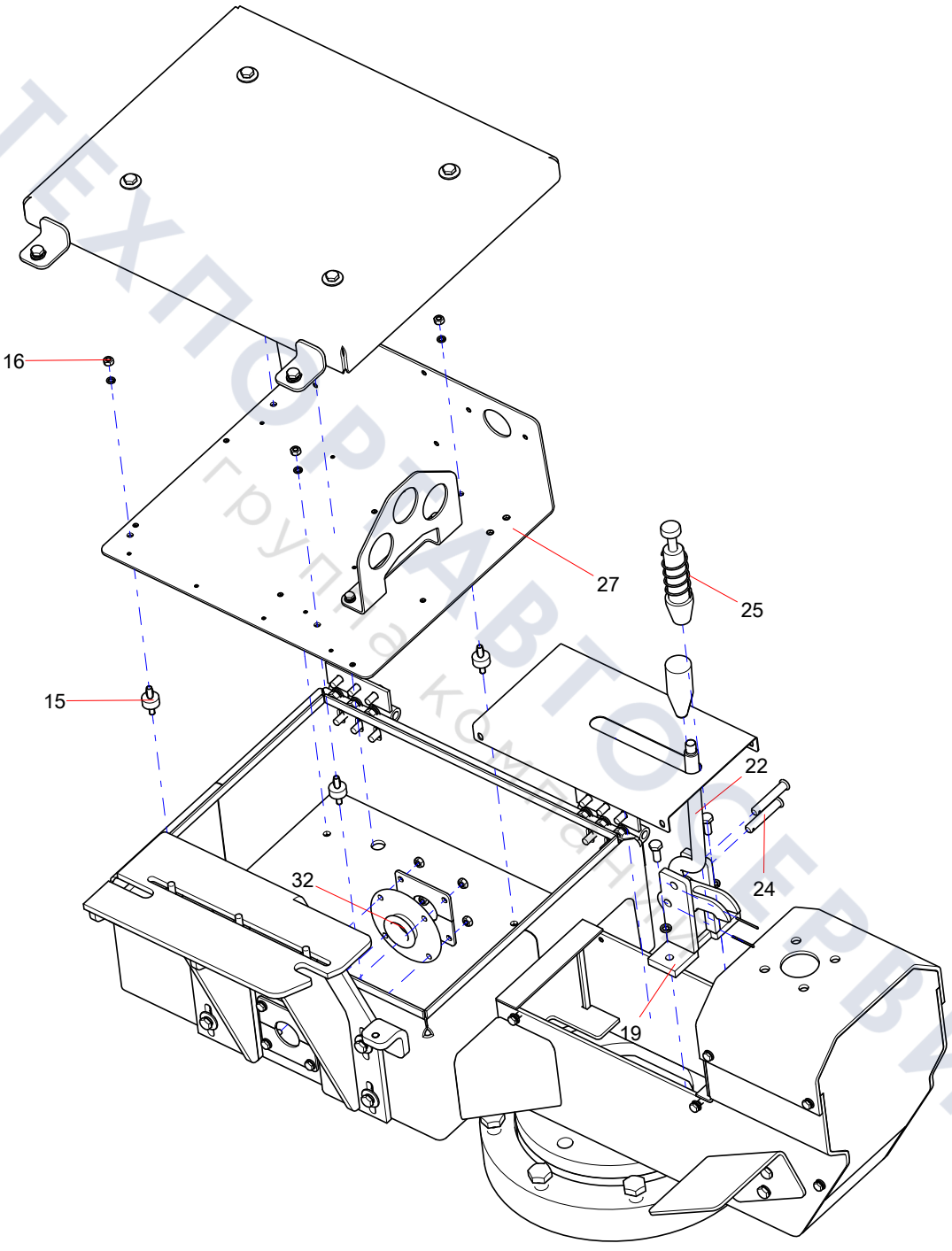

ТЕХПОРТАВТОСЕРВИС
группа компаний

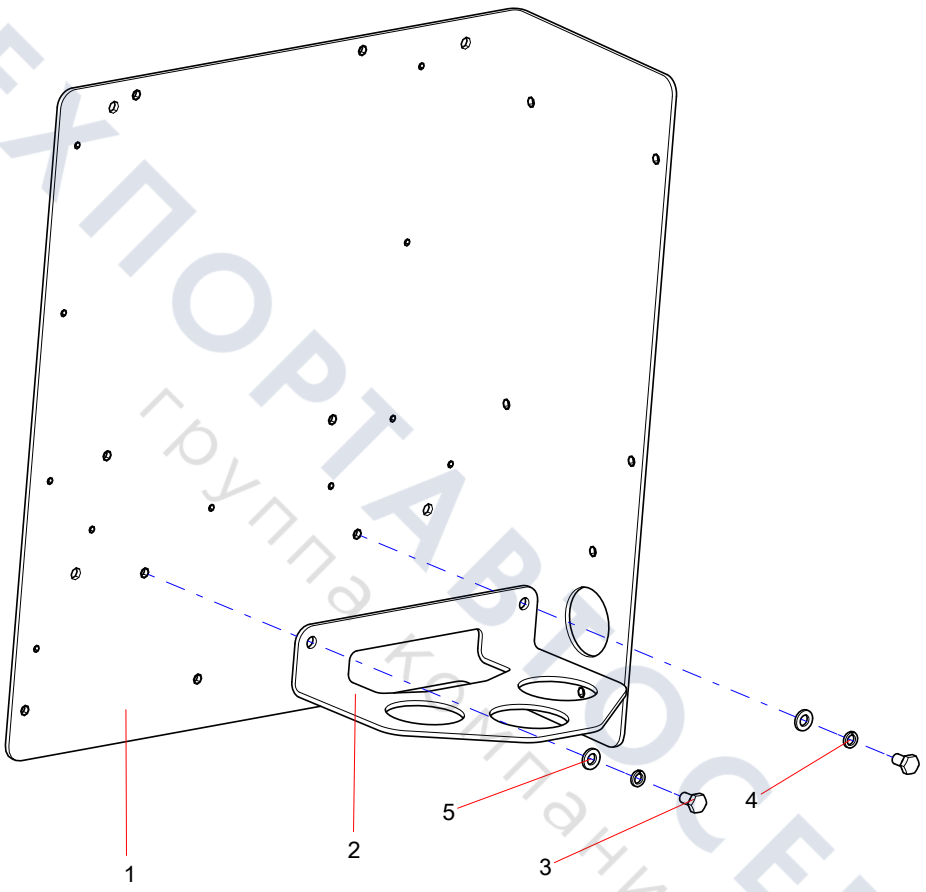

ТЕХПОРТАВТОСЕРВИС
группа компаний

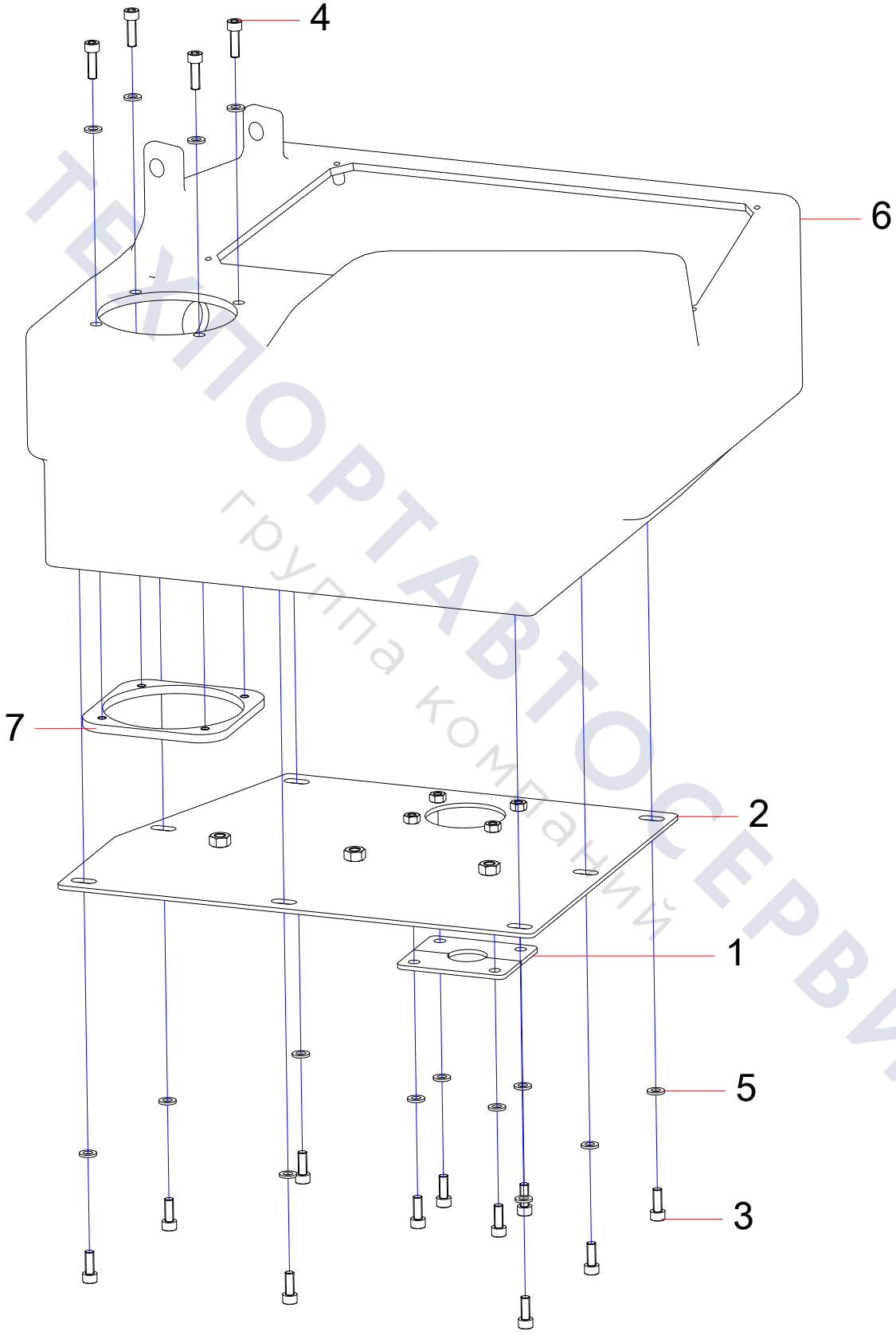

ТЕХПОРТАВТОСЕРВИС
группа компаний

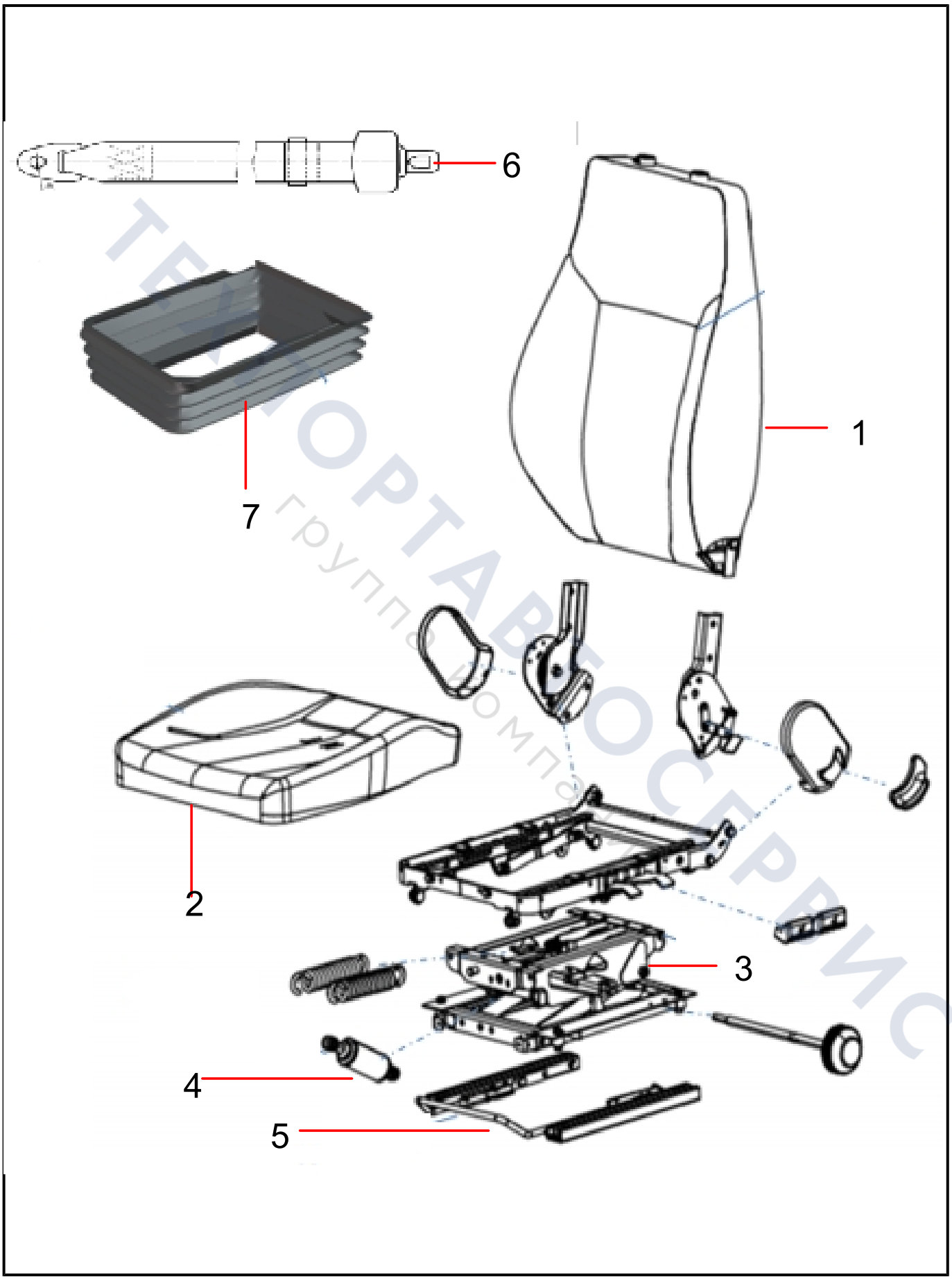
6
7
1
2
3
4
5

Group 5

Air Conditioning System

ТЕХПОРТАВТОСЕРВИС
Группа компаний

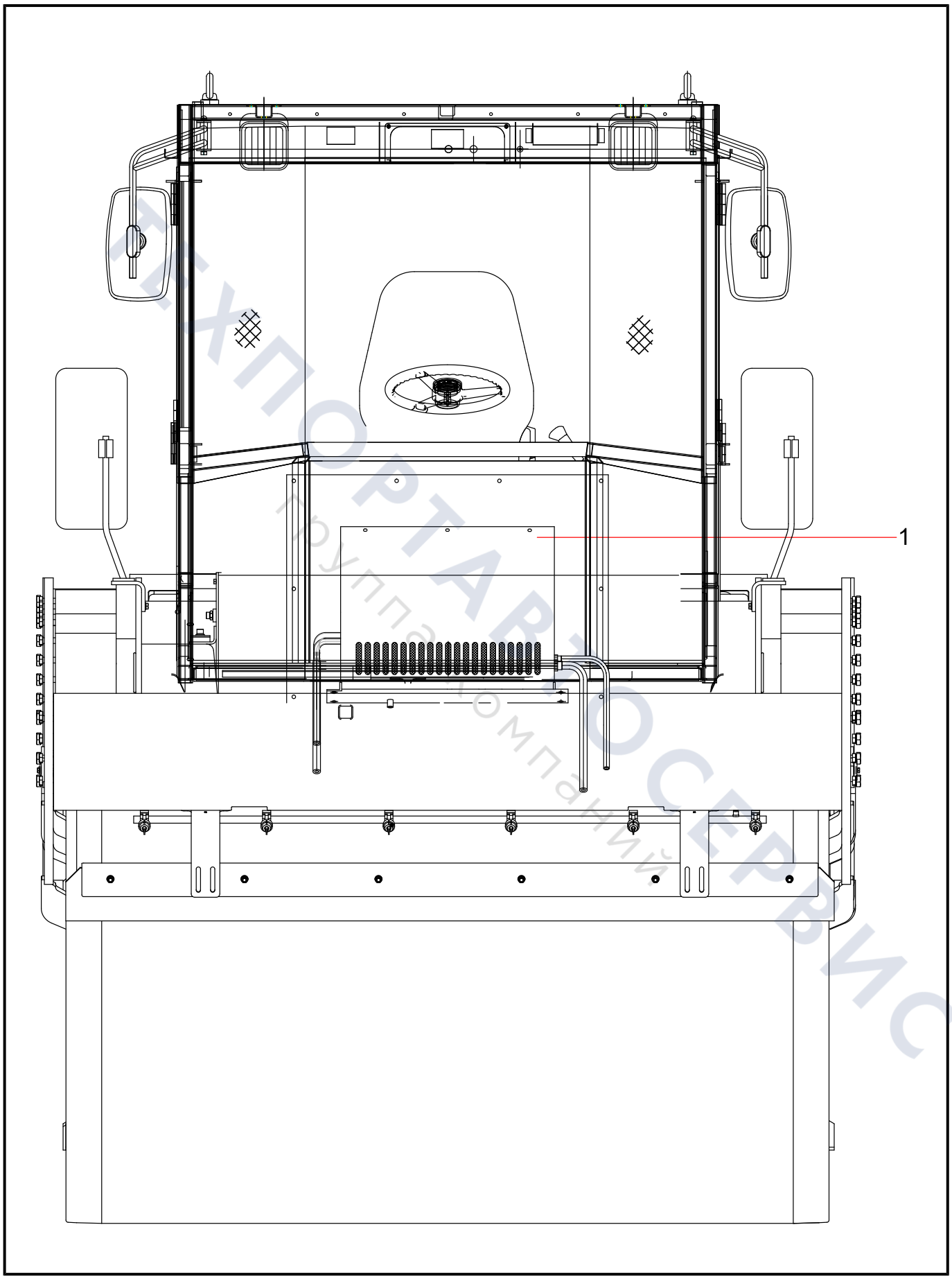

ТЕХПОРТАЛ СЕРВИС
Группа компаний

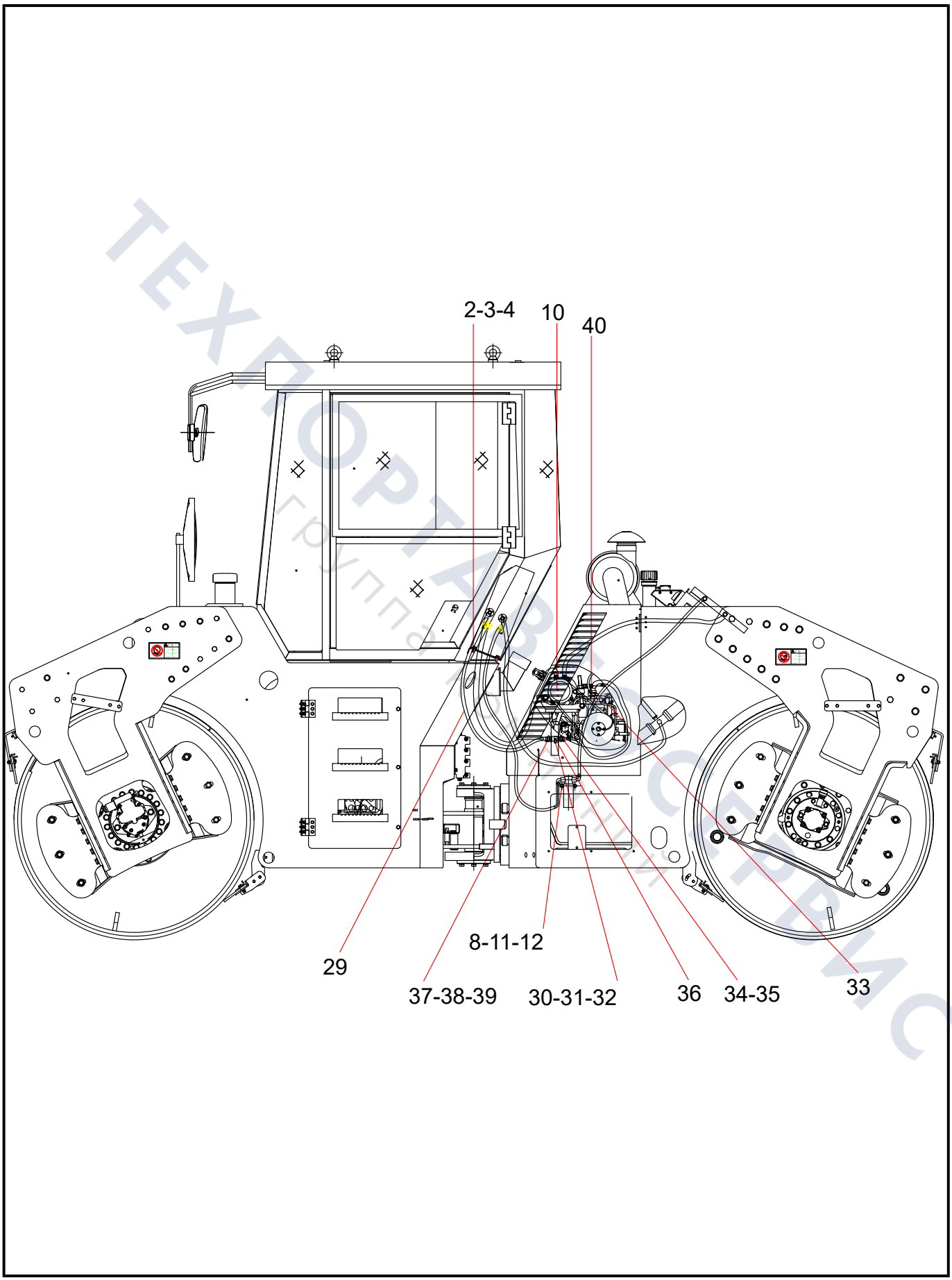

ТЕХПОРТАЛ СЕРВИС
группа компаний

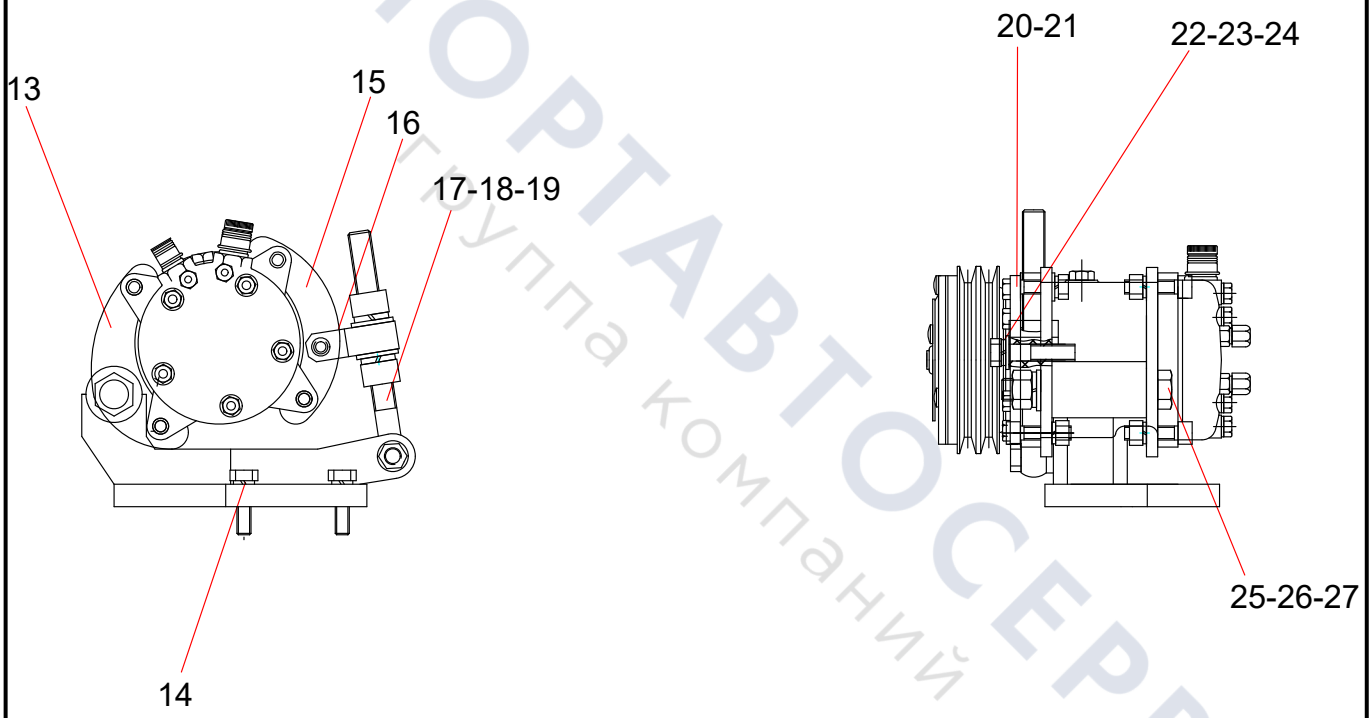

ТЕХПОРТАВТОСЕРВИС
Группа компаний

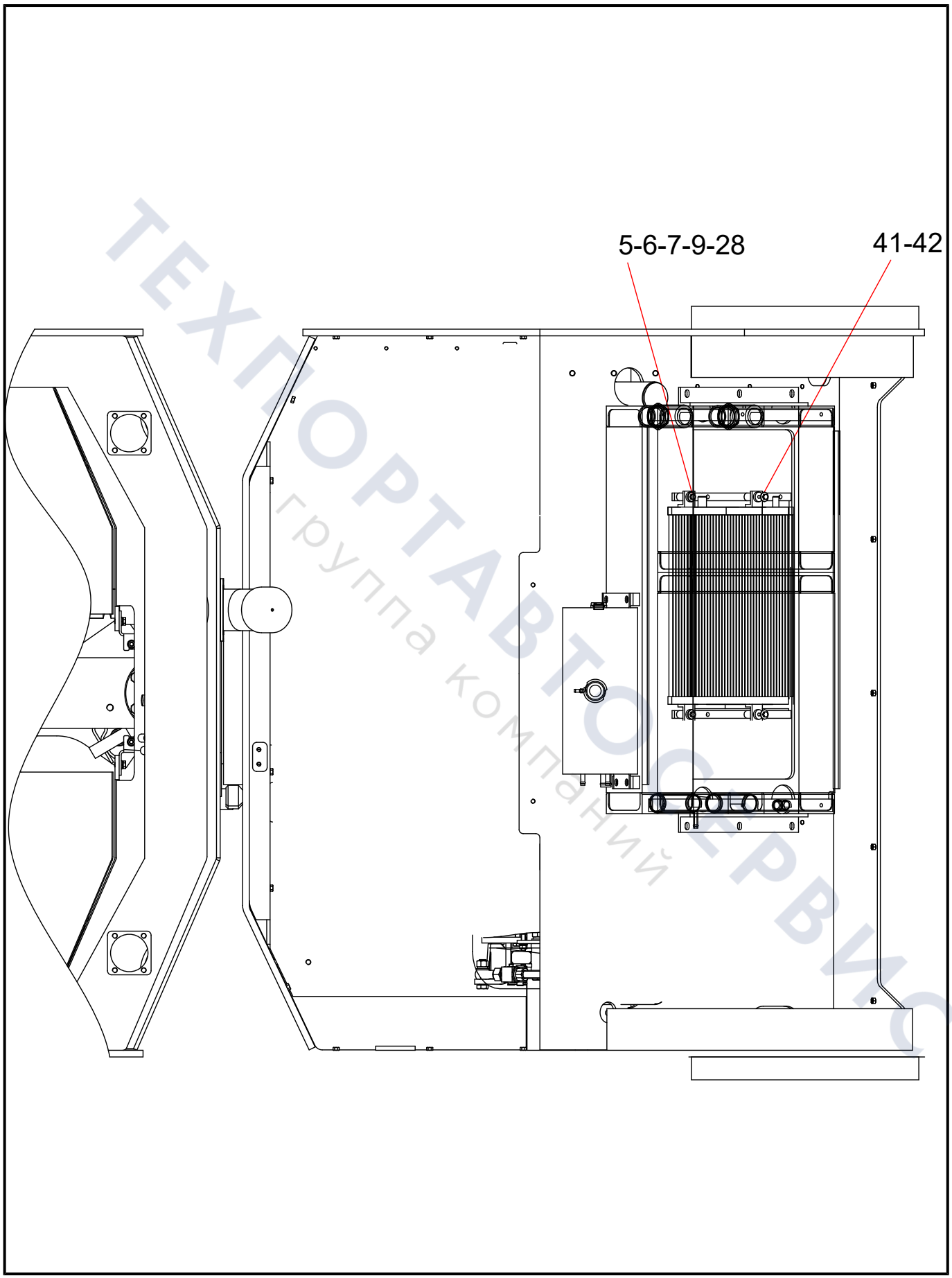

ТЕХПОРТАВТОСЕРВИС
группа компаний

Group 6

Center hinge frame

ТЕХПОРТАВТОСЕРВИС
Группа компаний

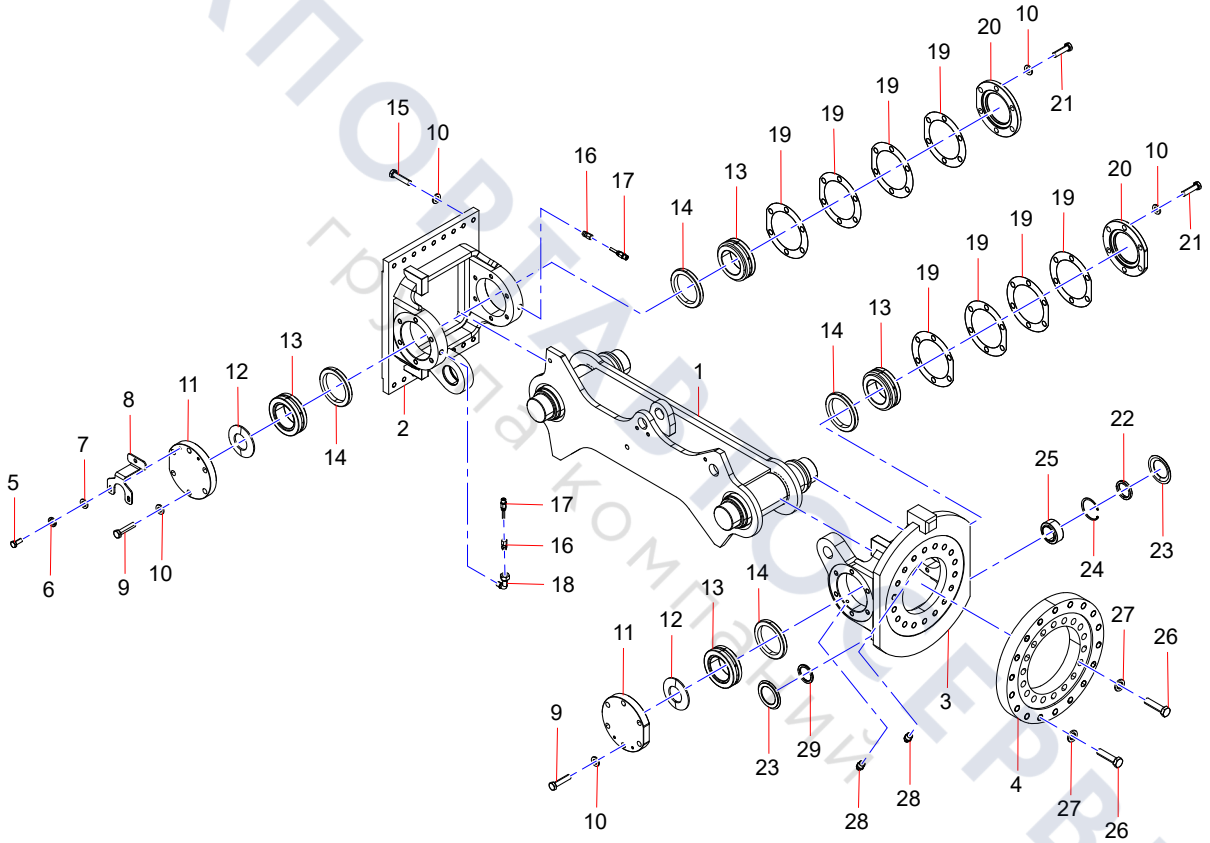

ТЕХПОРТ СЕРВИС
группа компаний

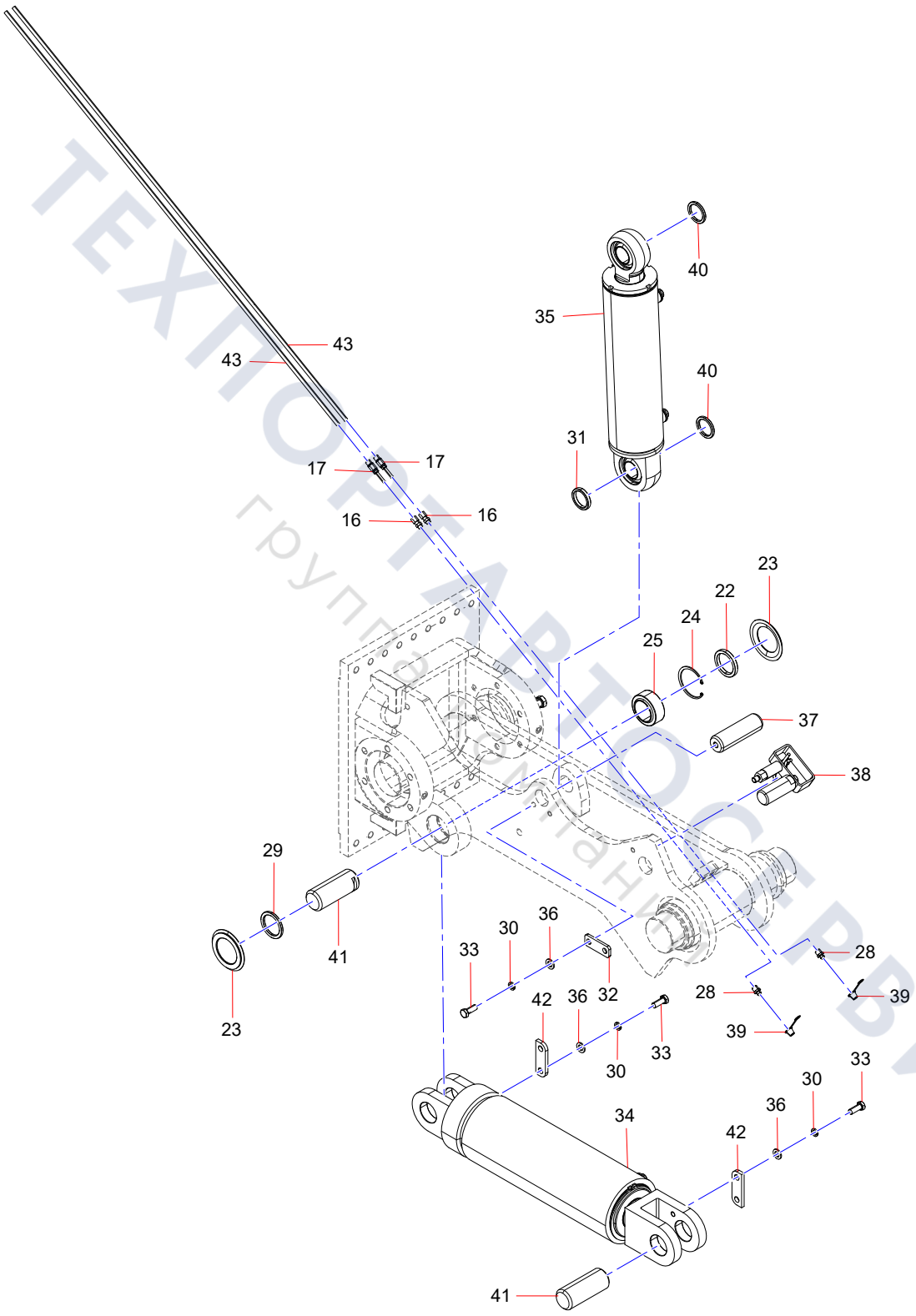

ТЕХПОРТАВТОСЕРВИС
группа компаний

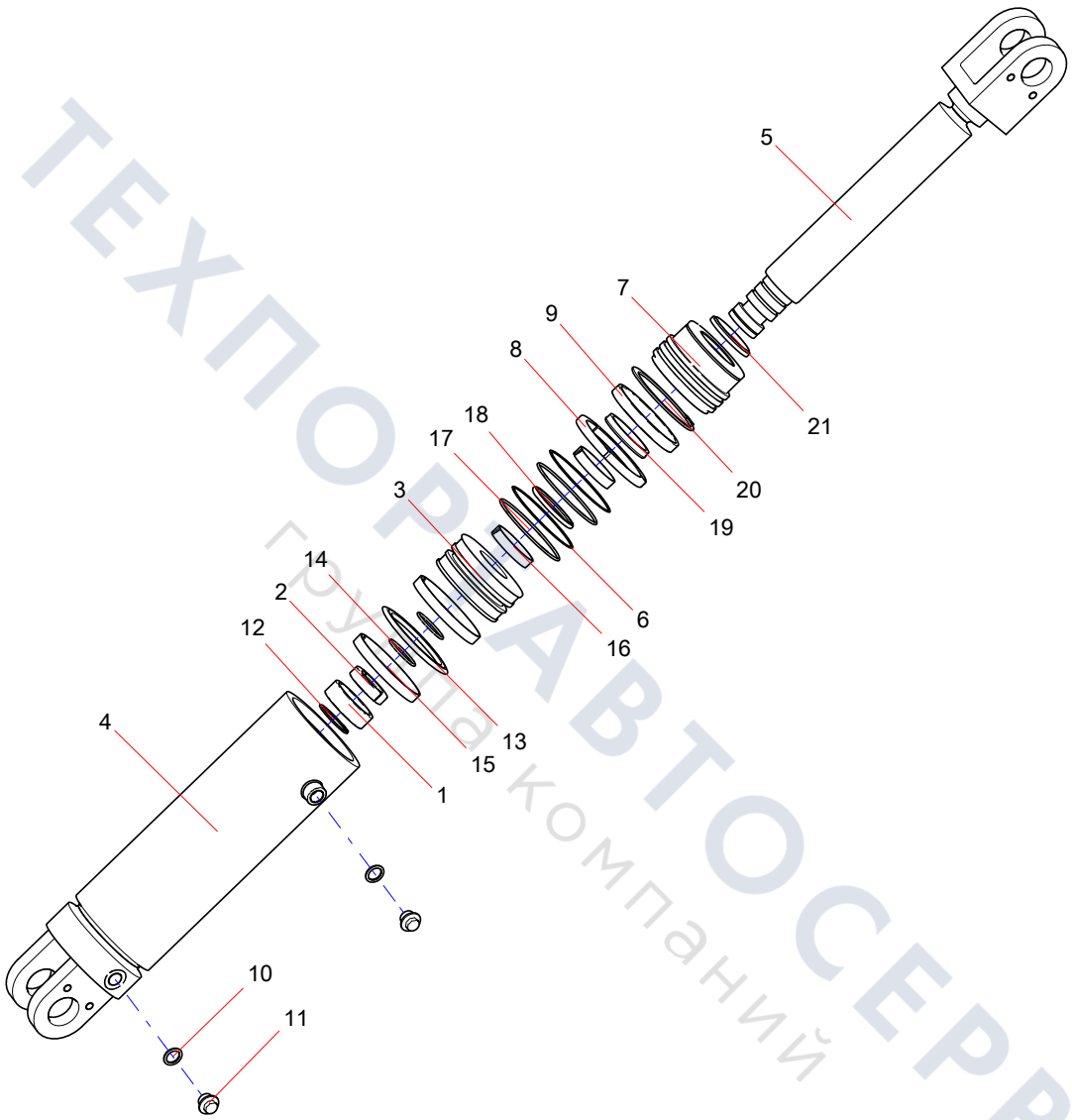

ТЕХПОРТАВТОСЕРВИС
группа компаний

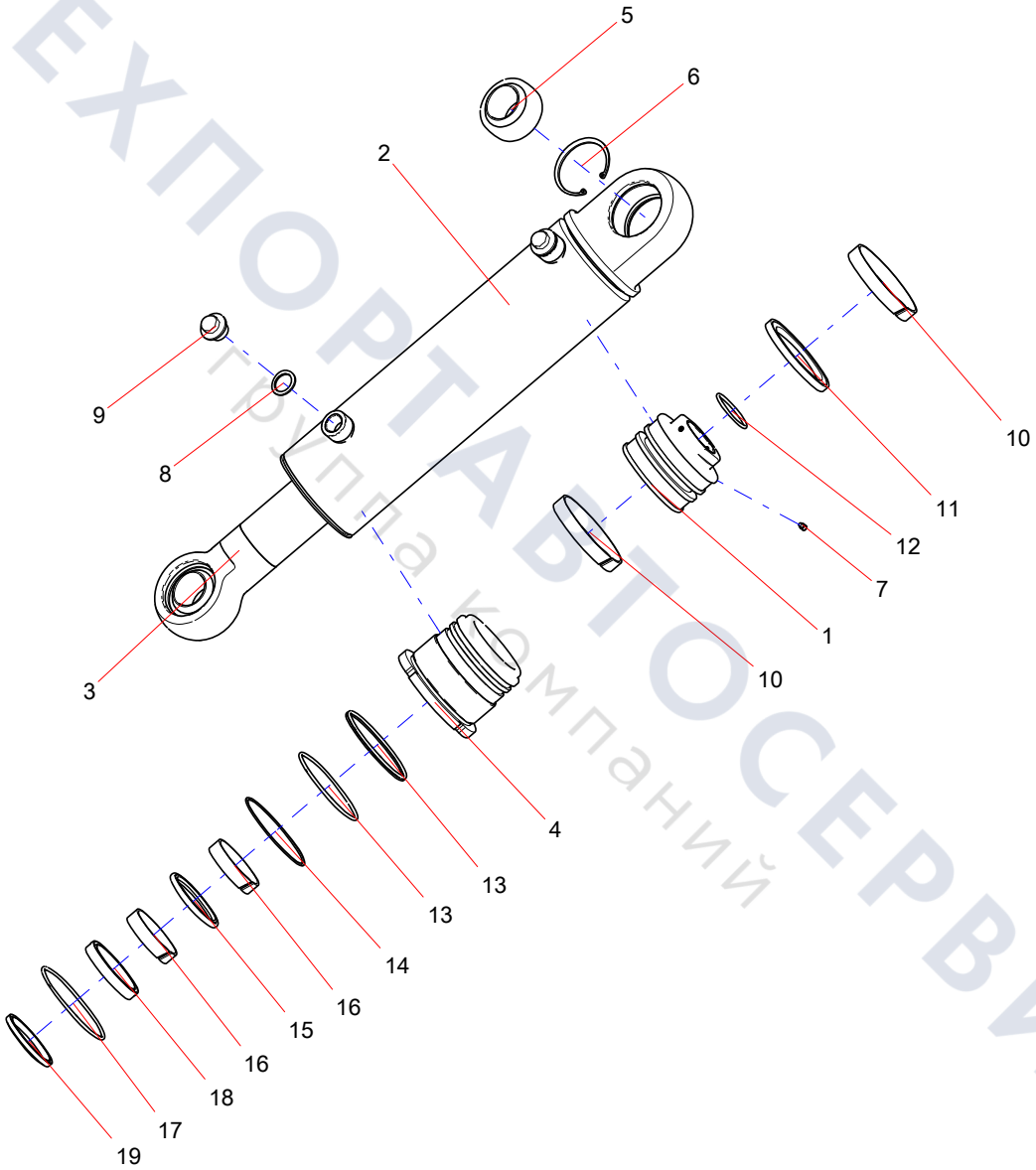

ТЕХПОРТАВТОСЕРВИС
Группа компаний

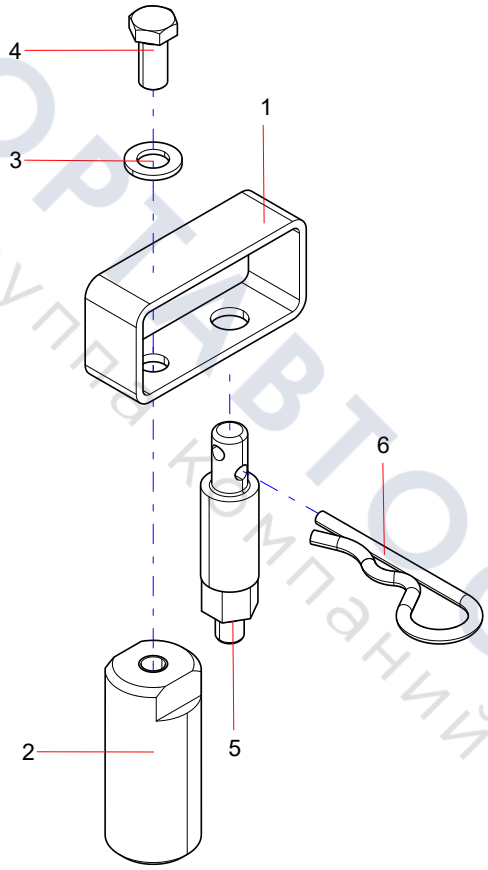

ТЕХПОРТ АВТОСЕРВИС
группа компаний

Group 7

Power System

ТЕХПОРТАВТОСЕРВИС
группа компаний

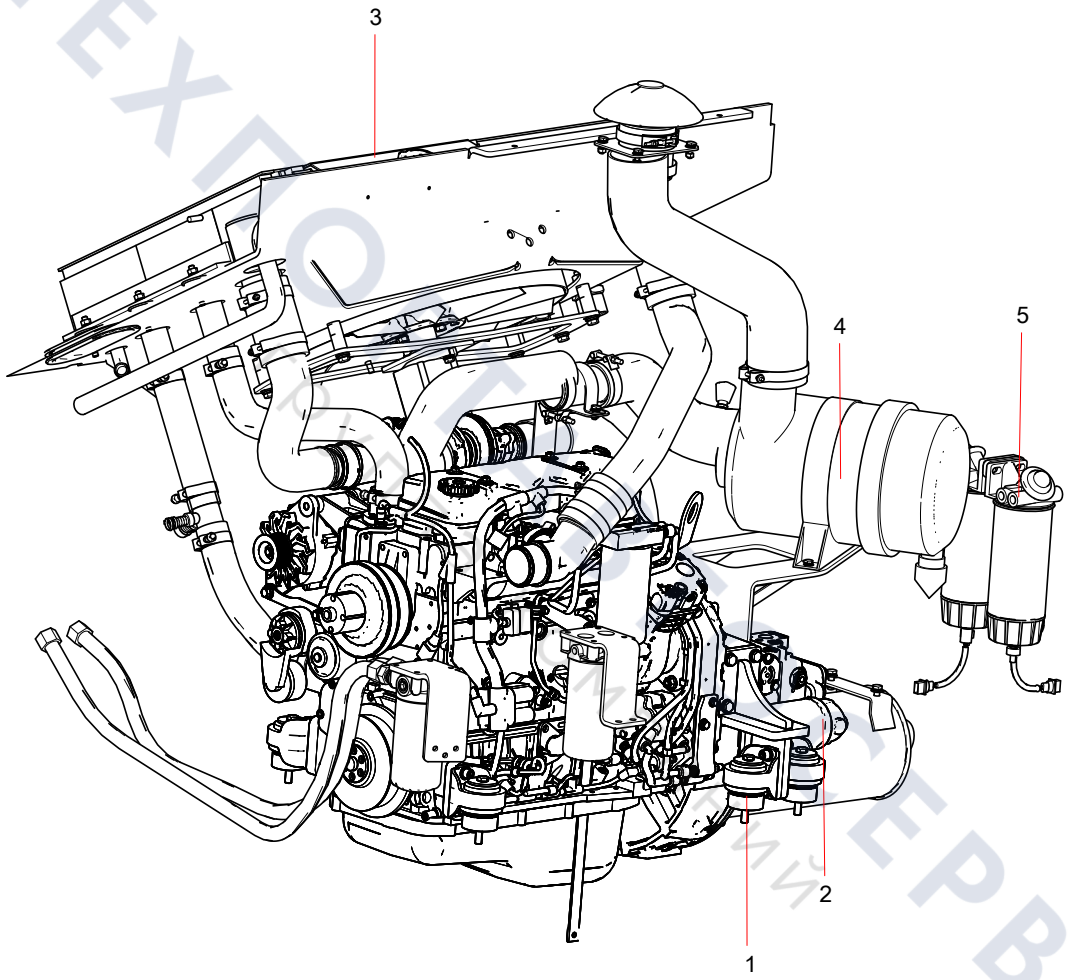

ТЕХПОСТ-СЕРВИС

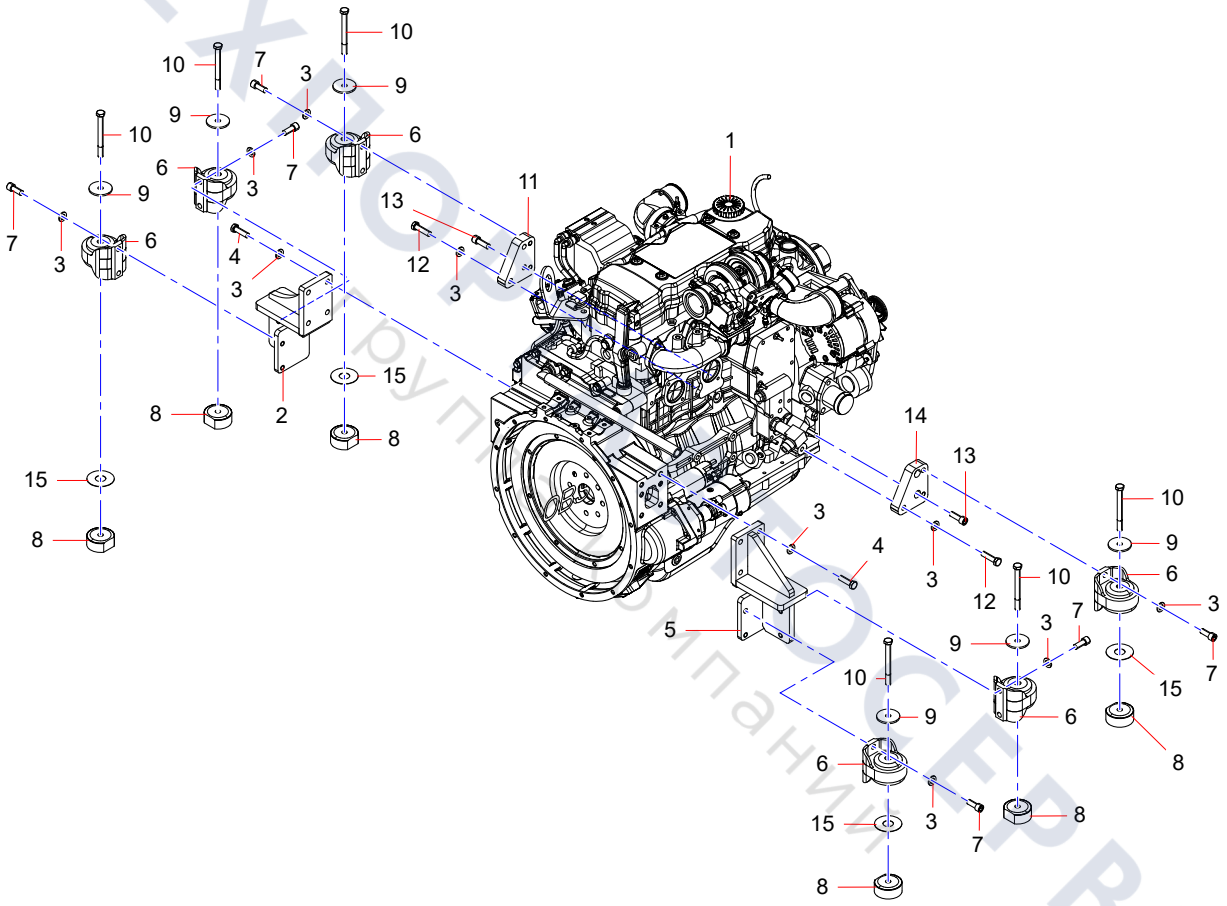

ТЕХПОСЕРВИС
группа компаний

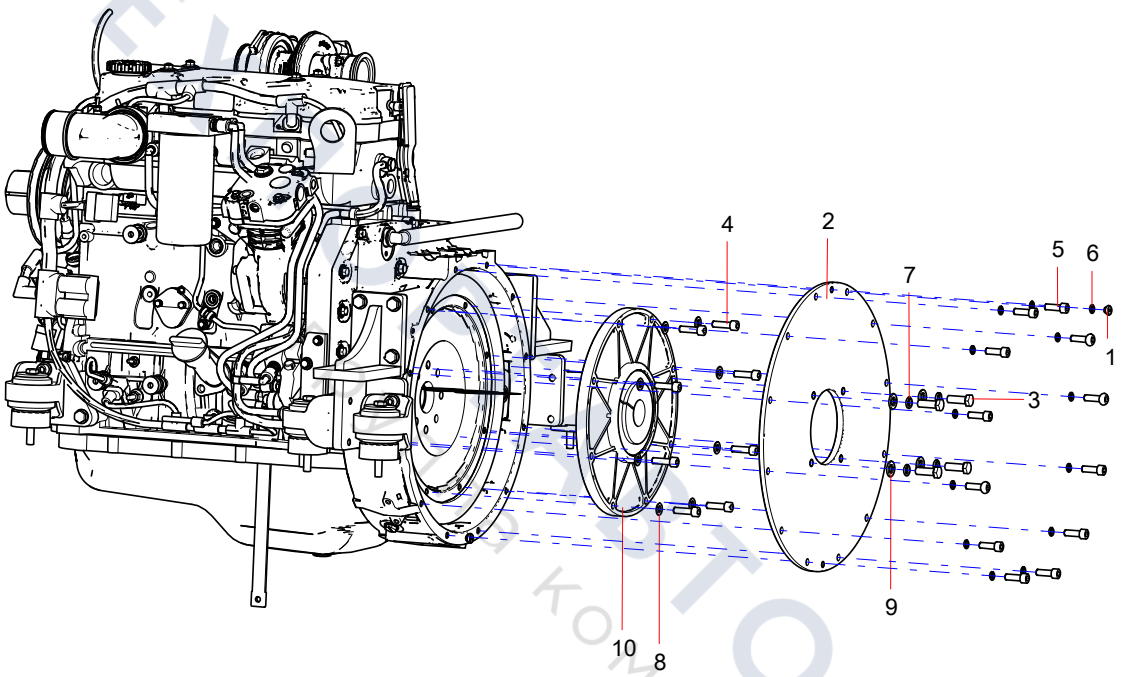

ТЕХАВТОСЕРВИС
Торговая компания

B221701000095 Flange Coupling

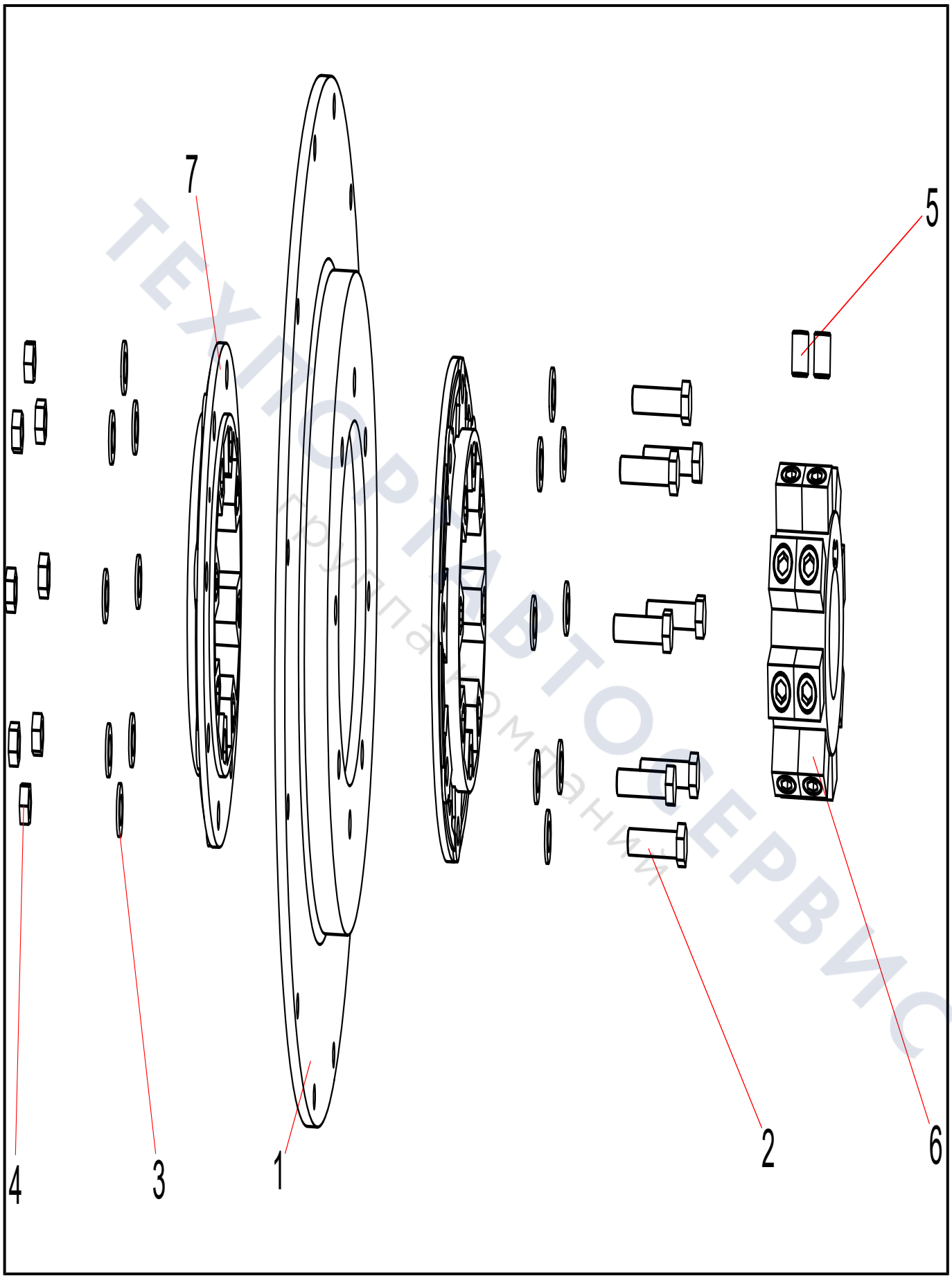

ТЕХПРИВОДСЕРВИС
Запчасти для промышленных

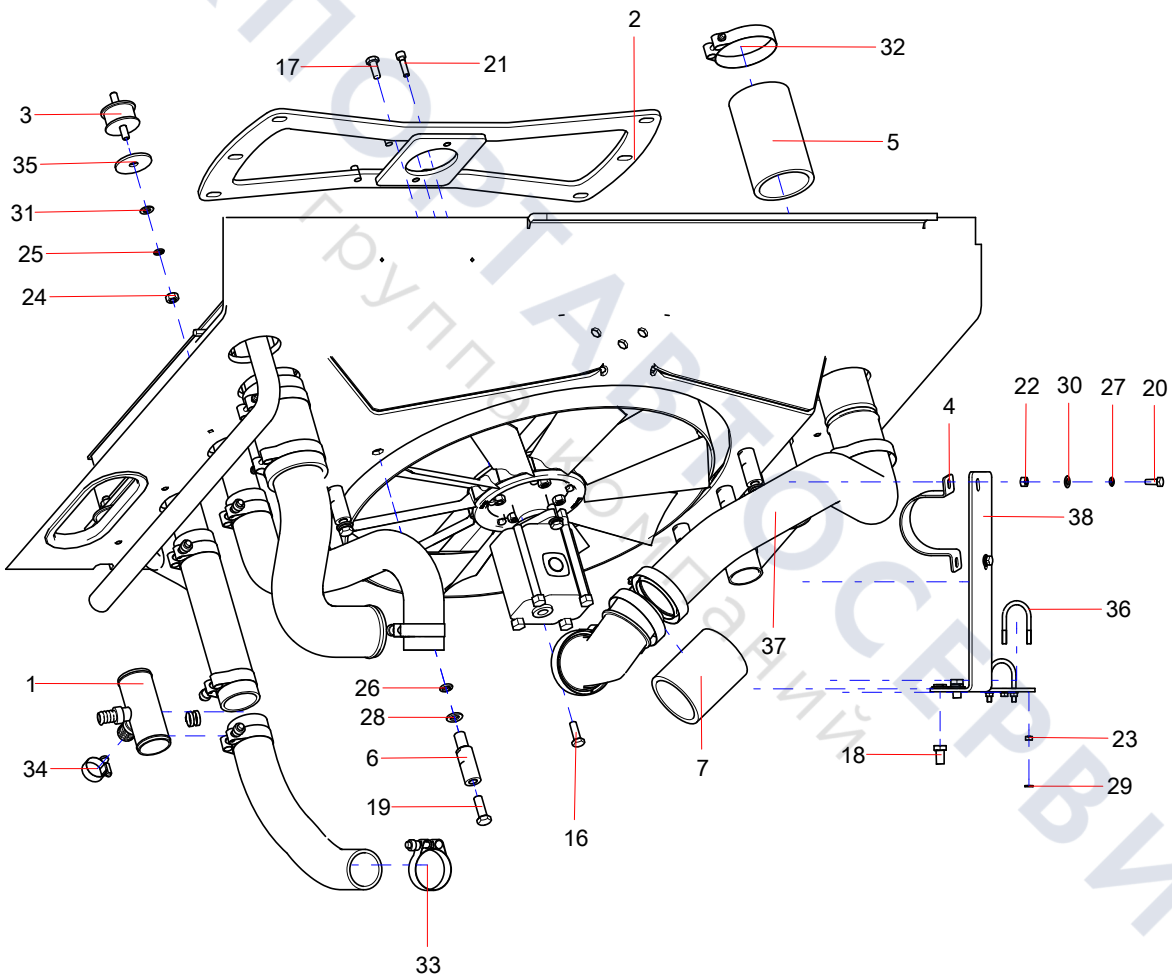

ТЕХПОРТАВТОСЕРВИС
Группа компаний

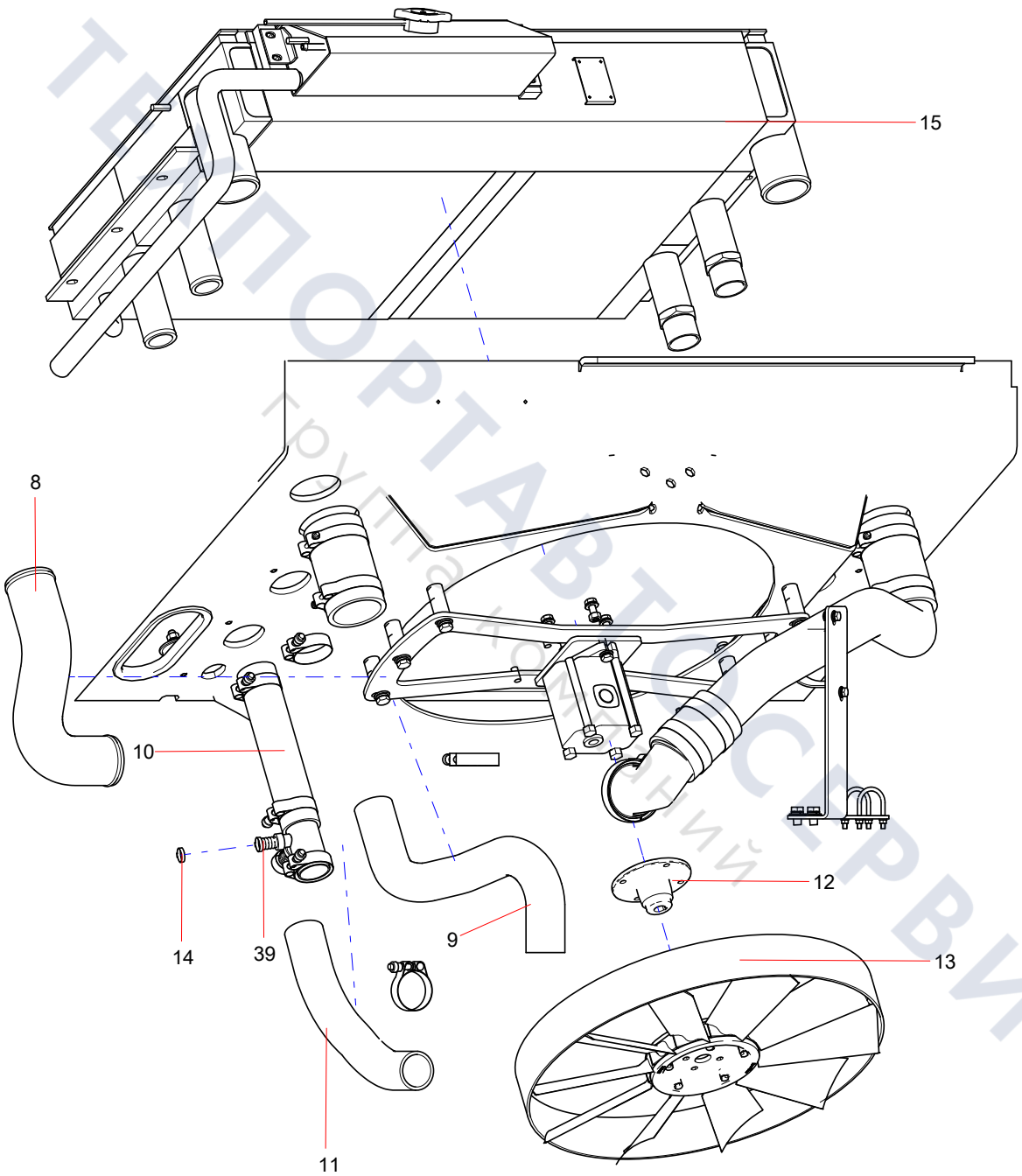

ТЕХПОРТАВТОСЕРВИС
Группа компаний

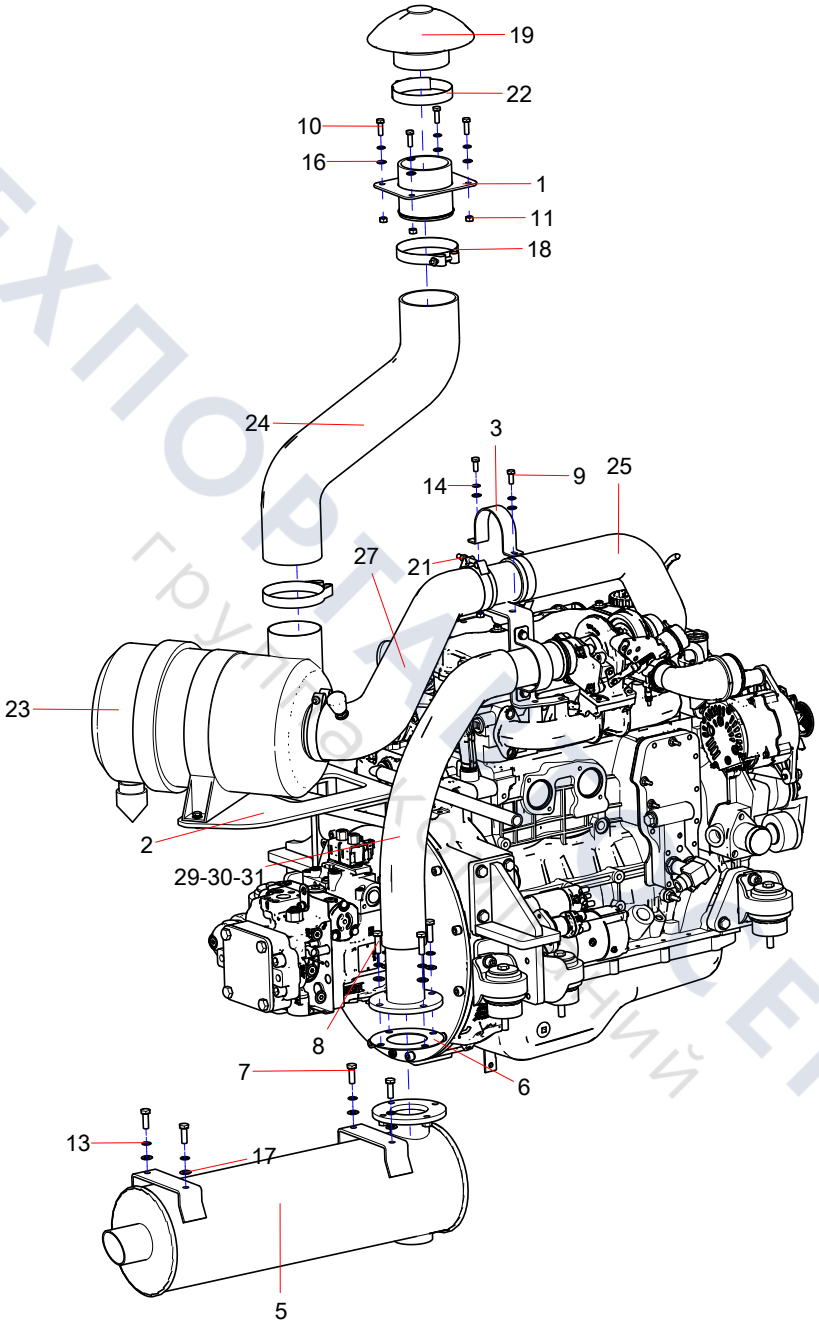

ТЕХПОРТАЛ СЕРВИС
ГРУЗОВАЯ ТЕХНИКА

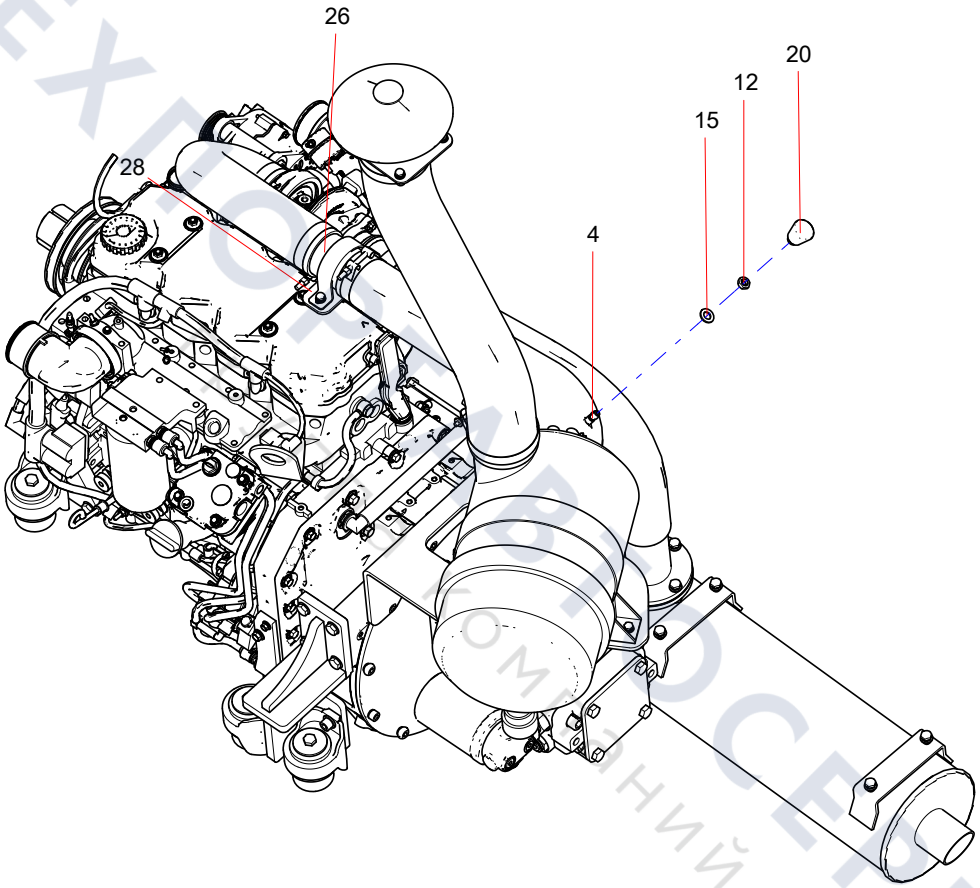

ТЕХПОСЕРВИС
Компания

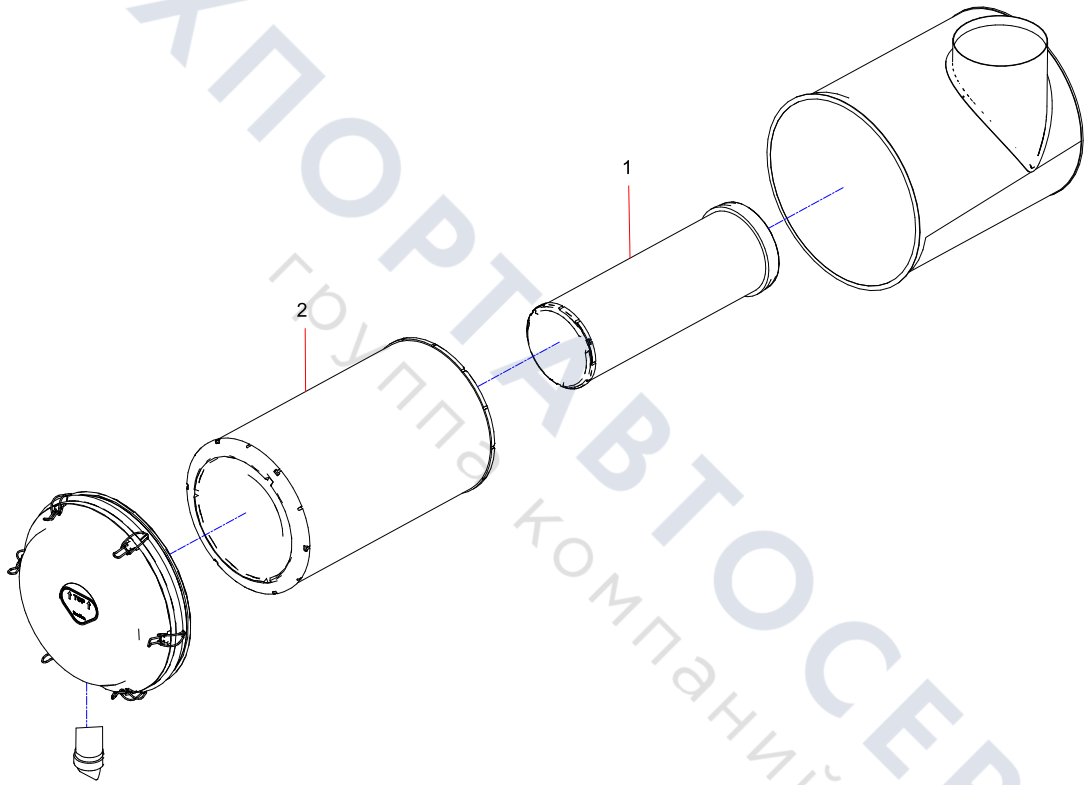

ТЕХПОРТАВТОСЕРВИС
группа компаний

YLJ005105952 Oil road and nearby installation

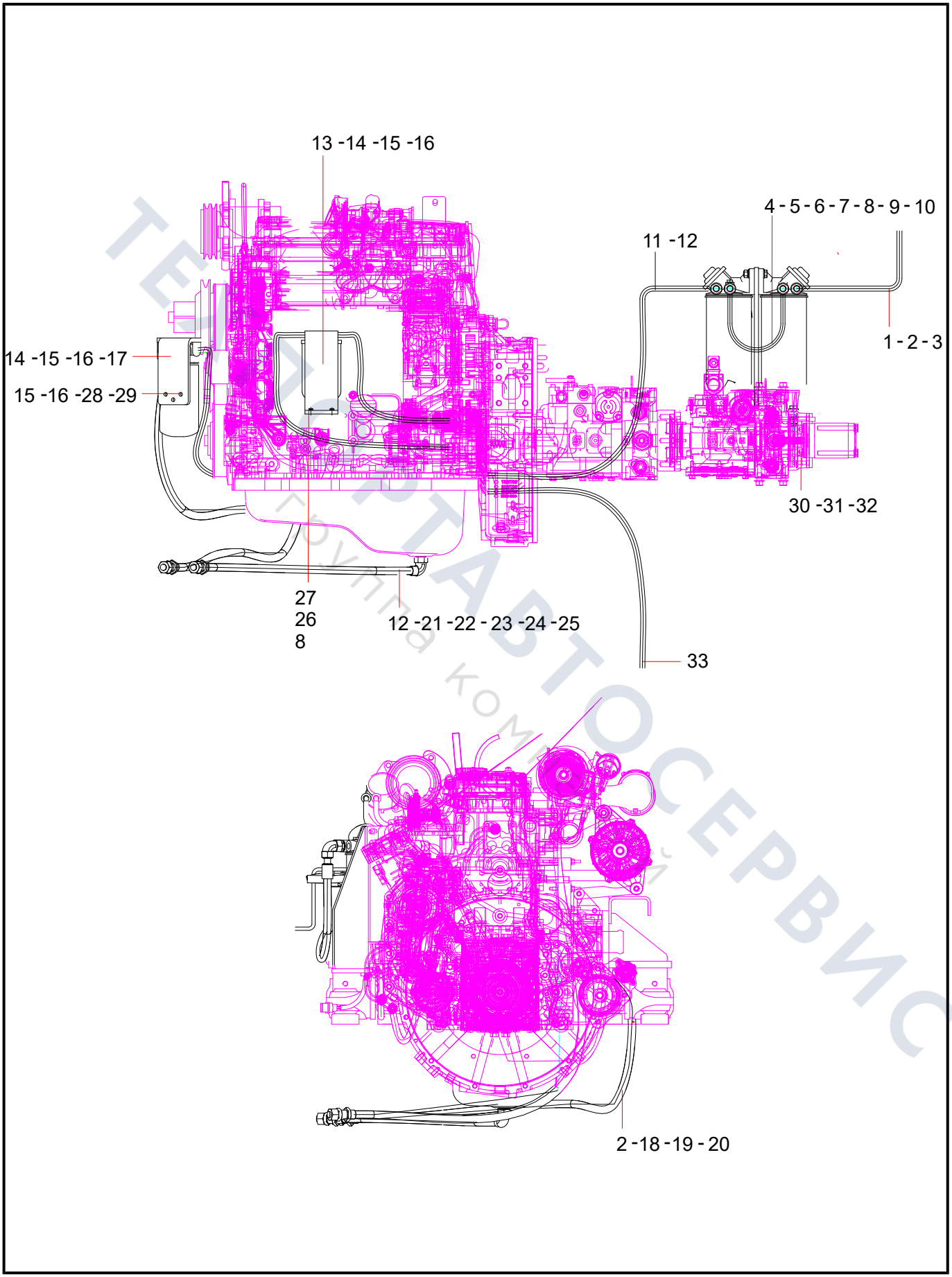

ТЕПЛОАВТОСЕРВИС
Группа компаний

Group 8

hydraulic system

ТЕХПОРТАВТОСЕРВИС
группа компаний

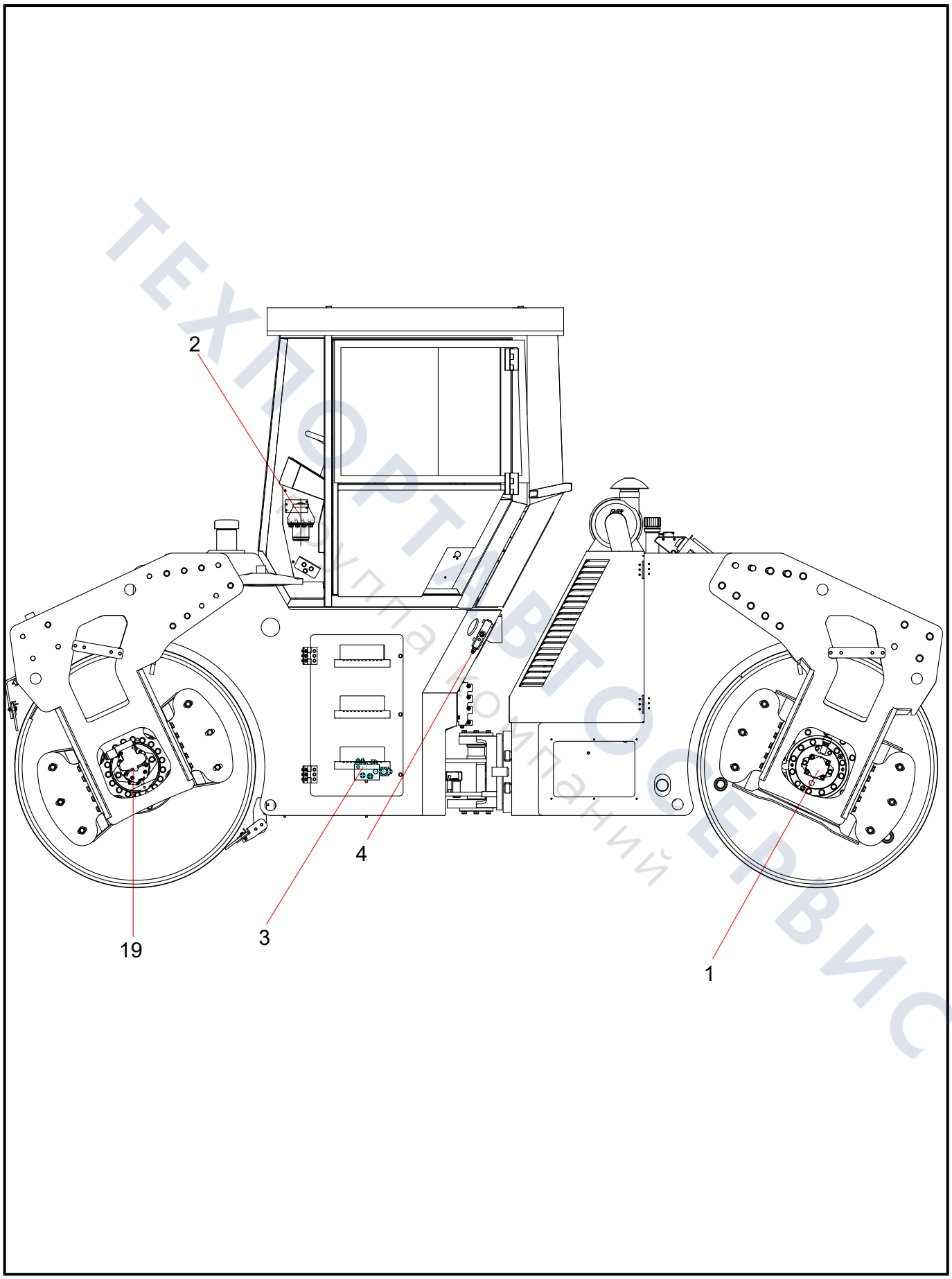

ТЕХПОРТАВТОСЕРВИС
Группа компаний

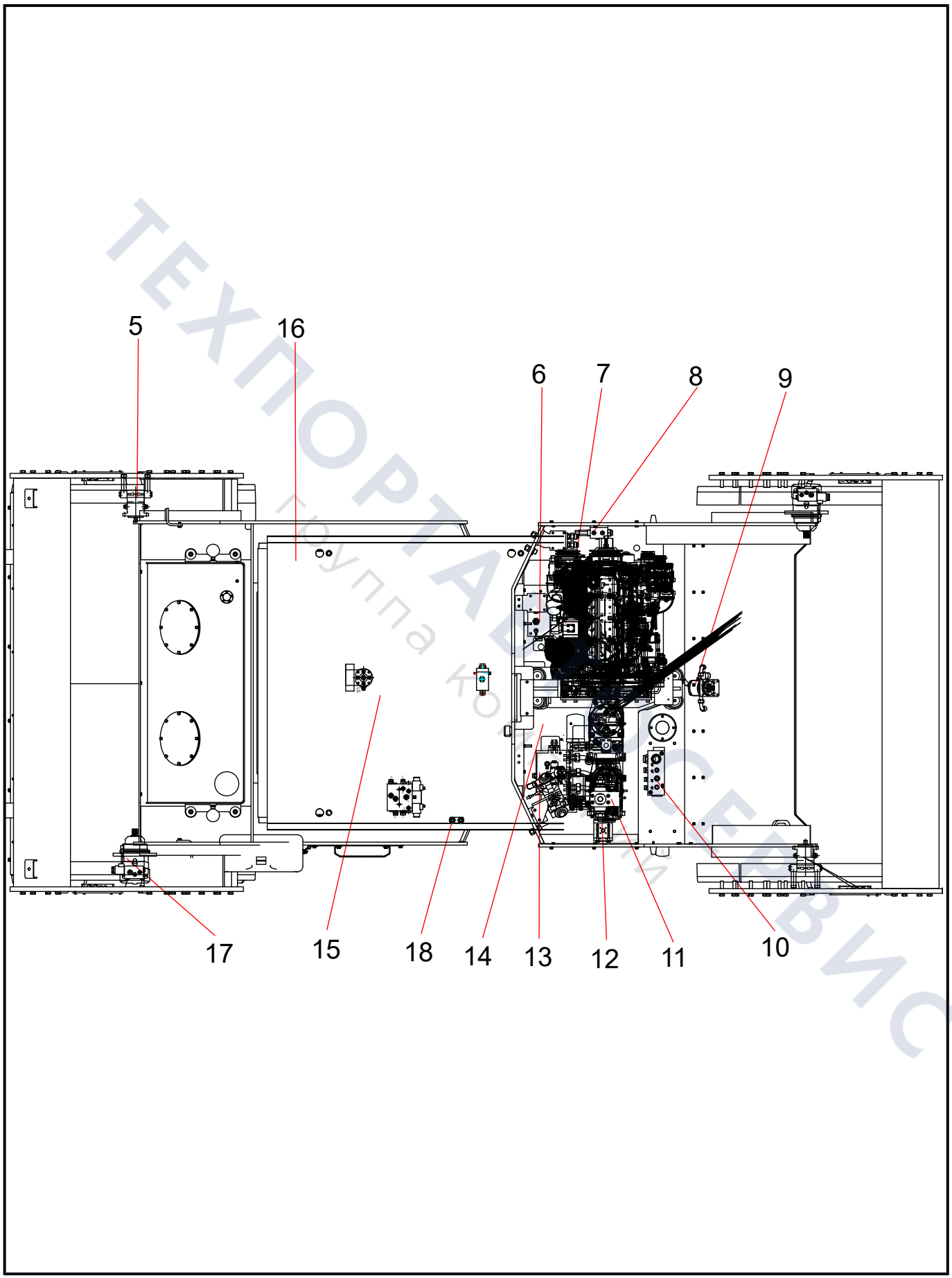

ТЕХПОРТАЛ СЕРВИС
Группа компаний

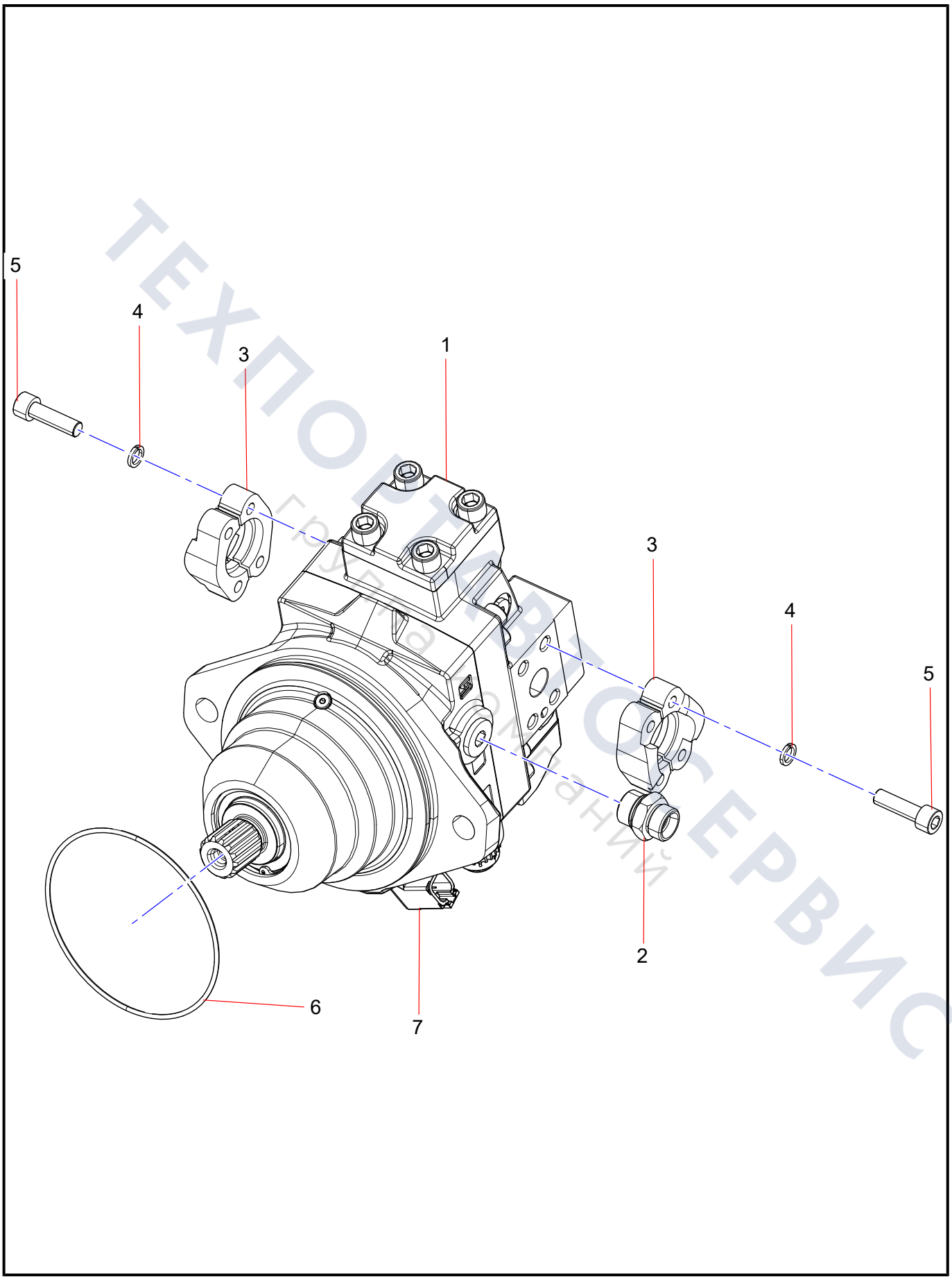

ТЕХПОСТАВТОСЕРВИС
Грузовая техника

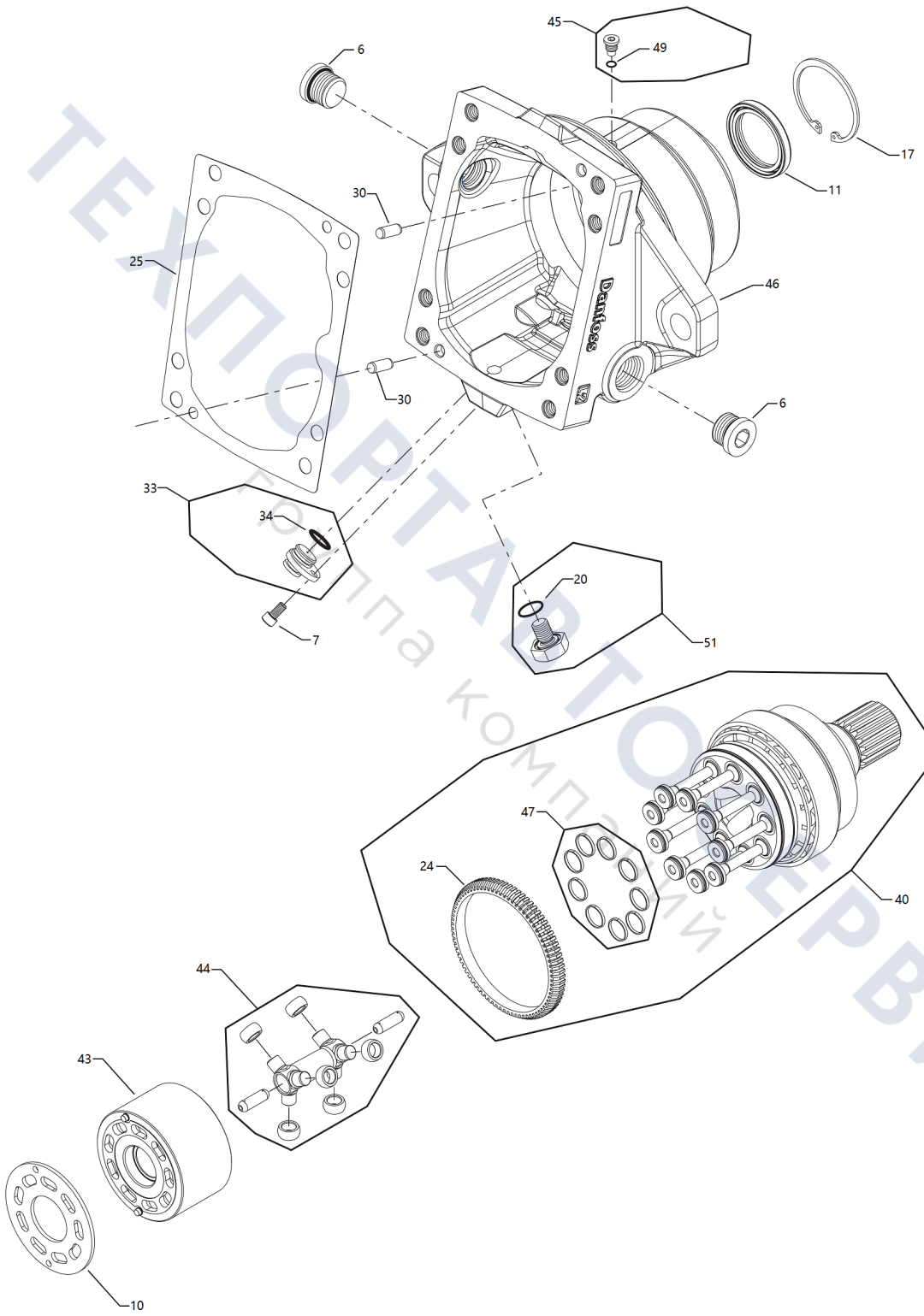

ТЕХПОРТАВТОСЕРВИС
Группа компаний

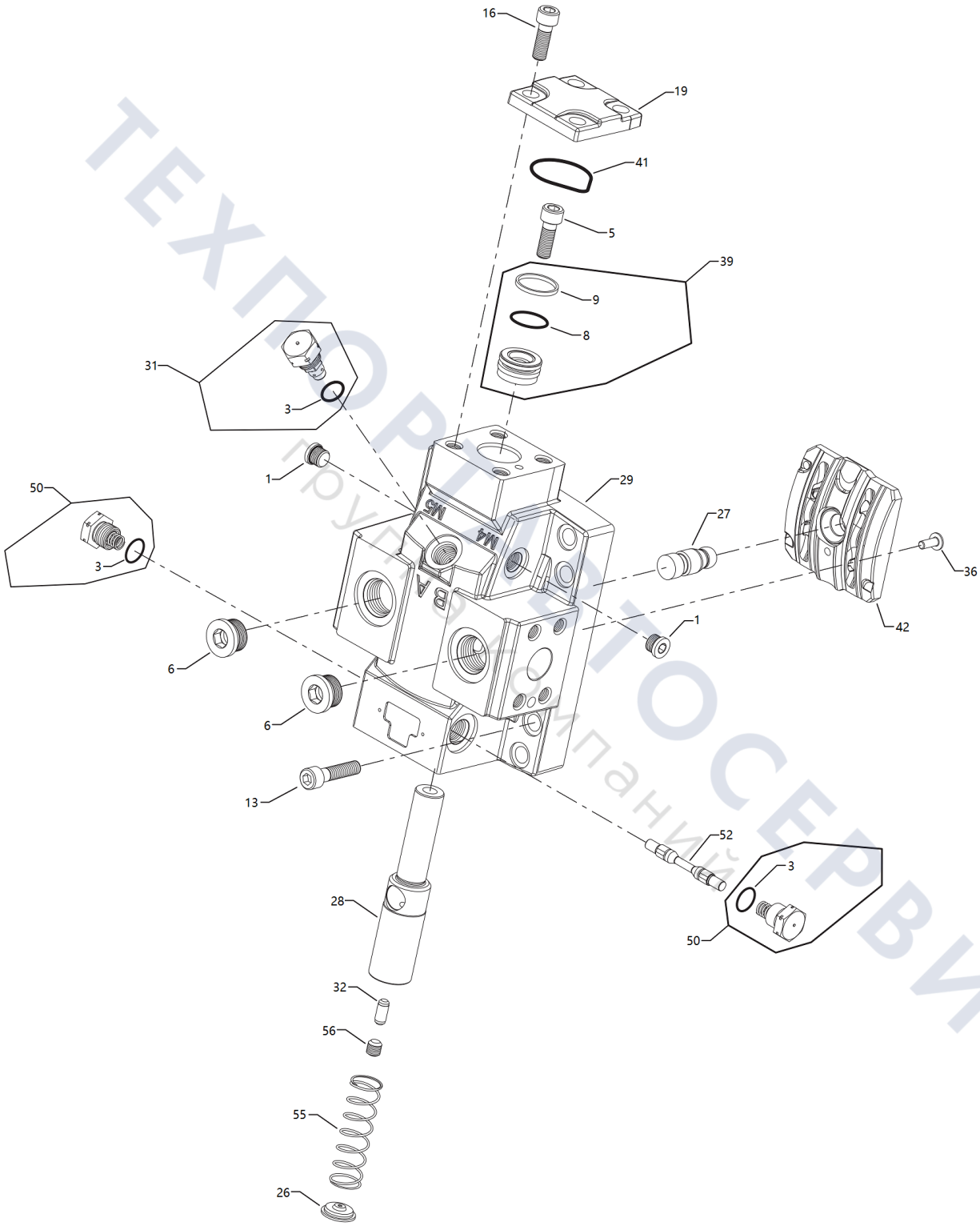

ТЕХПОРТ АВТОСЕРВИС
Грузовых автомобилей

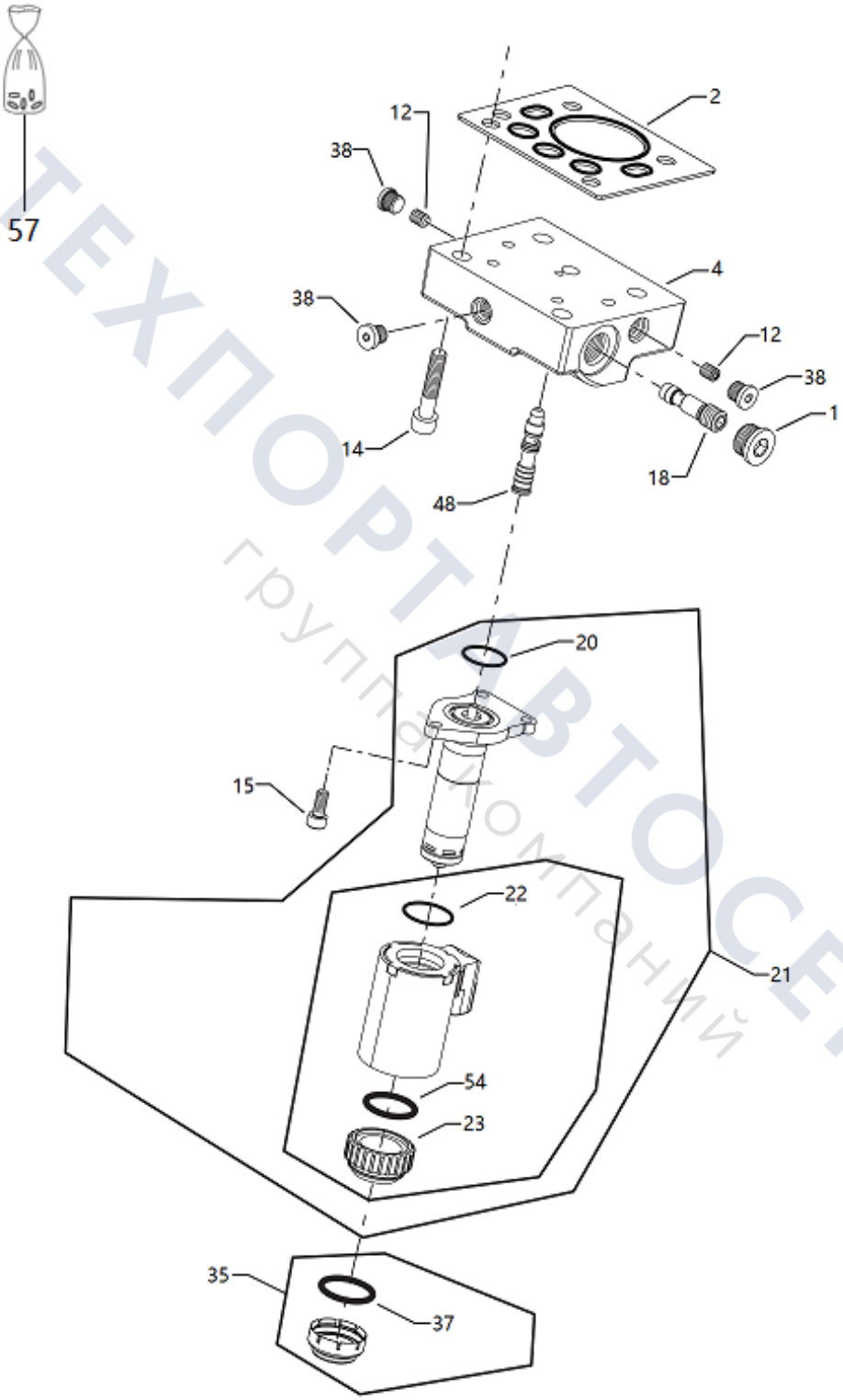

ТЕХПОРТАВТОСЕРВИС
группа компаний

13686364 steering valve assembly

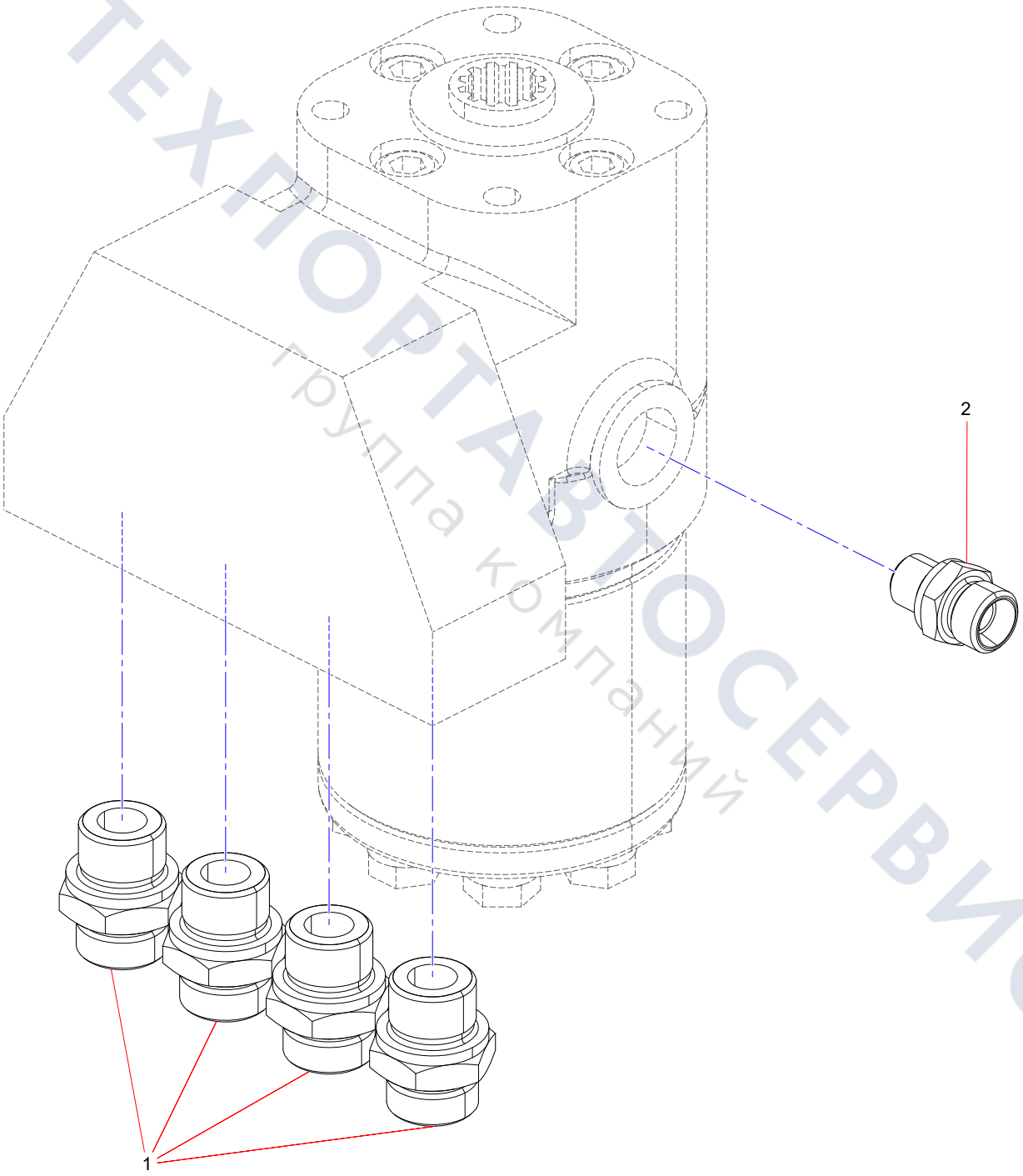

ТЕХПОРТАВТОСЕРВИС
группа компаний

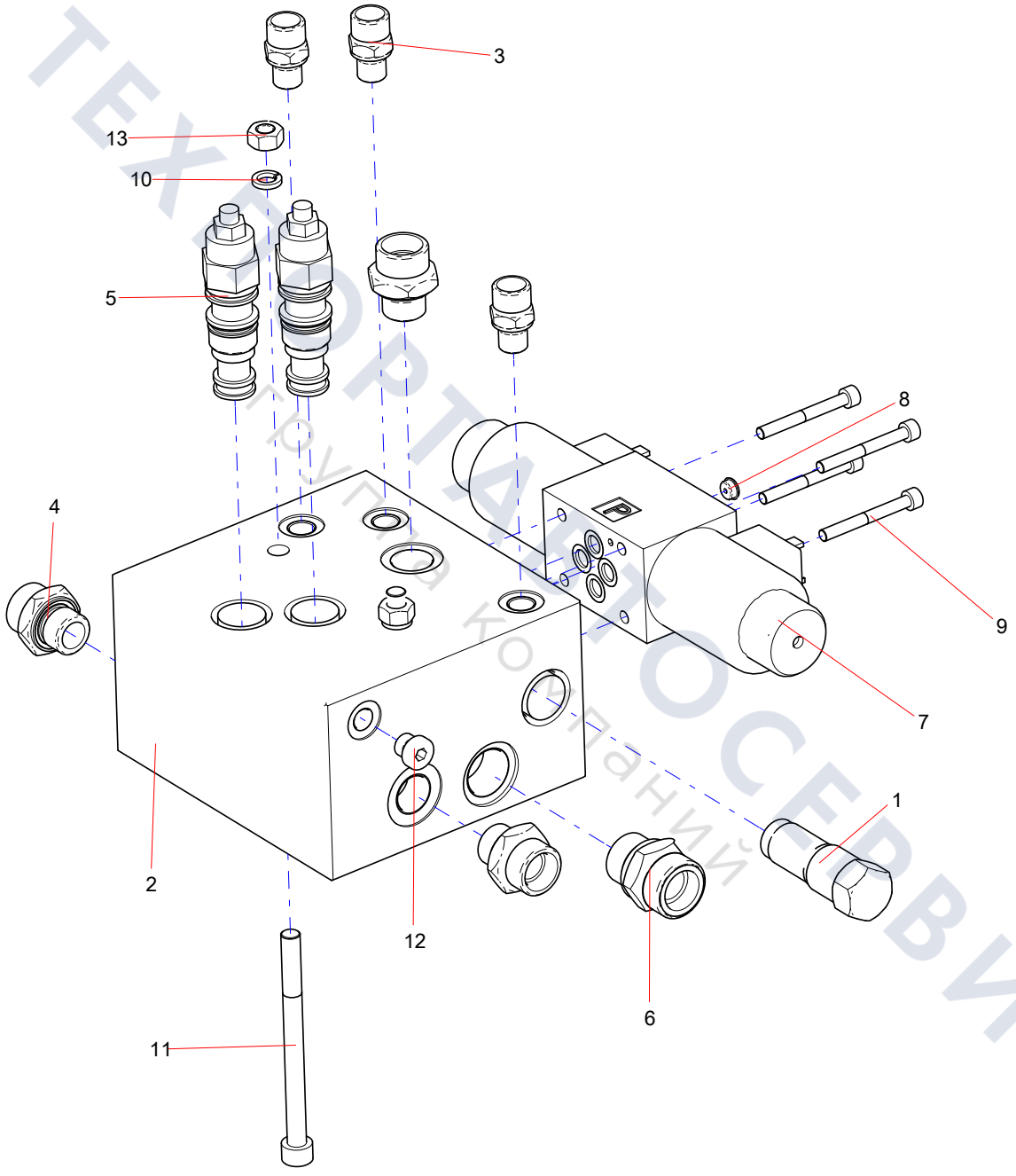

ТЕХПОРТАЛ СЕРВИС
Ресурсы компаний

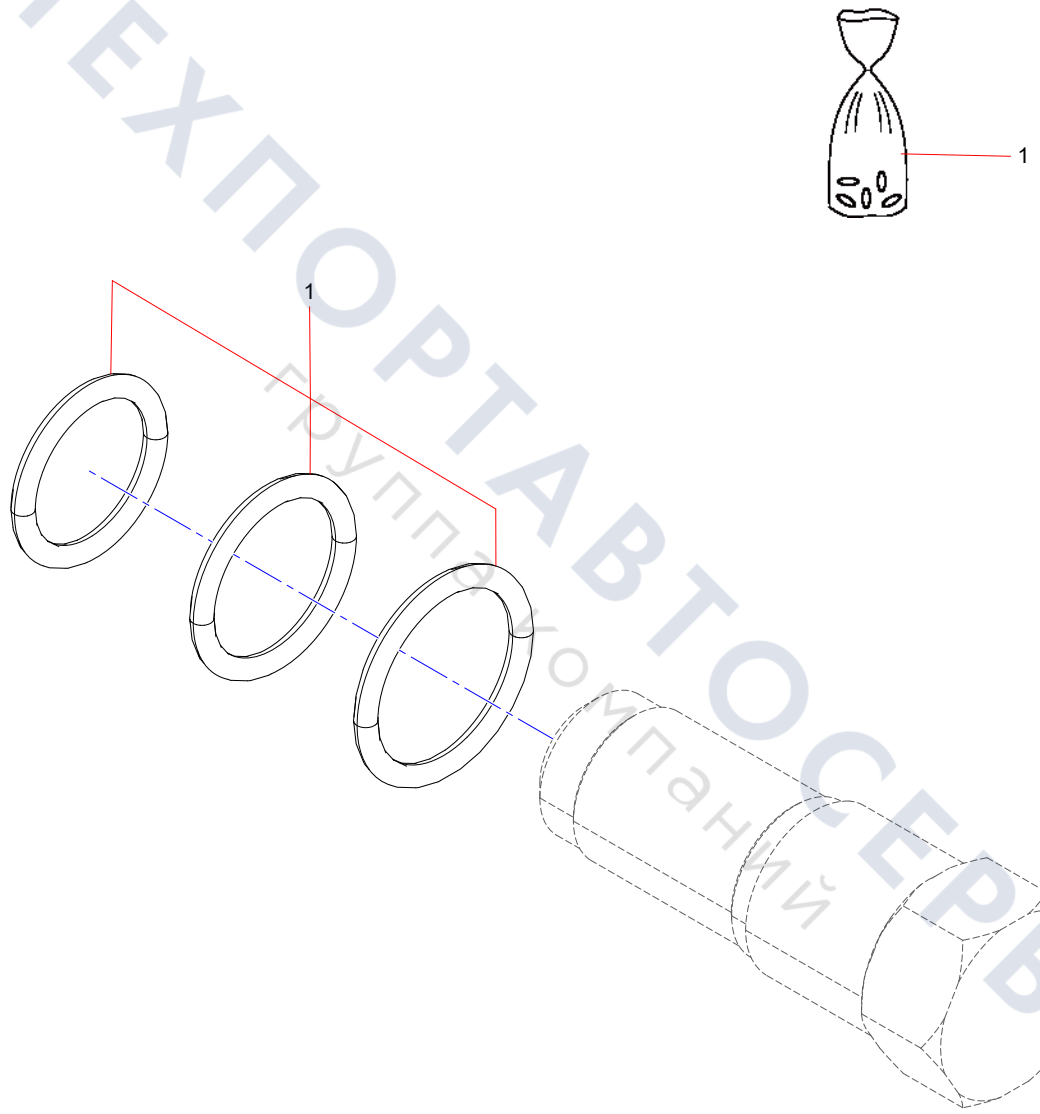

ТЕХПОРТАВТОСЕРВИС
Группа компаний

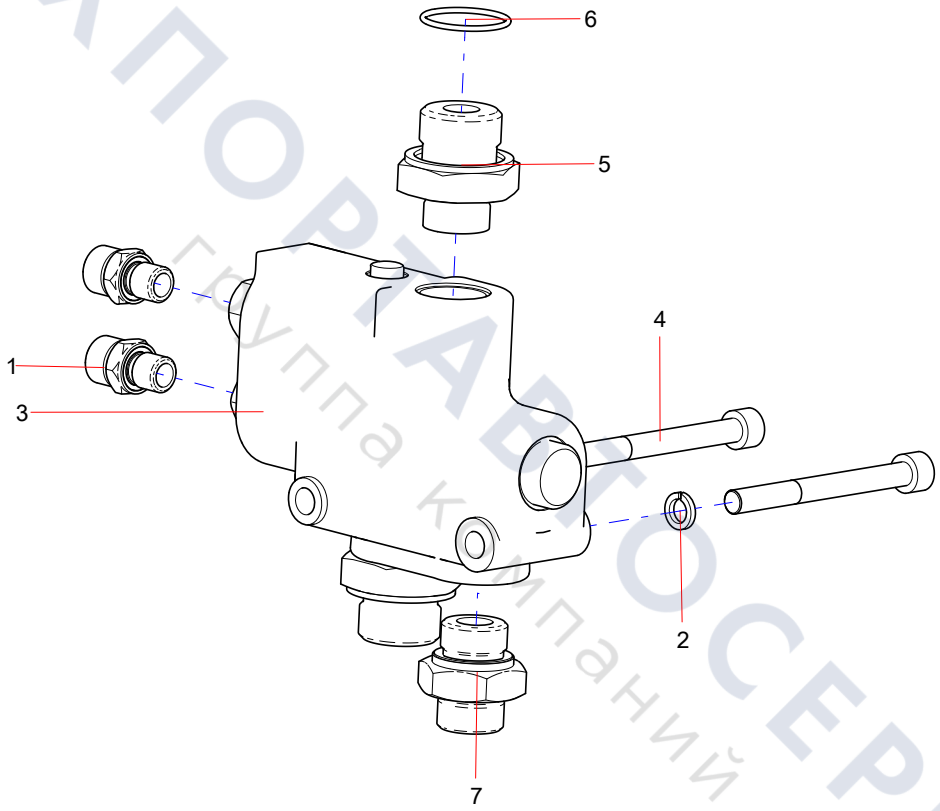

ТЕХПОРТАВТОСЕРВИС
Группа компаний

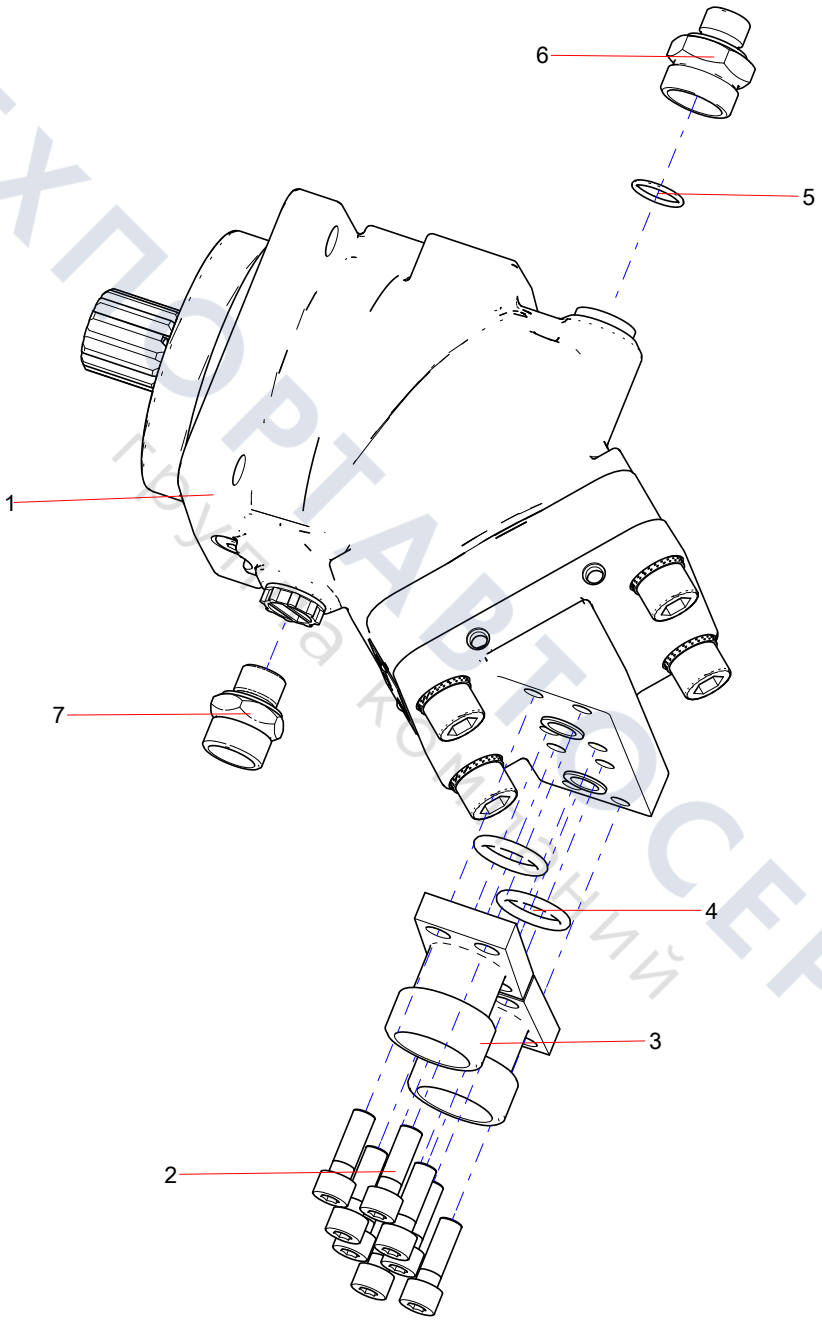

ТЕХПОРТАВТОСЕРВИС
Продажа комплектующих

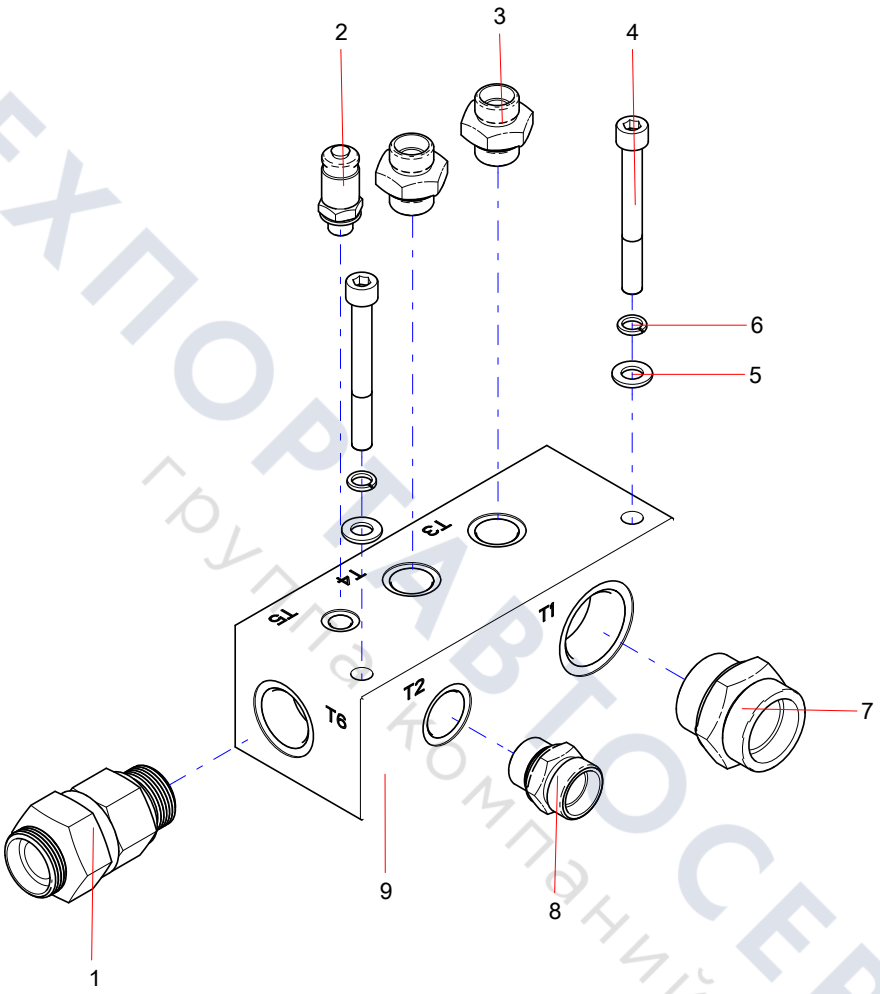

ТЕХПОРТАВТОСЕРВИС
группа компаний

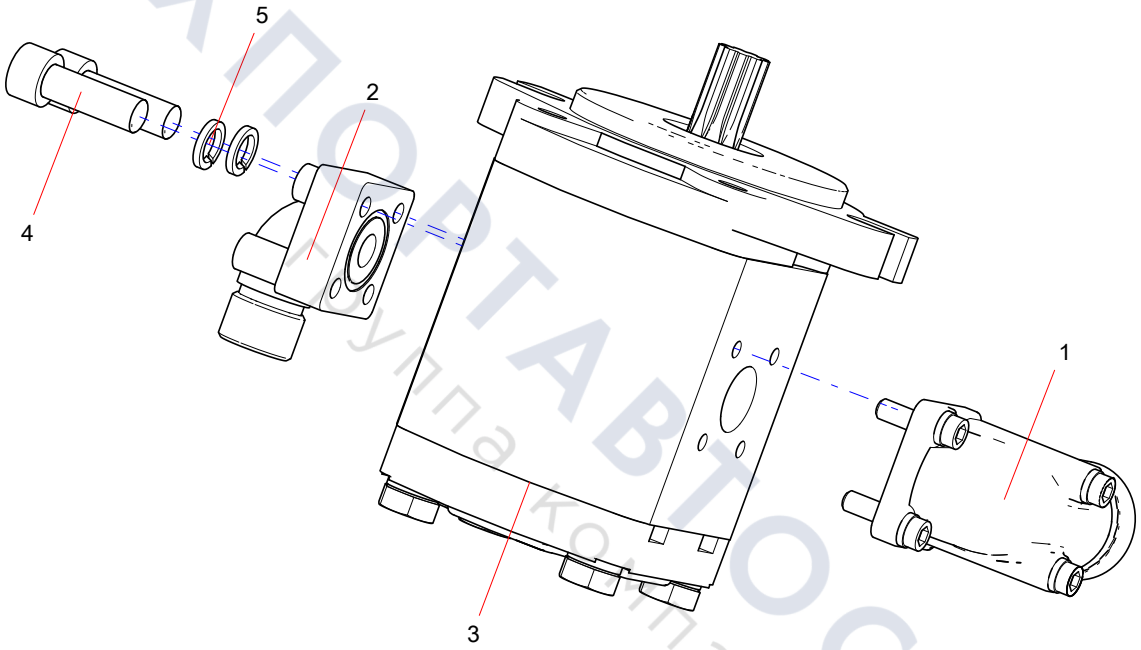

ТЕХПОРТАВТОСЕРВИС
Группа компаний

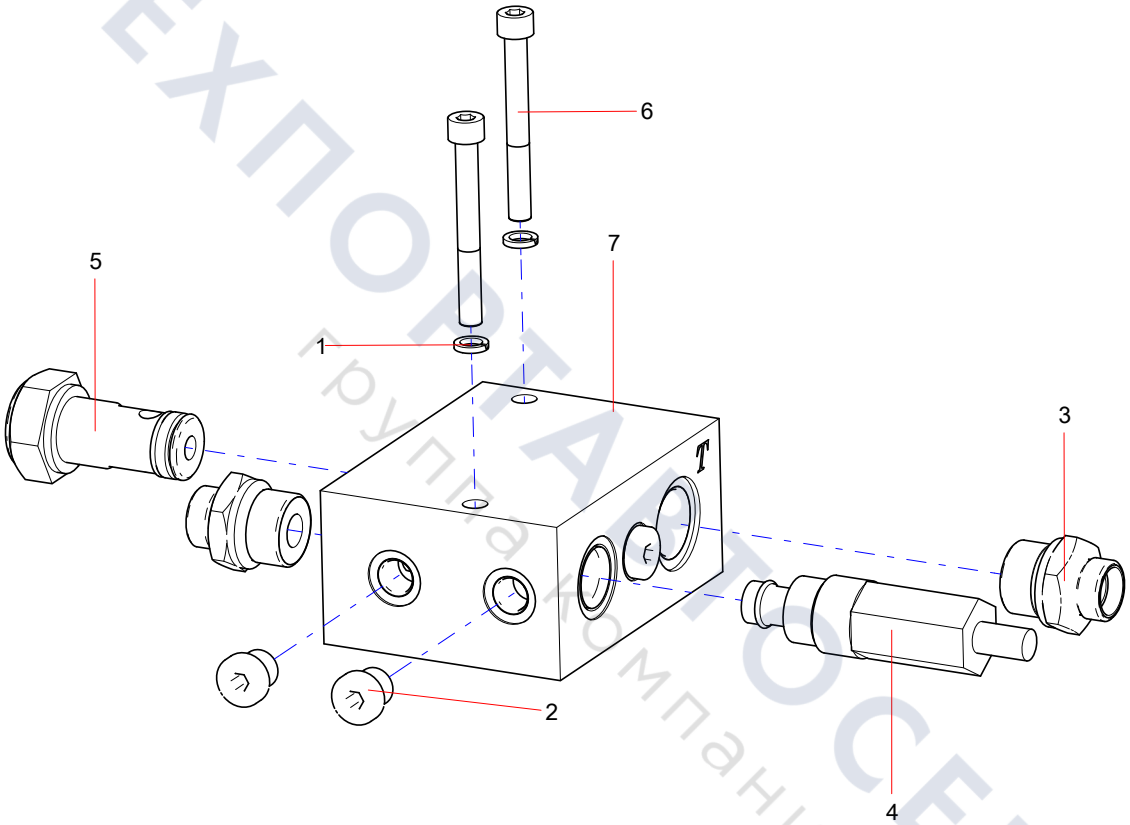

ТЕХПОРТАВТОСЕРВИС
Группа компаний

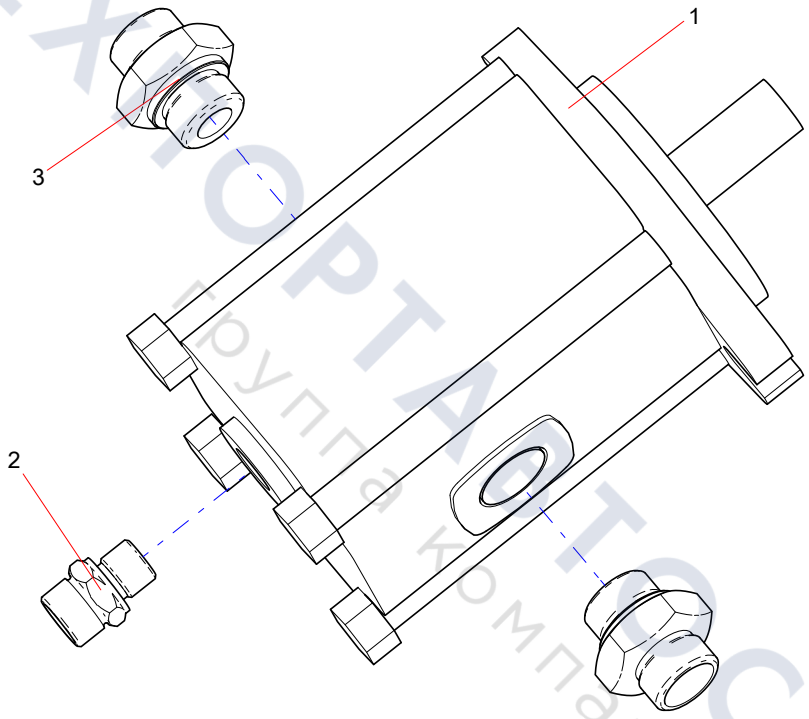

ТЕХПОРТАЛ ТОСЕРВИС
Группа компаний

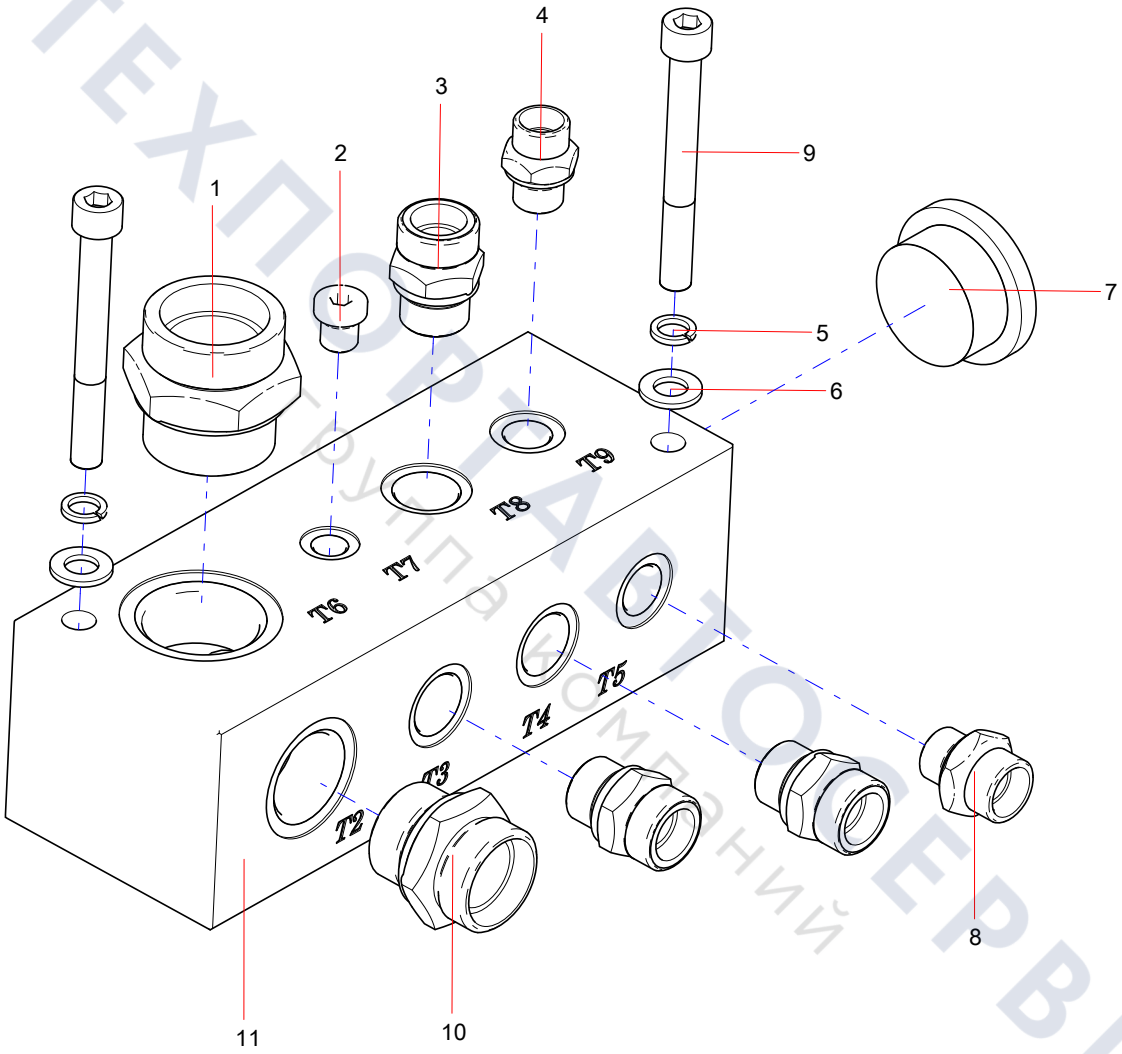

ТЕХПОРТАВТОСЕРВИС
Группа компаний

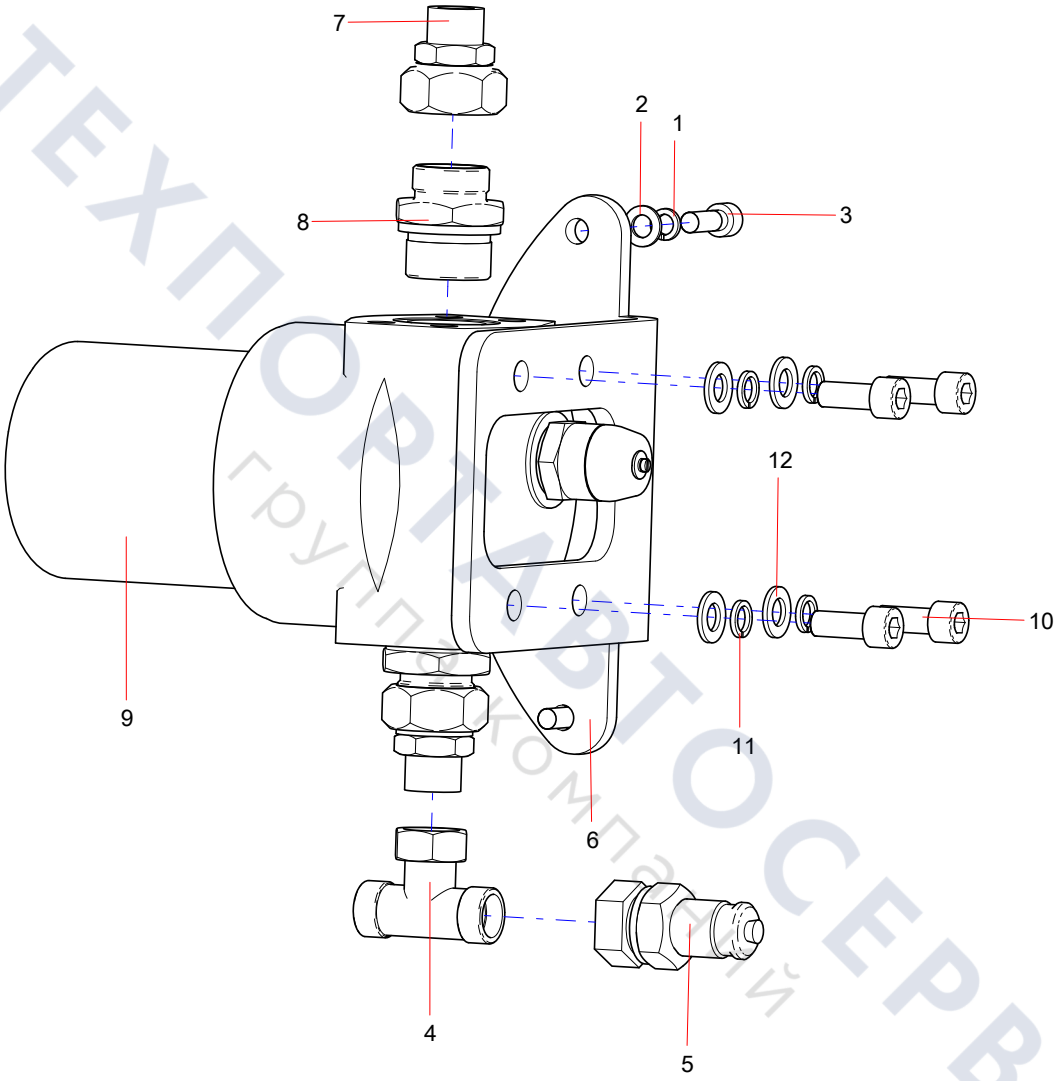

ТЕХПОРТАВТОСЕРВИС
группа компаний

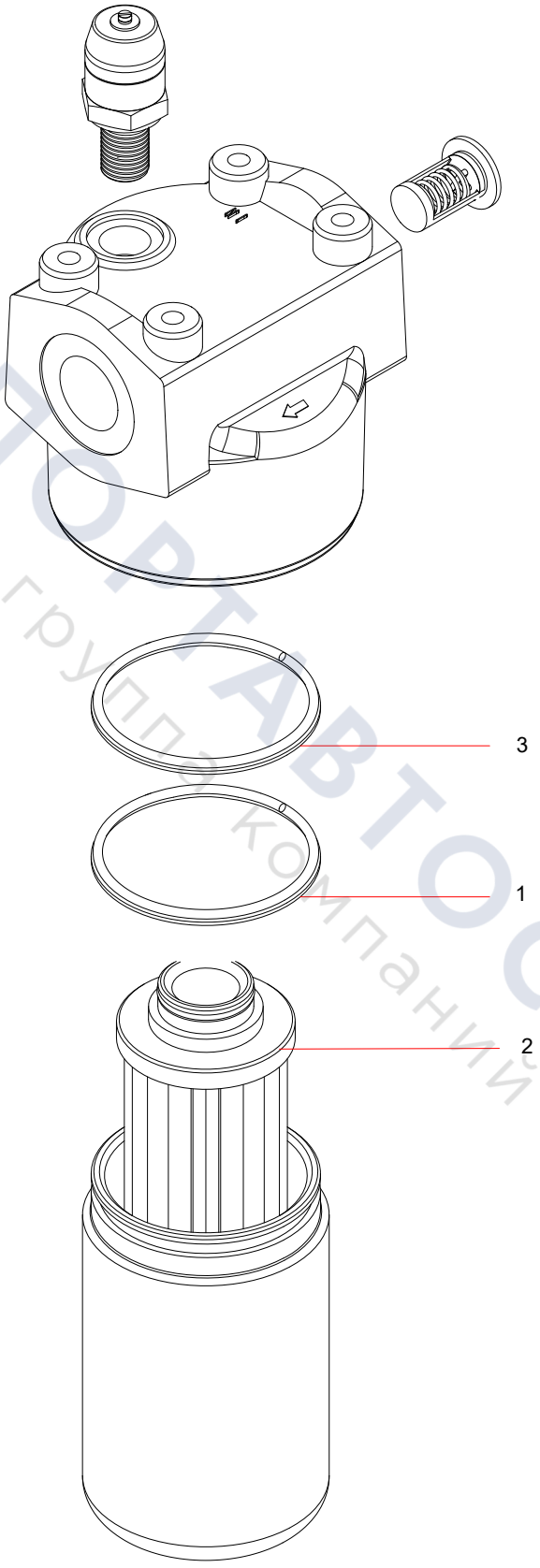

ТЕХПОРТАВТОСЕРВИС
группа компаний

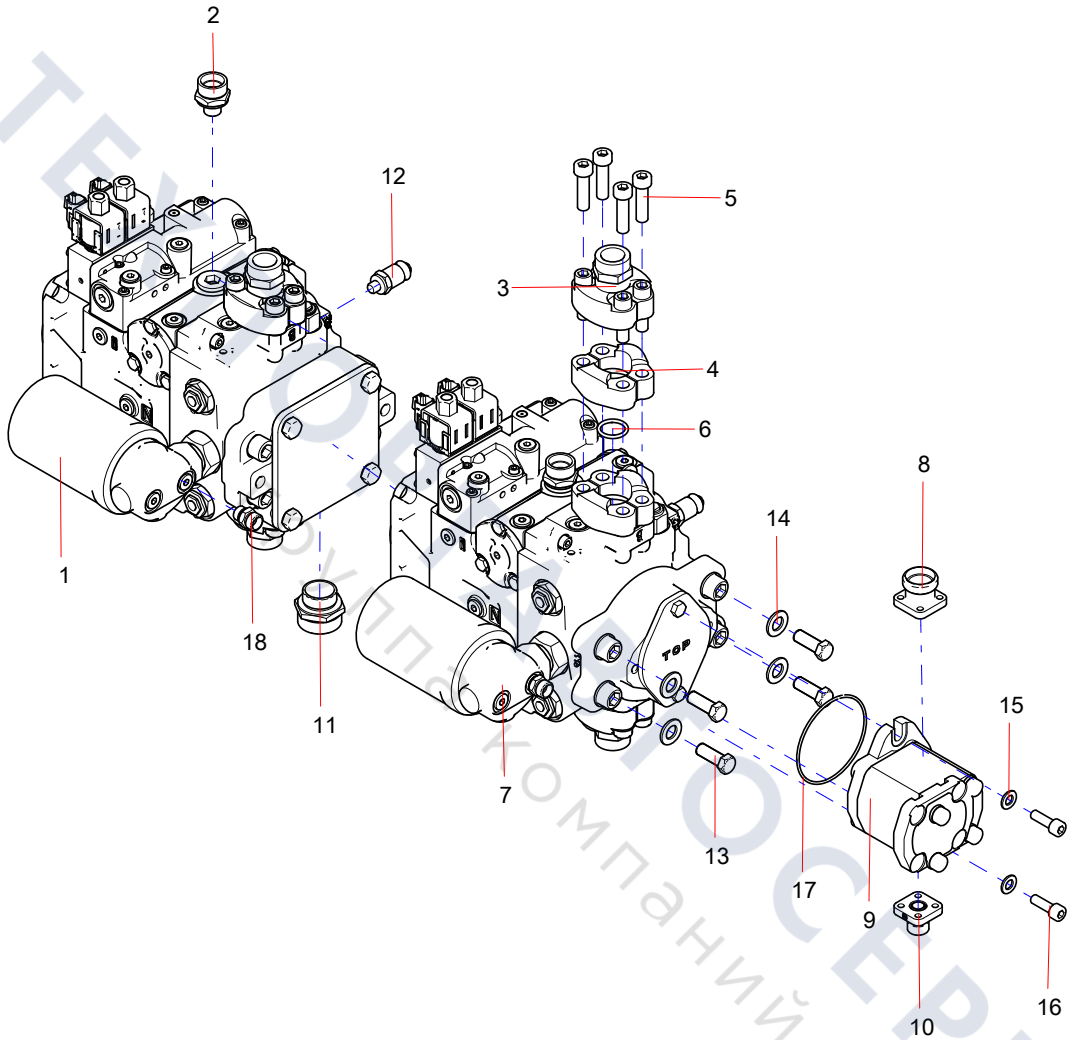

ТЕХПОСЕРВИС
группа компаний

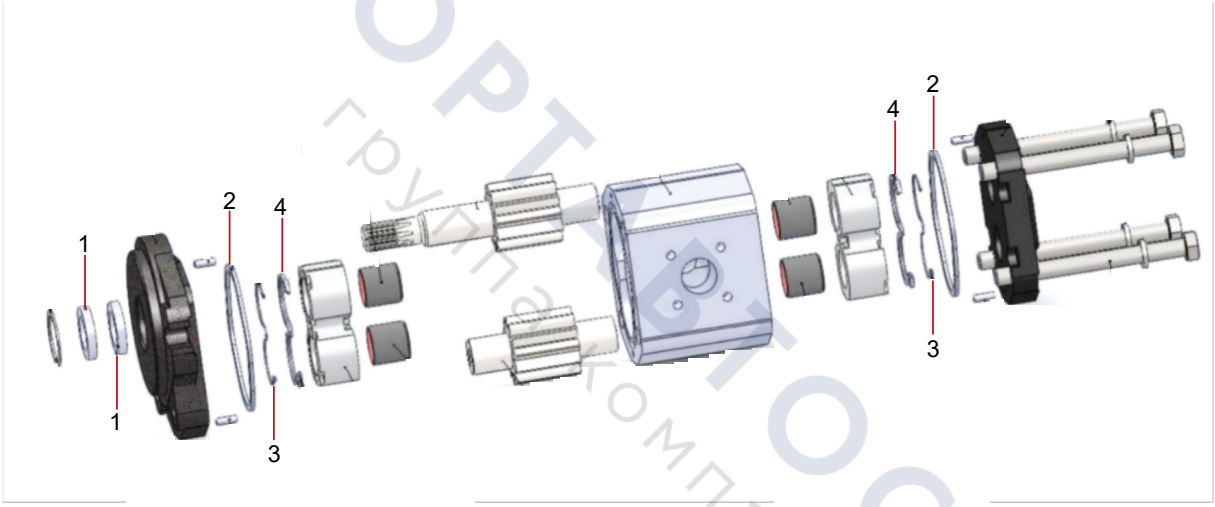

ТЕХПОРТАВТОСЕРВИС
группа компаний

A810201060027 Vibration Switch Valve Mounting

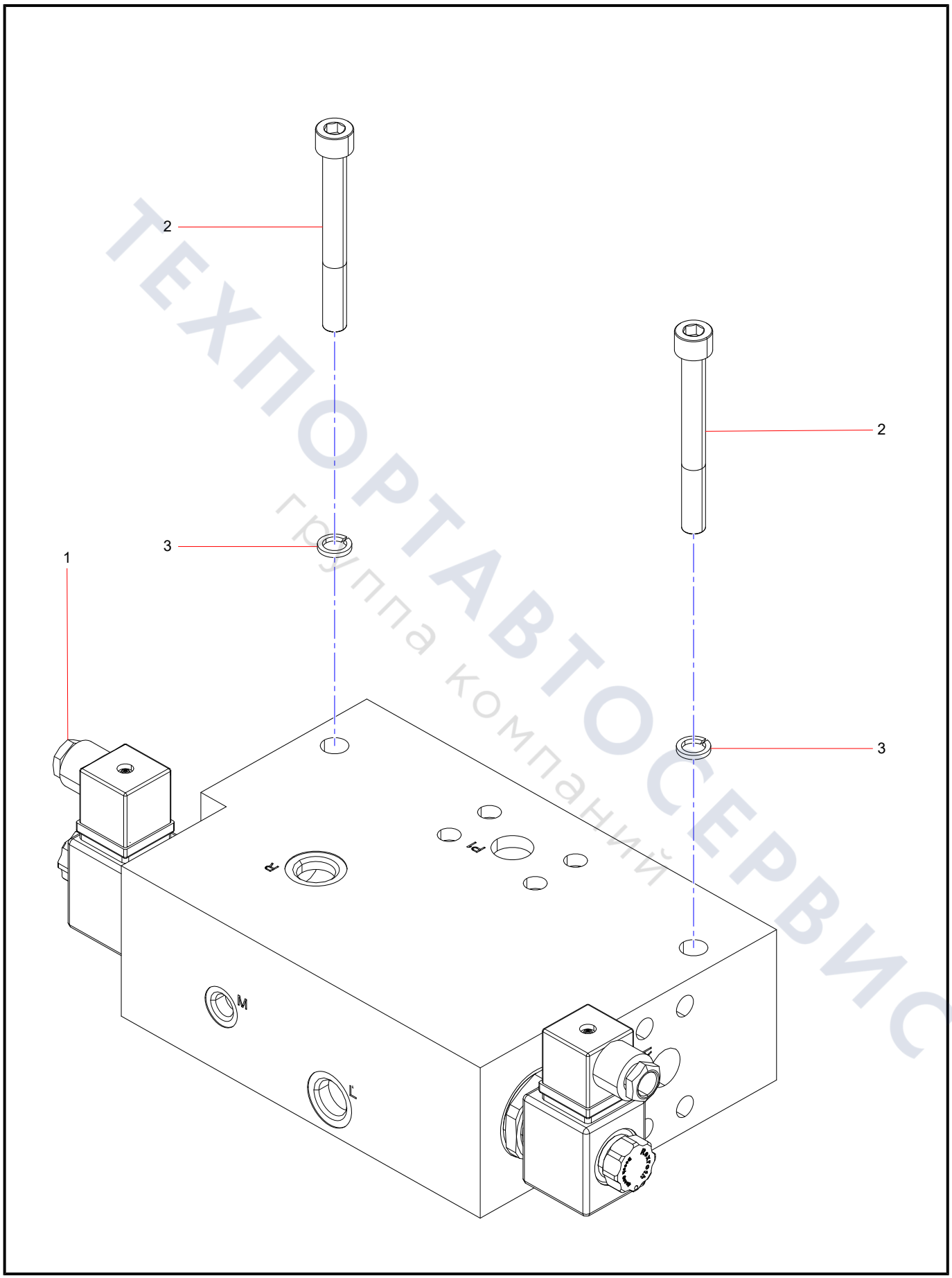

ТЕХПОРТАВТОСЕРВИС
группа компаний

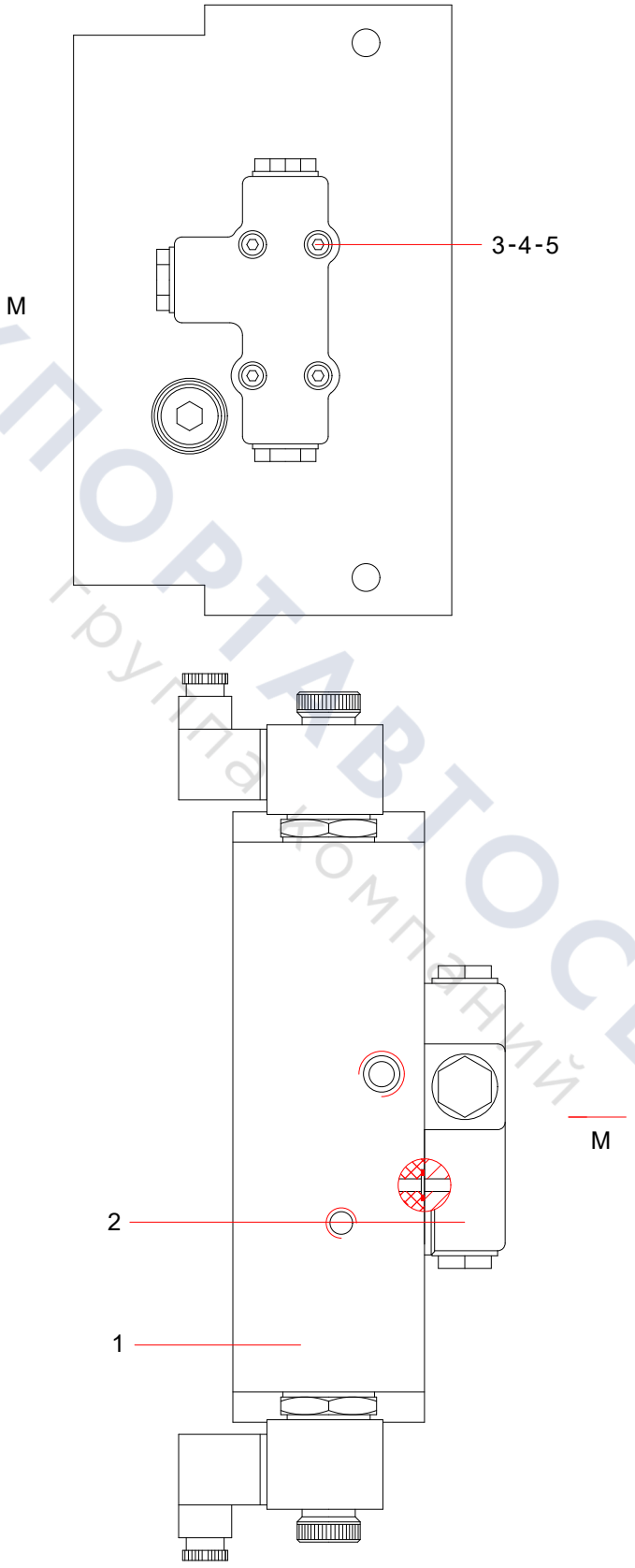

ТЕХПОРТАВТОСЕРВИС
Группа компаний

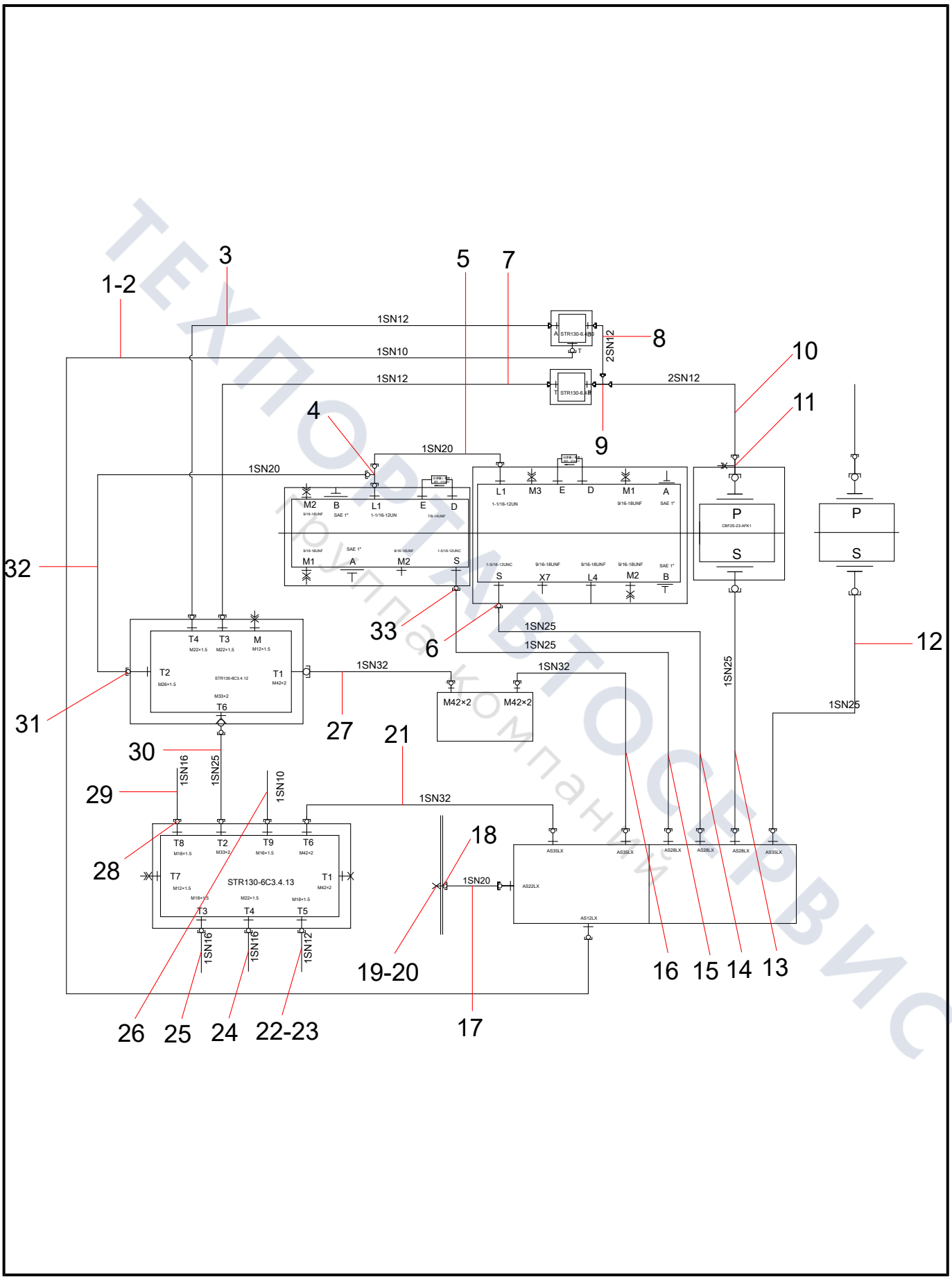

ТЕХПРИВОДСЕРВИС
Группа компаний

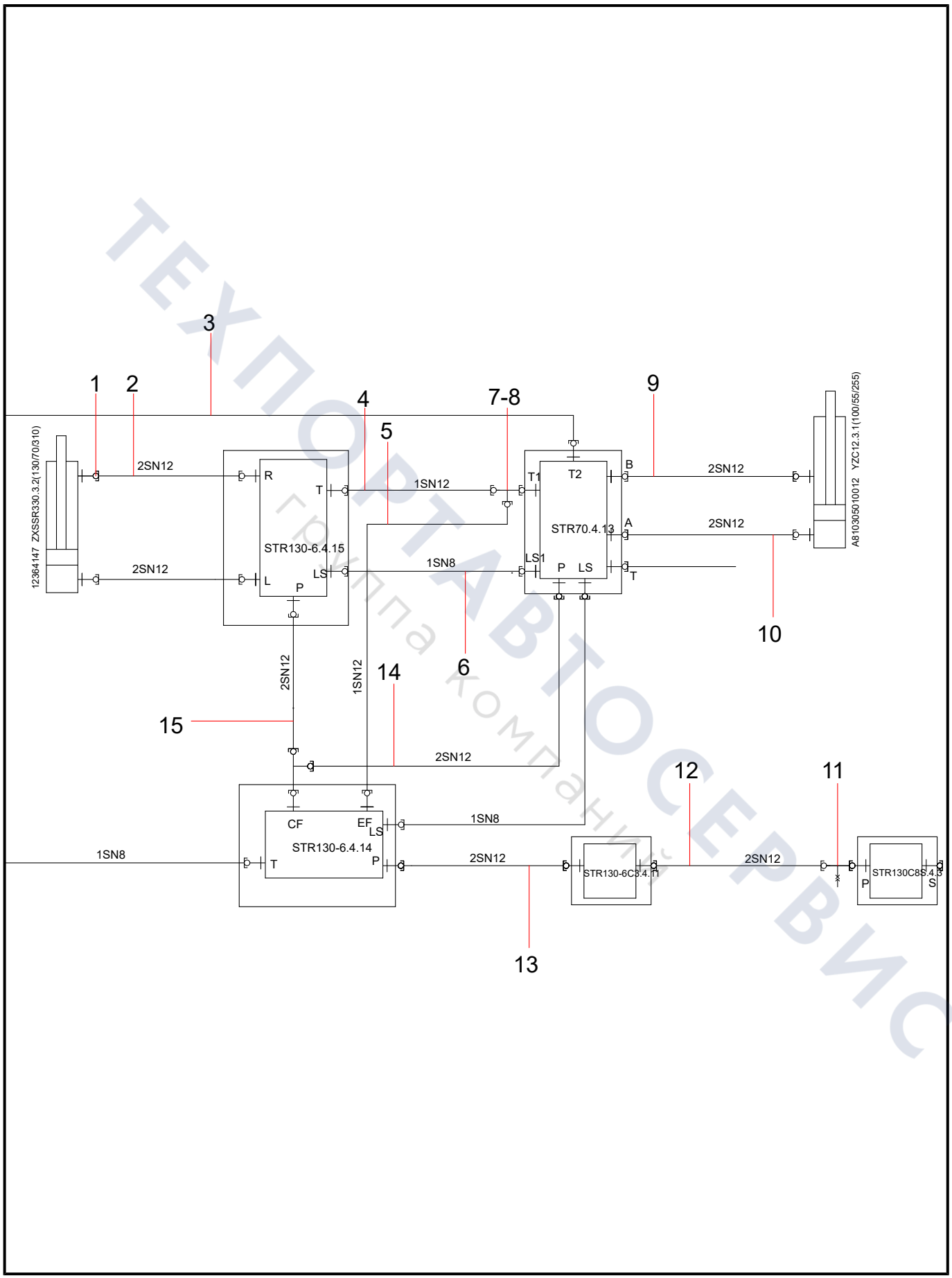

ТЕХПОРТАВТОСЕРВИС
группа компаний

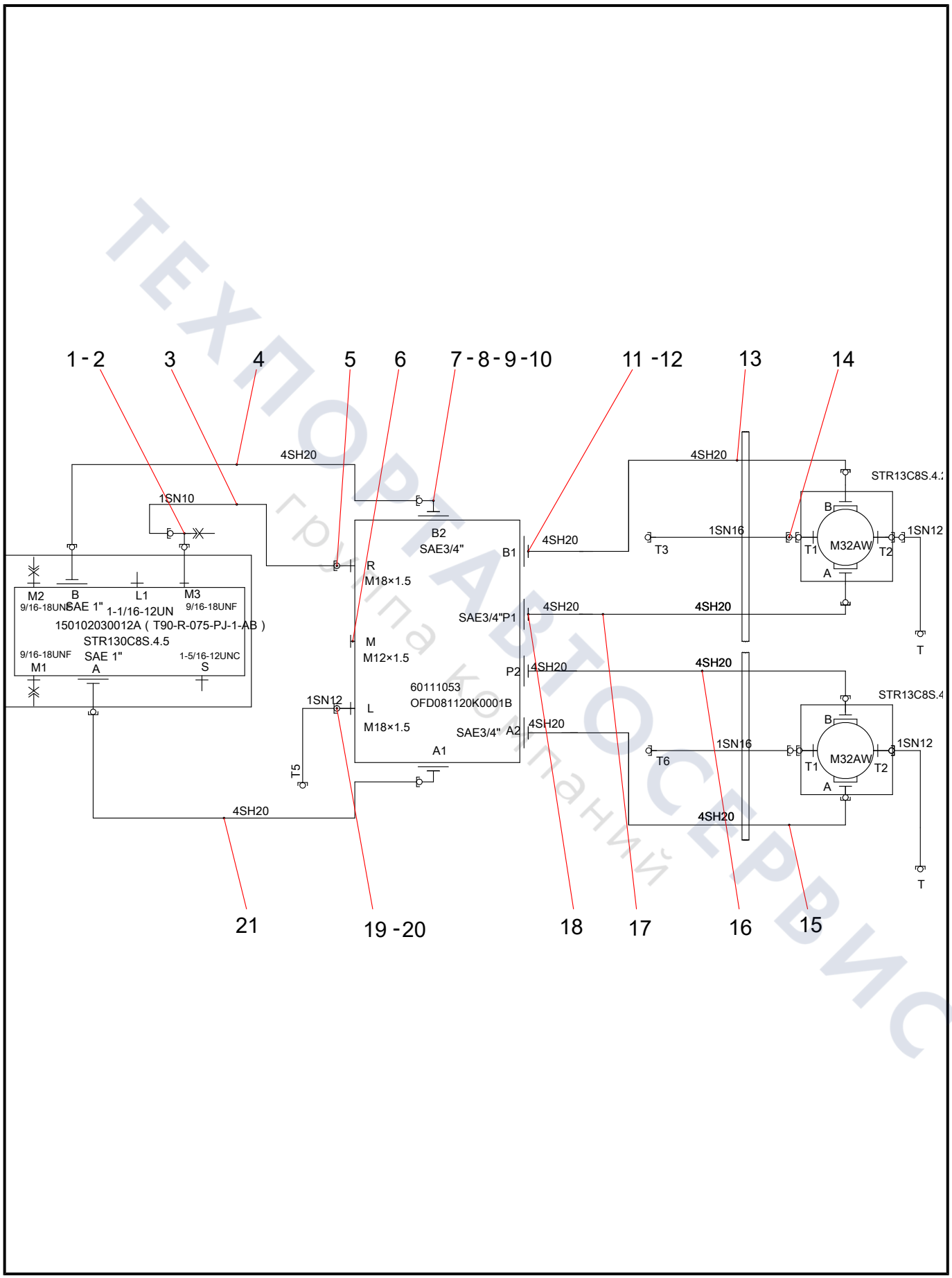

ТЕХПОРТАВТОСЕРВИС
группа компаний

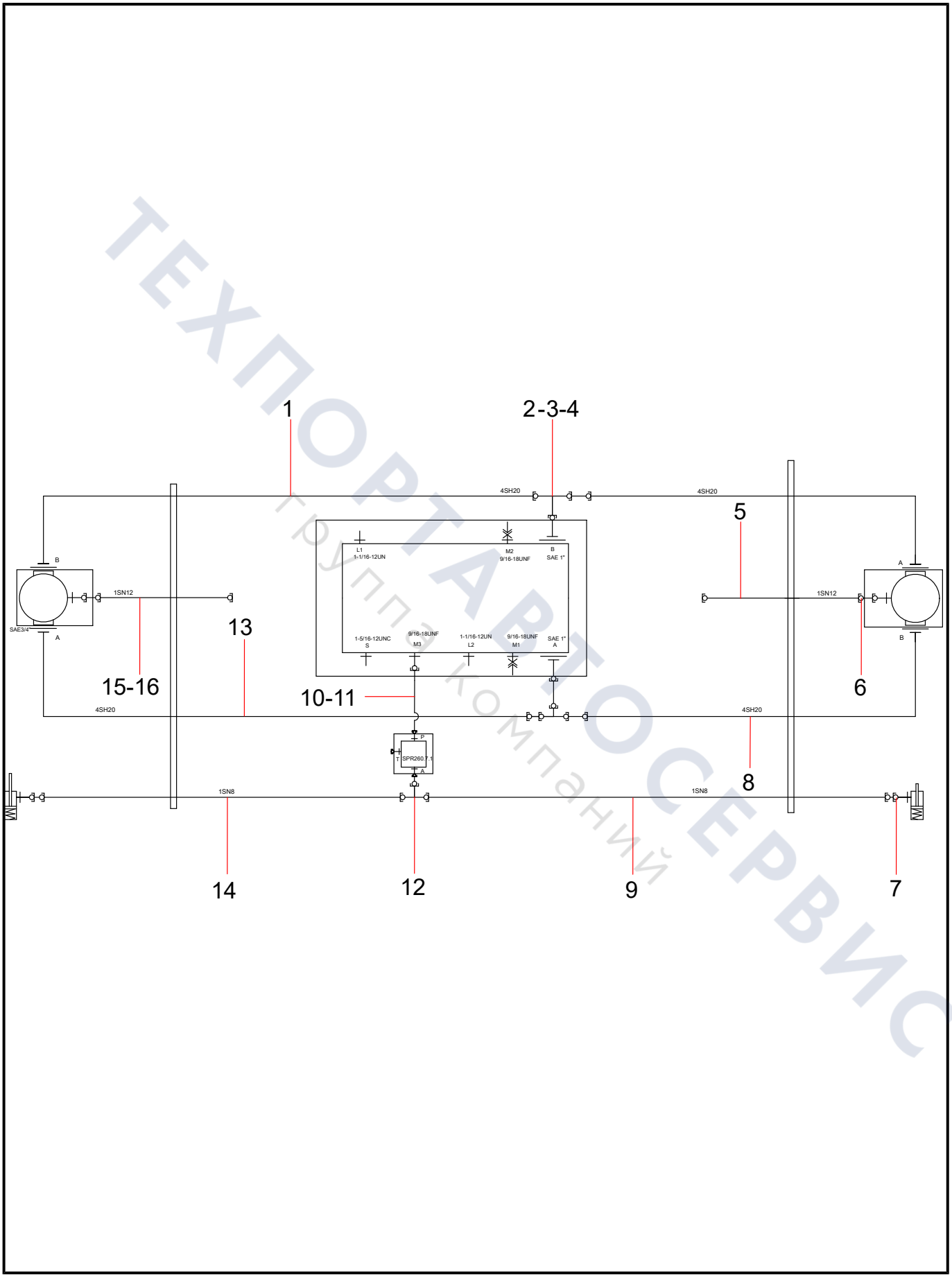

ТЕХПОРТАВТОСЕРВИС
группа компаний

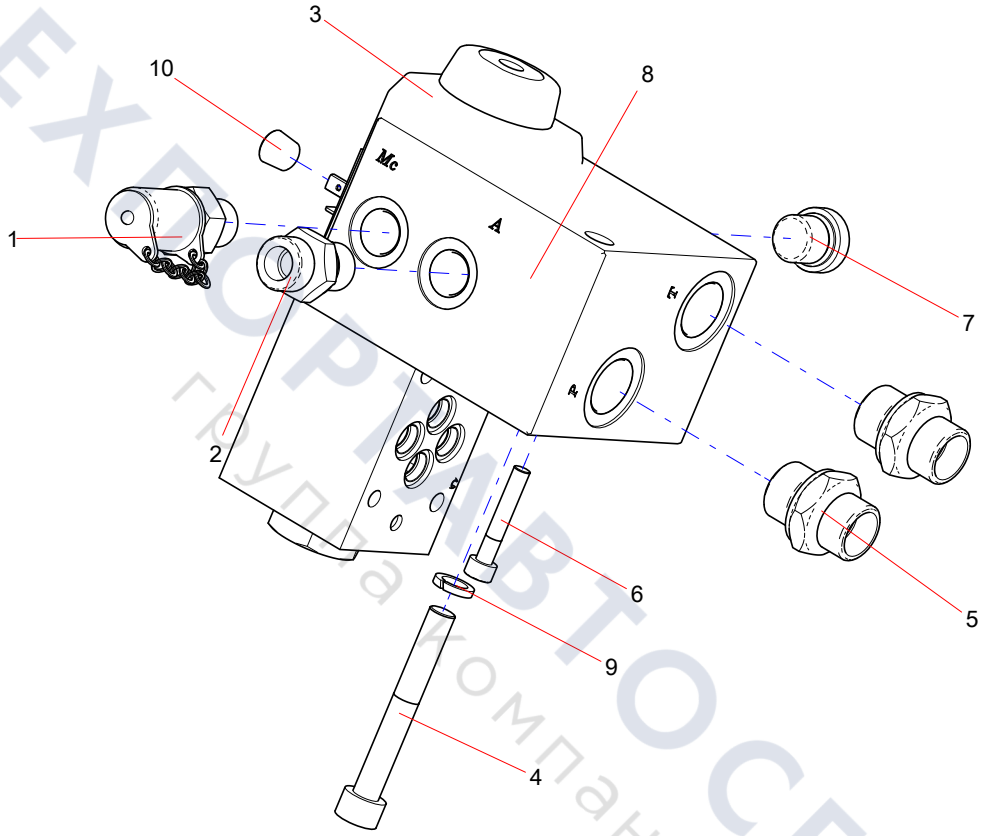

ТЕХПОРТАВТОСЕРВИС
группа компаний

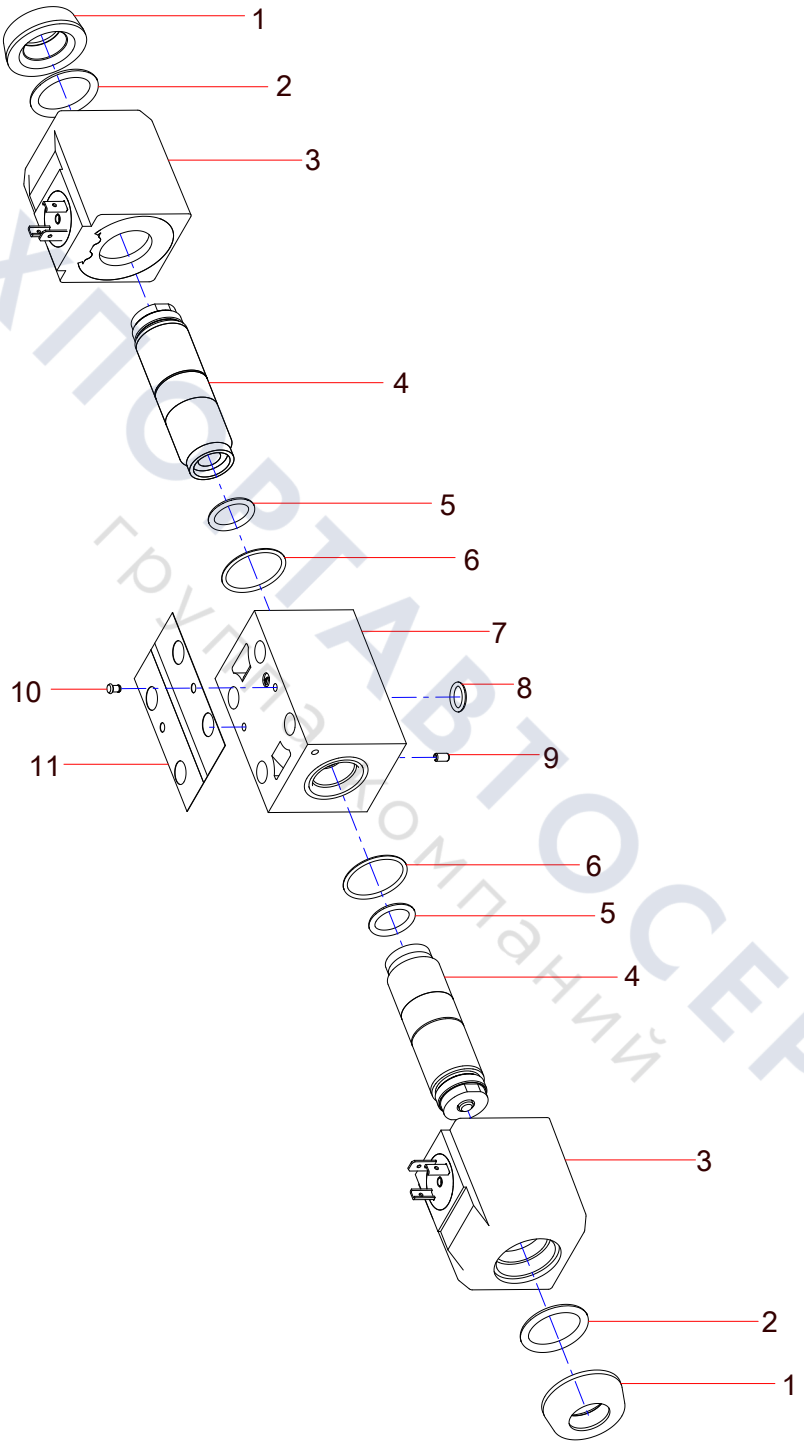

ТЕХПОРТАВТОСЕРВИС
группа компаний

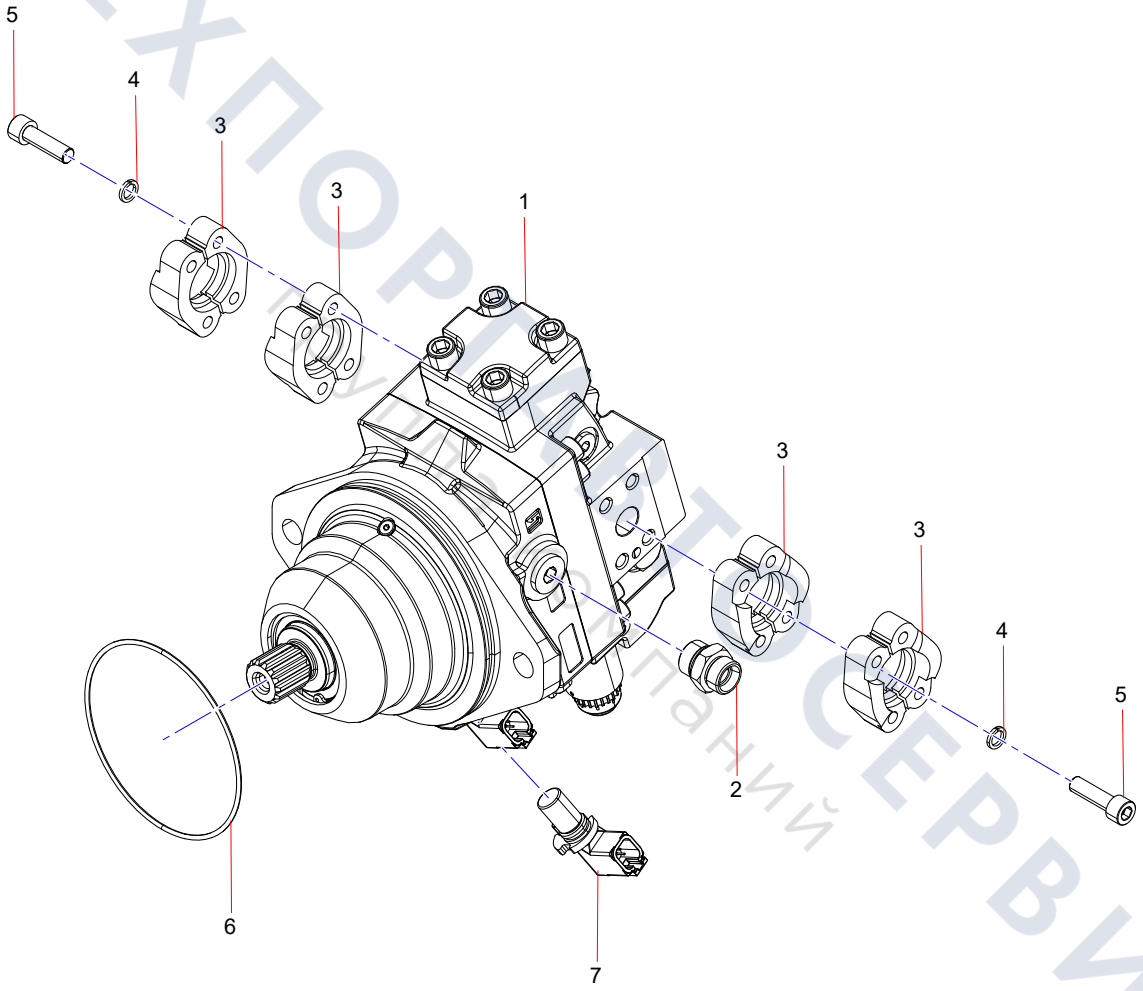

ТЕХПОРТ ТЕХНО СЕРВИС
Группа компаний

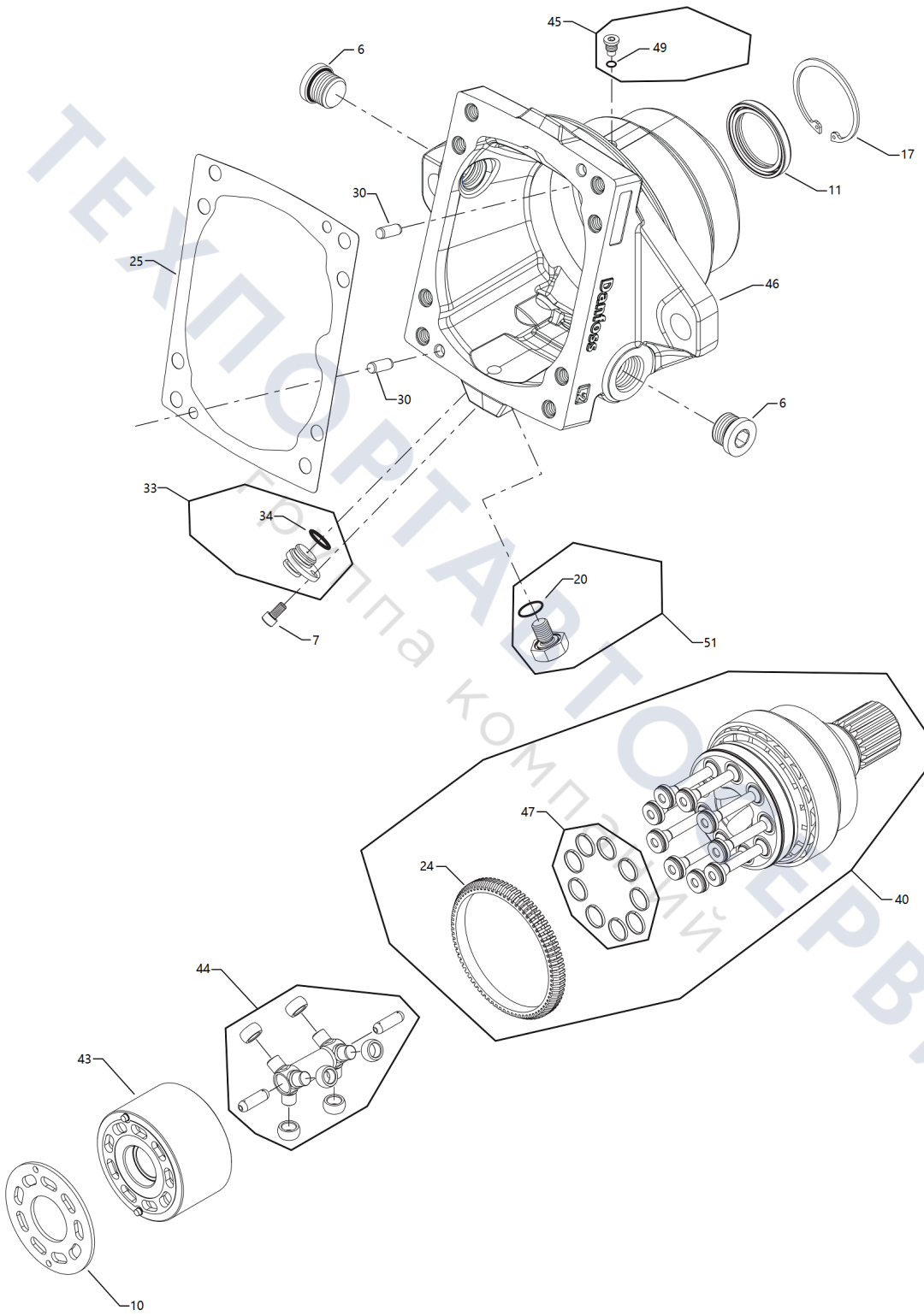

ТЕХПОРТАВТОСЕРВИС
Группа компаний

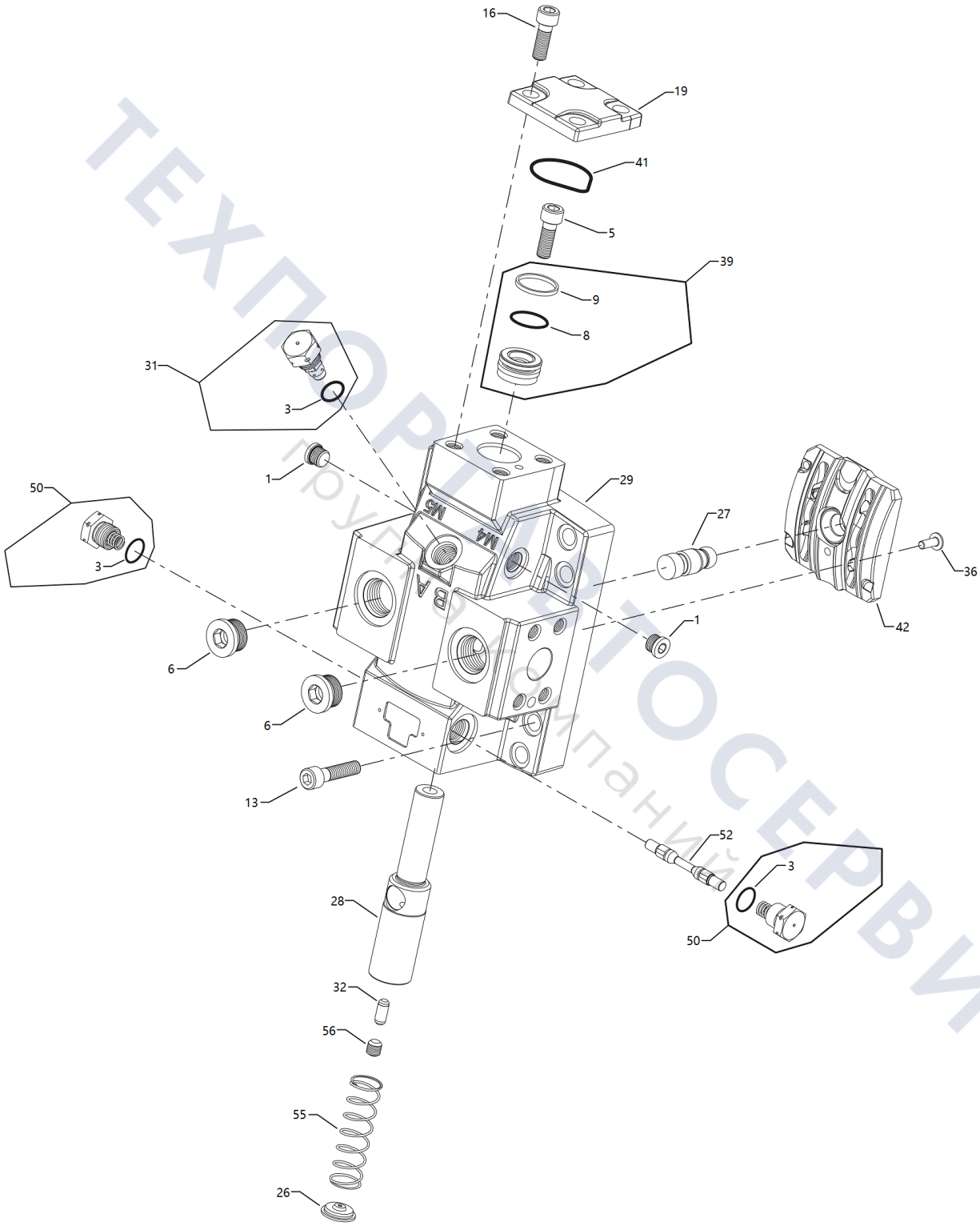

ТЕХПОРТ АВТОСЕРВИС
Группа компаний

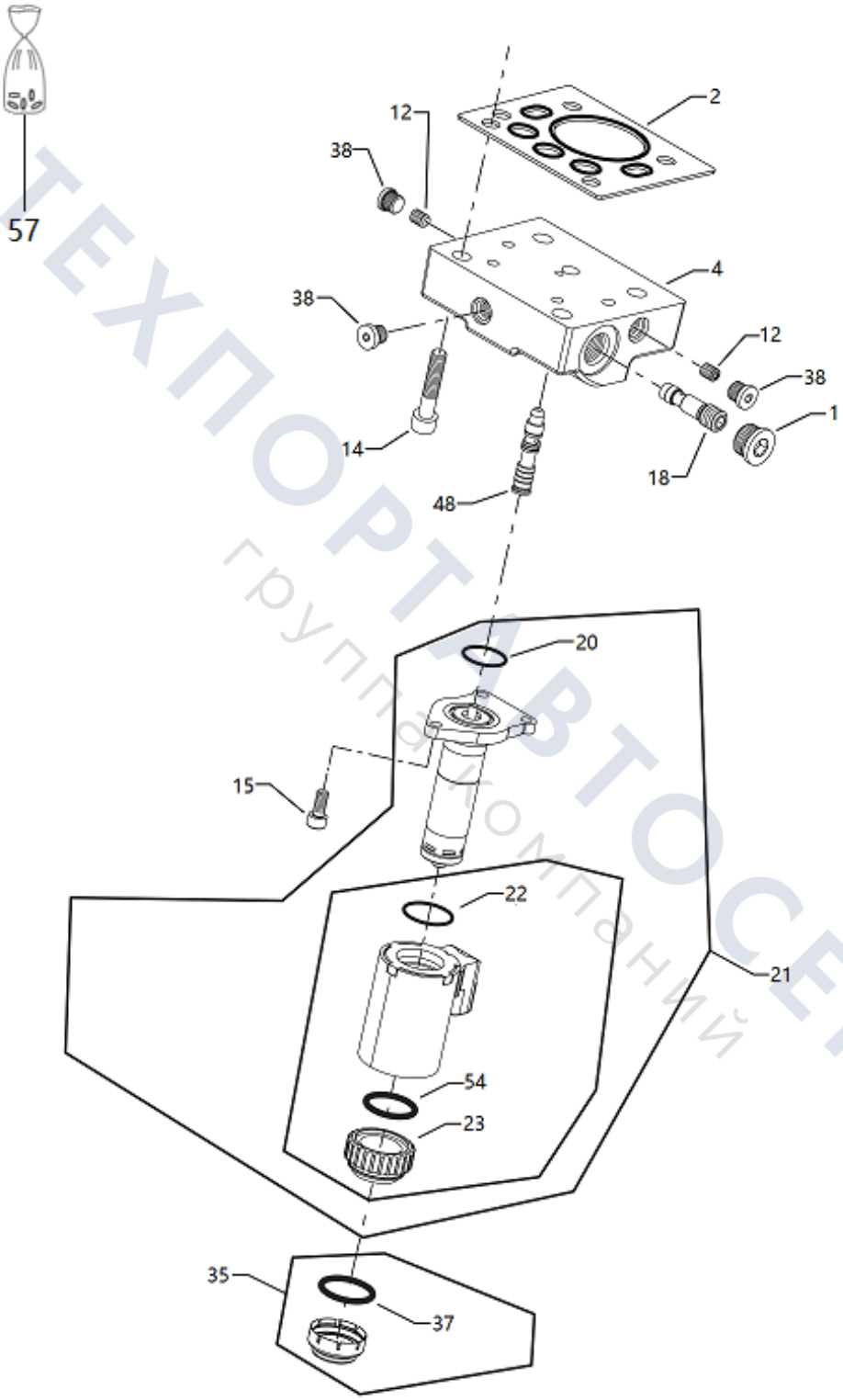

ТЕХПОРТ АВТОСЕРВИС
группа компаний

Group 9

covering parts

ТЕХПОРТАВТОСЕРВИС
группа компаний

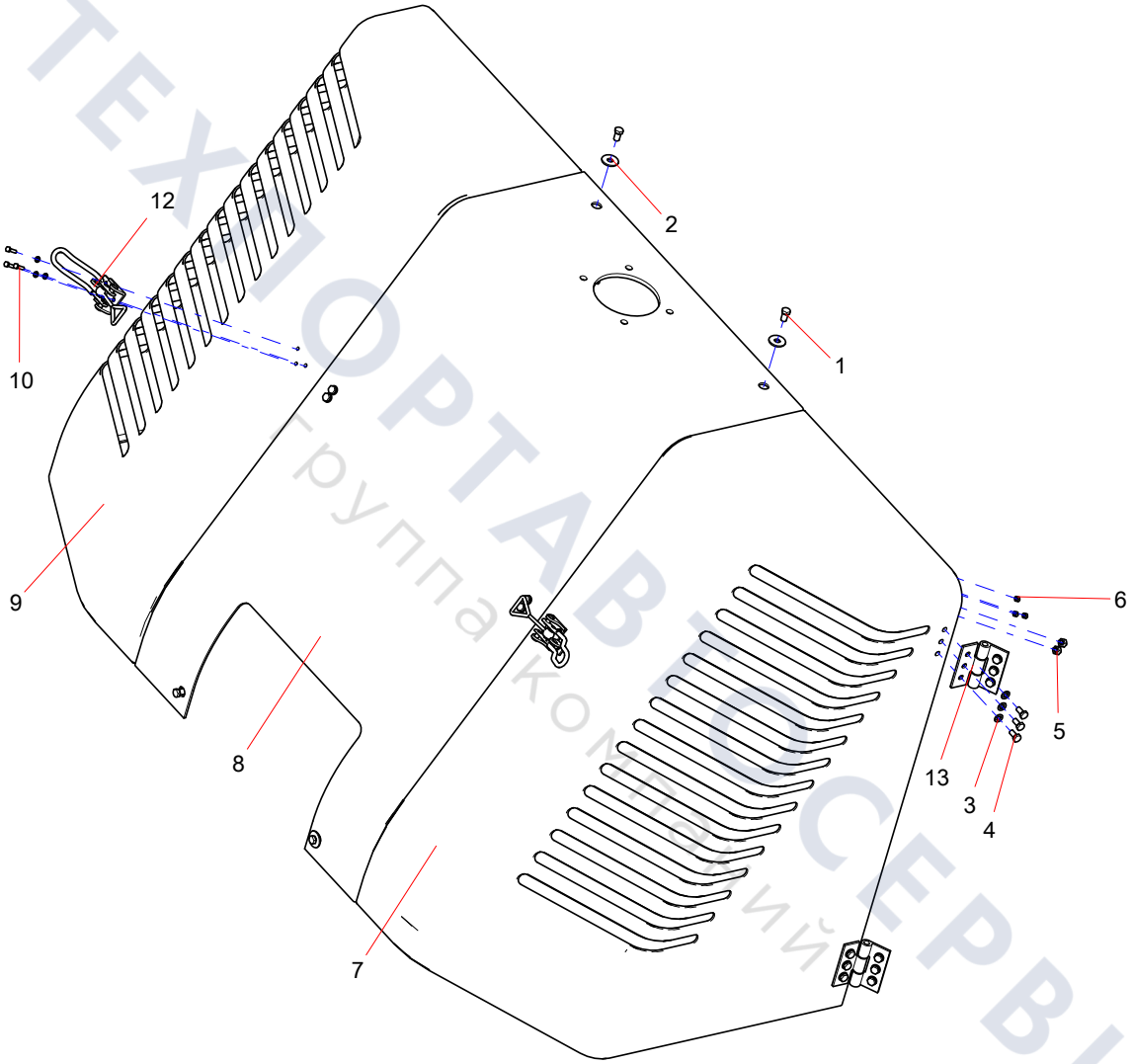

ТЕХПОРТАВТОСЕРВИС
Группа компаний

Group 10

rear carriage

ТЕХПОРТАВТОСЕРВИС
группа компаний

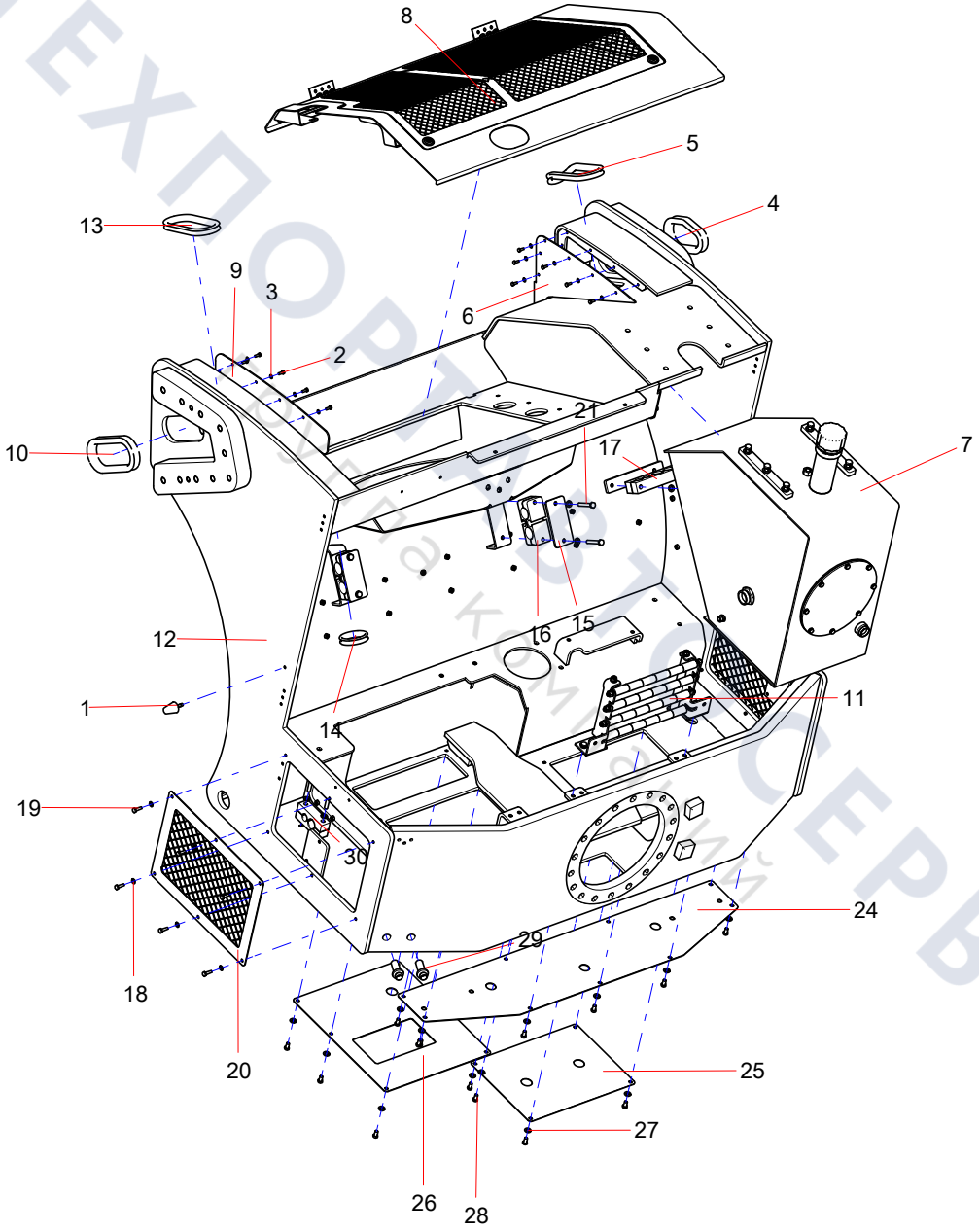

ТЕХПОРТ ТЕХСЕРВИС
Каталог комплектующих

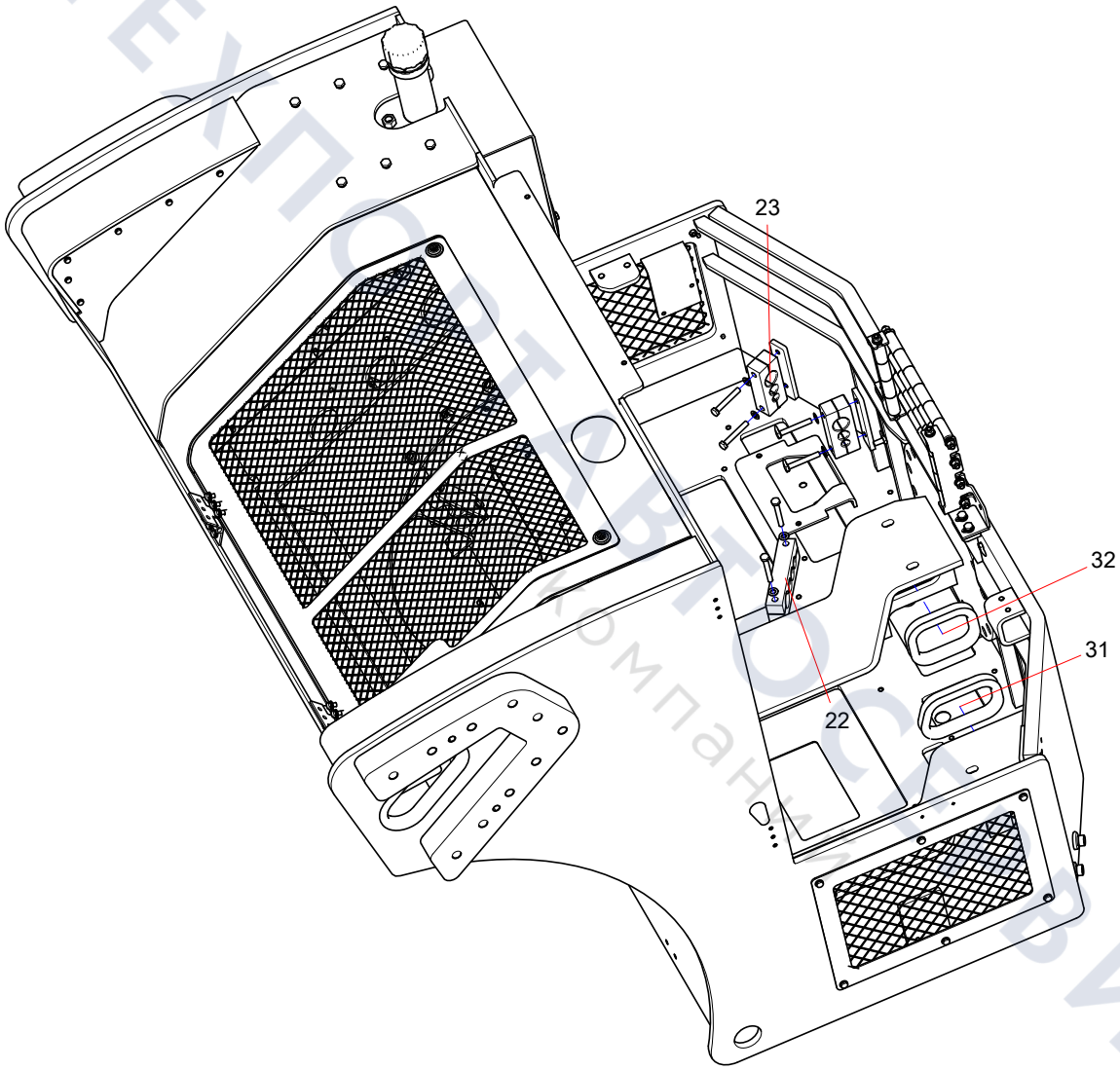

ТЕХПОСТАВТОСЕРВИС
Компания

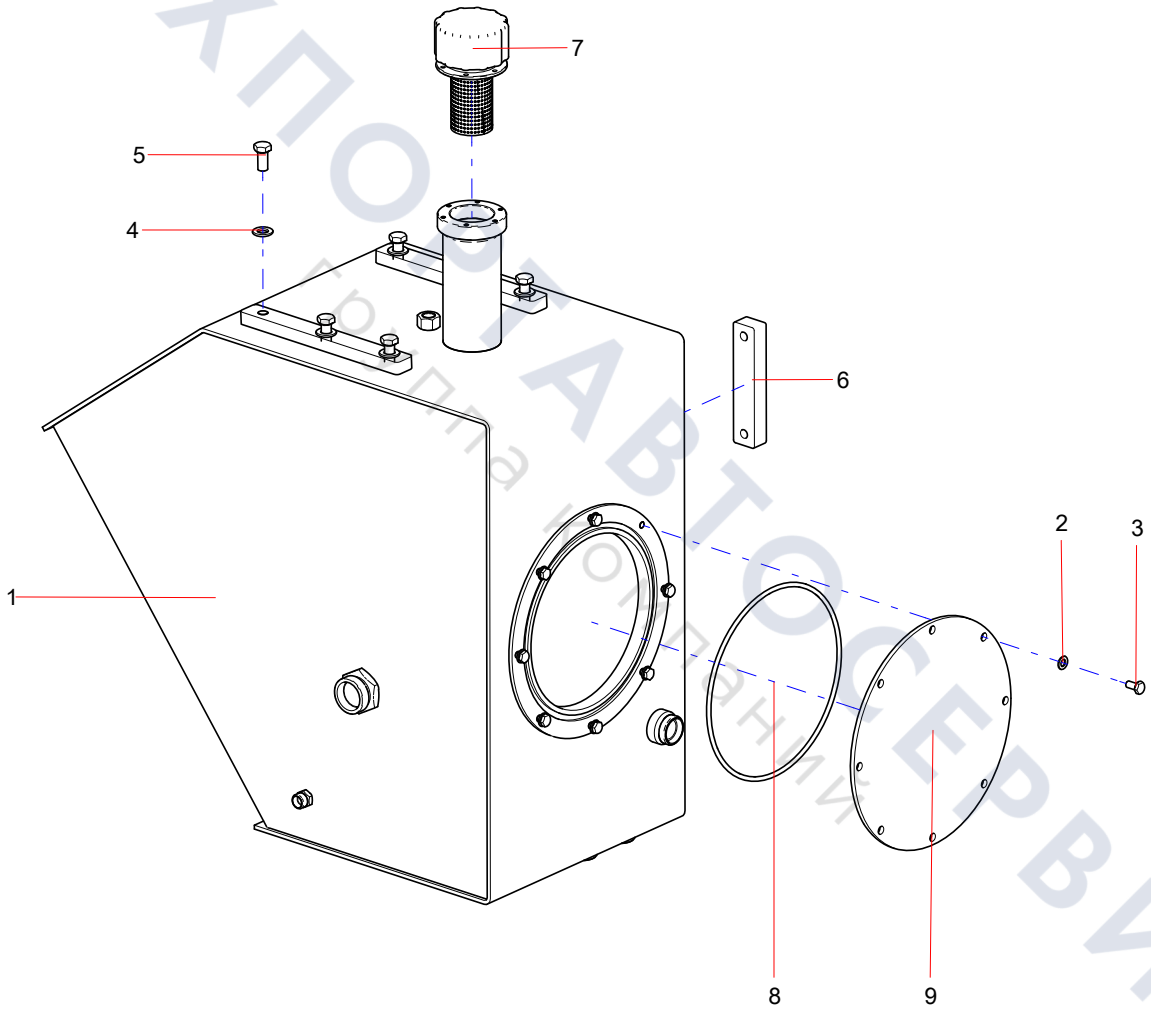

ТЕХПОРТАВТОСЕРВИС
Группа компаний

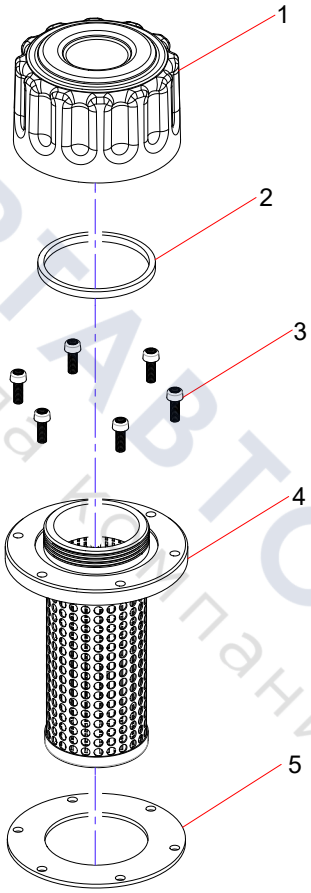

ТЕХПОРТАВТОСЕРВИС
группа компаний

YLJ005101815 air intake hood

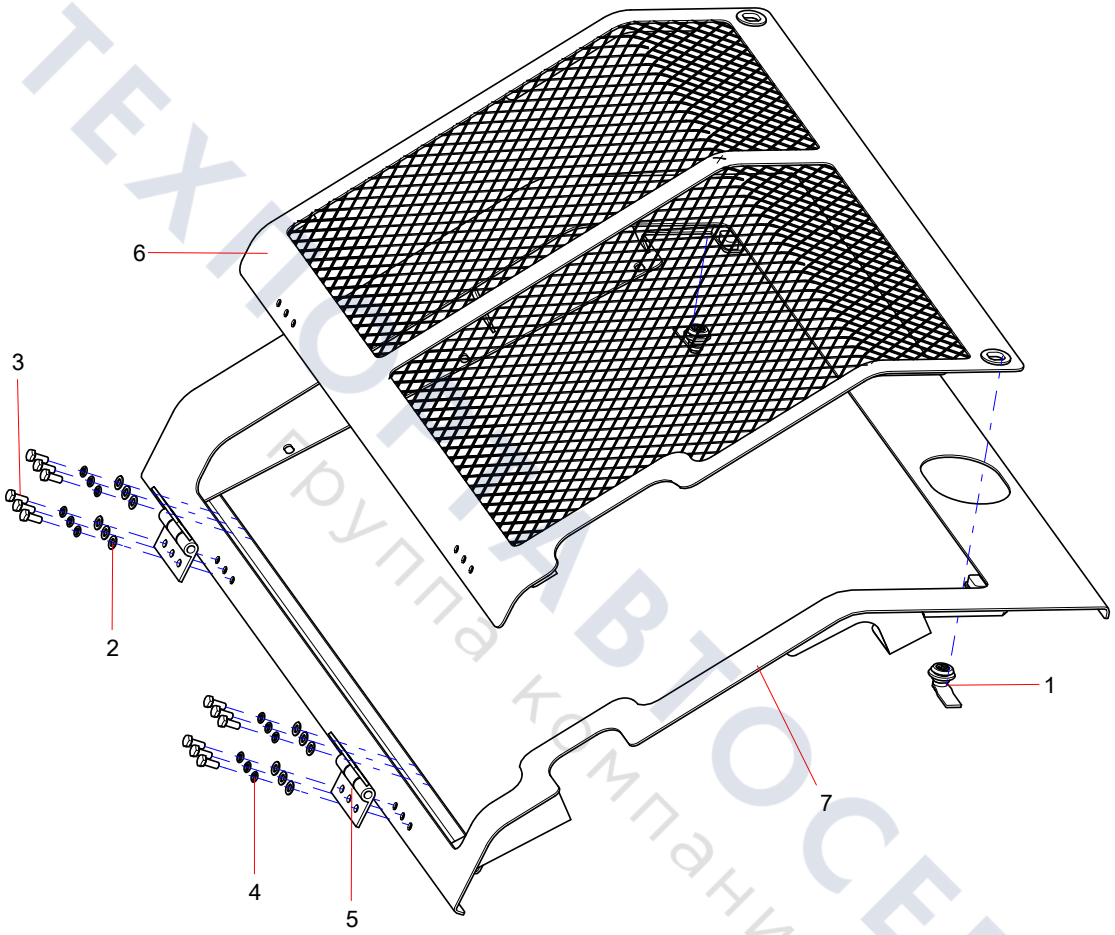

ТЕХНОПАРК АВТОСЕРВИС
группа компаний

YLJ005393615 hose clip unit

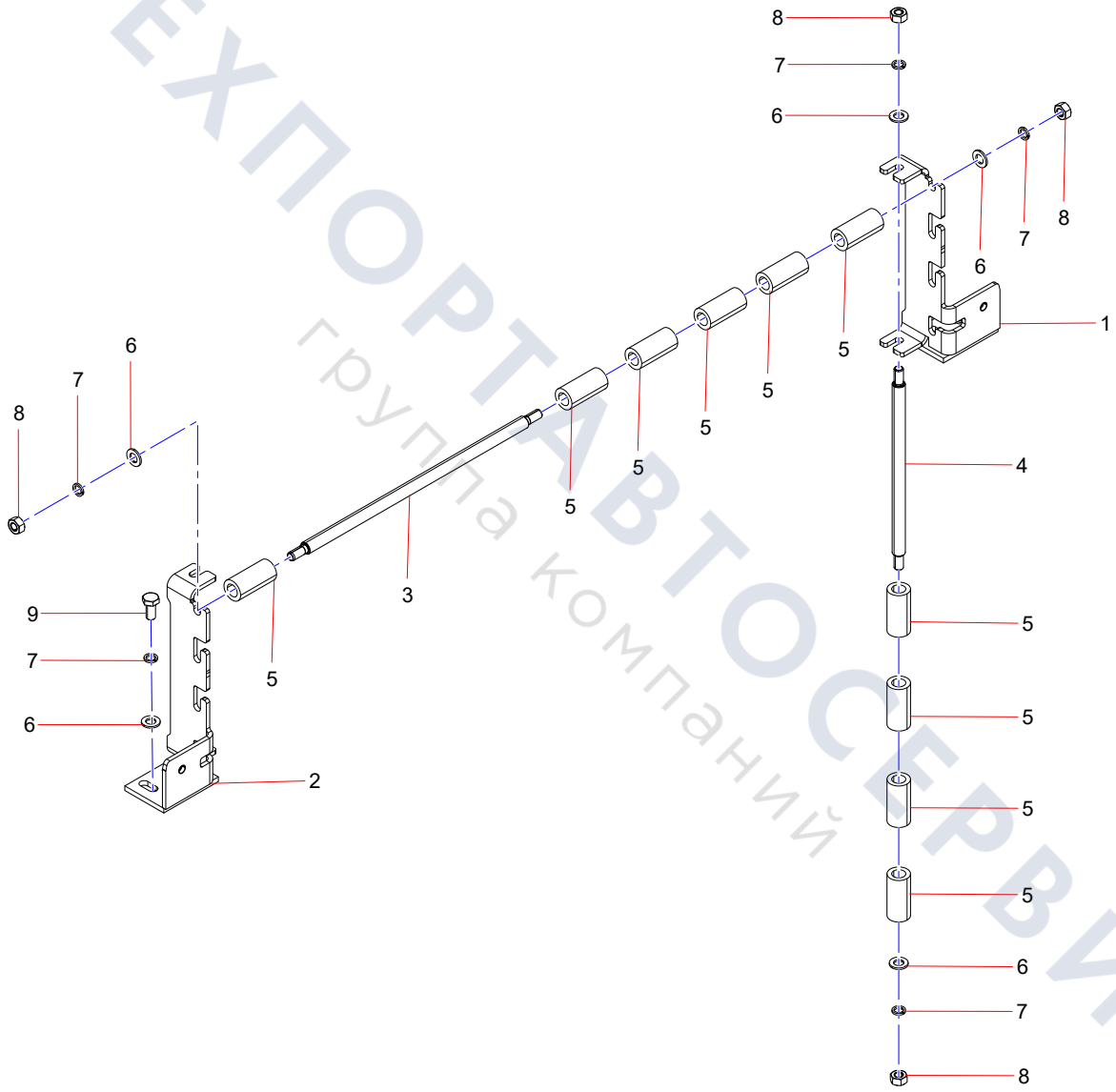

ТЕХПОРТАВТОСЕРВИС
группа компаний

Group 11

cross beam Assembly

ТЕХПОРТАВТОСЕРВИС
Группа компаний

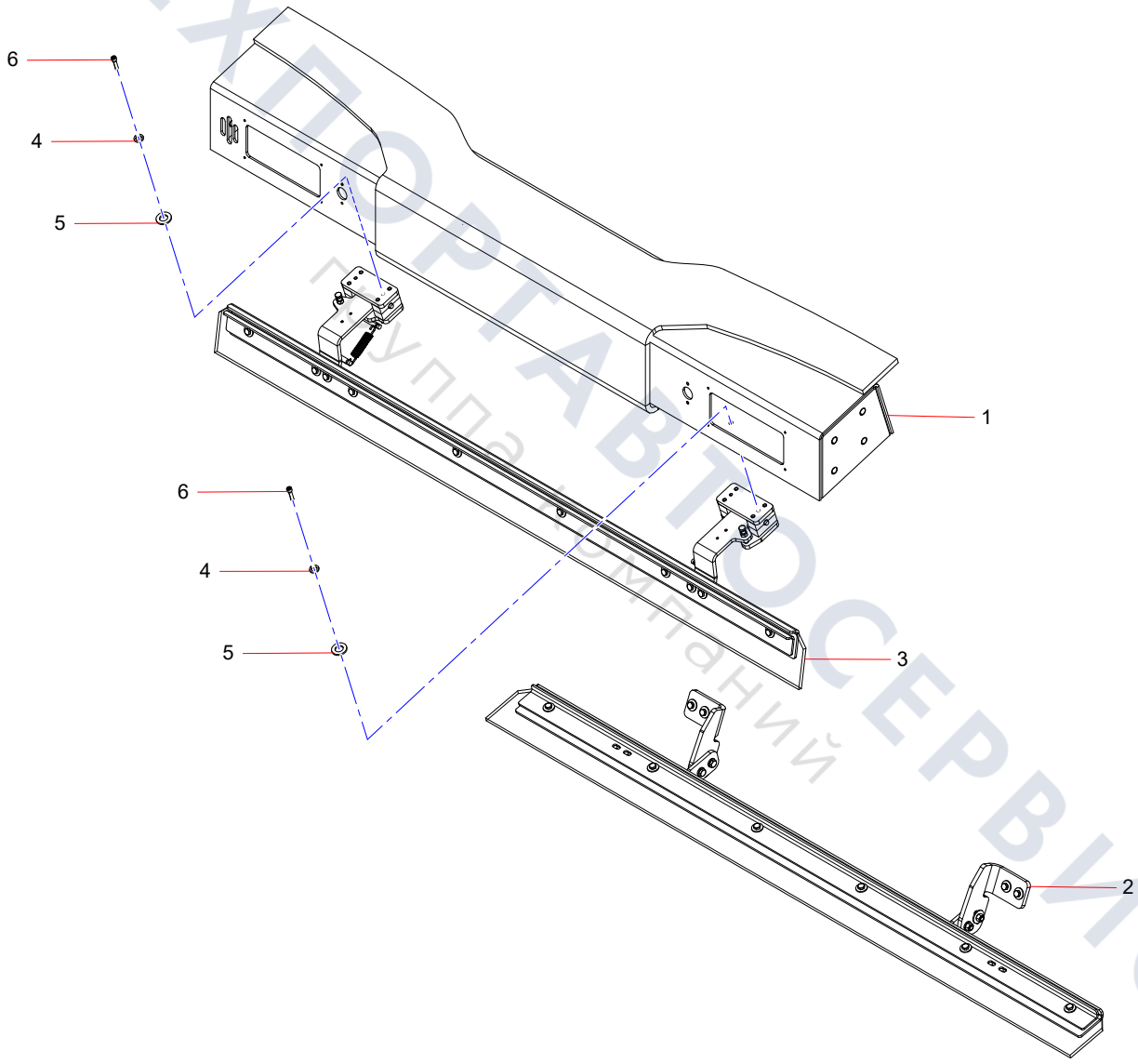

ТЕХПОРТАВТОСЕРВИС
группа компаний

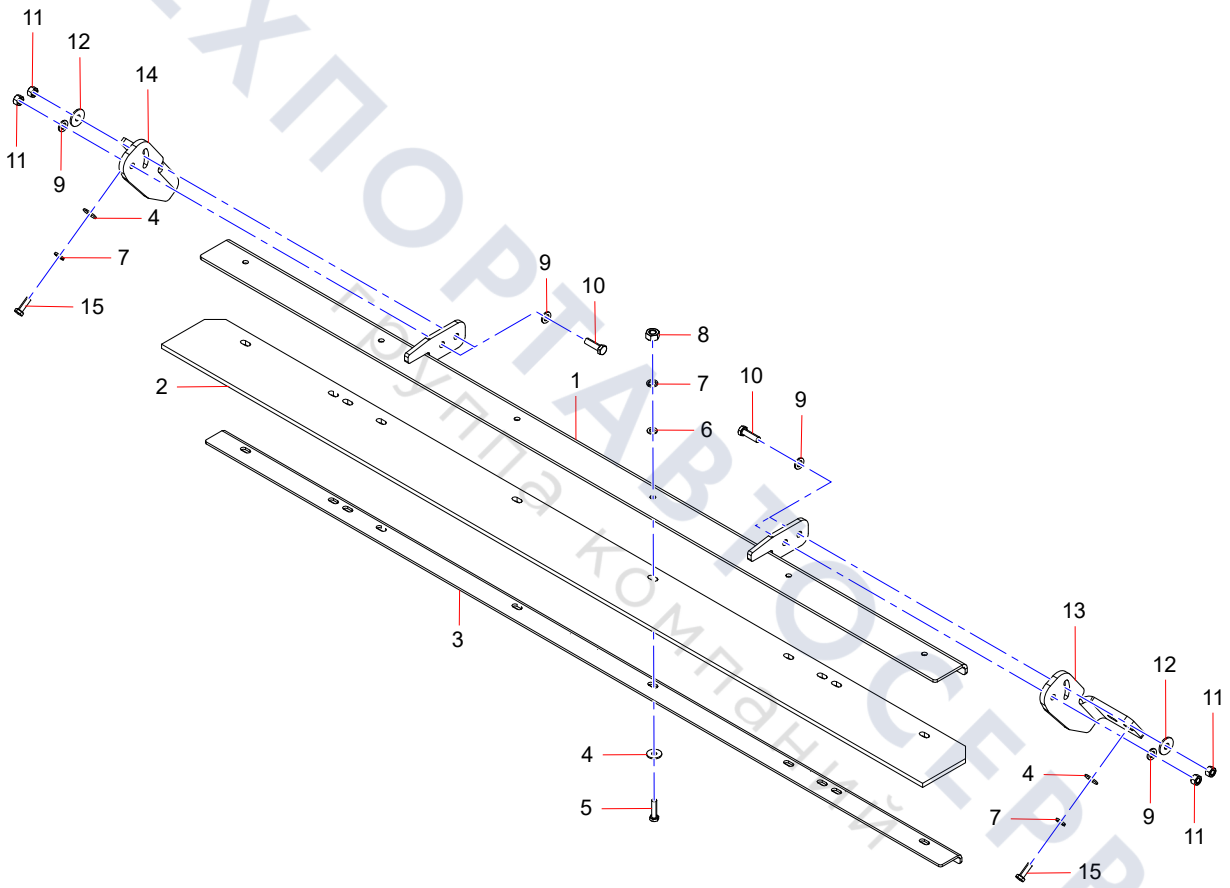

ТЕХПОРТАВТОСЕРВИС
Запчасти для комтатсу

YLJ005652578 Upper Scraper Assembly (1/2)

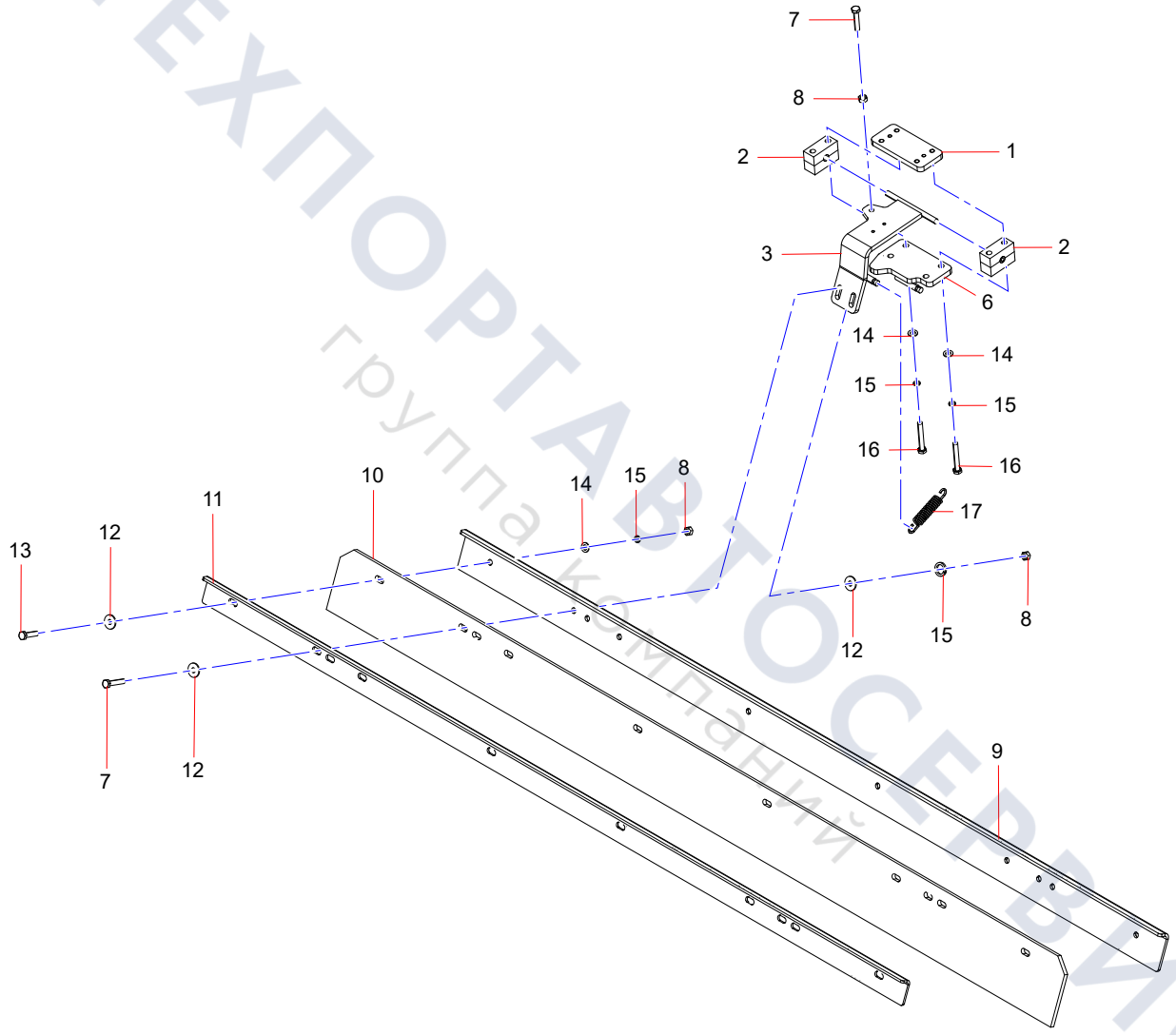

ТЕХПОРТАВТОСЕРВИС
группа компаний

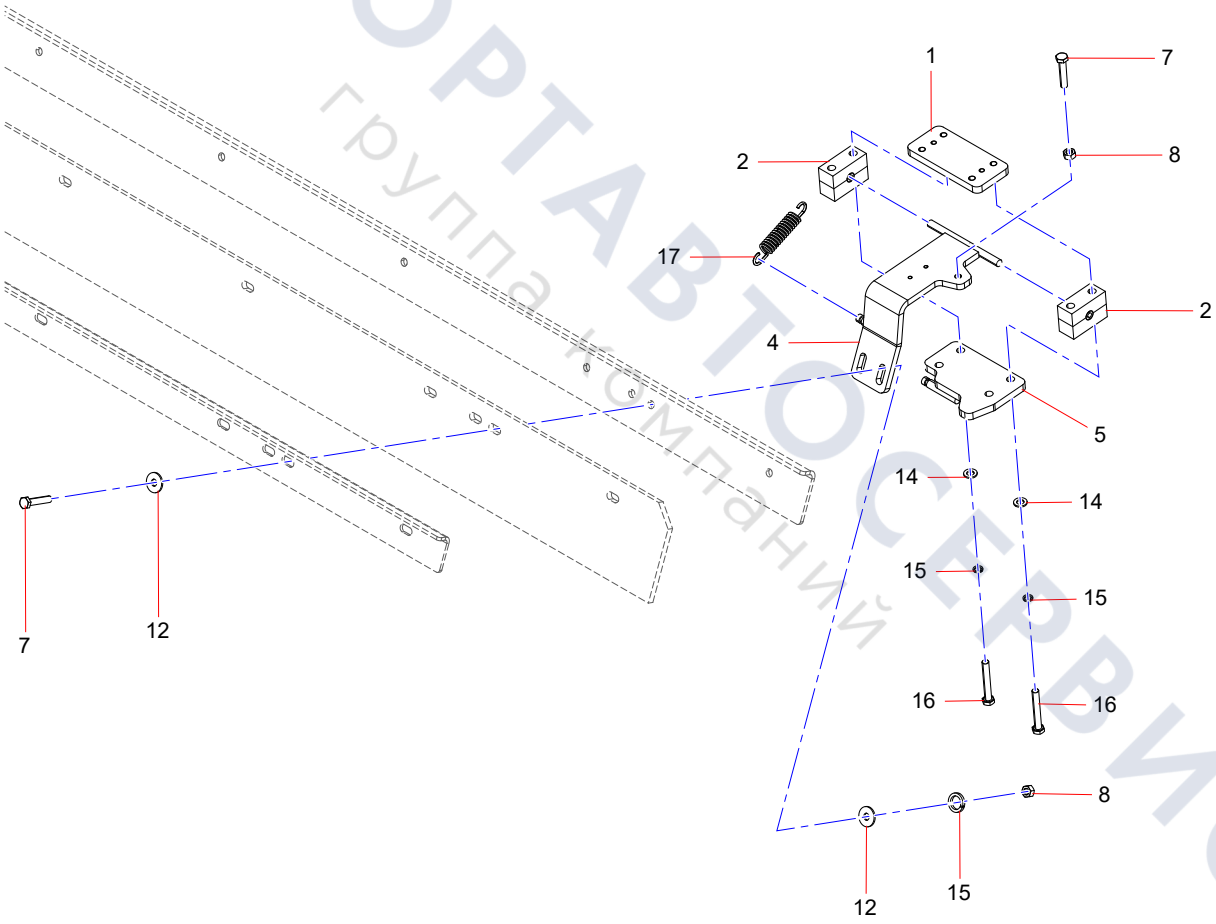

ТЕХПОРТАВТОСЕРВИС
группа компаний

Group 12

Water Spray System Schematic

ТЕХПОРТАВТОСЕРВИС
Группа компаний

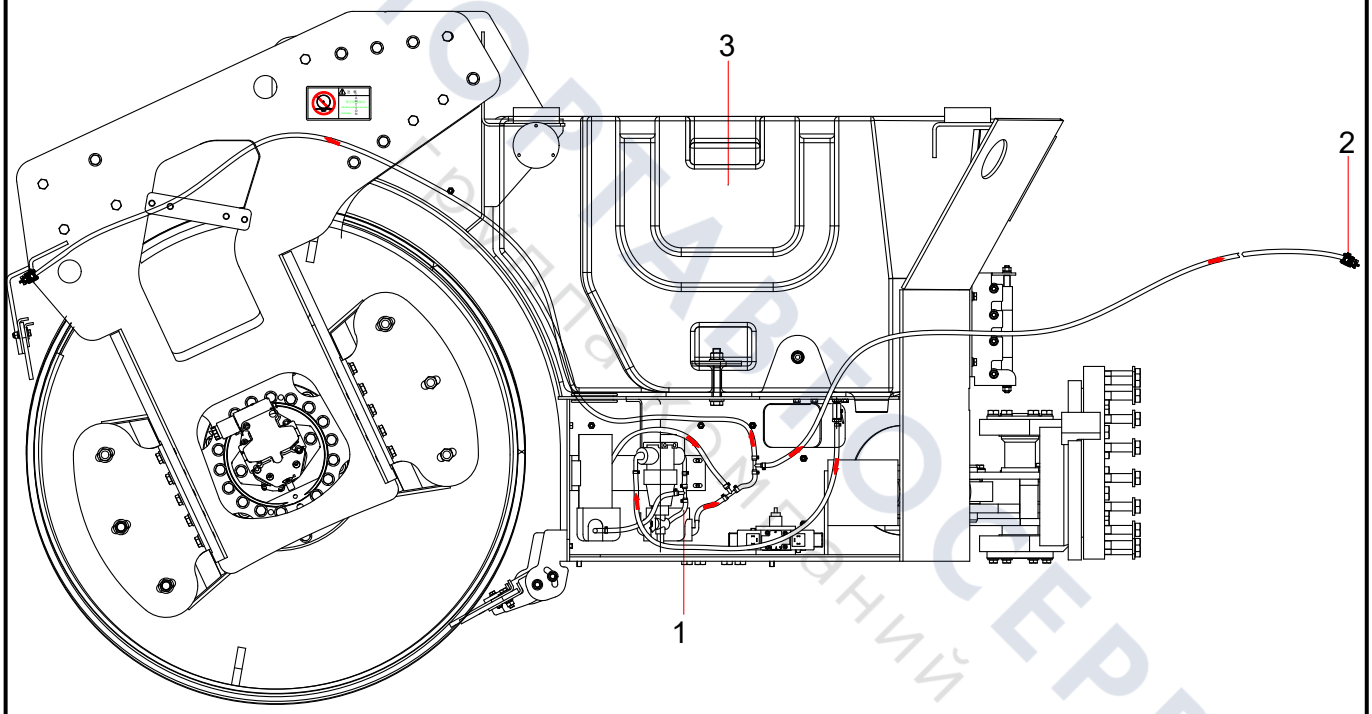

ТЕХПОДДЕРЖКА СЕРВИС
Перепечатка запрещена

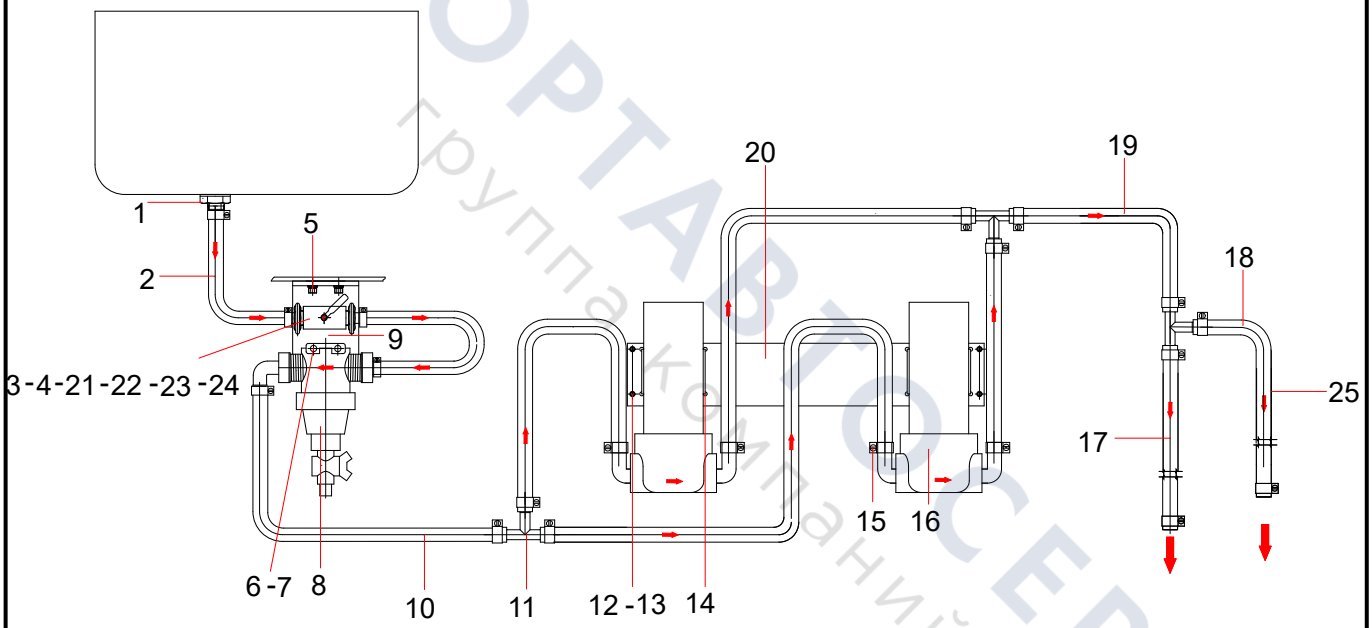

ТЕХПОРТАВТОСЕРВИС
Группа компаний

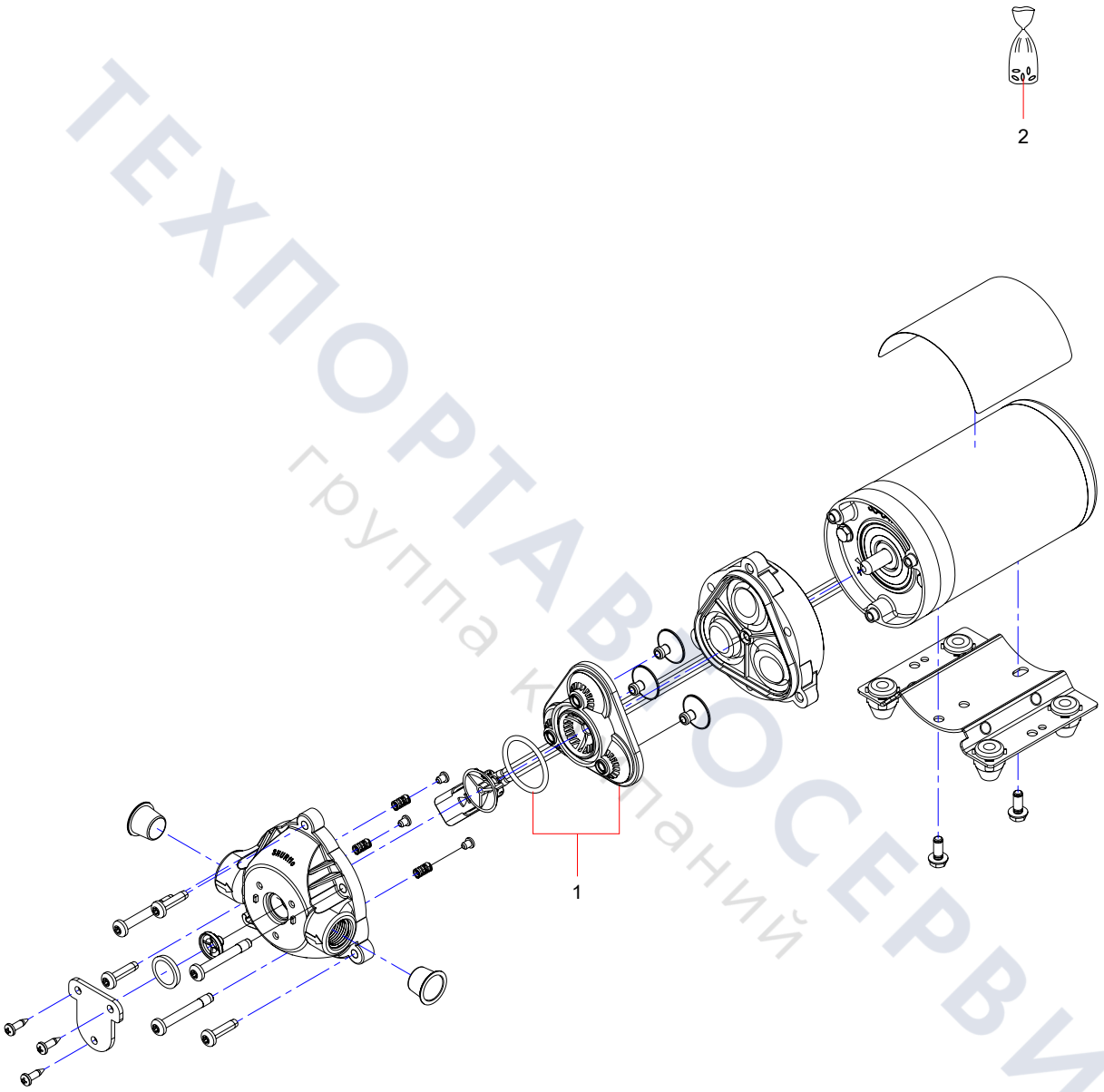

ТЕХПОРТАВТОСЕРВИС
группа компаний

YLJ005419735 sprinkler pipe group

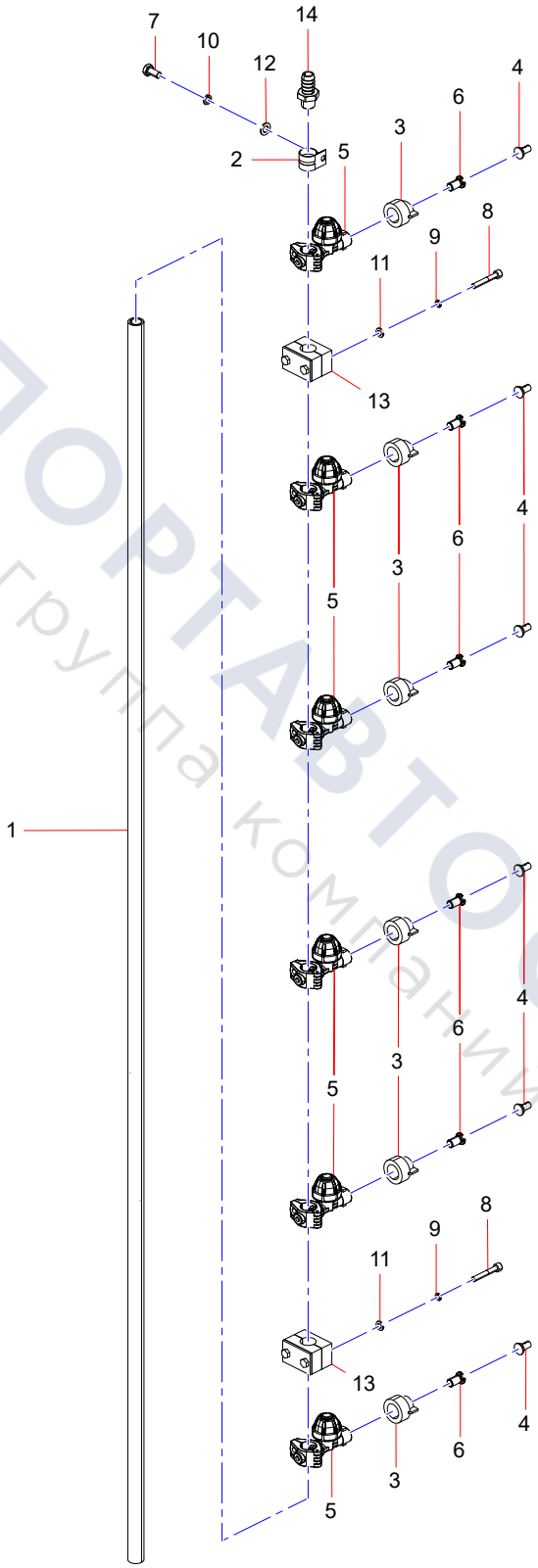

ТЕХПОРТАВТОСЕРВИС
группа компаний

YLJ004856263 Water Tank Assembly

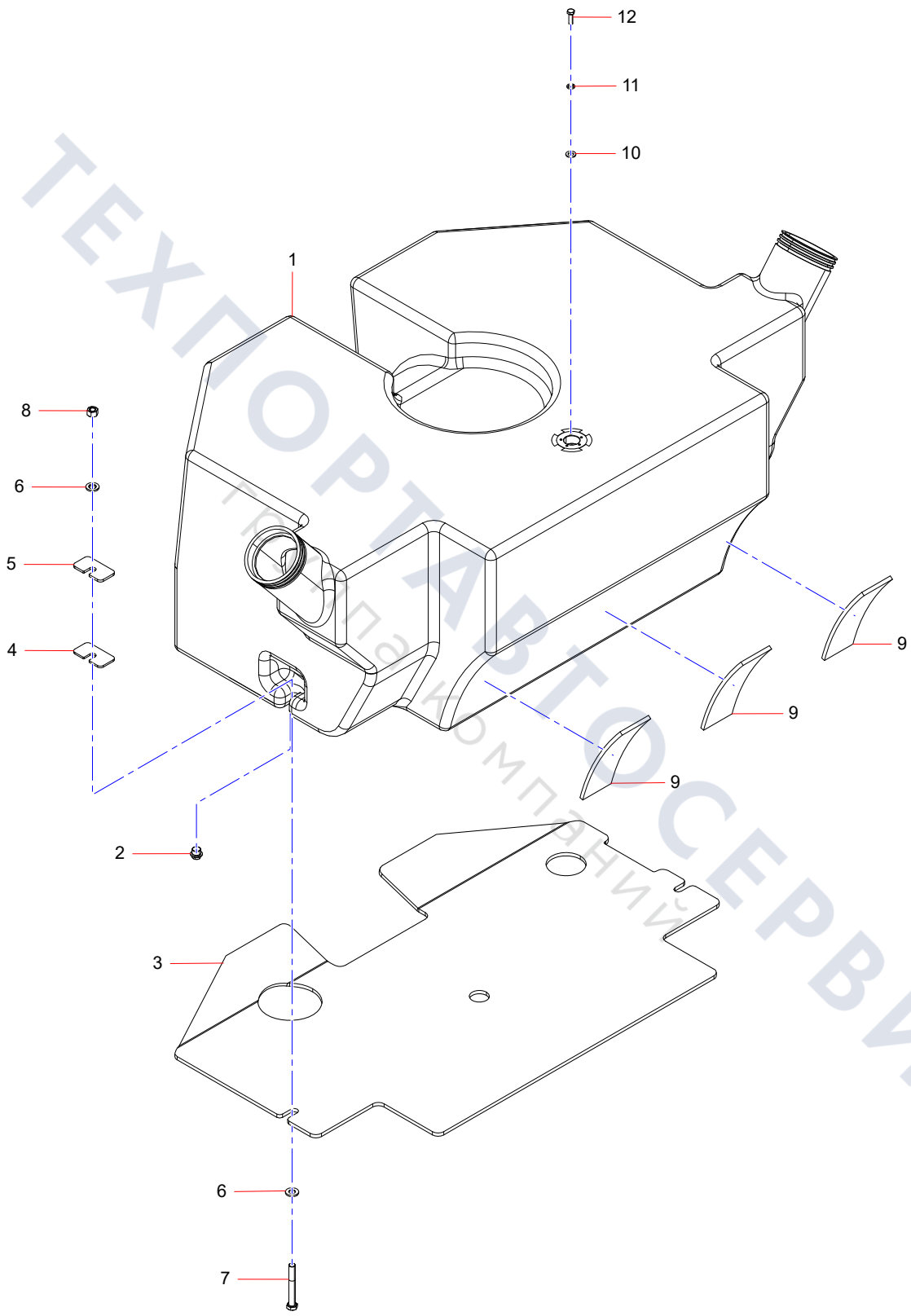

ТЕХПОРТАВТОСЕРВИС
Техпаккомпаний

Group 13

STR130C8S.11

ТЕХПОСТАВТОСЕРВИС
группа компаний

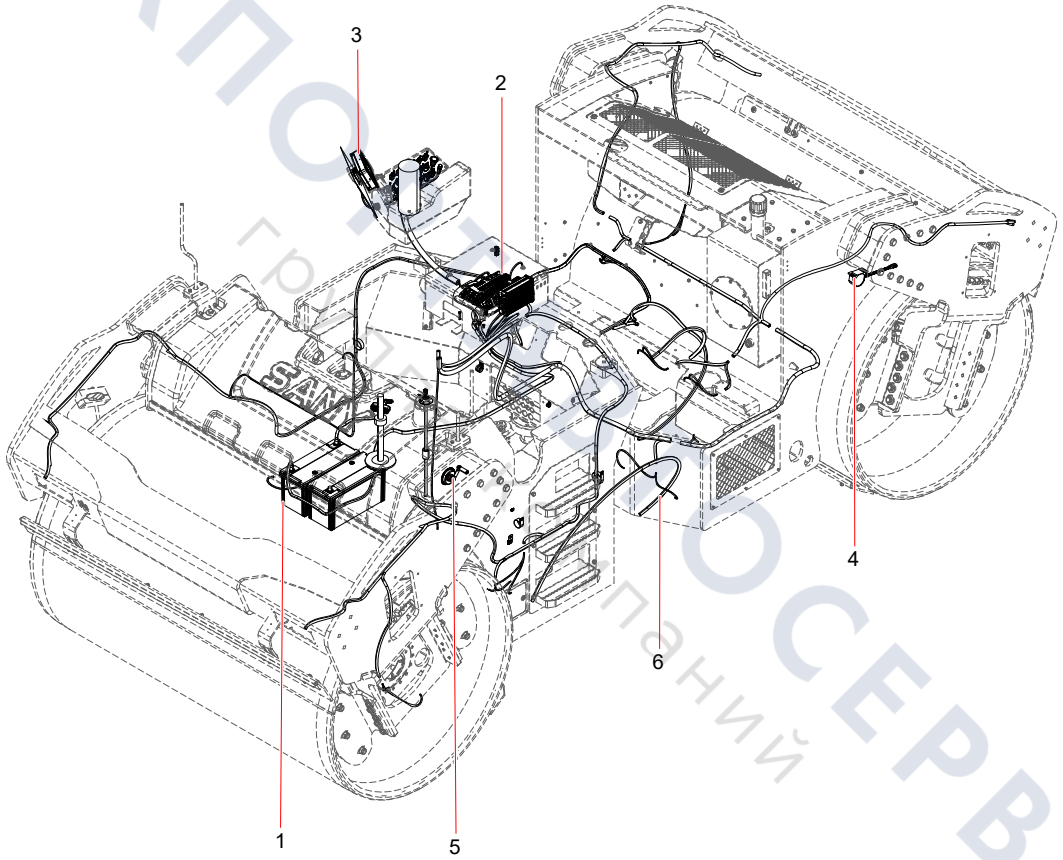

ТЕХПОРТ СЕРВИС
группа компаний

13455256 power supply assembly

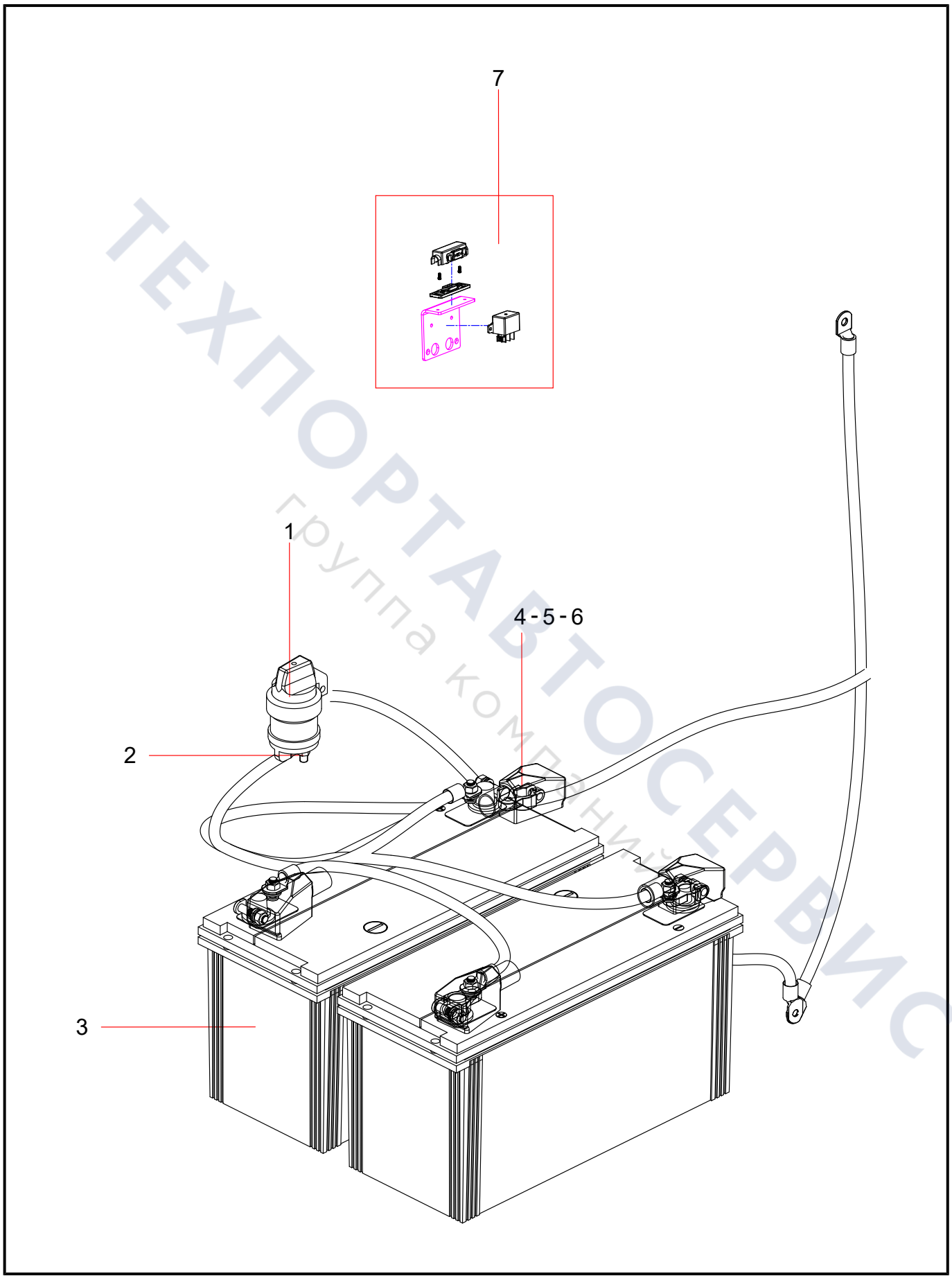

ТЕХПОРТАВТОСЕРВИС
группа компаний

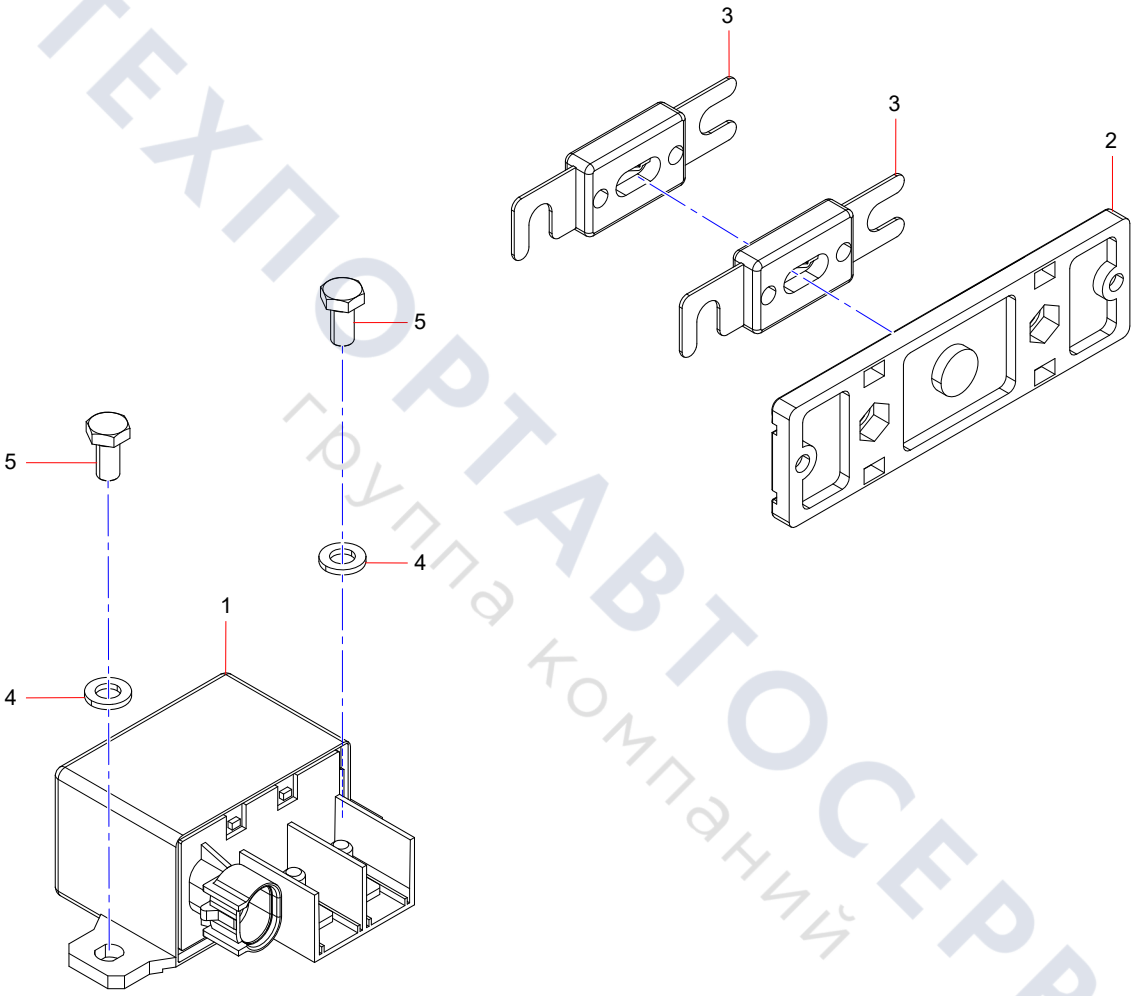

ТЕХПОРТАВТОСЕРВИС
группа компаний

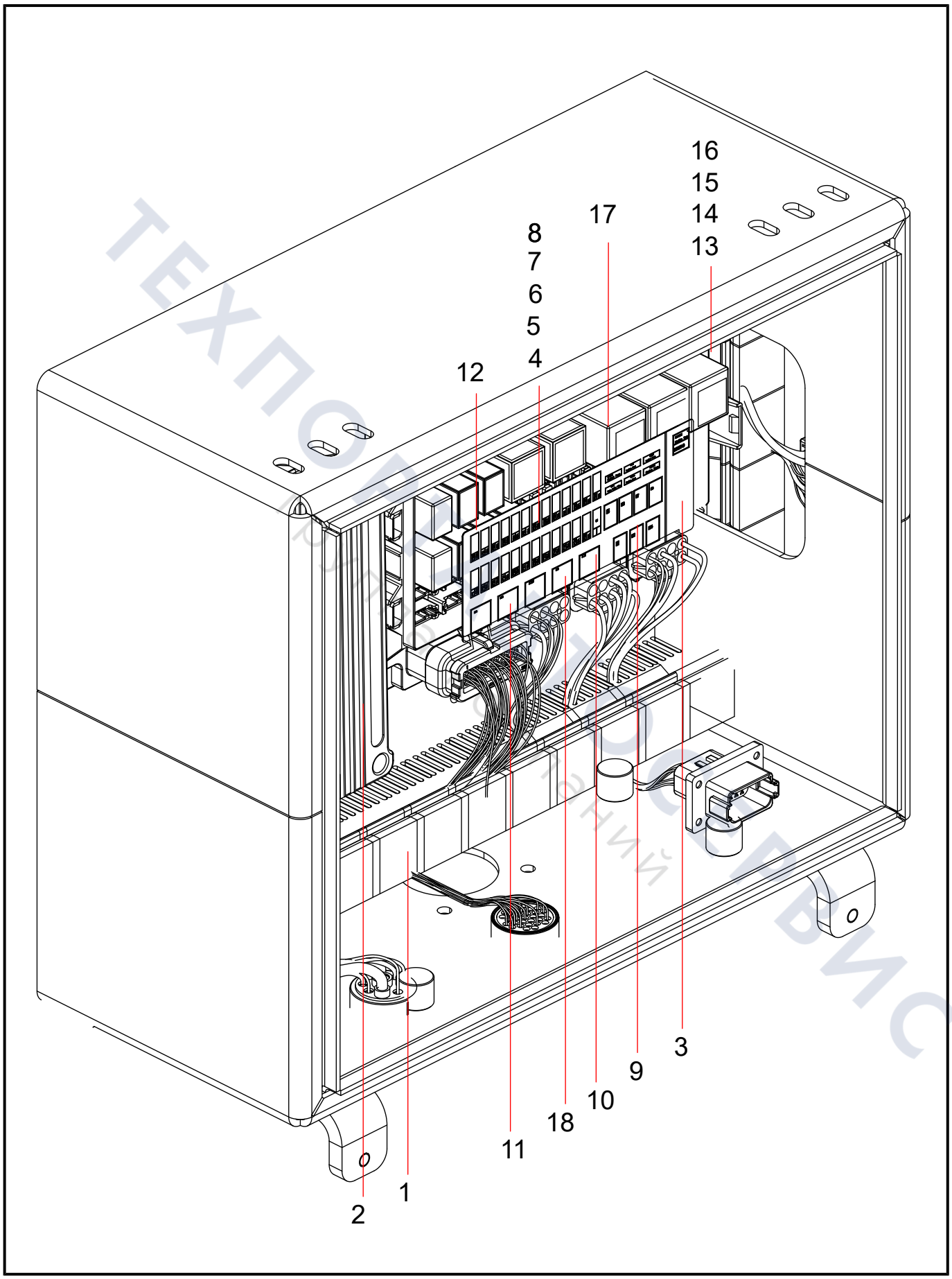
16
15
14
13
17
8
7
6
5
4
12
3
9
10
18
11
1
2

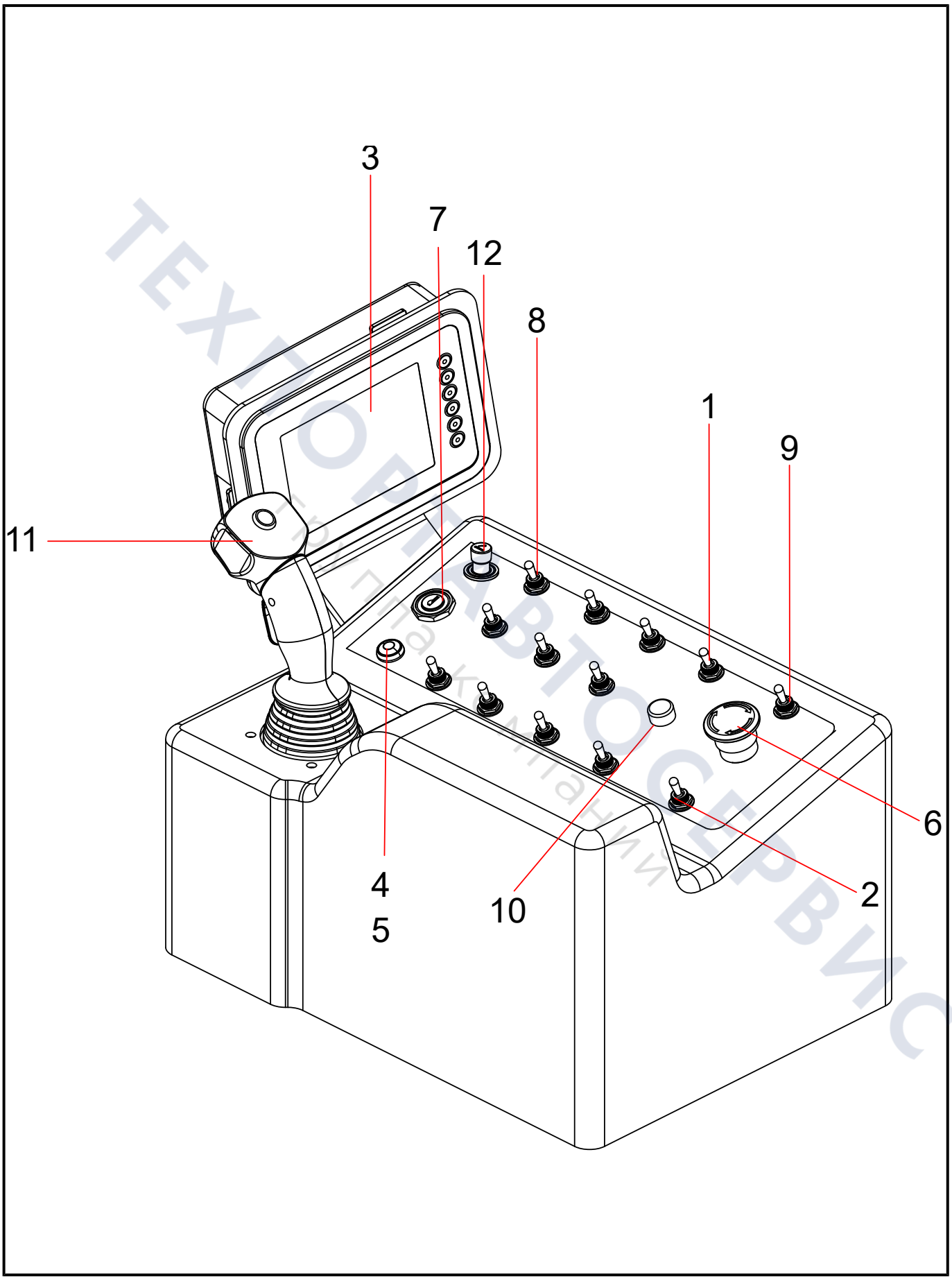

ТЕХНОПРАВТОСЕРВИС
Технологии ремонта

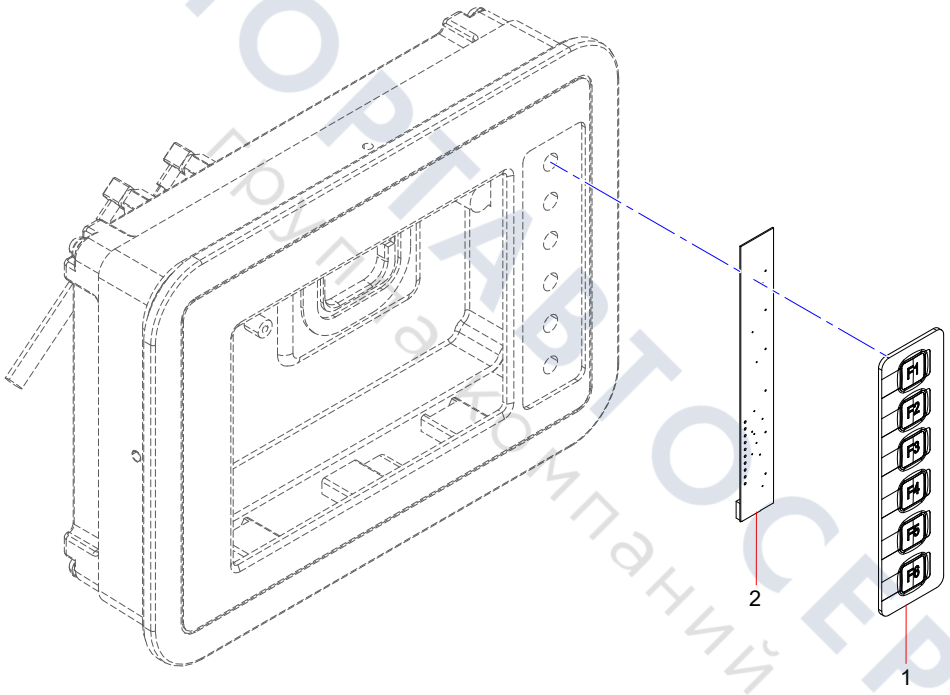

ТЕХПОРТАВТОСЕРВИС
Группа компаний

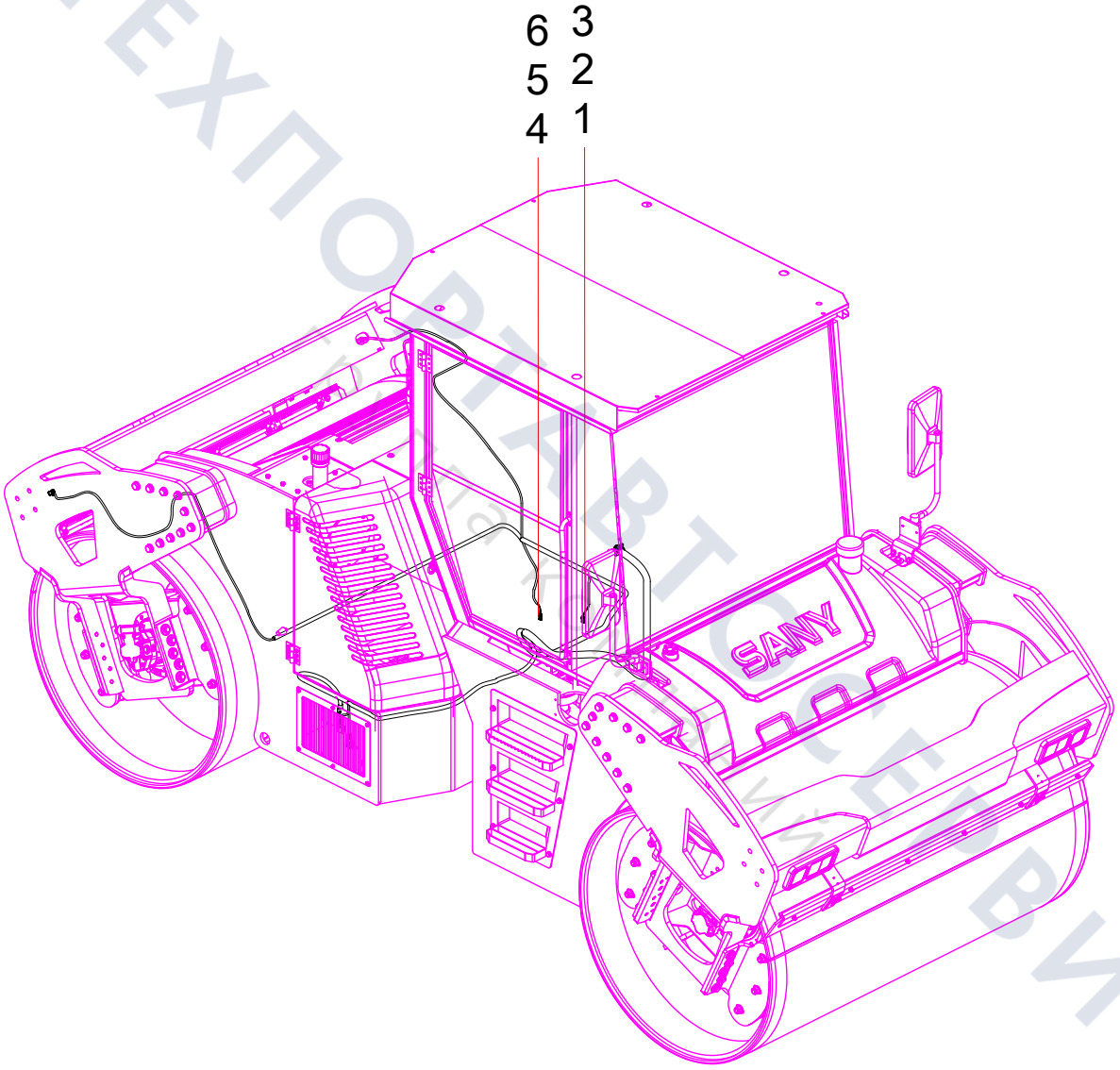

ТЕХПОРТАВТОСЕРВИС

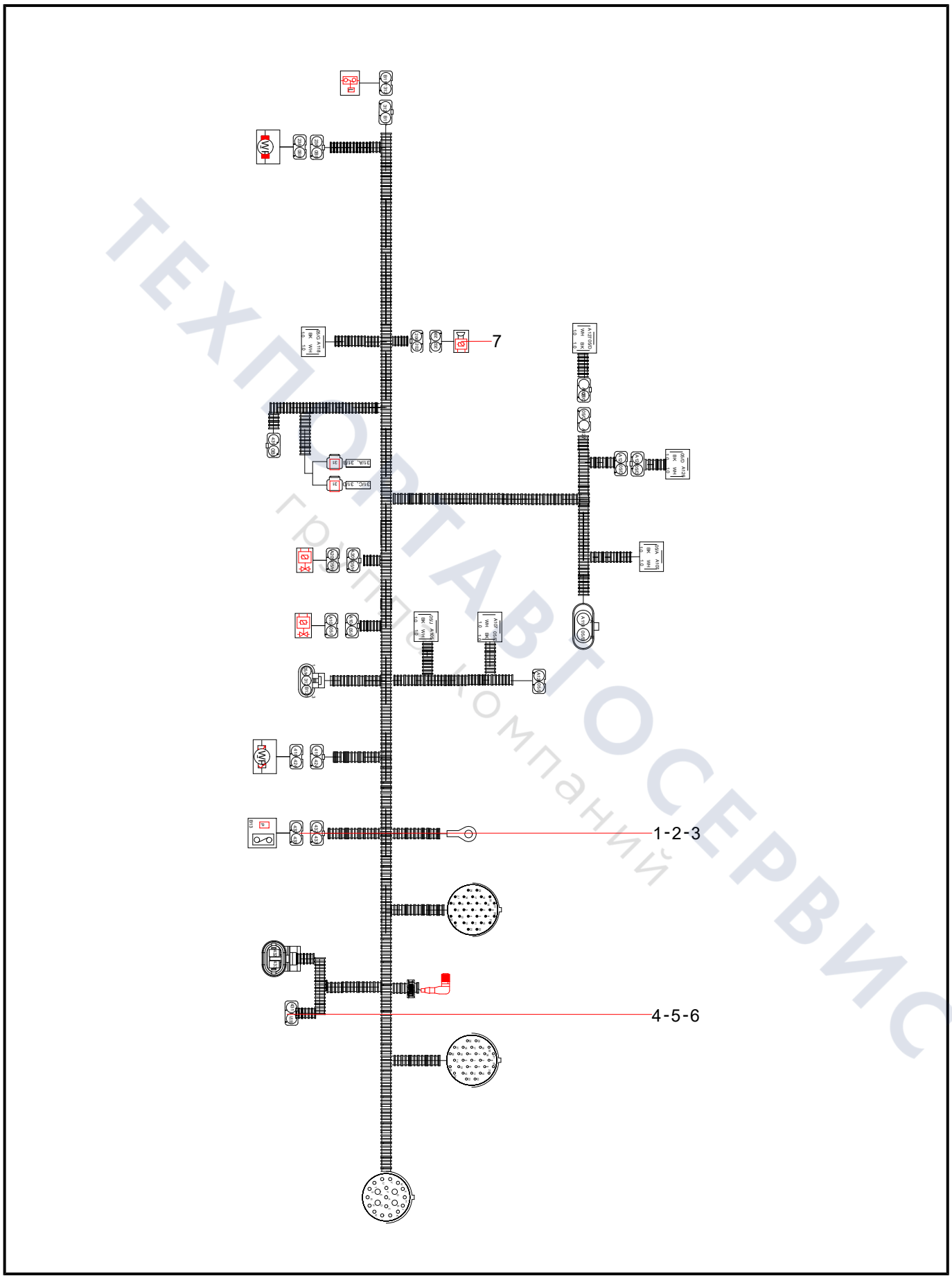

ТЕХПОРТАВТОСЕРВИС
группа компаний

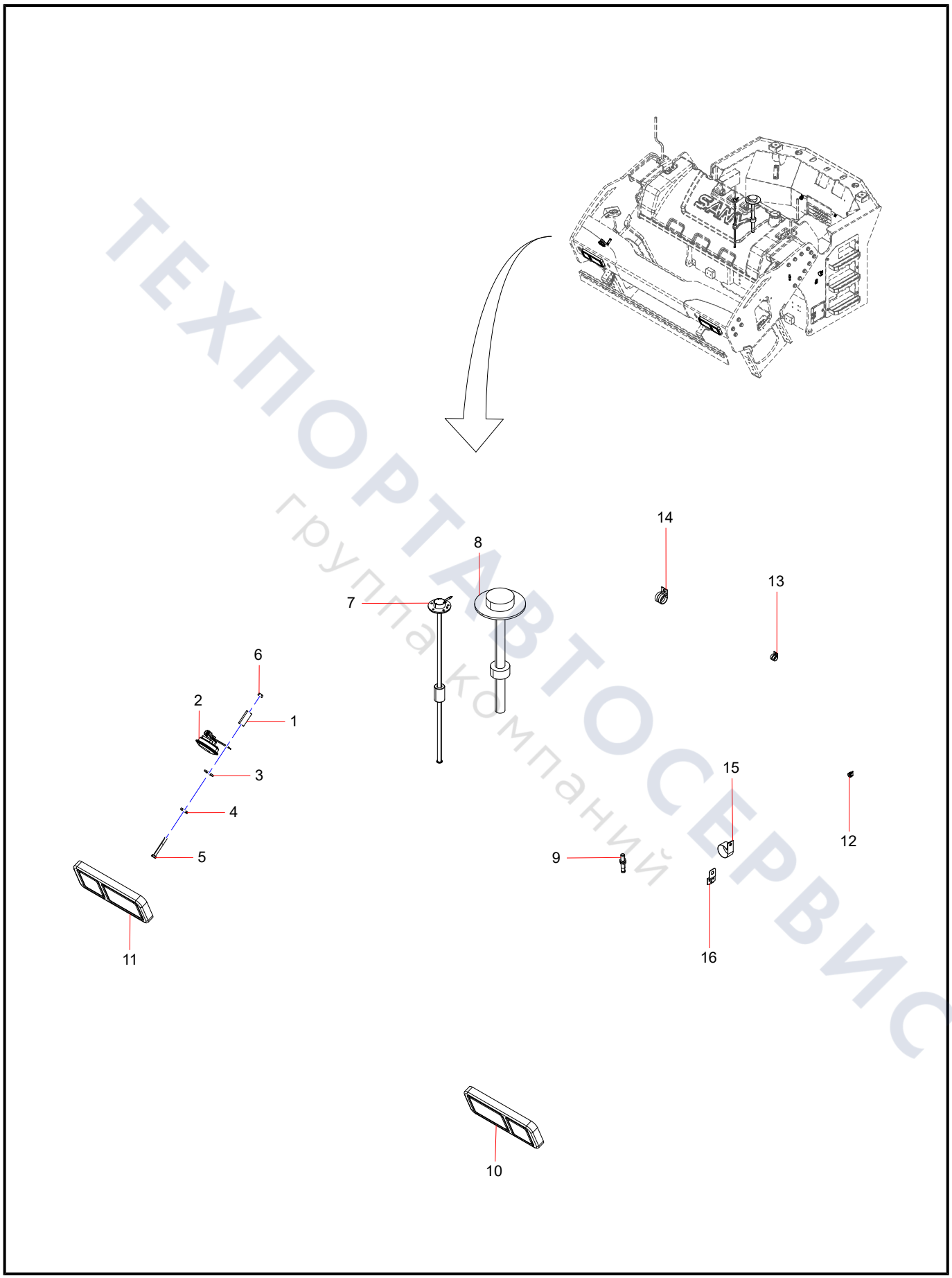

ТЕХПОРТАВТОСЕРВИС
группа компаний

YLJ005348321 Electrical harness assembly basic diagram

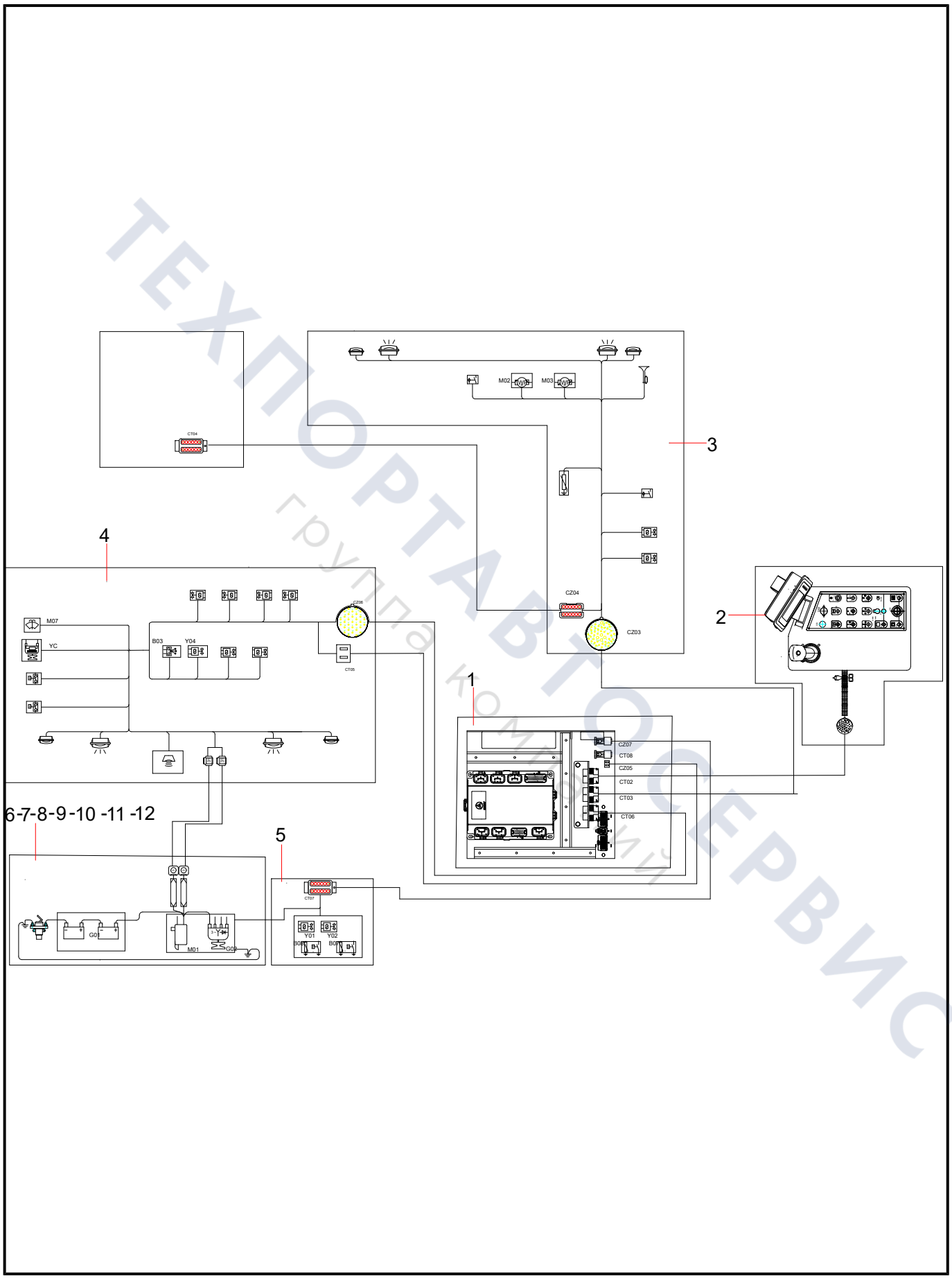

ТЕХПОРТАВТОСЕРВИС
группа компаний

Group 14

Driver’s Cab Assy

ТЕХПОРТАВТОСЕРВИС
группа компаний

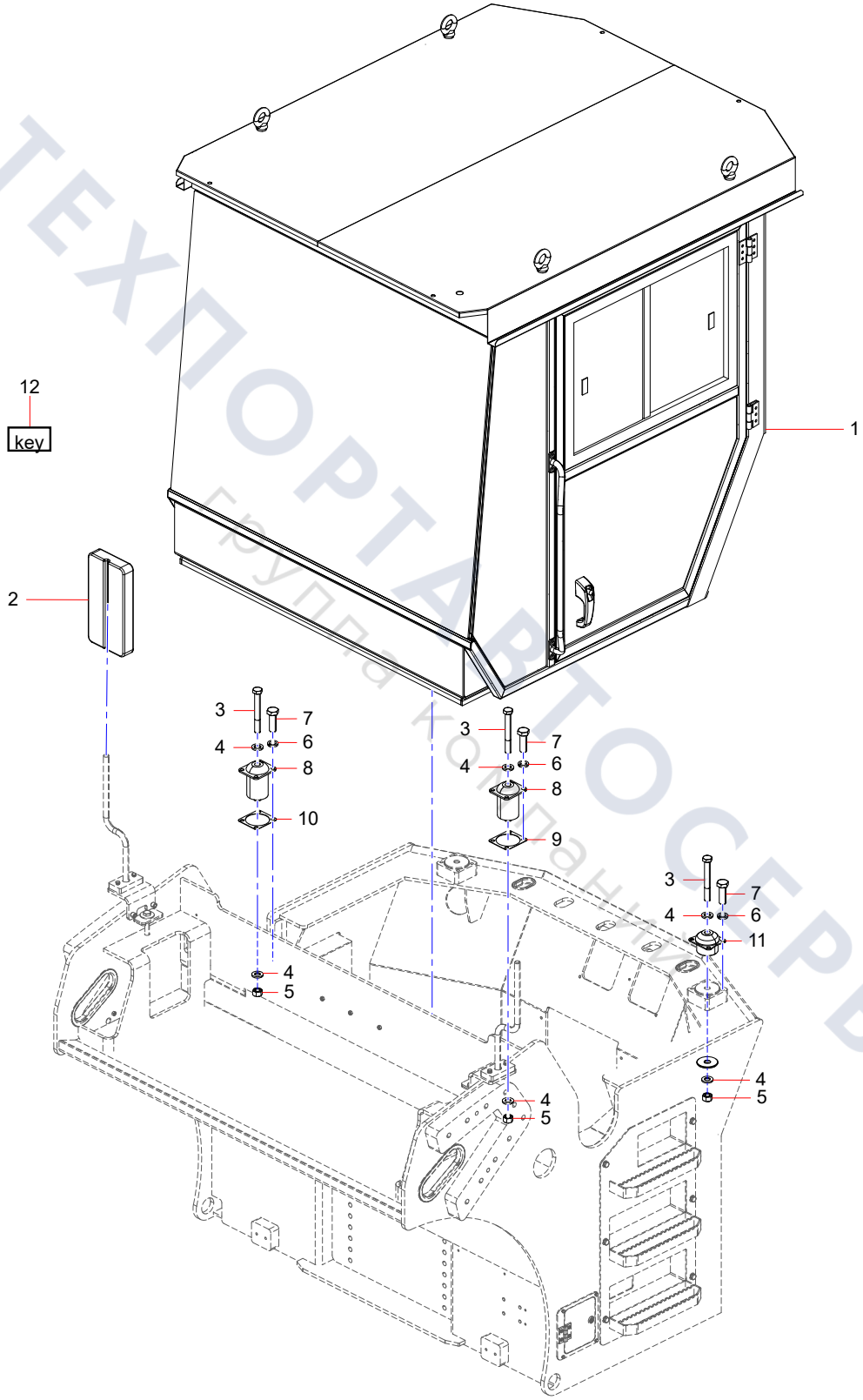

ТЕХПОРТАВТОСЕРВИС
Группа компаний

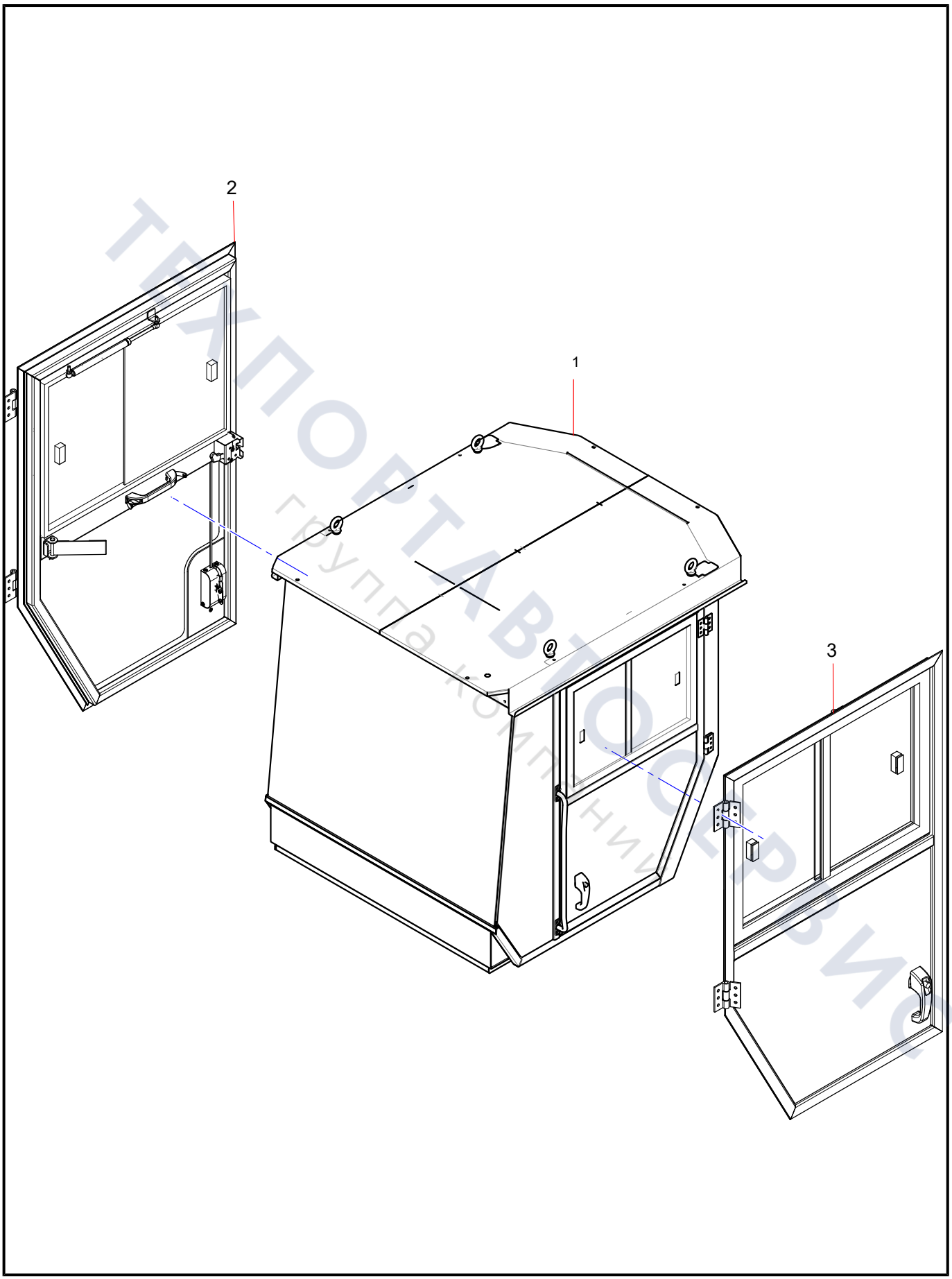

ТРАНСПОРТАВТОСЕРВИС
группа компаний

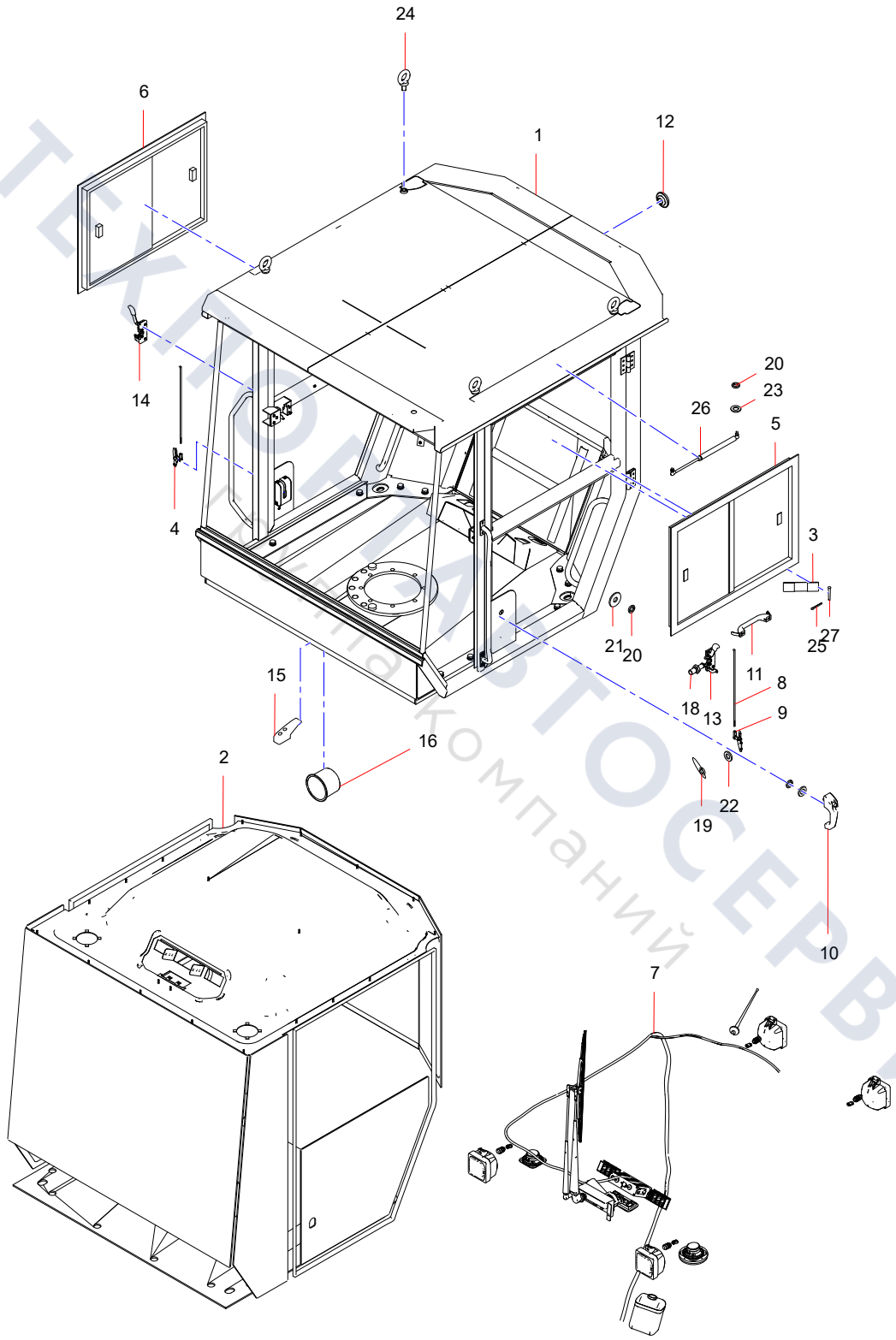

ТЕХНОАВТОСЕРВИС
Группа компаний

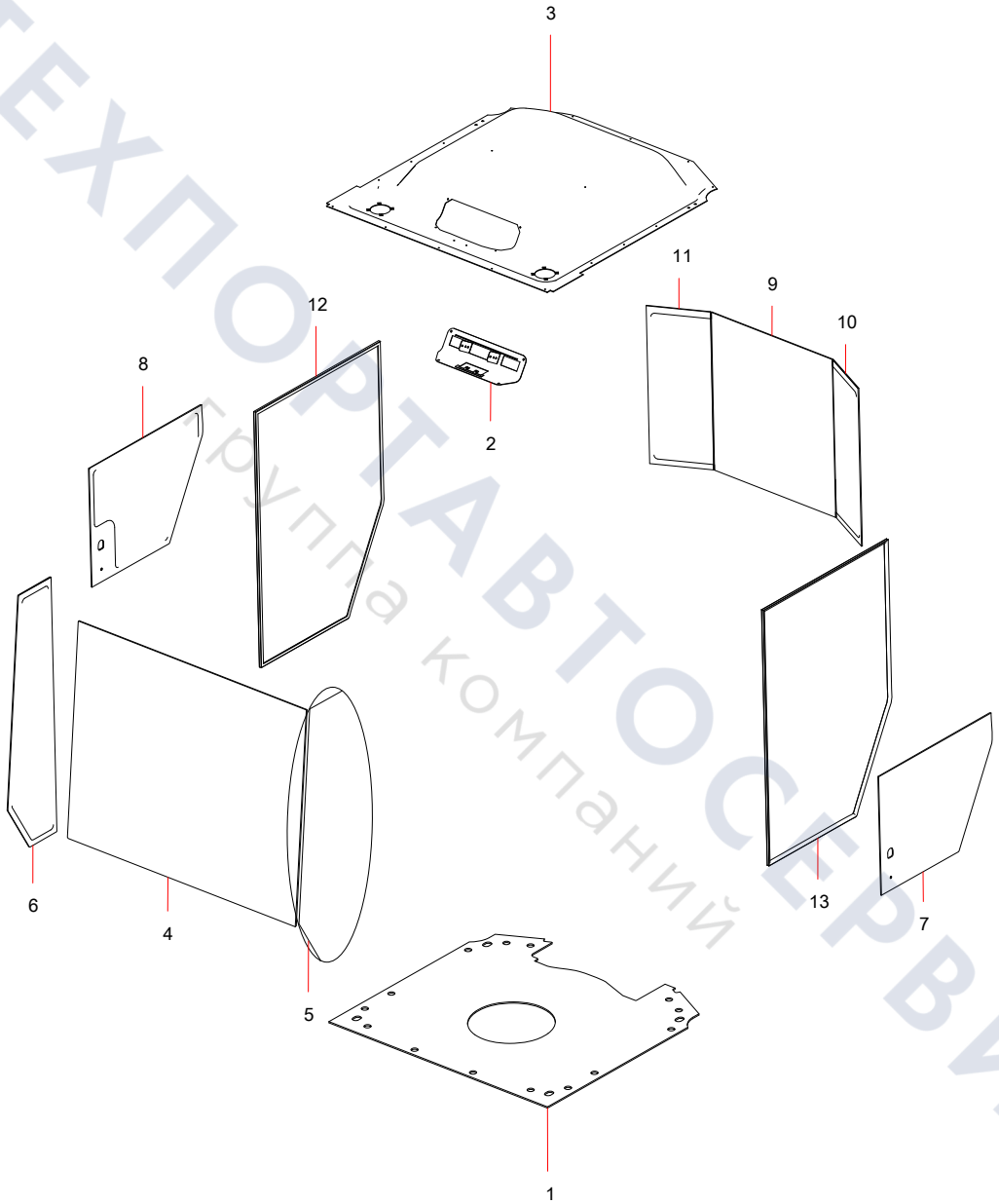

ТЕХПОРТАВТОСЕРВИС
Группа компаний

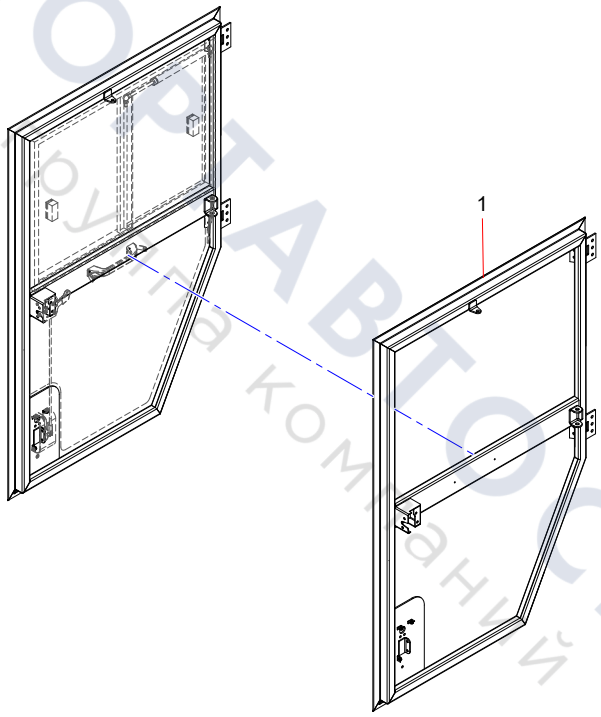

ТЕХПОРТАВТОСЕРВИС
группа компаний

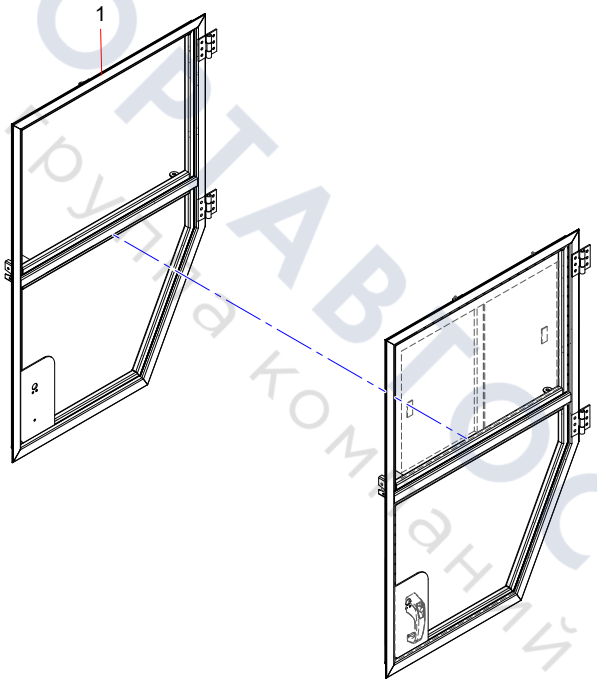

ТЕХПОРТАВТОСЕРВИС
Группа компаний