Parts Book

SY365CKI3K(ID)

Hydraulic Excavator

ТЕХПОРТАВТОСЕРВИС
группа компаний

A810201021318 Switch Valve Assembly

Page header with PART NO., and DESCRIPTION

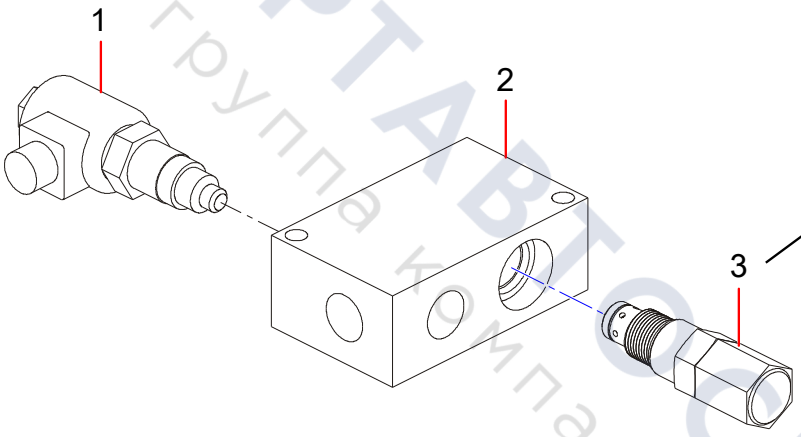

Line-art illustration with callout numbers

Page footer with machine model, chapter title, page number

SY485H

Hydraulic System 3-5

ТЕХПОРТАВТОСЕРВИС
группа компаний

Table of Contents

Group 1 SY365CKI3K(ID) Hydraulic Excavator Body 1-1
SSY100000581 SY365CKI3K(ID) Hydraulic Excavator Body 1-2

Group 2 Air Conditioning SYSTEM 2-1
Air Conditioning SYSTEM 2-2
60238742 Evaporator Assembly 2-6
141501000099A035 Evaporator 2-8
141501000099A038 Evaporator Core Body Assembly 2-10
141501000099A031 Blower Assembly 2-12

Group 3 Travel Device 3-1
SSY008898561 Travel Device 3-2
SSY008895036 Undercarriage and Sleeve Assembly 3-4
A810401990192 Seal Module 3-6
SSY008877050 Track Roller Assembly 3-8
Idler and Tension Assembly 3-10
60355363 Tension Device 3-12
SSY008875612 Sprocket Assembly 3-14
13914436 Crawler Assembly 3-16
SSY008864195 Carrier Roller Assembly 3-18
SSY008840450 Guard Plate Assembly 3-20
SSY008840295 Cover Plate Assembly 3-22
Running Device Pipeline 3-24
60356615 Slewing Joint 3-30
14502103 Reducer Assembly 3-32
250201020024A Motor 3-34
14473806 GAERBOX 3-38

Group 4 Work Device 4-1
Work Device 4-2
Work device Tube 4-8
Left Cylinder Assembly 4-12
60318120 Boom Cylinder 4-14
Right Cylinder Assembly 4-16
60318120 Boom Cylinder 4-18
60216115 Arm Cylinder 4-20
Bucket cyclinder Assembly 4-22
60333624 Bucket Cylinder 4-24
SSY009083888 Lubrication pipeline assembly 4-26
SSY008927306 Work Device Assembly 4-30

ТЕХНОРТАВТОСЕРВИС
Единый компаний

SSY004674603 Connecting Rod Assembly 4-32
SSY008942717 Arm (2.9m) Subassembly Assembly 4-34
SSY008963693 Bucket 4-36

Group 5 Eletrical system assembly 5-1
Eletrical system assembly 5-2
Battery Electrical Assembly 5-4
Cab Electric Assembly 5-6
Vehicle Body Electrical Assembly 5-8
SSY008957139 Boom Electrical Assembly 5-10

Group 6 Coating 6-1
Coating 6-2

Group 7 attached accessories 7-1
attached accessories 7-2
10442742 Attached Tools 7-4

Group 8 Hydraulic System 8-1
SSY008951647 Hydraulic System 8-2
SSY008951646 Pilot Pipeline 8-4
PPC-pipe 8-6
150505020015A Pilot Valve 8-14
150505010037A Pilot Valve 8-20
Left handle Assy 8-22
Right handle Assy 8-24
Main Pump Pipeline 8-26
151501000071A High Pressure Filter 8-28
Main Valve Pipe Line 8-30
Valve Pipe 8-48
152300000051C Valve Group 8-58
SSY008951645 Platform piping 8-60
pump room pipe 8-68
150108020021B Composite Pump Assembly 8-70
150108020021B065 Positive Flow Control Valve Assembly 8-78
13601695 Hydraulic Oil Tank Assembly 8-80
12353451 Filter Element 8-82
60274030 Oil Suction Filter 8-84
60193541 Oil Return Filter 8-86
Low-pressure Pipe 8-88
Hydraulic Main Pipeline of Platform 8-102
130101010329B reducer assembly 8-114
14325969 Reducer Assembly 8-116
14325897 Planetary Carrier AssemblyII 8-118
JSJ005389049 Planetary Shaft Component 8-120
14325896 Planetary carrier assemblyI 8-122

ТЕХПОРТАВТОСЕРВИС
Группа компаний

61022765 Hydraulic ydraulic control multi-way valve 8-124
60129702 Air Filter 8-136
SSY009083787 Auxiliary Piping 8-138
Quartering Hammer Platform 8-140
151503000056A Oil Return Filter 8-144
60273948 Pilot Valve 8-146
SSY009083720 Working Device Pipeline of Quartering Hammer 8-148

Group 9 Cab Assembly 9-1
Cab Assembly 9-2
Bottom board rack of cab 9-4
Running control mechanism 9-6
SSY008953123 Seat and Controlbox 9-8
130904000043B Armrest Box 9-10
130903000043B Driver Seat 9-12
130904000044B Armrest Box 9-14
13558289 Rearview Mirror Bracket 9-16
130901001444B Cab Assembly 9-18
Exterior trim assembly 9-20
Glass Assembly 9-22
Cab lampshade assembly 9-24
SSY005682177 C11 Front Guard 9-26
Electric assembly 9-28
Windshield wiper assembly 9-30
130907000499B Wiper Arm And Blade Assembly 9-32
Electrical accessory assembly 9-34
Cab Interior Trim System 9-36
Door Accessory Assembly 9-38
Accessories Group, Interior Trim 9-40
Side Winning Interior Assembly Assembly 9-42
Front Control Box Assembly 9-44
Air Duct Assembly 9-46
Rear Interior Trim Assembly 9-48
Top Inner Trim Assembly 9-50
Cab Accessory Assembly 9-52
Small side door system assembly 9-54
Cab Handrail Assembly 9-56
Skylight System Assembly 9-58
Interior Accessory Assembly 9-60
Mounting Bracket Assembly 9-62
Door Accessory Assembly 9-64
Front Latch System Assembly 9-66
Rear Latch System Assembly 9-68
Movable Window Assembly 9-70
Movable Window Assembly 9-72
C11 Sealing Strip Assembly 9-74

ТЕХНОПАРТАВТОСЕРВИС
Ваш надежный партнер

Group 10 Assembly panels 10-1
SSY008961669 Assembly panels 10-2
13700570 Main Pump Cabine 10-6
13700793 Air Filter Cabin 10-8
13700632 Radiator Cabin 10-10
13605011 Left Door I 10-12
13517642 Left Door 10-14
13605012 Right Door 10-16
13347017 Engine Clapboard 10-18
13700917 Engine Clapboard 10-20
13348131 Toolbox Assembly 10-22
14139473 Armrest Assembly 10-24
13633400 Engine Cover Assembly 10-26
Bottom Sealing Plate Assembly 10-28
Battery protective assembly 10-34
13556376 Rearview Mirror Bracket 10-36

Group 11 Work Device Tube 11-1
Work Device Tube 11-2
Left Boom Cylinder Assembly 11-6
150902030288A Boom Cylinder 11-8
Right Boom Cylinder Assembly 11-10
150902030288A Boom Cylinder 11-12
Arm Cylinder Assemble 11-14
150902030283A Boom Cylinder 11-16
Bucket Cylinder Assembly 11-18
150902030289A Bucket Cyclinder 11-20

Group 12 POWER SYSTEM 12-1
POWER SYSTEM 12-2
Exhaust system 12-4
Damping and transmission system 12-6
SSY008959094 Fuel System 12-8
SSY007337815 Fuel Tank Assy 12-14
160604010061A Fuel Filter 12-16
B222100000398 Engine Oil Filter 12-18
Cooling System 12-20
61026635 Radiator 12-24
Intake System 12-26
160602010144A Air Filter 12-30

Group 13 Upper device 13-1
SSY009082031 Upper device 13-2
SSY009082033 Revolving Frame 13-4
SSY009082030 Counter Weight Assembly 13-6
Rotary bearing assy 13-8

ЭКСКАВАТОСЕРВИС
Группа компаний

13484728 Slewing Ring 13-10

Group 14 Auxiliary Piping 14-1
SSY009083787 Auxiliary Piping 14-2
Quartering Hammer Platform 14-4
151503000056A Oil Return Filter 14-8
60273948 Pilot Valve 14-10
SSY009083720 Working Device Pipeline of Quartering Hammer 14-12

ТЕХПОРТАВТОСЕРВИС
группа компаний

Group 1

SY365CKI3K(ID) Hydraulic Excavator Body

ТЕХПОРТАВТОСЕРВИС
Группа компаний

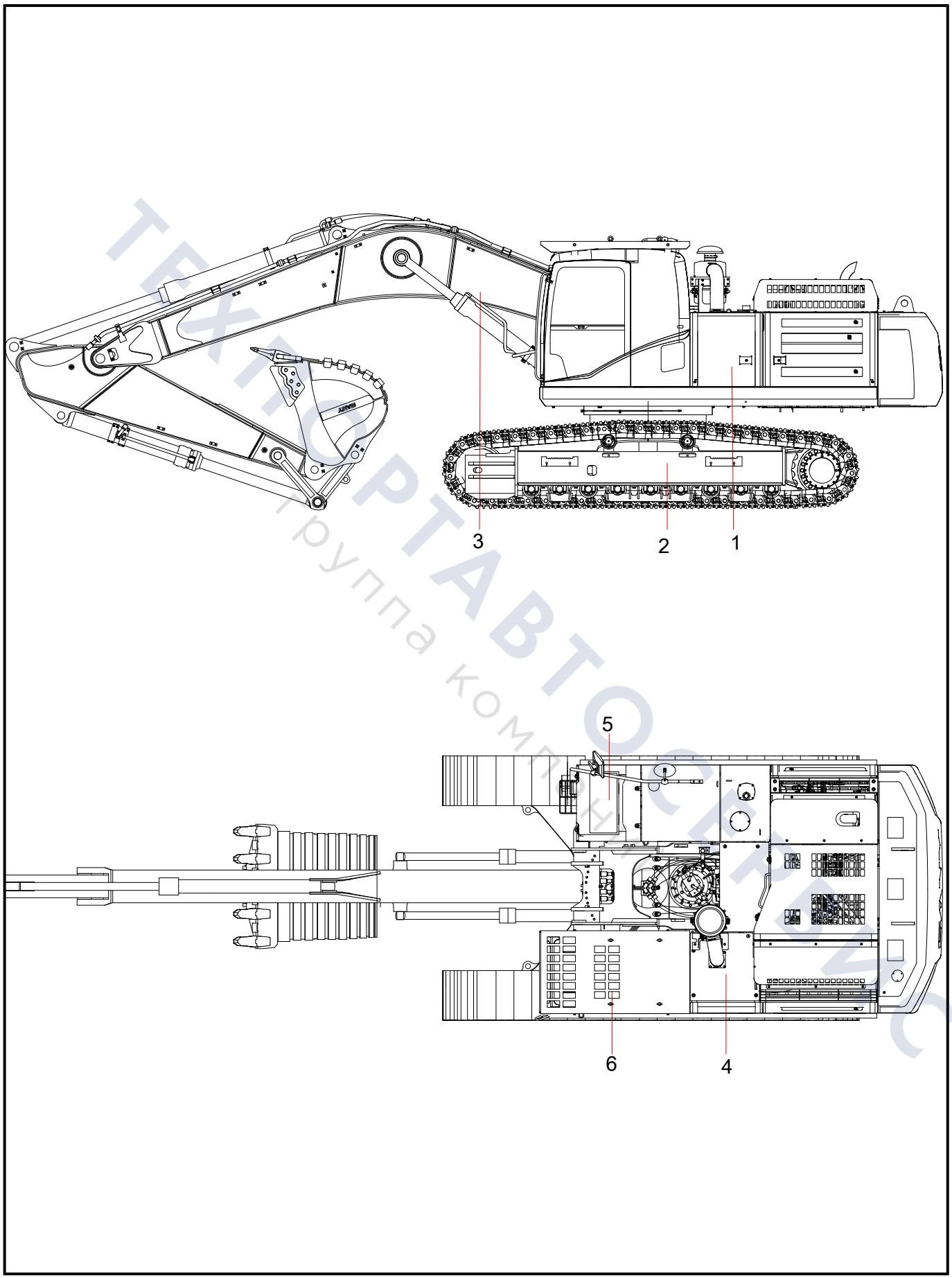

ТЕХНОРТАВТОСЕРВИС
Группа компаний

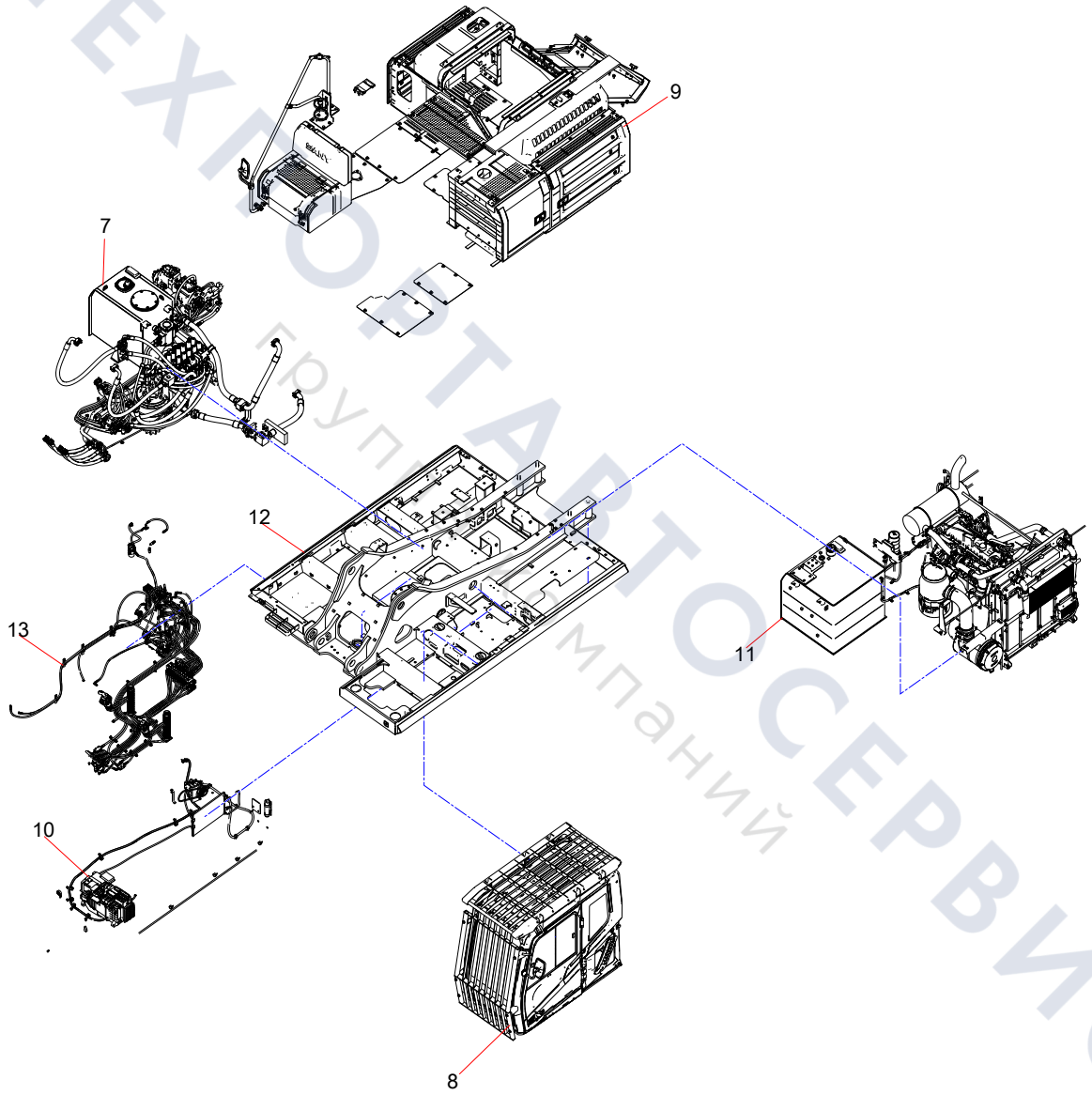

ТЕХПОРТАВТОСЕРВИС
Группа компаний

Group 2

Air Conditioning SYSTEM

ТЕХПОРТАВТОСЕРВИС
Группа компаний

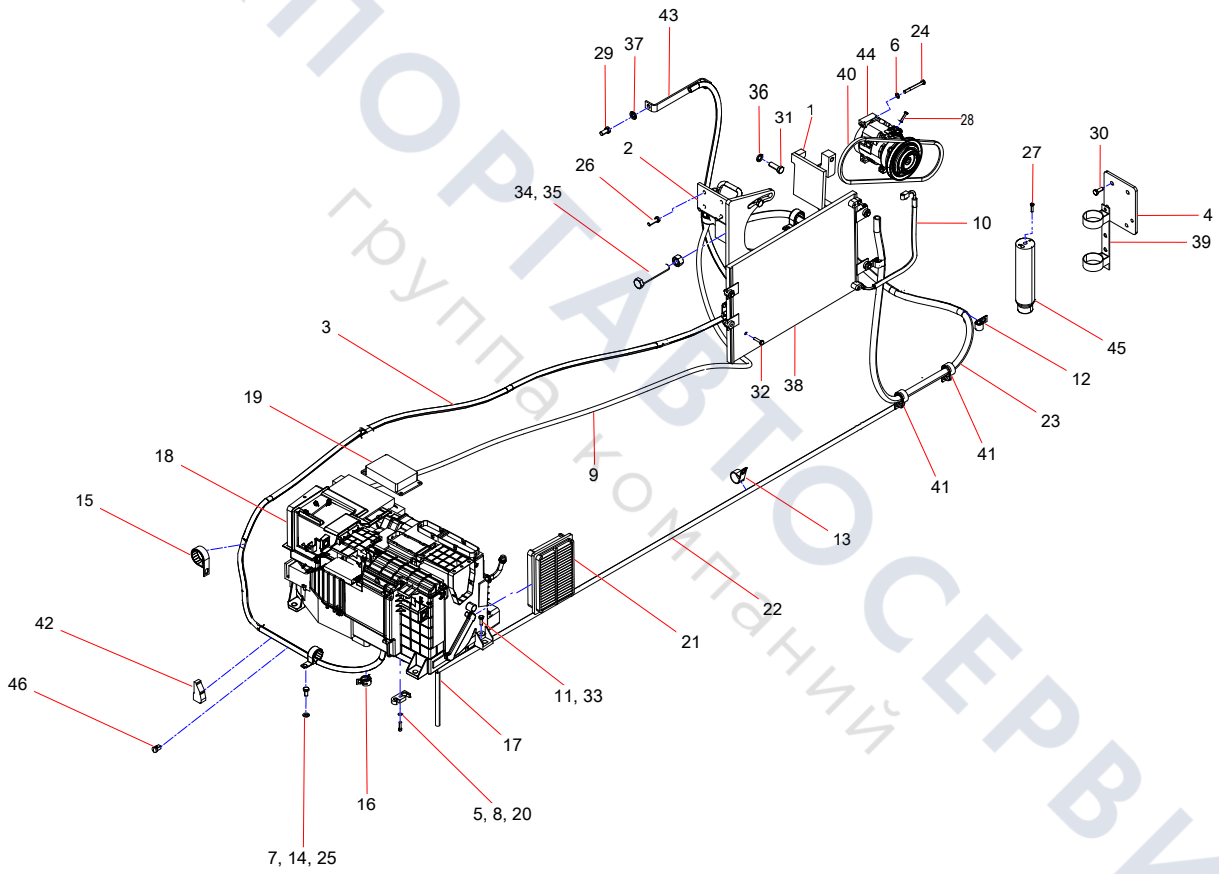

ТЕХПОРТАВТОСЕРВИС
группа компаний

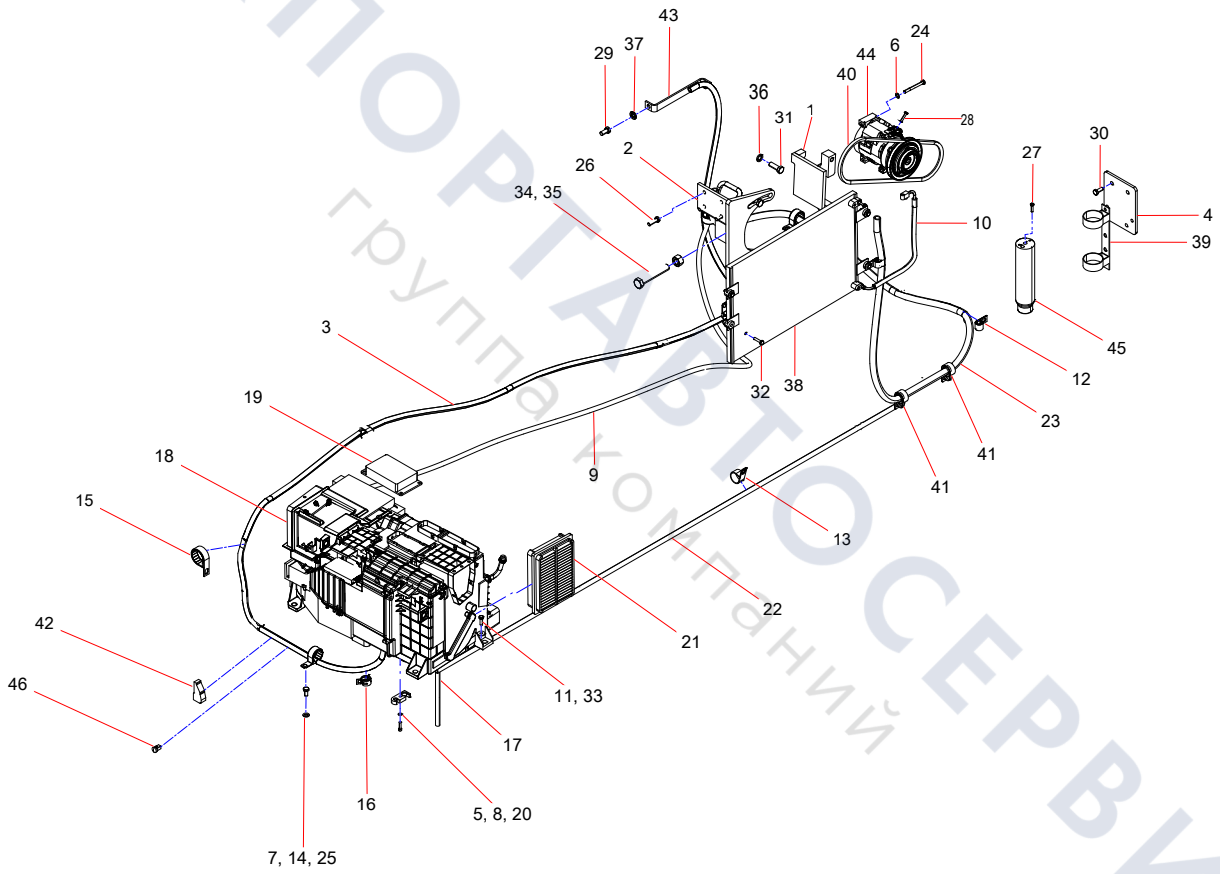

ТЕХПОРТАВТОСЕРВИС
группа компаний

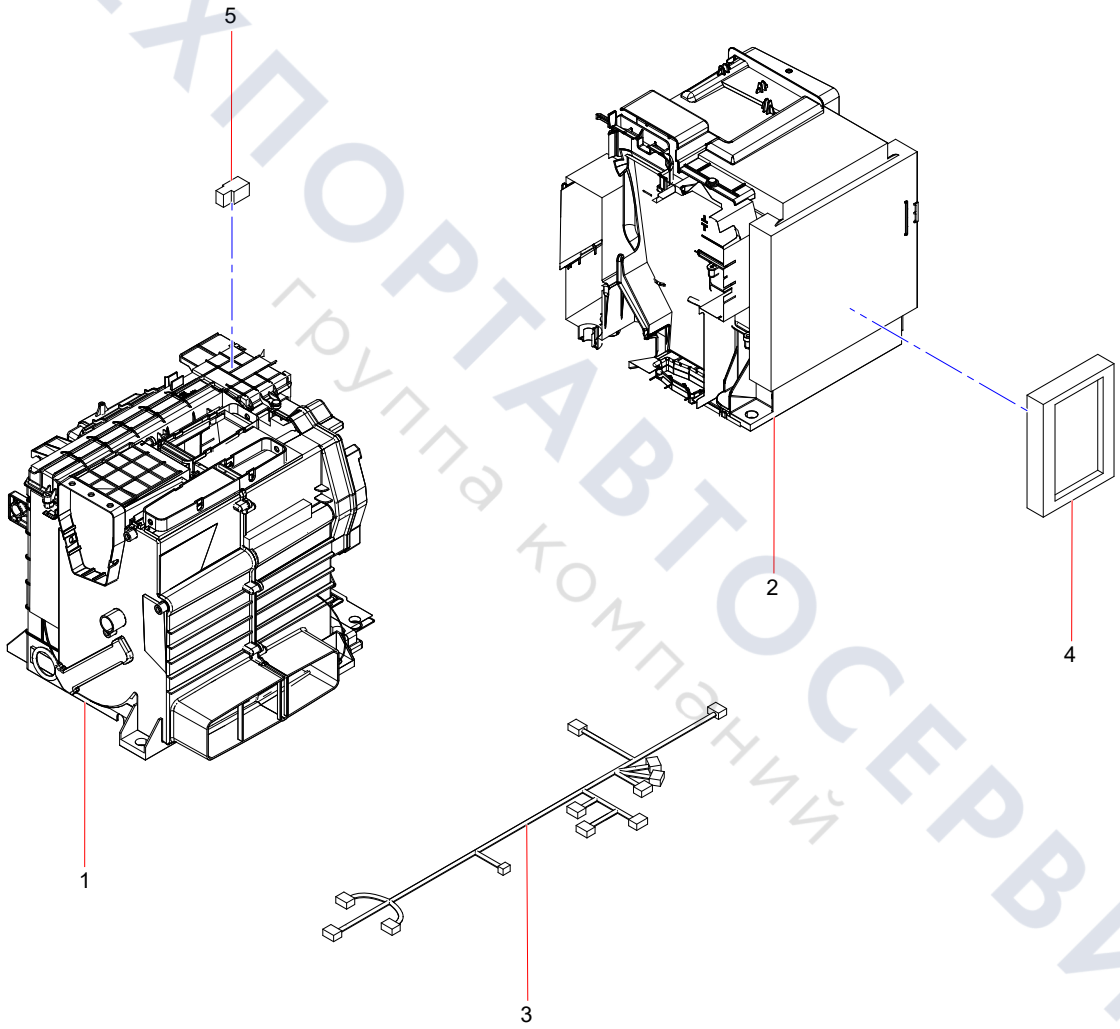

ТЕХПОРТАВТОСЕРВИС
группа компаний

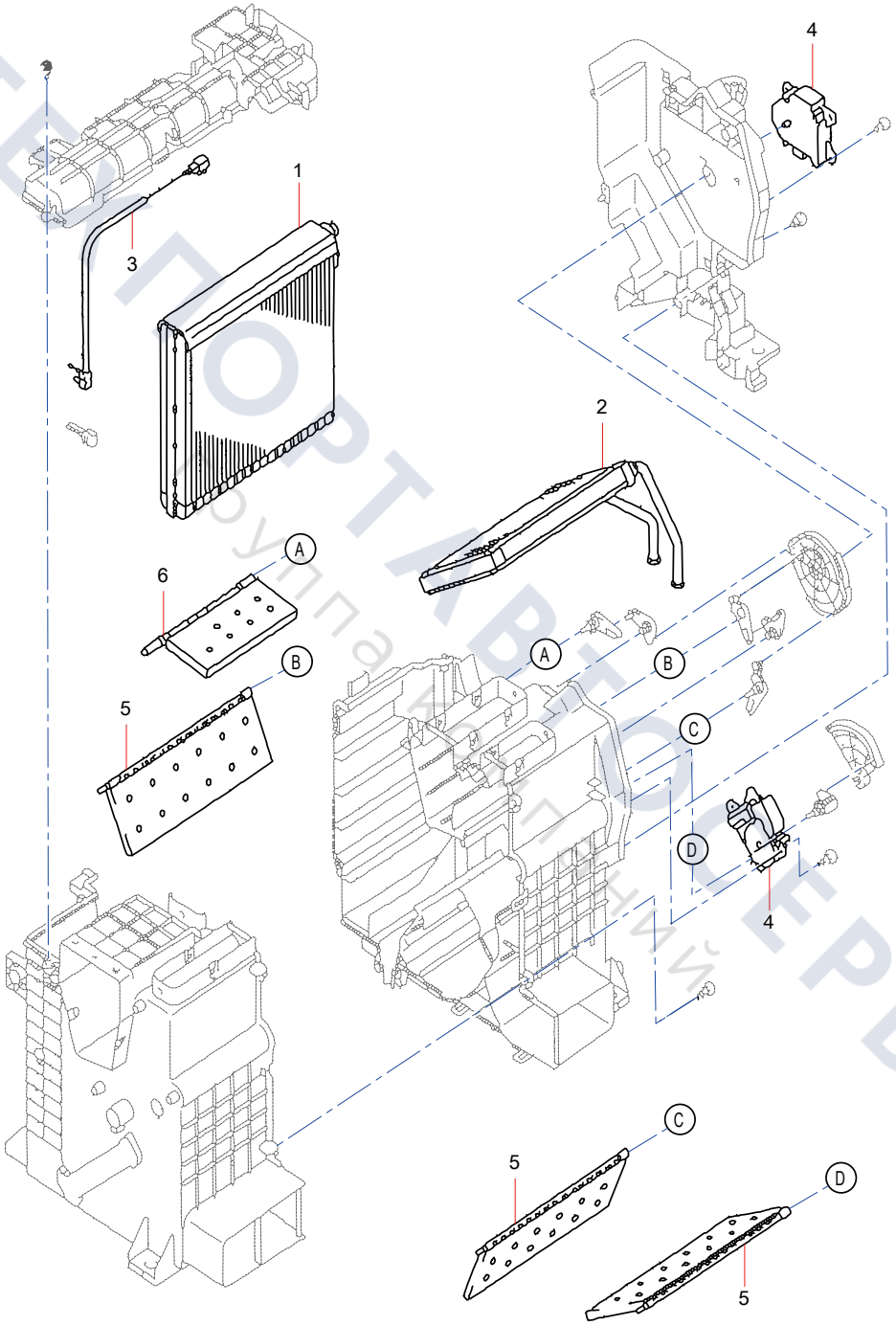

ТЕПЛОТЕХСЕРВИС
Группа компаний

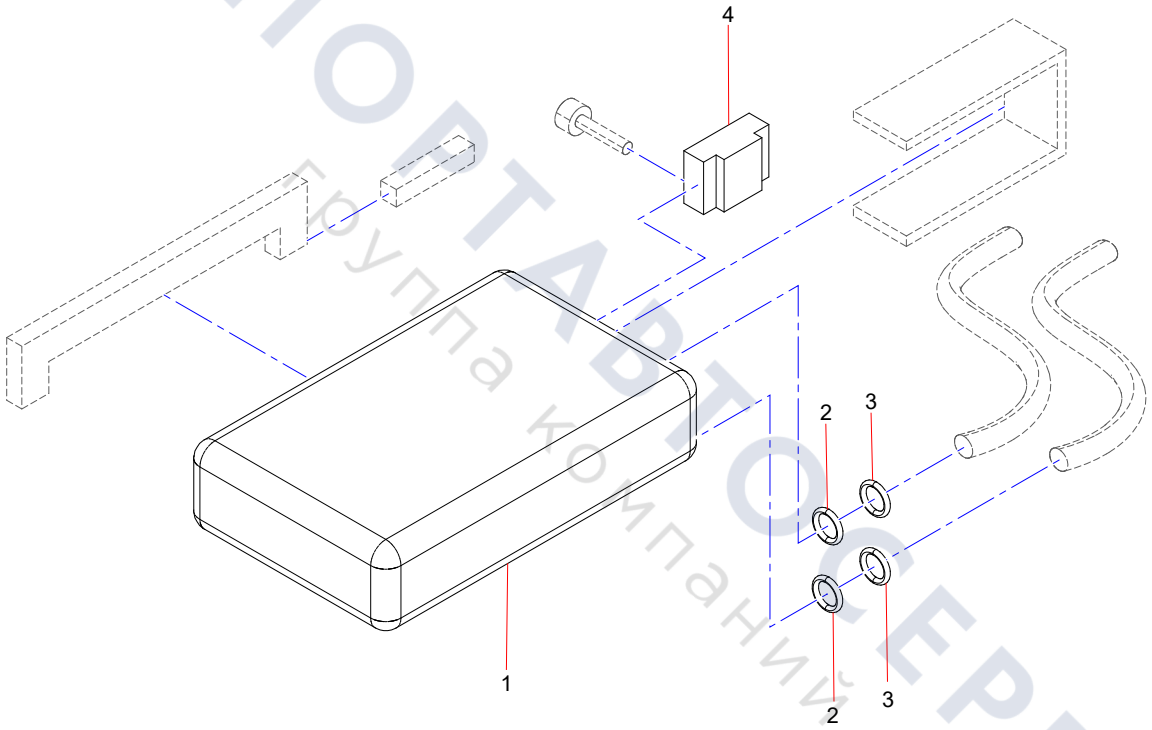

ТЕХПОРТАВТОСЕРВИС
Группа компаний

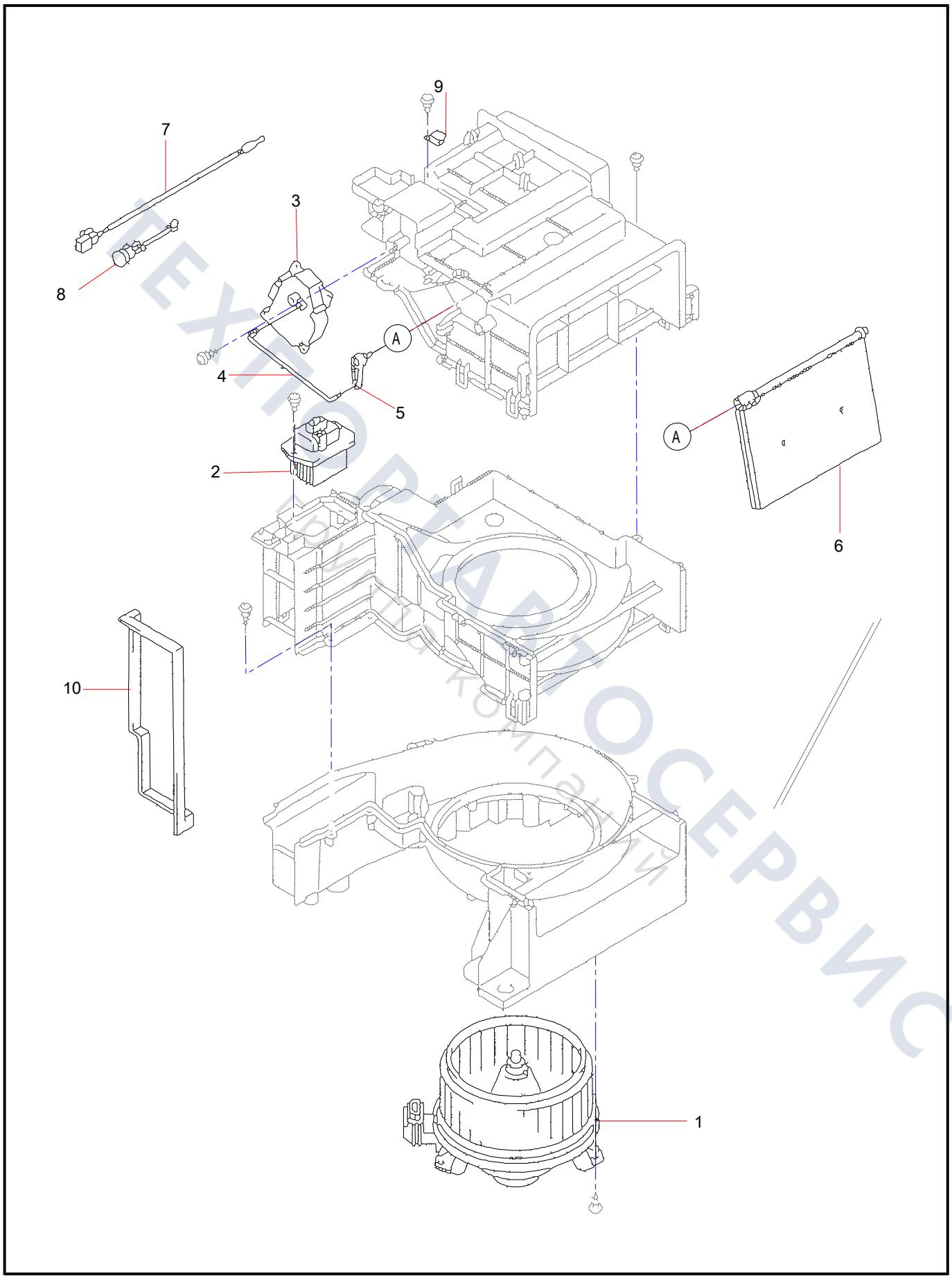

ТЕХПОРТАЛ СЕРВИС
Ремонт и комплектация

Group 3

Travel Device

ТЕХПОРТАВТОСЕРВИС
группа компаний

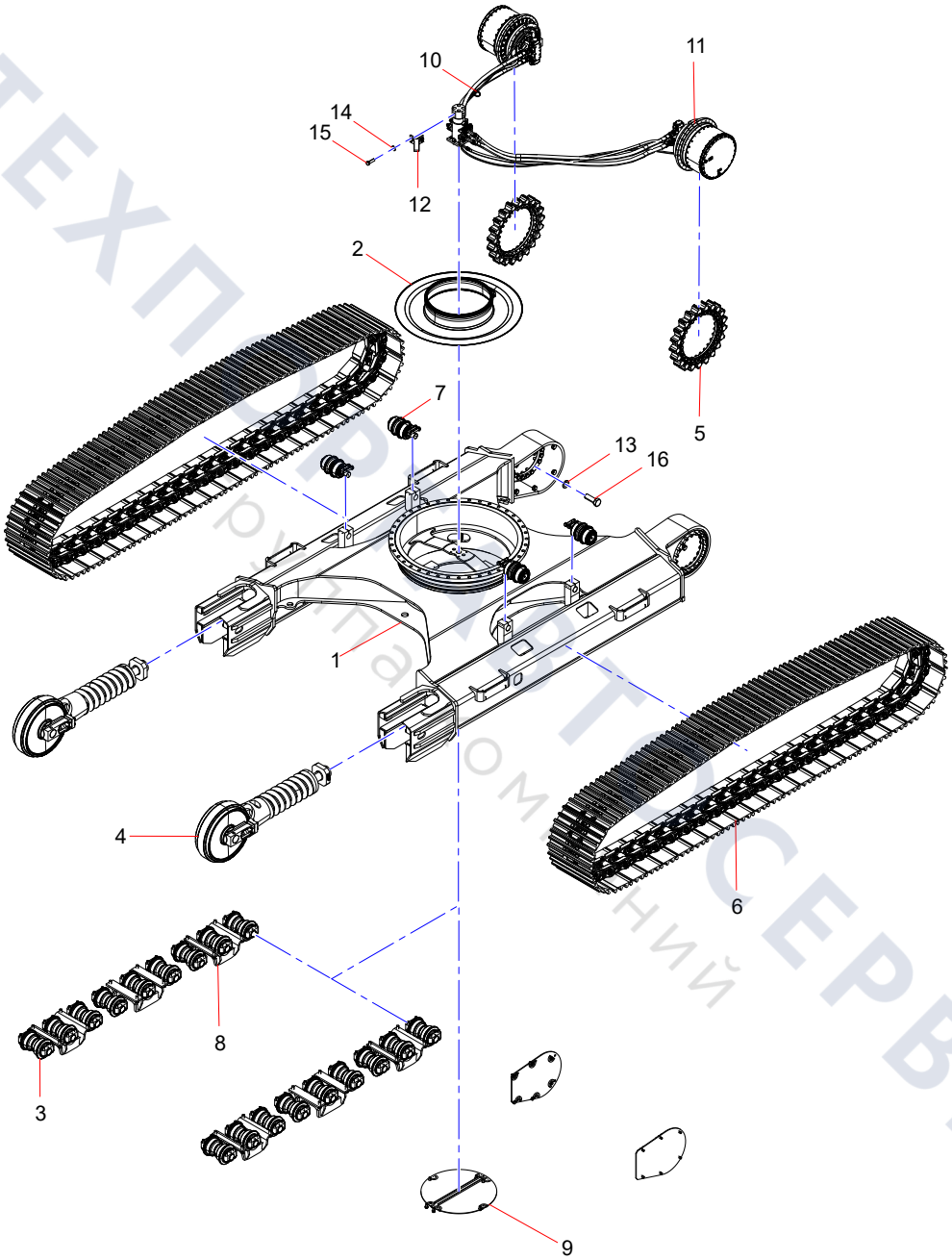

ТЕХПРОМТОРГСЕРВИС
группа компаний

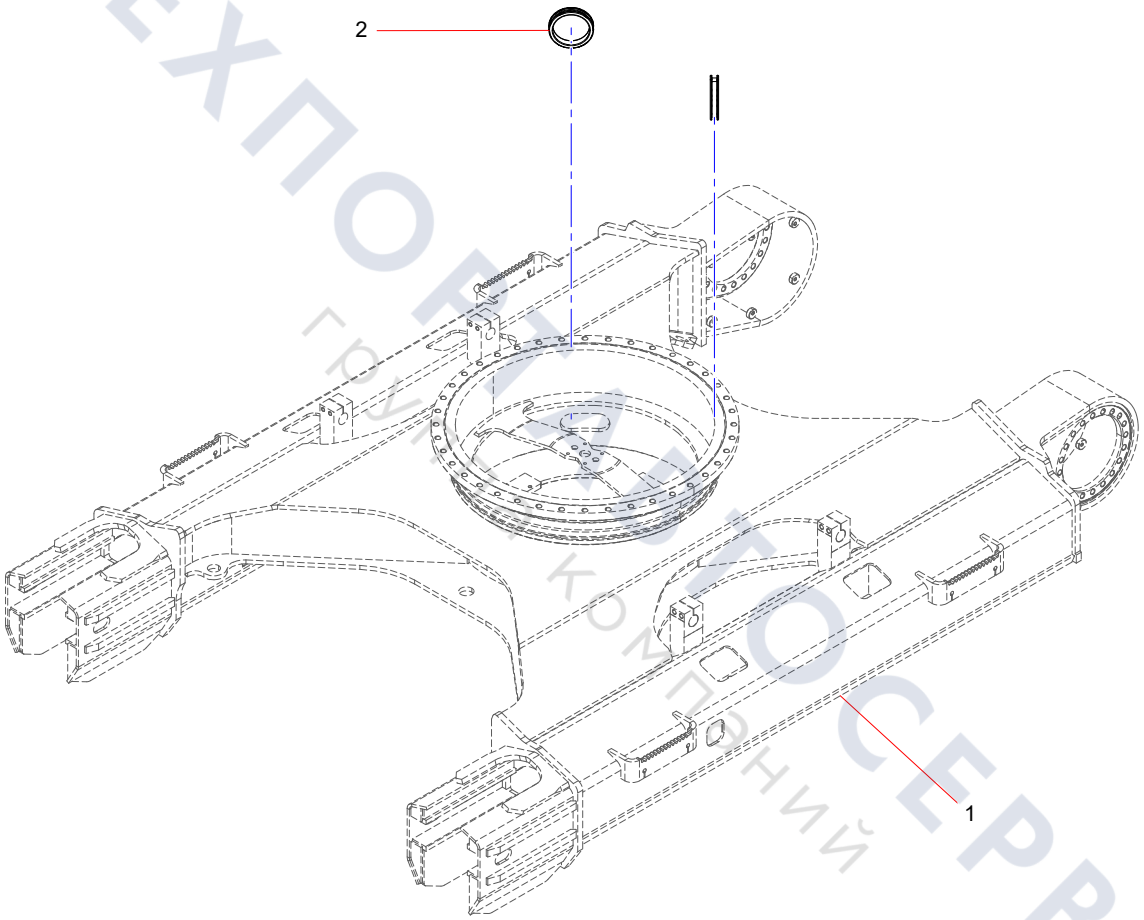

ТЕХПОСЕРВИС
ГРУППА КОМПАНИЙ

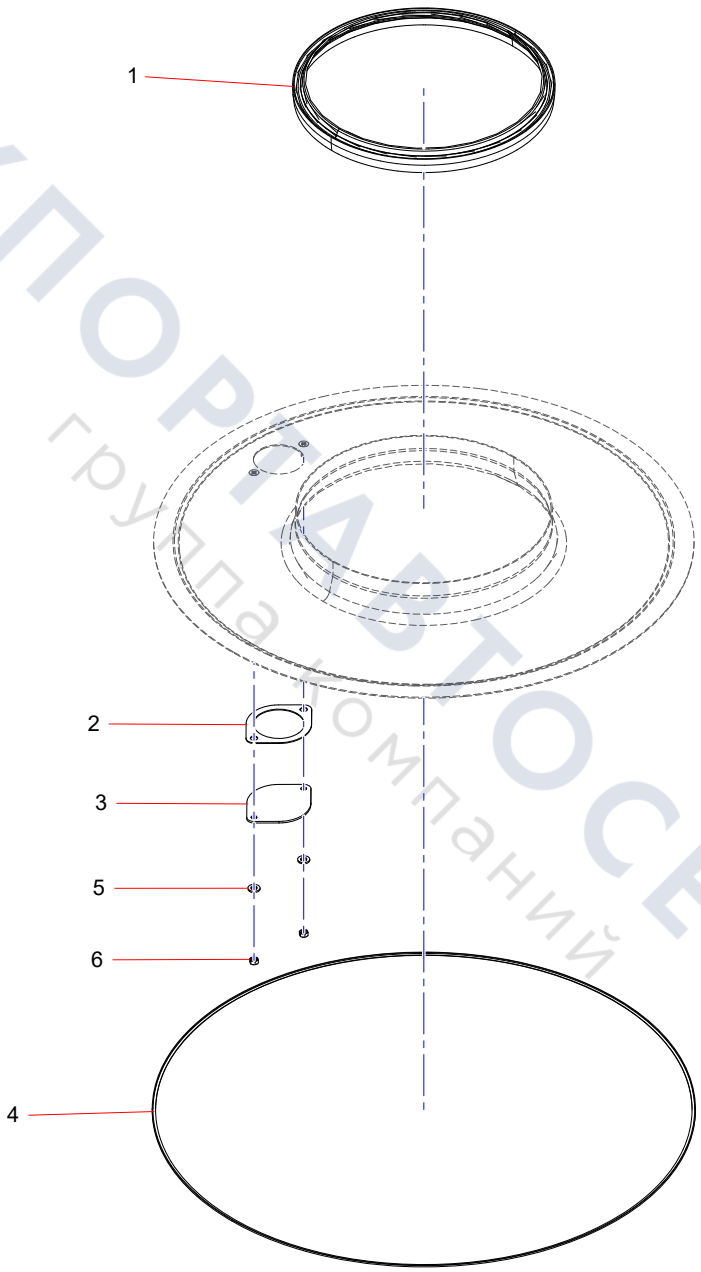

ТЕХПОРТАВТОСЕРВИС
группа компаний

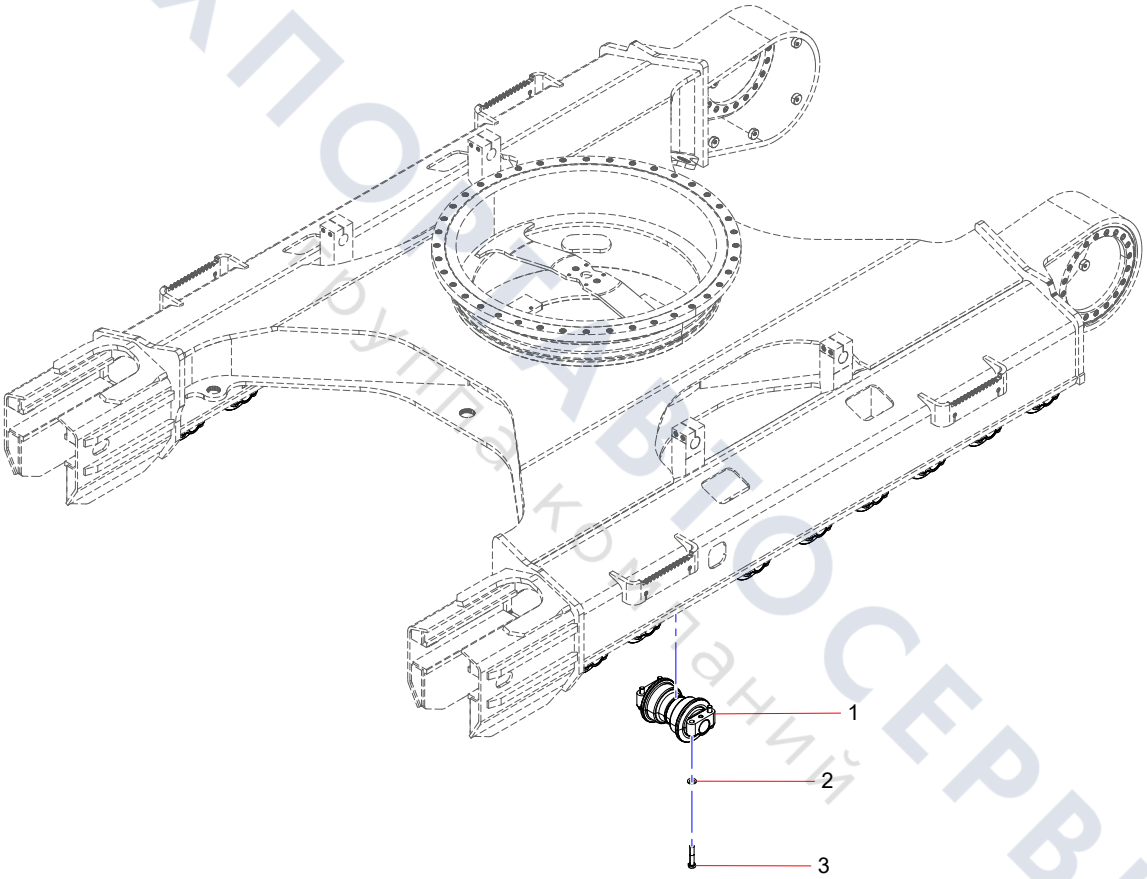

ТЕХПОРТАВТОСЕРВИС
группа компаний

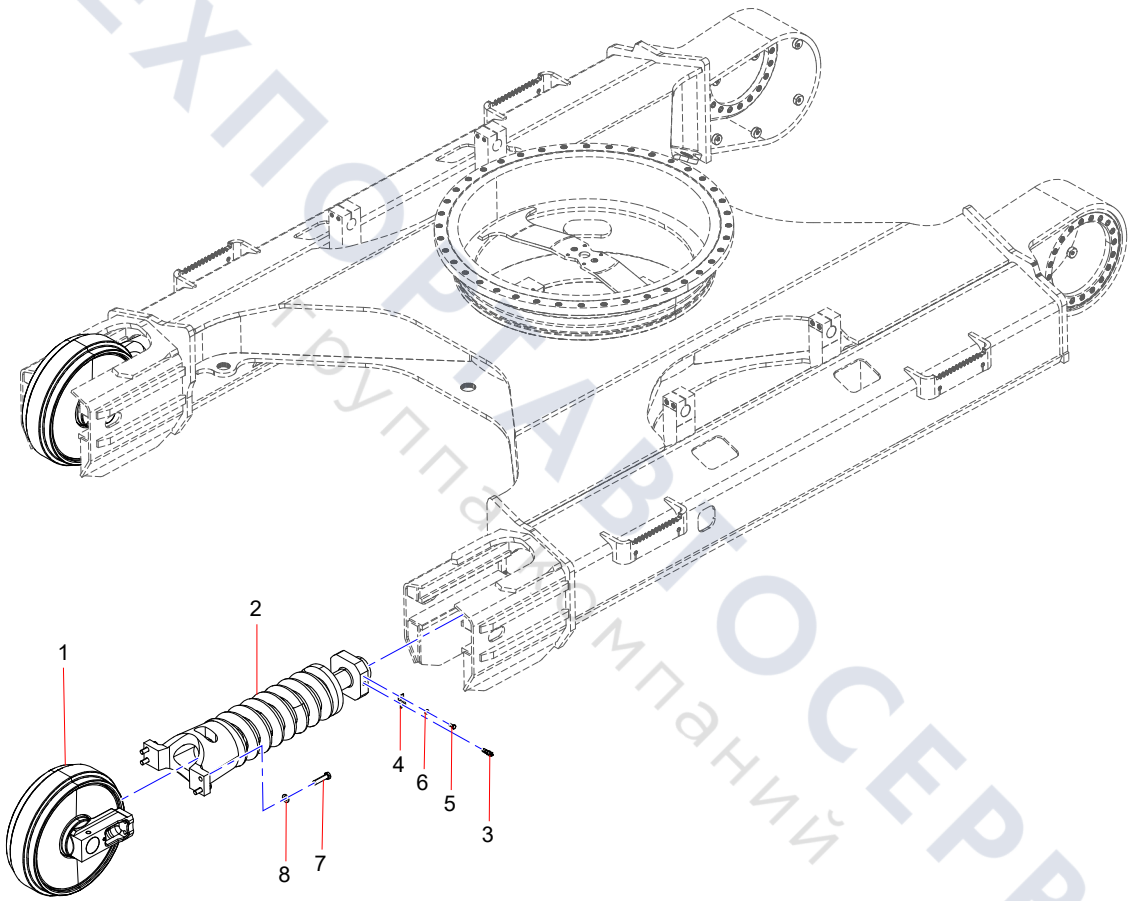

ТЕХПОВГАВТОСЕРВИС
Группа компаний

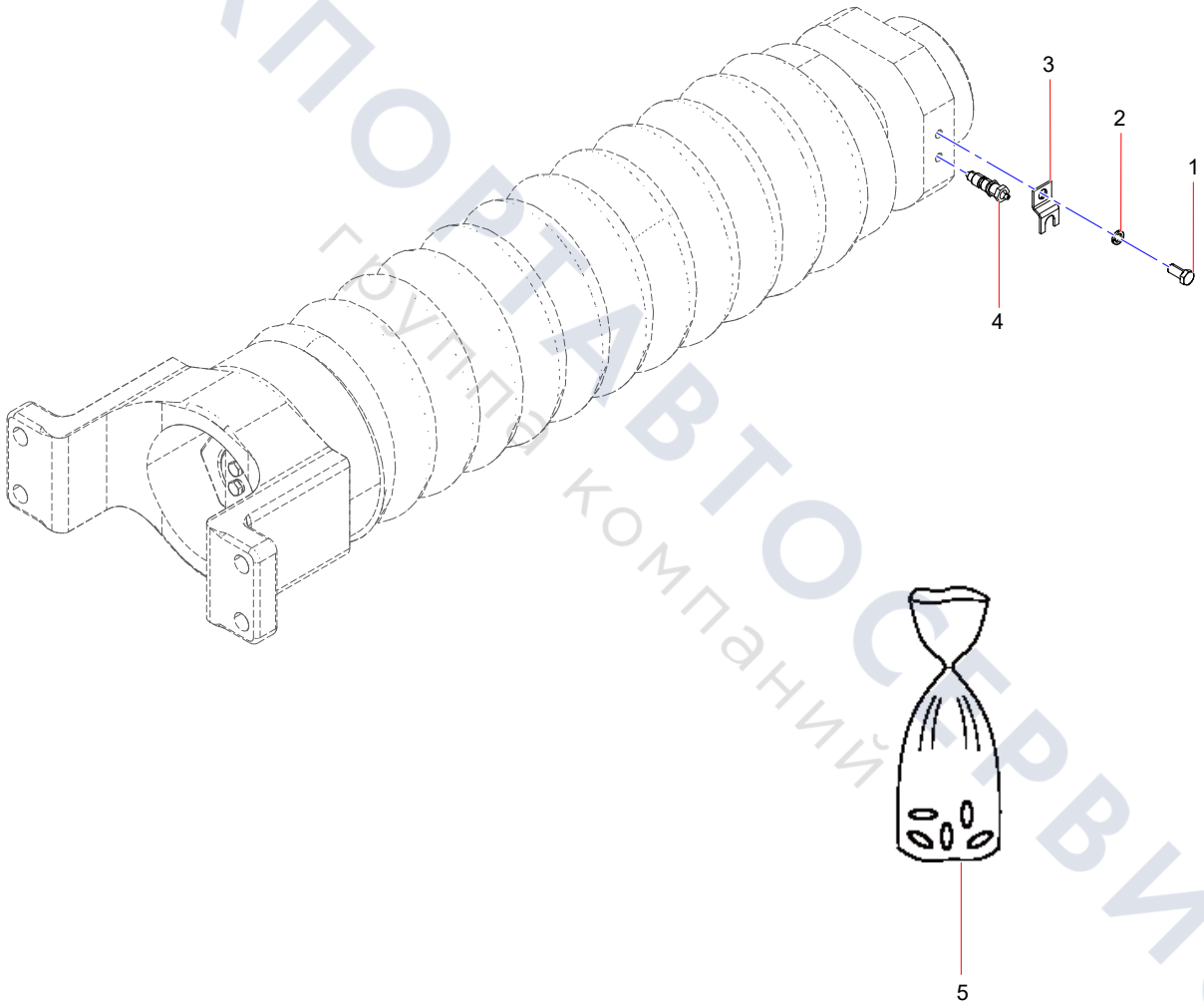

ТЕХПОРТАВТОСЕРВИС
группа компаний

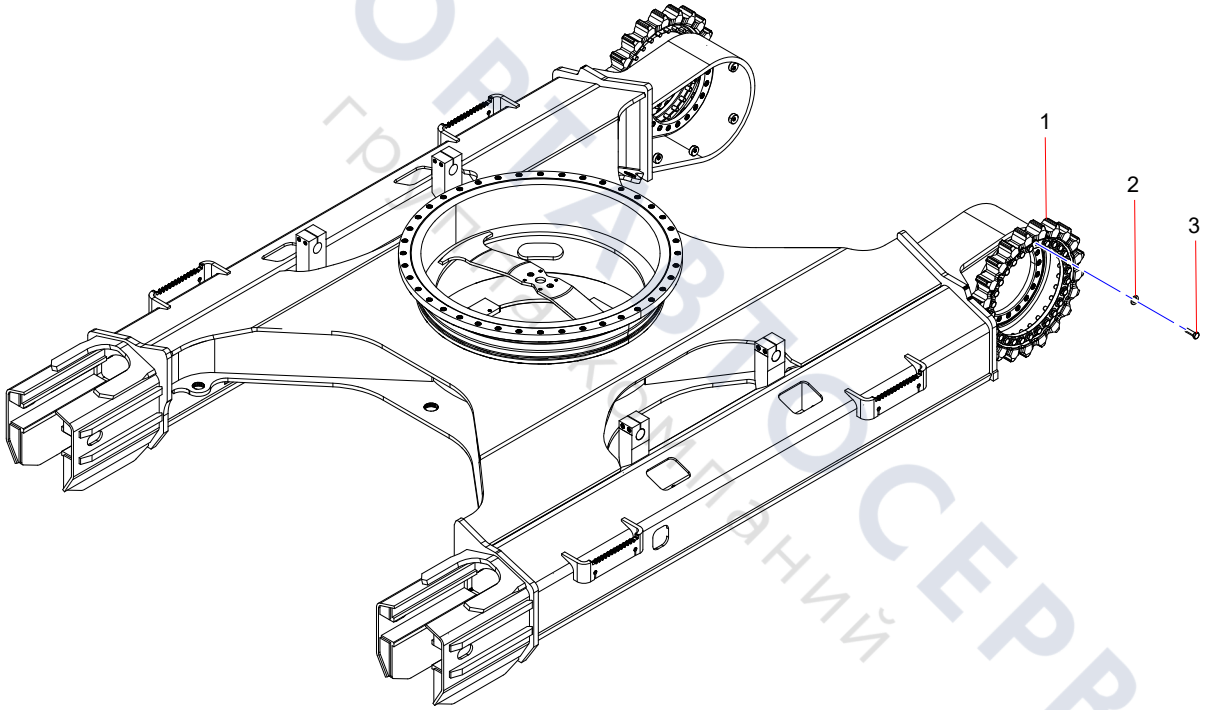

ТЕХПОРТАВТОСЕРВИС
ГРУППА КОМПАНИЙ

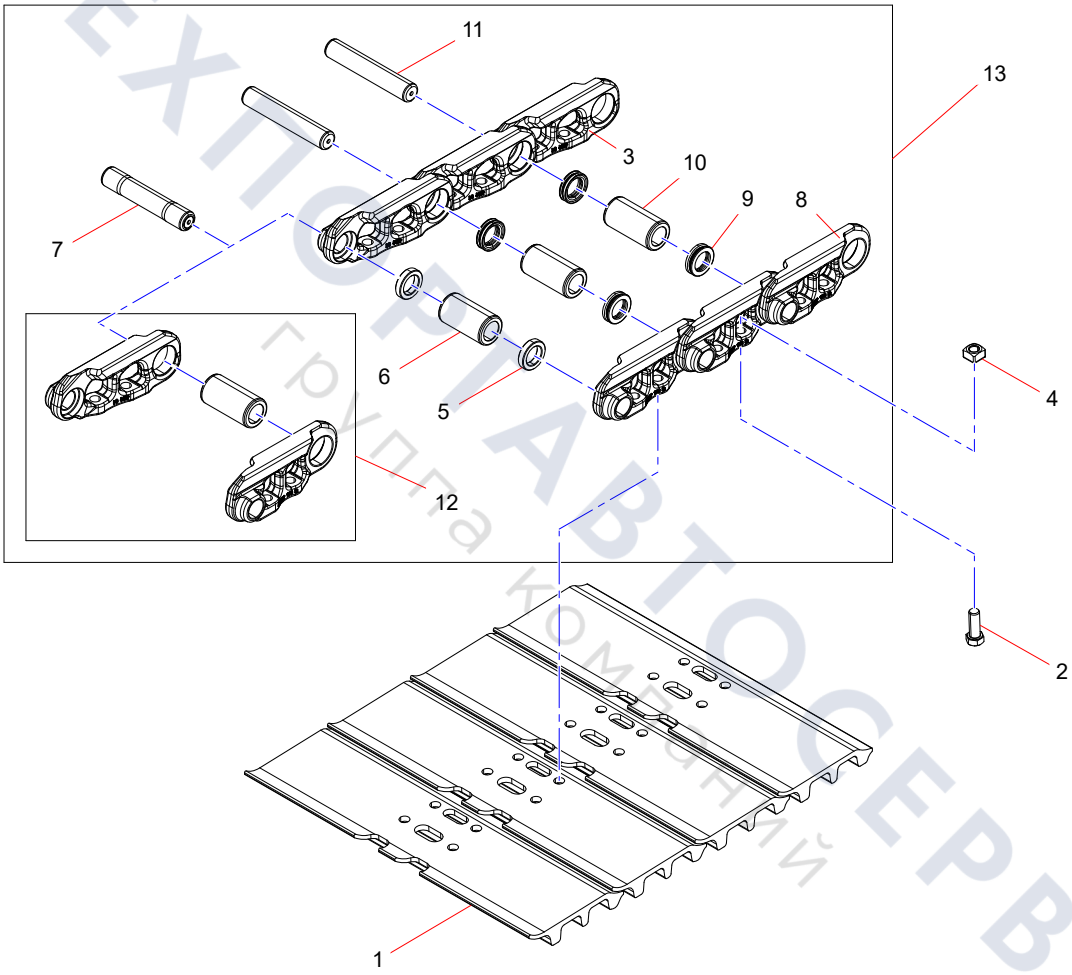

ТЕХПОРТАВТОСЕРВИС
группа компаний

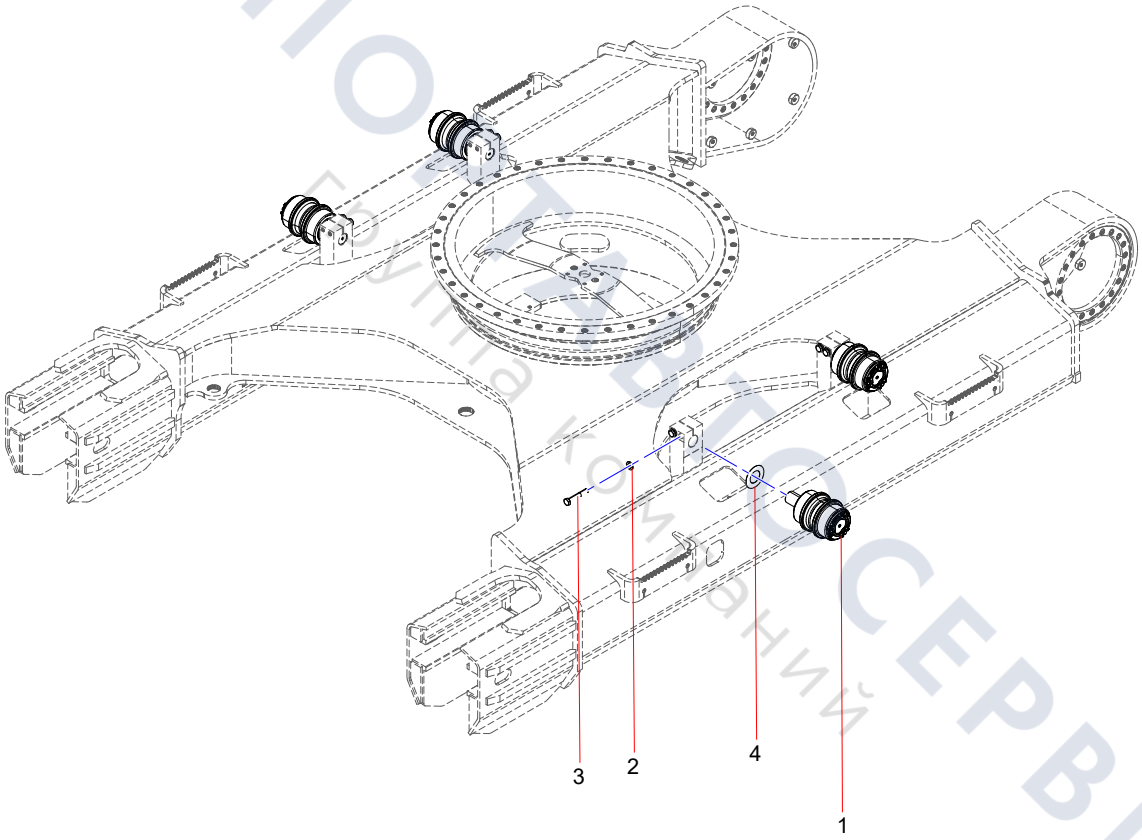

ТЕХПОСЕРВИС
Группа компаний

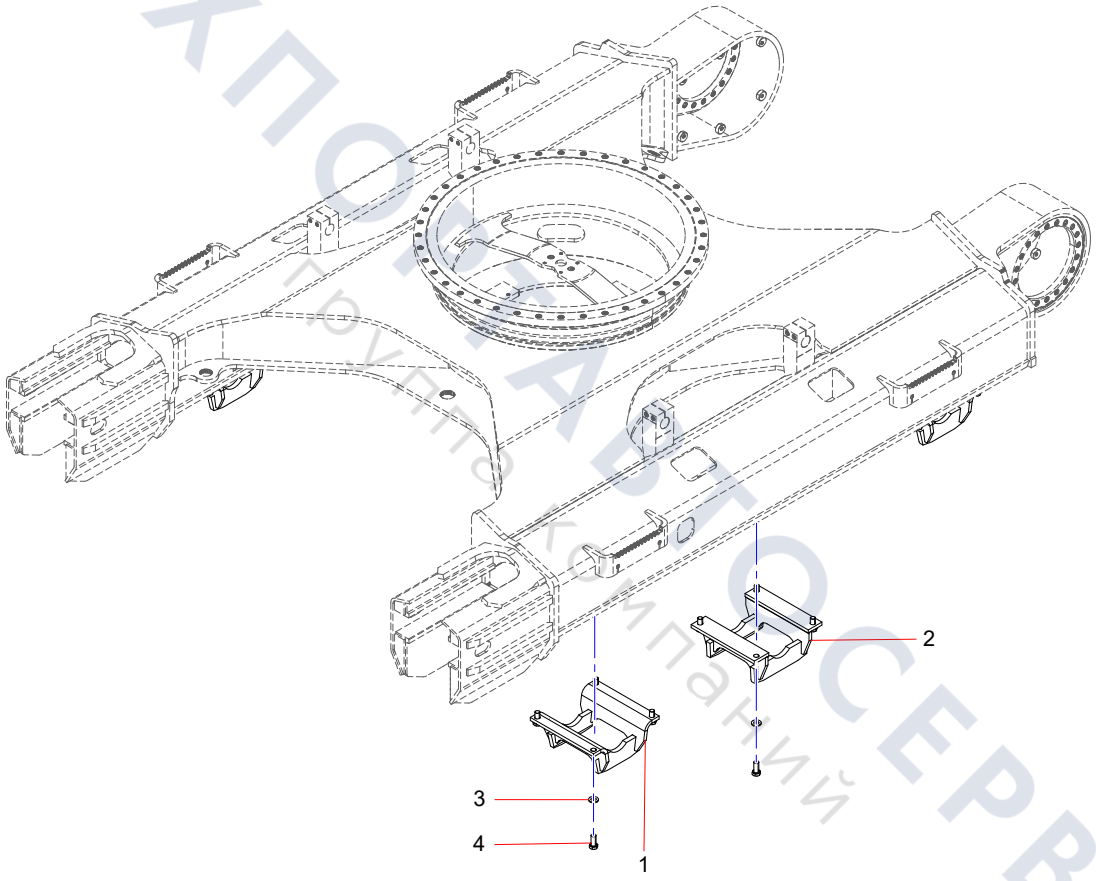

ТЕХПОМАВТОСЕРВИС
Группа компаний

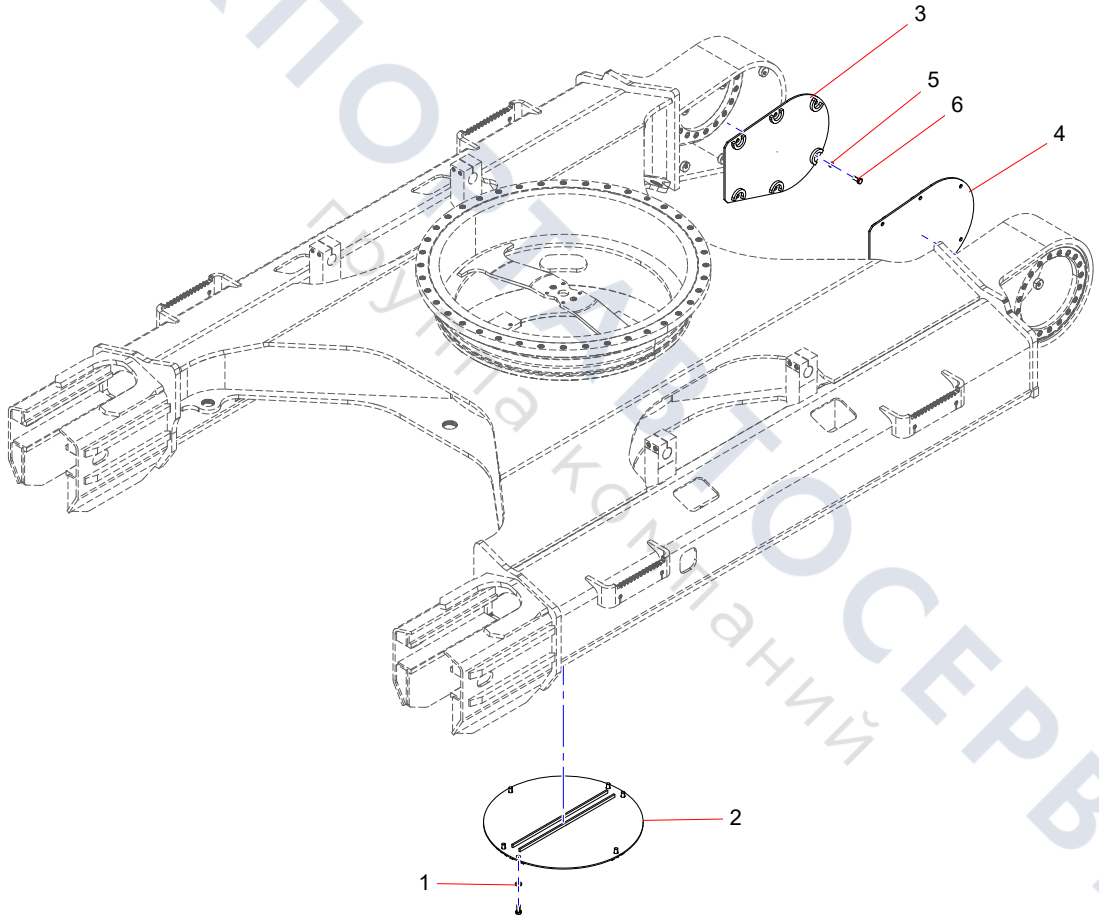

ТЕХПОЛИСЕРВИС
Группа компаний

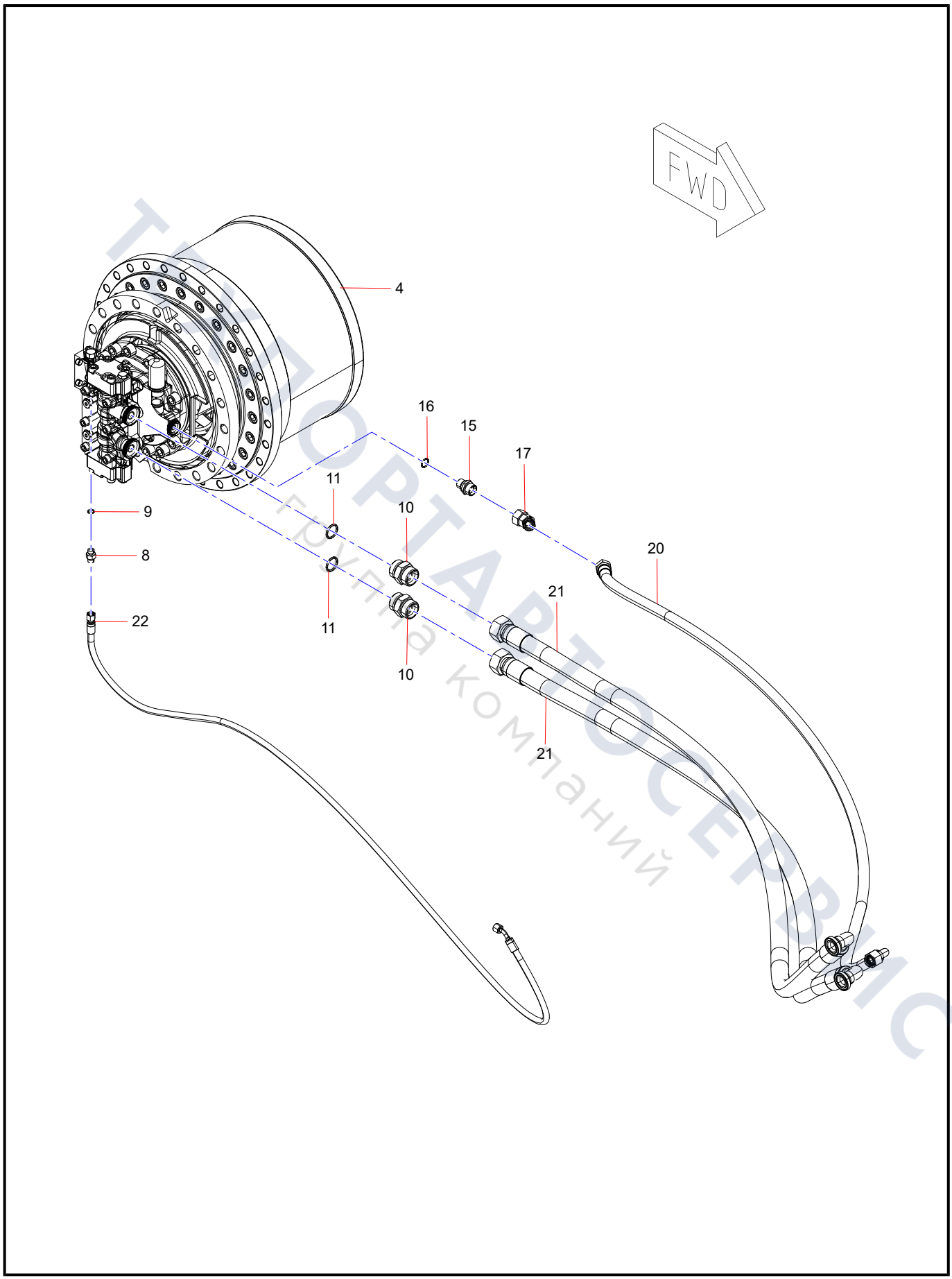

ТРАНСПАРТОСЕРВИС
Группа компаний

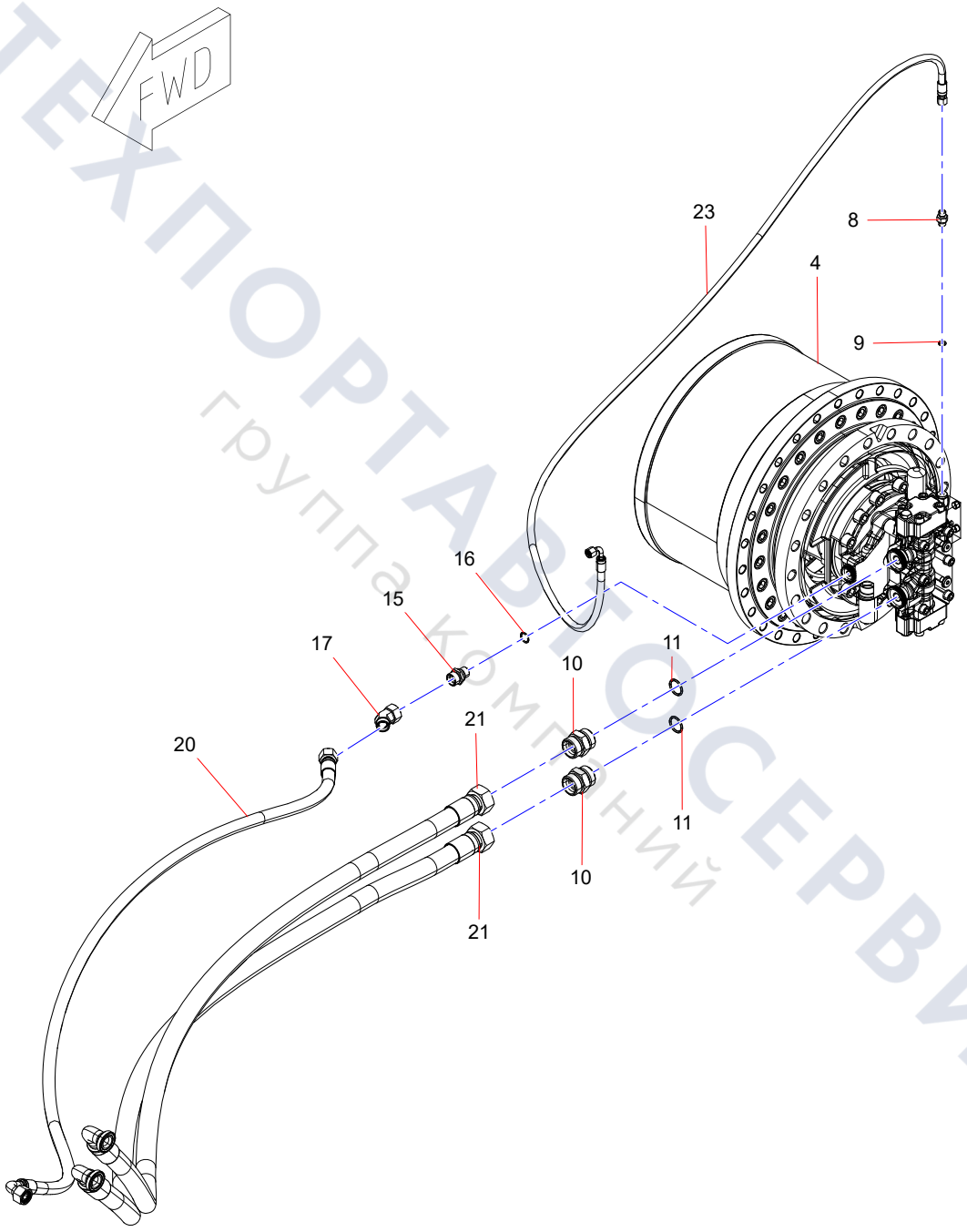

ТЕХПОРТАВТОСЕРВИС
группа компаний

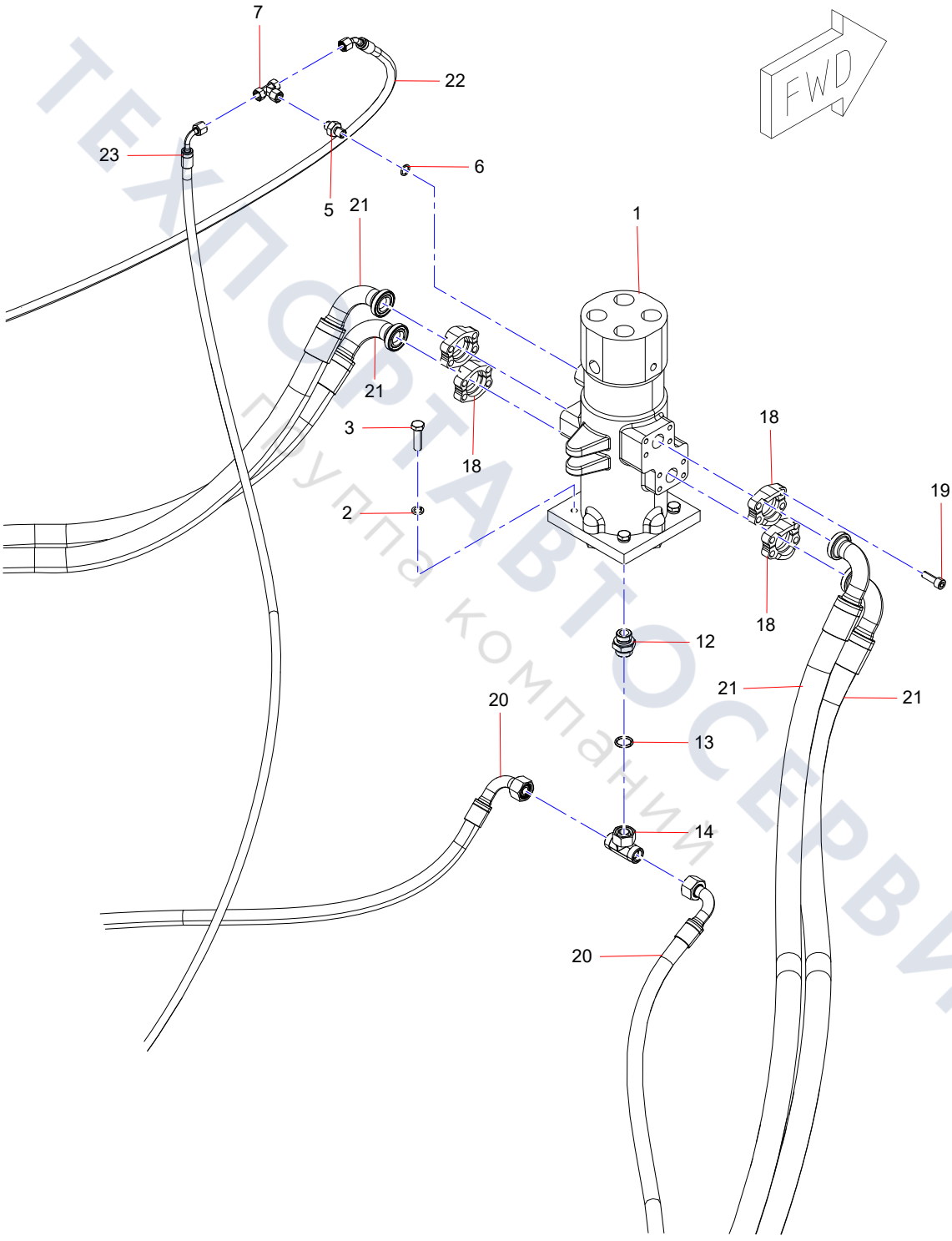

ТЕХПОРТАВТОСЕРВИС
группа компаний

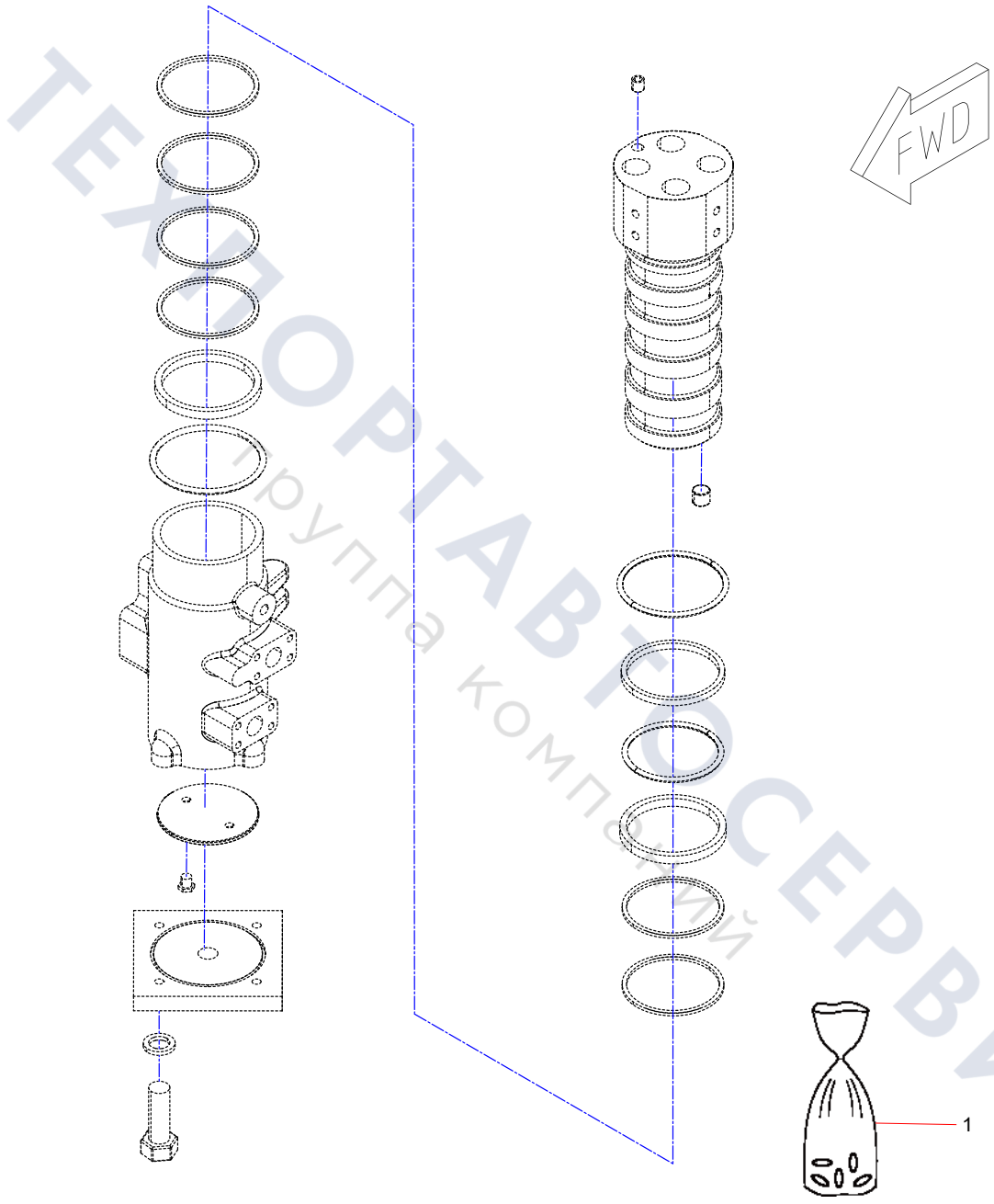

ТЕХПОРТАВТОСЕРВИС
Группа компаний

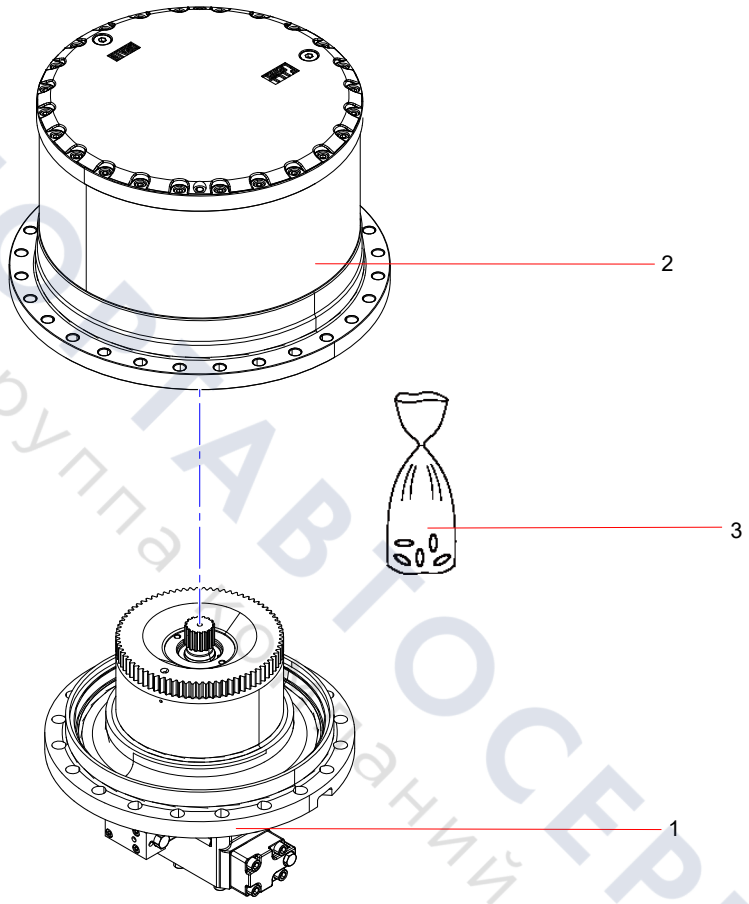

ТЕХПОСТАВТОСЕРВИС
группа компаний

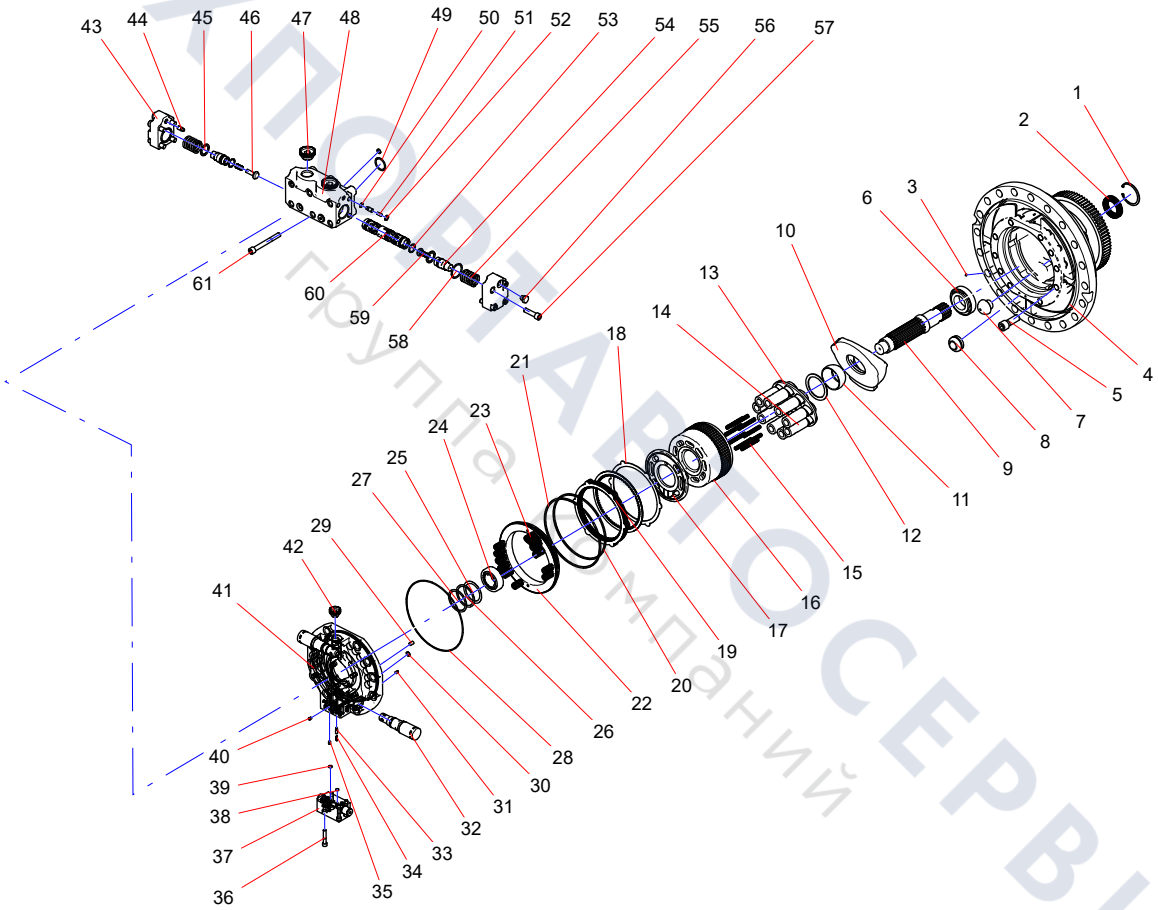

ТЕХПОРТАВТОСЕРВИС
Группа компаний

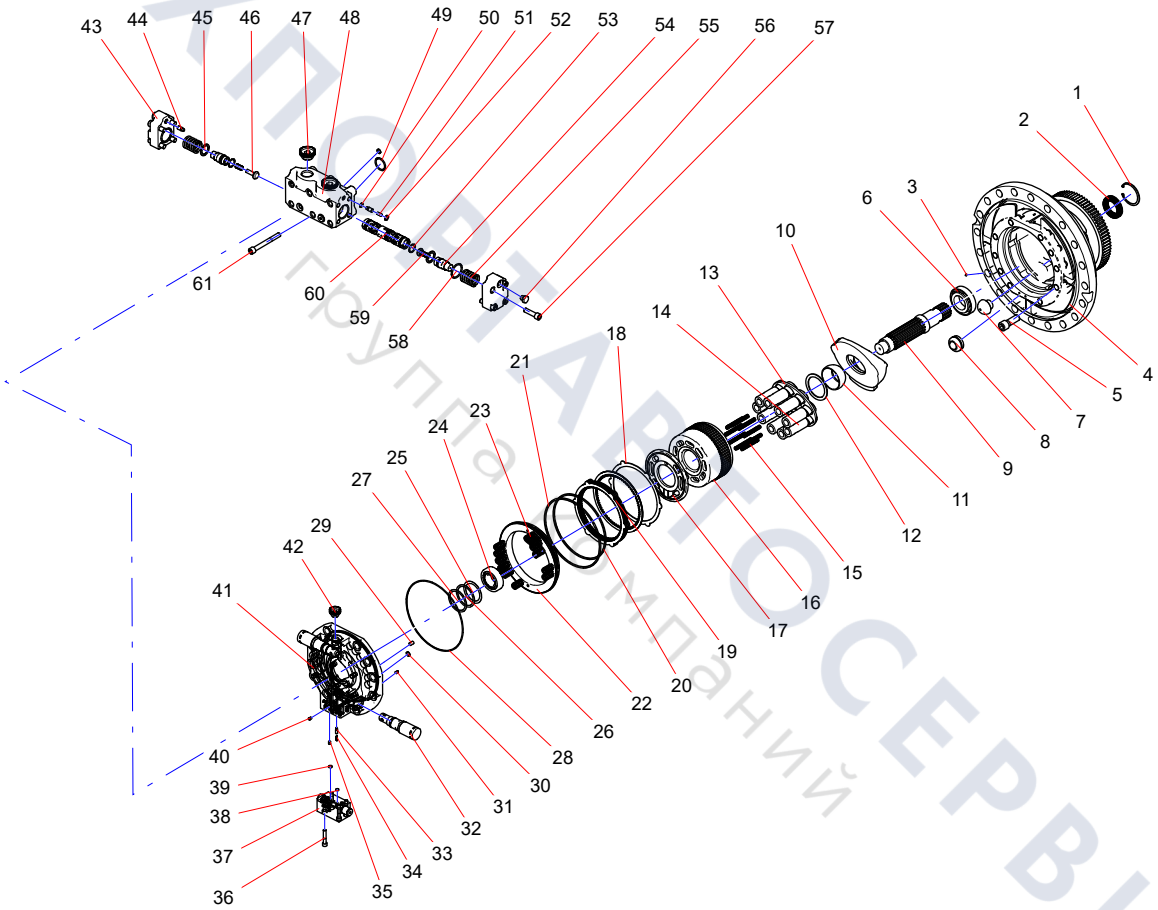

ТЕХПОРТАВТОСЕРВИС
Группа компаний

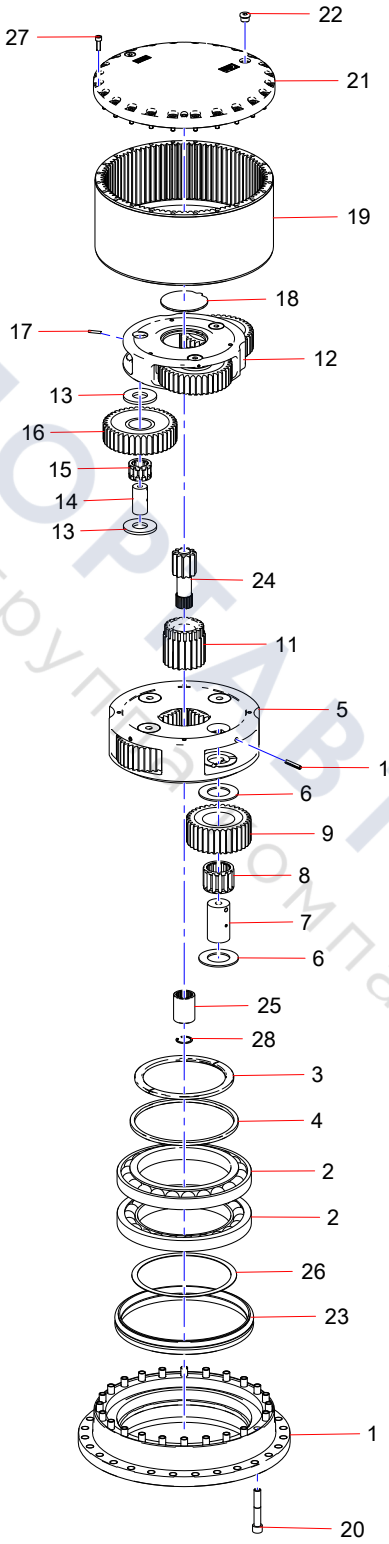

ТЕХПОРТАВТОСЕРВИС
группа компаний

Group 4

Work Device

ТЕХПОРТАВТОСЕРВИС
группа компаний

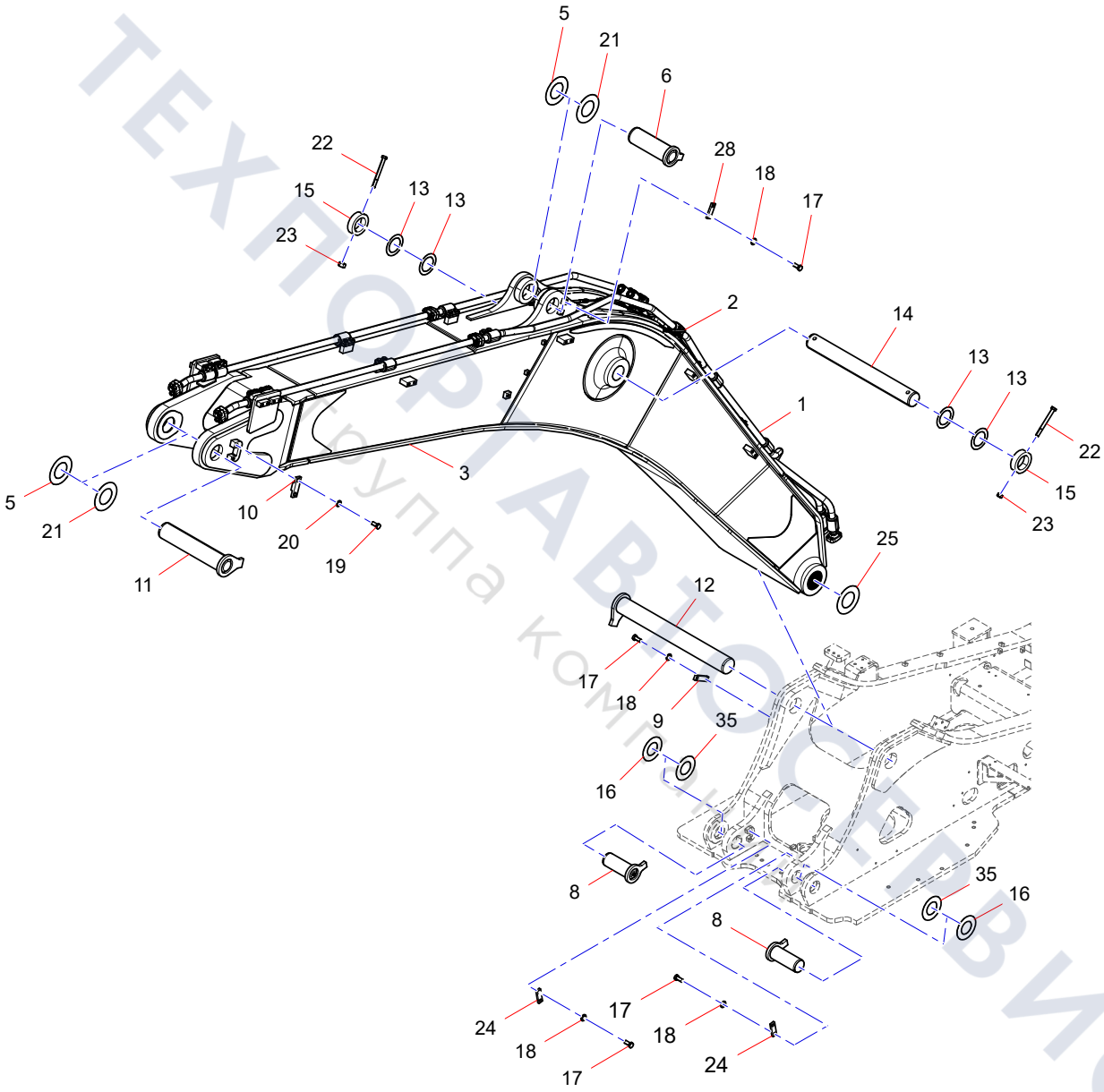

ТЕХПОРТАВТОСЕРВИС
группа компаний

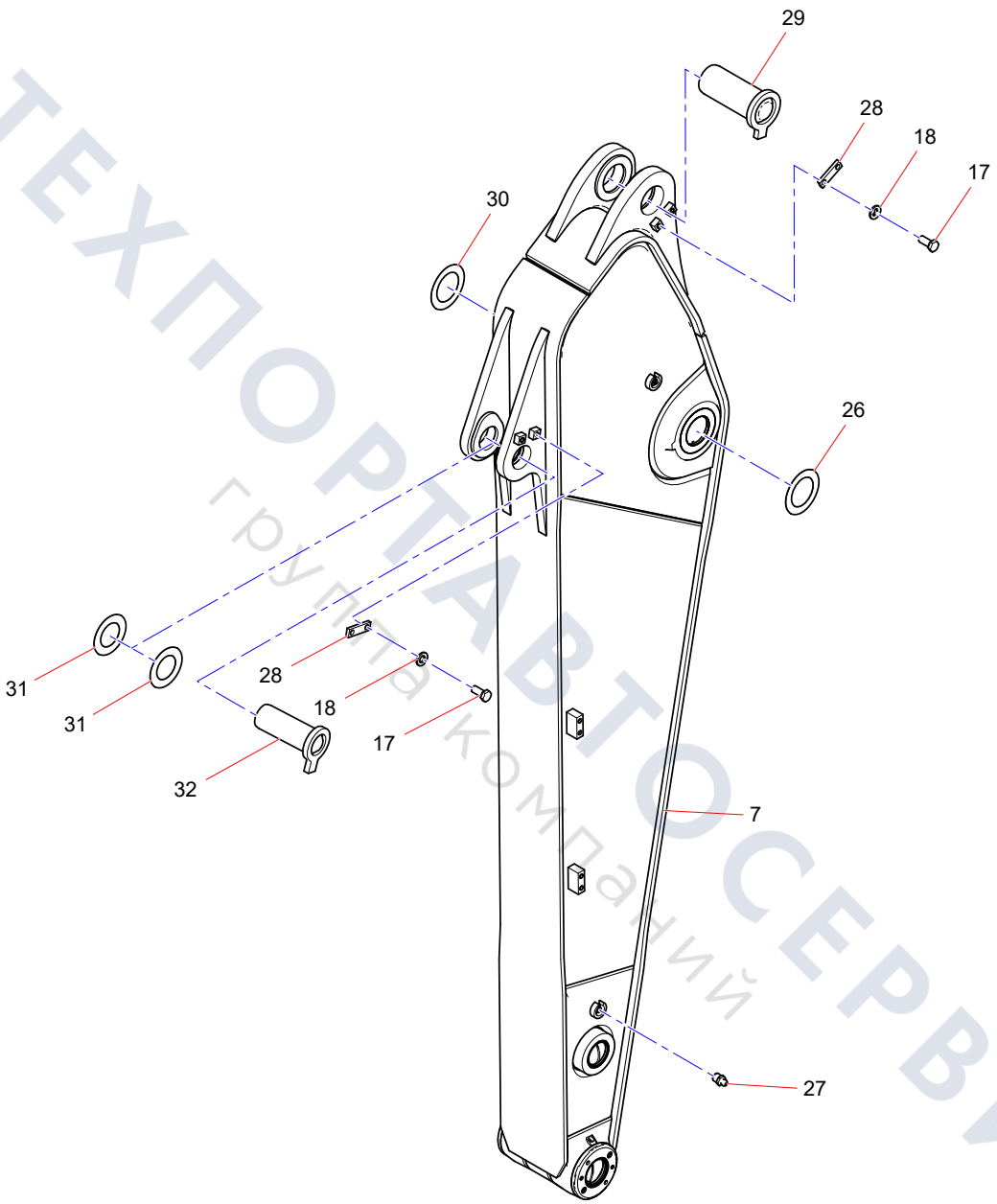

ТЕХПОРТАВТОСЕРВИС
группа компаний

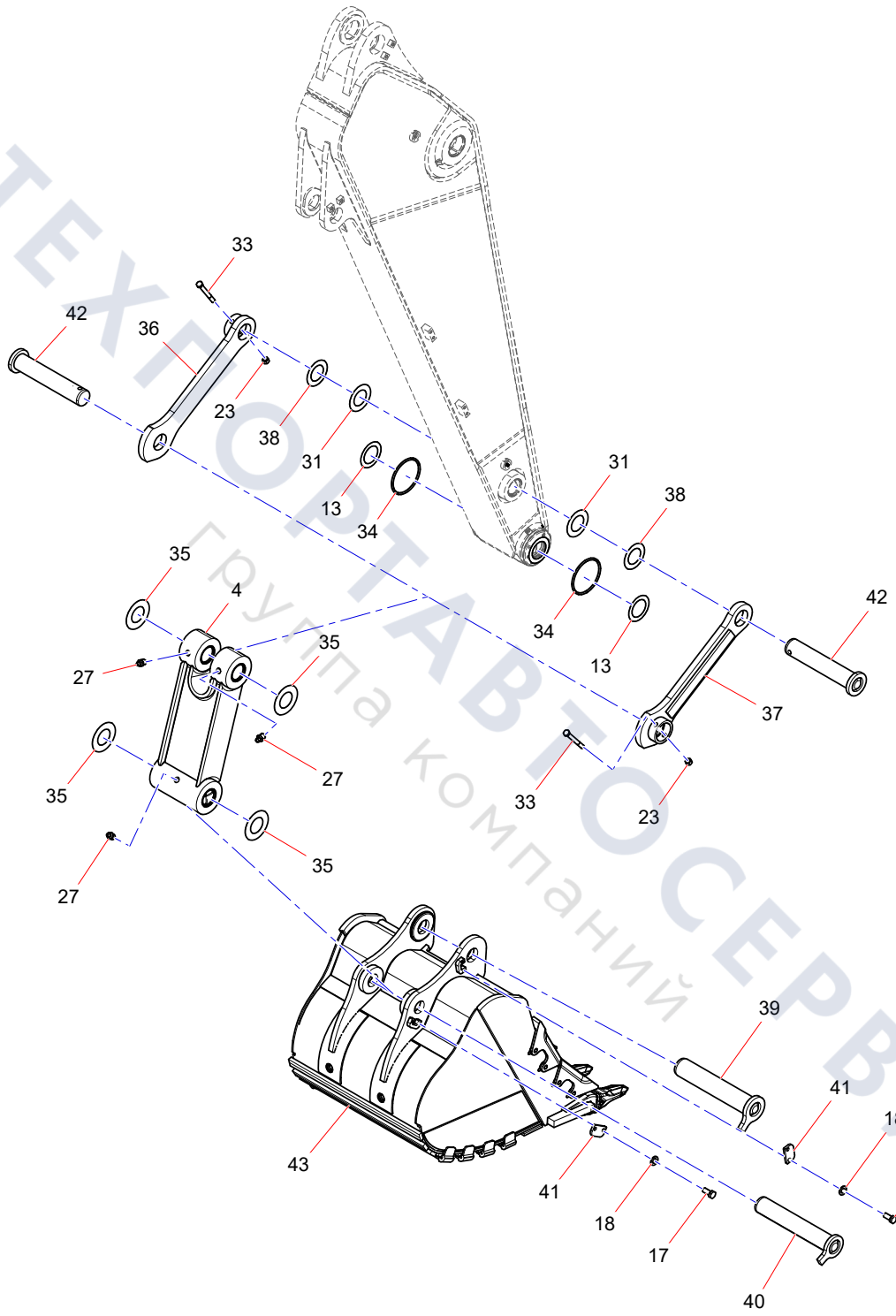

ТЕХПОРТАВТОСЕРВИС
Группа компаний

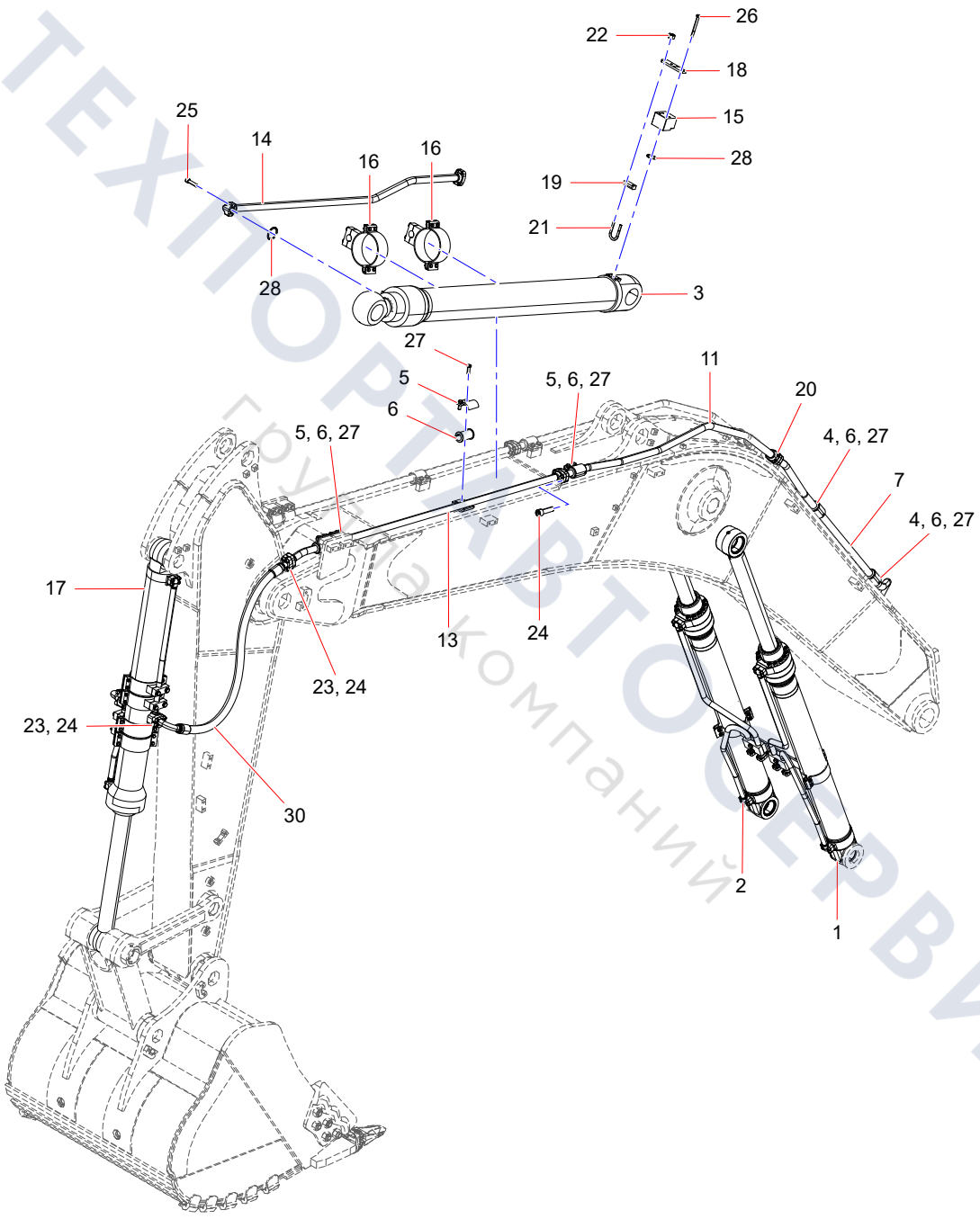

ТЕХПОРТ АВТОСЕРВИС
Группа компаний

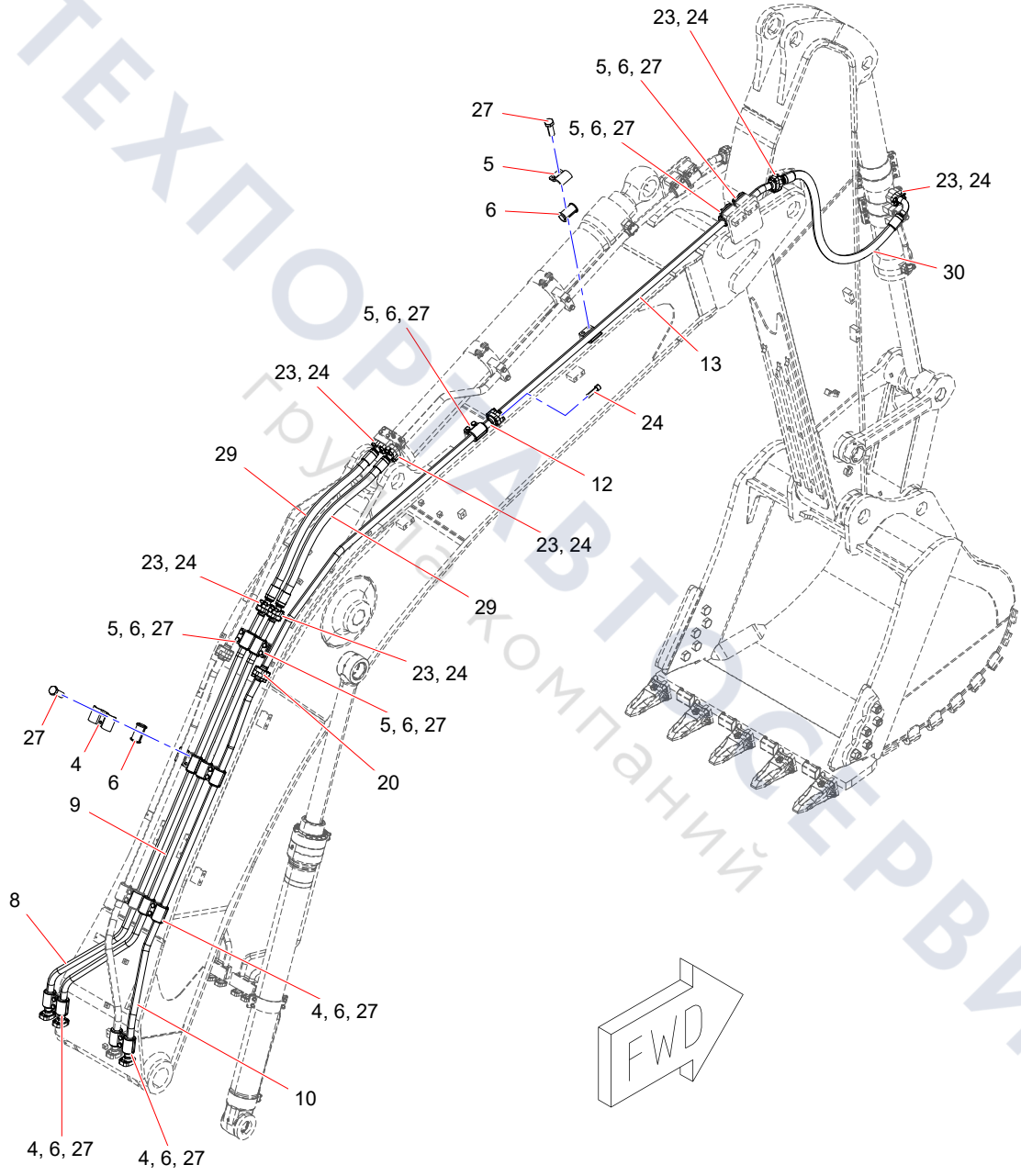

ТЕХПОРТАВТОСЕРВИС
Группа компаний

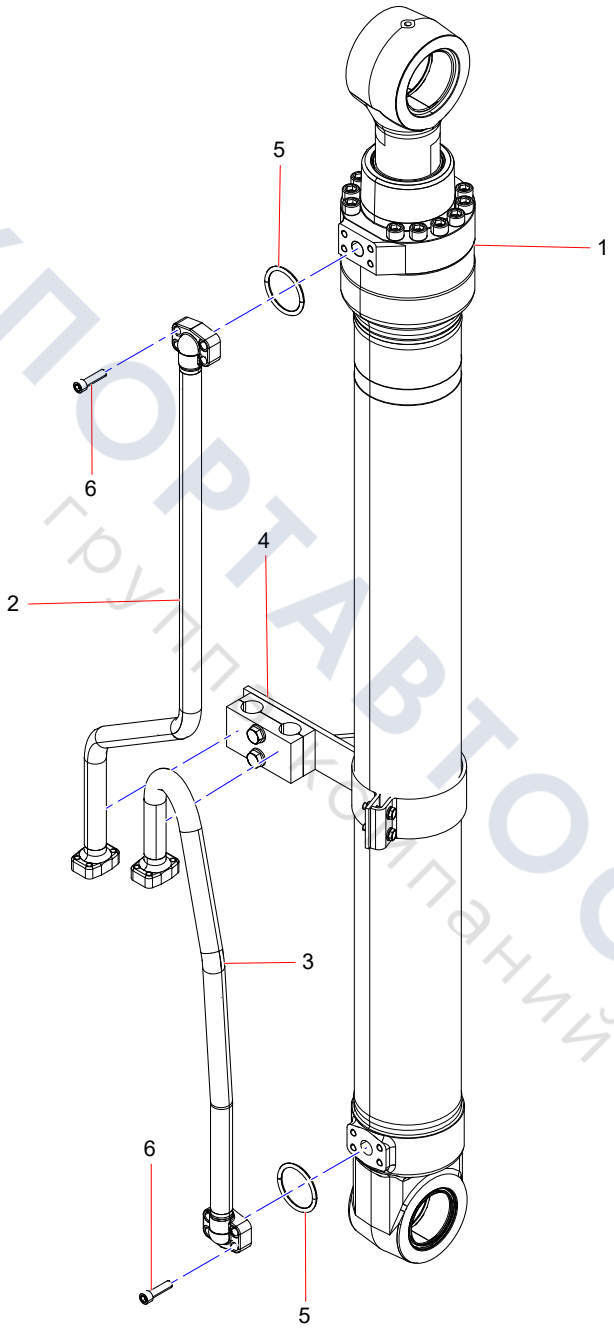

ТЕХПОРТАВТОСЕРВИС
группа компаний

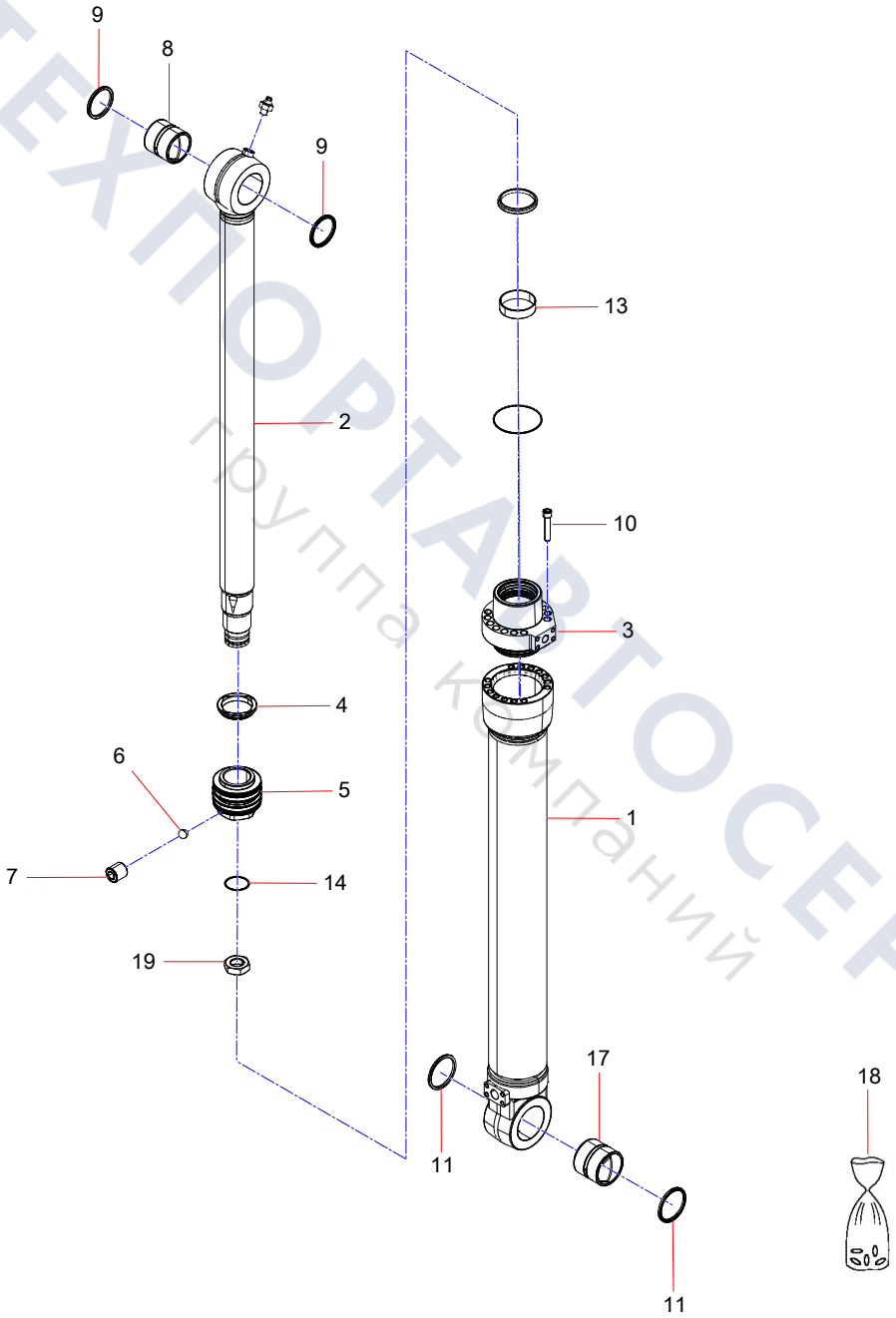

ТЕХПОРТАВТОСЕРВИС
Группа компаний

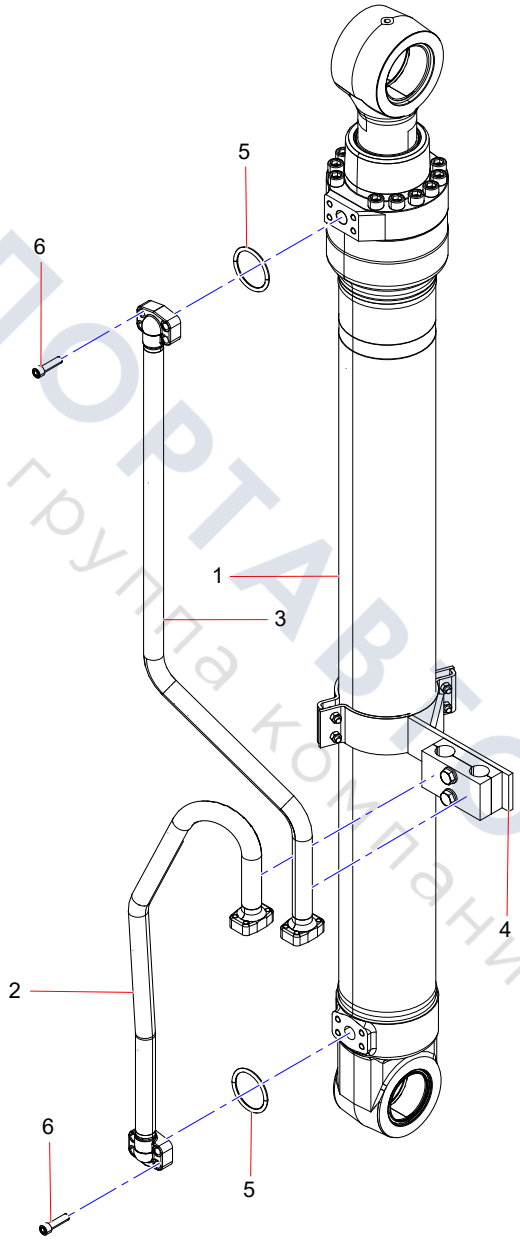

ТЕХПОРТАВТОСЕРВИС
группа компаний

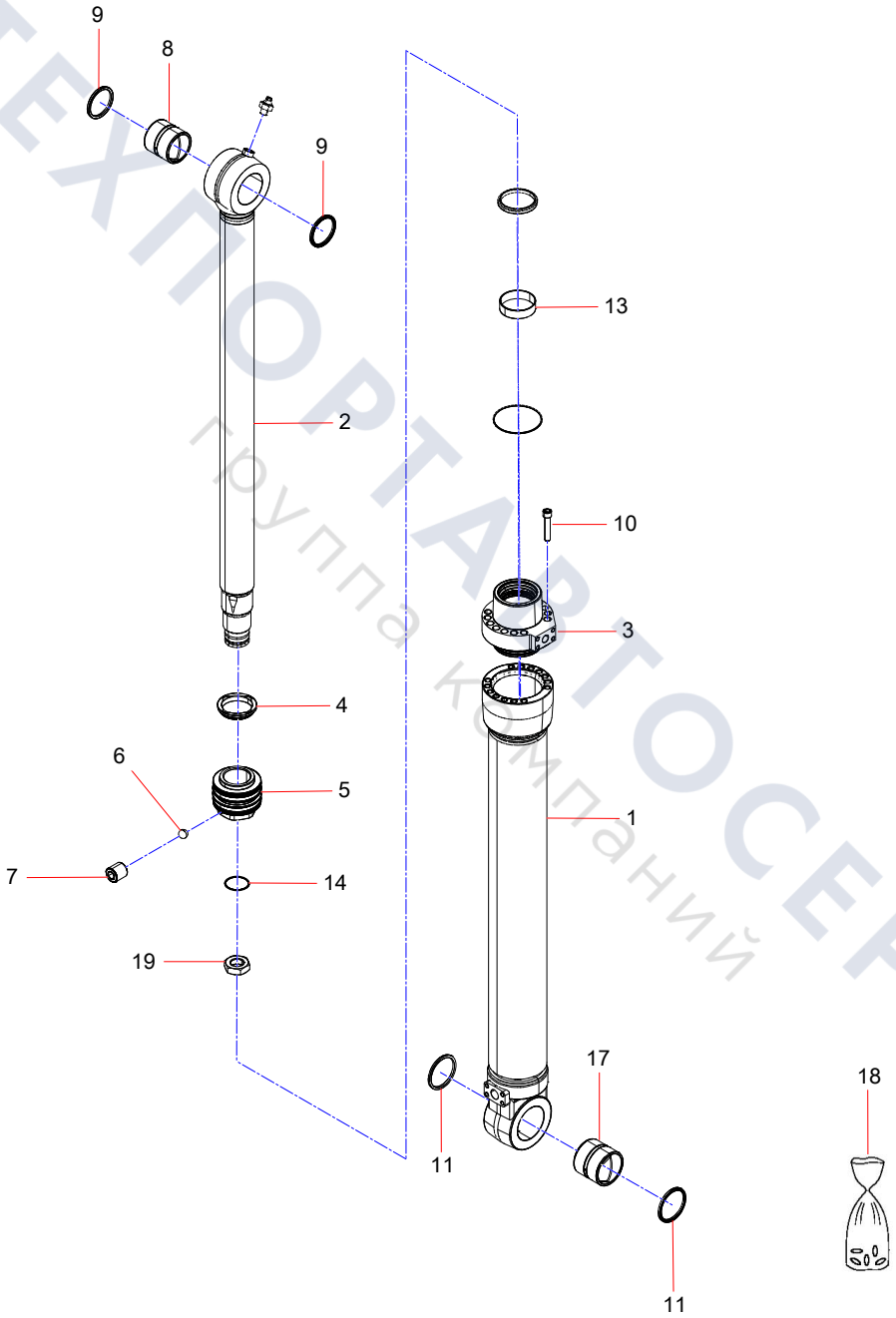

ТЕХПОРТАВТОСЕРВИС
Группа компаний

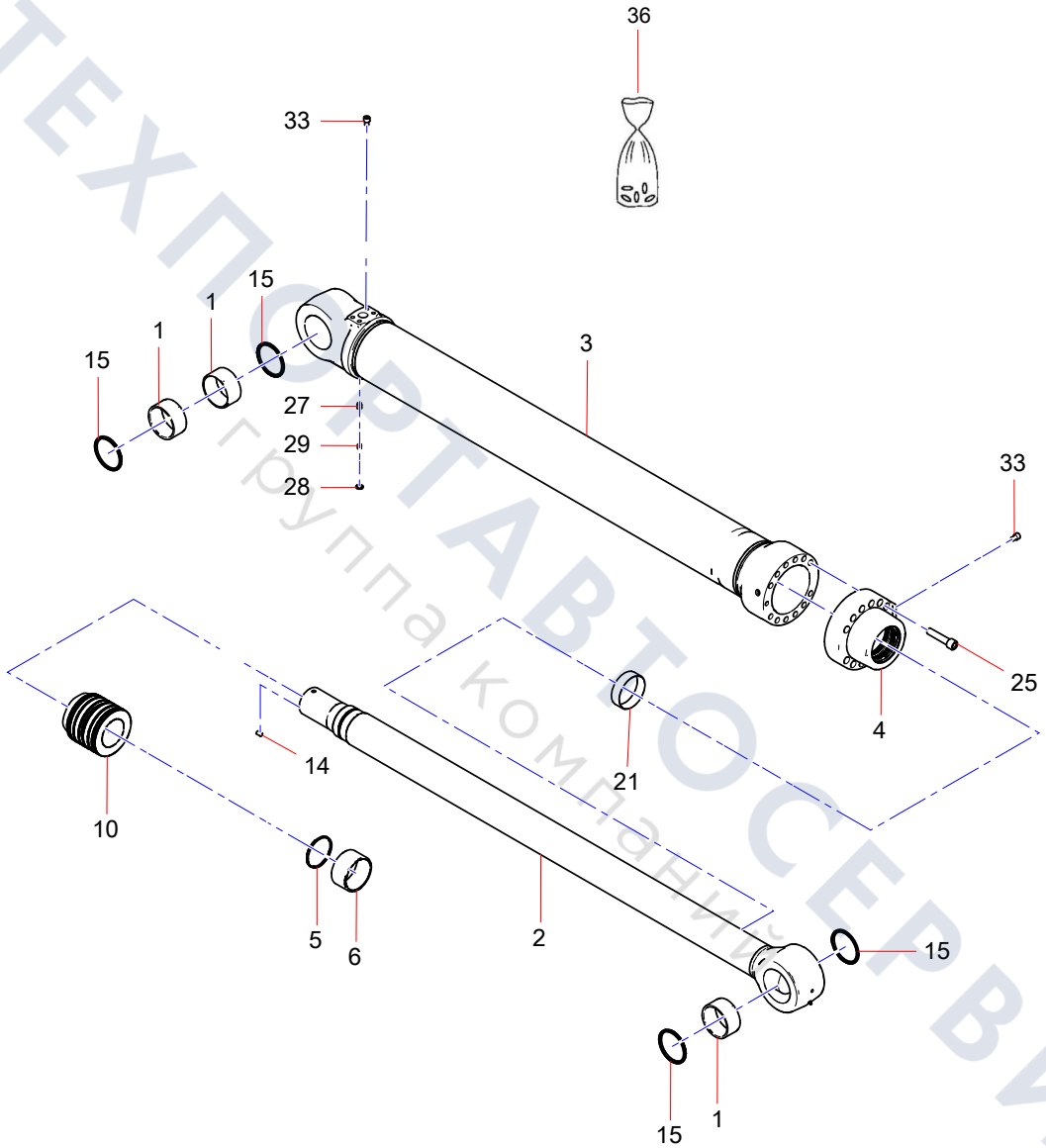

ТЕХПОРТАВТОСЕРВИС
группа компаний

Bucket cyclinder Assembly

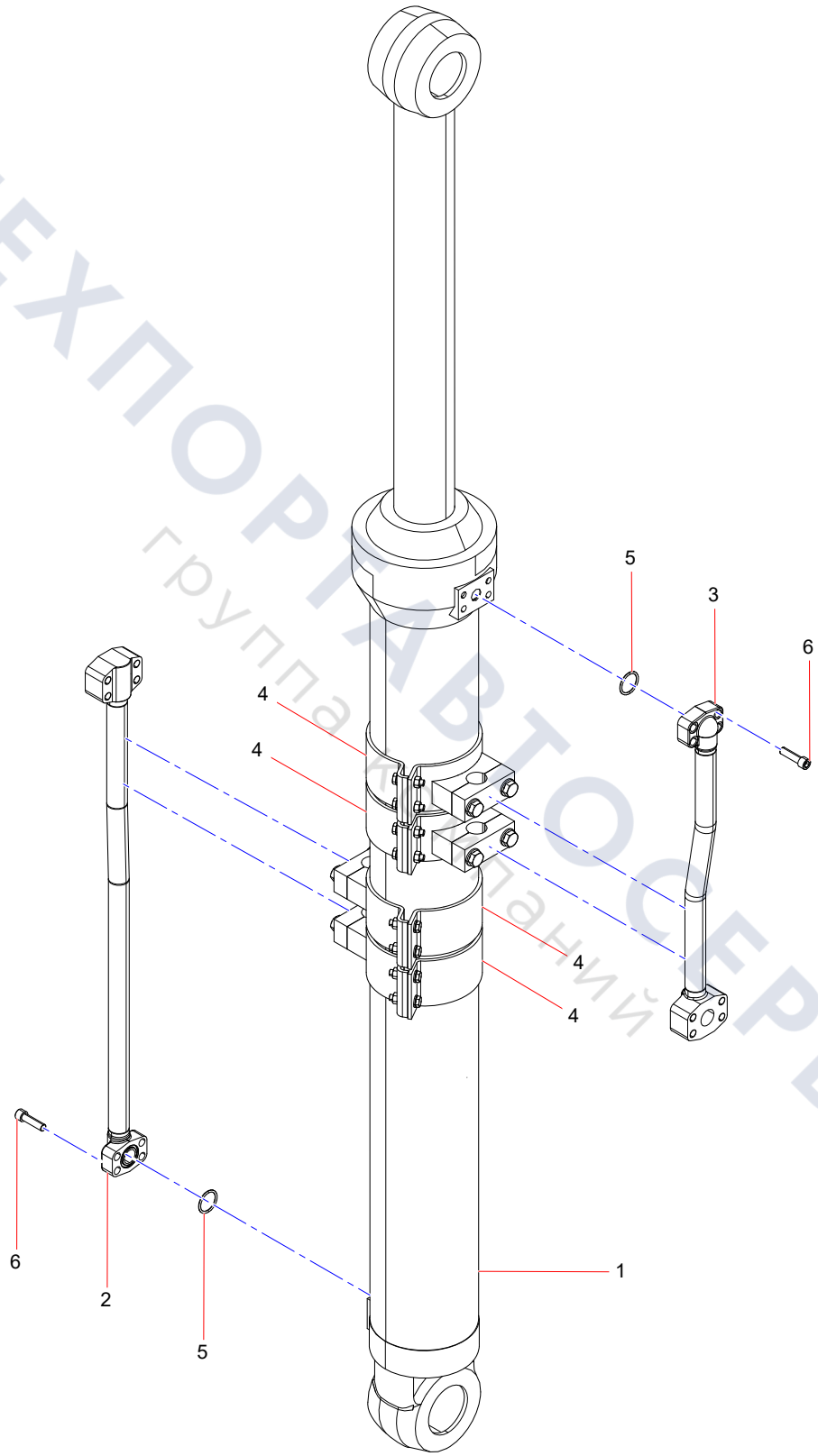

ТЕХПОРТАВТОСЕРВИС
группа компаний

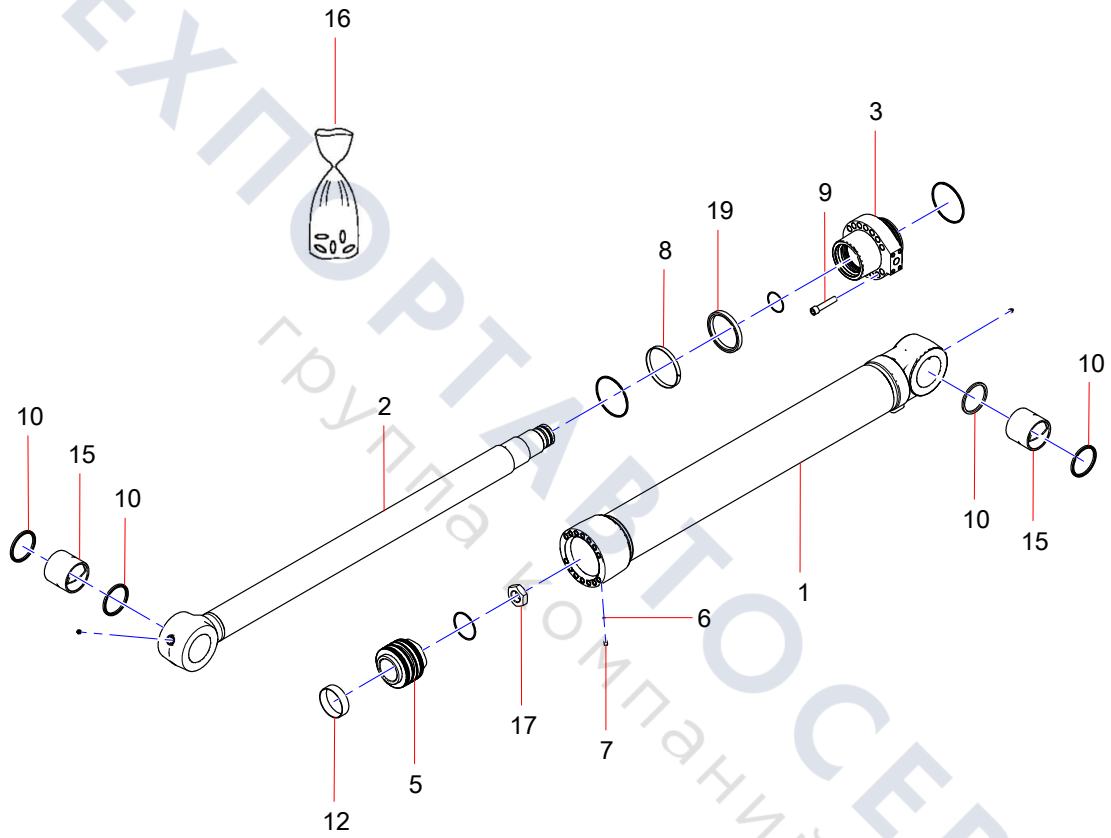

ТЕХПОРТАВТОСЕРВИС
группа компаний

SSY009083888 Lubrication pipeline assembly (1/2)

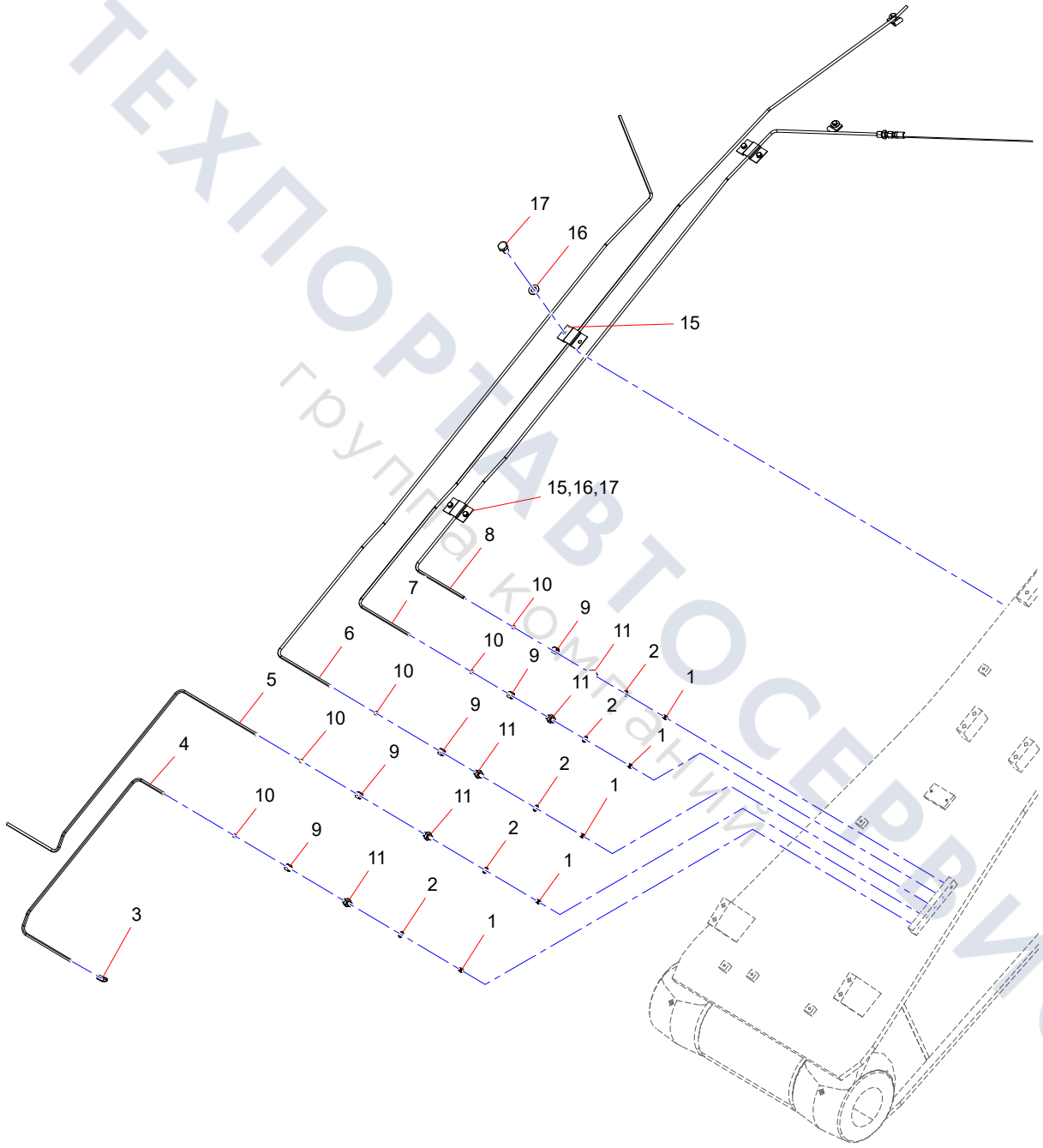

ТЕХПОРТАВТОСЕРВИС
группа компаний

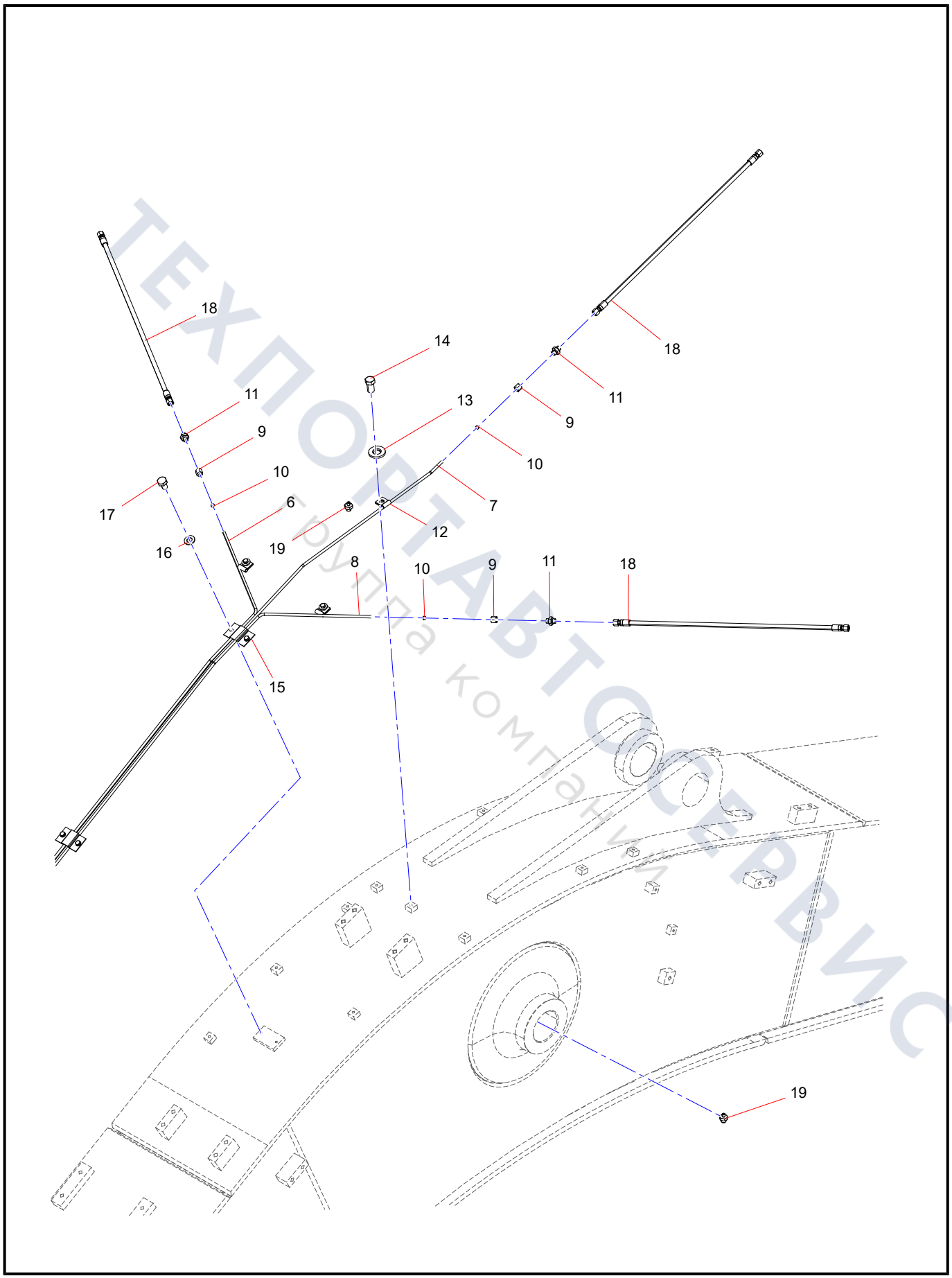

ТЕХПОРТАВТОСЕРВИС
группа компаний

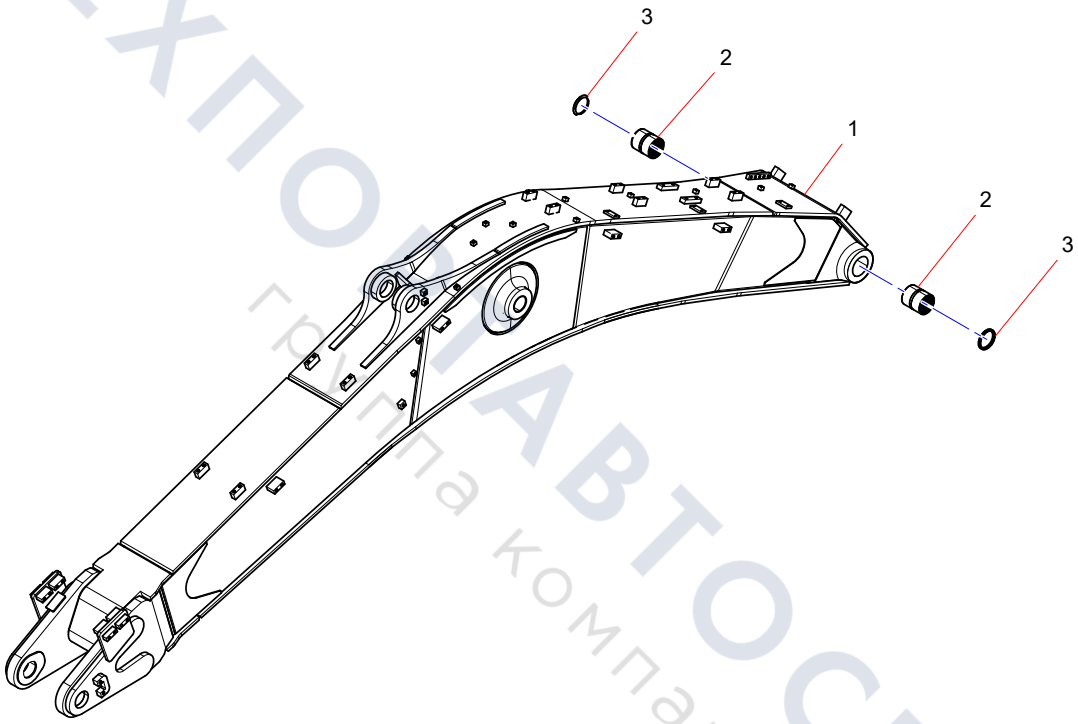

ТЕХПОМАВТОСЕРВИС
группа компаний

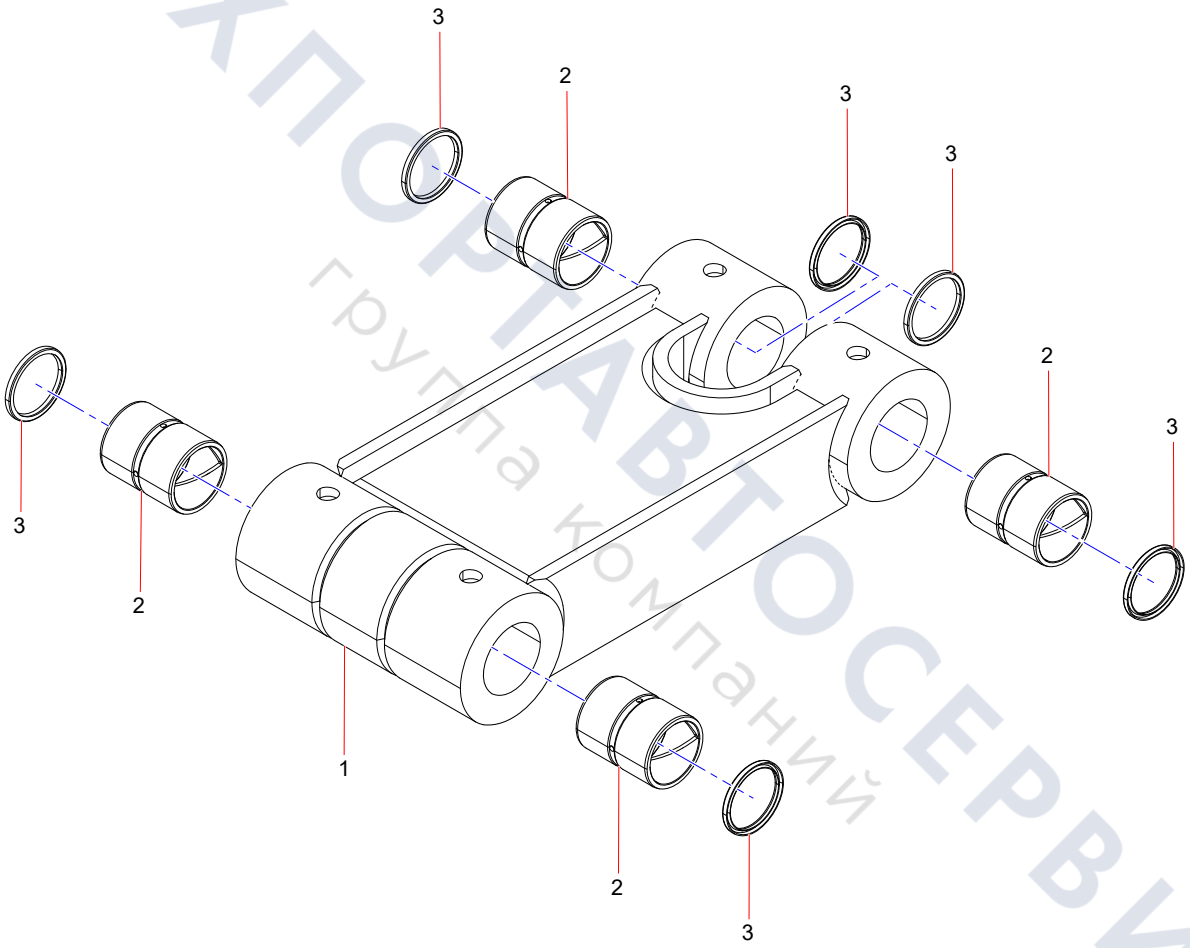

ТЕХПОРТАВТОСЕРВИС
группа компаний

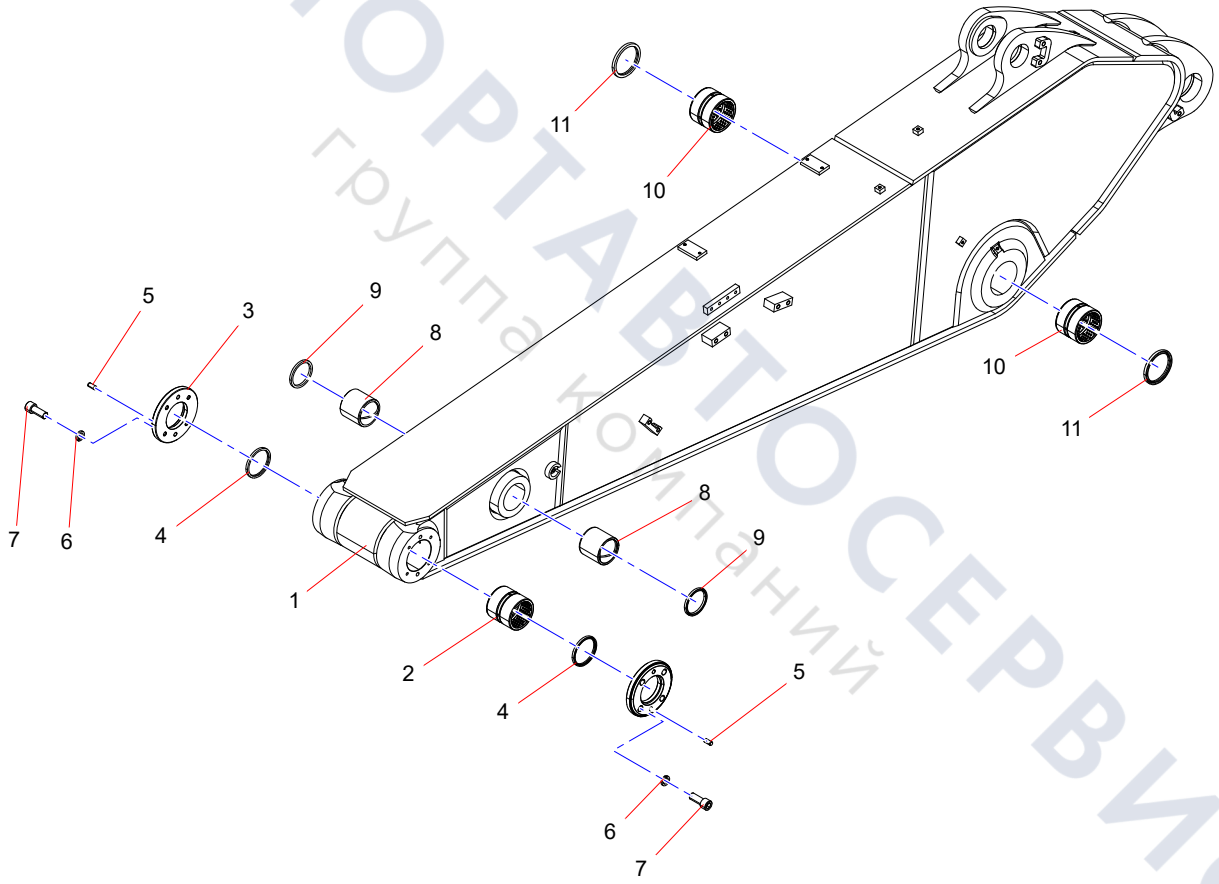

ТЕХПОРТАВТОСЕРВИС
группа компаний

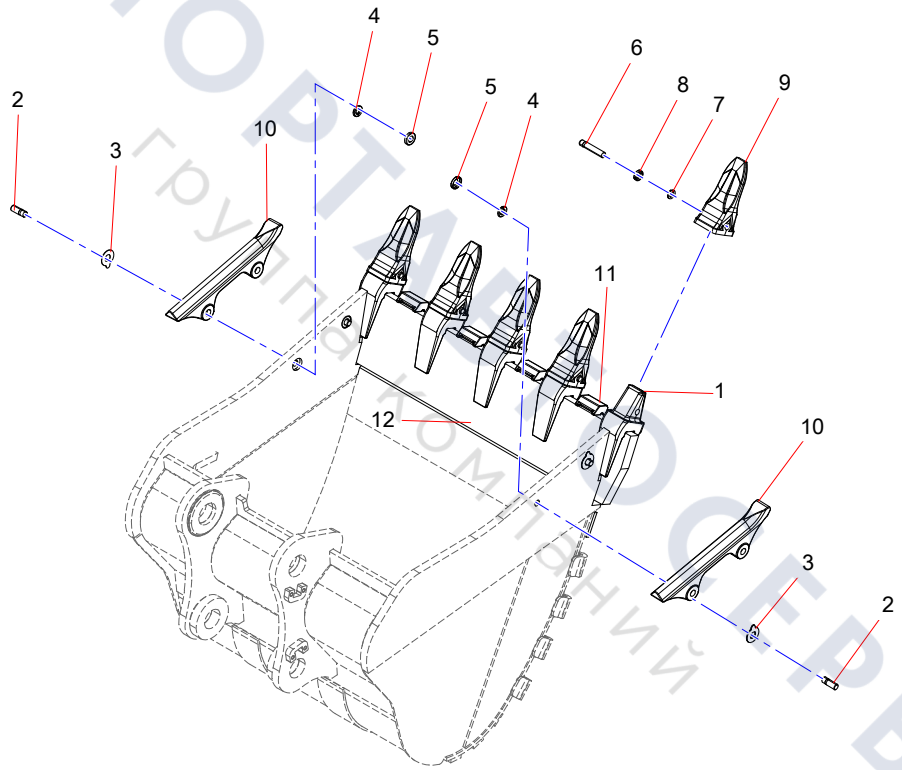

ТЕХПОРТМАШСЕРВИС
группа компаний

Group 5

Eletrical system assembly

ТЕХПОРТАВТОСЕРВИС
Группа компаний

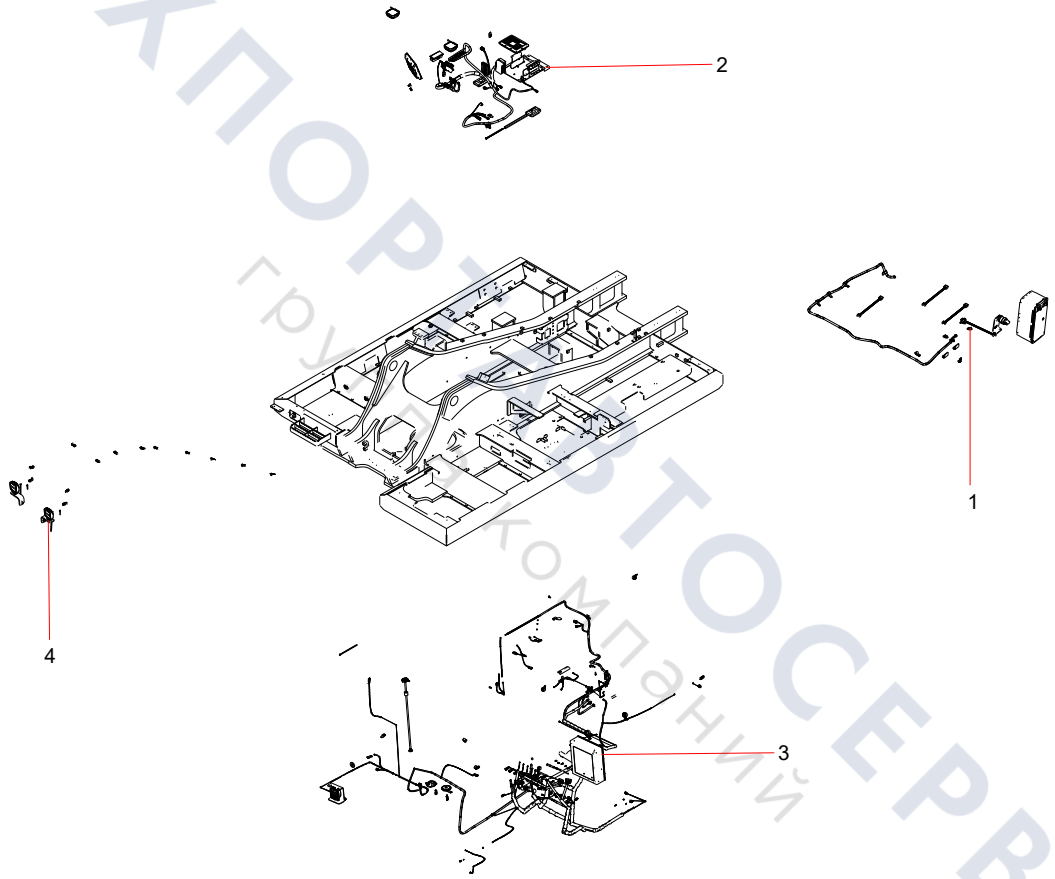

ТЕХПОРТАВТОСЕРВИС
группа компаний

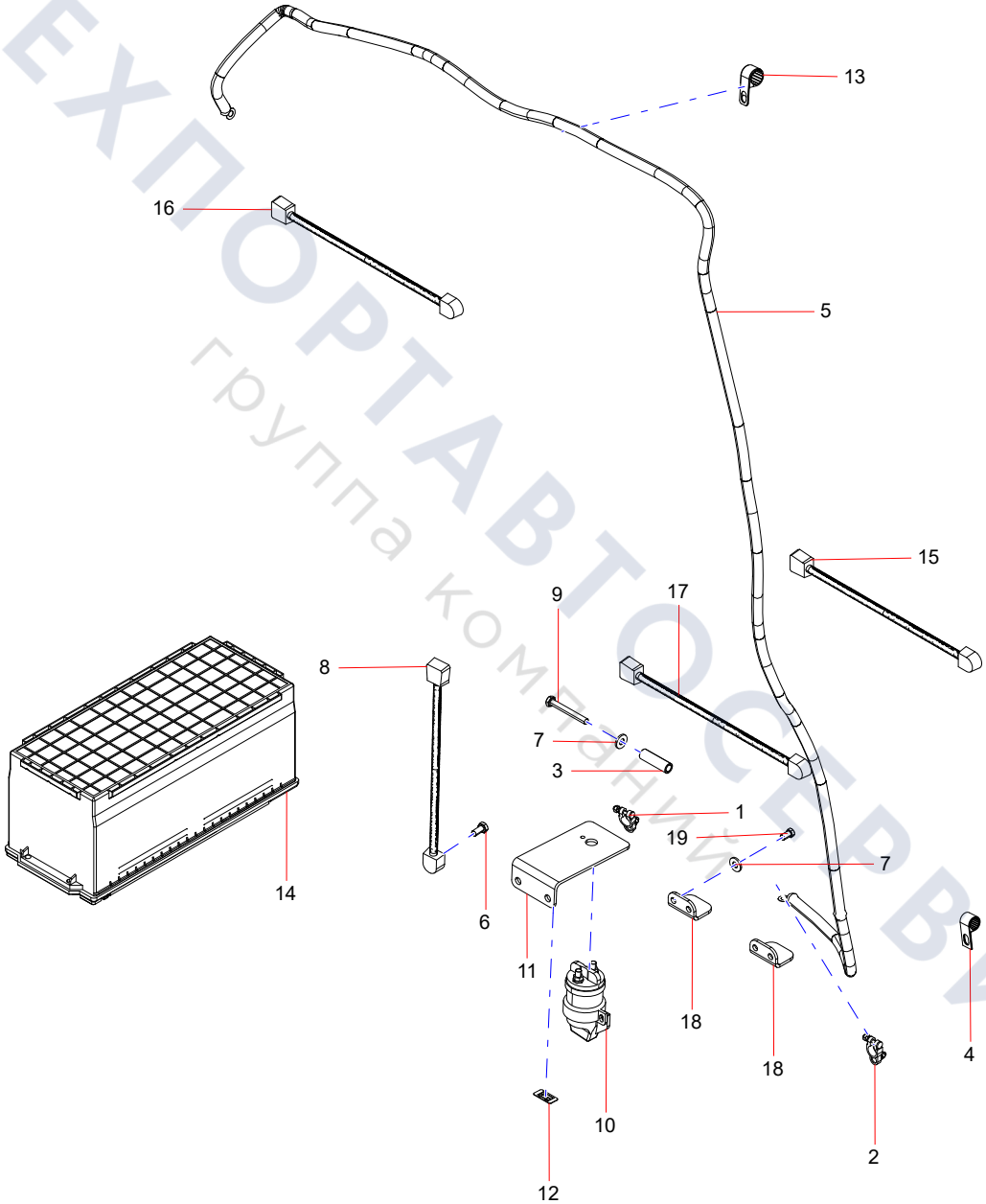

ТЕХПОРТАВТОСЕРВИС
группа компаний

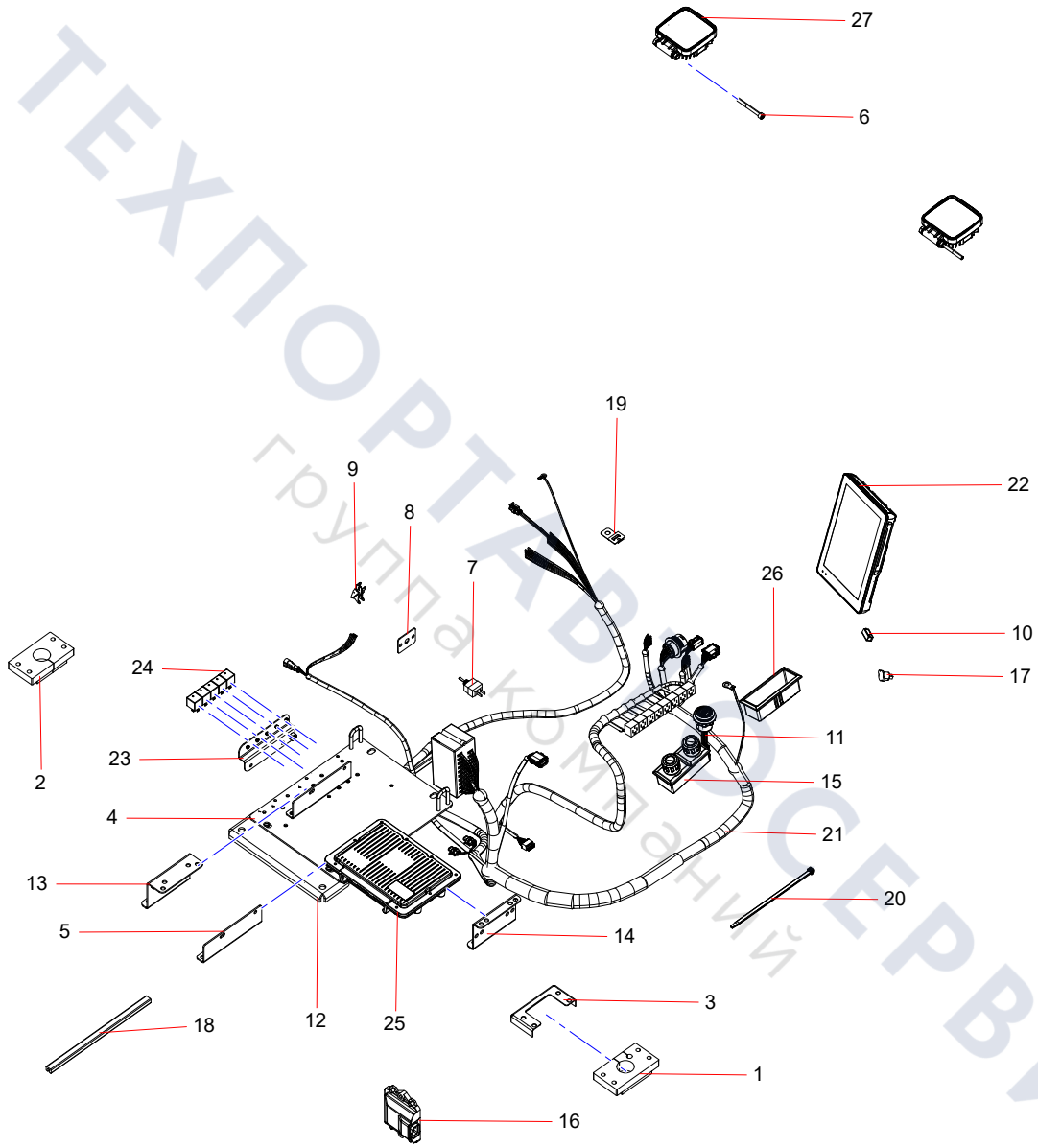

ТЕХПОРТ СЕРВИС
группа компаний

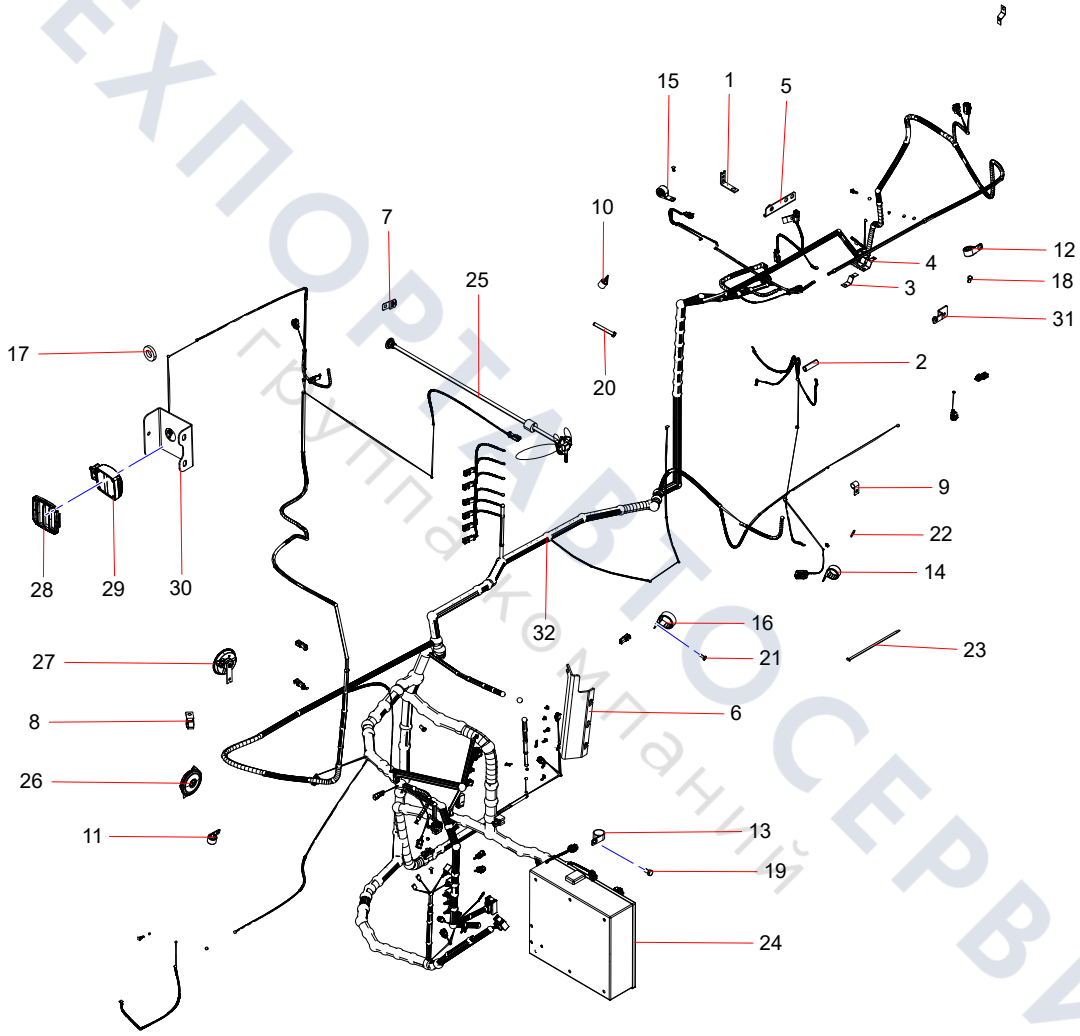

ТЕХПОРТАВТОСЕРВИС
Группа компаний

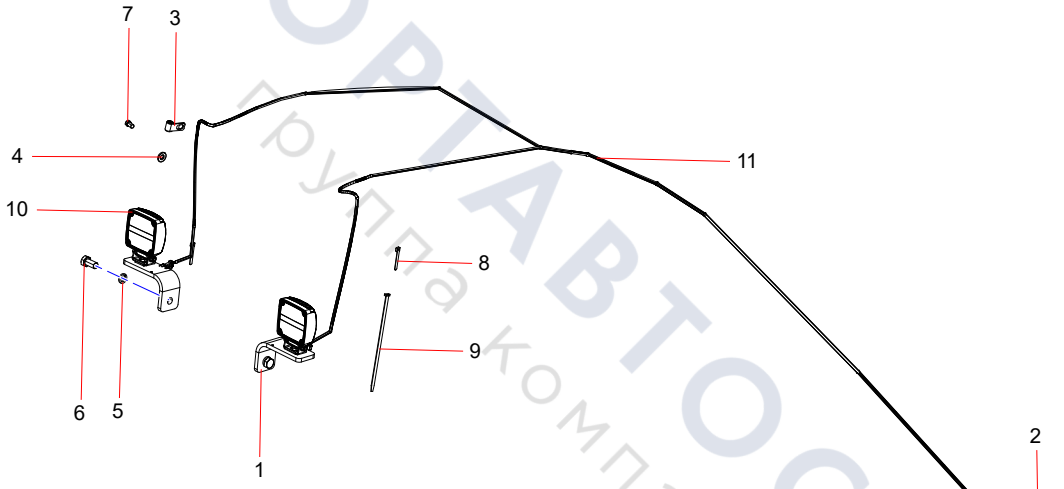

ТЕХПОРТАВТОСЕРВИС
группа компаний

Group 6

Coating

ТЕХПОРТАВТОСЕРВИС
группа компаний

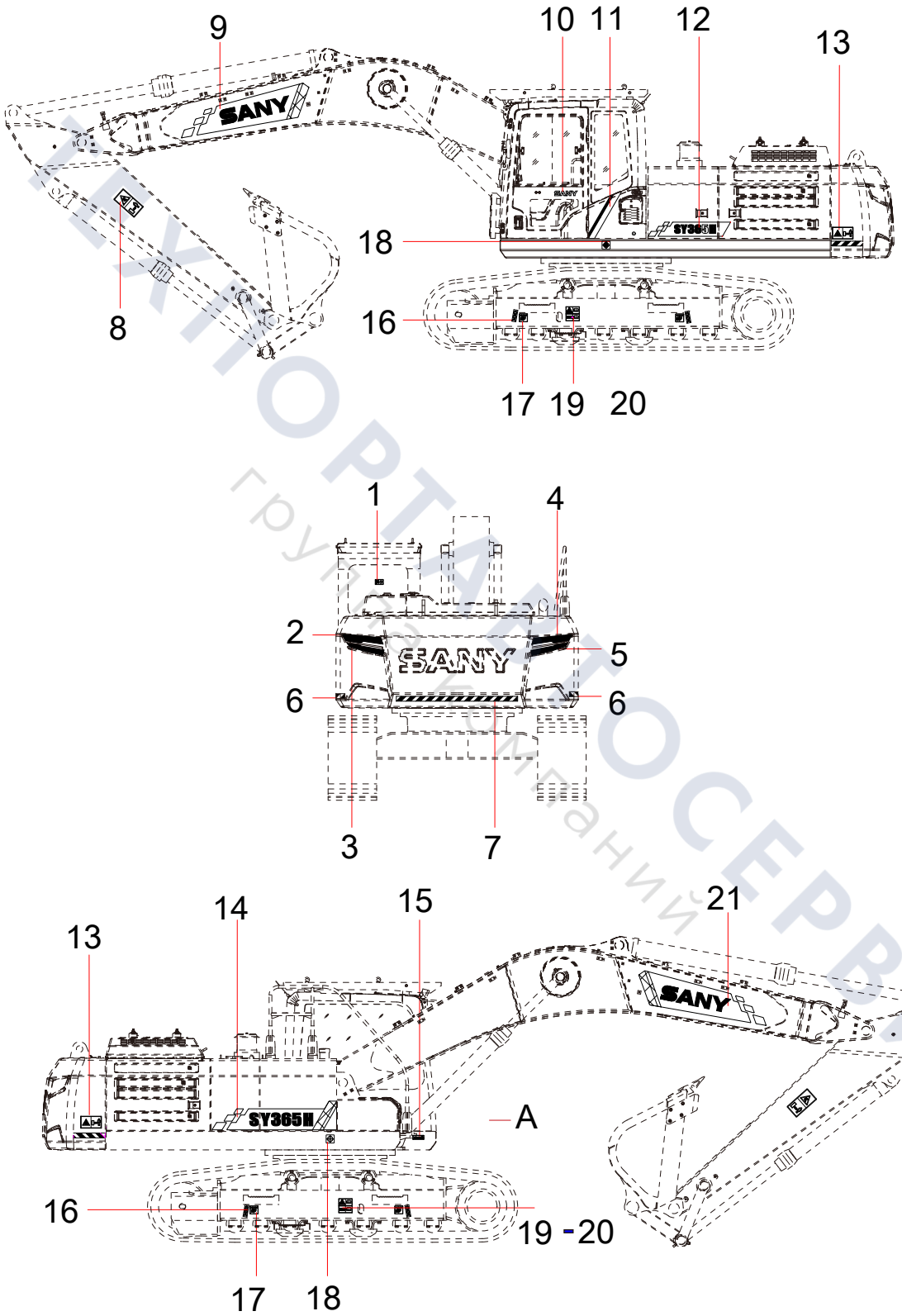

ТЕХПОРТАЛ СЕРВИС
группа компаний

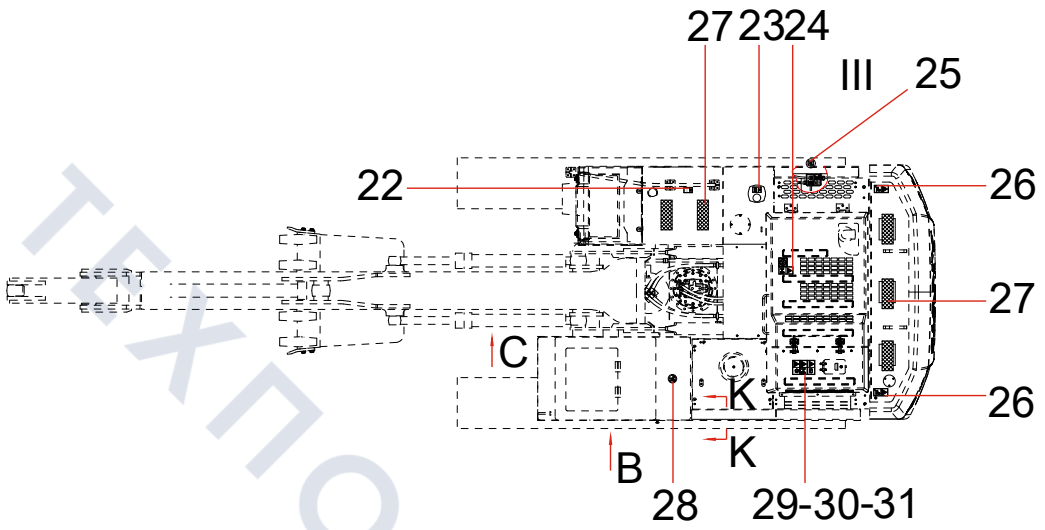

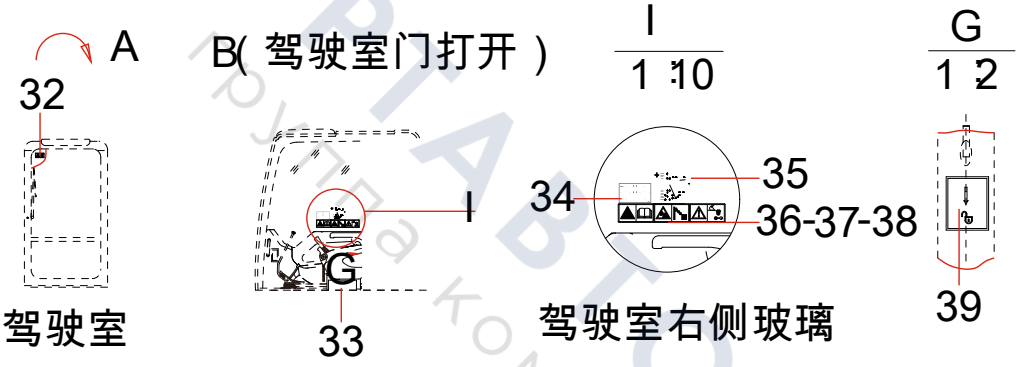

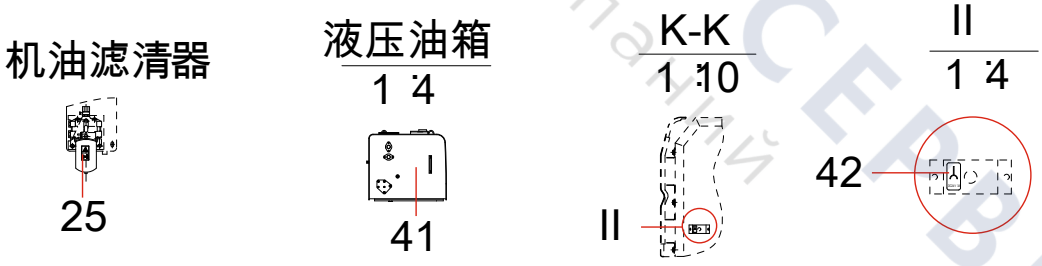

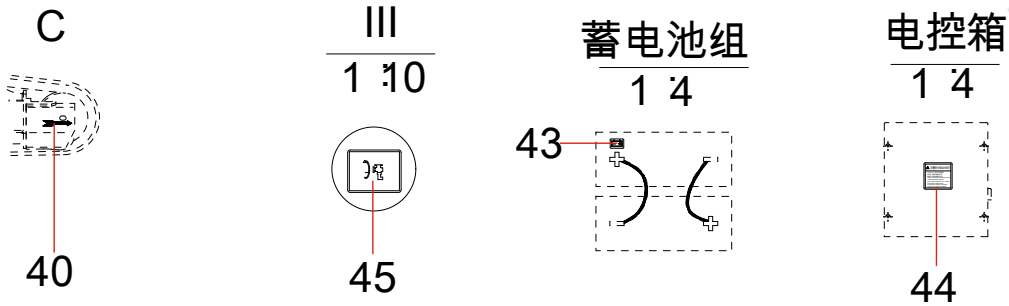

ТЕХПОРТАВТОСЕРВИС
Группа компаний

Group 7

attached accessories

ТЕХПОРТАВТОСЕРВИС
Группа компаний

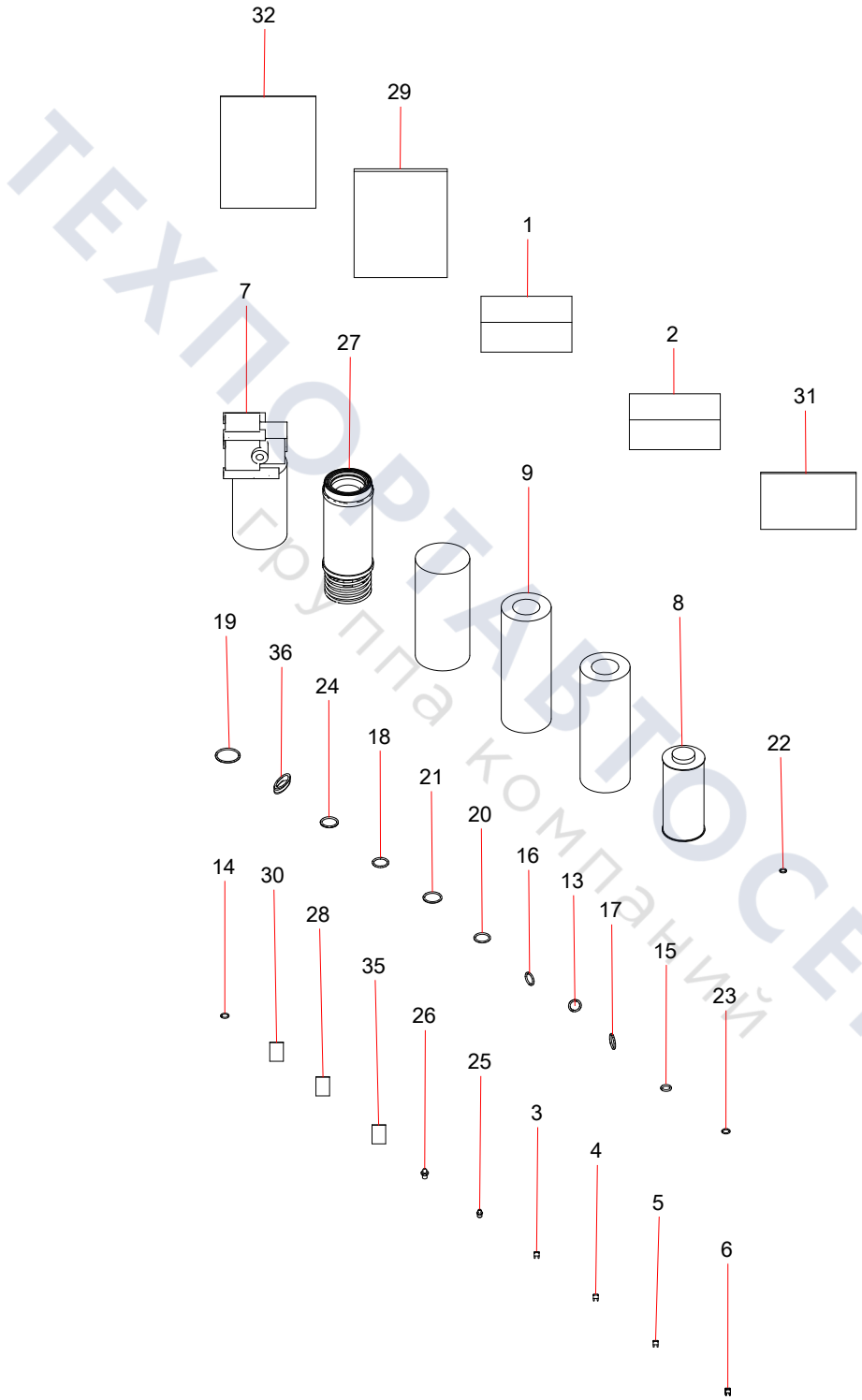

ТЕХПОРТАВТОСЕРВИС
Группа компаний

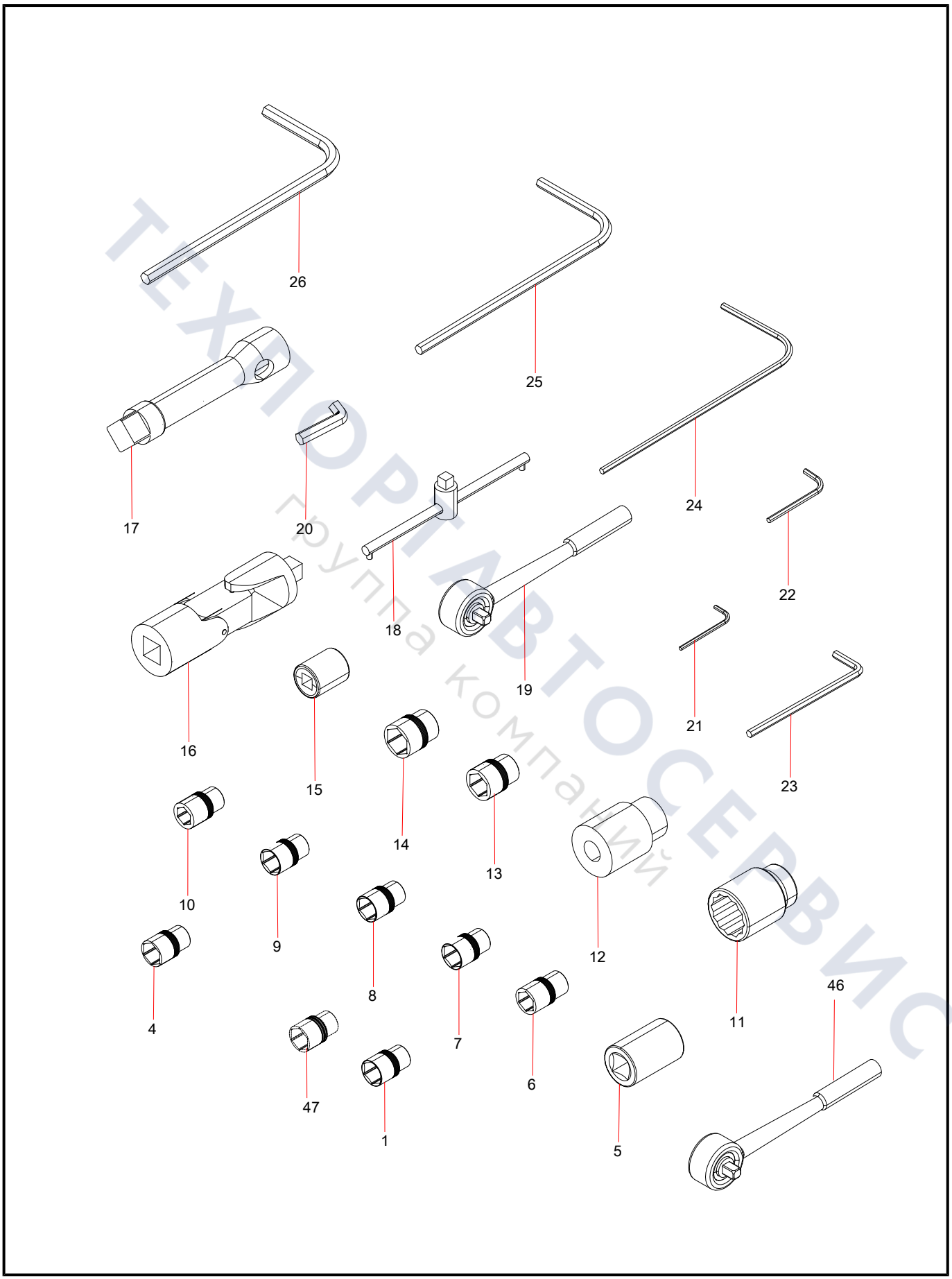

ТЕХПРОМАВТОСЕРВИС
группа компаний

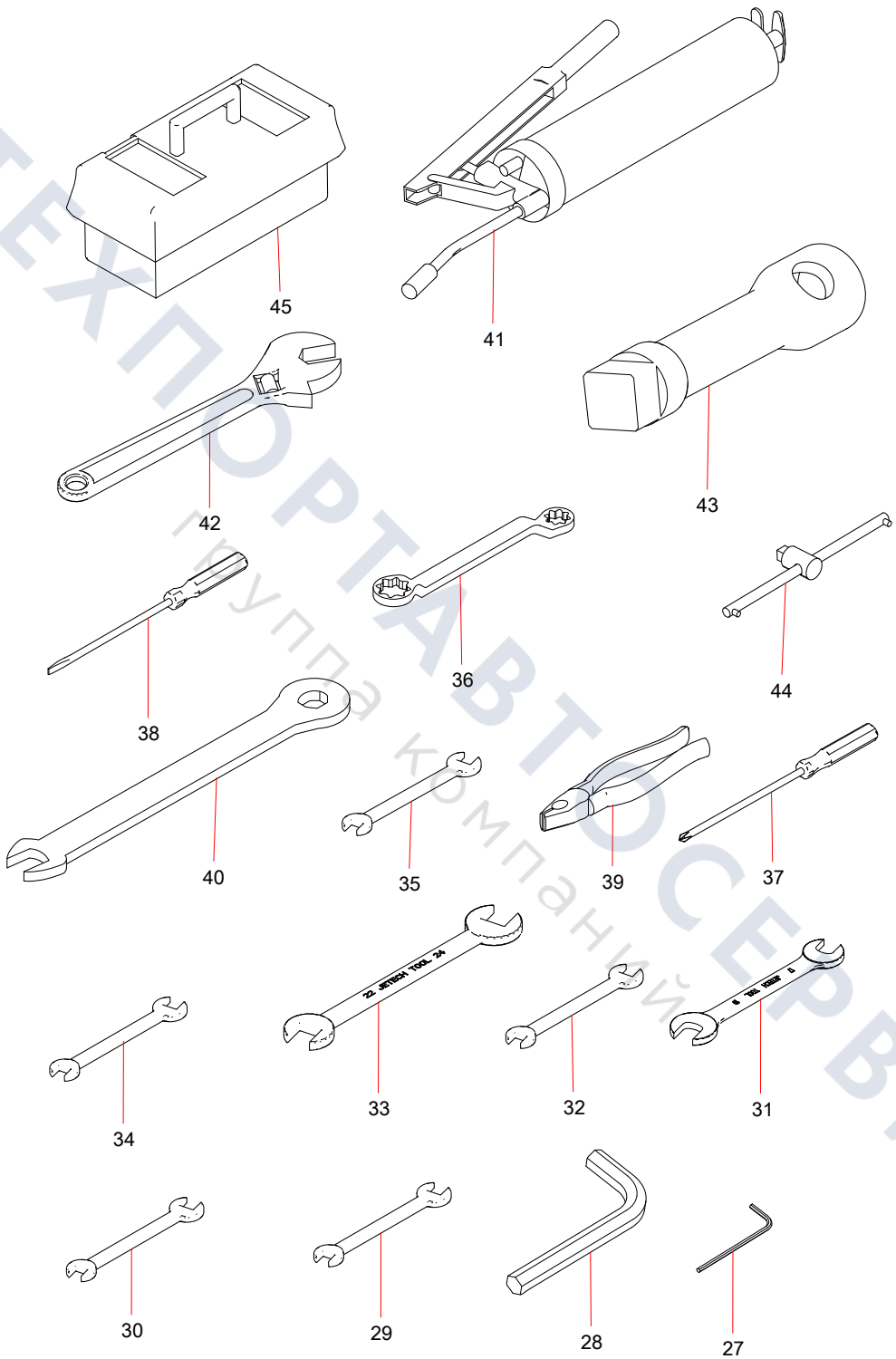

ТЕХПОРТАВТОСЕРВИС
Группа компаний

Group 8

Hydraulic System

ТЕХПОРТАВТОСЕРВИС
группа компаний

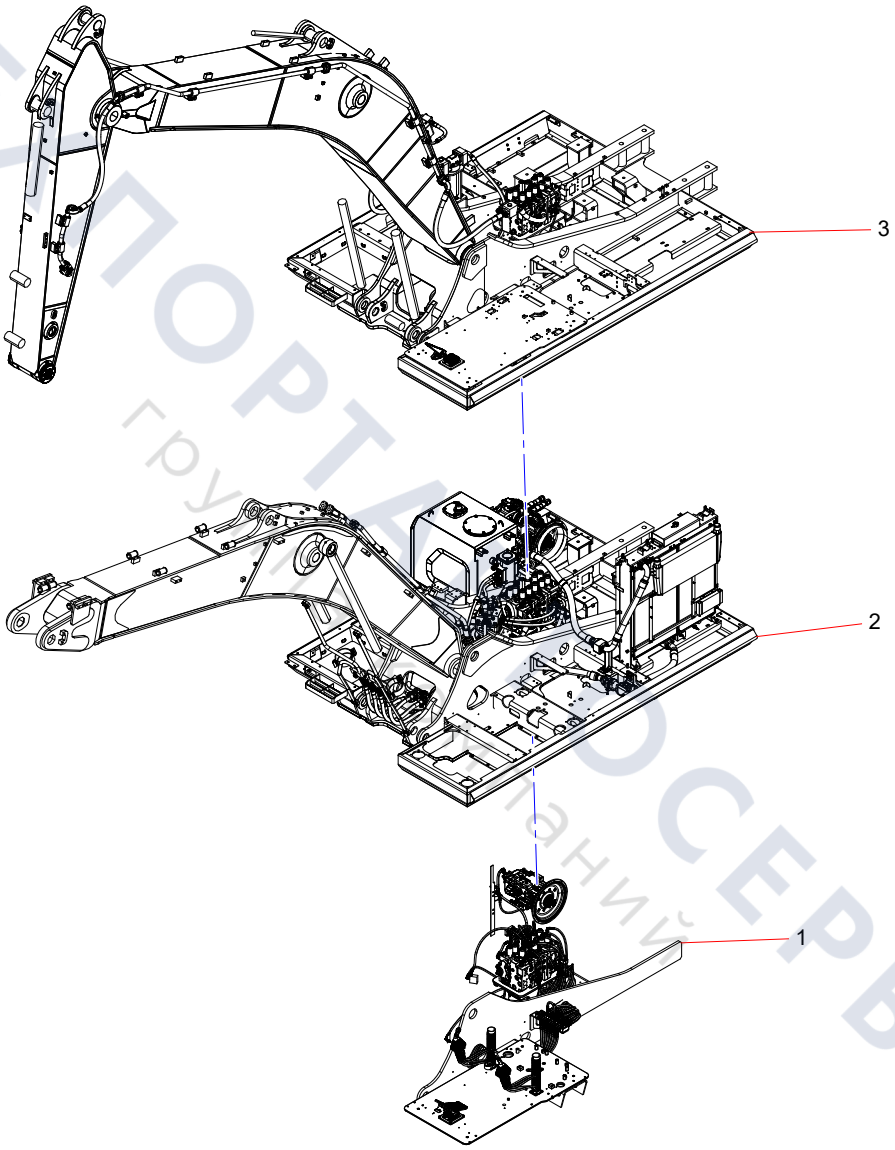

ТЕХПОРТ СЕРВИС
группа компаний

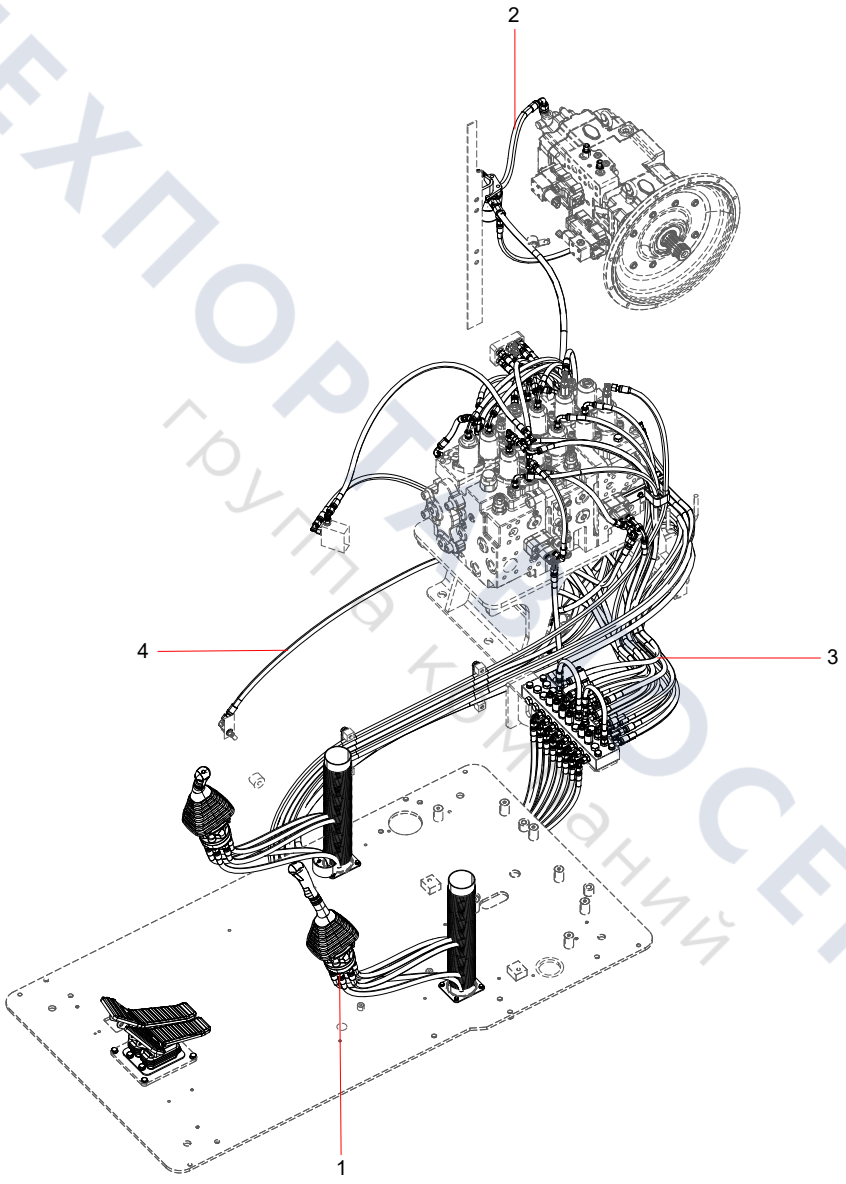

ТЕХПОРТСЕРВИС
группа компаний

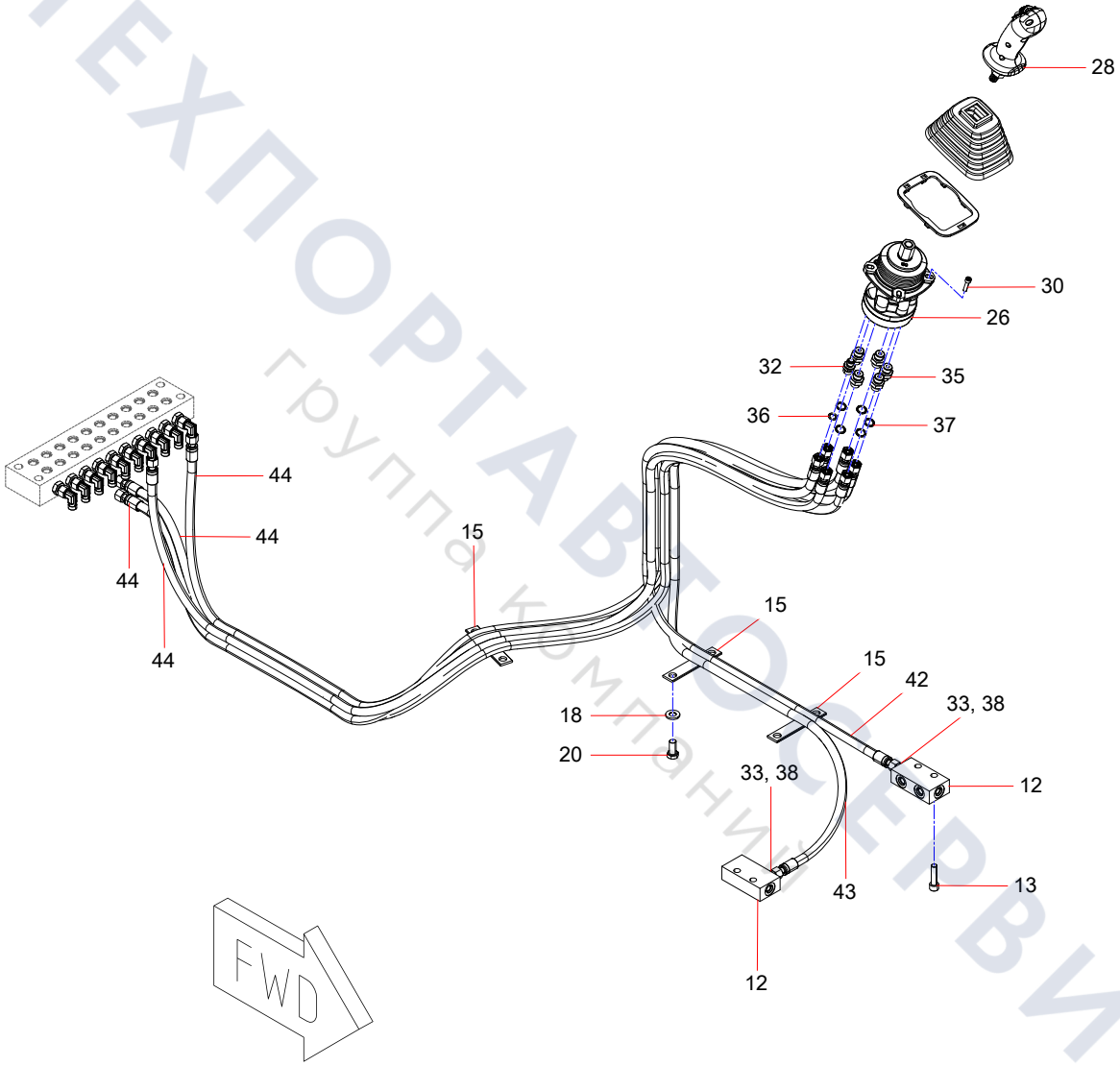

ТЕХПОРТАВТОСЕРВИС
группа компаний

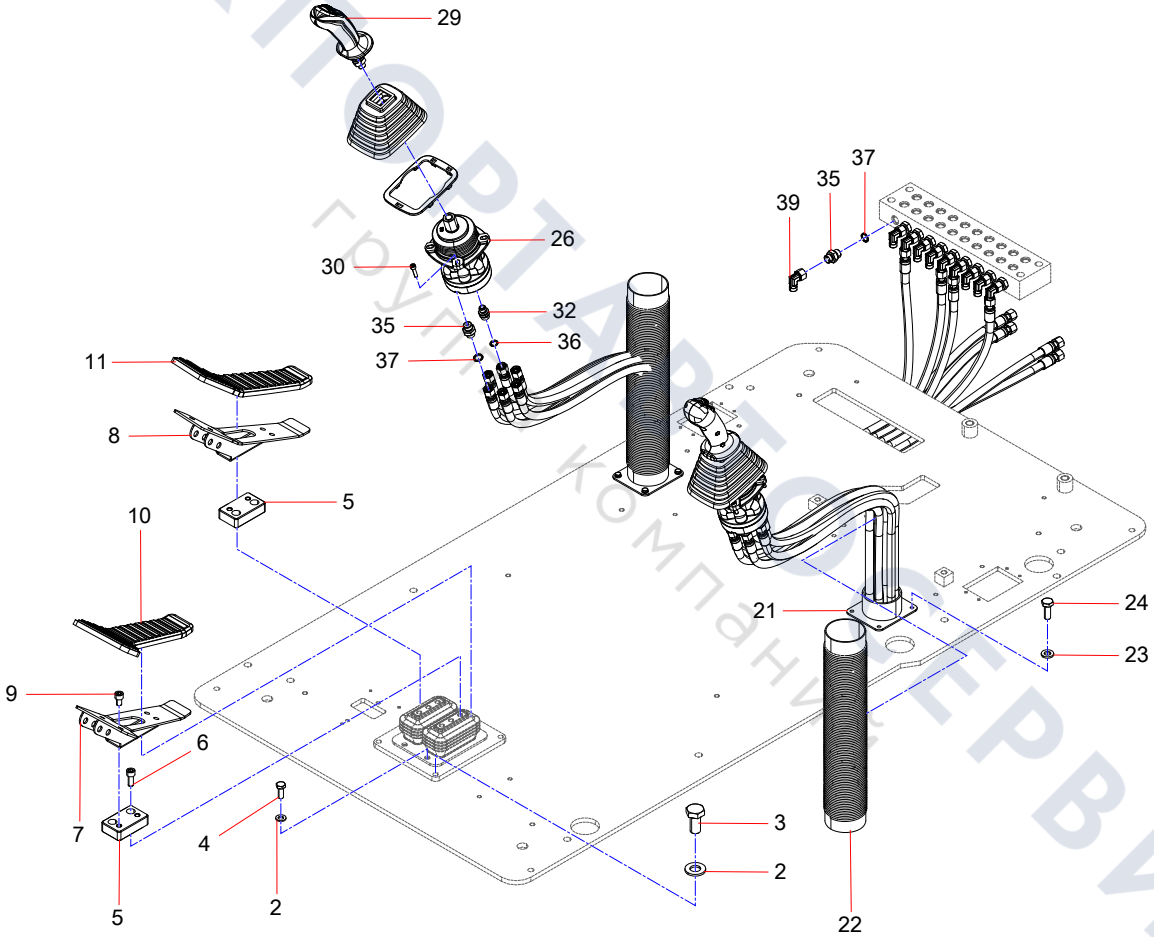

ТЕХПОРТАВТОСЕРВИС
Группа компаний

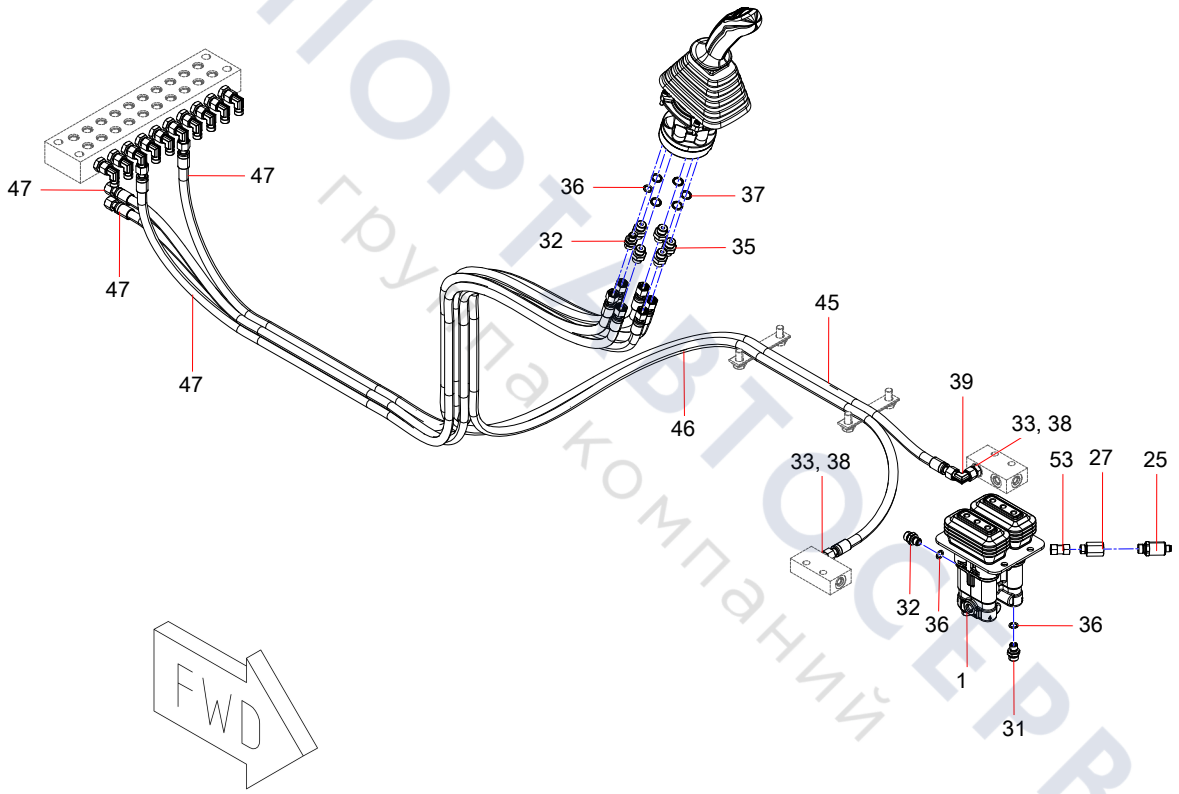

ТЕХПОРТАВТОСЕРВИС
группа компаний

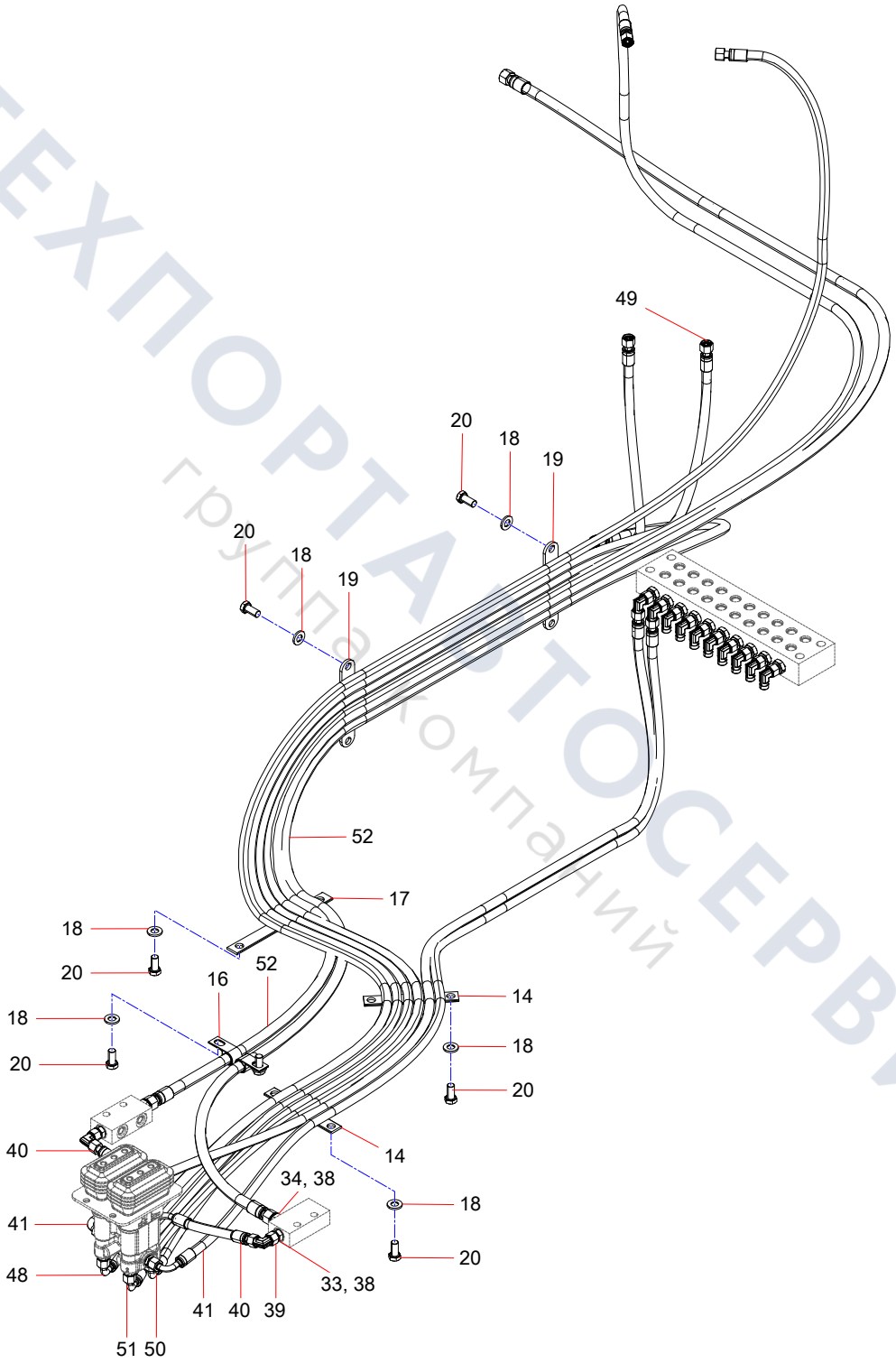

ТЕХПОРТАВТОСЕРВИС
группа компаний

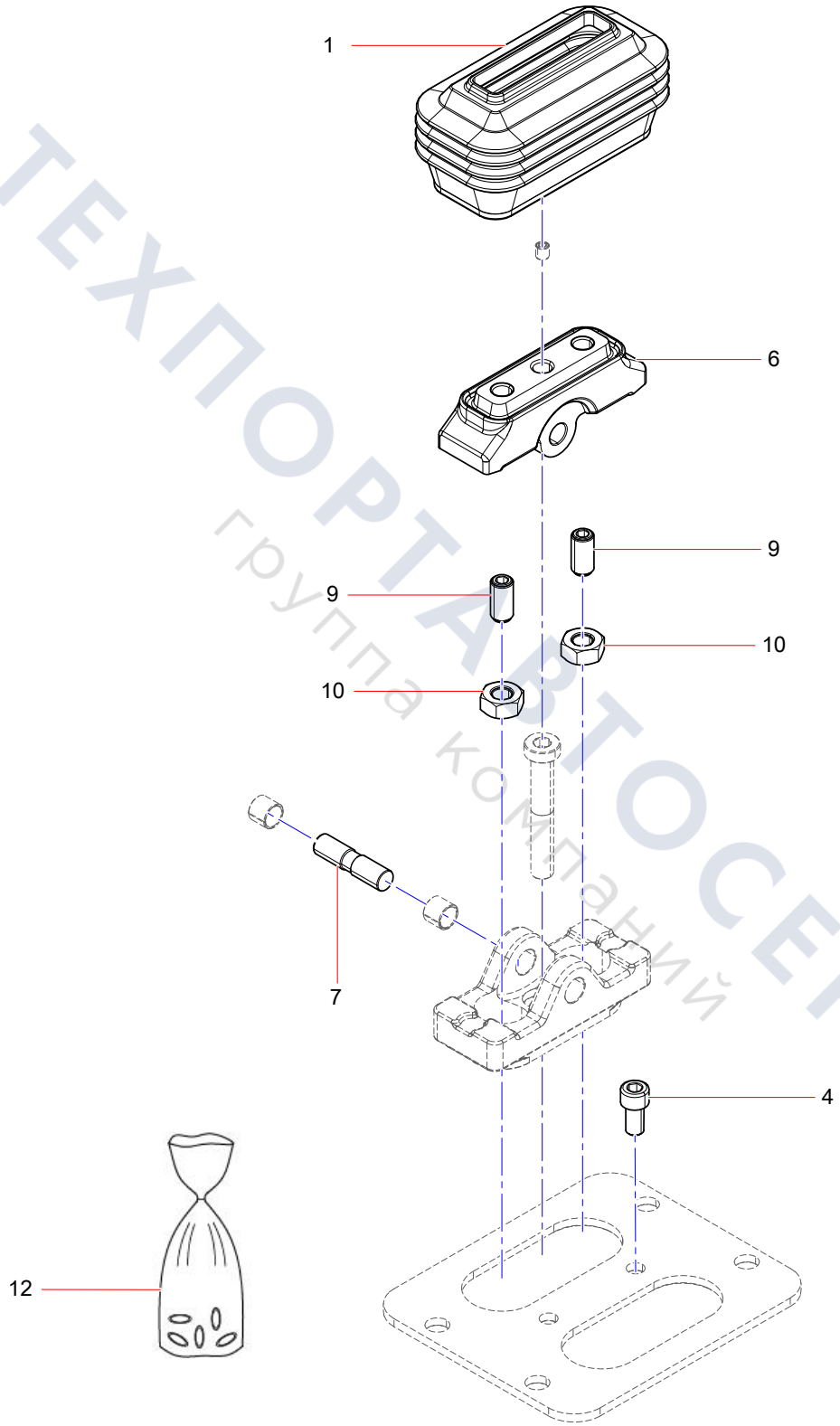

ТЕХПОРТАВТОСЕРВИС
группа компаний

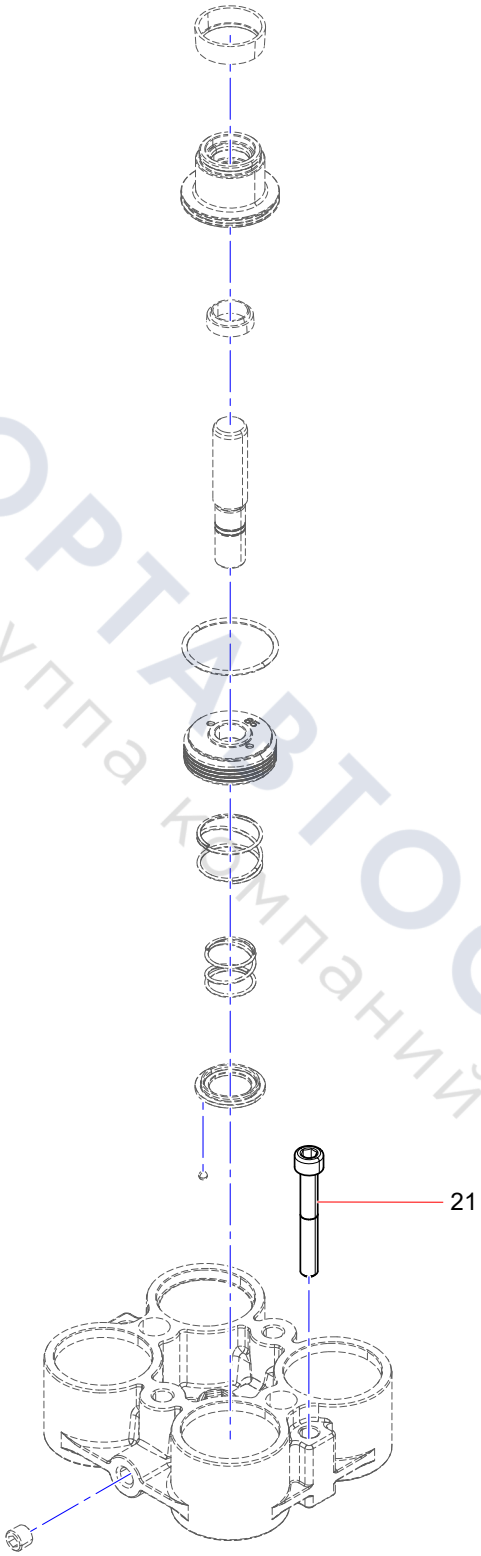

ТЕХПОРТАВТОСЕРВИС
группа компаний

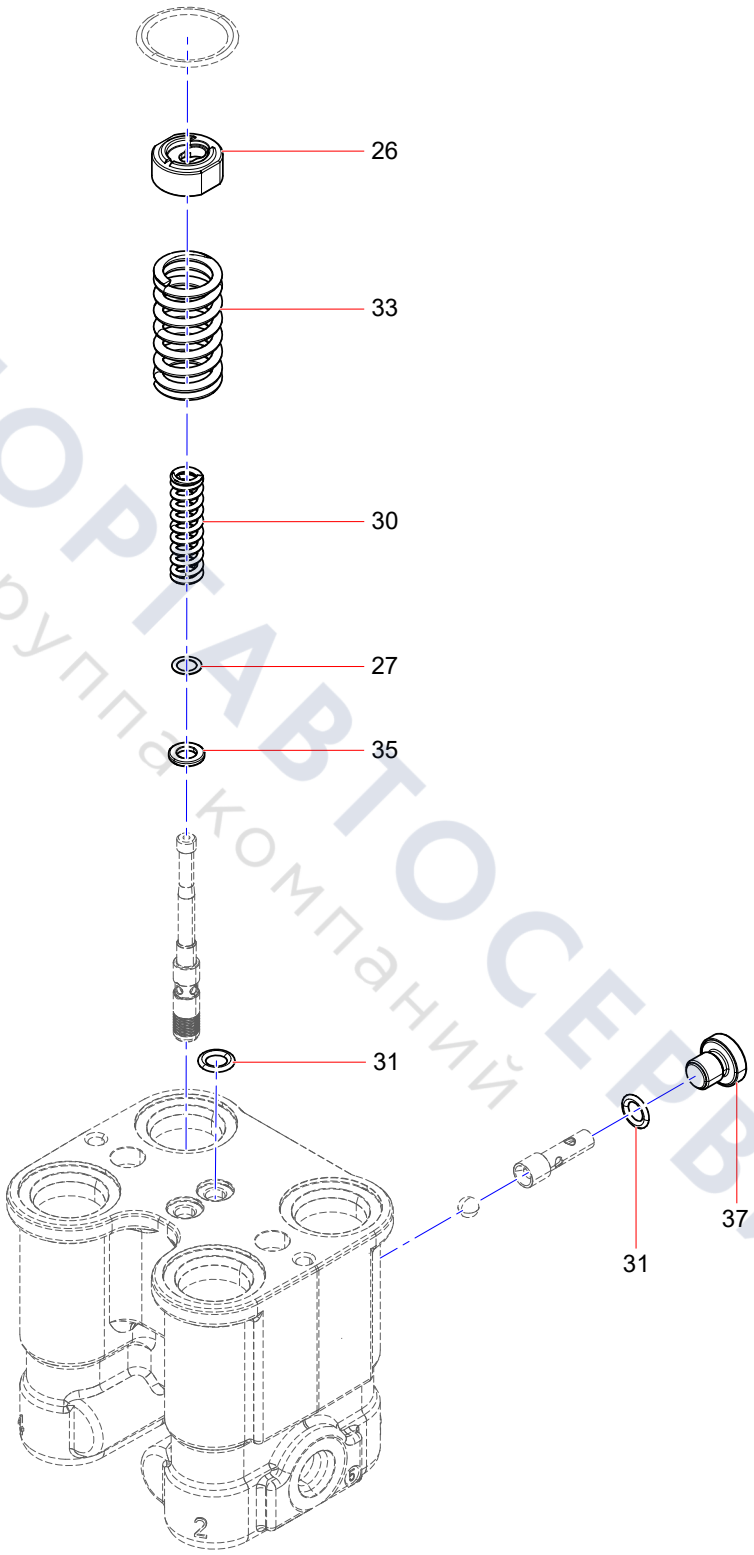

ТЕХПОРТАВТОСЕРВИС
группа компаний

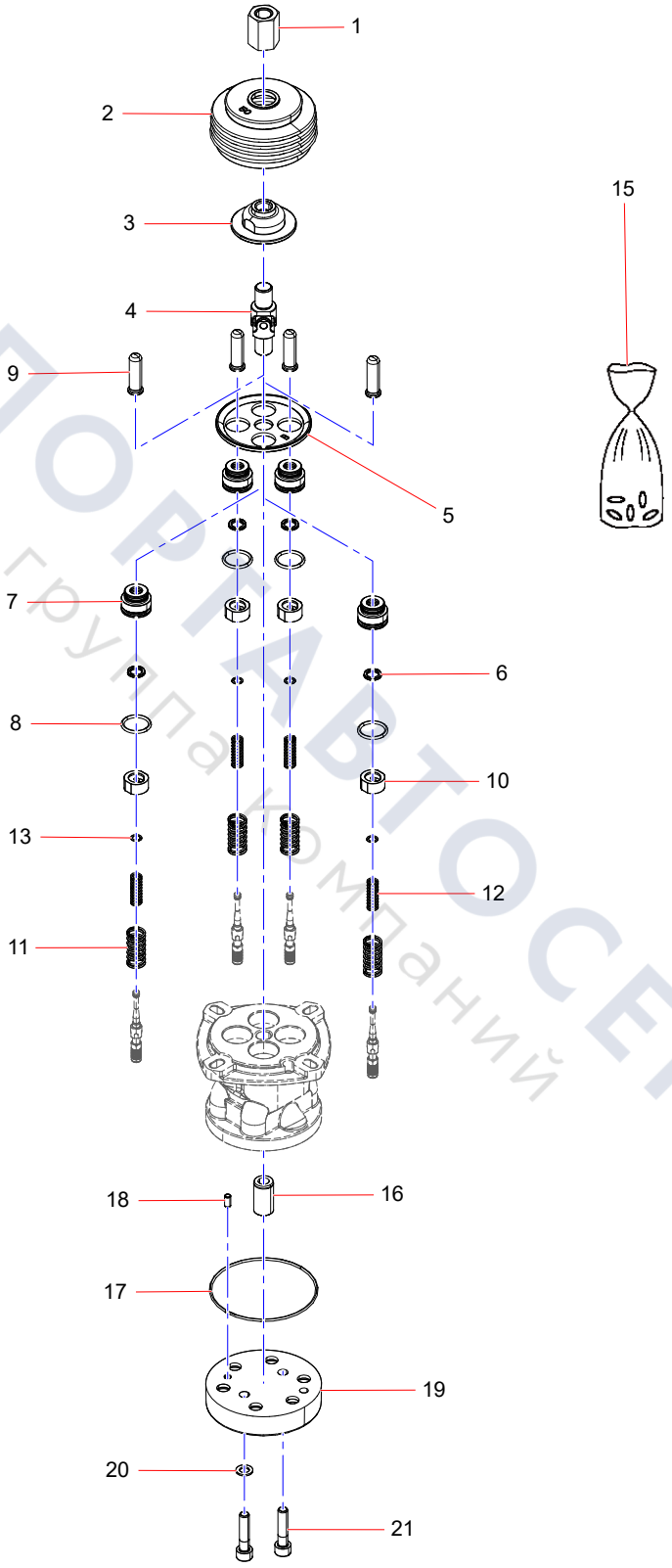

ТЕХПОРТАВТОСЕРВИС
группа компаний

Left handle Assy

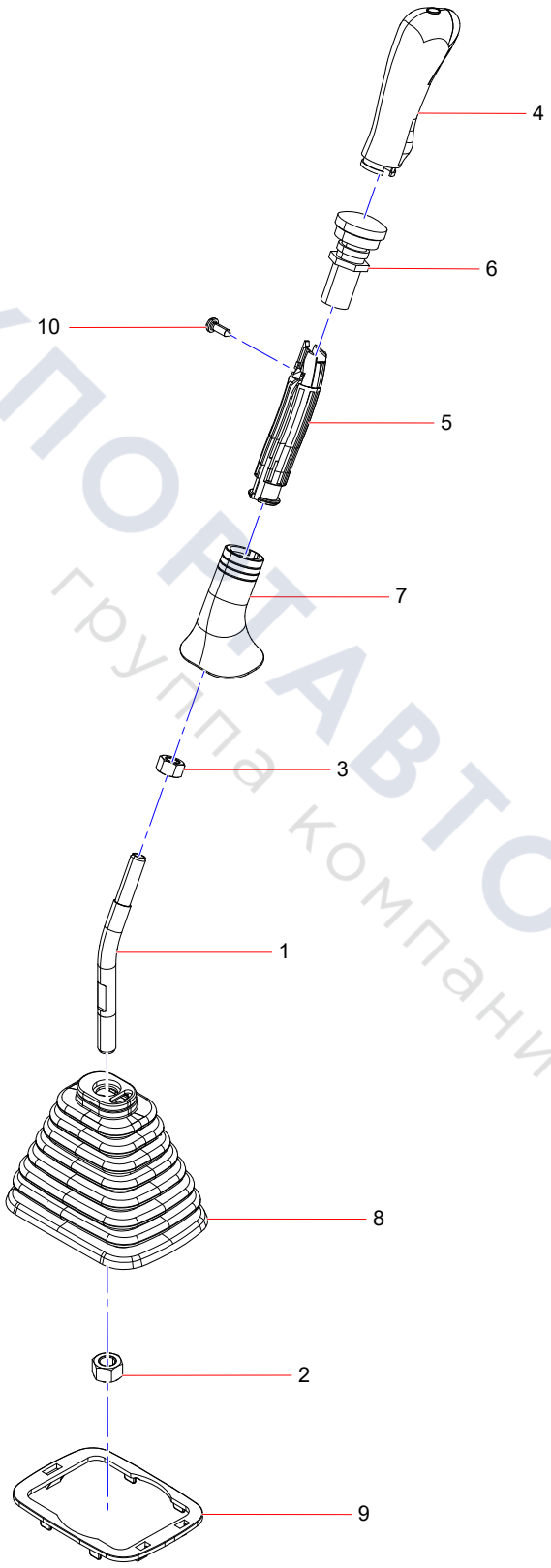

ТЕХПОРТАВТОСЕРВИС
группа компаний

Right handle Assy

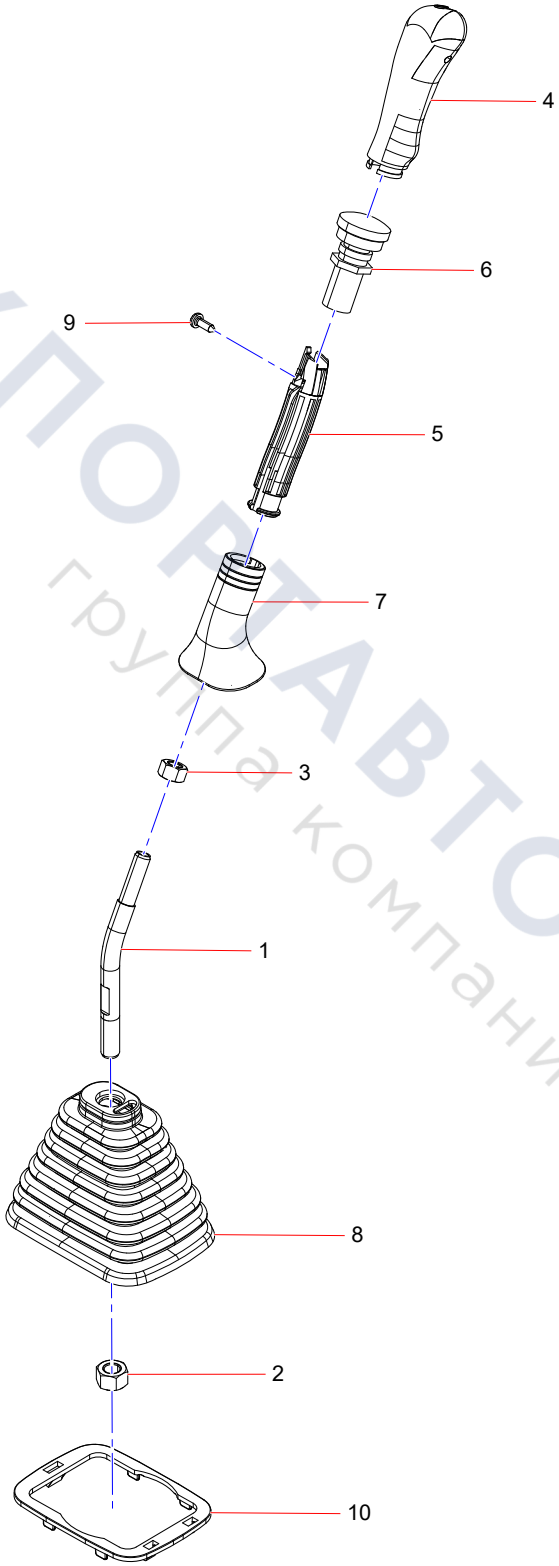

ТЕХПОРТАВТОСЕРВИС
группа компаний

Main Pump Pipeline

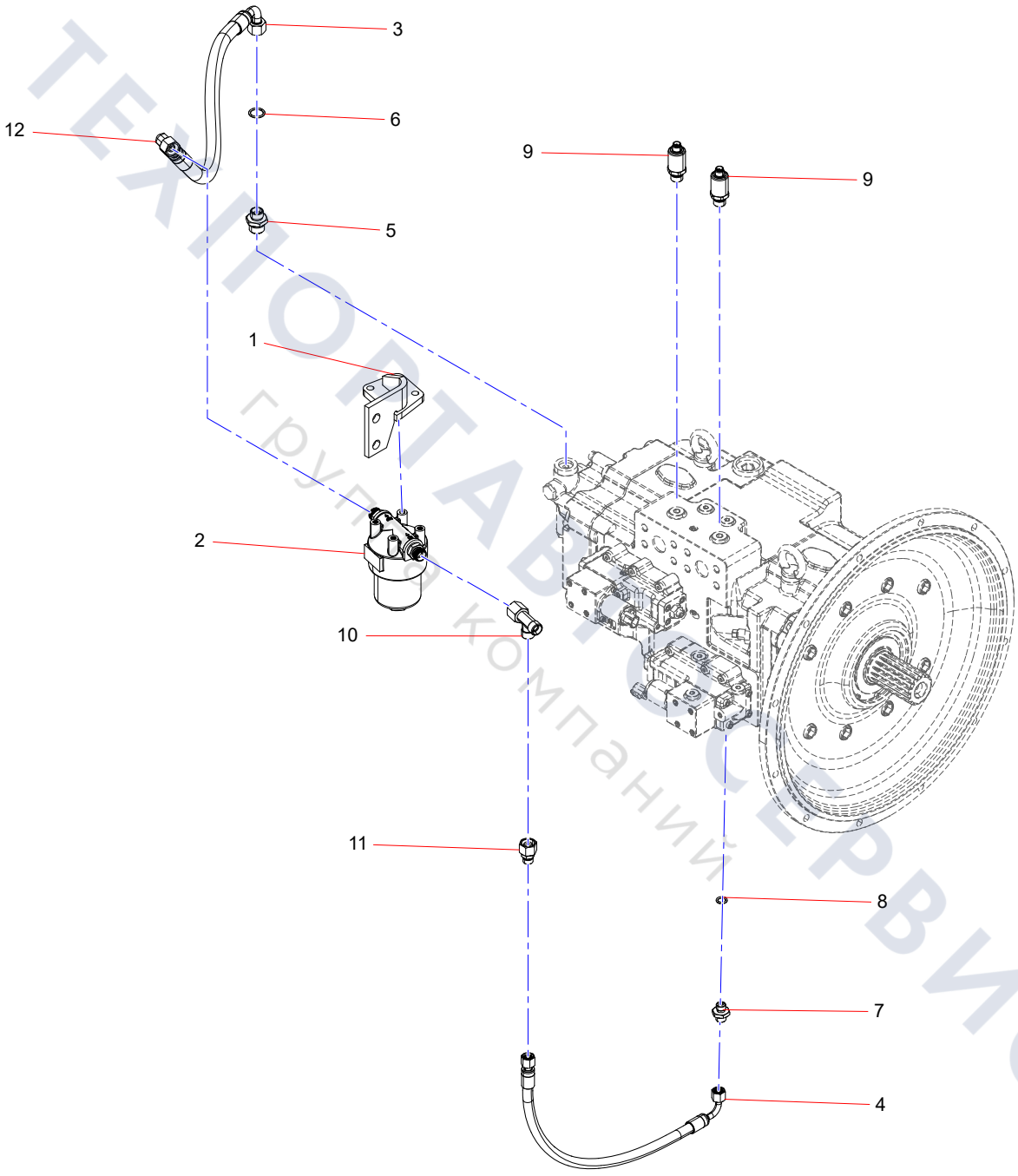

ТЕХНОПАРК СЕРВИС
группа компаний

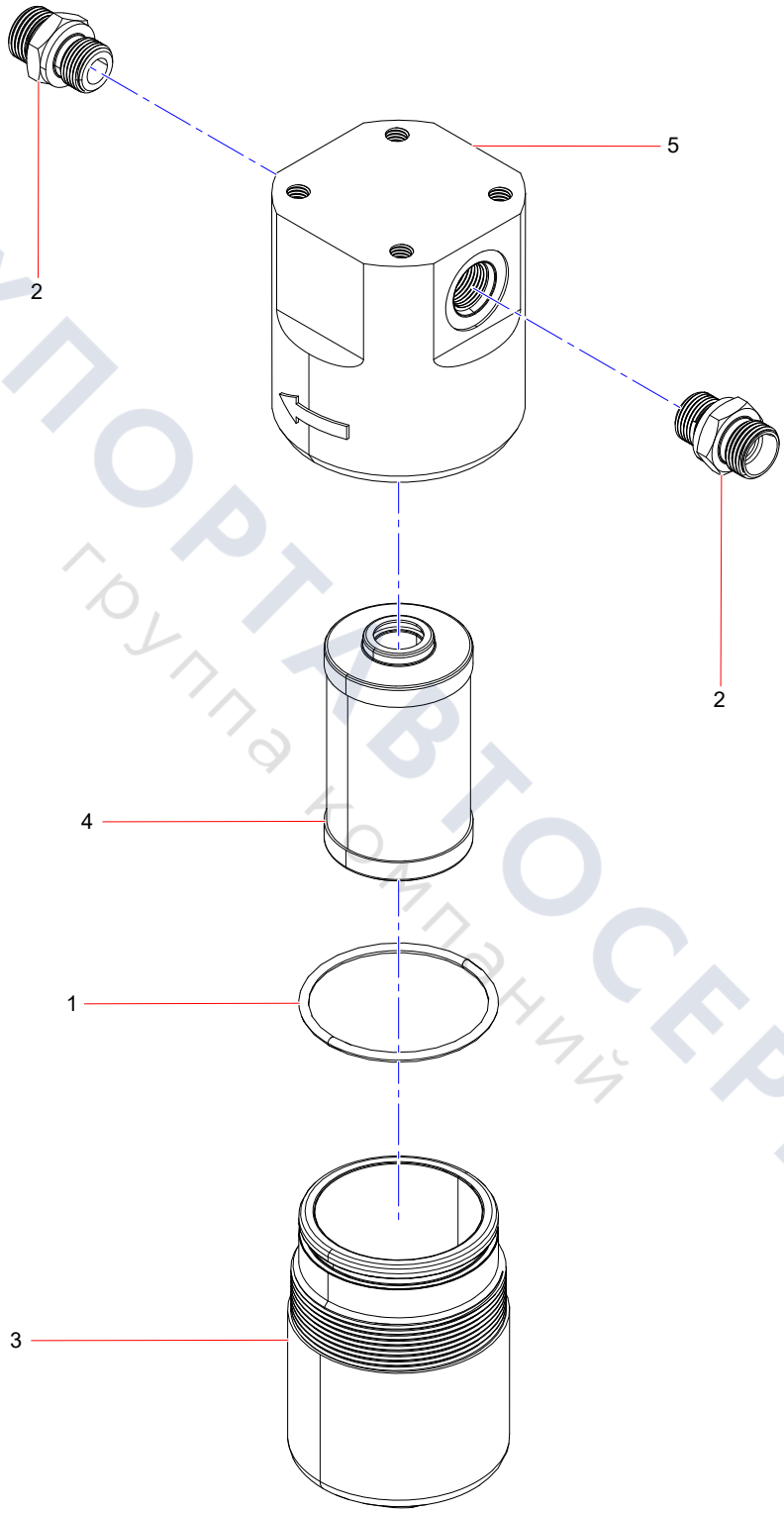

ТЕХПОРТАВТОСЕРВИС
группа компаний

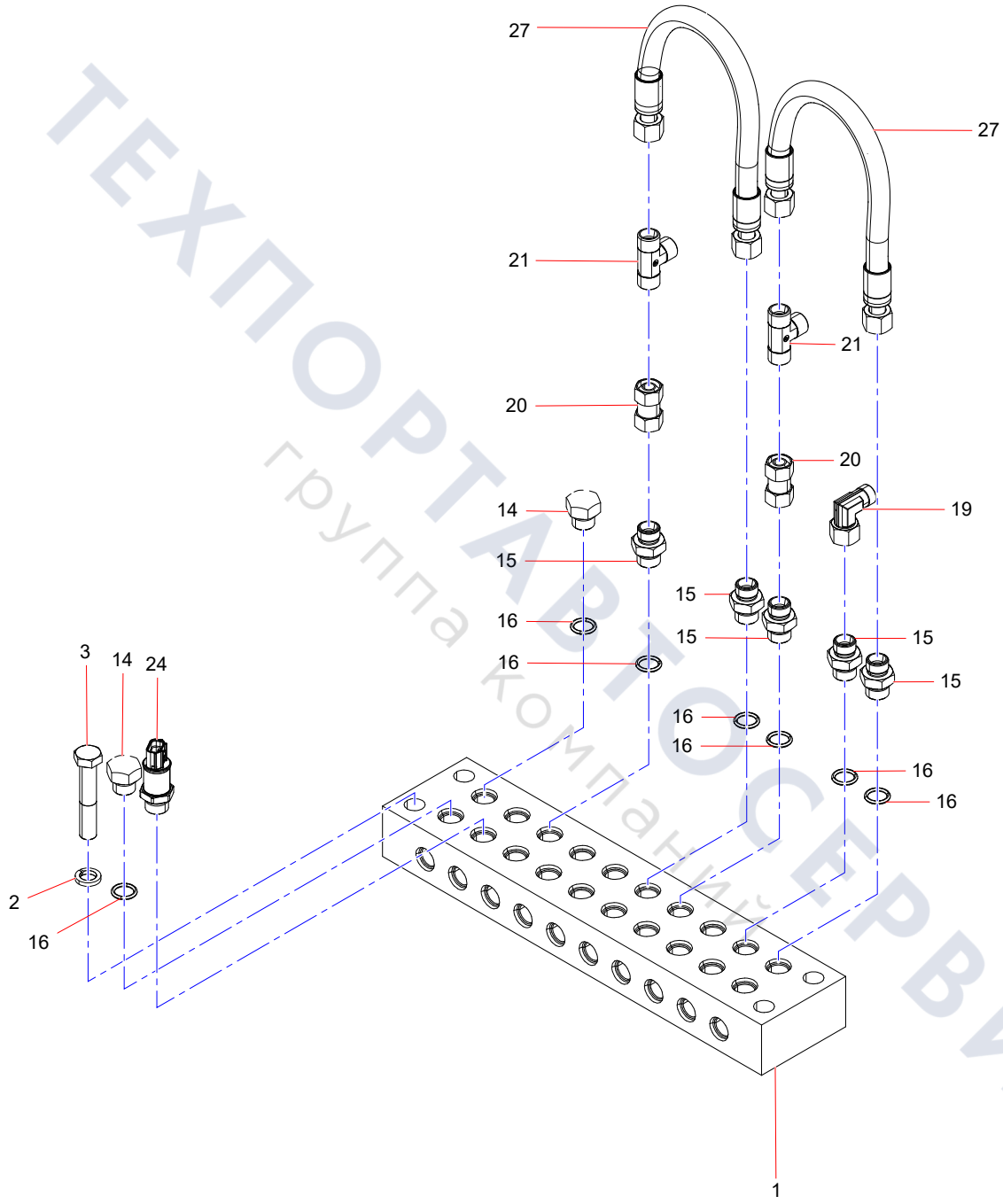

ТЕХПОРТАВТОСЕРВИС
группа компаний

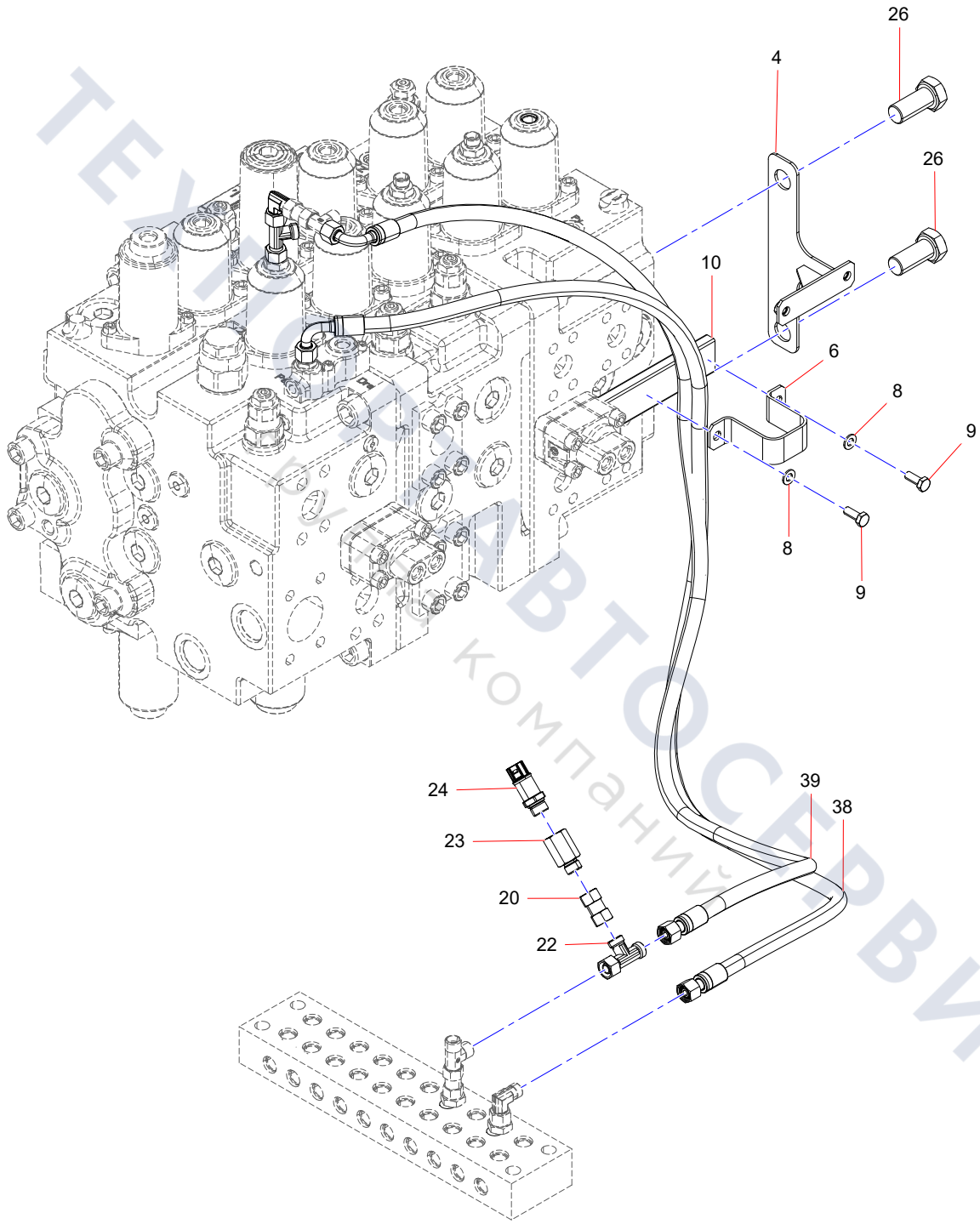

ТЕХНОСАВТОСЕРВИС
Компания

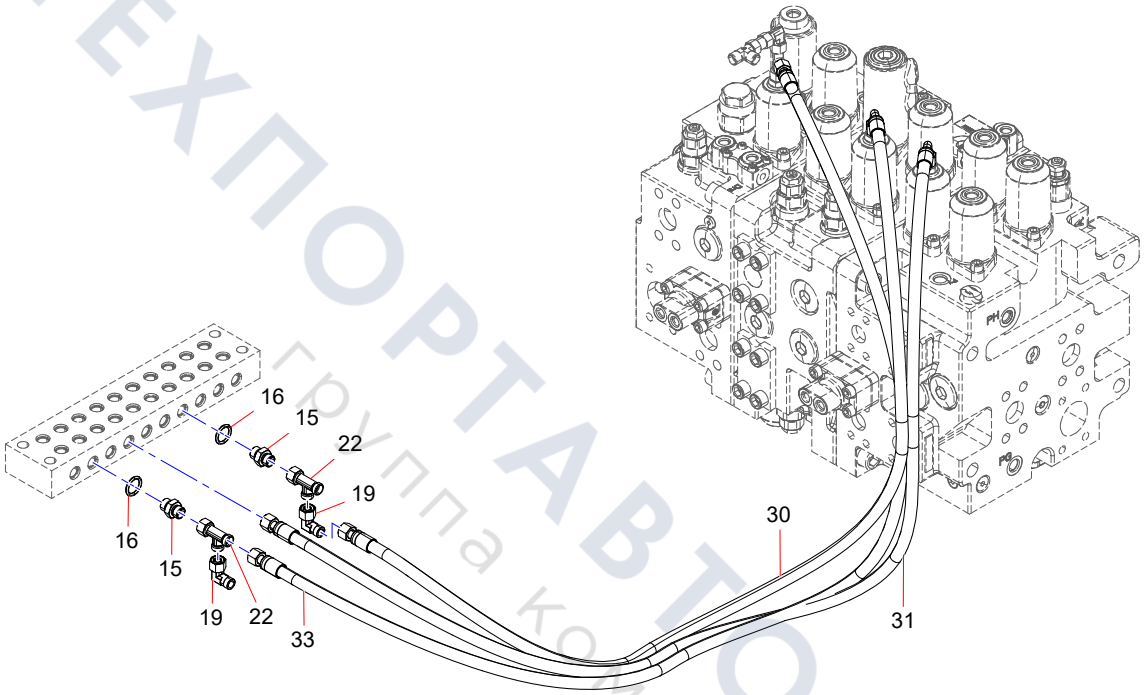

ТЕХПОРТАВТОСЕРВИС
группа компаний

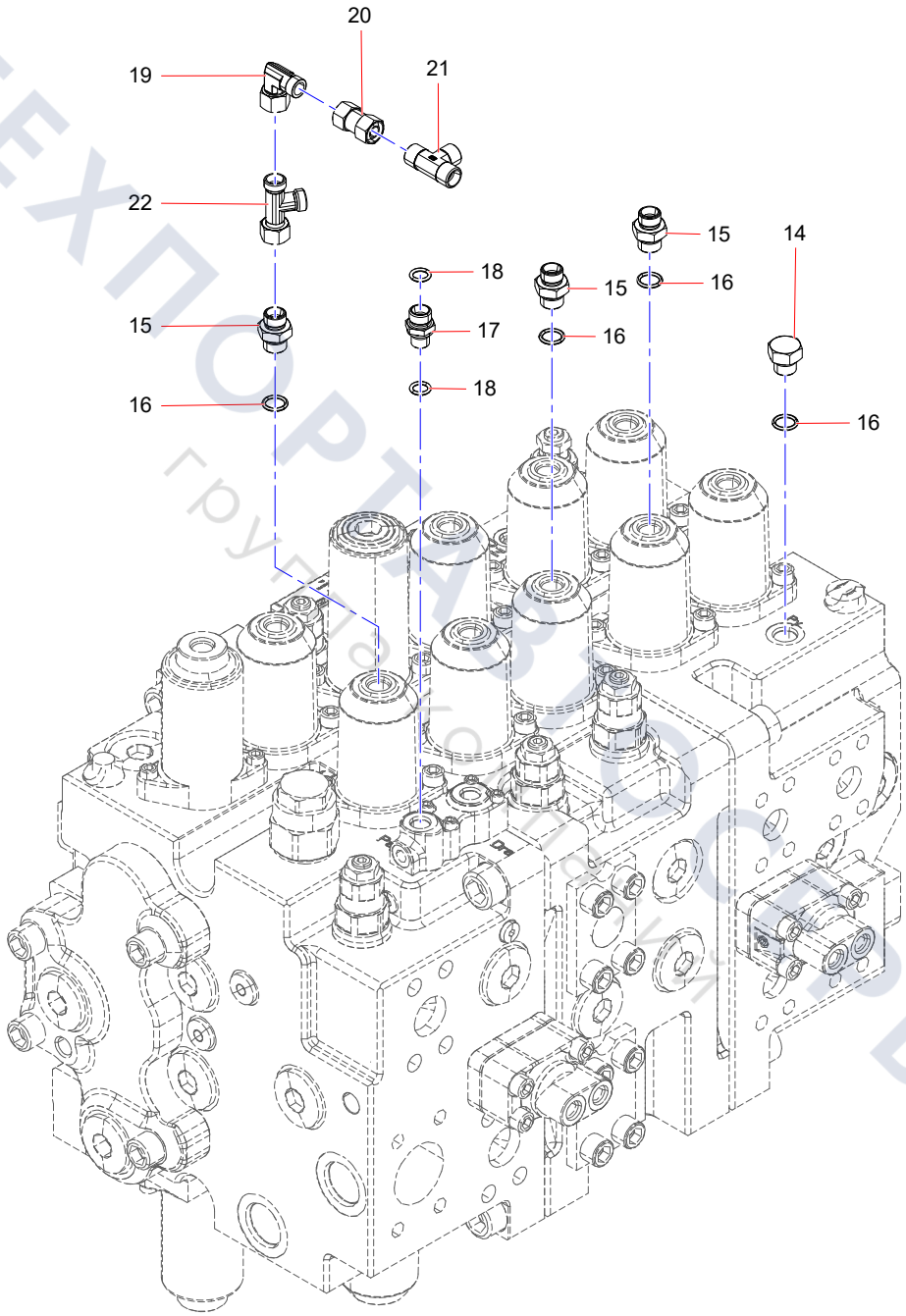

ТЕХПОРТАВТОСЕРВИС
группа компаний

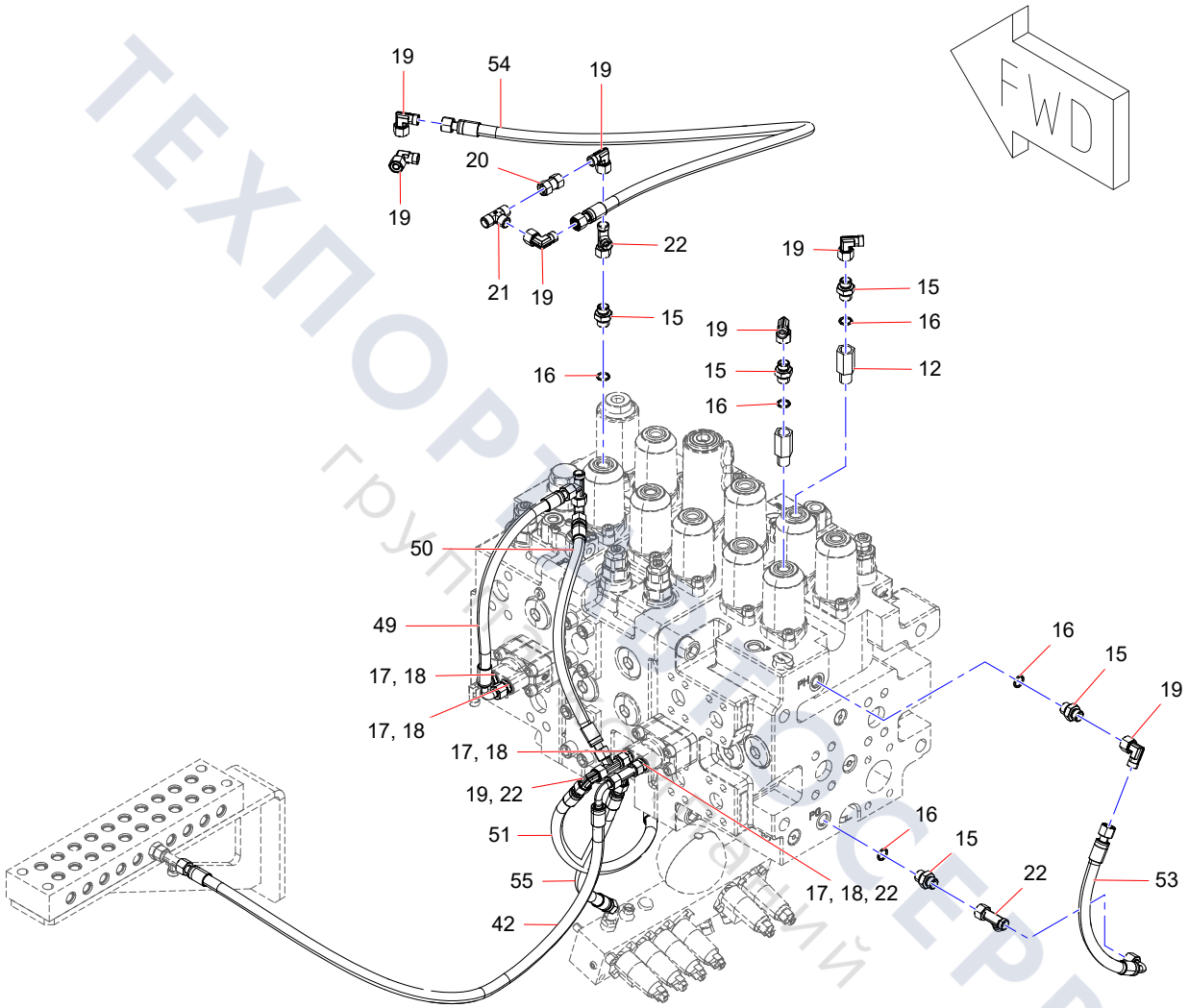

ТЕХПОРТ СЕРВИС
группа компаний

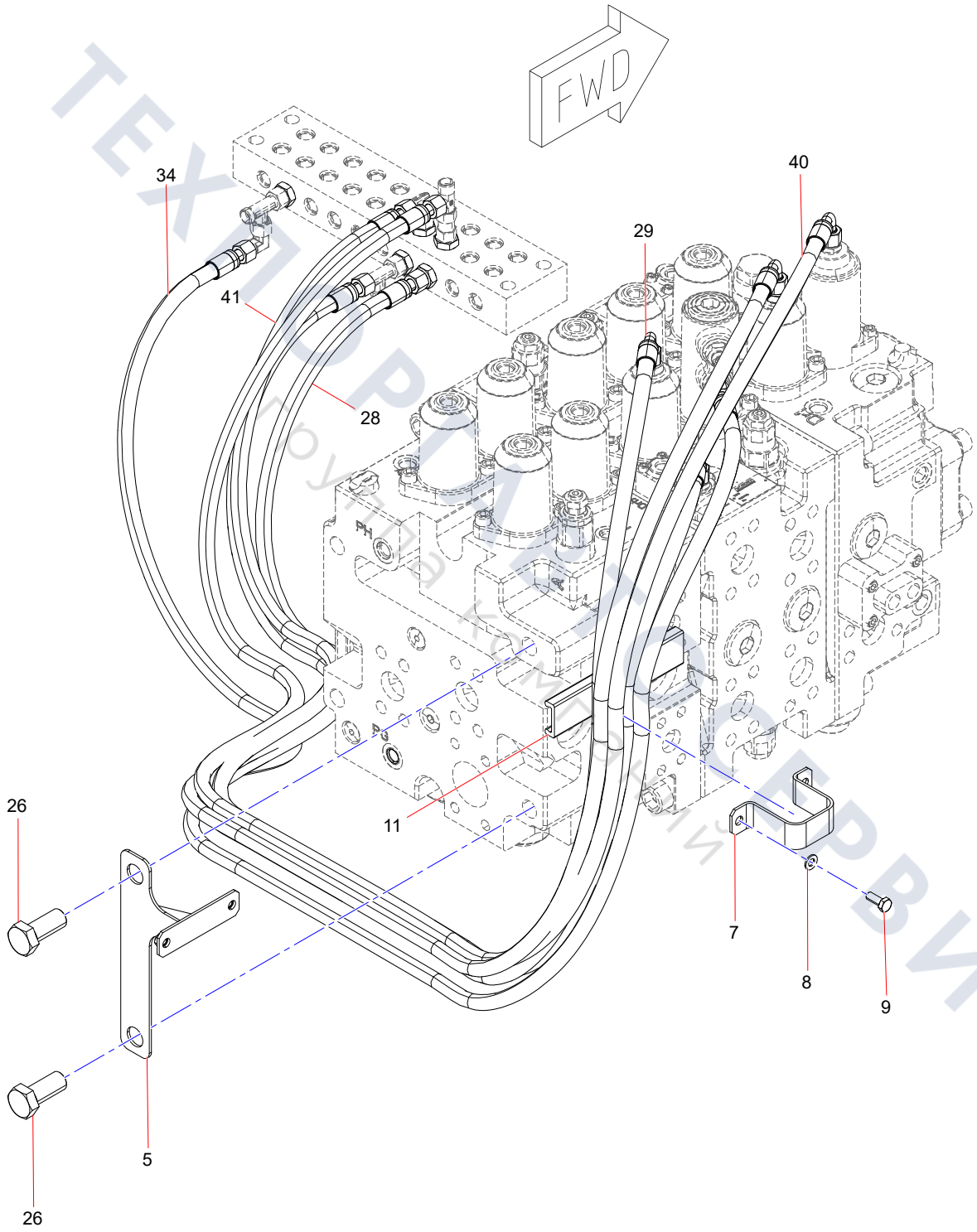

ТЕХПРОМСЕРВИС
Поиск по каталогам

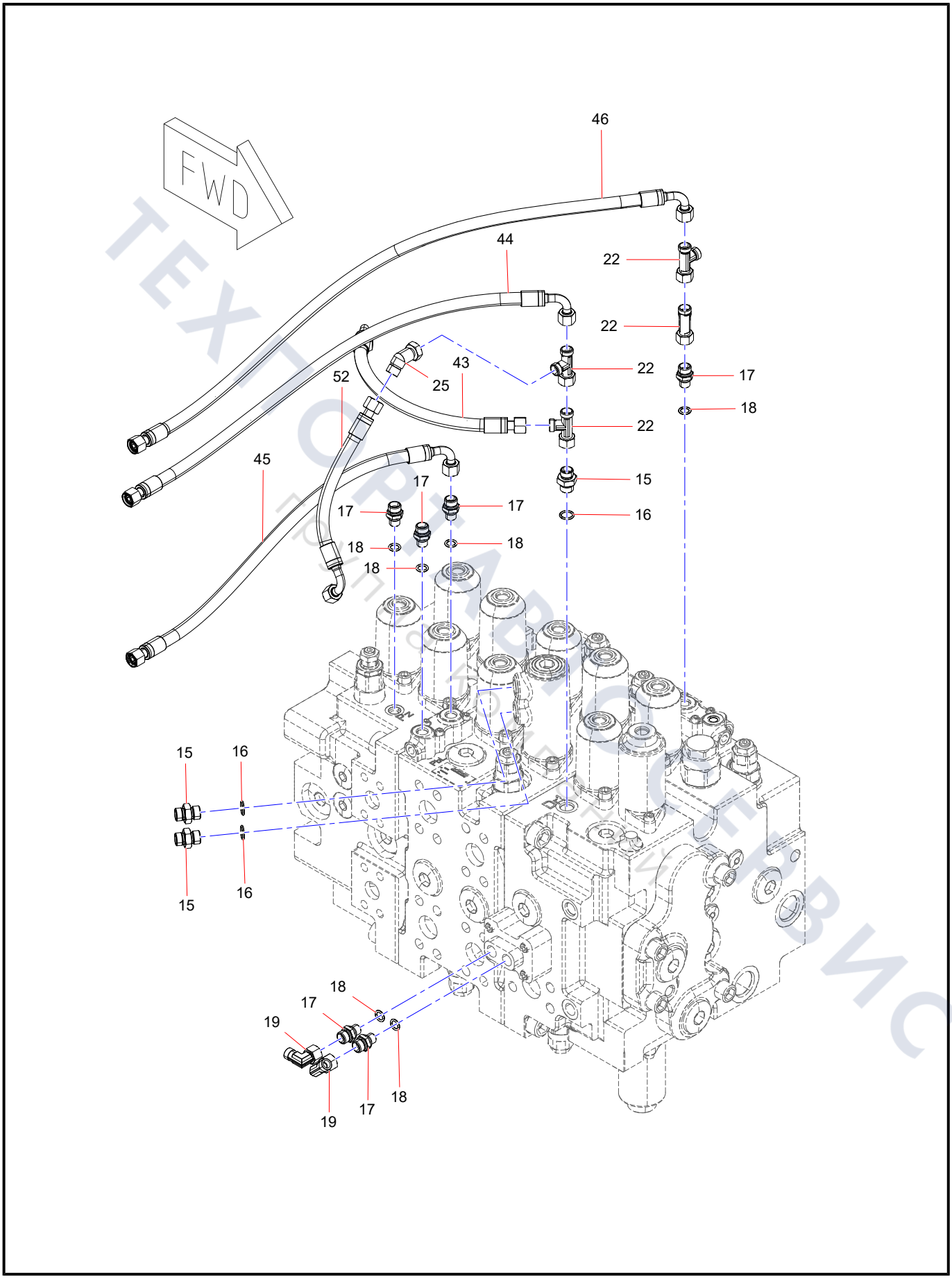
FWD
46
44
22
22
22
17
18
43
25
52
22
45
15
17
17
17
16
18
18
18
15
16
15
16
18
17
19
18
17
19

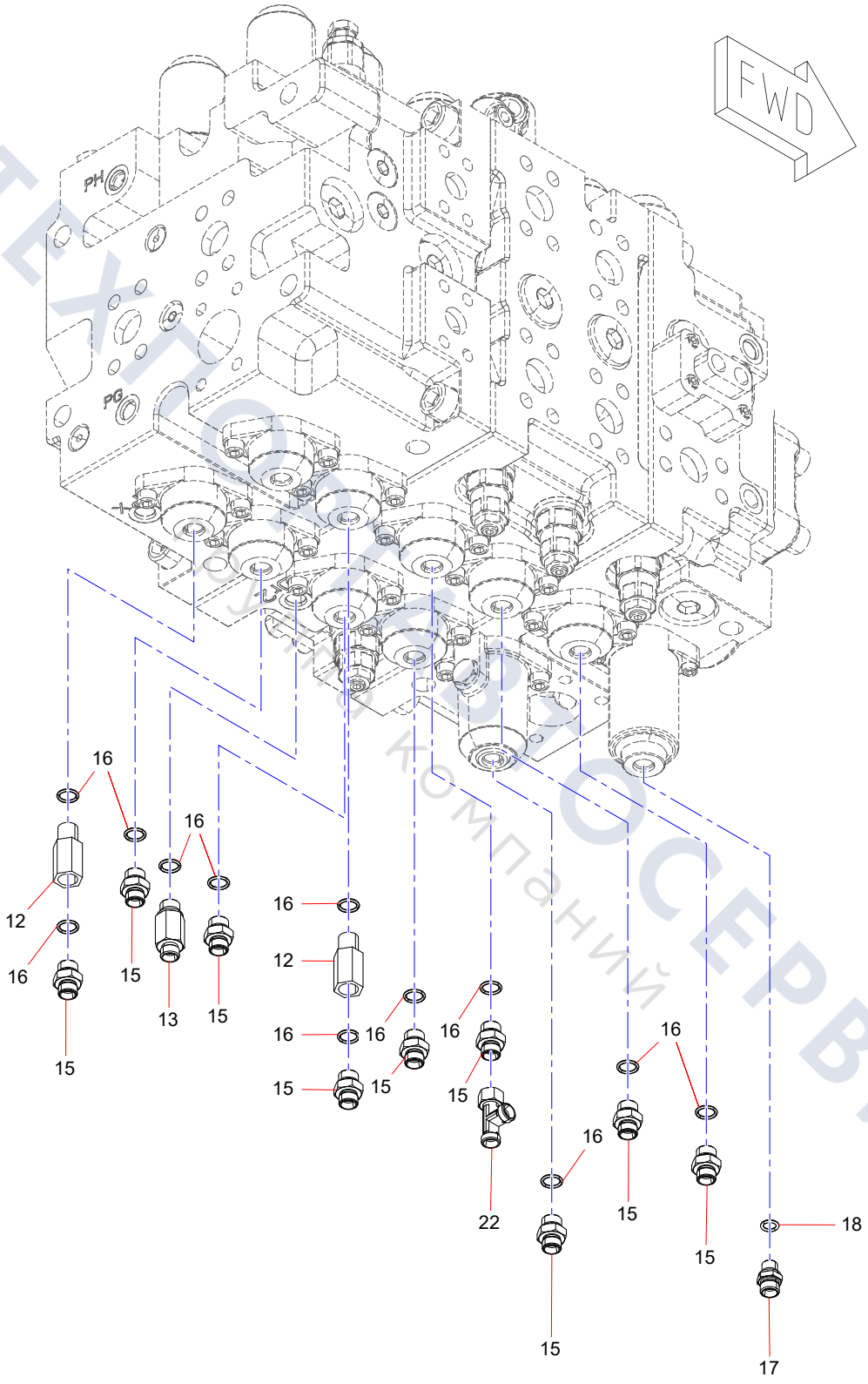

ТЕХНОСЕРВИС
Группа компаний

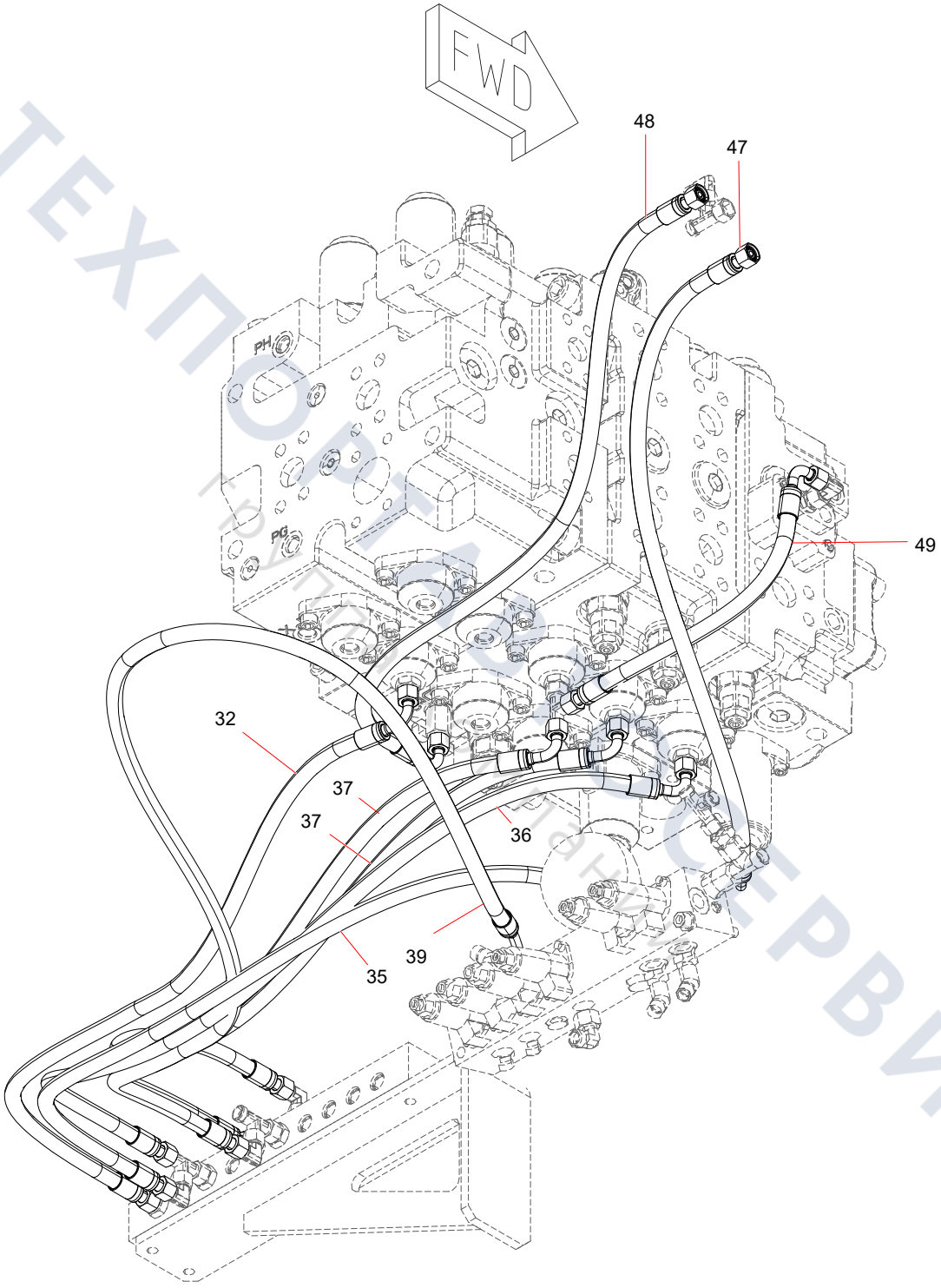

ТЕХПОРТ СЕРВИС

Valve Pipe (1/5)

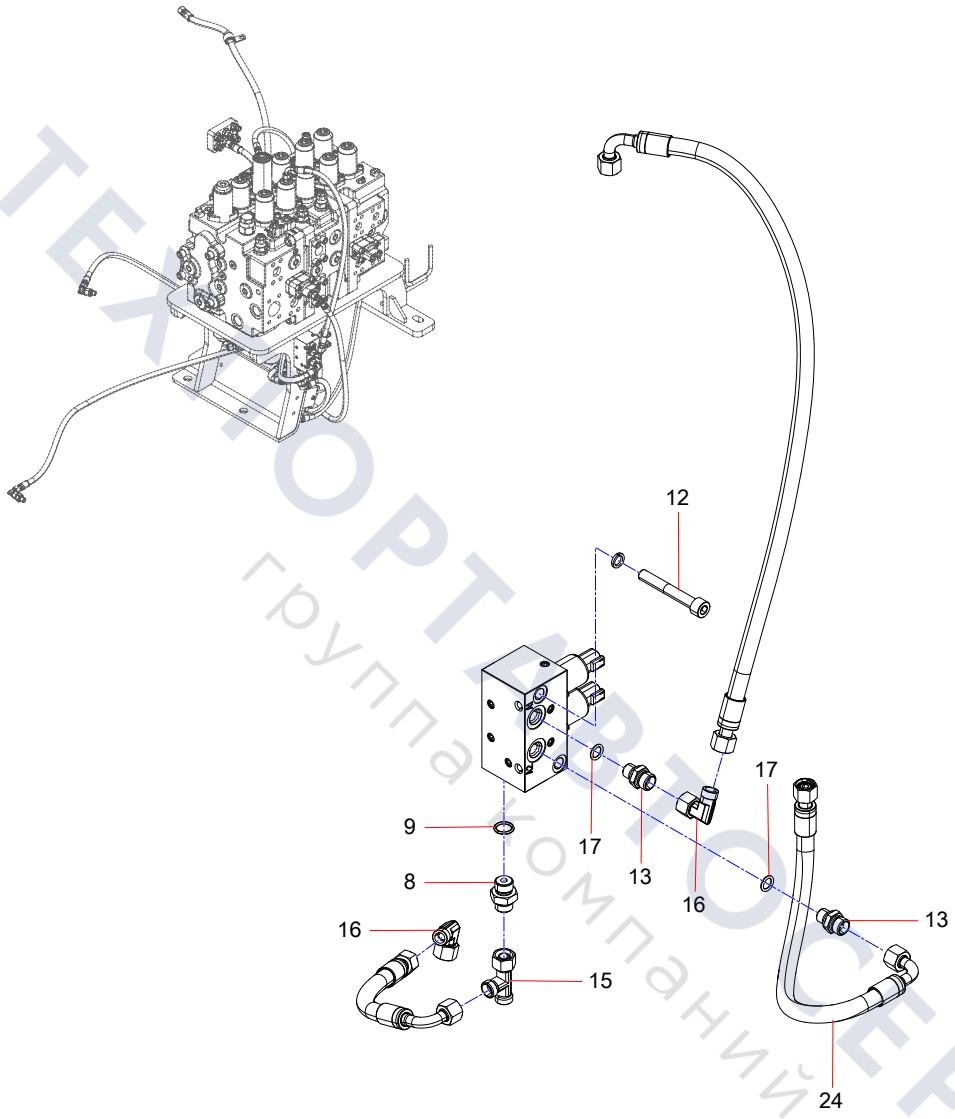

ТЕХПОРТ АВТОСЕРВИС
группа компаний

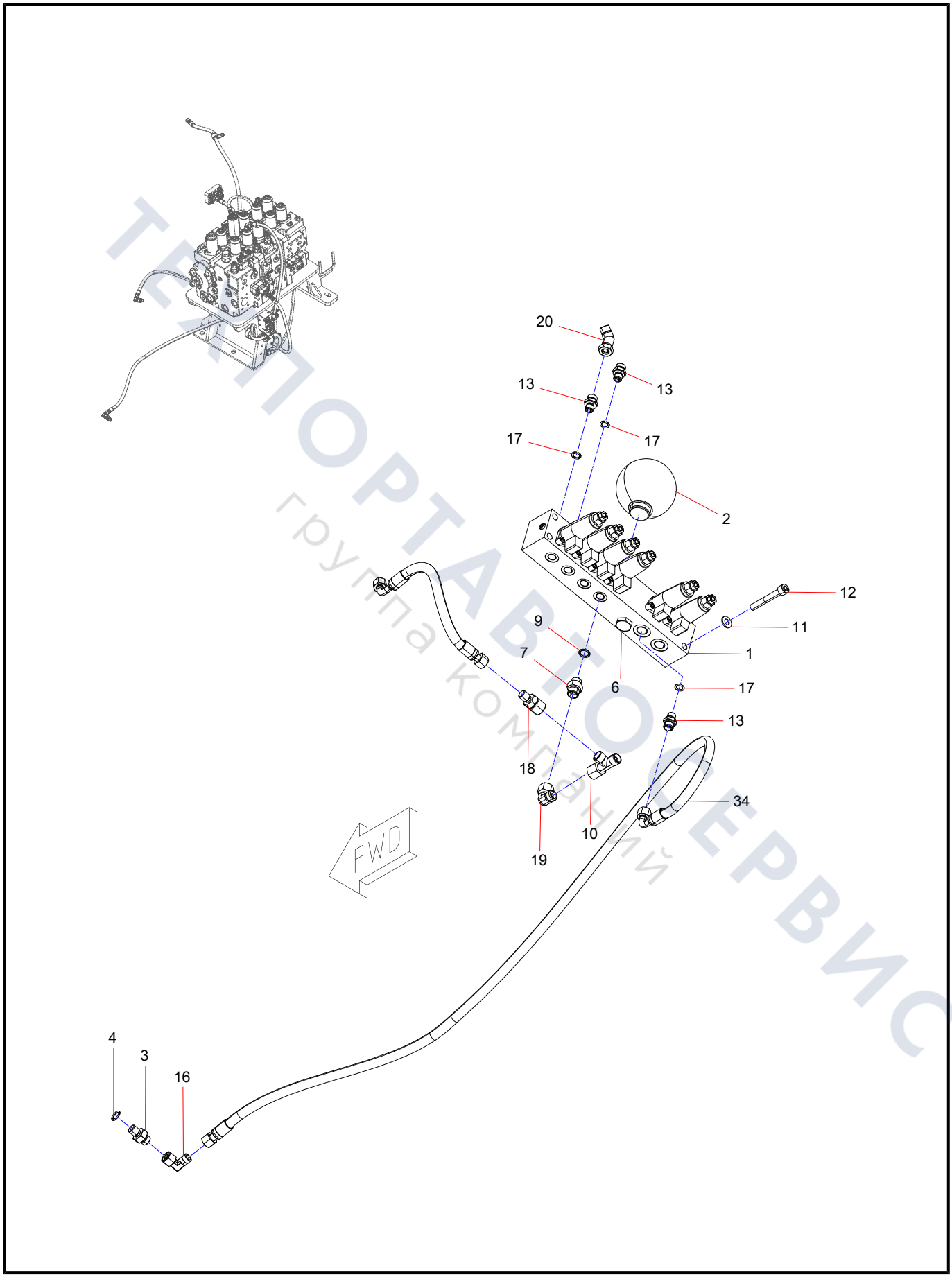

ТЕХНОРТАВТОСЕРВИС
группа компаний

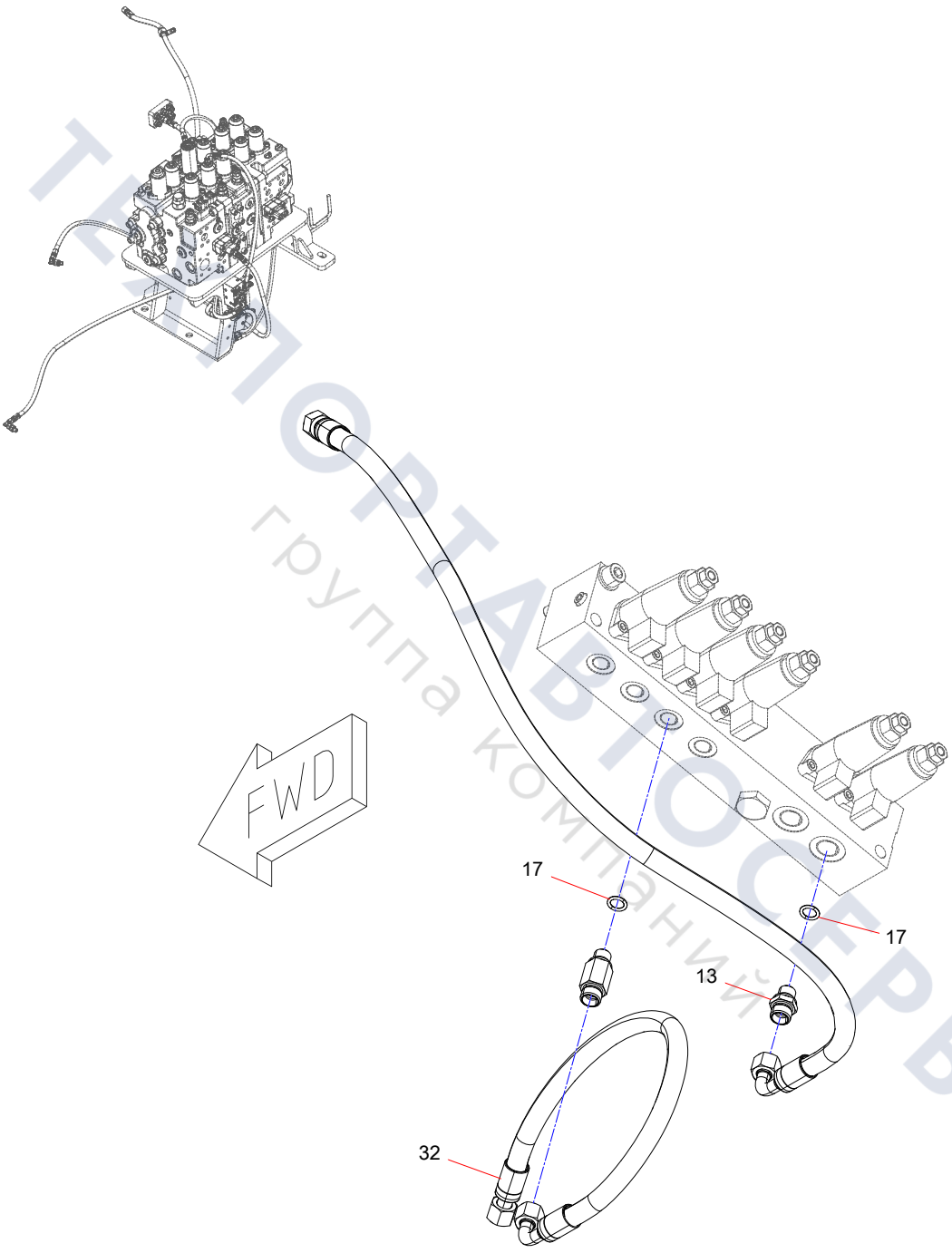

ТЕХНОРТАВТОСЕРВИС
группа компаний

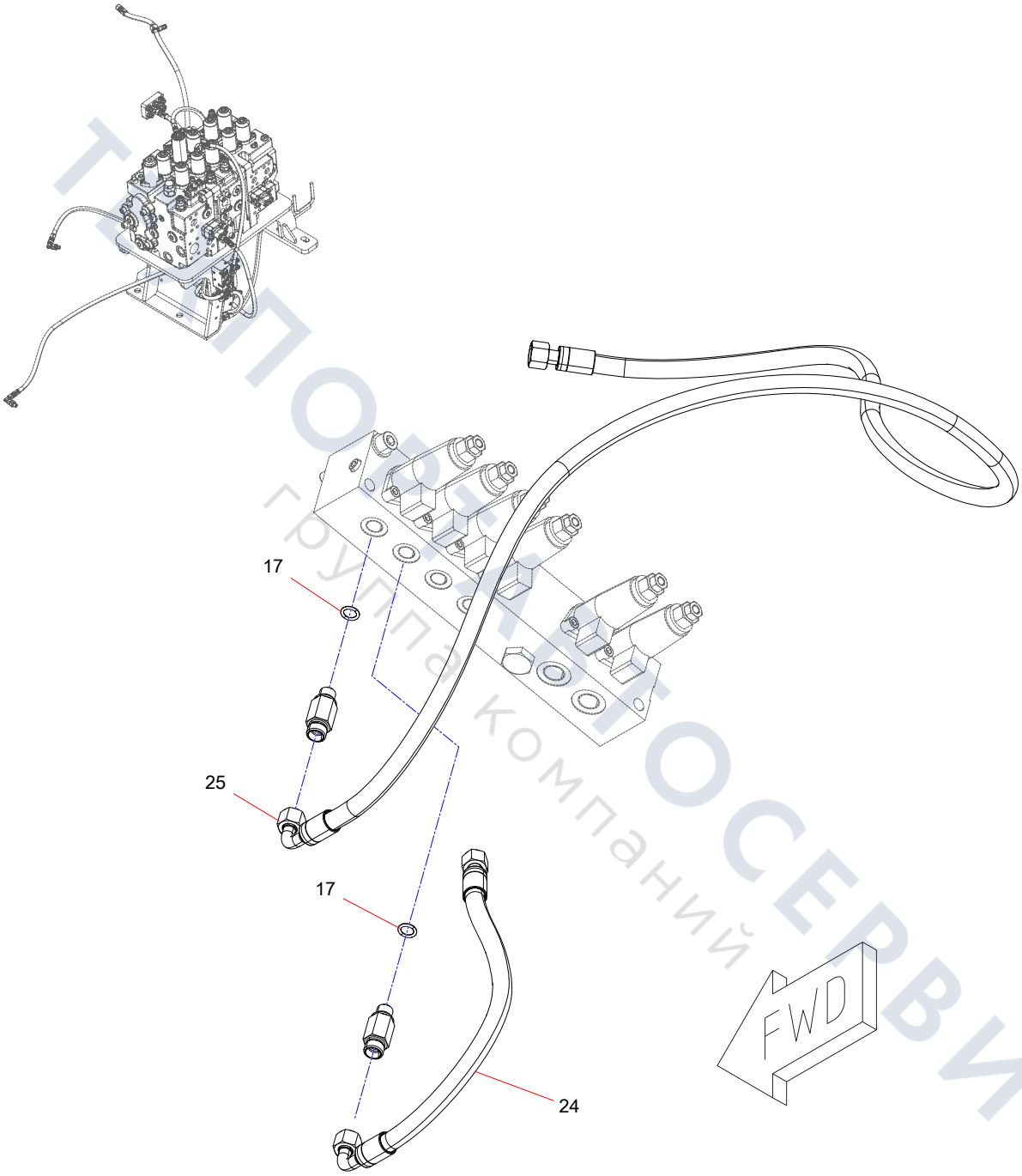

ТЕХПОВЕРТОСЕРВИС
группа компаний

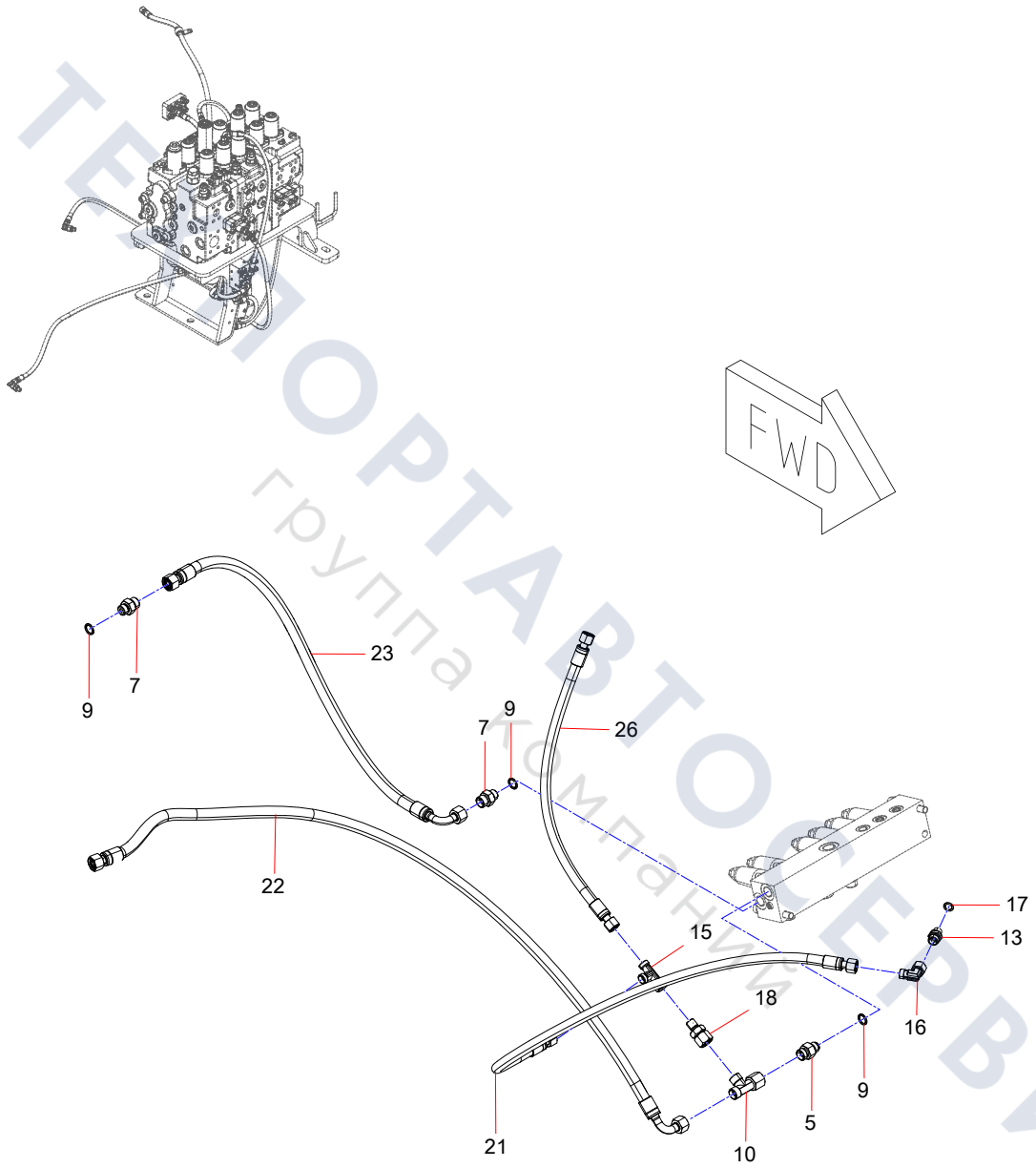

ТЕХНОРТАВТОСЕРВИС
группа компаний

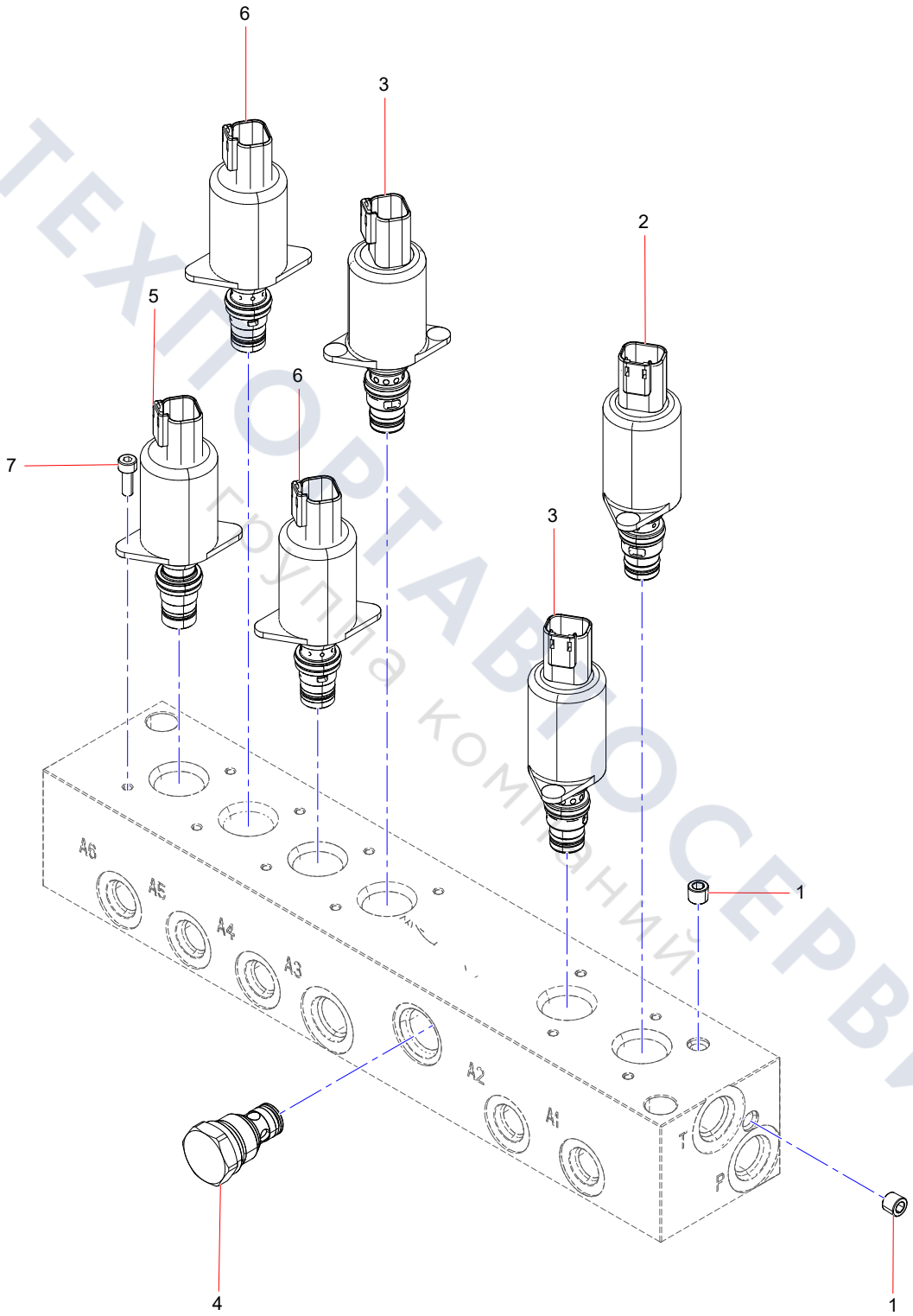

ТЕХПОРТАВТОСЕРВИС
Группа компаний

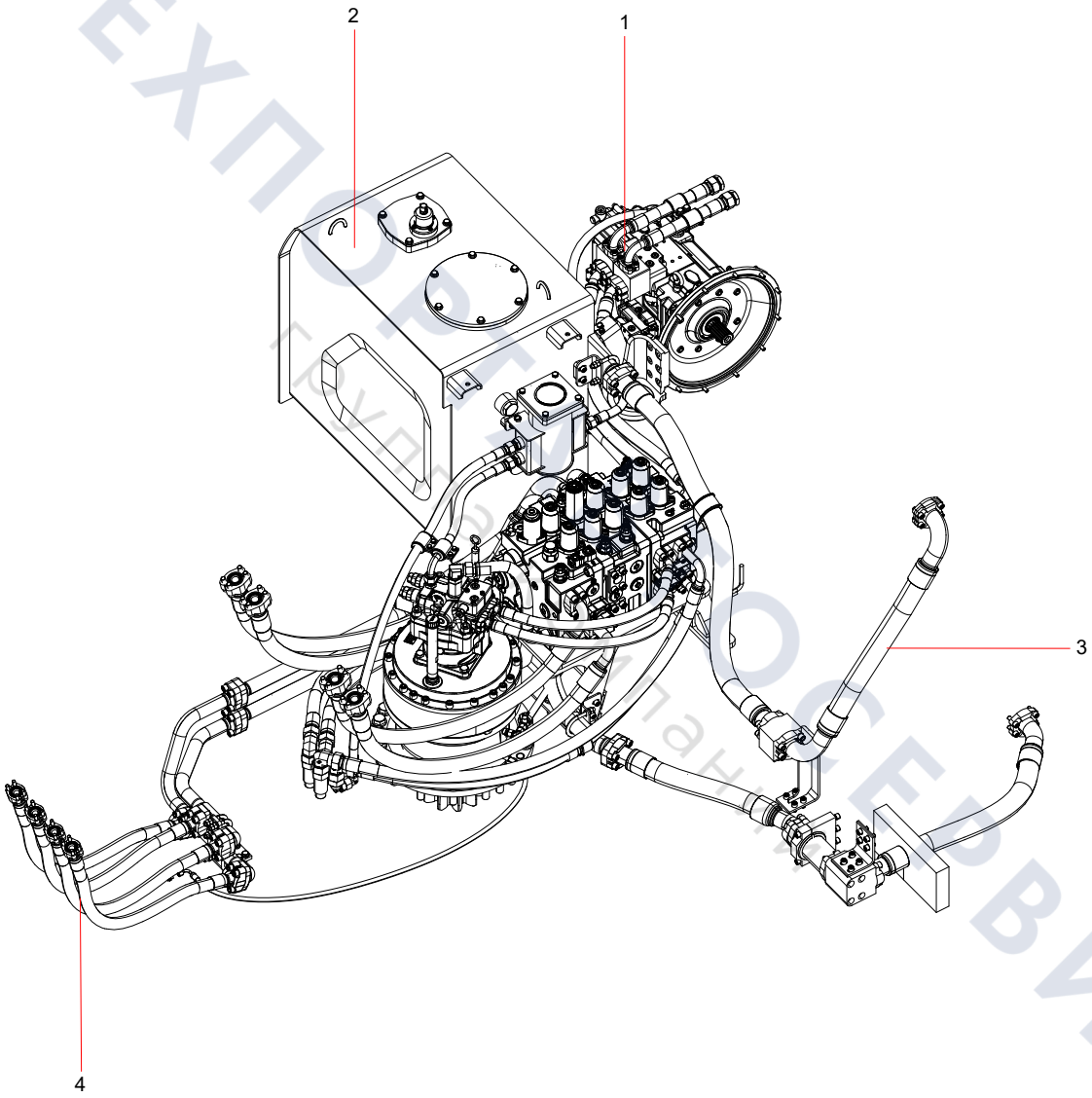

ТЕХПОРТ СЕРВИС

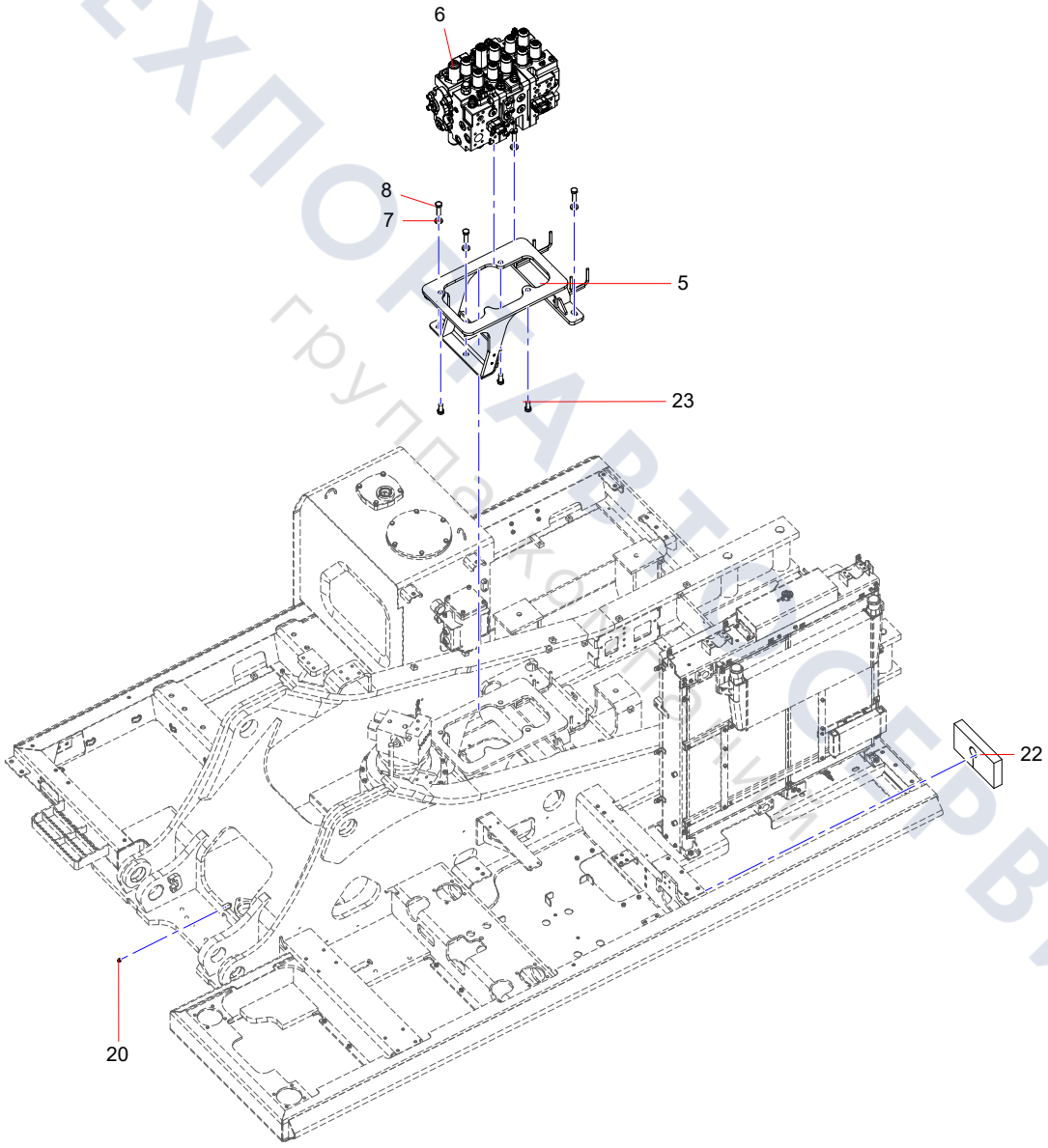

ТЕХПОРТ СЕРВИС
группа компаний

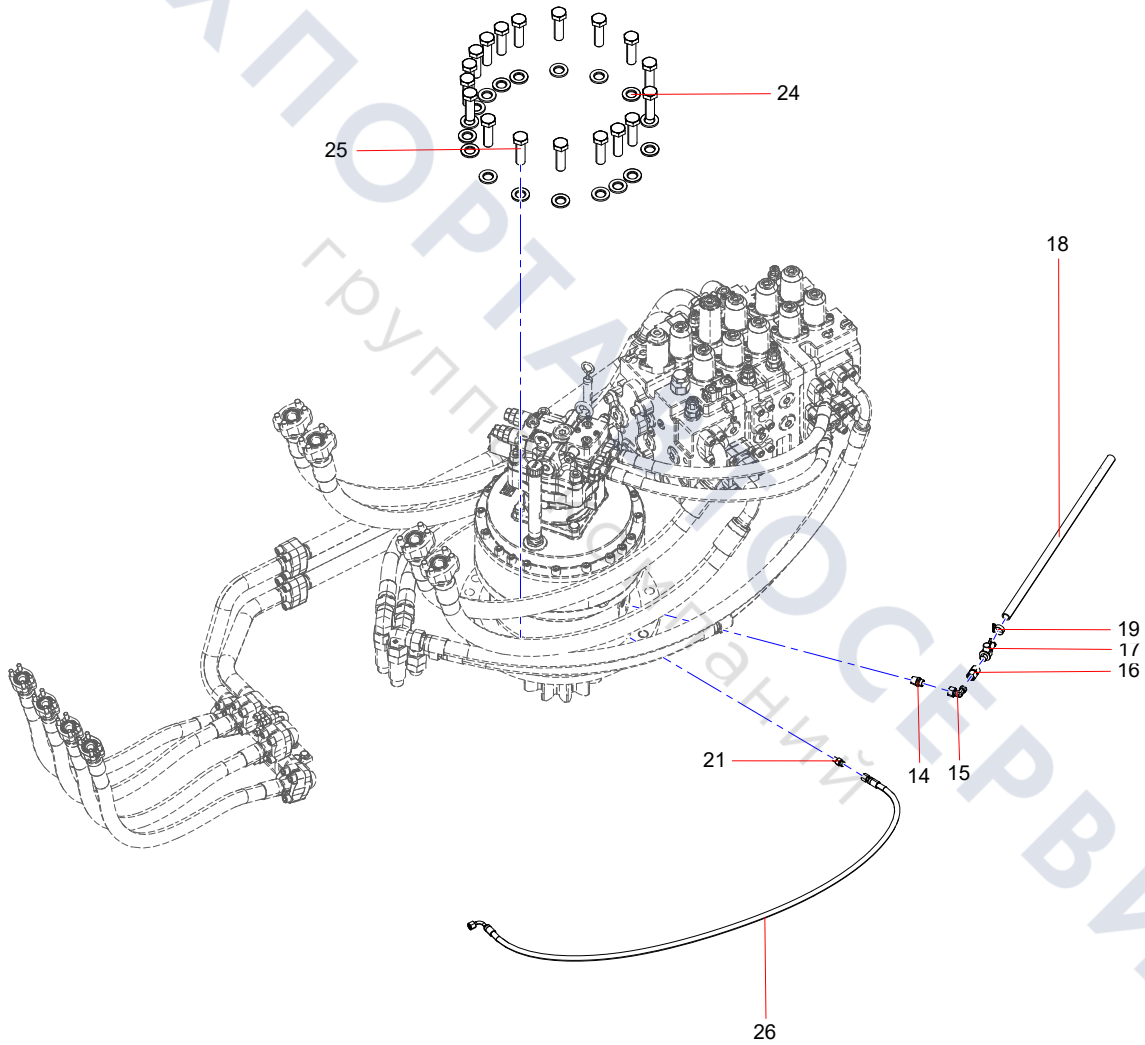

ТЕХПОРТАЛ СЕРВИС
группа компаний

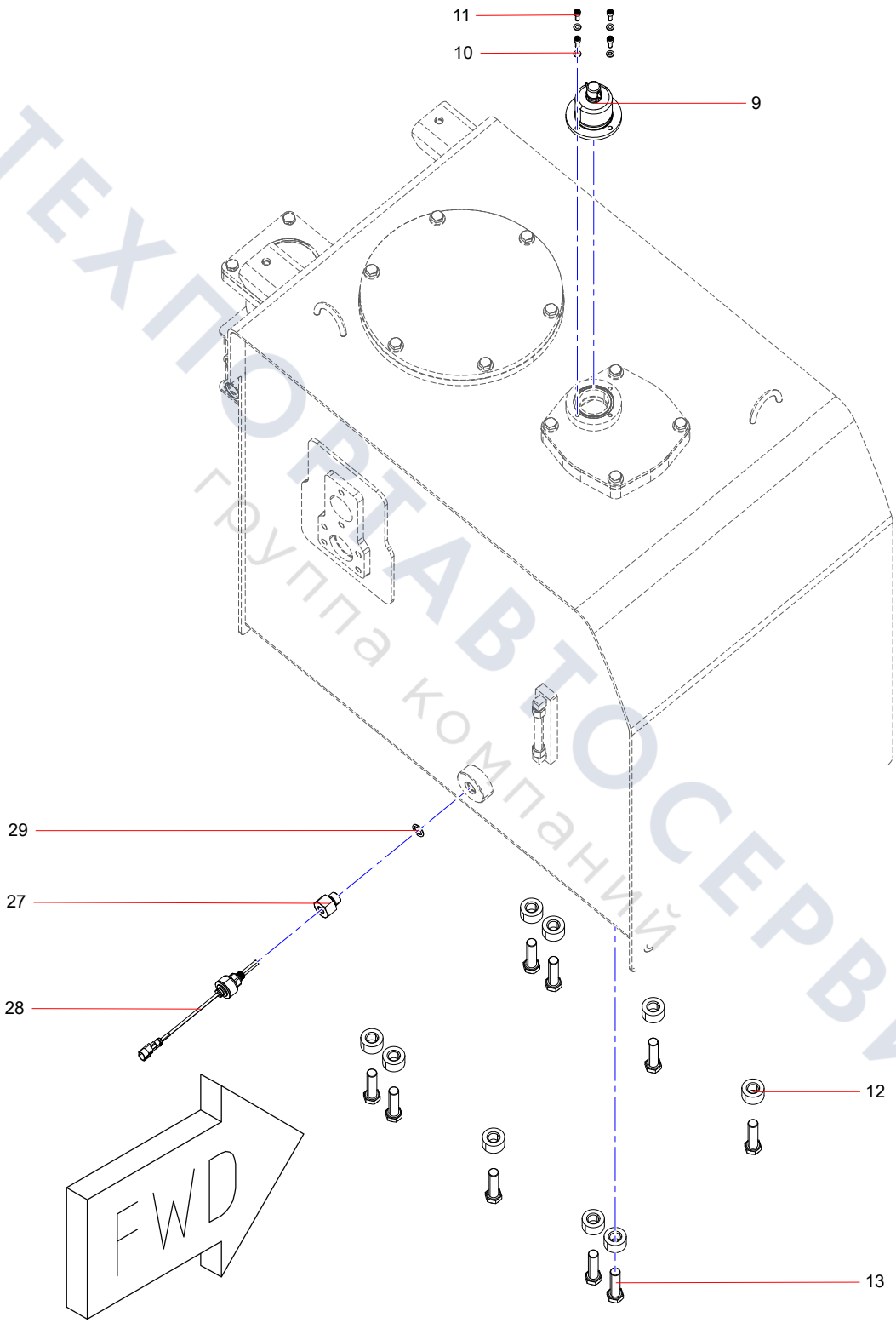

ТЕХПОРТАВТОСЕРВИС
группа компаний

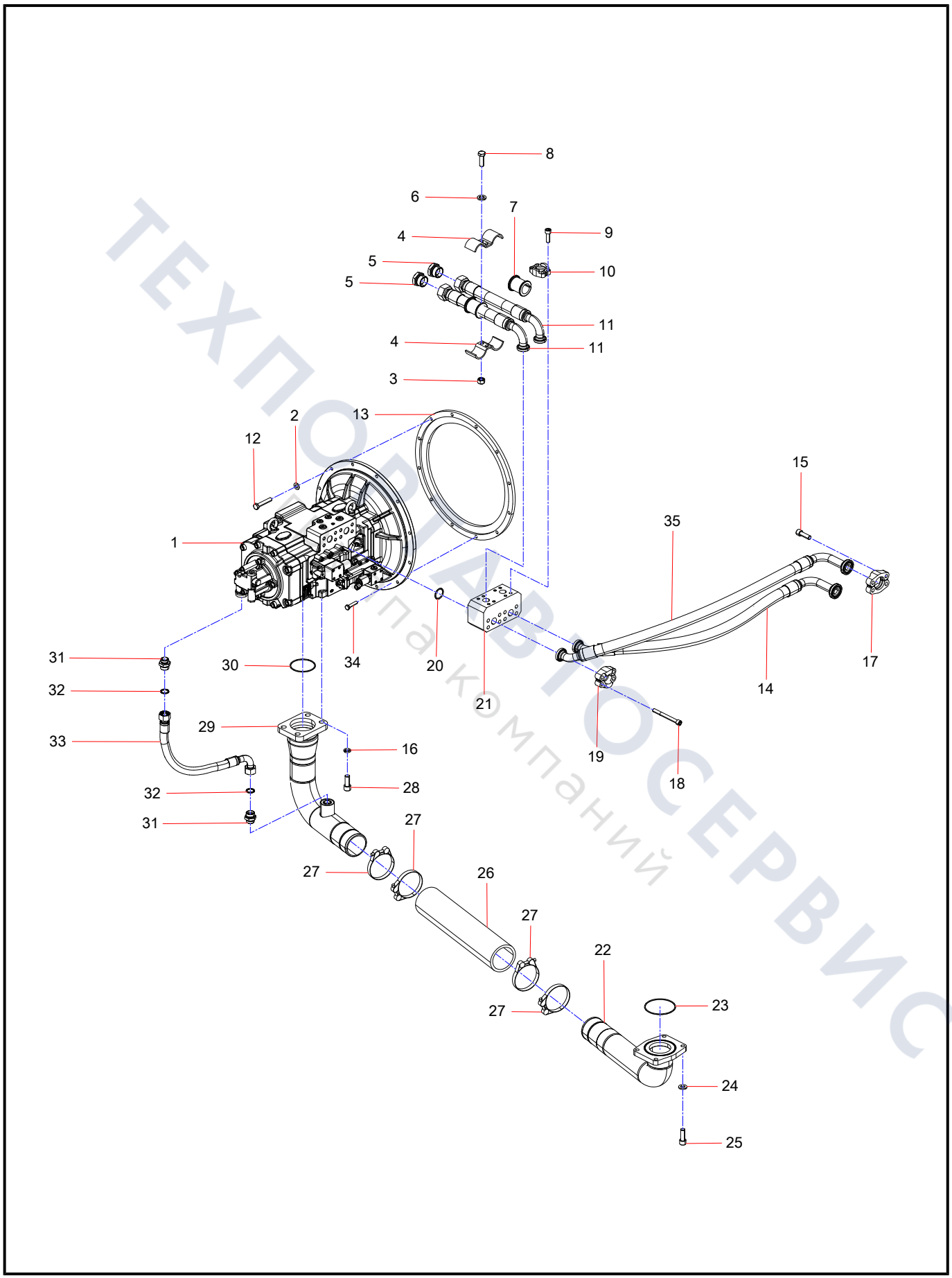

ТЕХПОРТАВТОСЕРВИС
по компаний

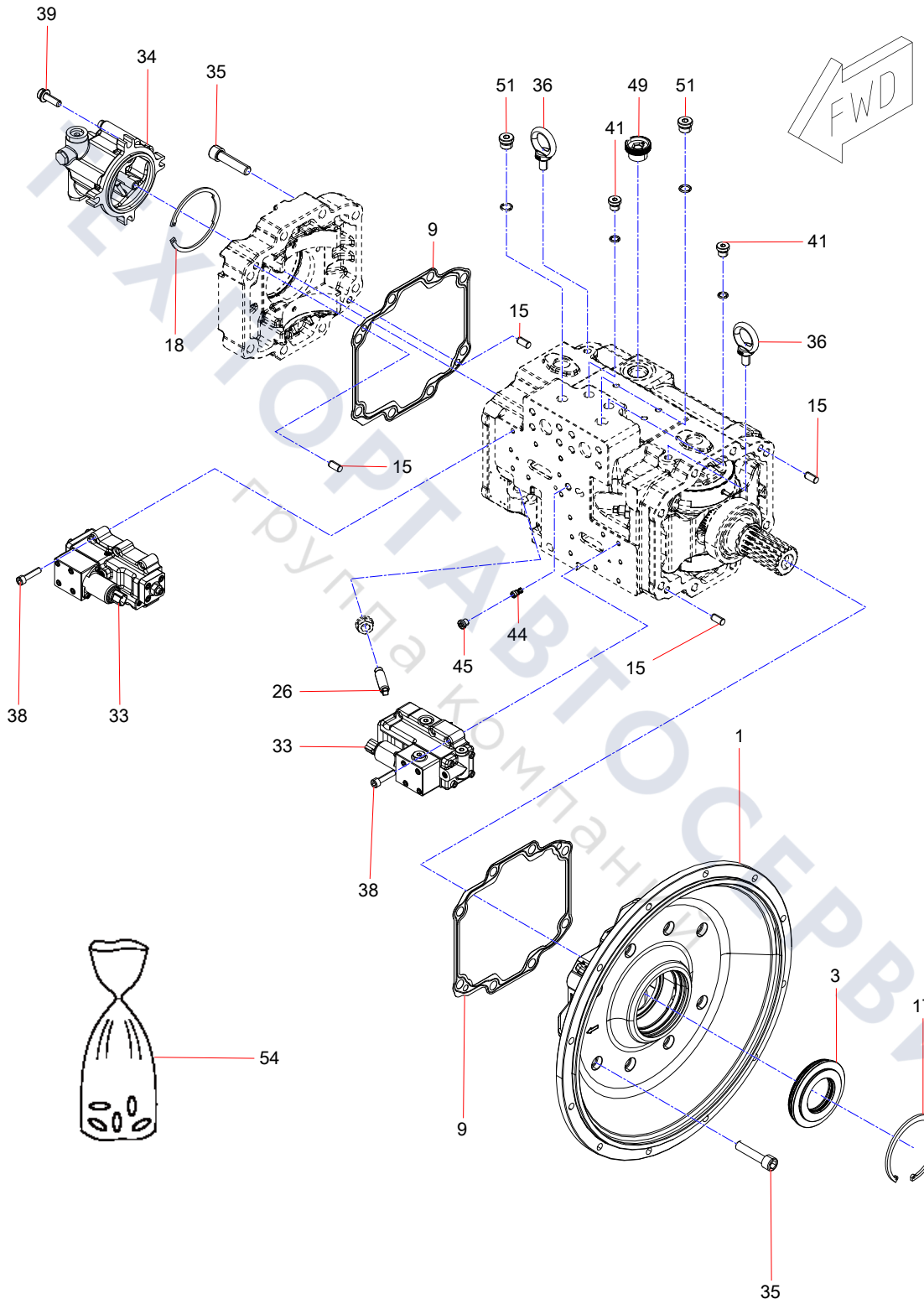

ТЕХНОРТАВТОСЕРВИС
Группа компаний

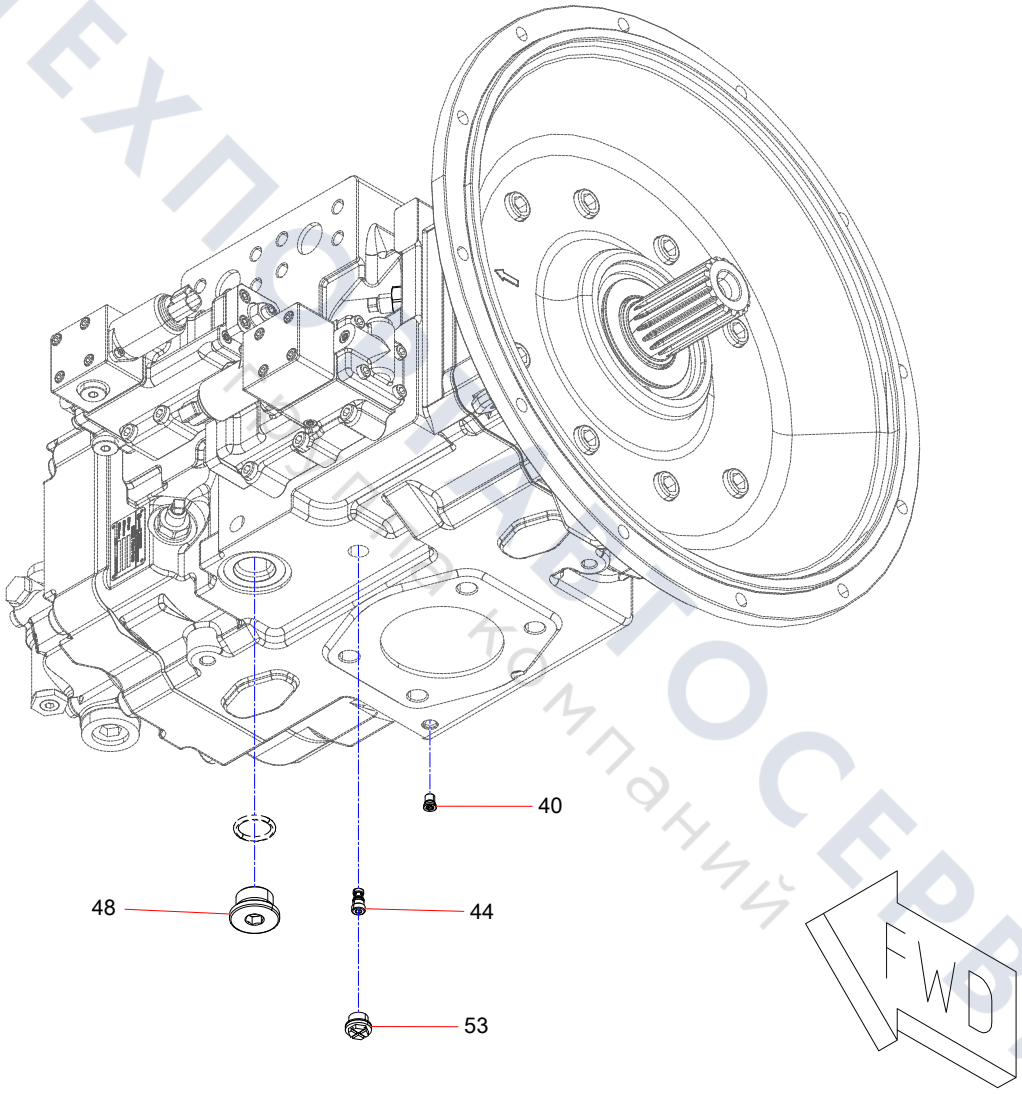

ТЕХПОСЕРВИС
Интернет компаний

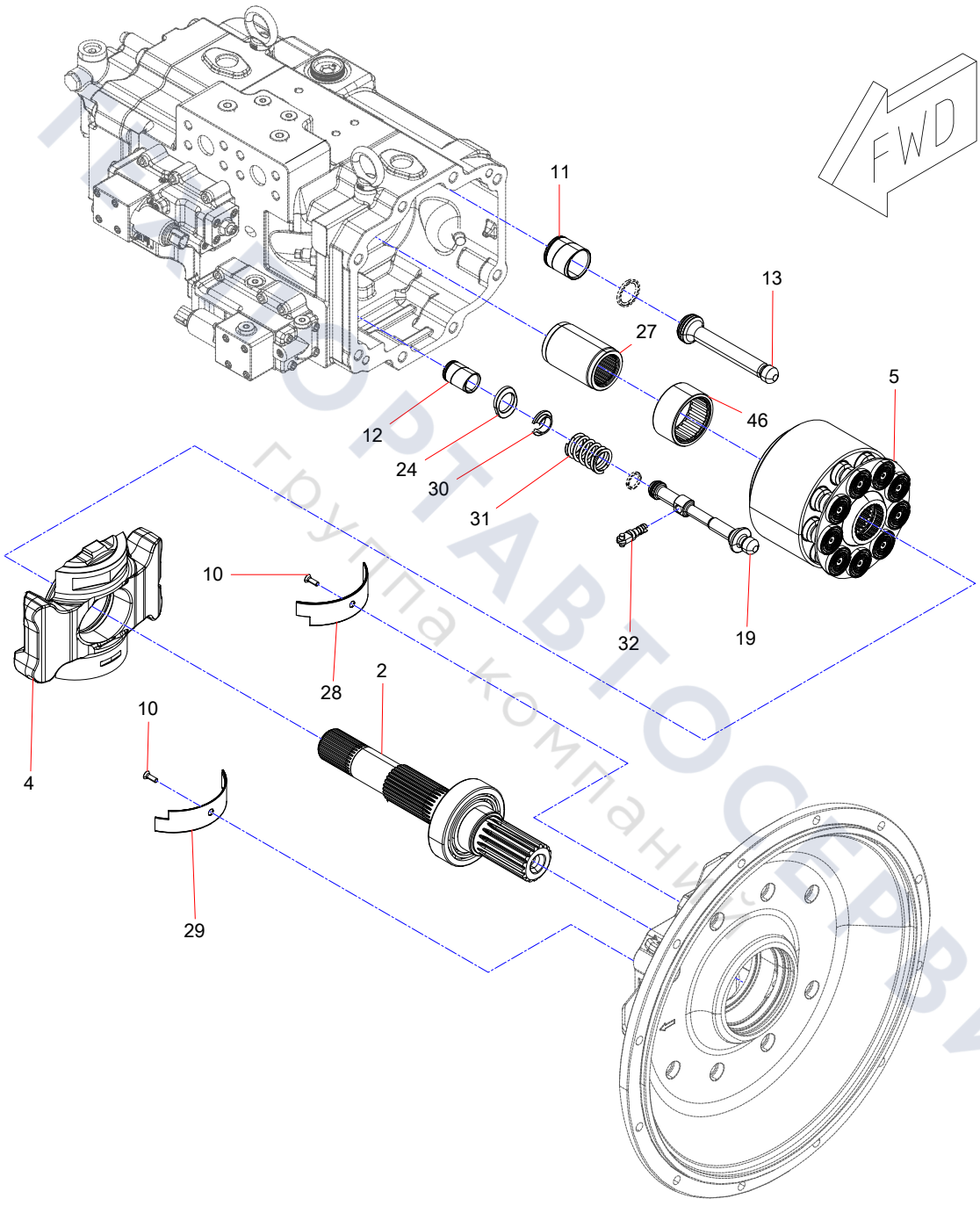

ПЕРЕВОРТАВТОСЕРВИС
группа компаний

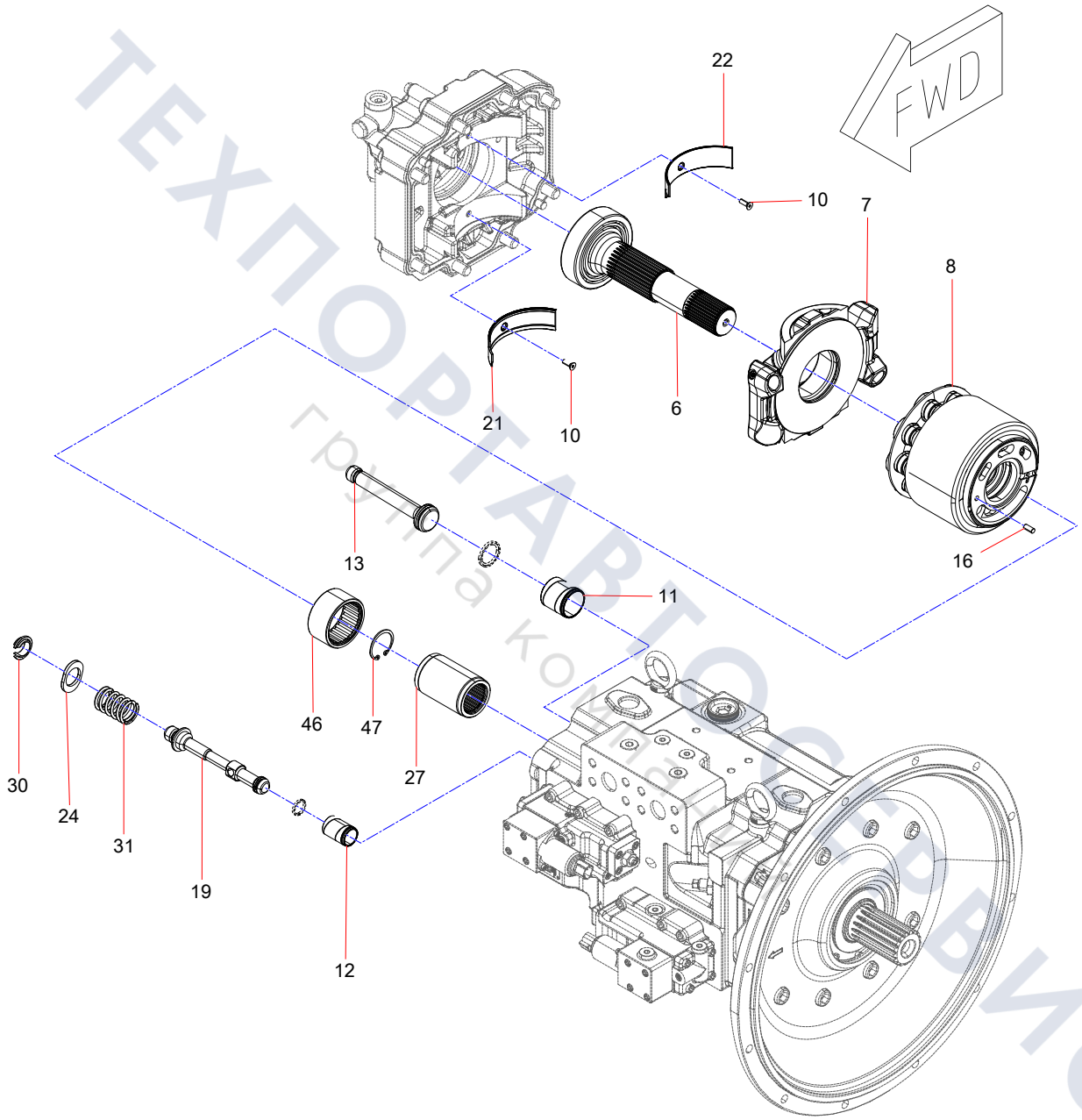

ТЕХПОРТАВТОСЕРВИС
группа компаний

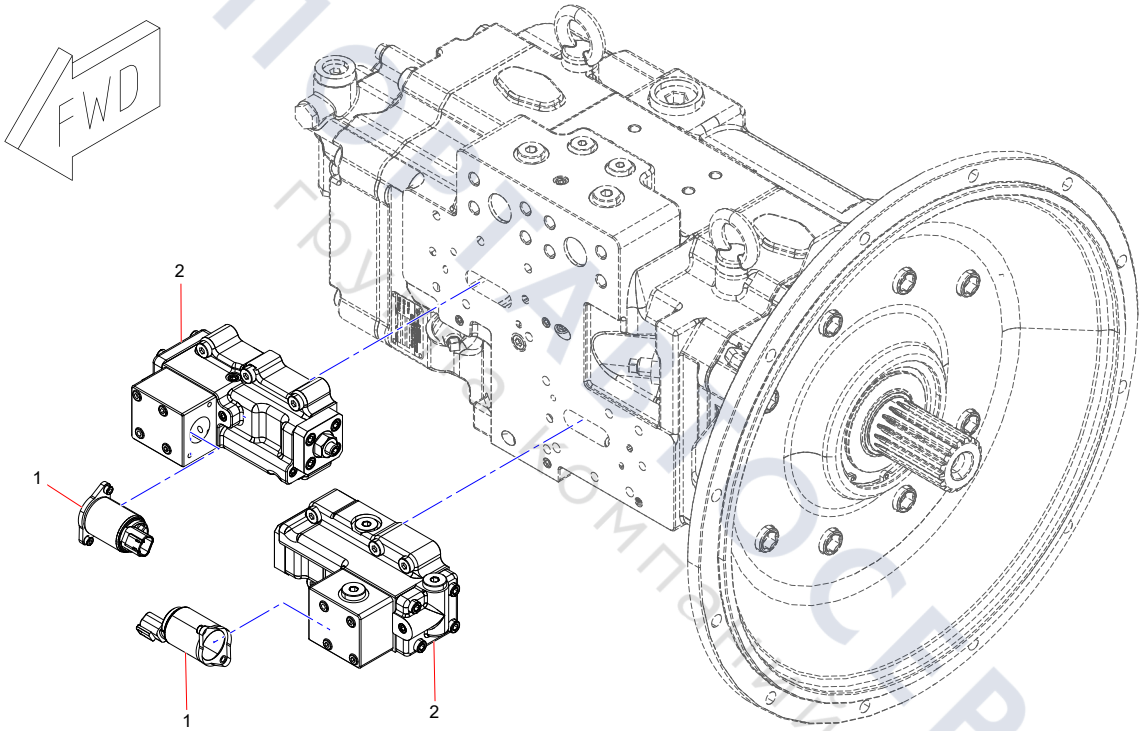

ТЕХПОЛАЙНСЕРВИС
группа компаний

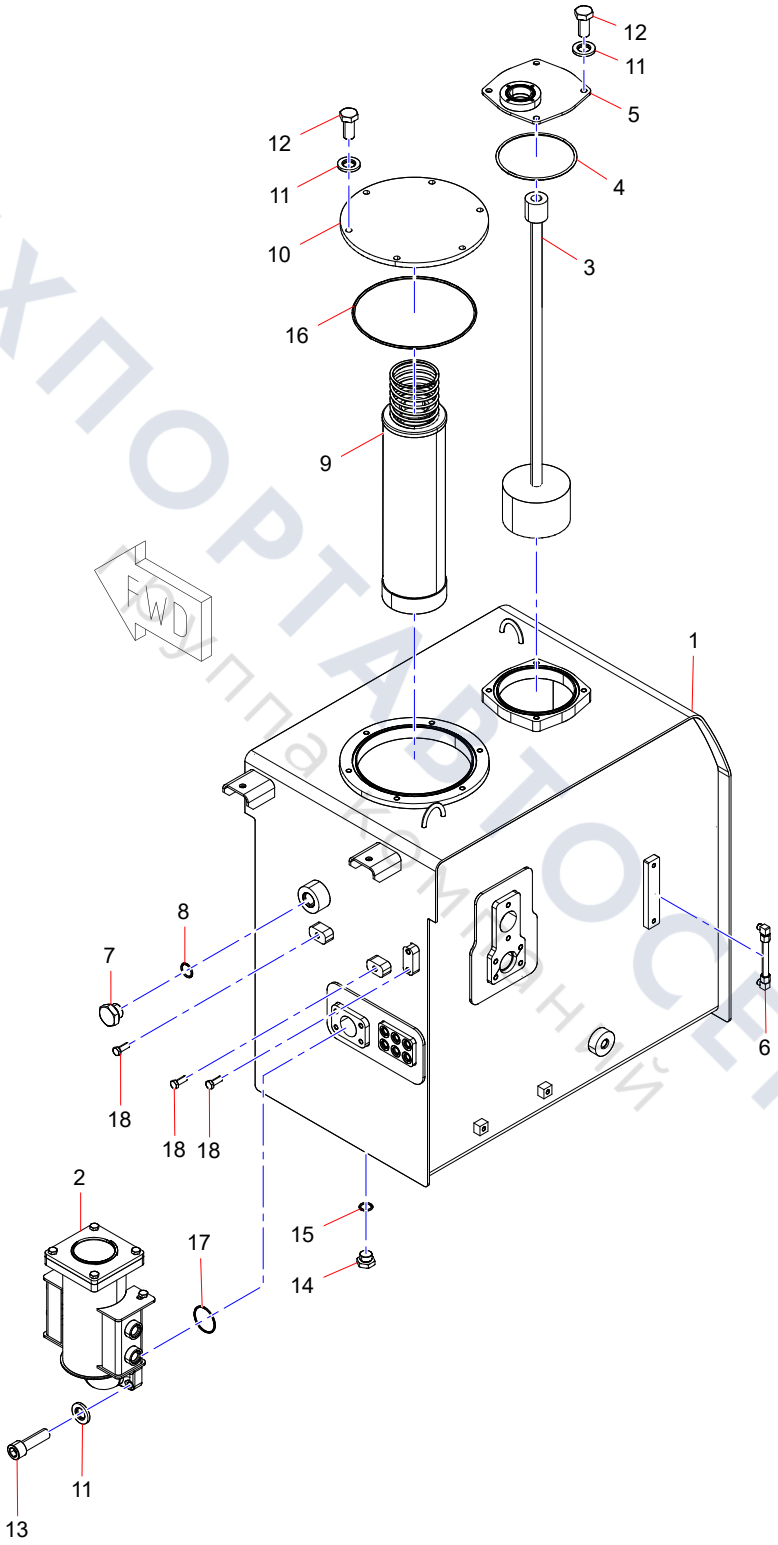

ТЕХПОРТАВТОСЕРВИС
Группа компаний

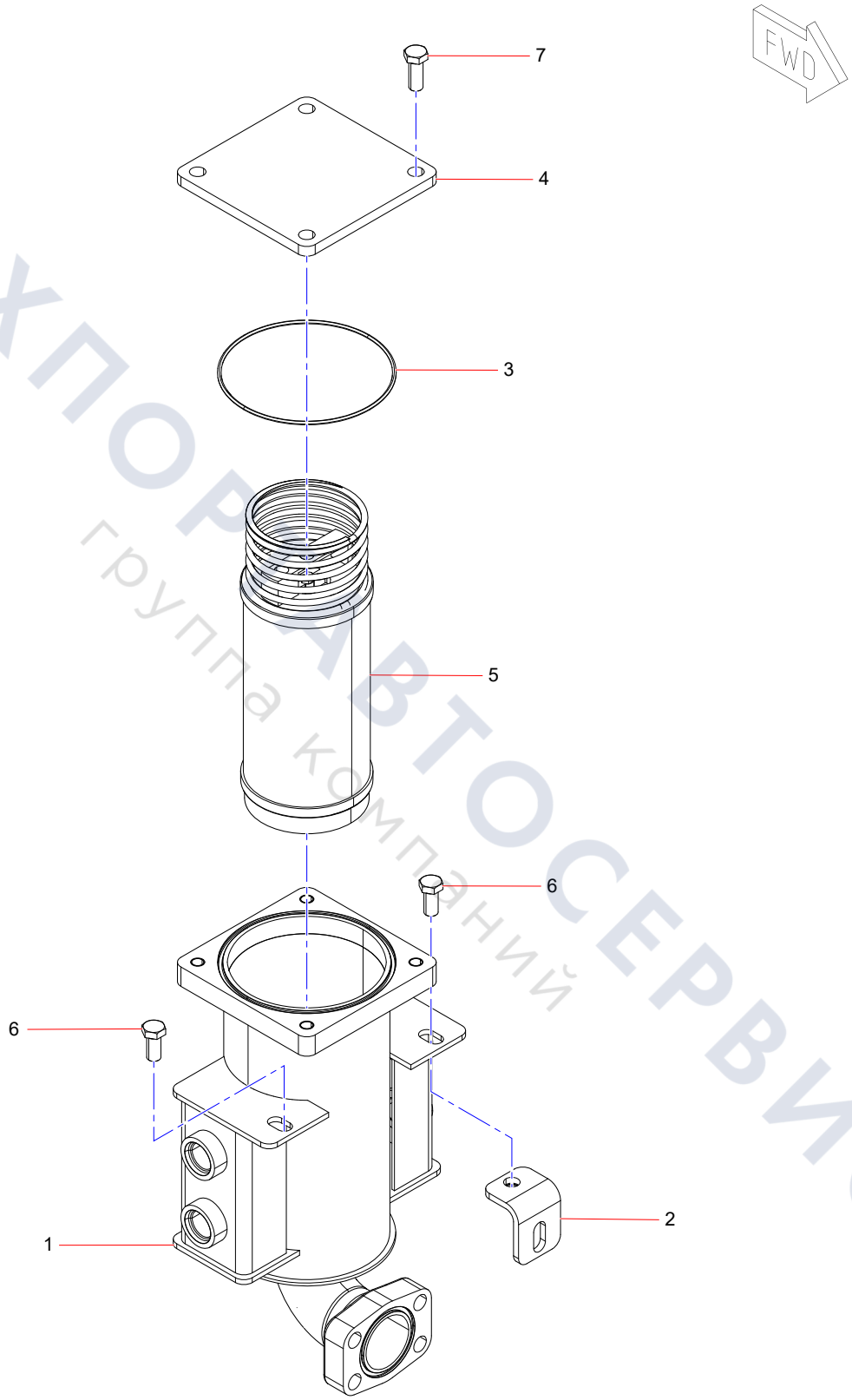

ТЕХПОРТАВТОСЕРВИС
группа компаний

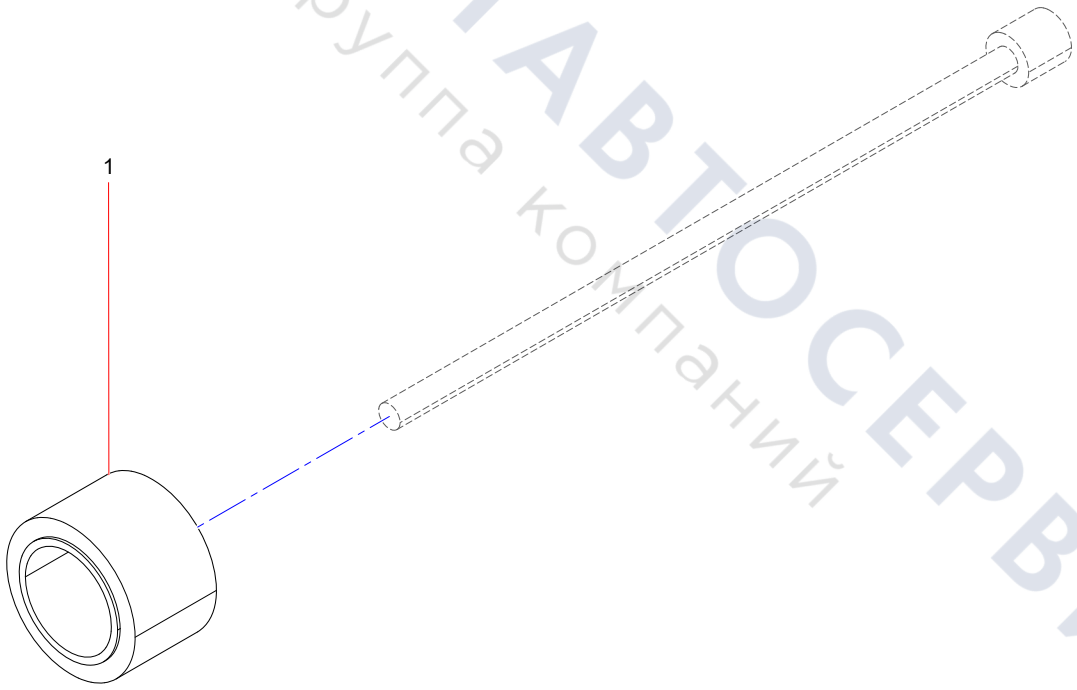

ТЕХПОРТАВТОСЕРВИС
группа компаний

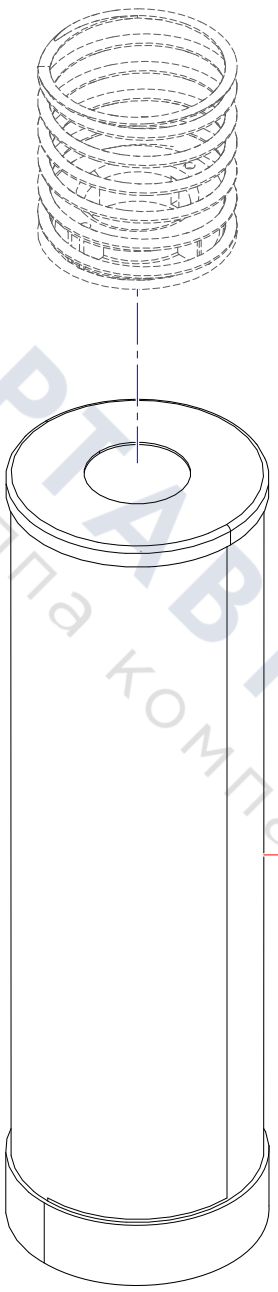

ТЕХПОРТАВТОСЕРВИС
группа компаний

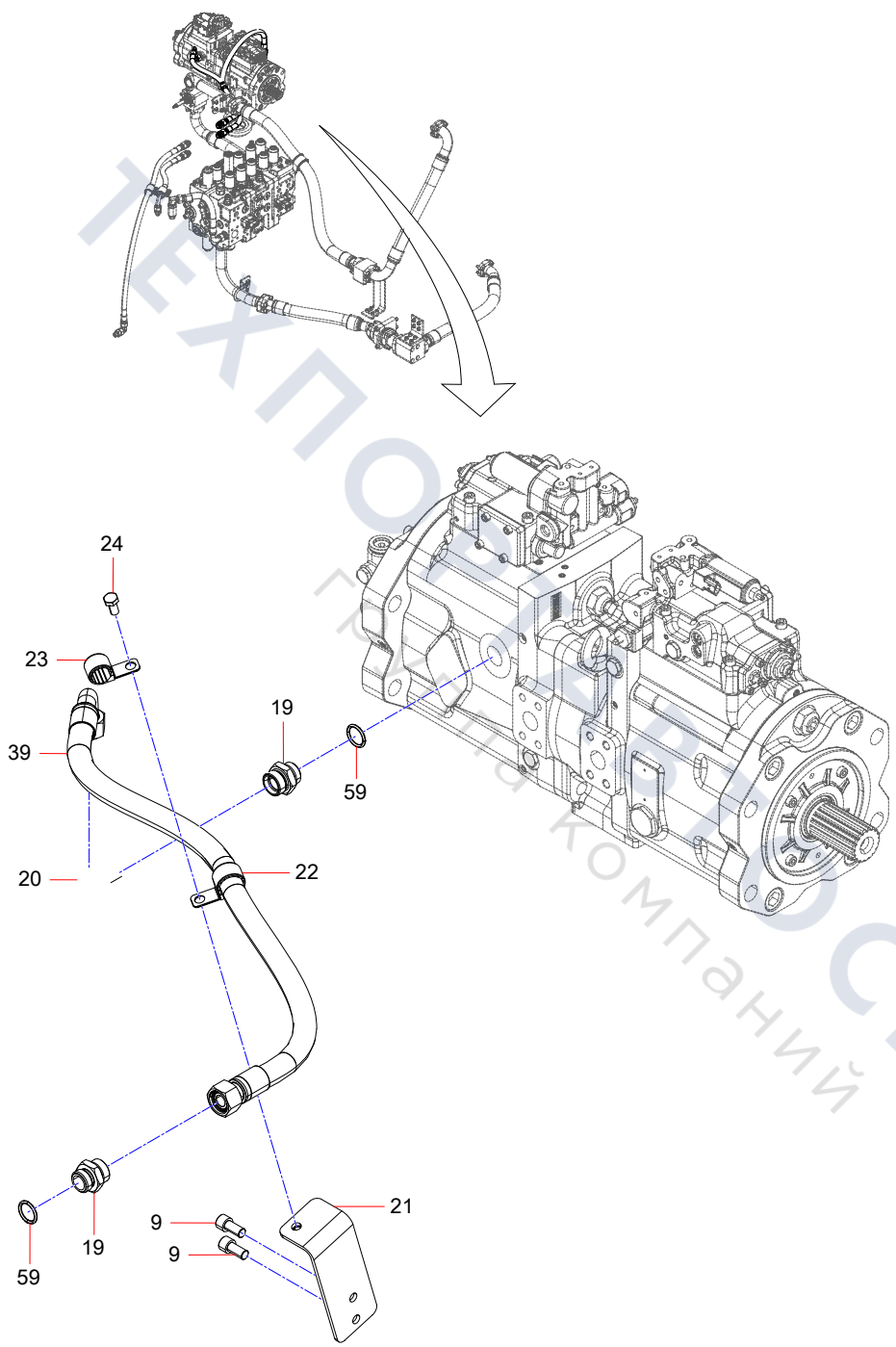

ТЕХПОСЕРВИС
Группа компаний

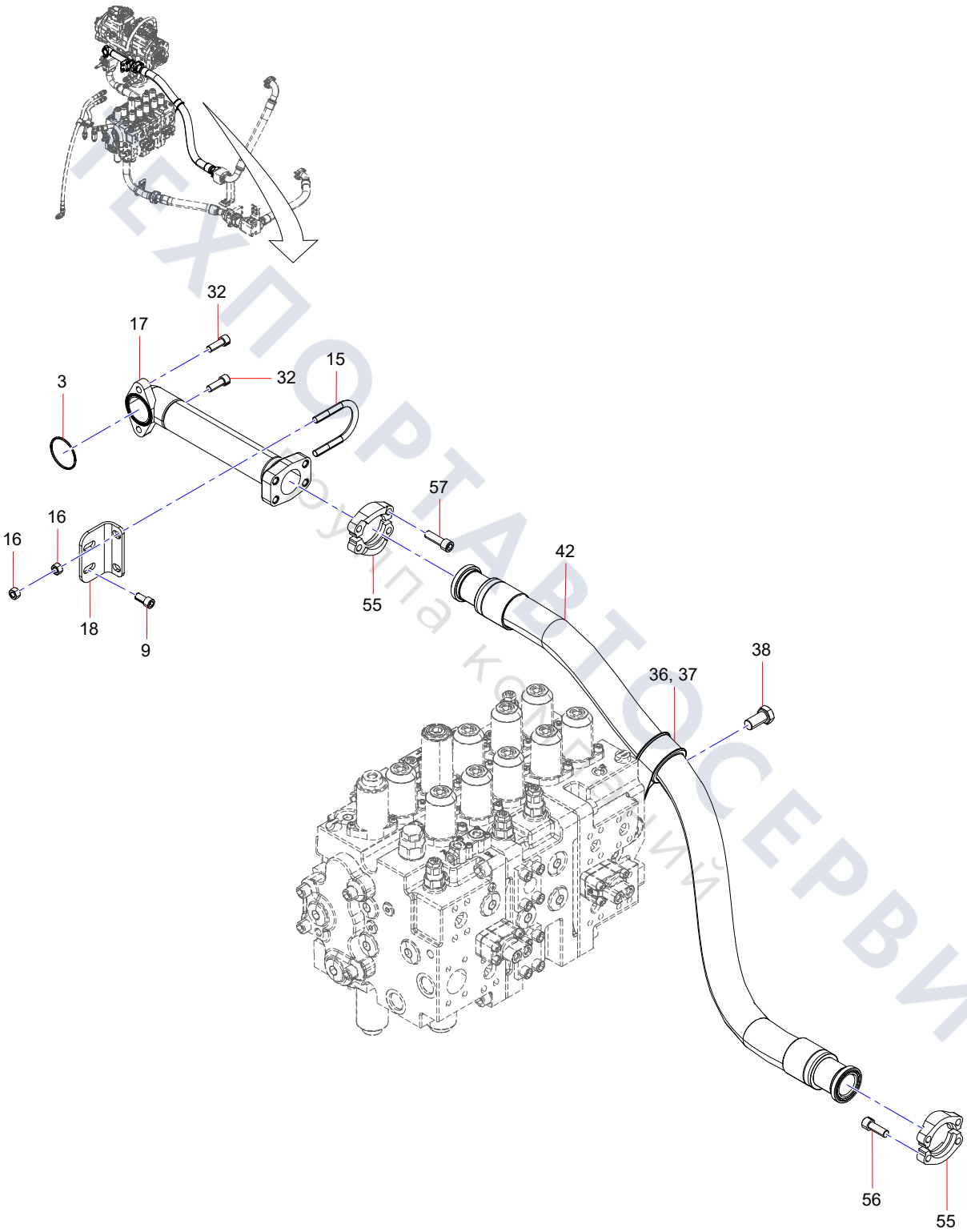

ТЕХПОРТАВТОСЕРВИС
группа компаний

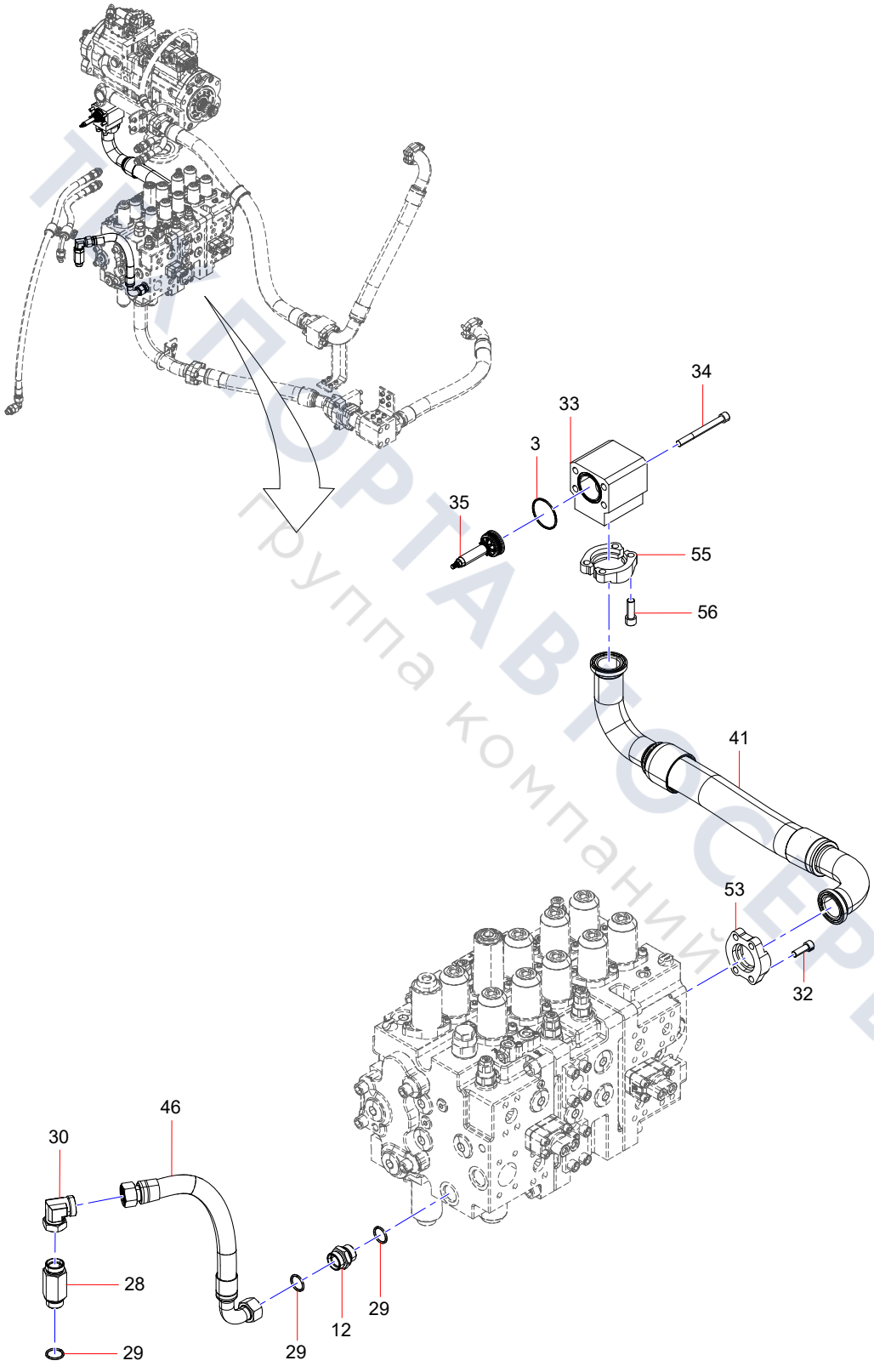

ТЕХПОРТАВТОСЕРВИС
Группа компаний

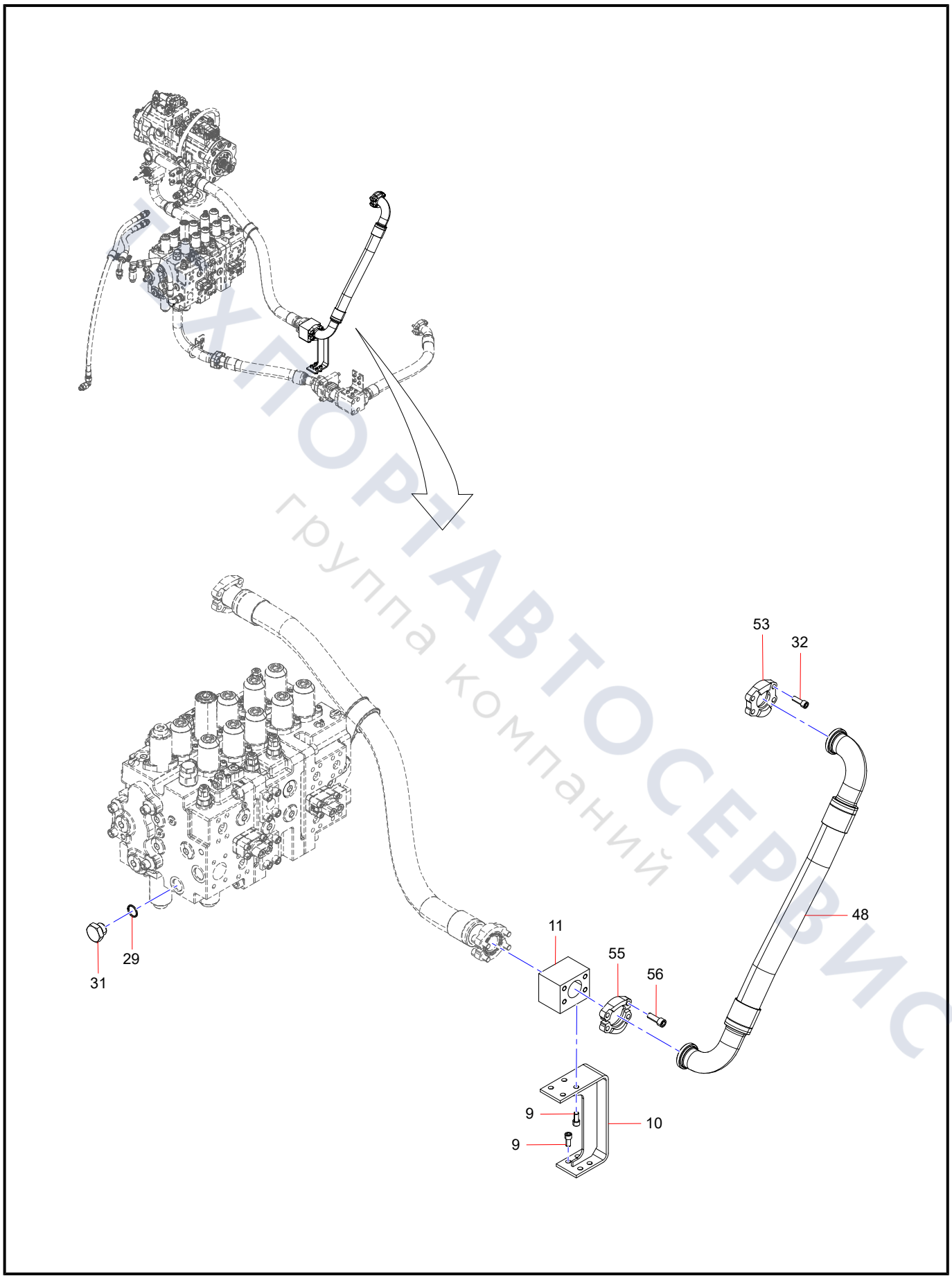

ТЕХПОРТАВТОСЕРВИС
группа компаний

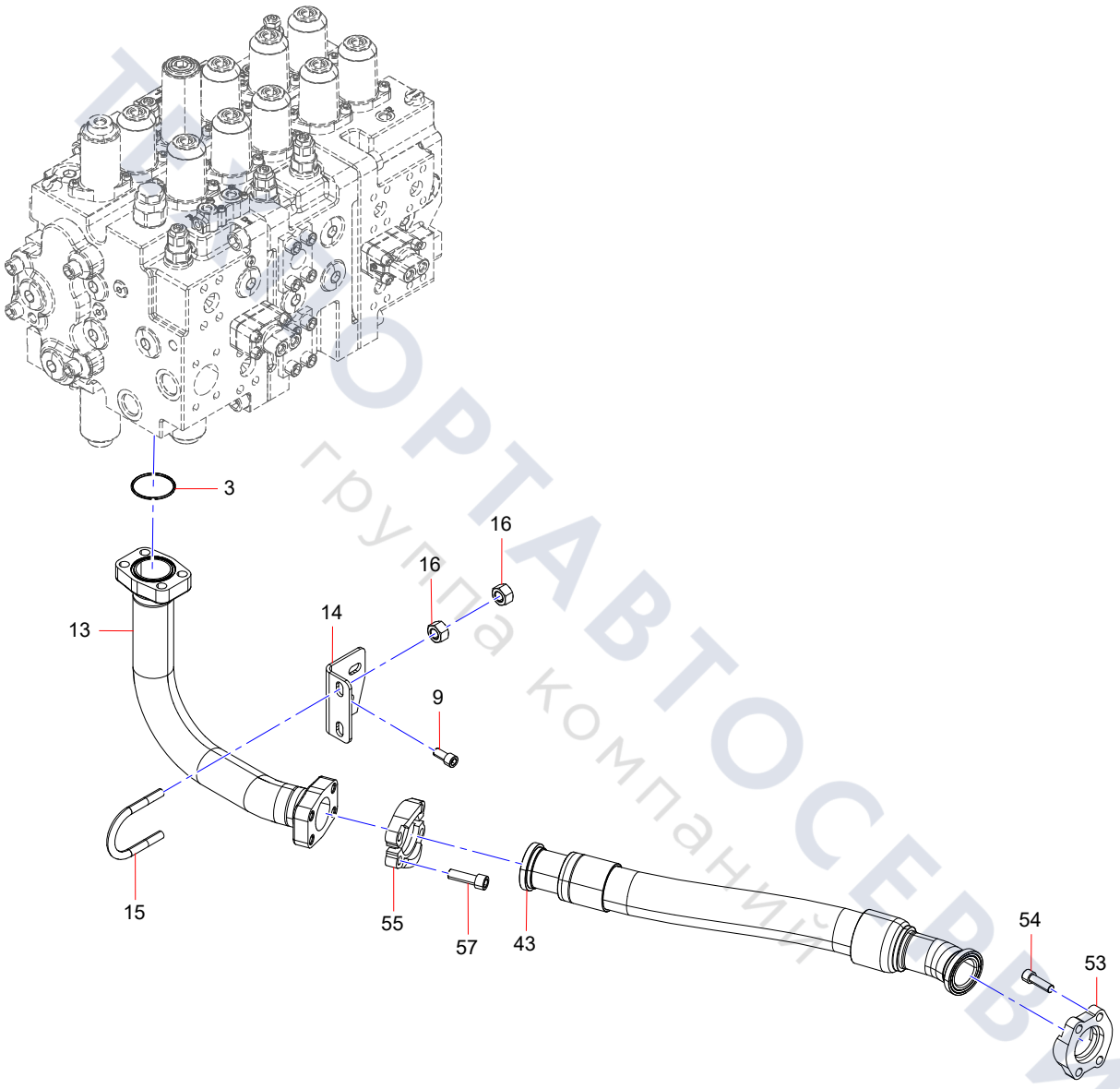

ТЕХАВТОСЕРВИС
группа компаний

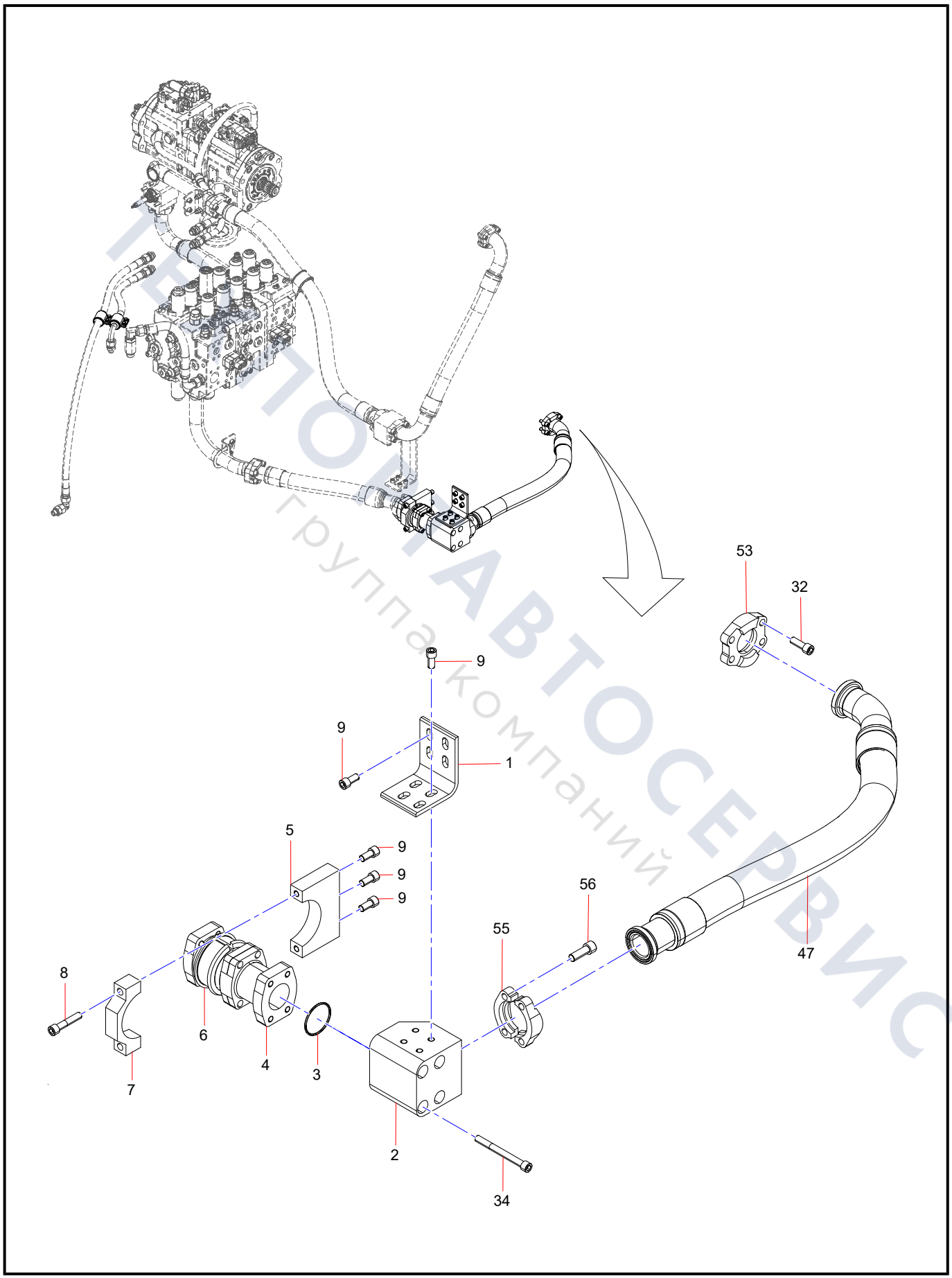

ТЕПЛОАВТОСЕРВИС
Группа компаний

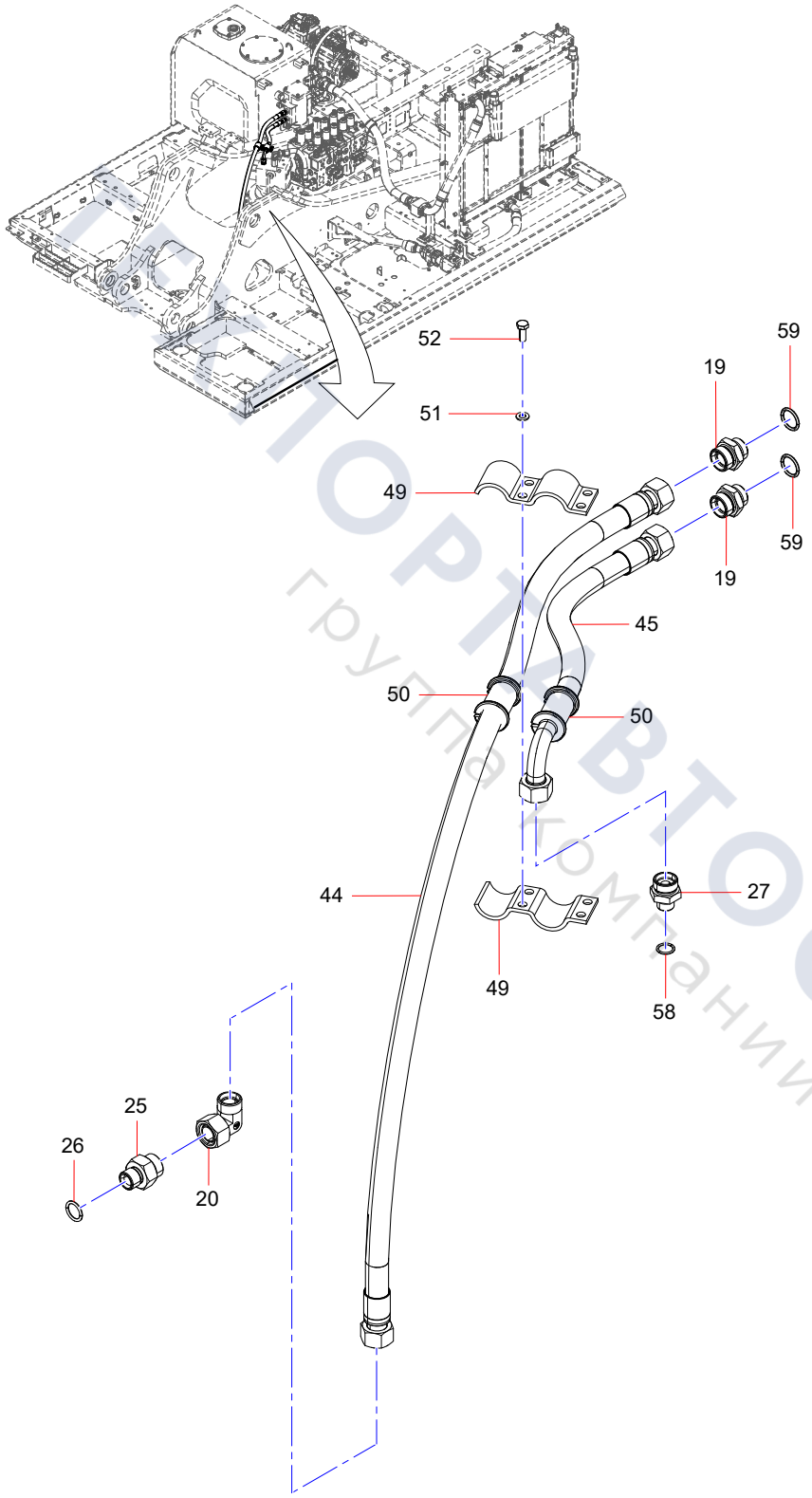

ЕВРОПАРТАВТОСЕРВИС
группа компаний

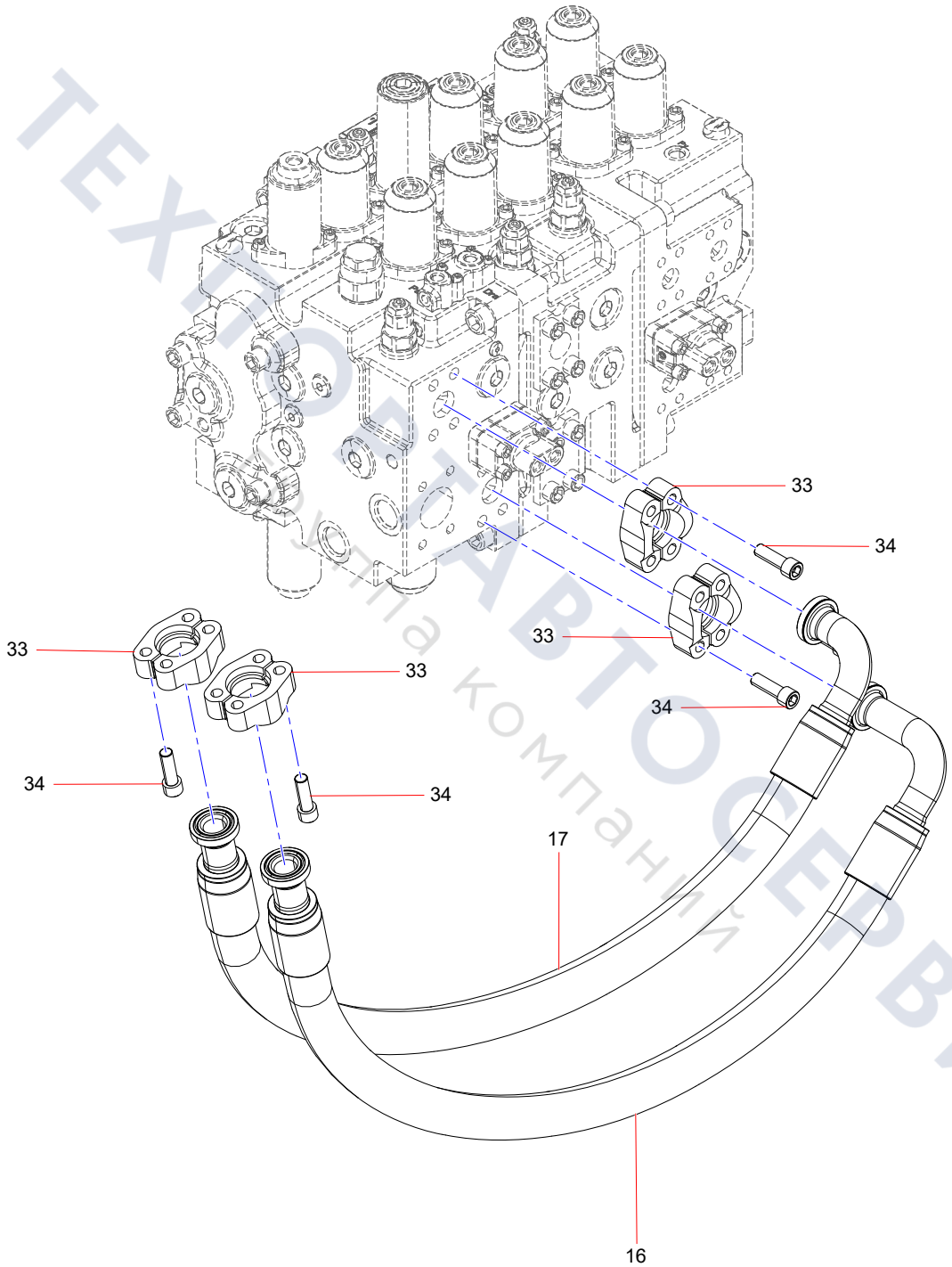

ТЕХНОСТАВТОСЕРВИС
Группа компаний

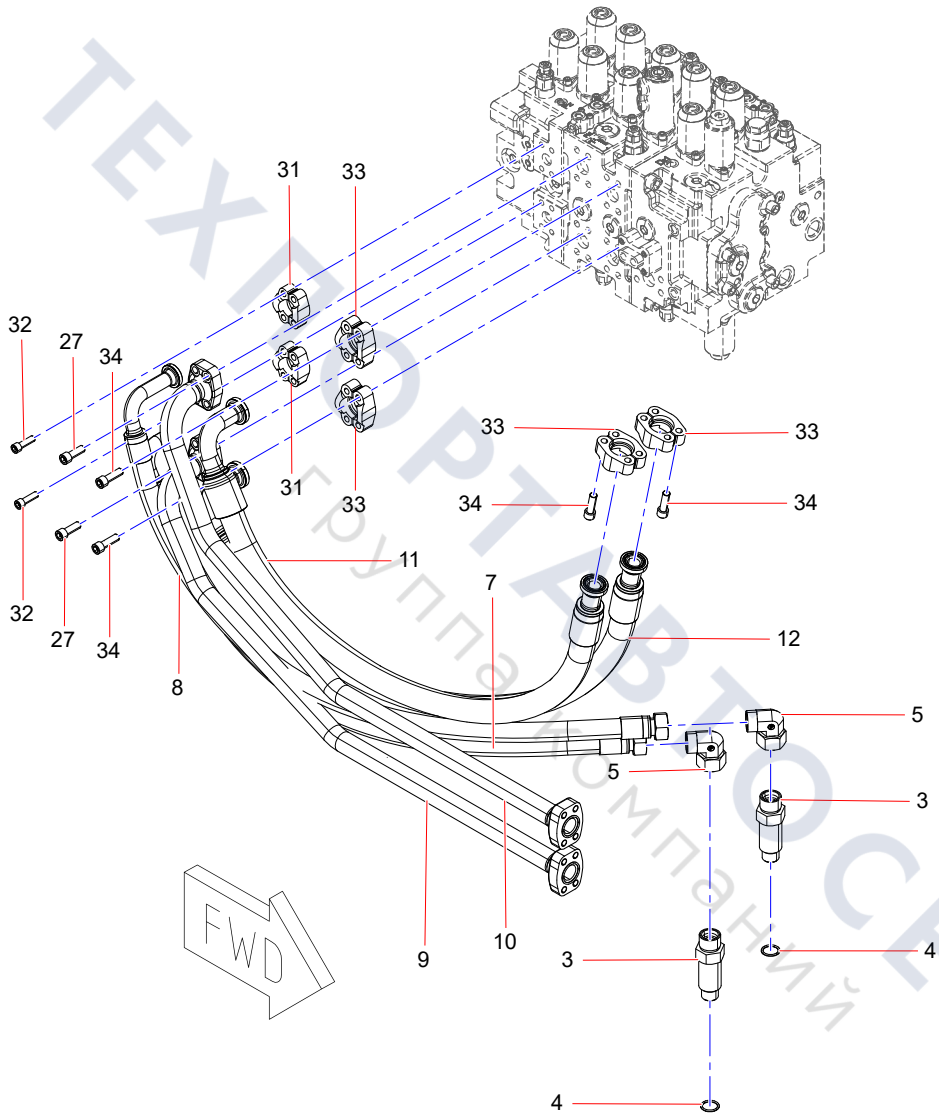

ТЕХПОРТАВТОСЕРВИС
Группа компаний

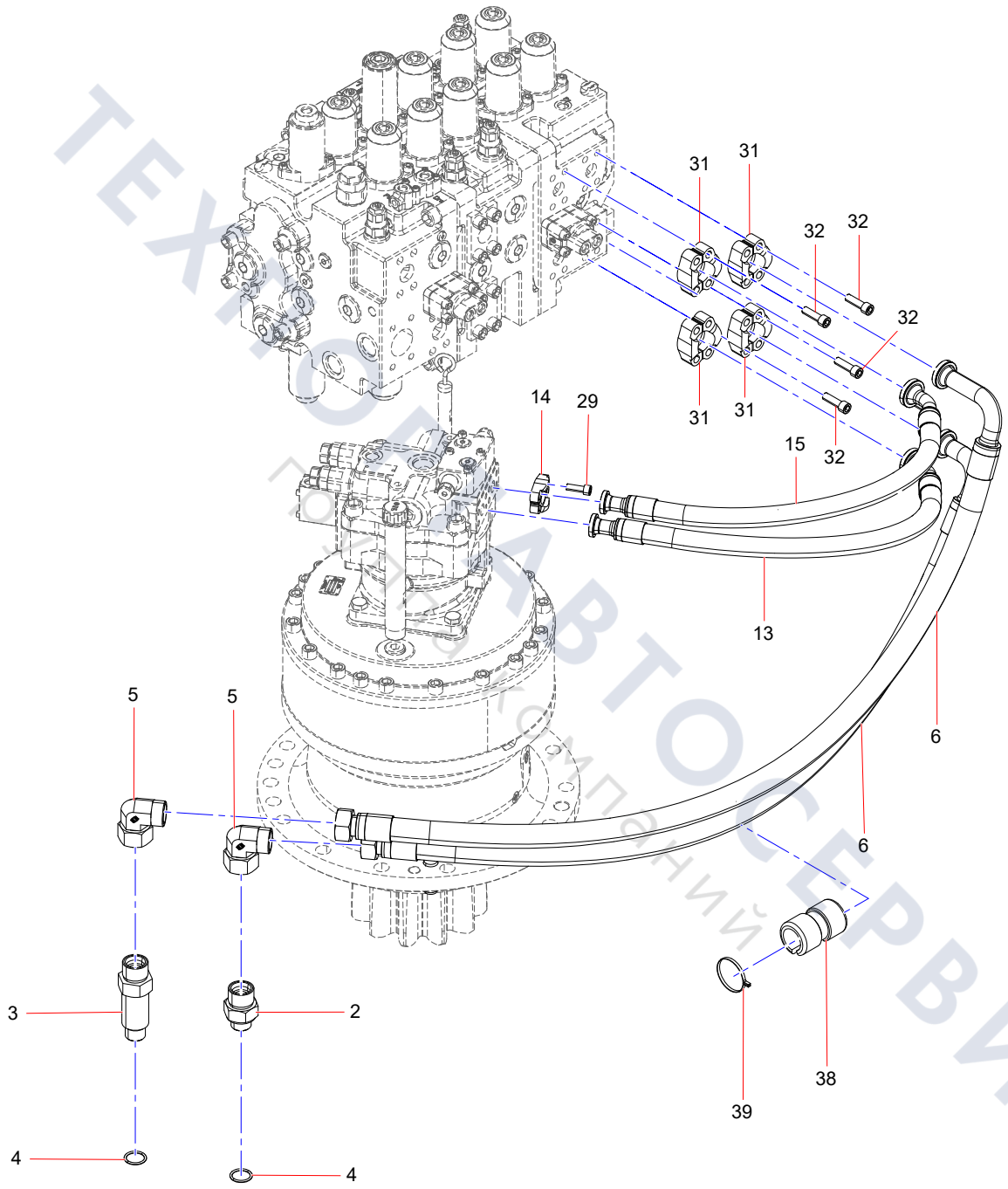

ТЕХНОАВТОСЕРВИС
Полезные компании

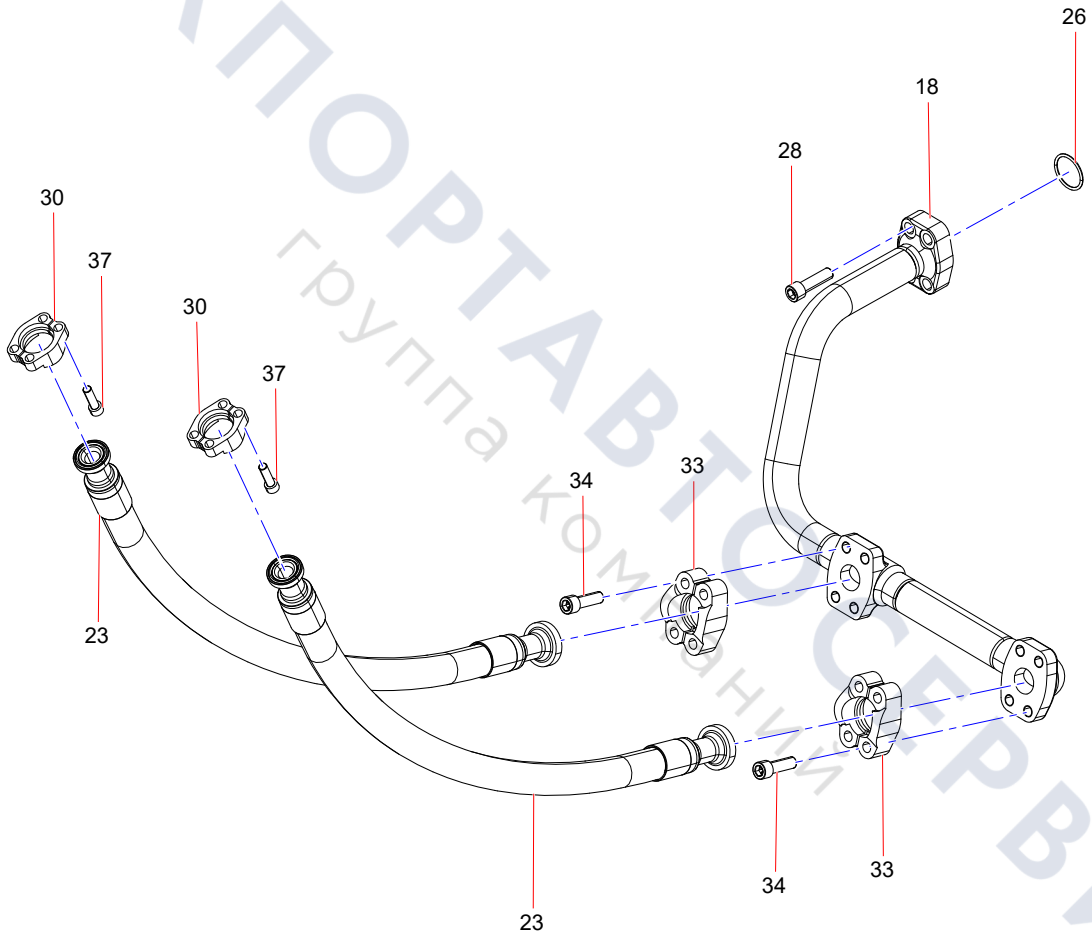

ТЕХПОРТАВТОСЕРВИС
группа компаний

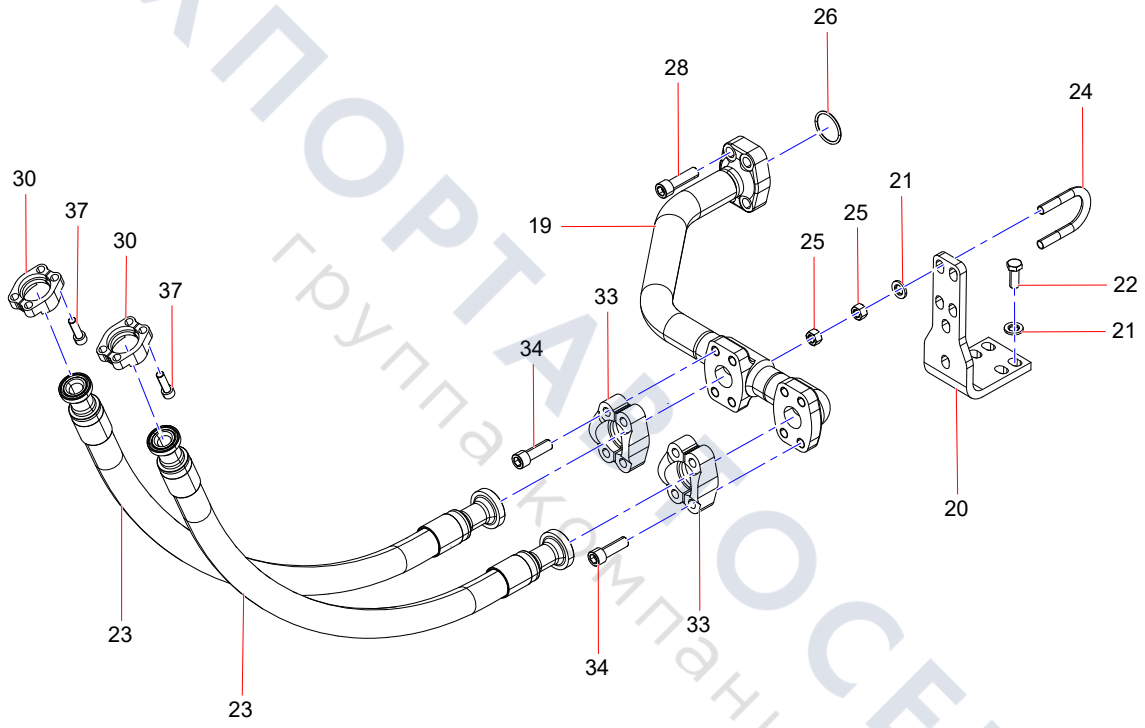

ТЕХПОРТАЛ СЕРВИС
группа компаний

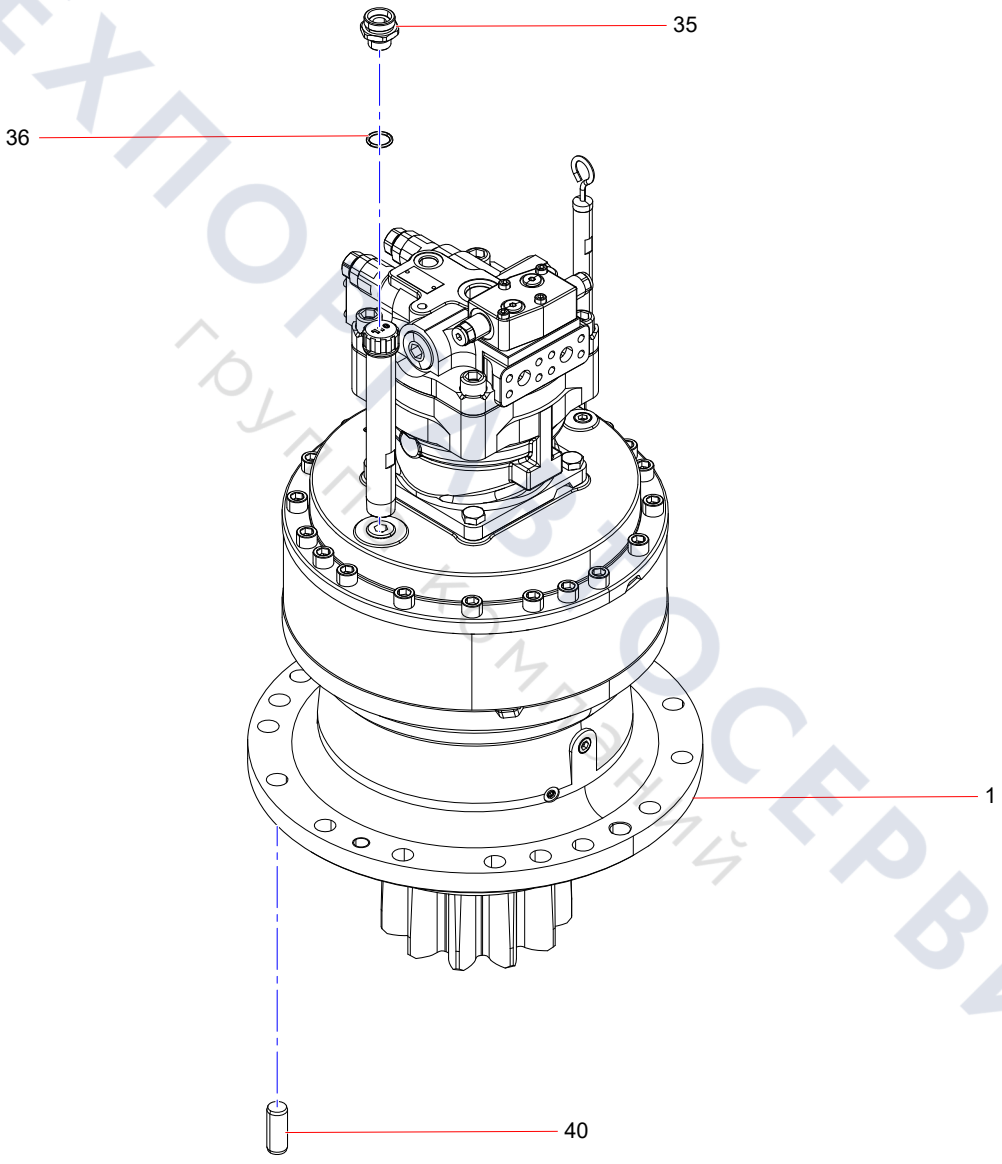

ТЕХПОРТ ВЗ ОСЕРВИС
группа компаний

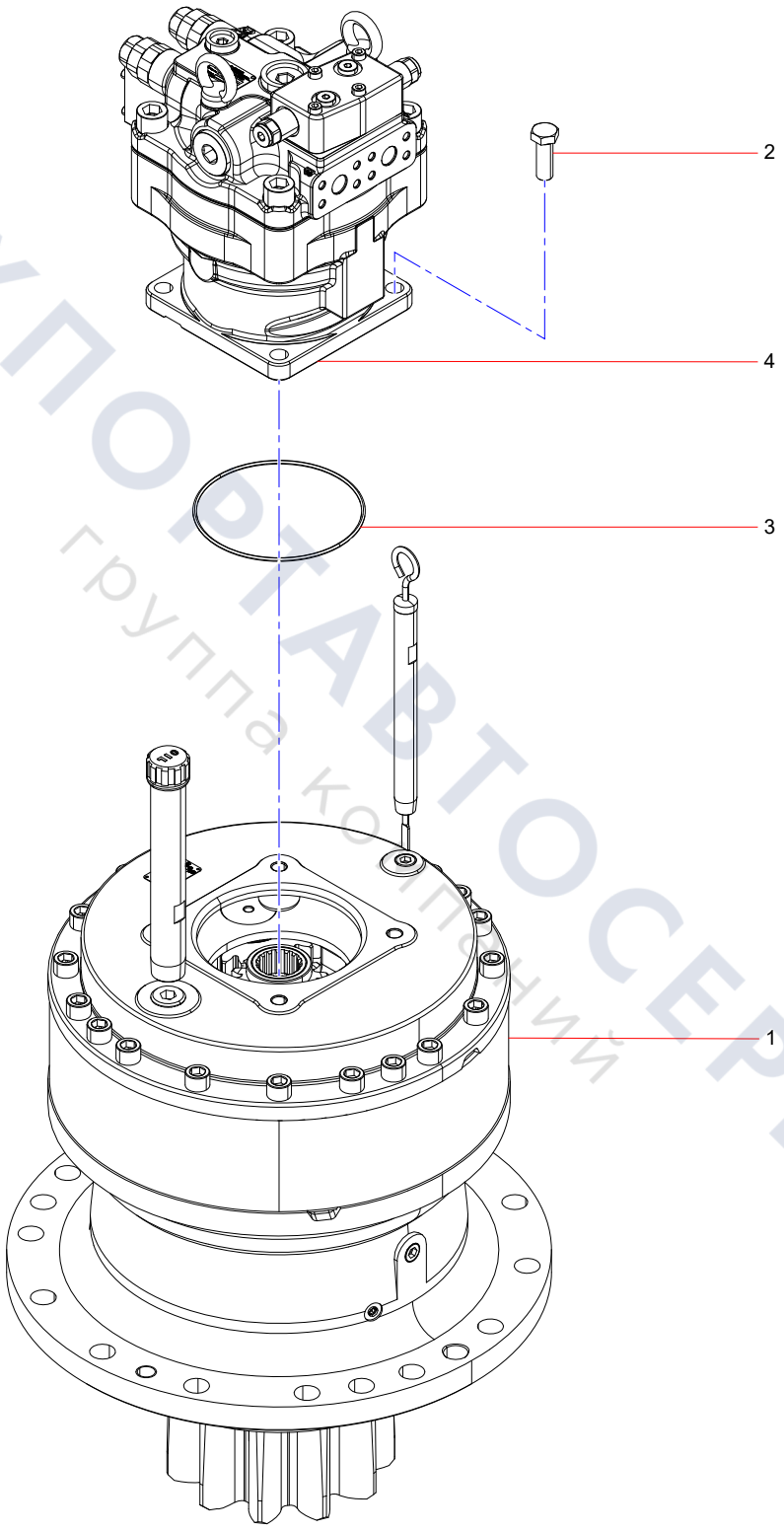

ТЕХПОРТАВТОСЕРВИС
группа компаний

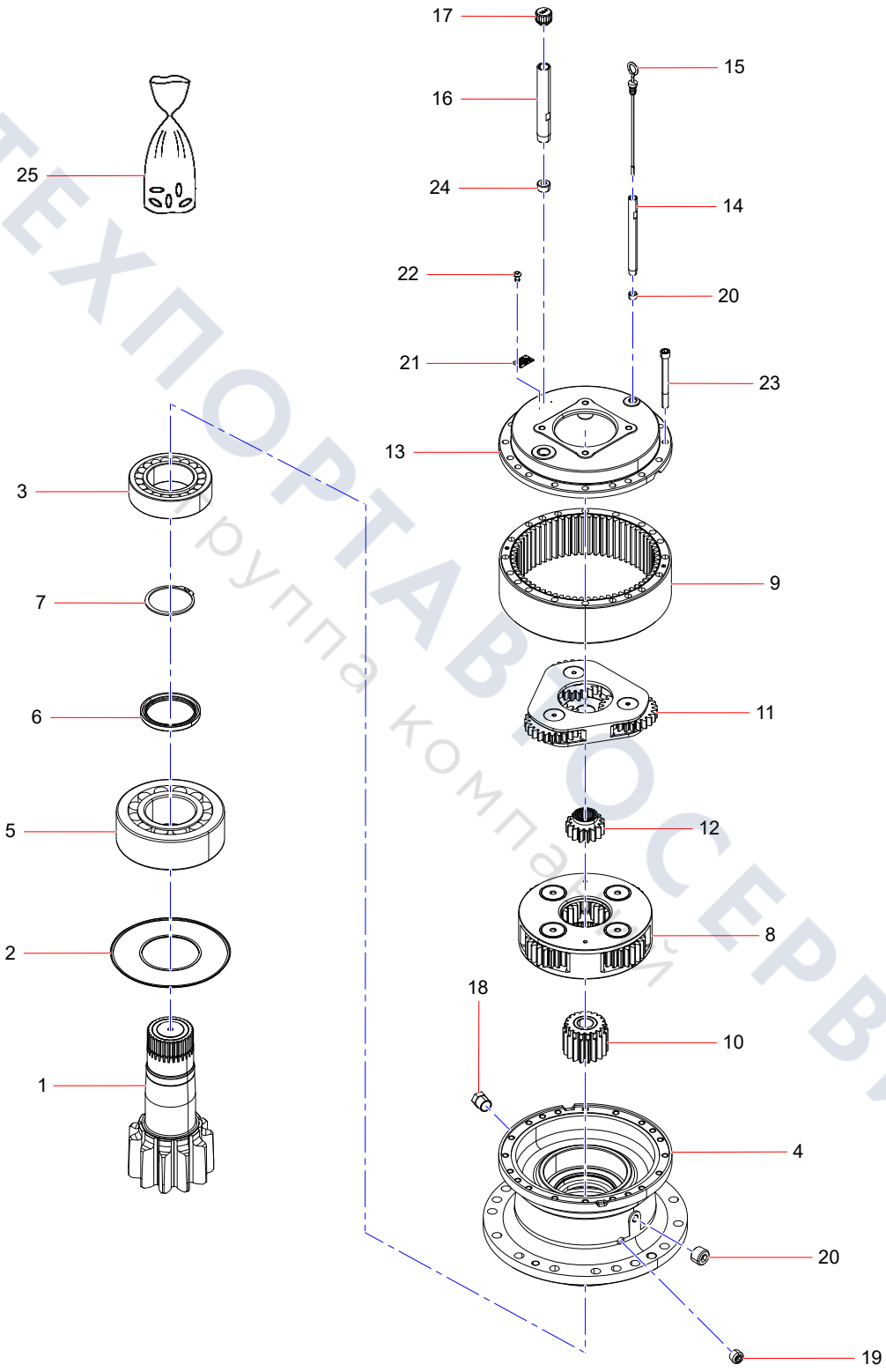

ТЕХПОРТАВТОСЕРВИС
Группа компаний

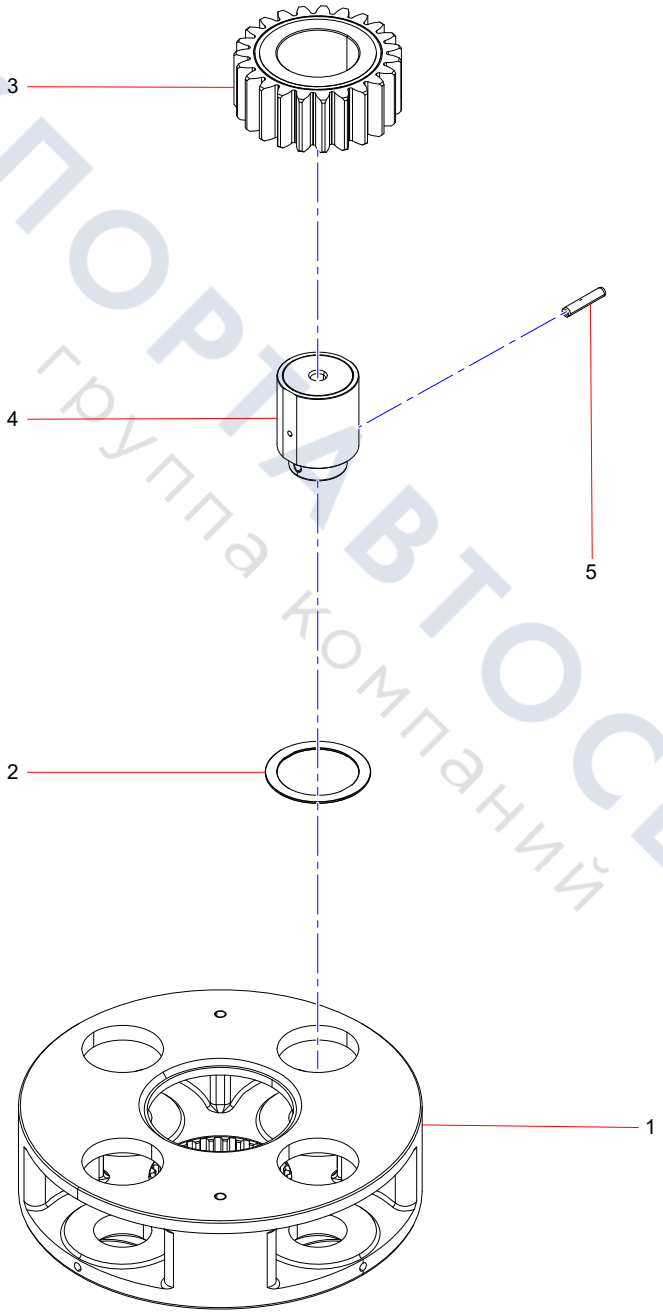

ТЕХПОРТАВТОСЕРВИС
группа компаний

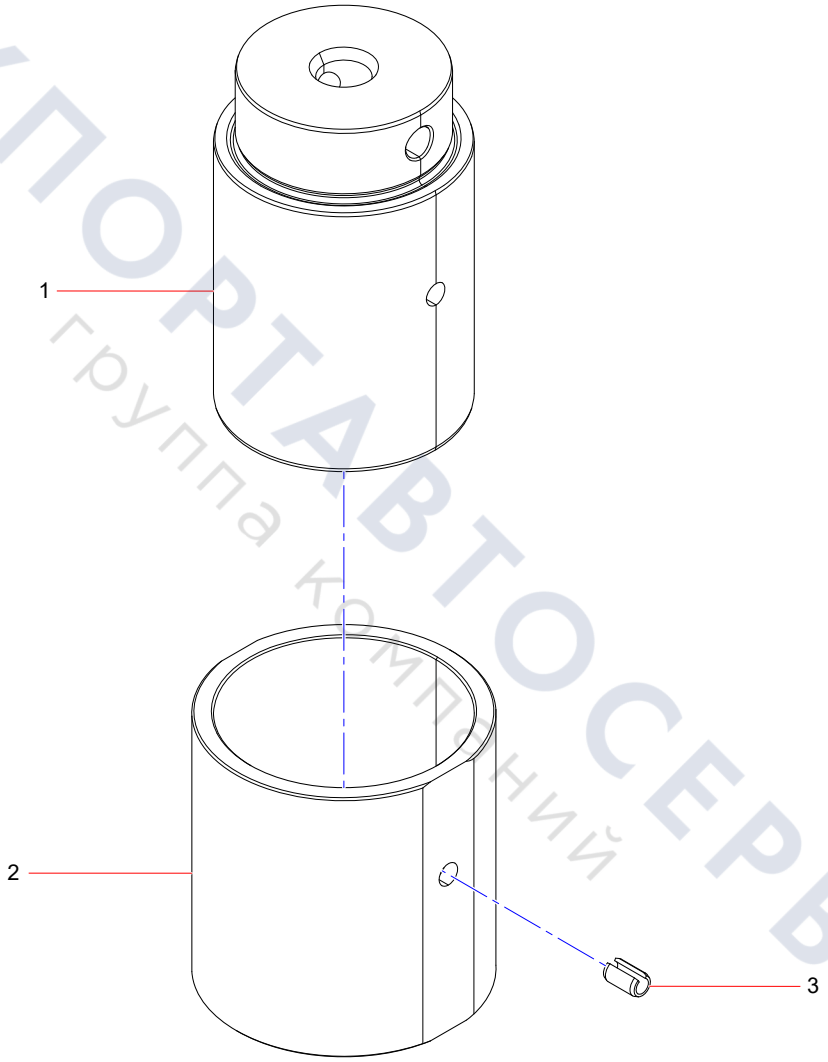

ТЕХПОРТАВТОСЕРВИС
группа компаний

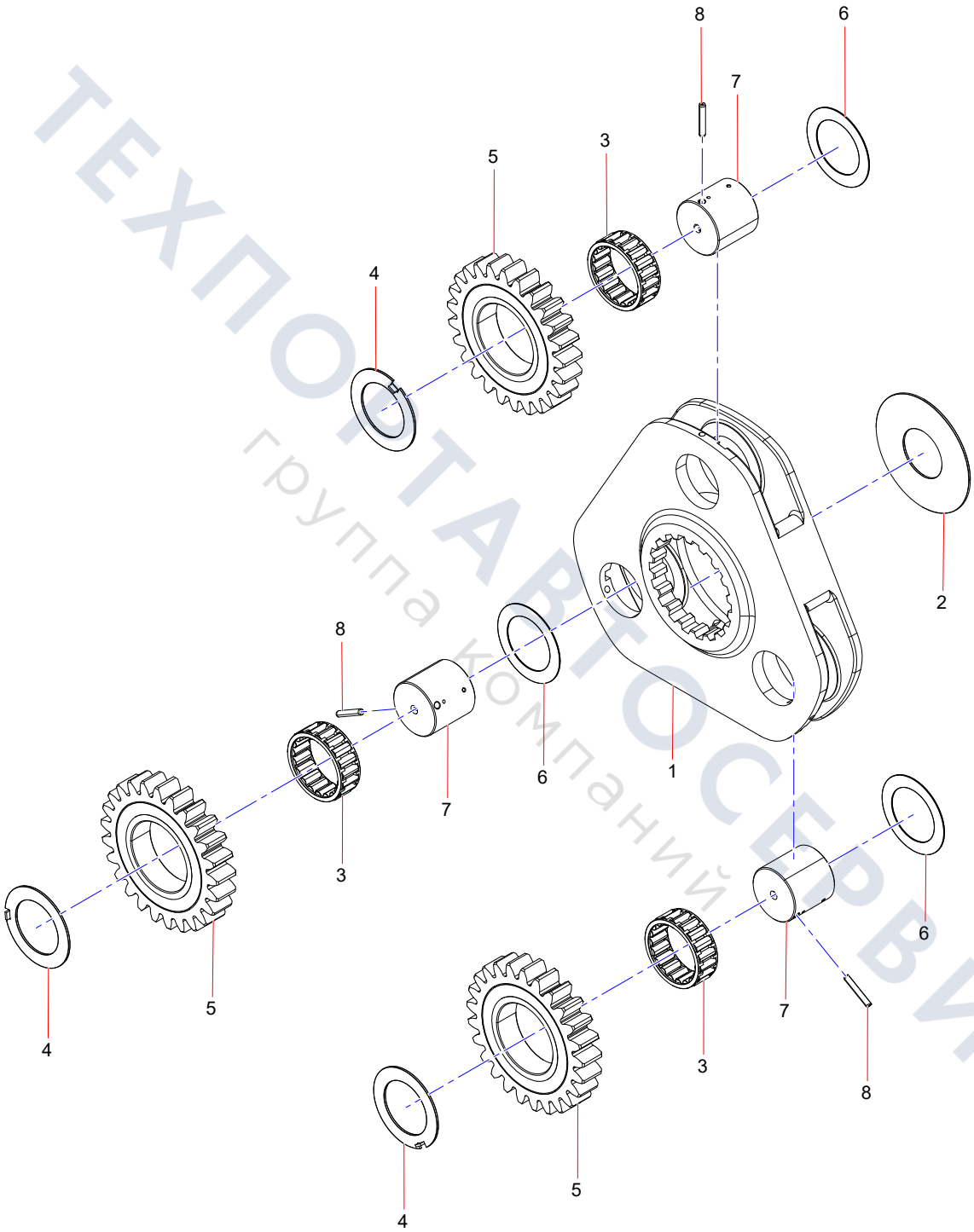

ТЕХПОРТАВТОСЕРВИС
группа компаний

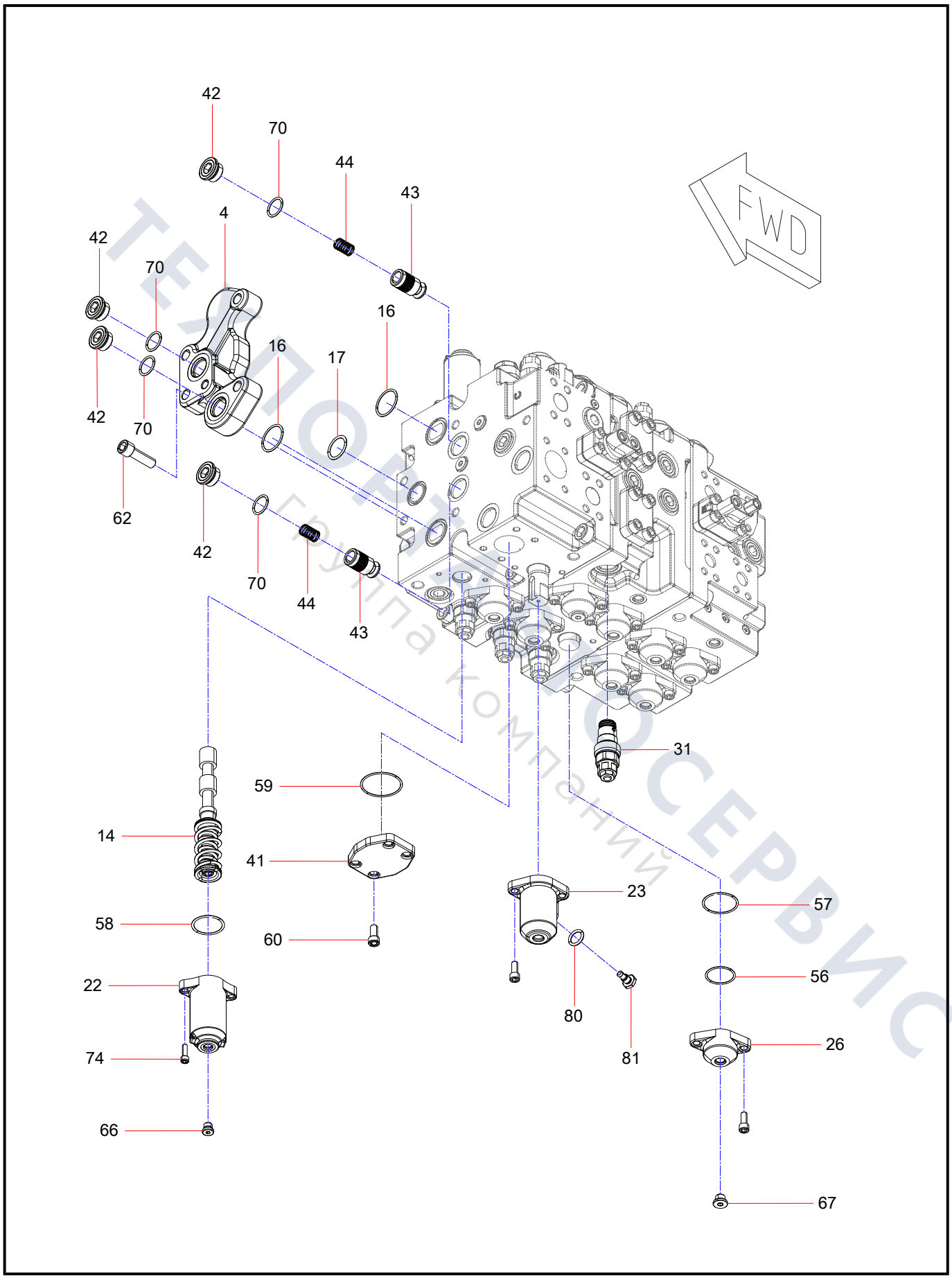
42
70
44
43
4
42
70
16
16
17
42
70
62
42
70
44
43
FWD
31
59
14
41
23
57
58
60
80
56
22
81
26
74
66
67

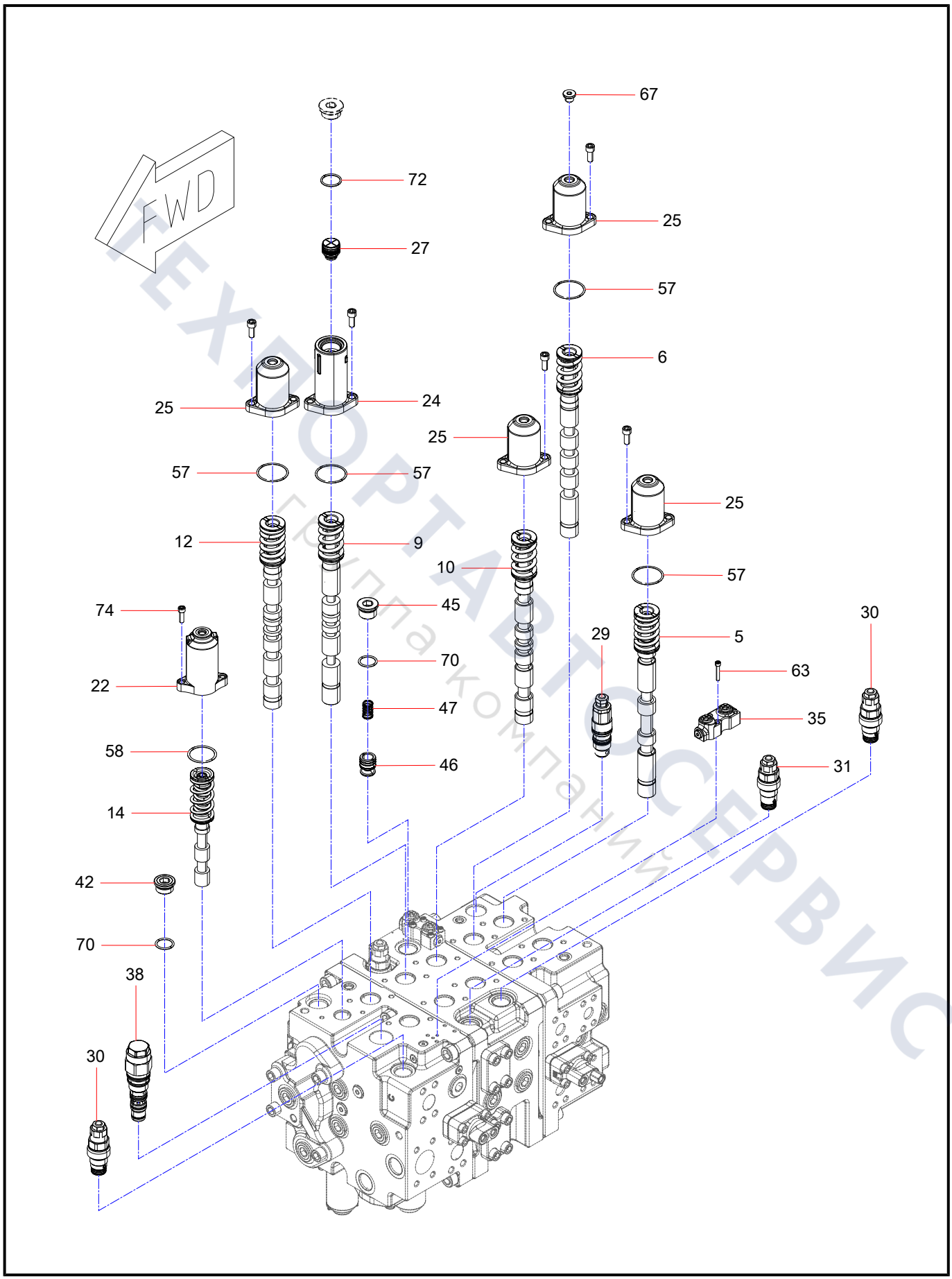

ТЕХПОРТАВТОСЕРВИС
Библиотека компаний

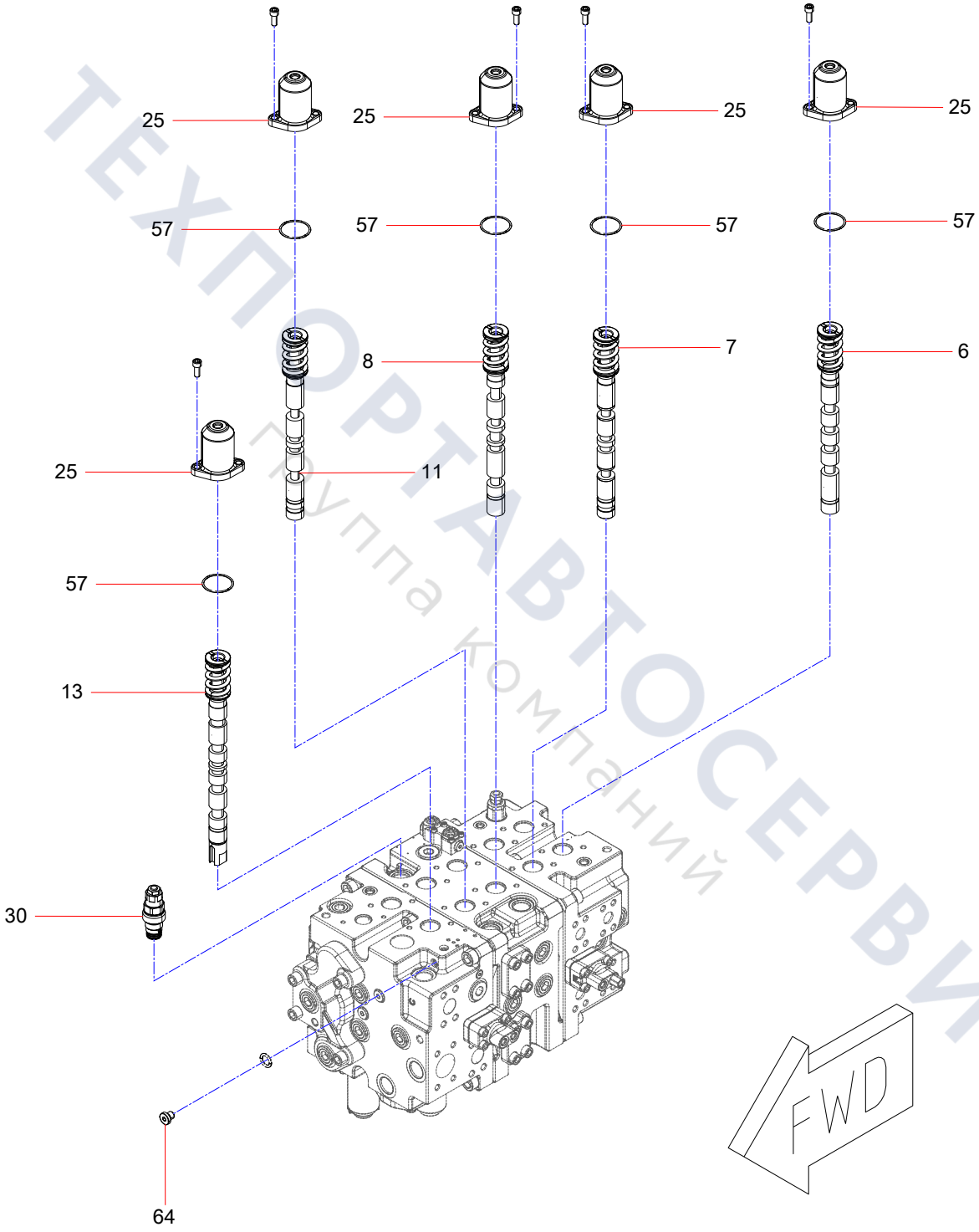

ТЕХПОРТАВТОСЕРВИС
Группа компаний

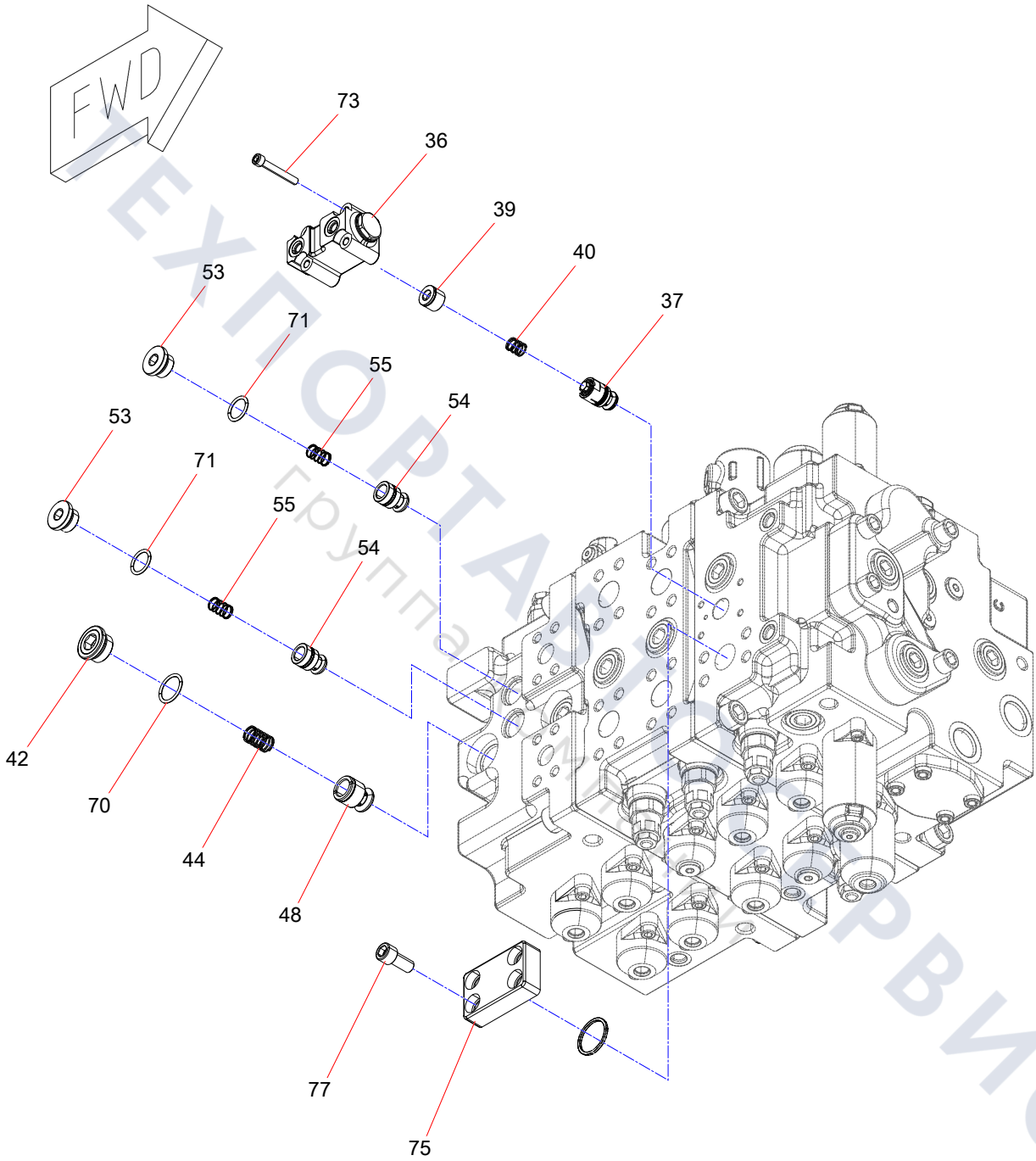

ТЕХПОРТАЛ ПРО СЕРВИС
Группа компаний

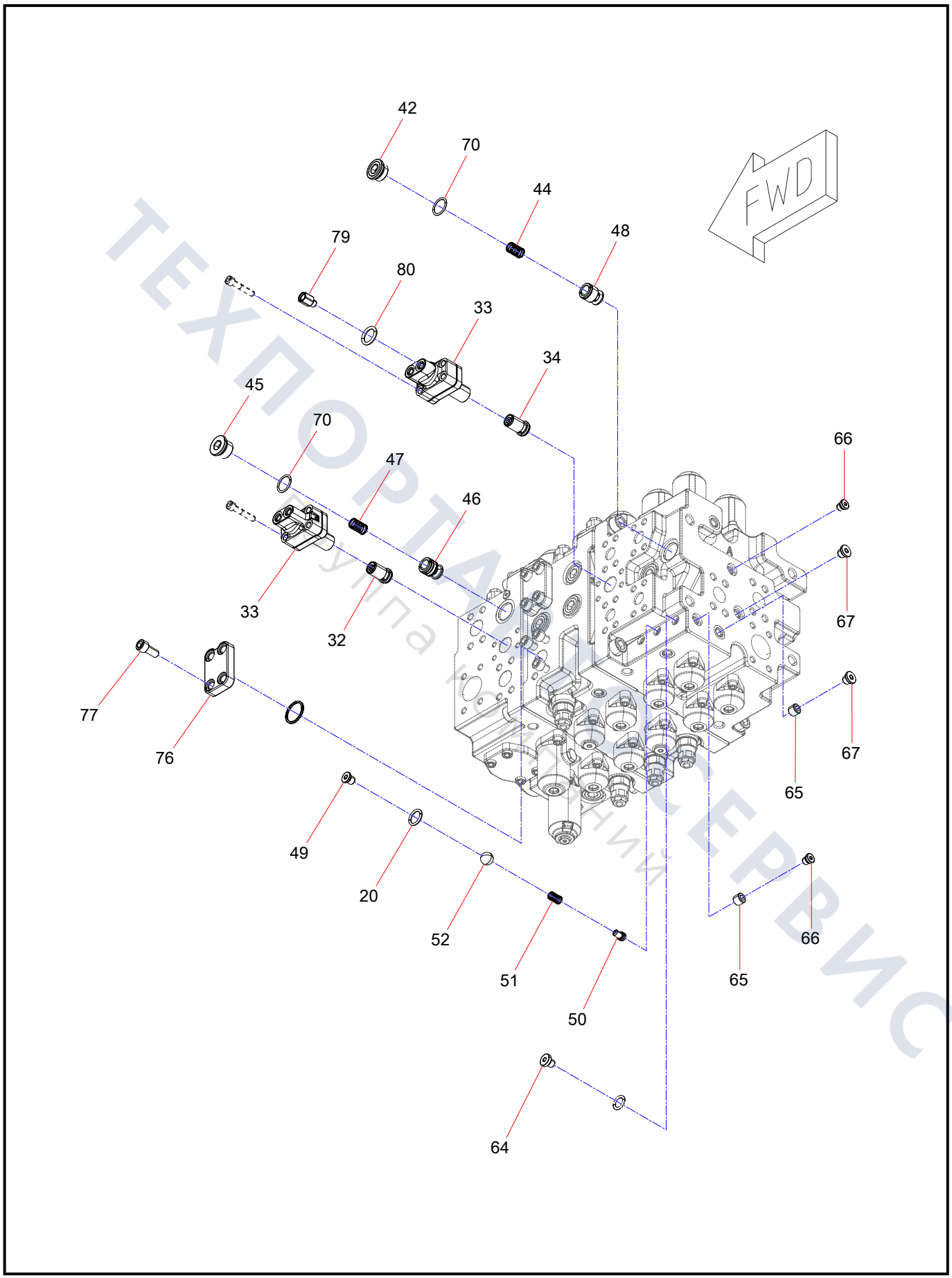

ТЕХПОРТ СЕРВИС
Группа компаний

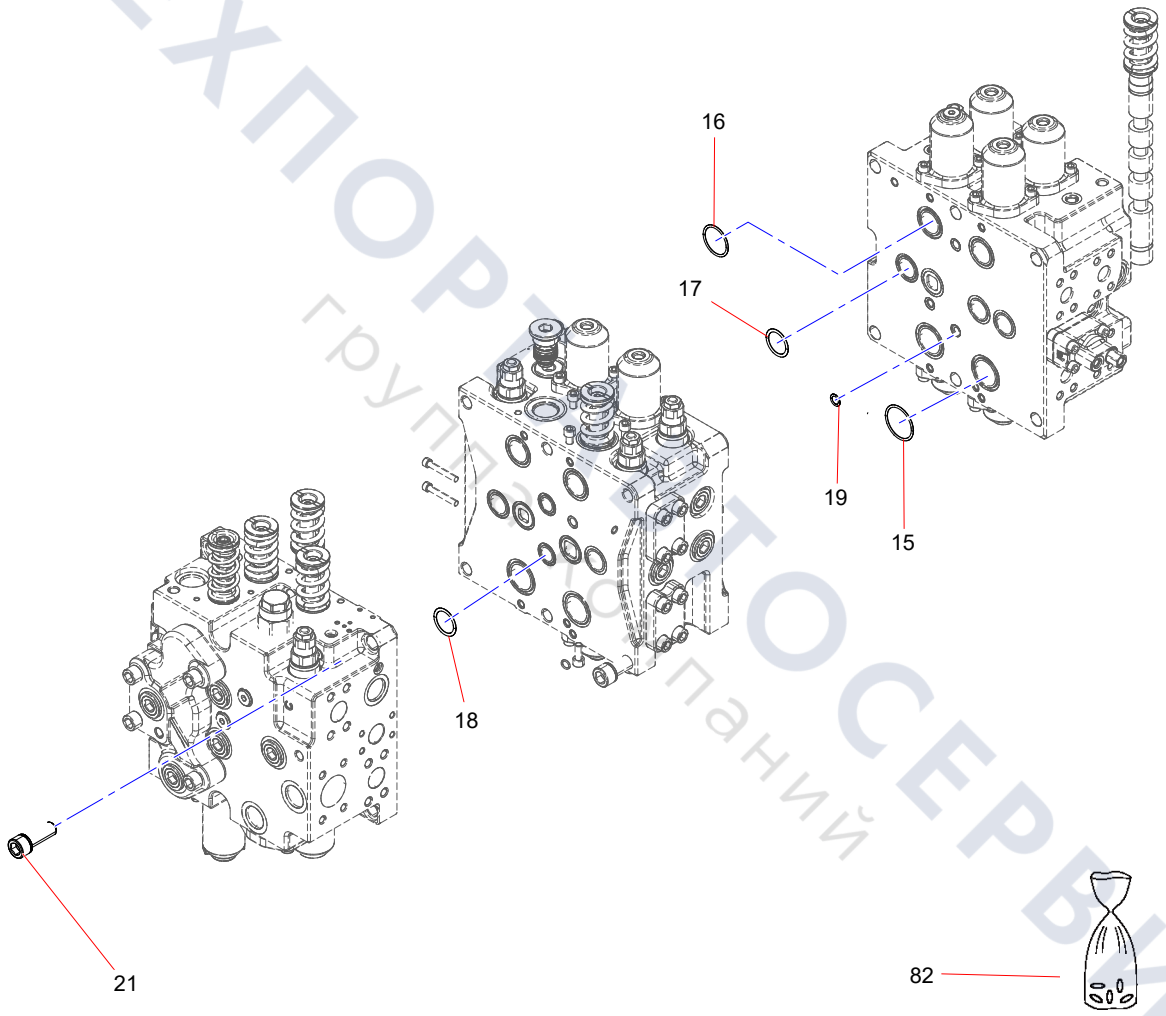

ТЕХПОРТ АВТОСЕРВИС
группа компаний

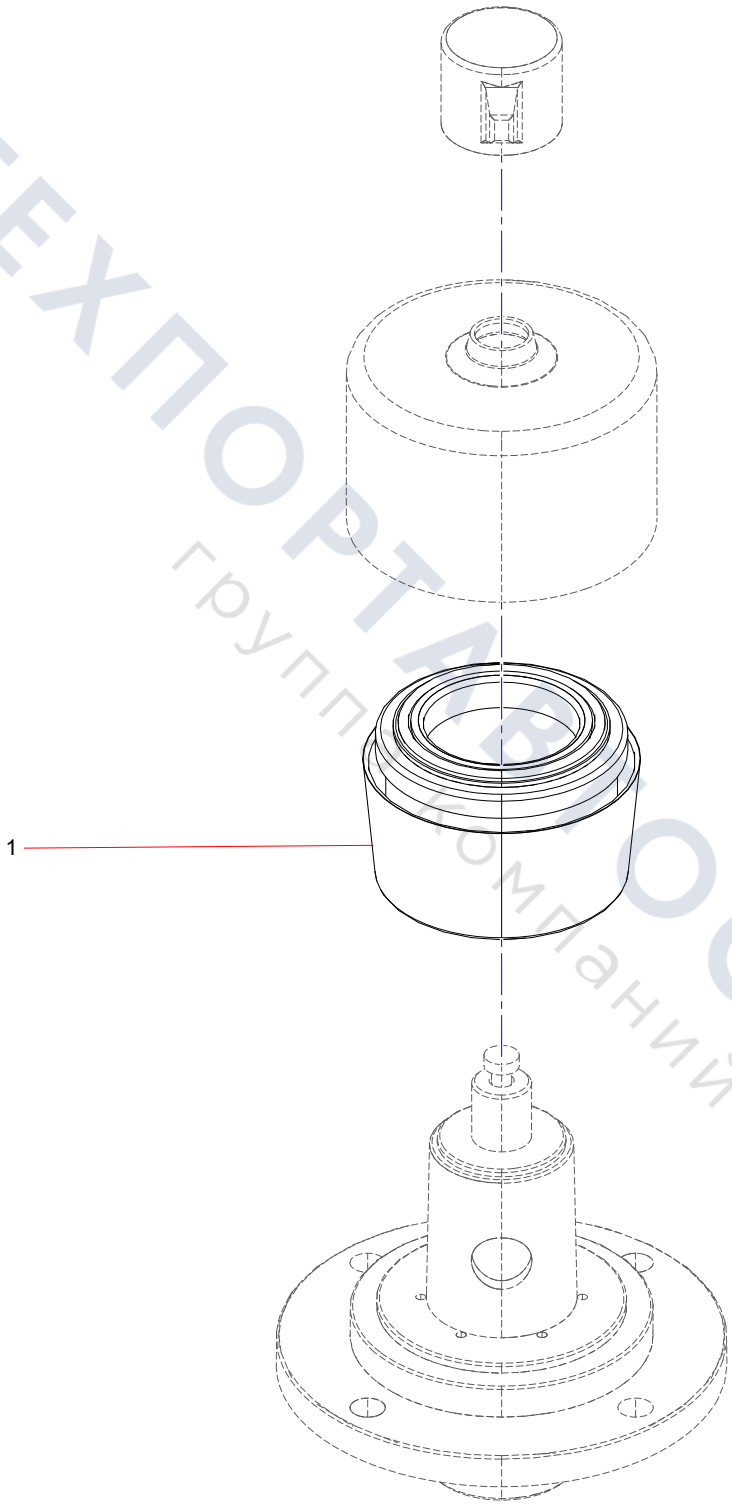

ТЕХПОРТАВТОСЕРВИС
группа компаний

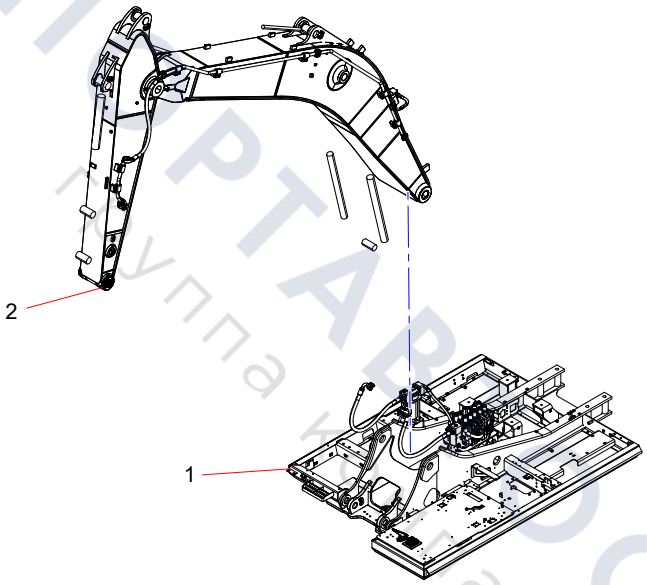

ТЕХПОРТАВТОСЕРВИС
Группа компаний

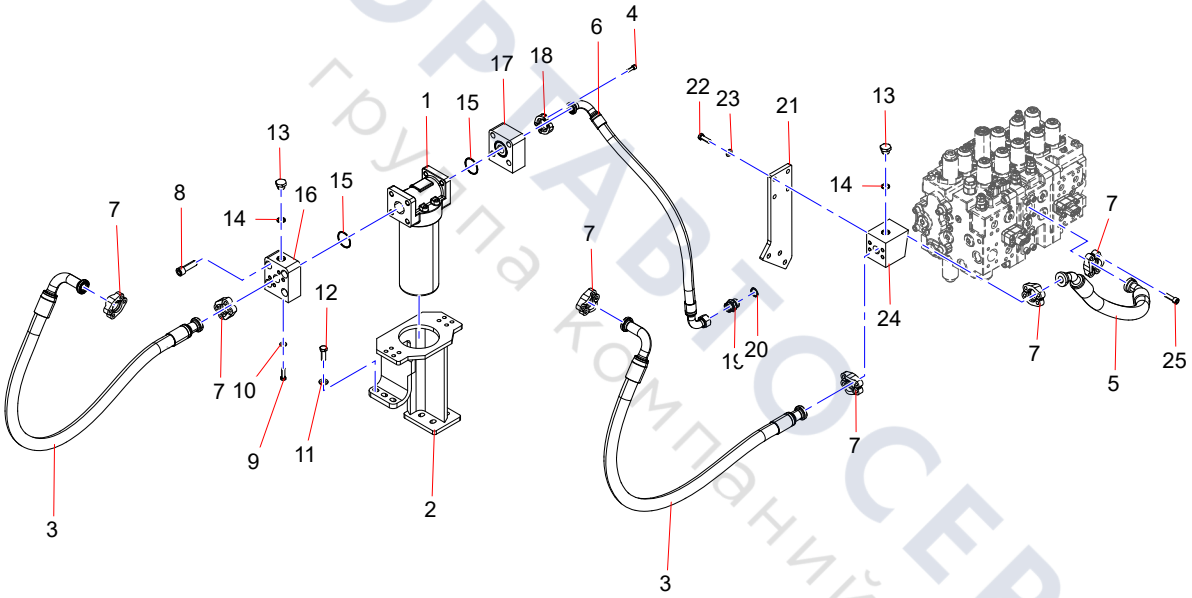

ТЕХПОРТАВТОСЕРВИС
группа компаний

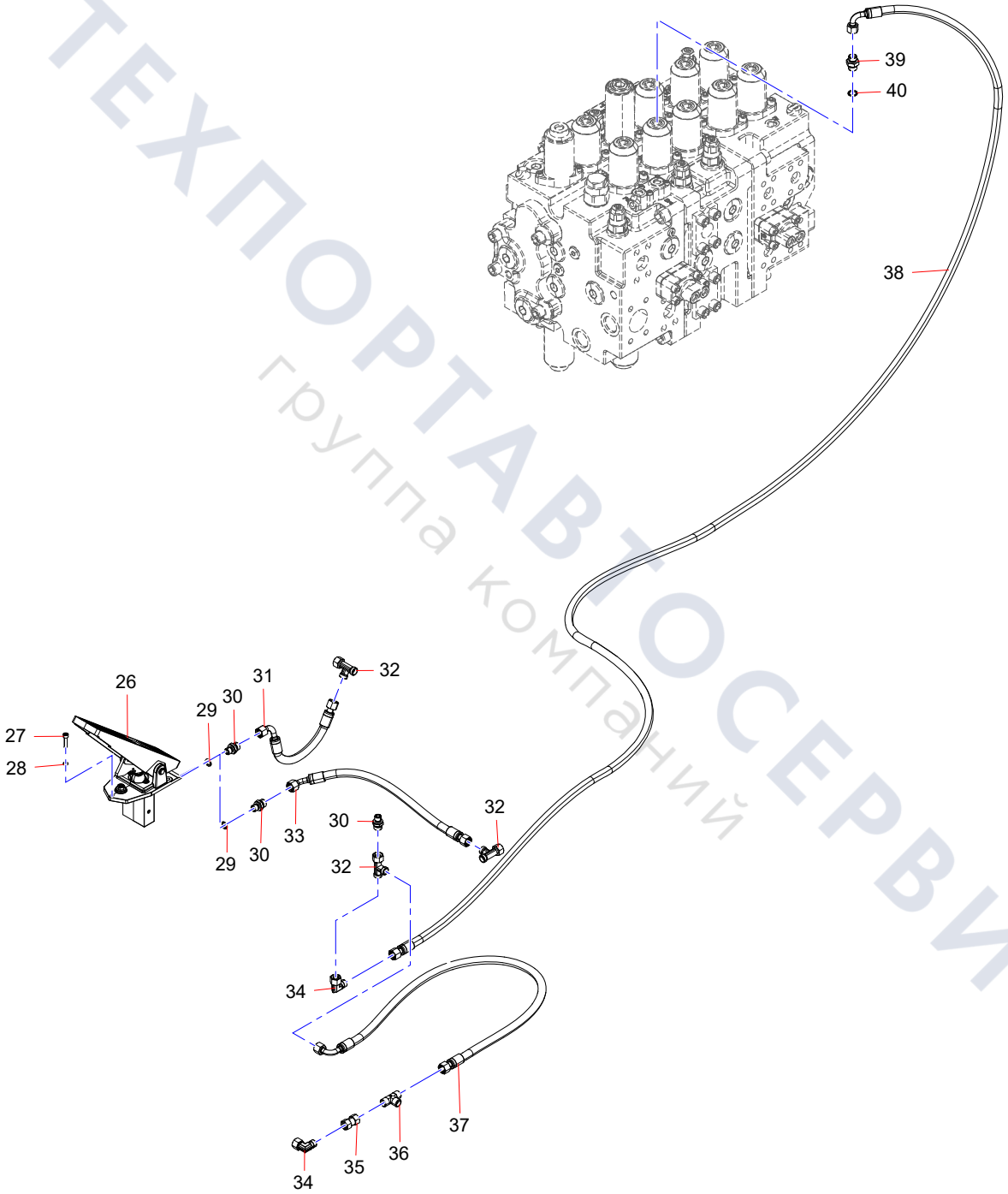

ТЕХПОРТАВТОСЕРВИС
группа компаний

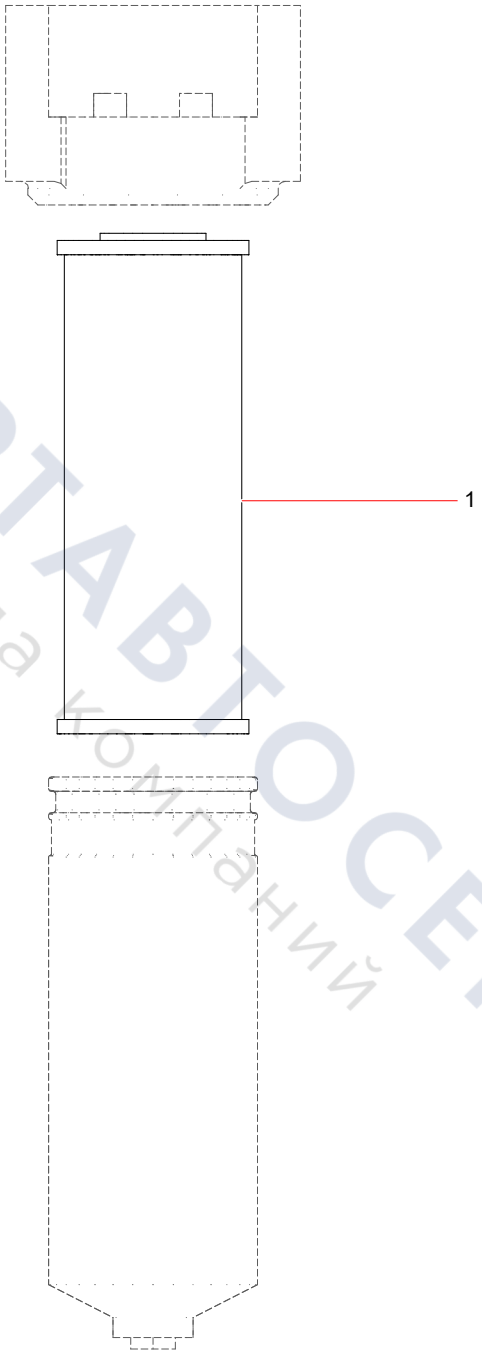

ТЕХПОРТАВТОСЕРВИС
группа компаний

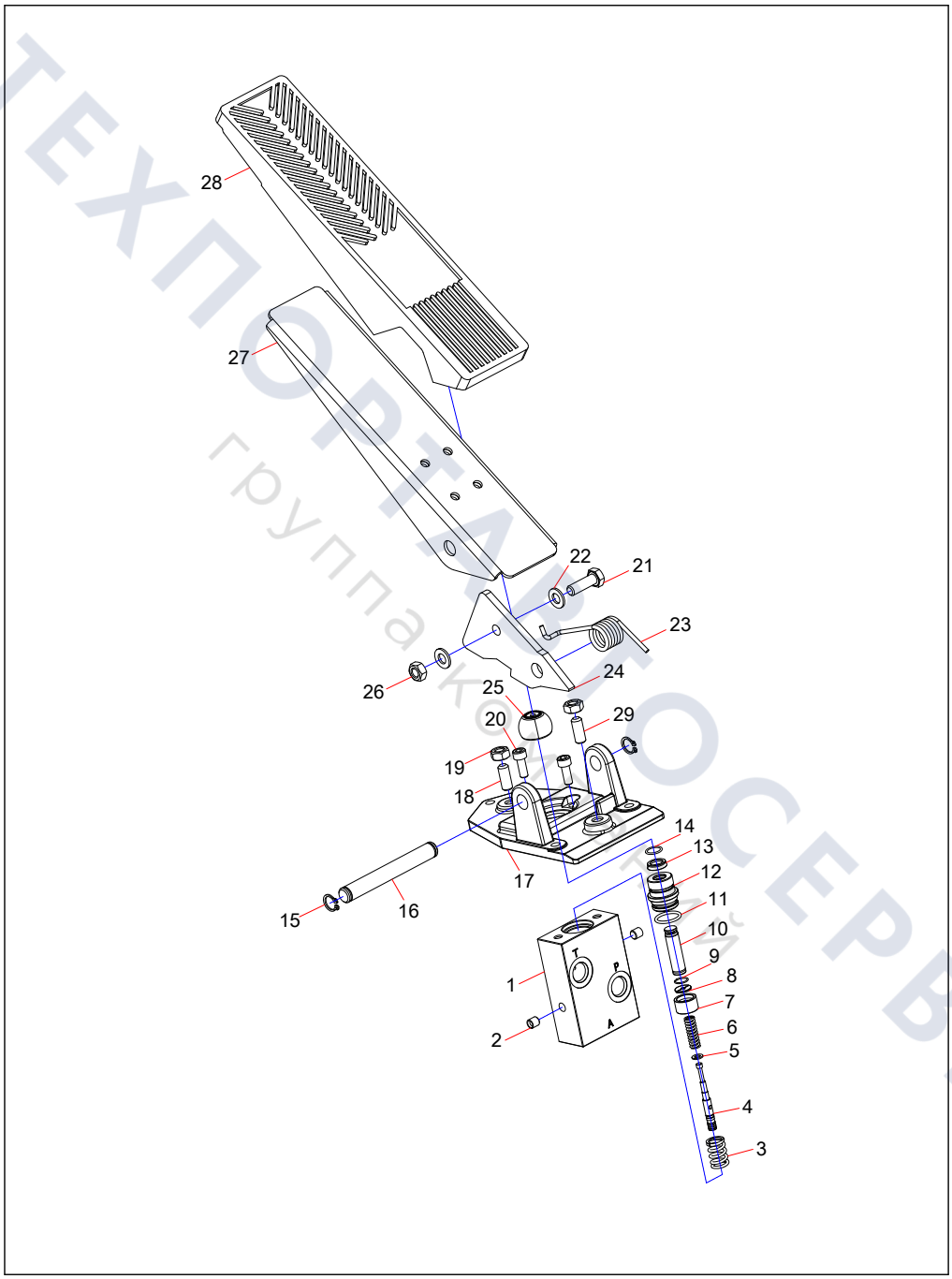

ТЕХПРИВОДСЕРВИС
группа компаний

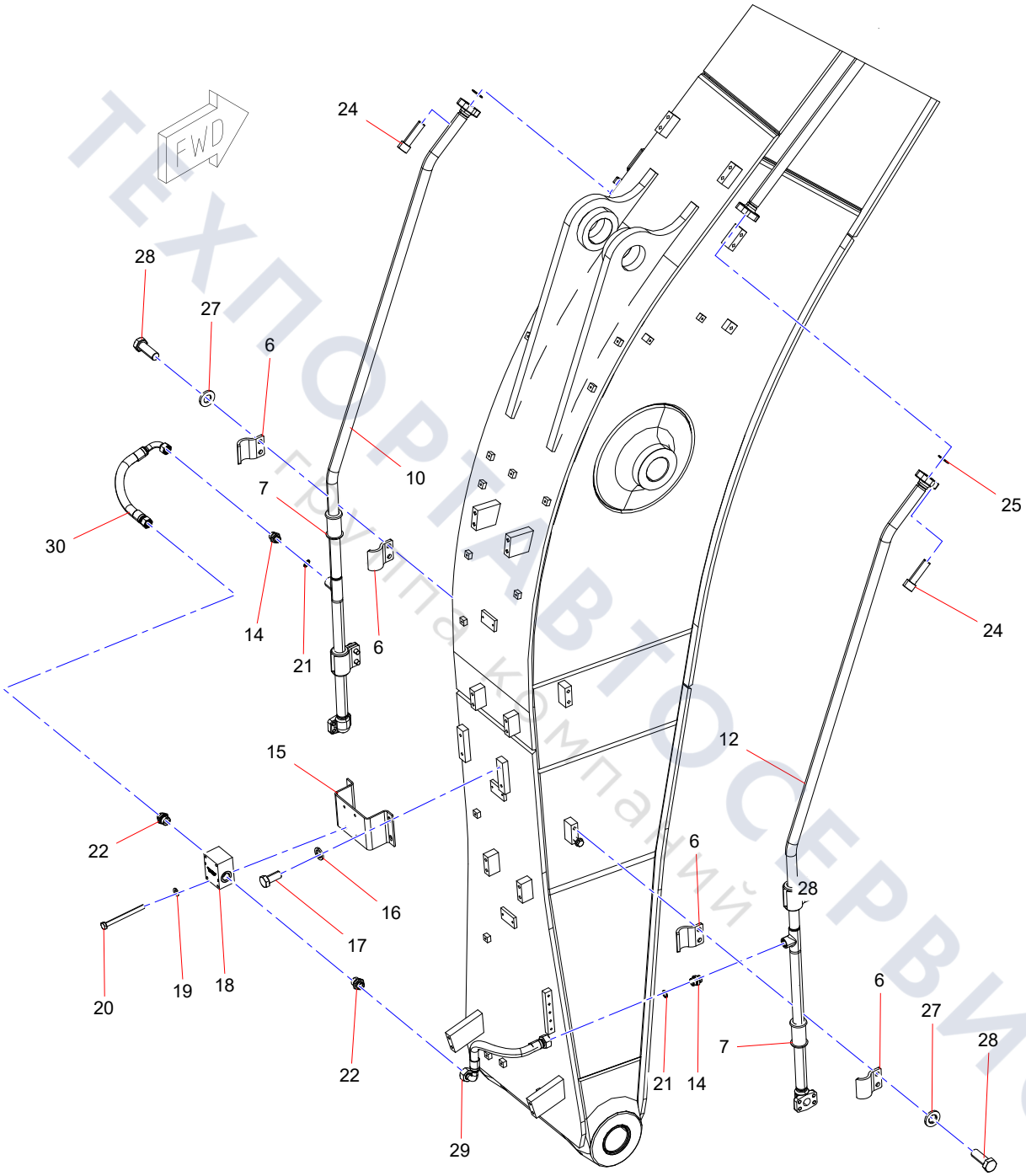

ТЕХПОРТАВТОСЕРВИС
Группа компаний

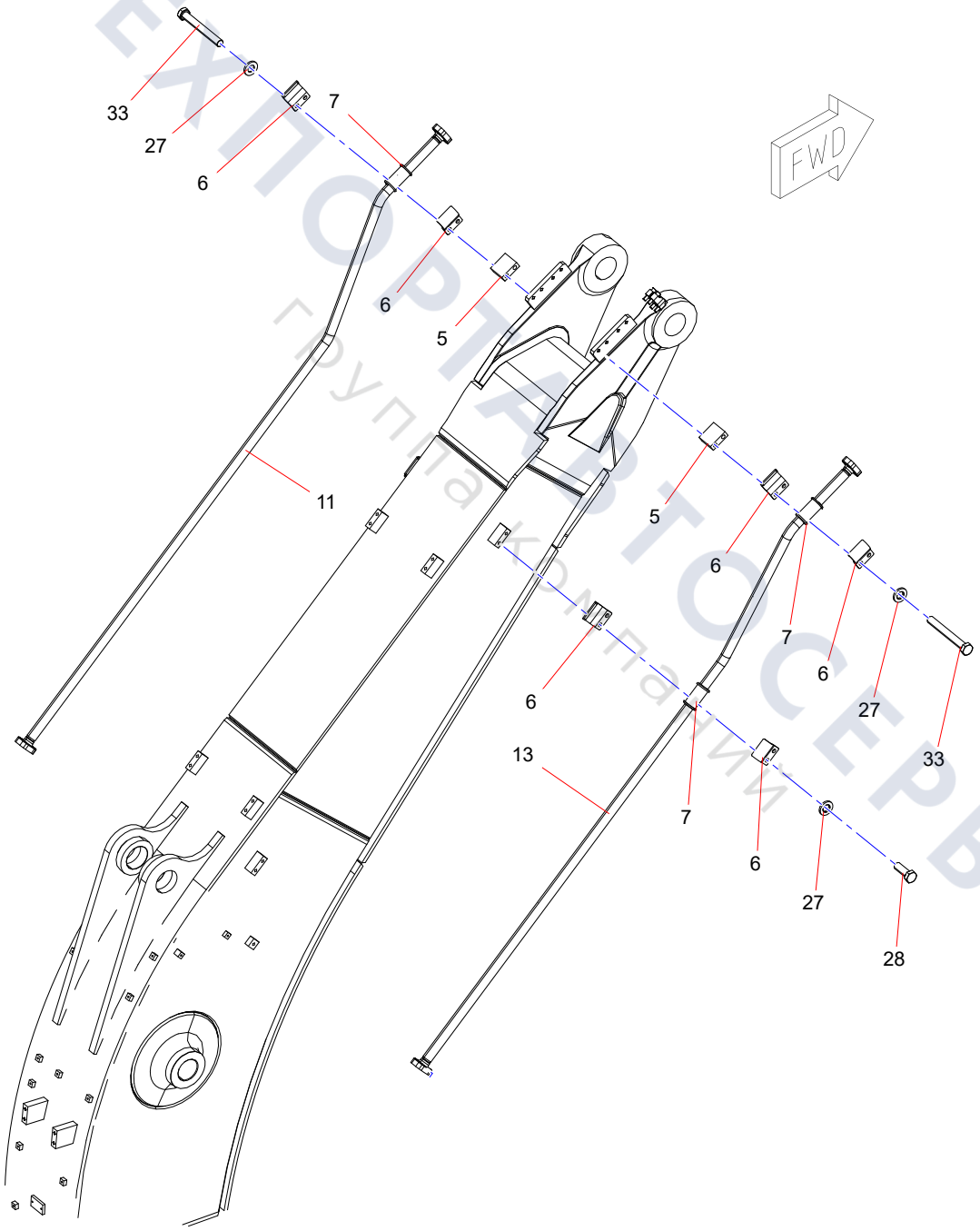

ТЕХПОРТАВТОСЕРВИС
Группа компаний

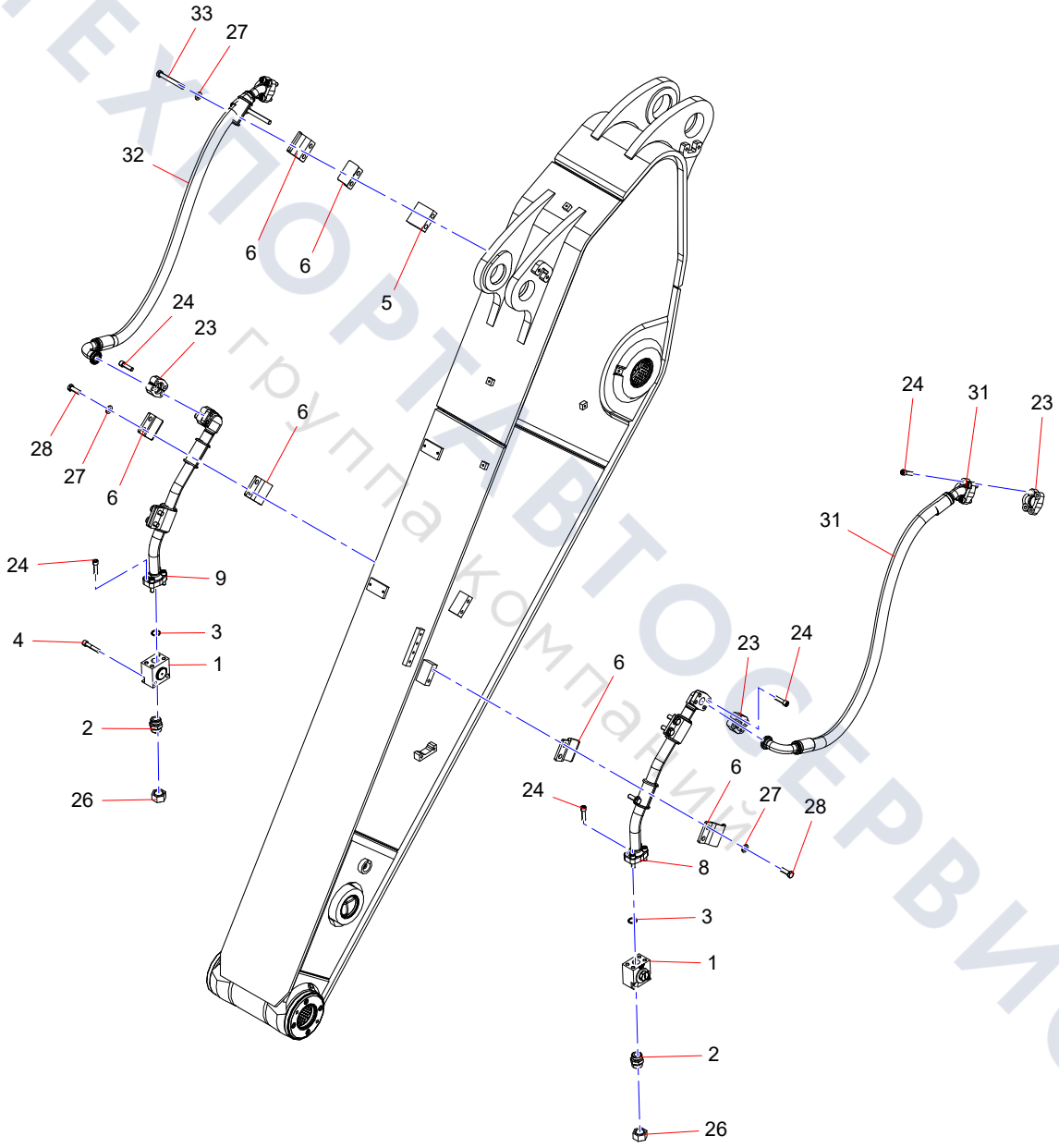

ТЕХПОРТАВТОСЕРВИС
группа компаний

Group 9

Cab Assembly

ТЕХПОРТАВТОСЕРВИС
группа компаний

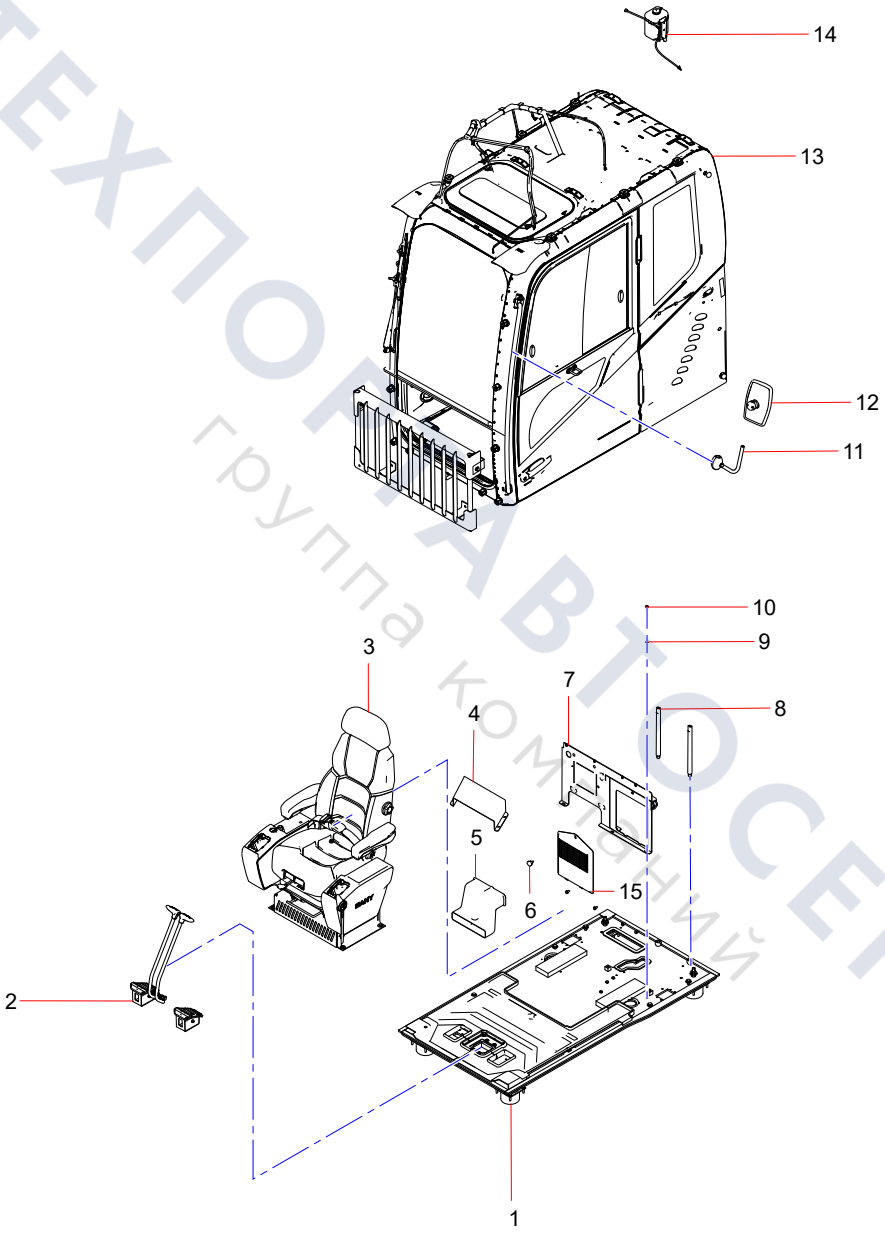

ТЕХПОРТАВТОСЕРВИС
группа компаний

Bottom board rack of cab

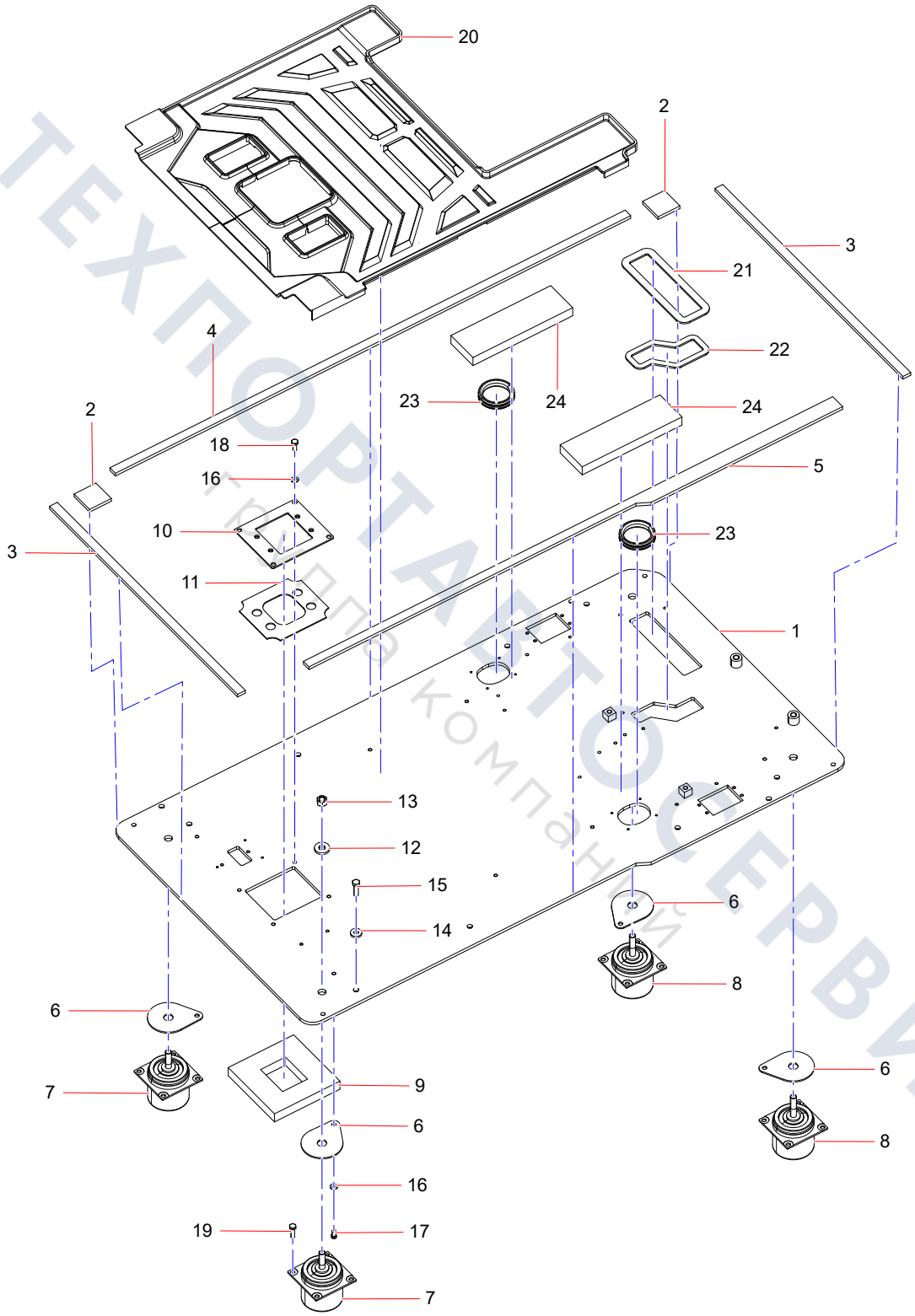

ТЕХПОРТАЛ ТО СЕРВИС
Клуб компаний

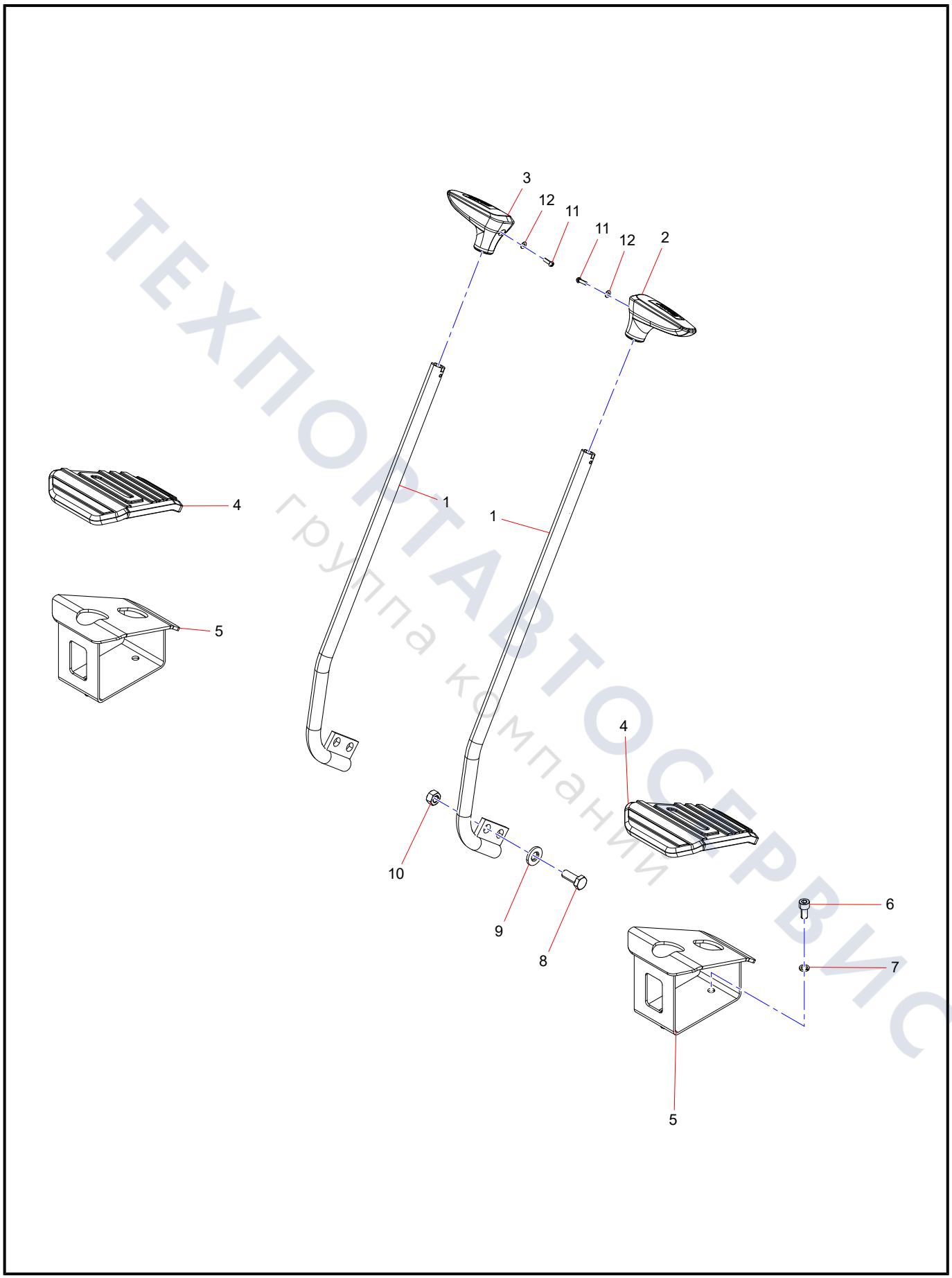

ТЕХПОРТАВТОСЕРВИС
группа компаний

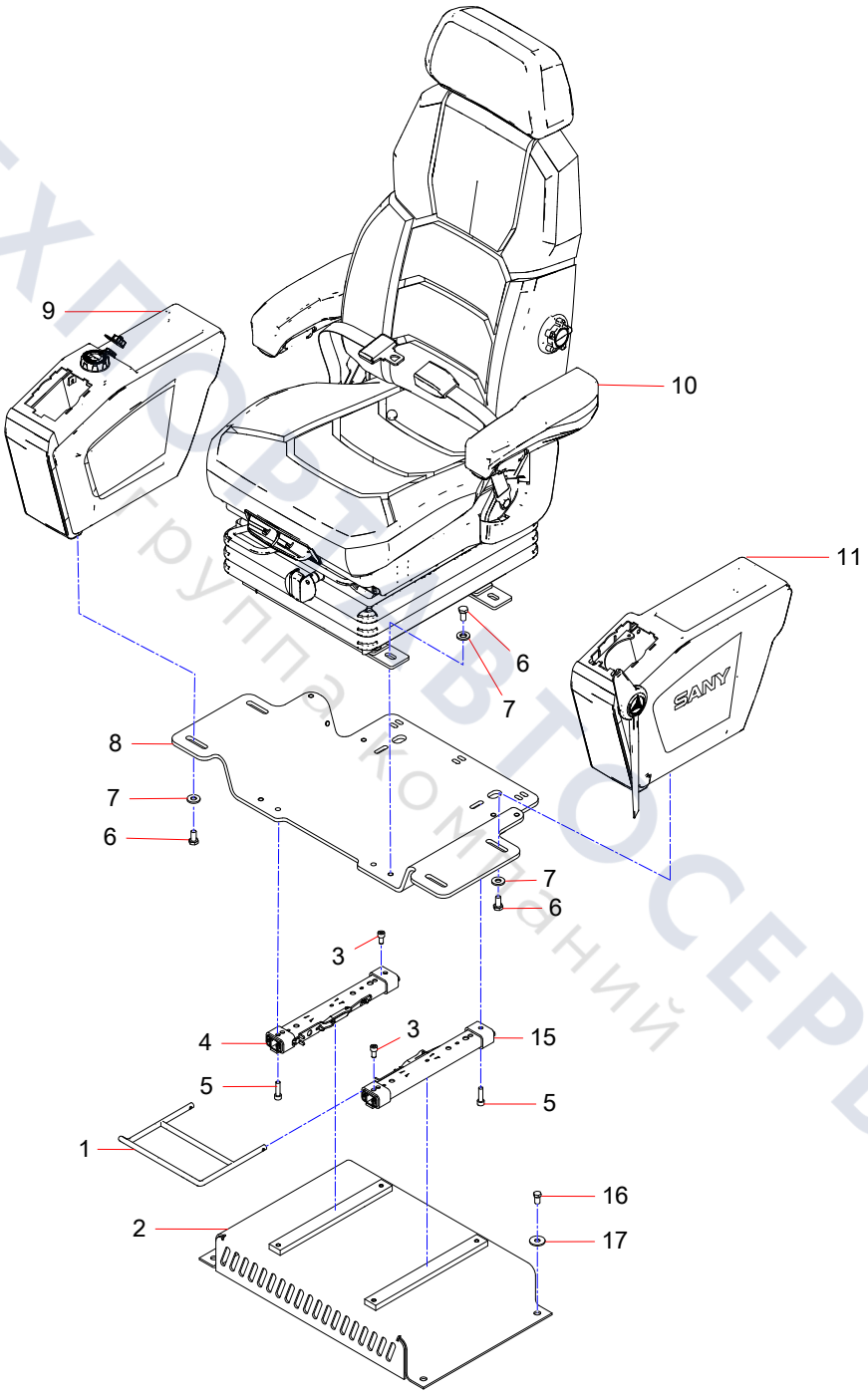

ТЕХПОВТОСЕРВИС
группа компаний

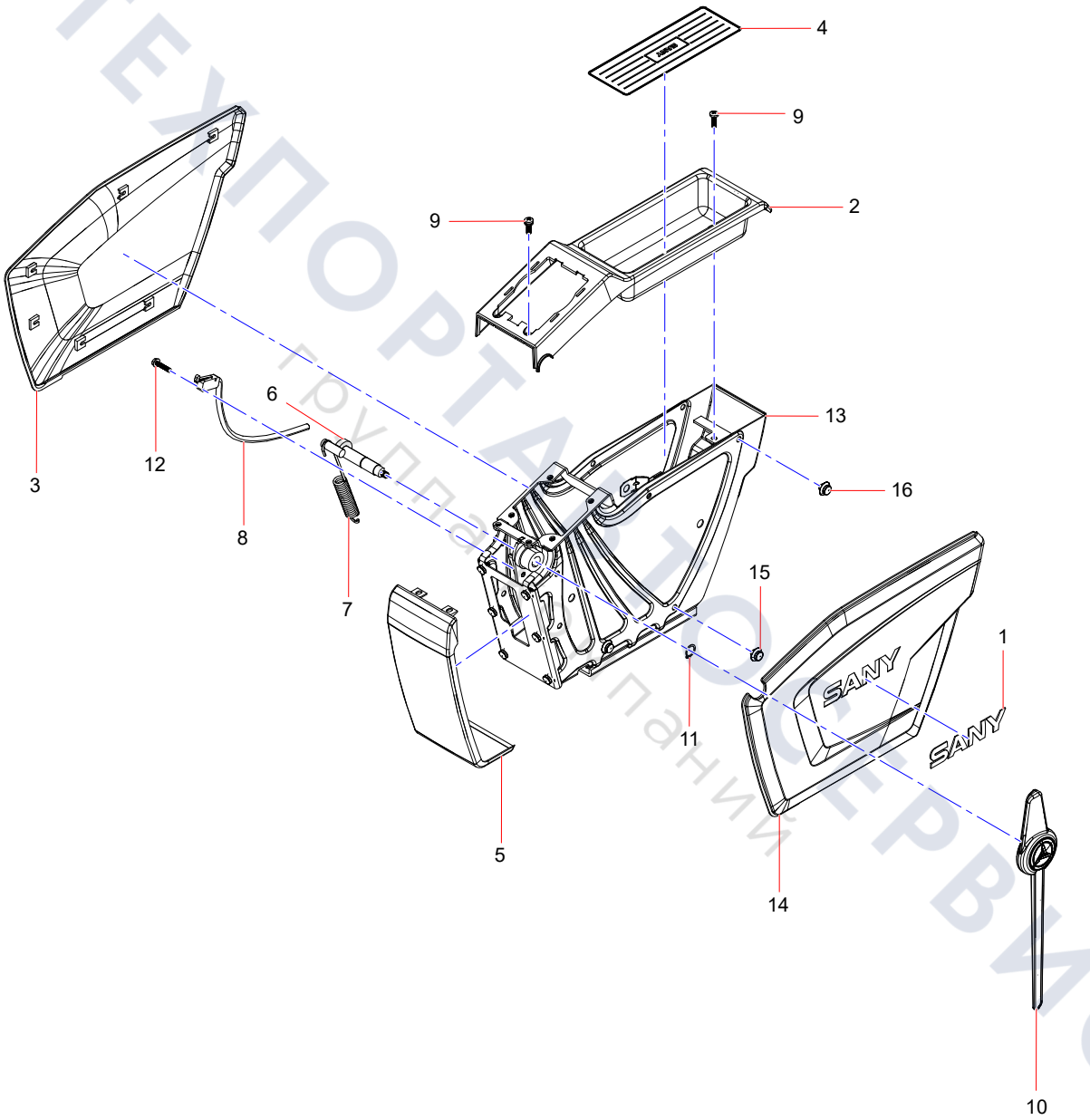

ТЕХПОРТАЛ ТОО СЕРВИС
Группа компаний

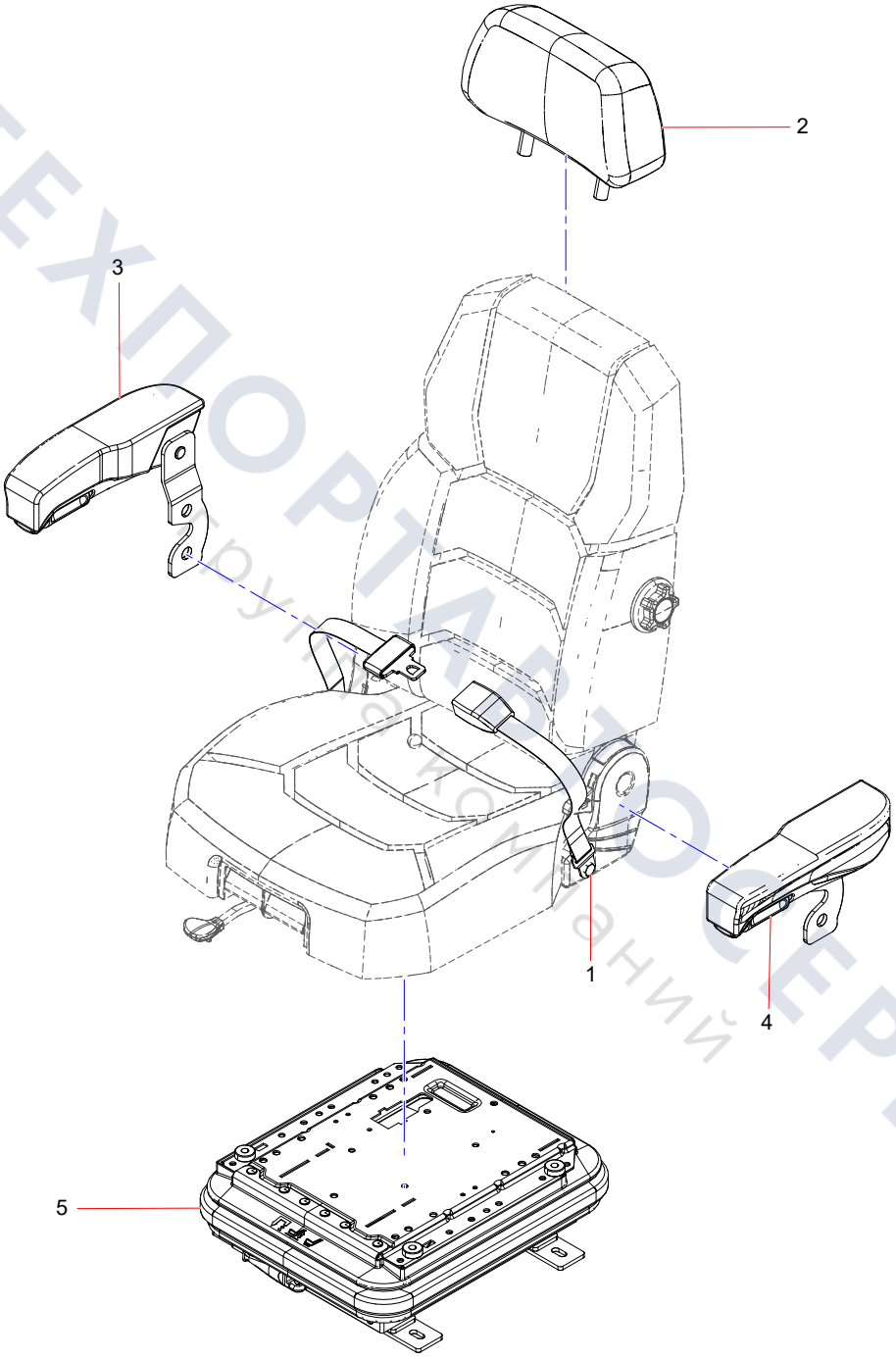

ТЕХПОРТАЛ СЕРВИС
Группа компаний

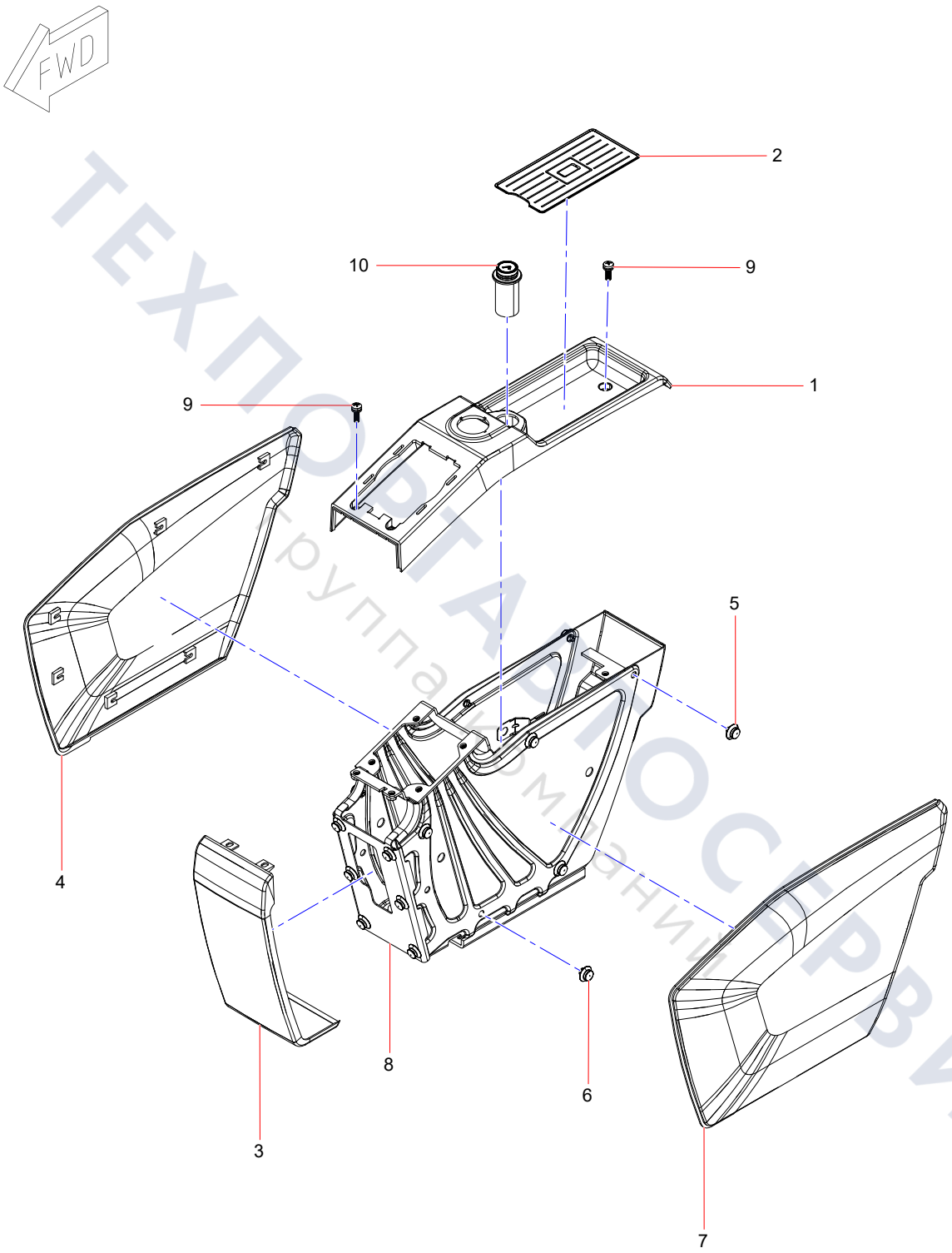

ТЕХПОРТАЛСЕРВИС
Группа компаний

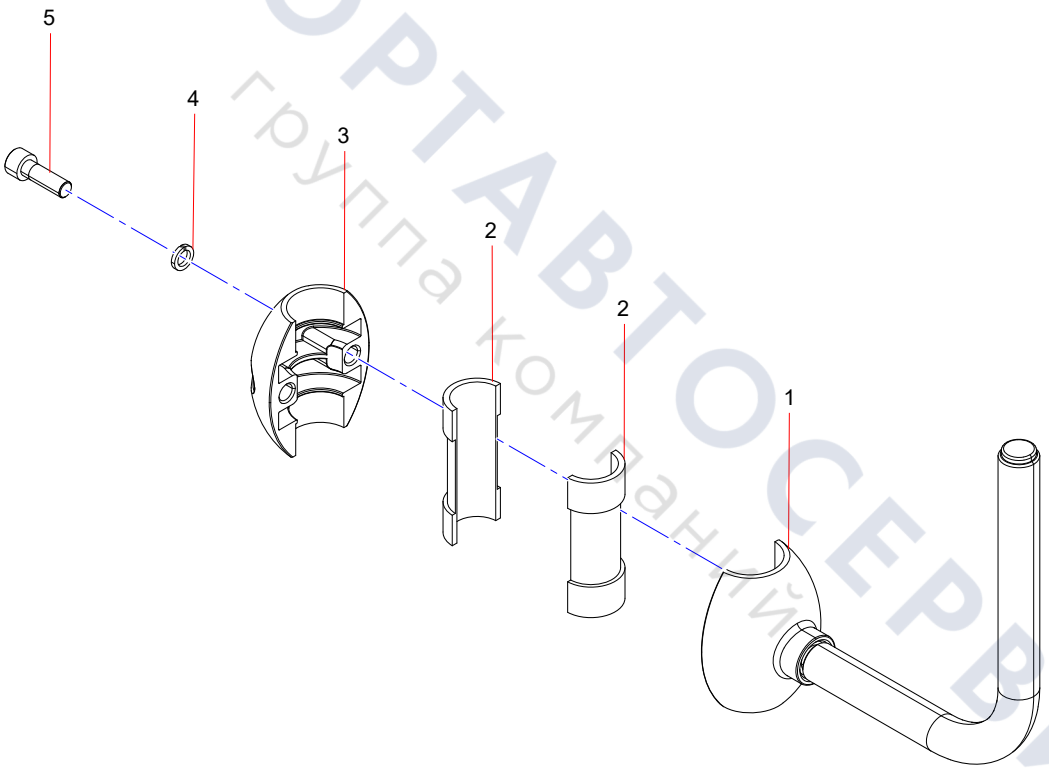

ТЕХПОРТАВТОСЕРВИС
группа компаний

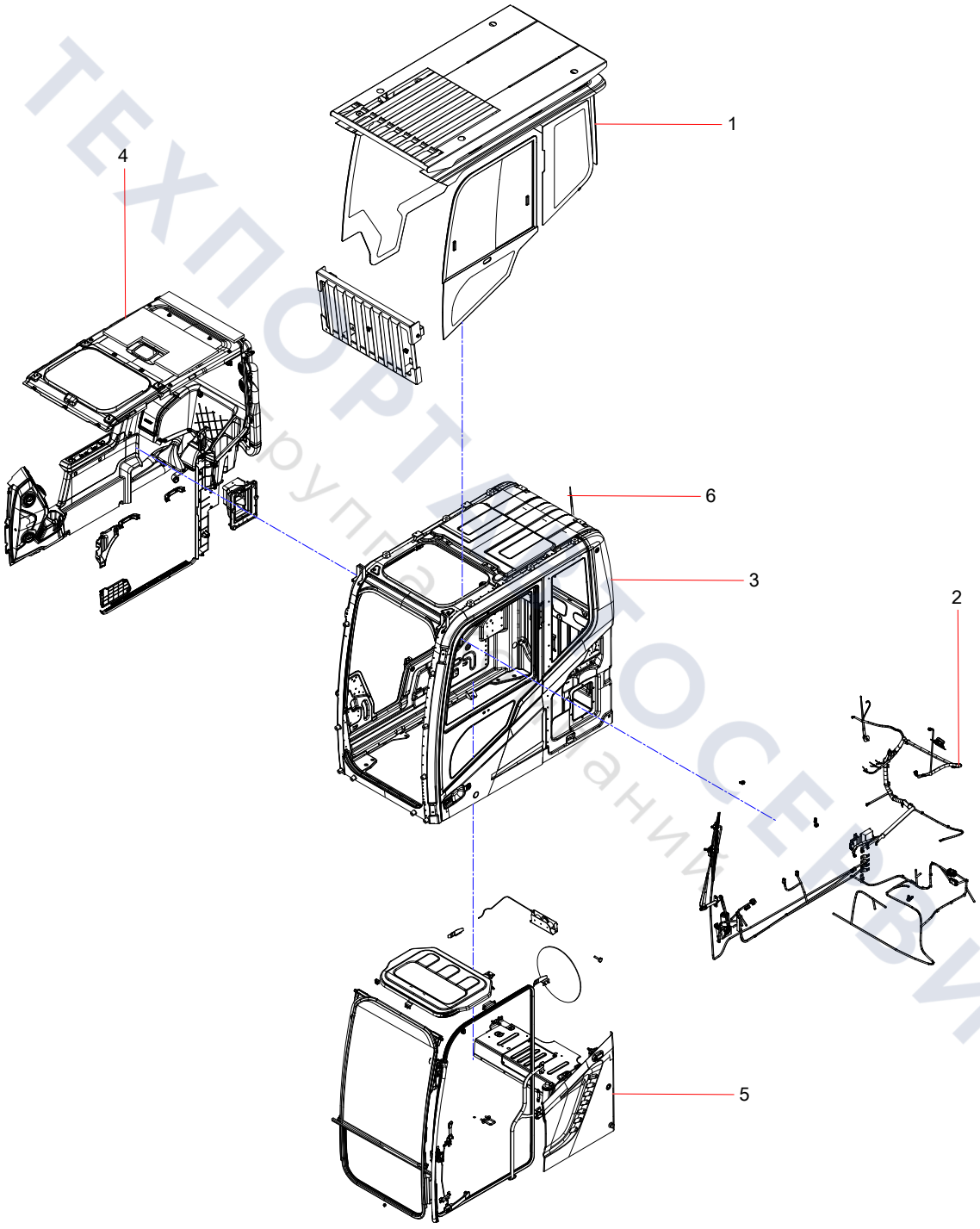

ТЕХПОРТСЕРВИС
Группа компаний

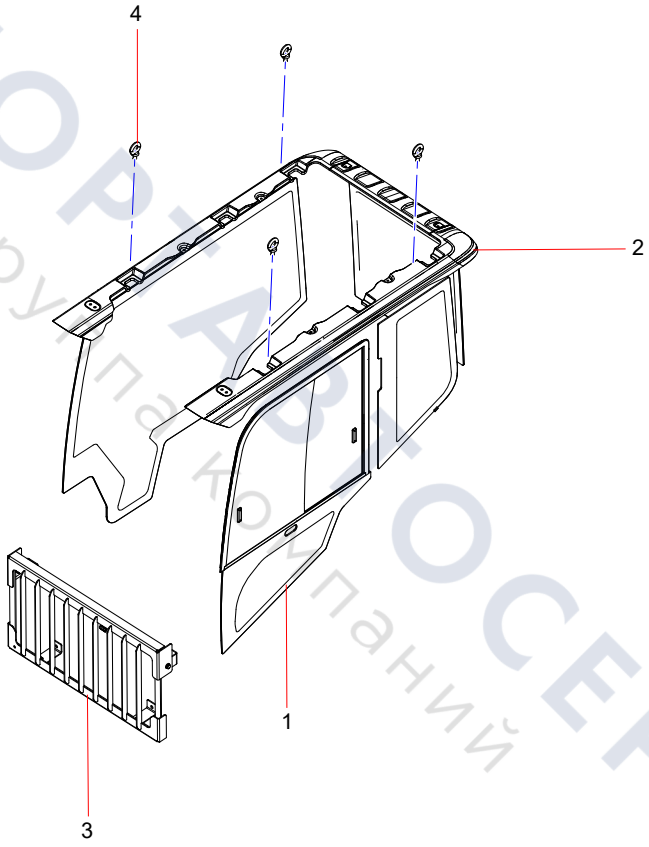

ТЕХПОРТАВТОСЕРВИС
группа компаний

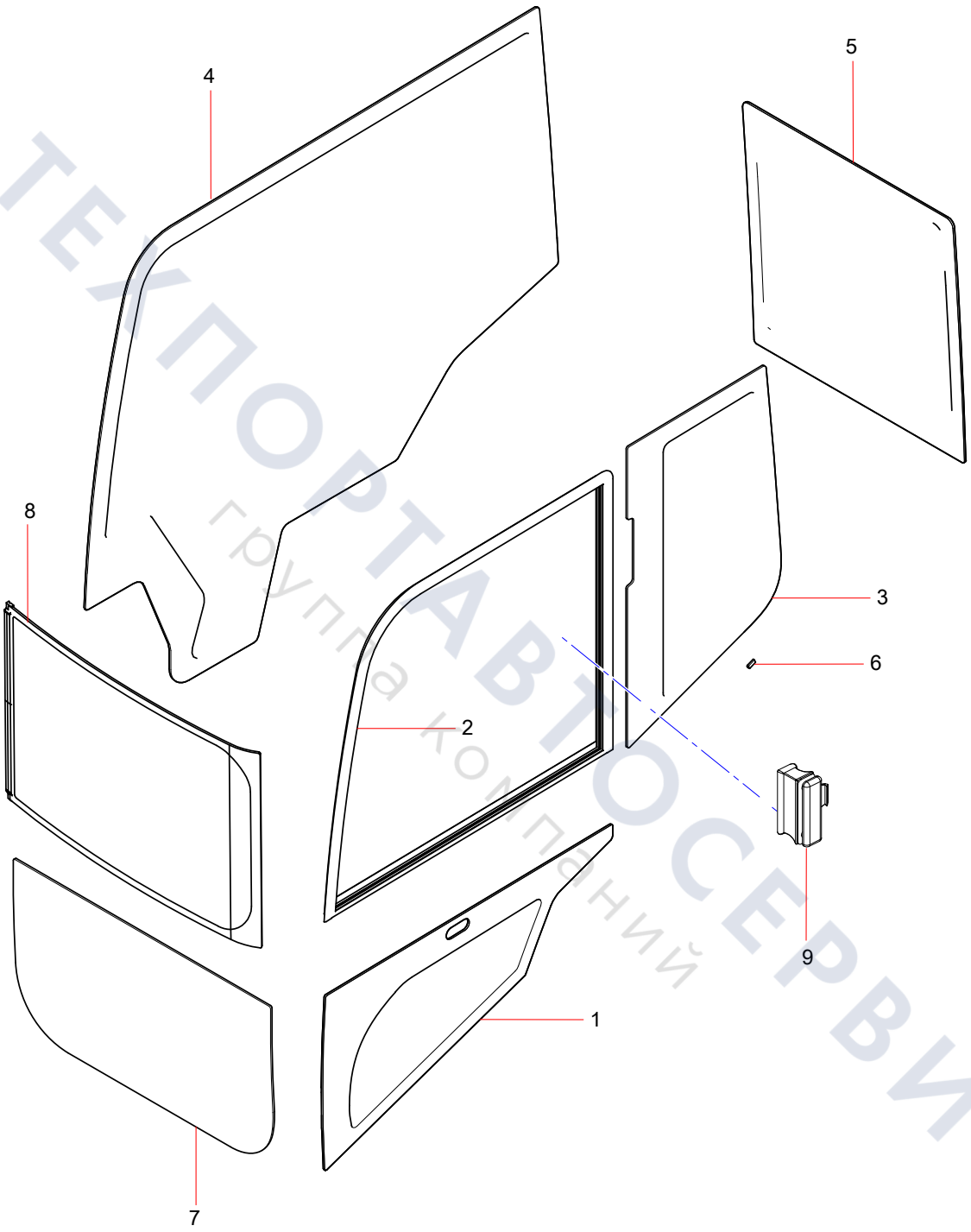

ТЕХПОРТАВТОСЕРВИС
группа компаний

Cab lampshade assembly

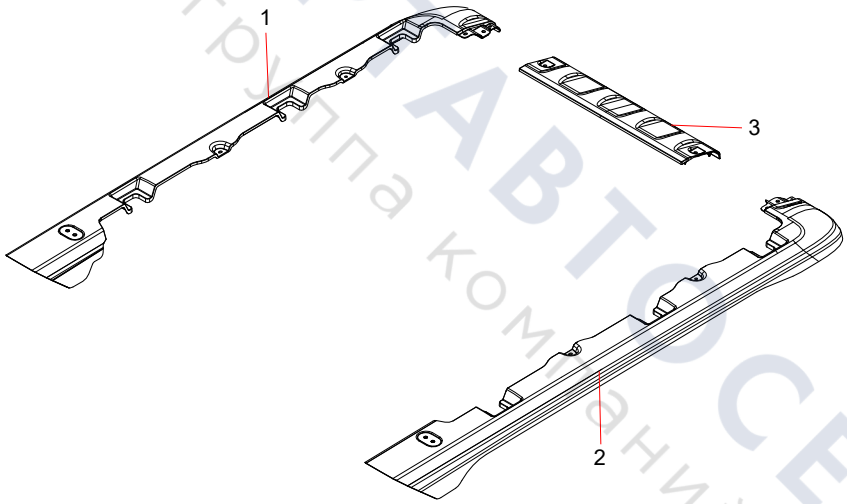

ТЕХПОРТ АВТОСЕРВИС
группа компаний

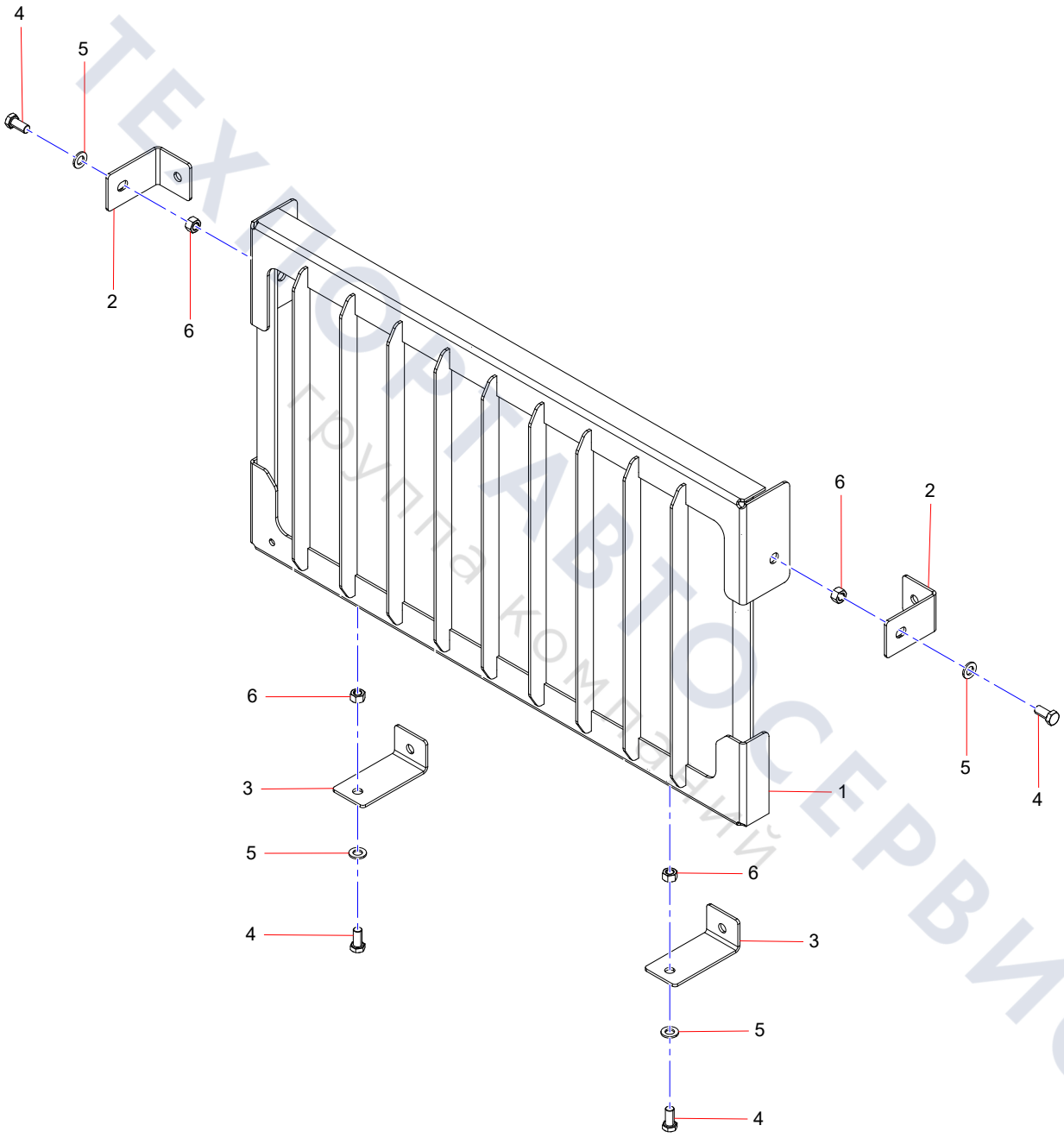

ТЕХПОРТАВТОСЕРВИС
Группа компаний

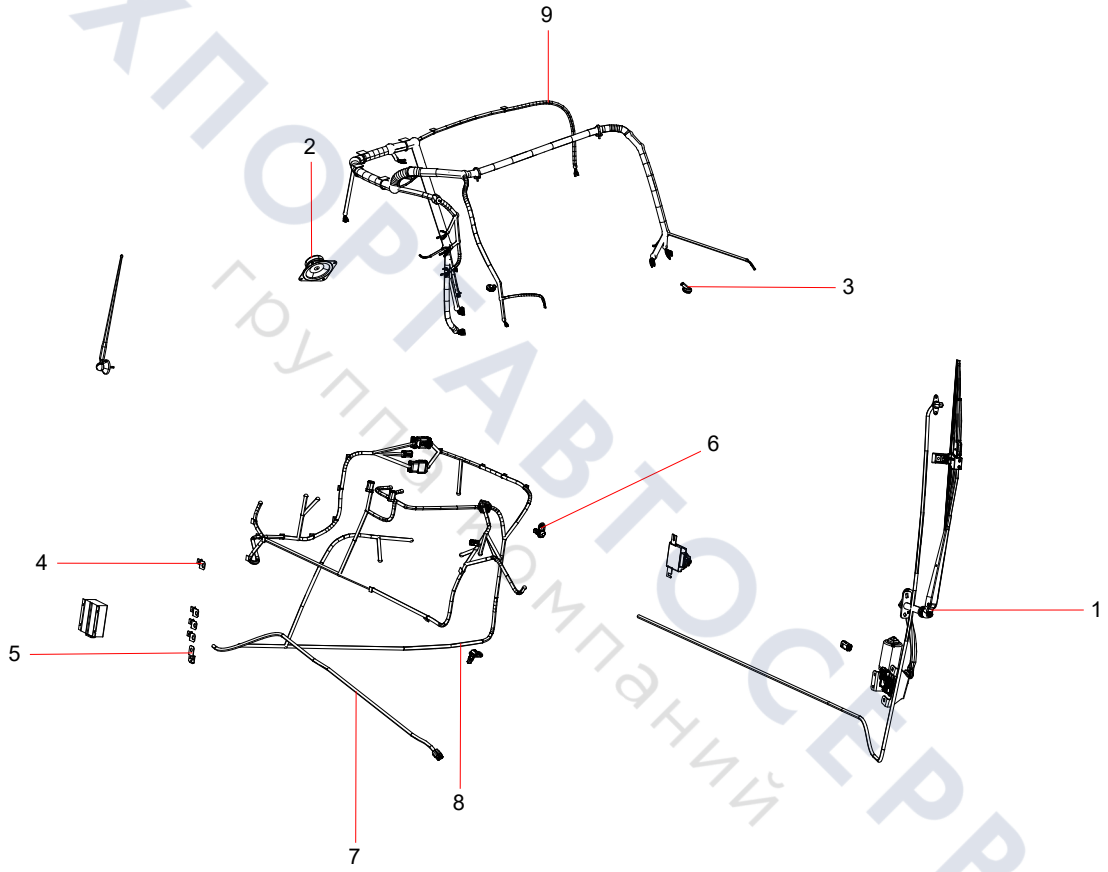

ТЕХПОРТАВТОСЕРВИС
группа компаний

Windshield wiper assembly

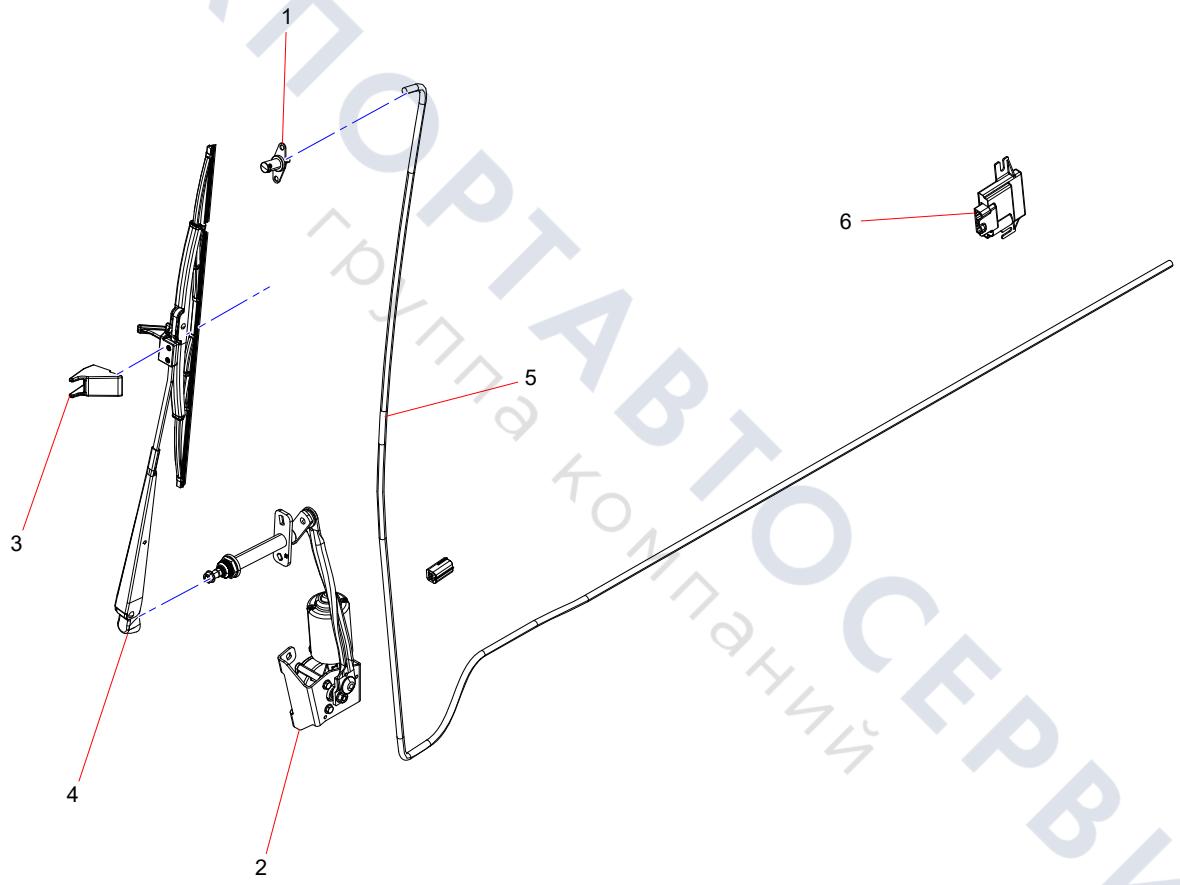

ТЕХПОРТАВТОСЕРВИС
группа компаний

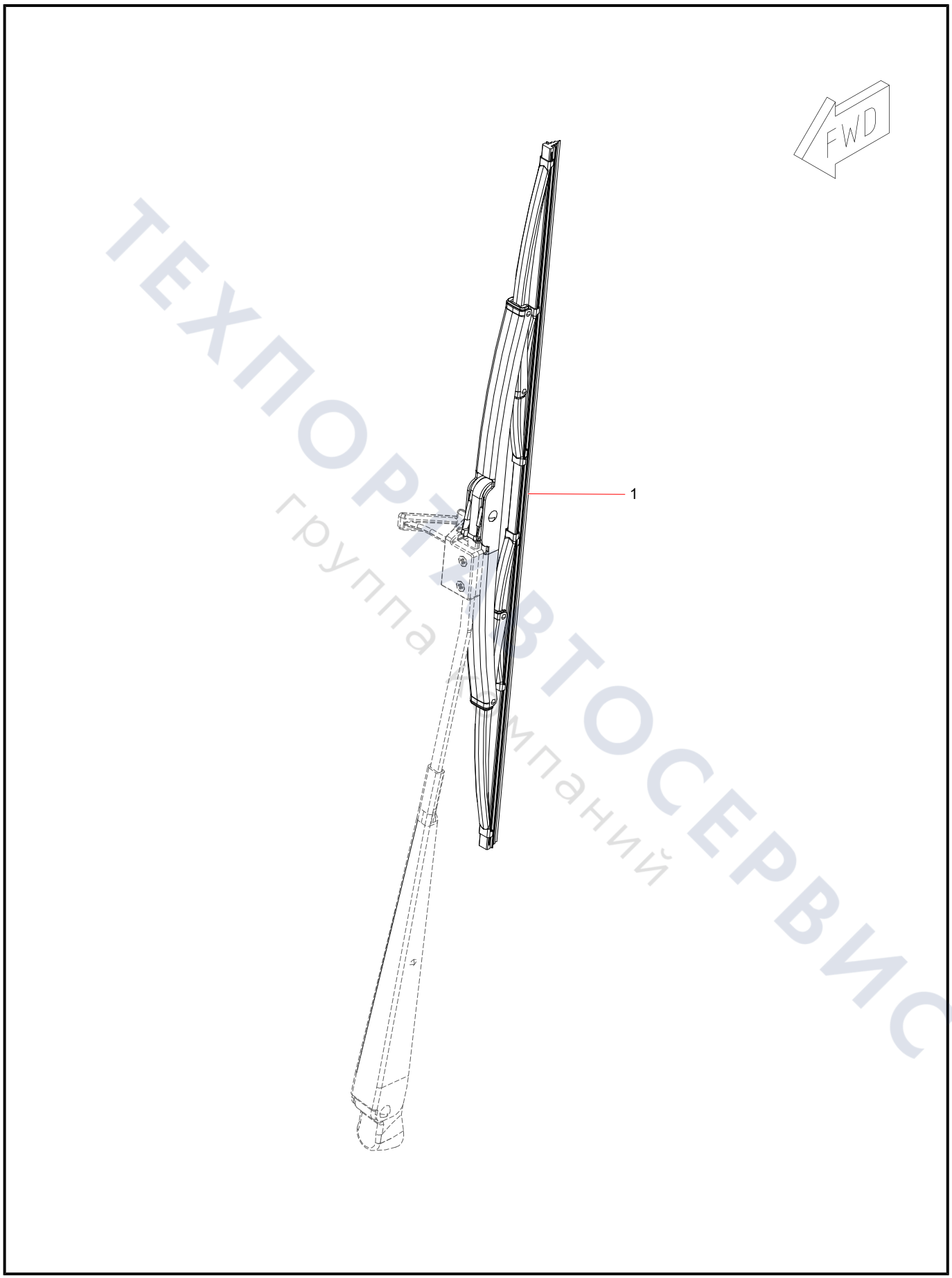

ТЕХПОРТАВТОСЕРВИС
группа компаний

Electrical accessory assembly

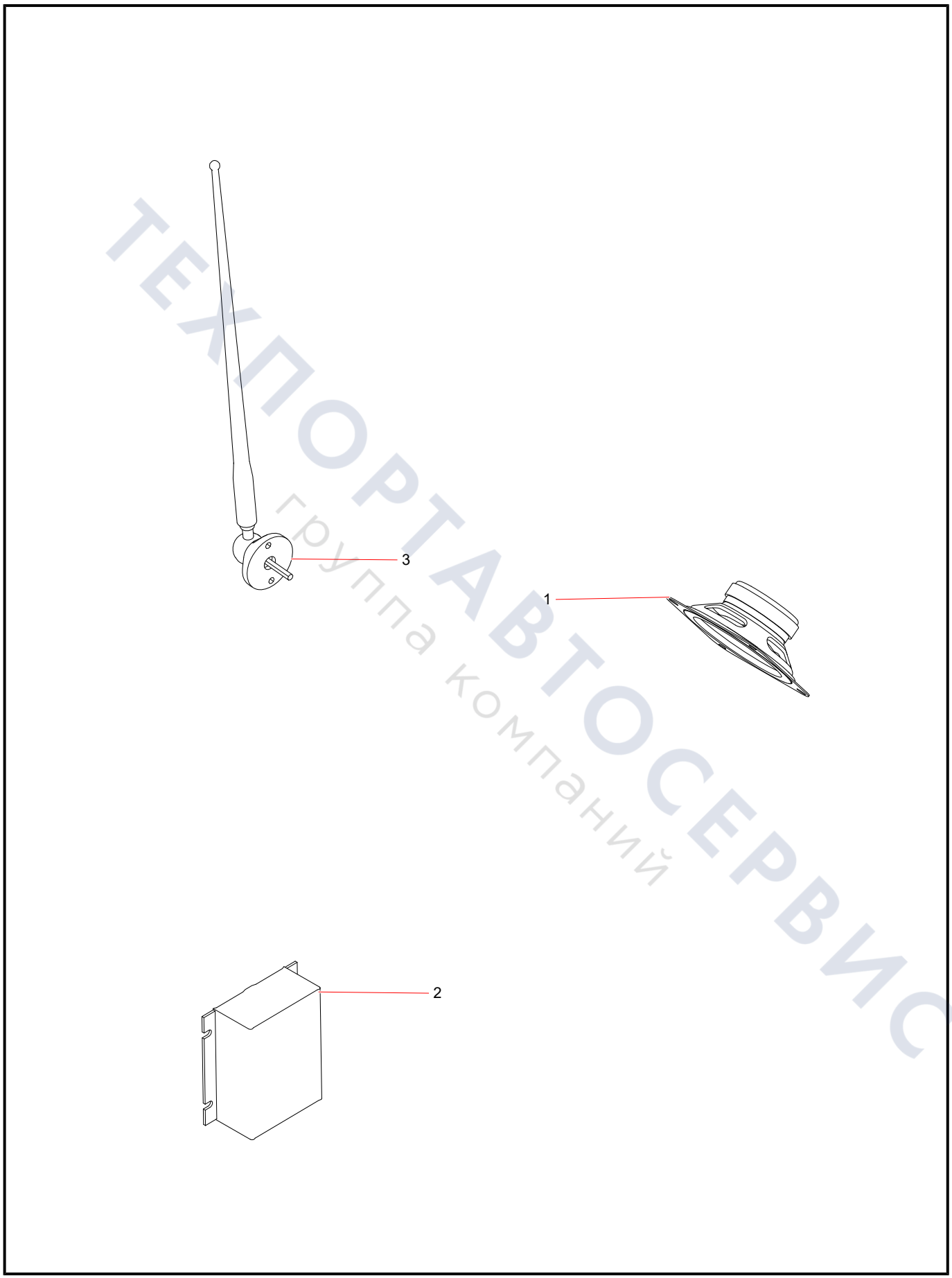

ТЕХПОРТАВТОСЕРВИС
группа компаний

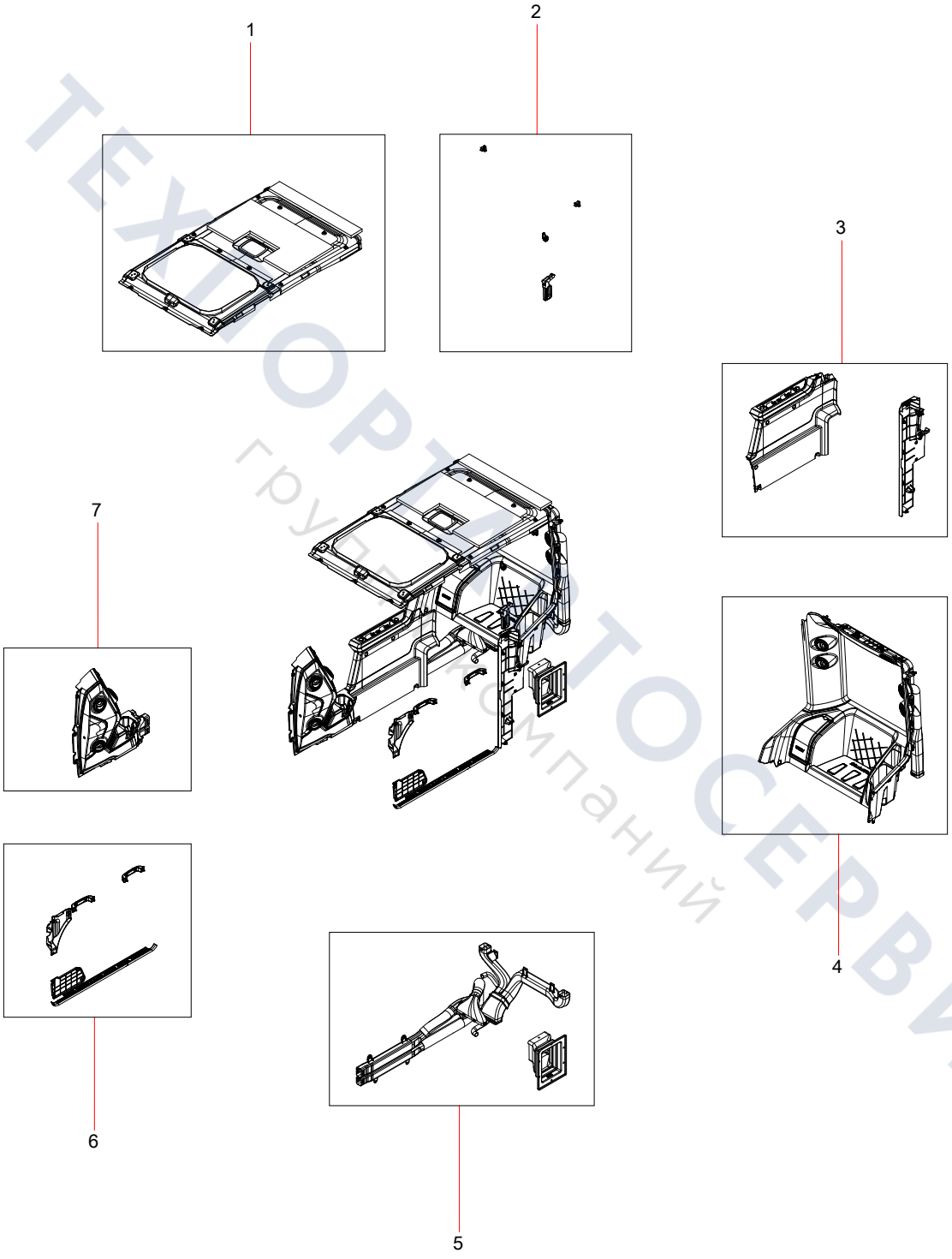

ТЕХПОРТАВТОСЕРВИС
группа компаний

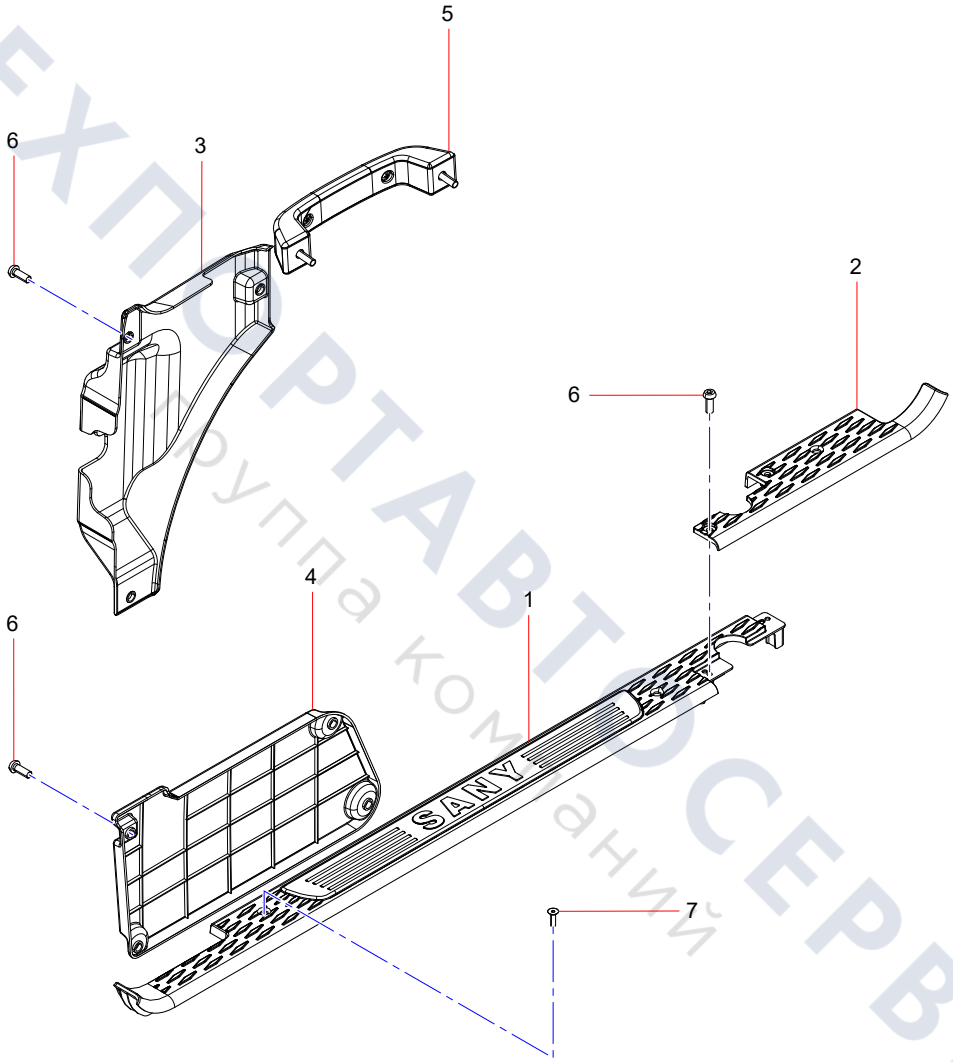

ТЕХПОРТАВТОСЕРВИС
Группа компаний

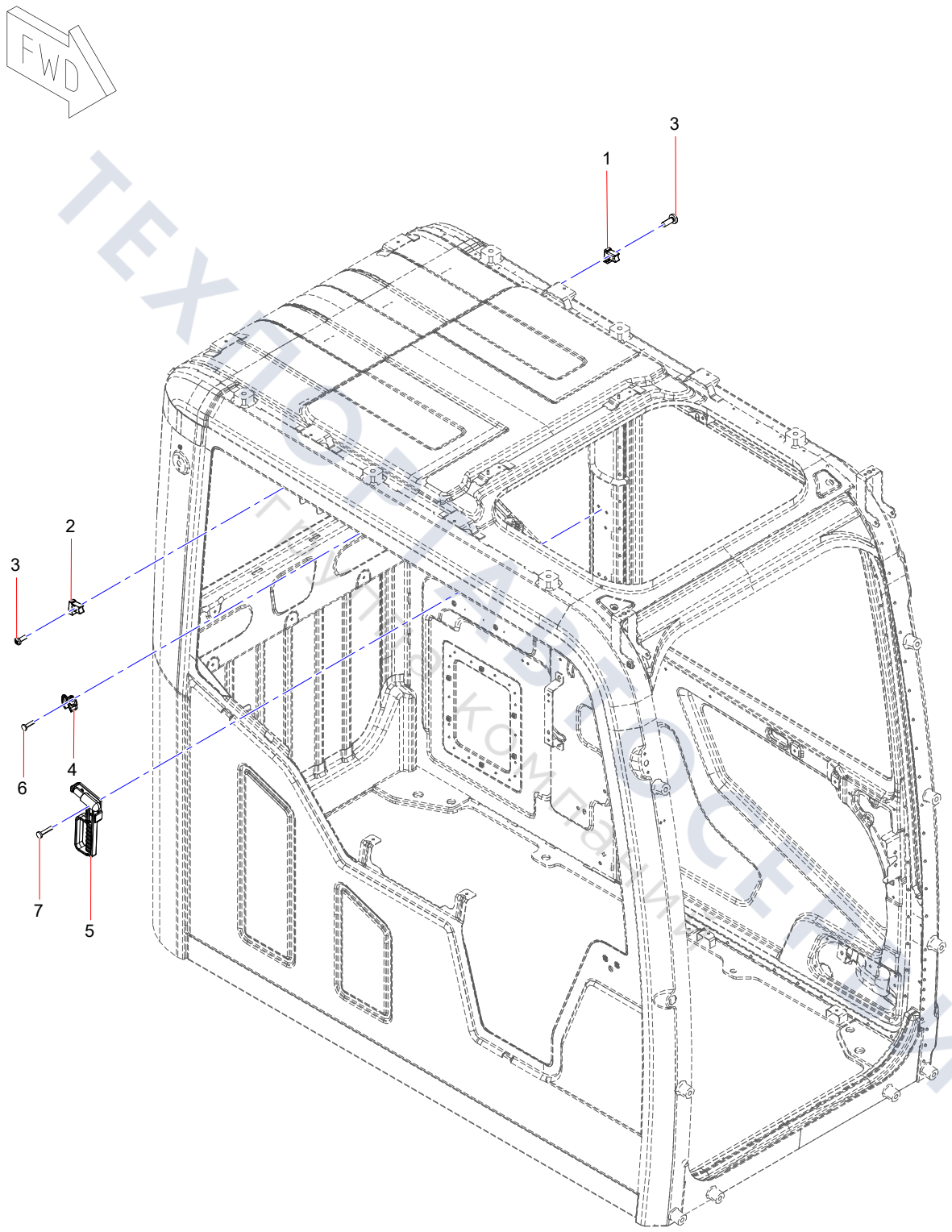
FWD
1
3
2
3
6
4
7
5

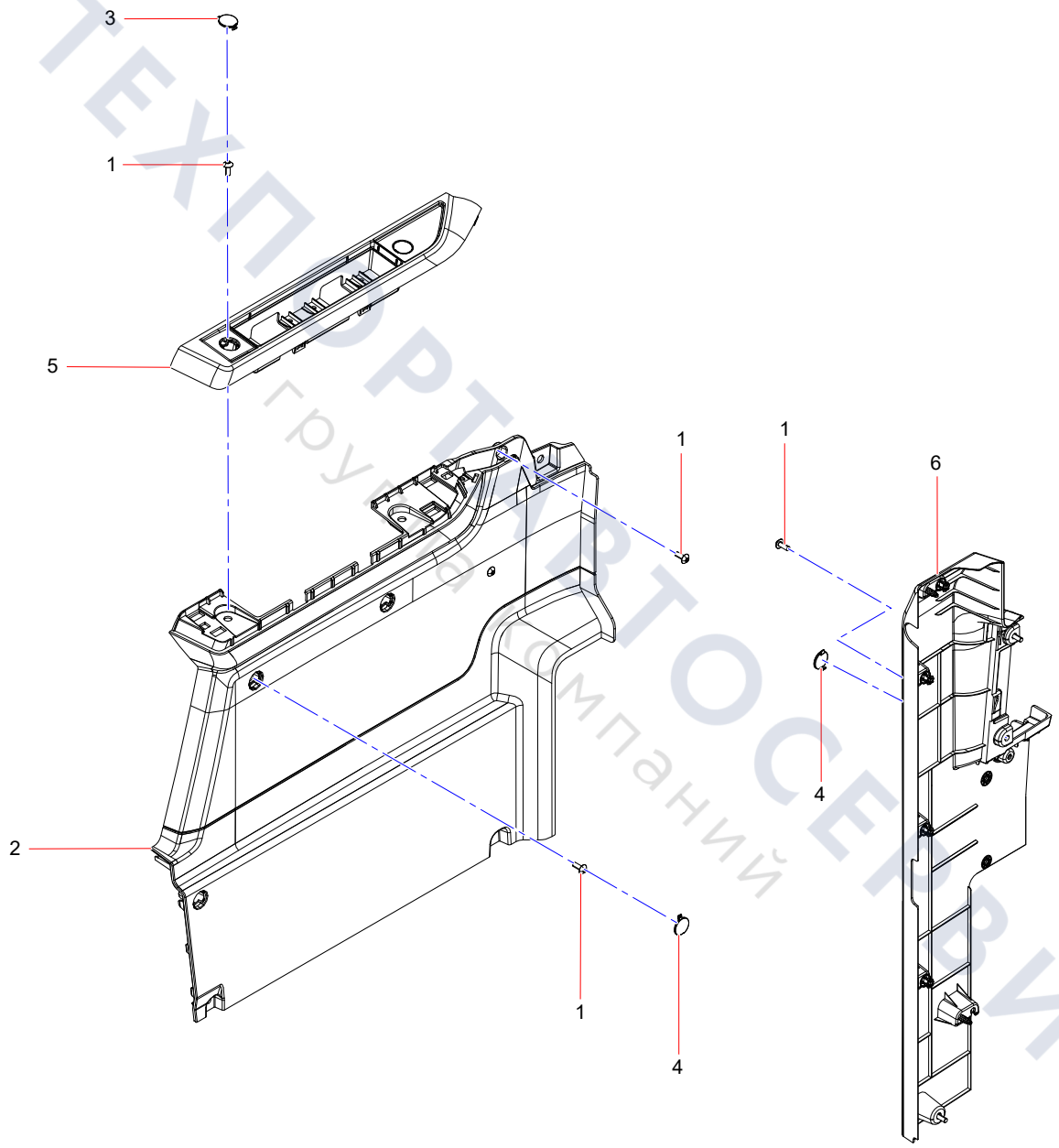

ТЕХПОРТАВТОСЕРВИС
группа компаний

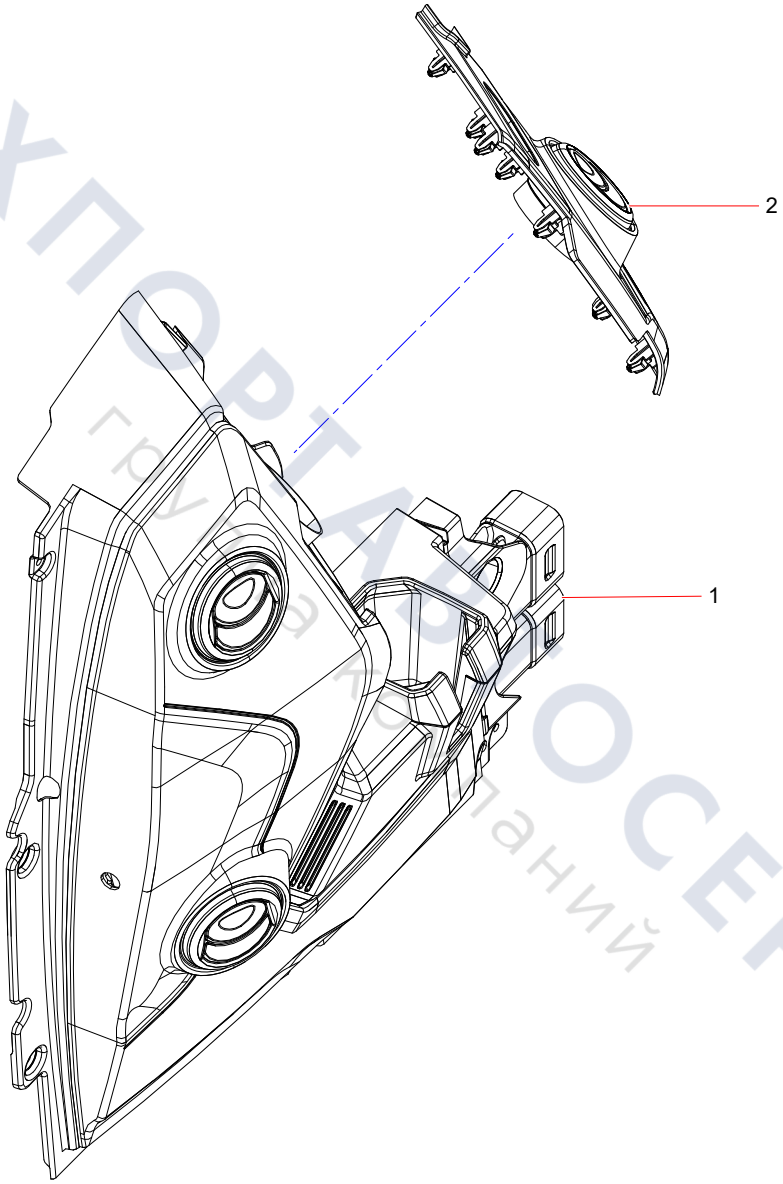

ТЕХПОРТАЛ СЕРВИС
Группа компаний

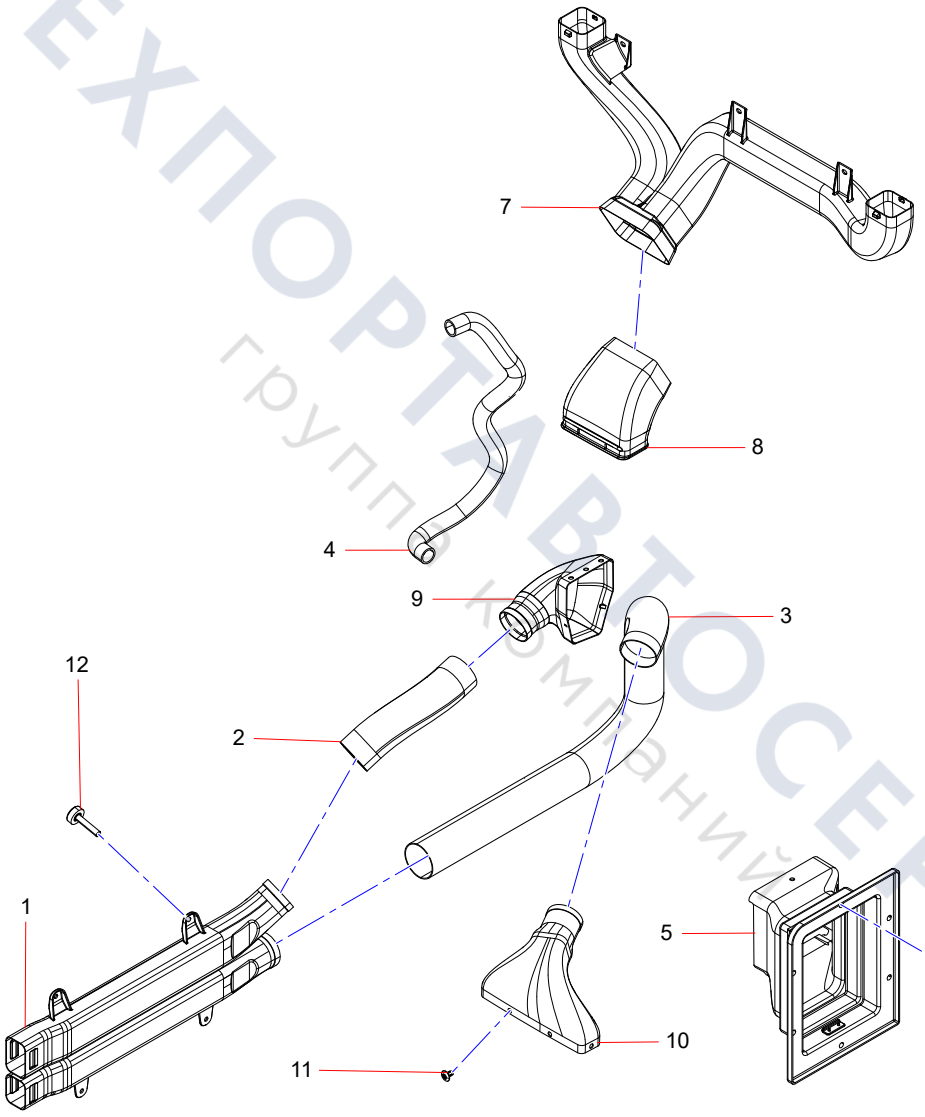

ТЕХПОРТАВТОСЕРВИС
группа компаний

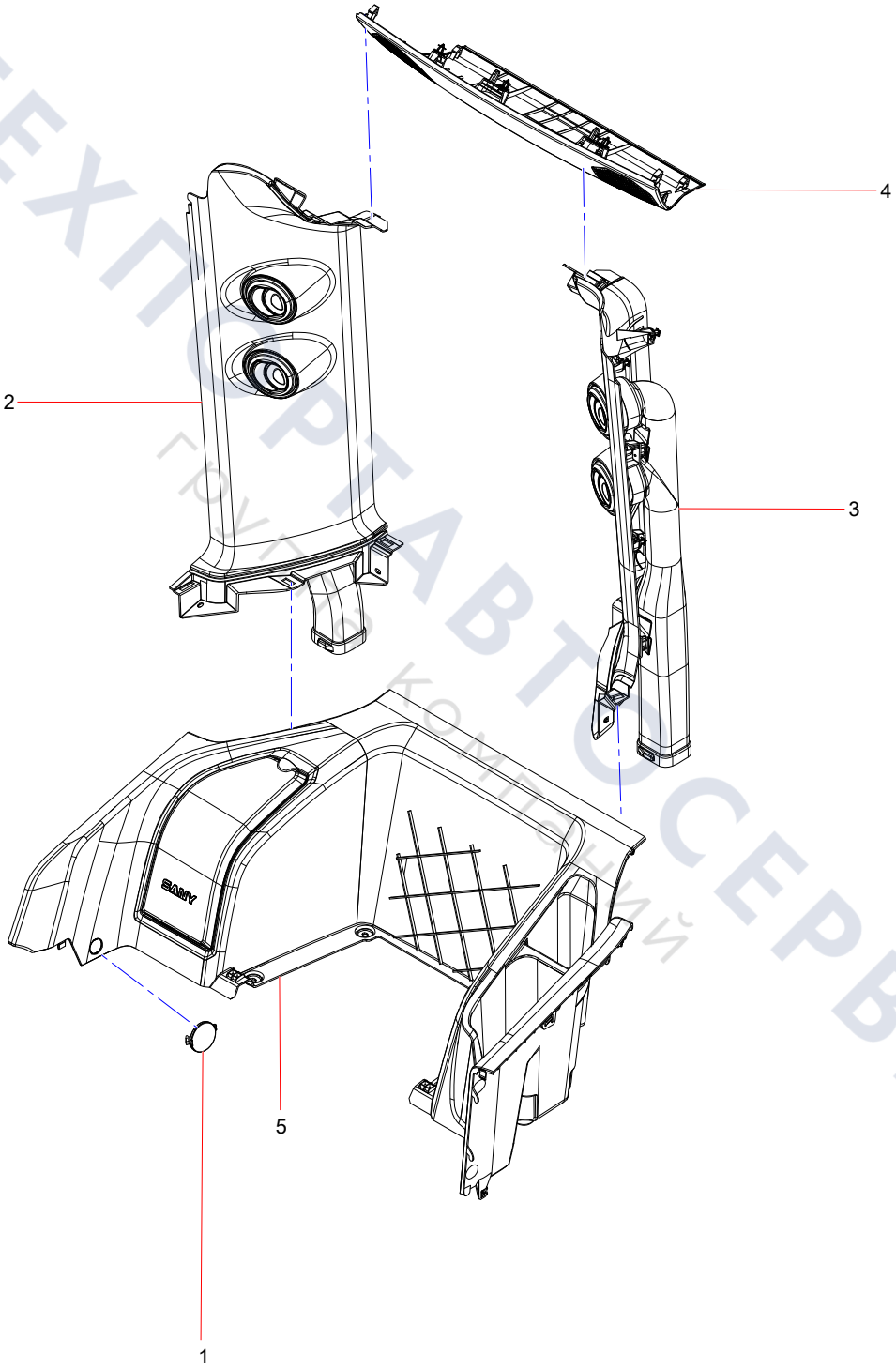

ТЕХПОРТАВТОСЕРВИС
Гбухгалтерский консультант

Top Inner Trim Assembly

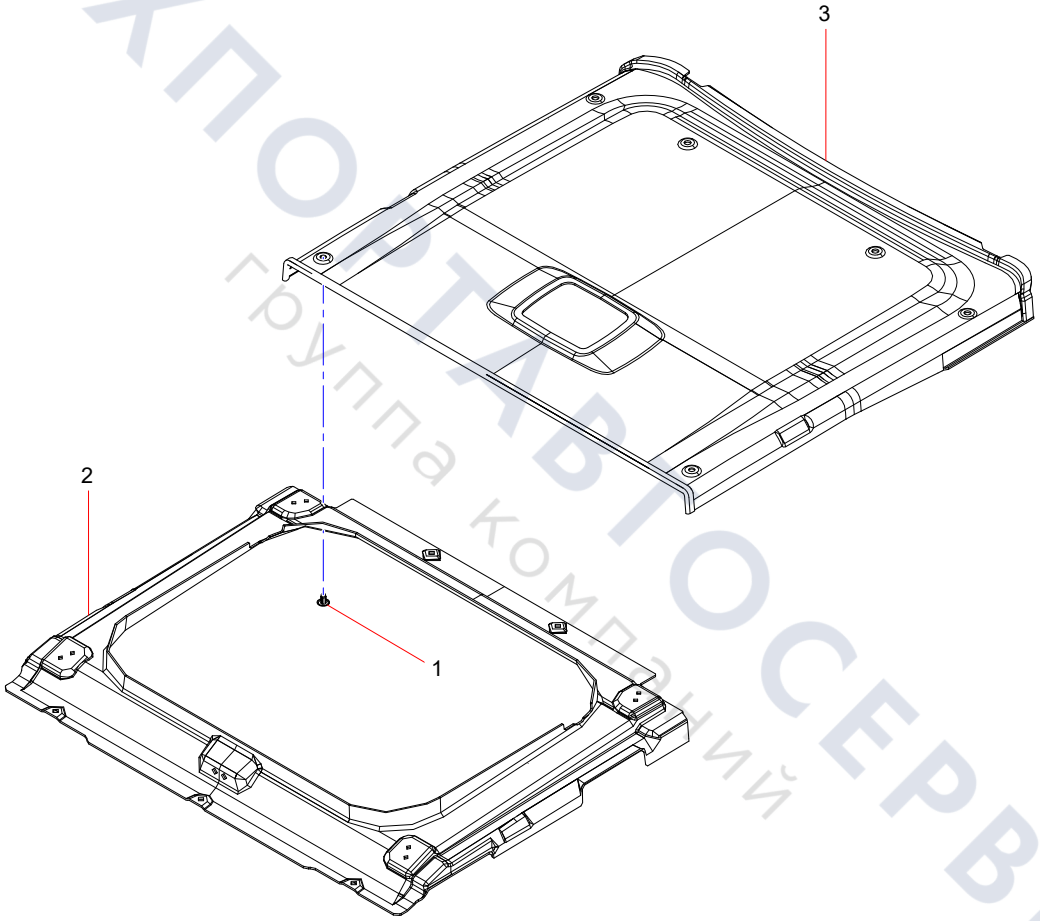

ТЕХПОРТАВТОСЕРВИС
группа компаний

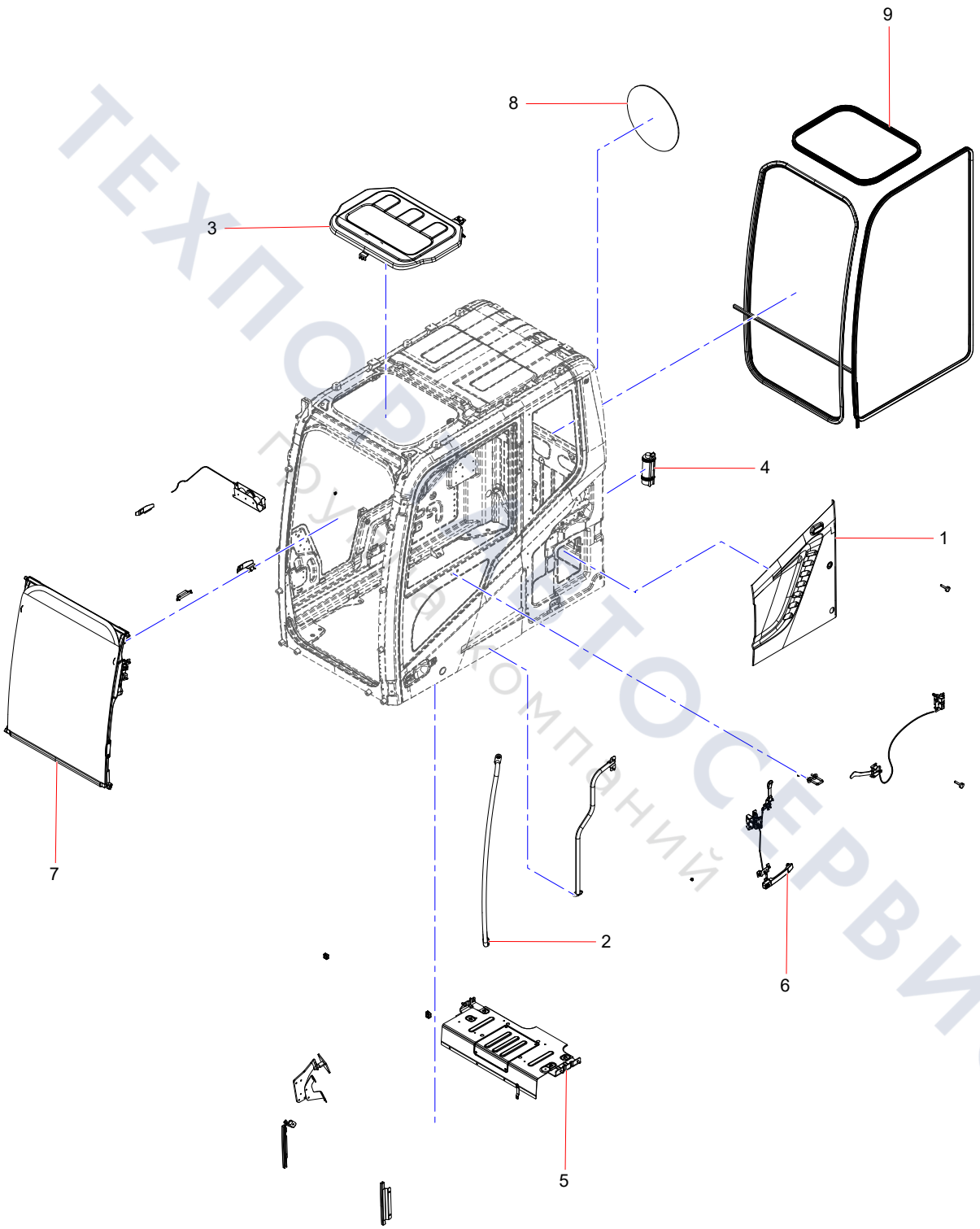

ТЕХПОРТ ТОСЕРВИС
Группа компаний

Small side door system assembly

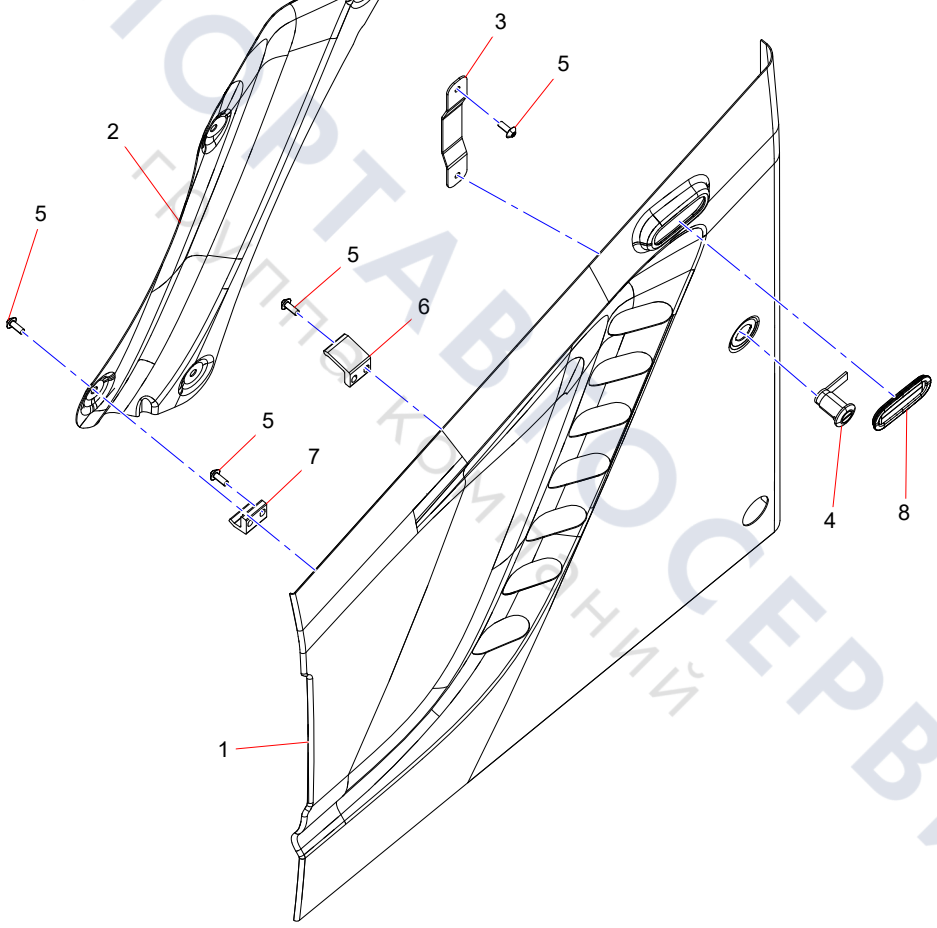

ТЕХПОРТАВТОСЕРВИС
ГРУППА КОМПАНИЙ

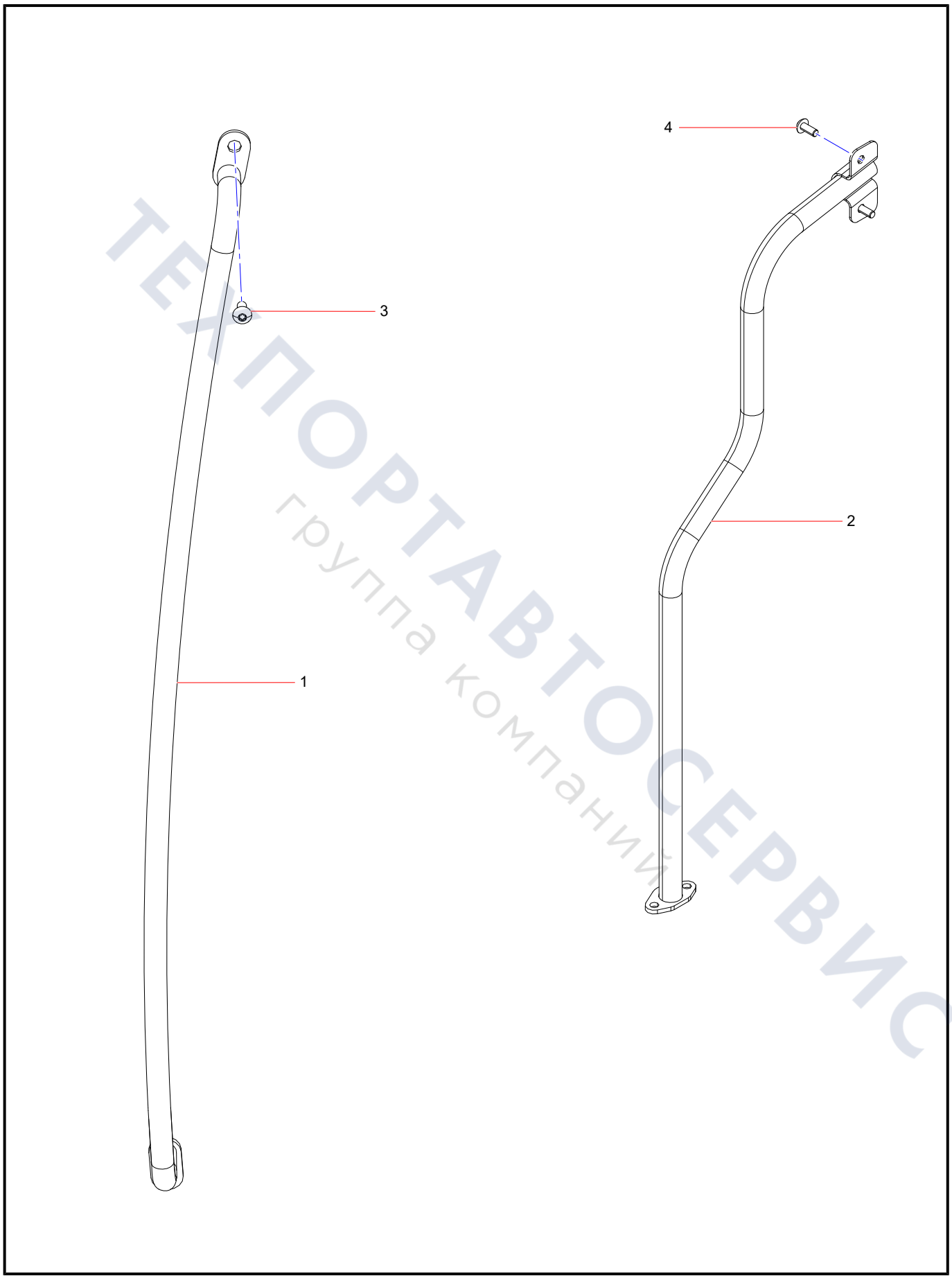

ТЕХПОРТАВТОСЕРВИС
группа компаний

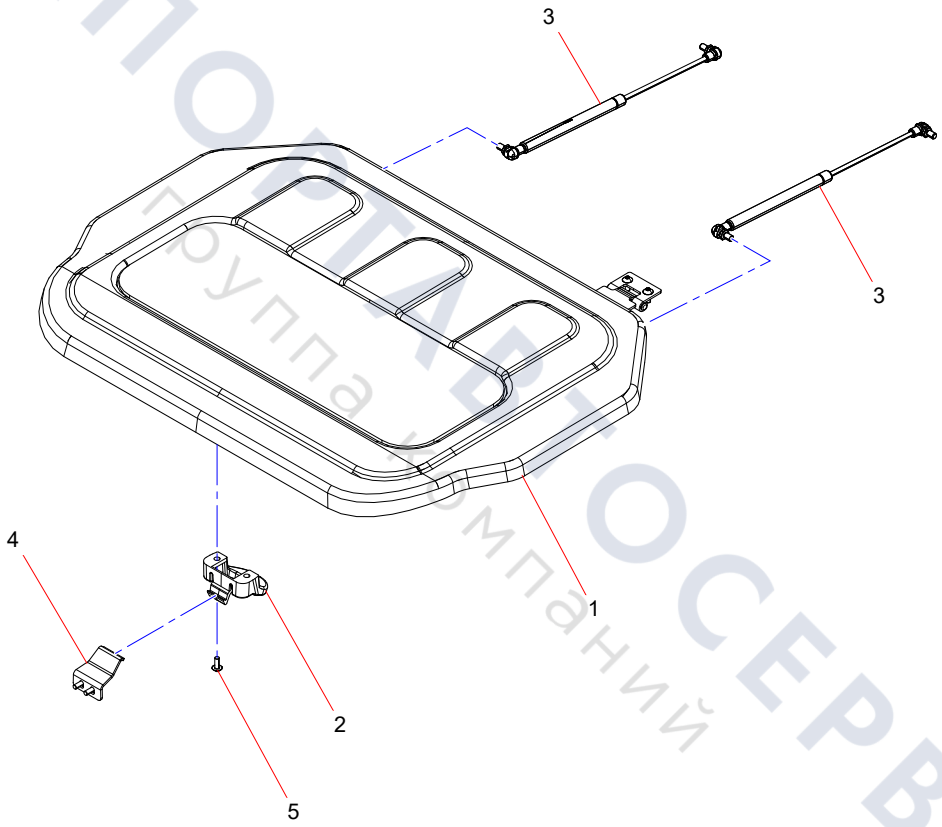

ТЕХПОРТАВТОСЕРВИС
Группа компаний

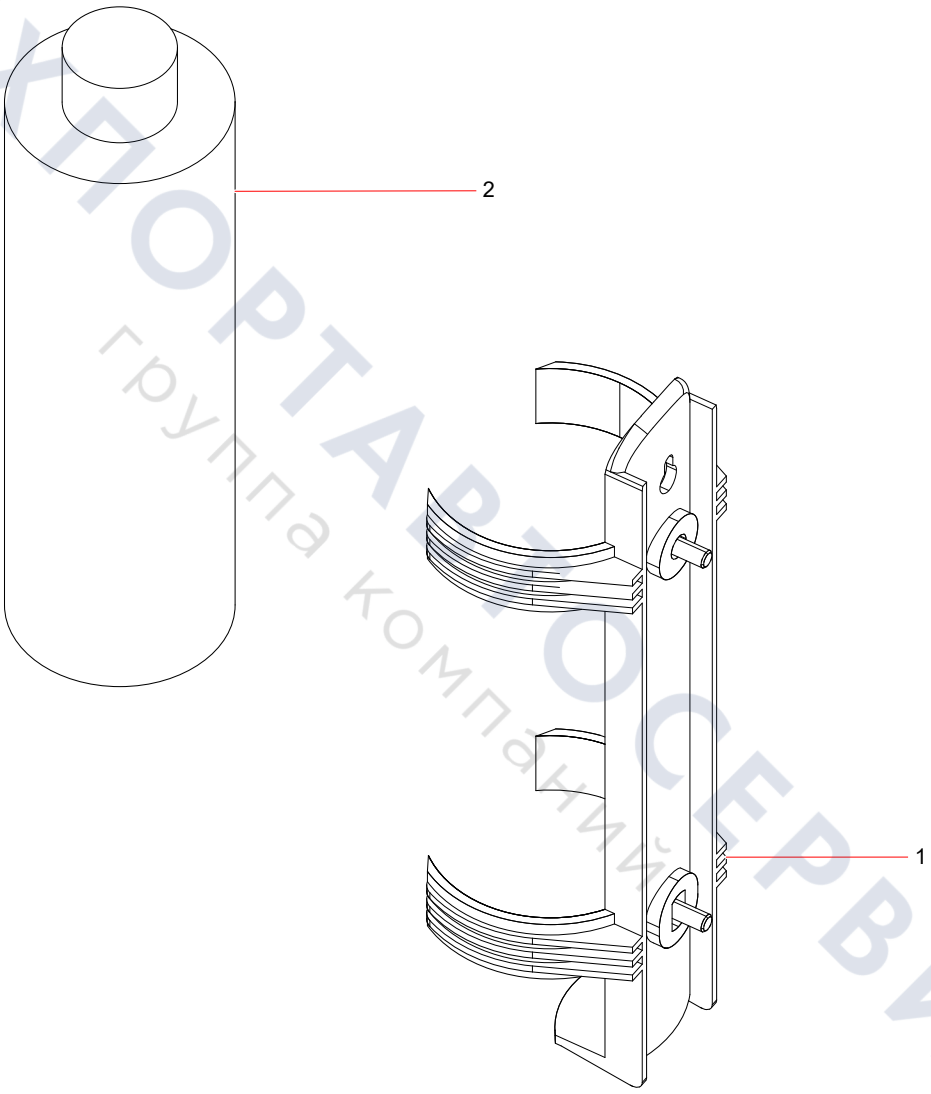

ТЕХПОРТАЛ СЕРВИС
группа компаний

Mounting Bracket Assembly

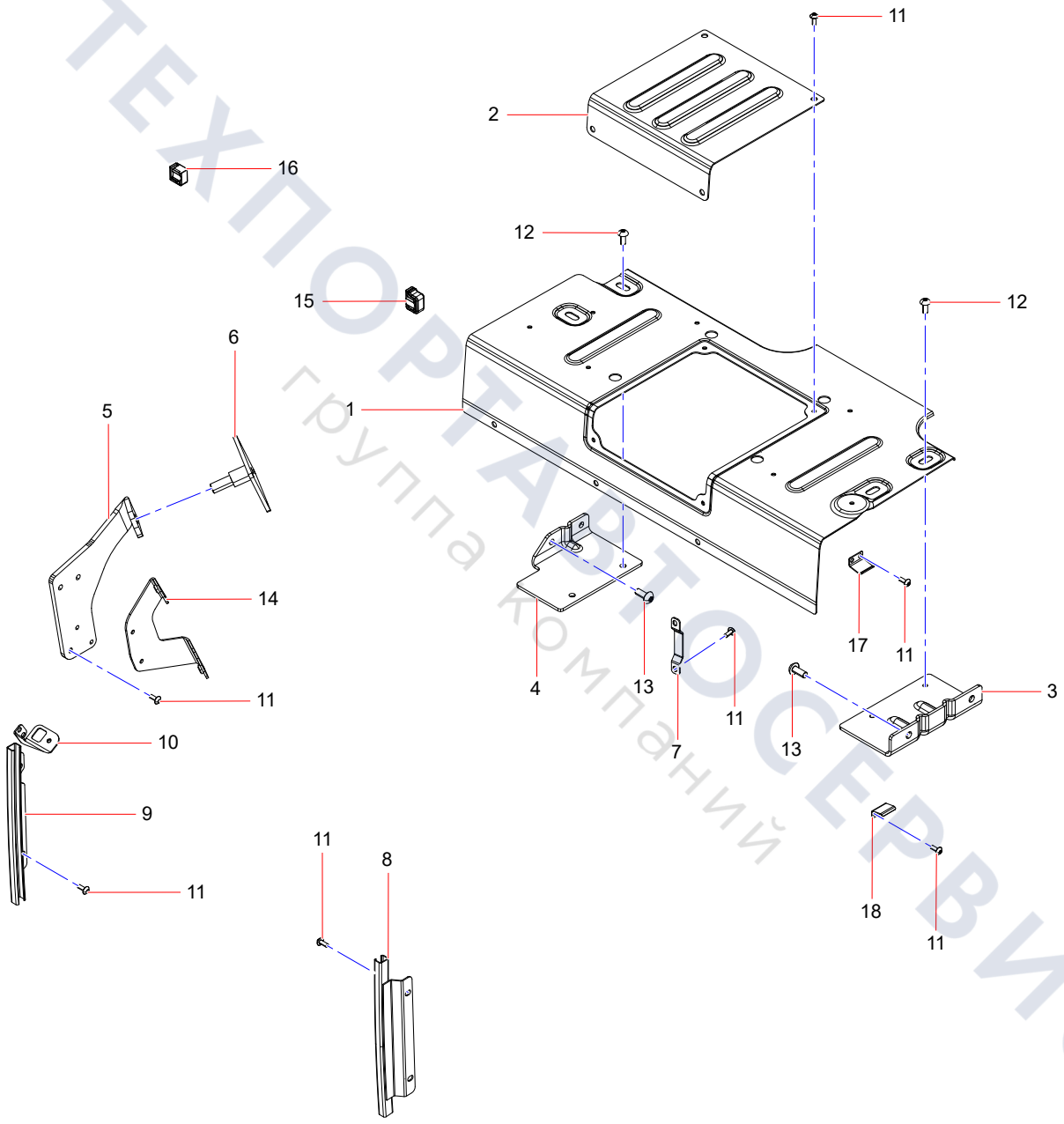

ТЕХПОРТАВТОСЕРВИС
группа компаний

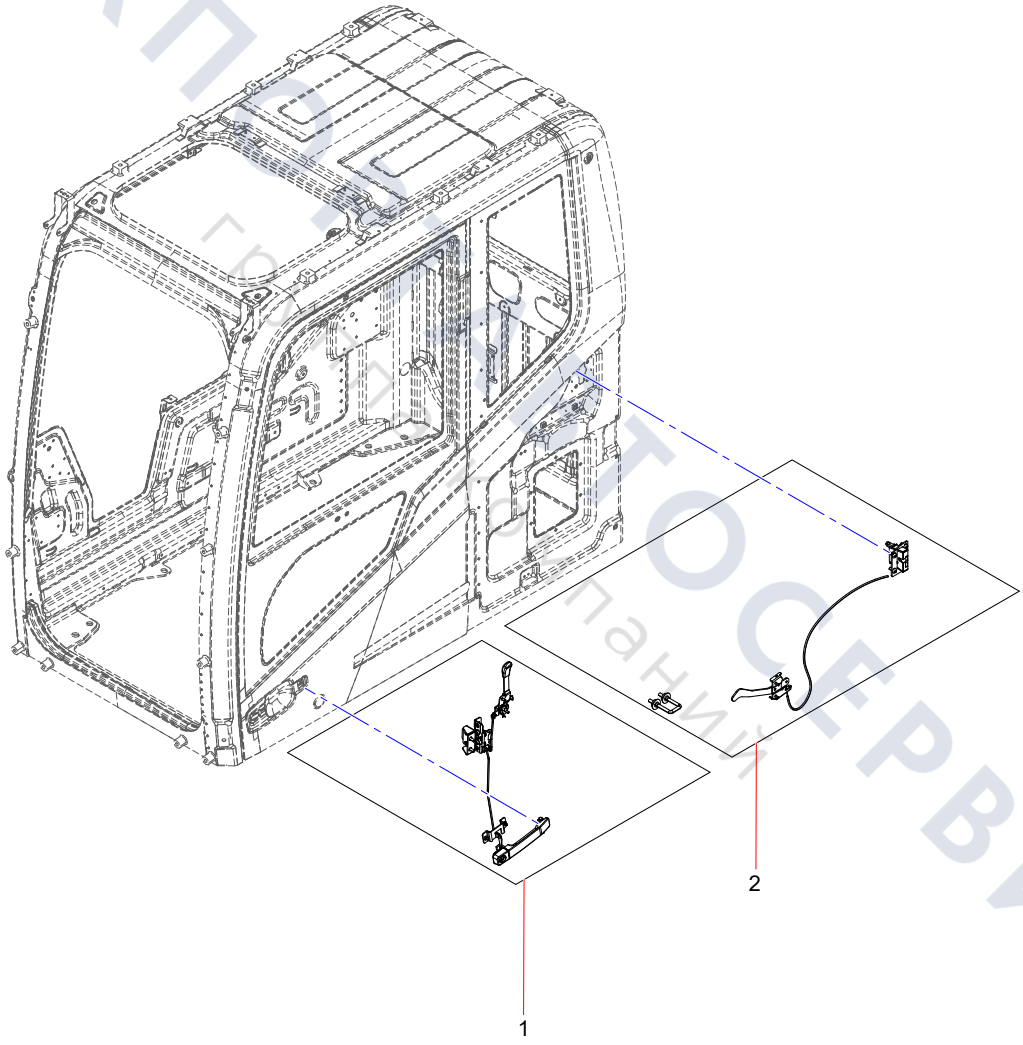

ТЕХПОСТСЕРВИС
группа компаний

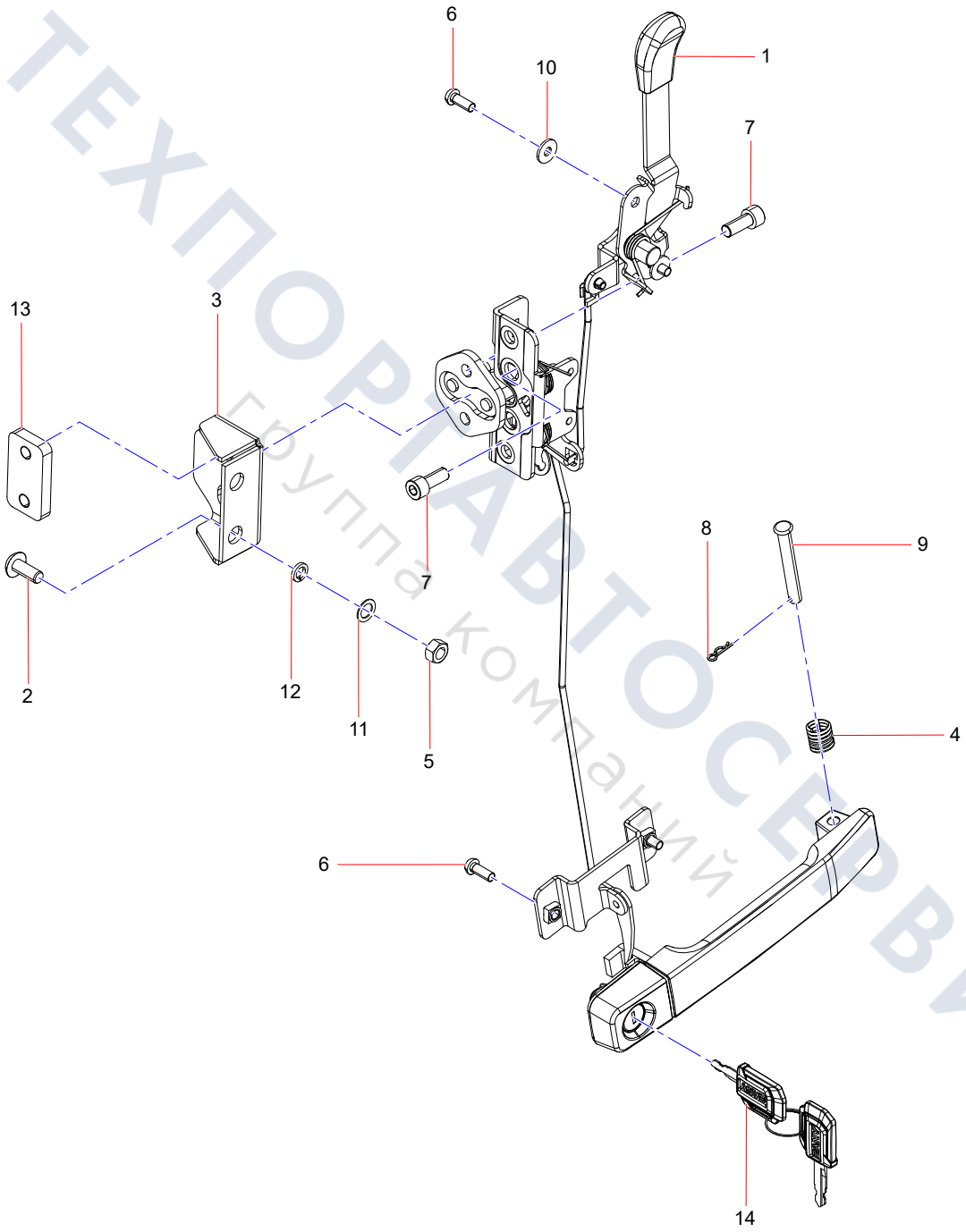

ТЕХПОРТАВТОСЕРВИС
Группа компаний

Rear Latch System Assembly

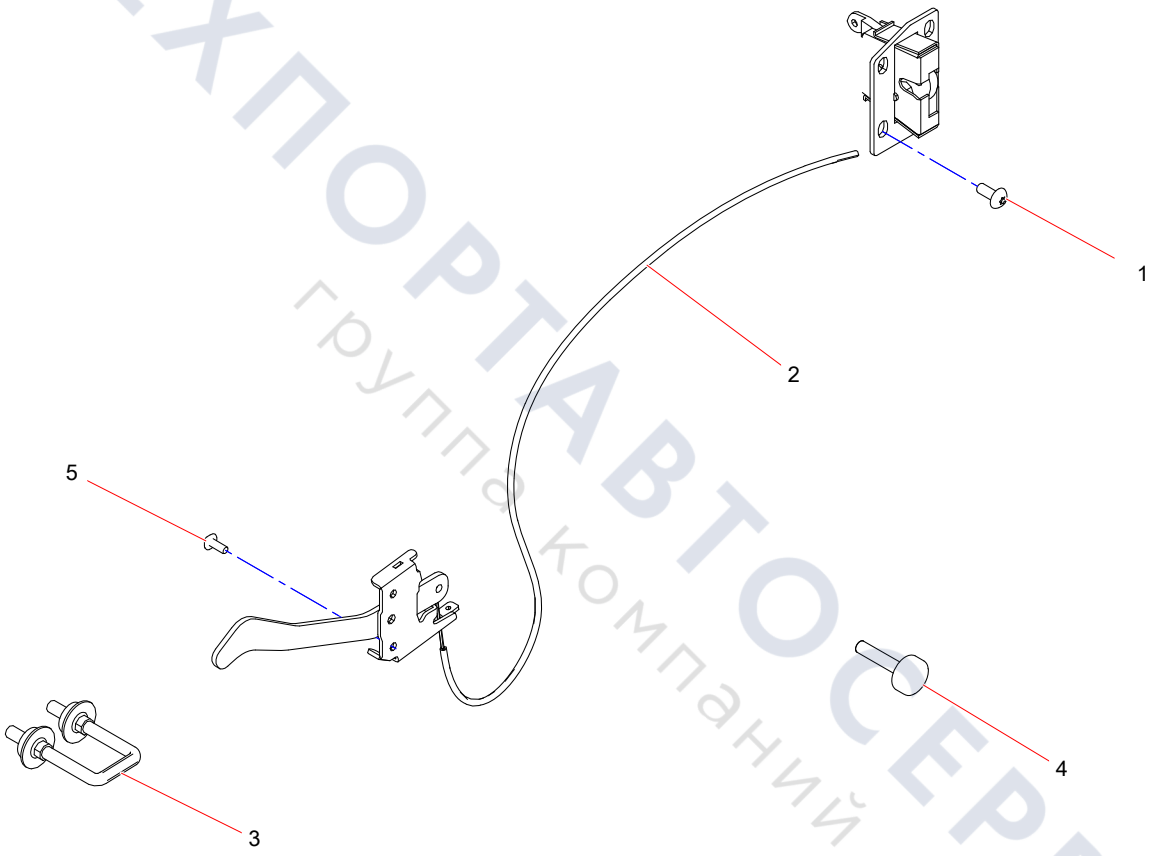

ТЕХПОРТАВТОСЕРВИС
группа компаний

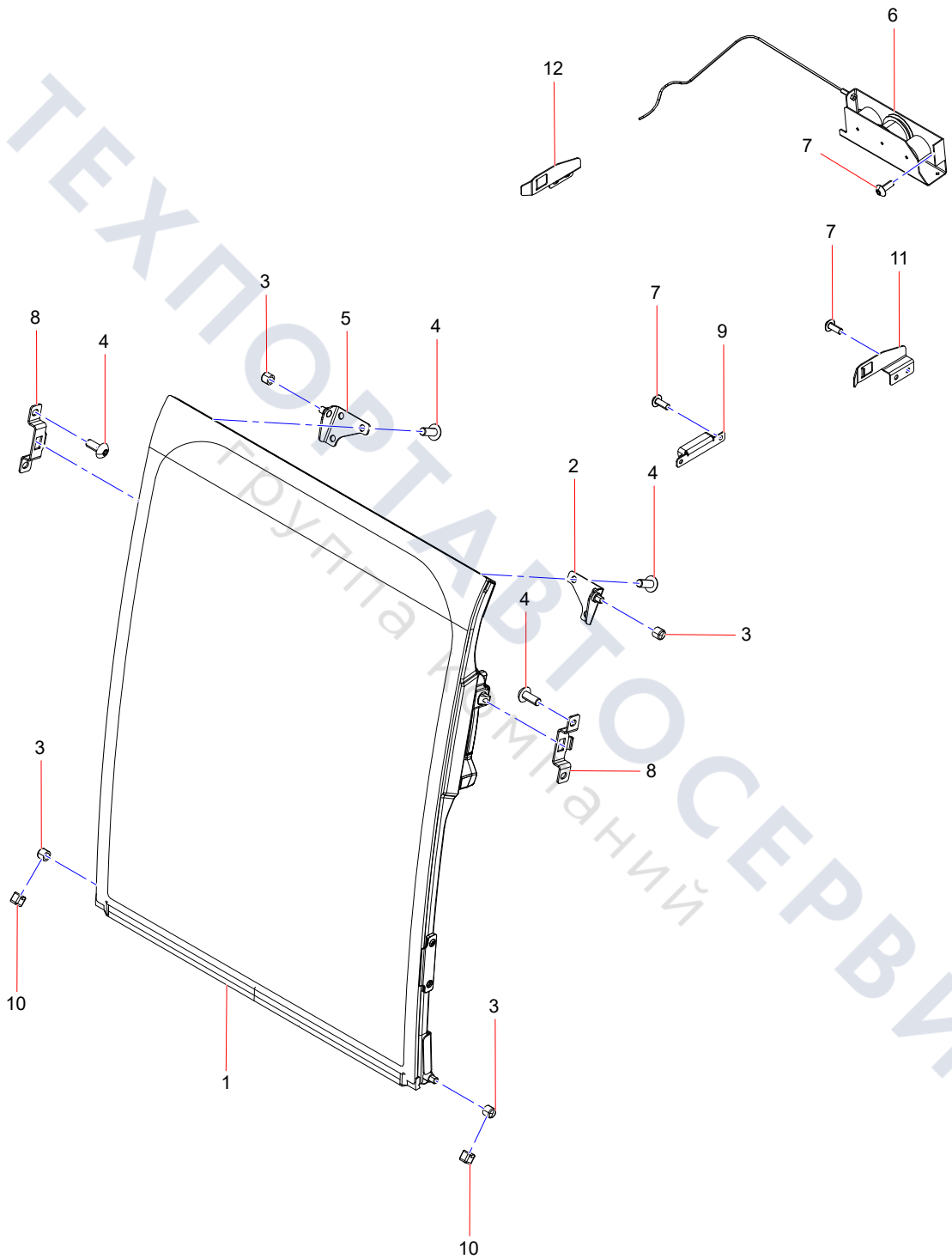

ТЕХПОРТАВТОСЕРВИС
Группа компаний

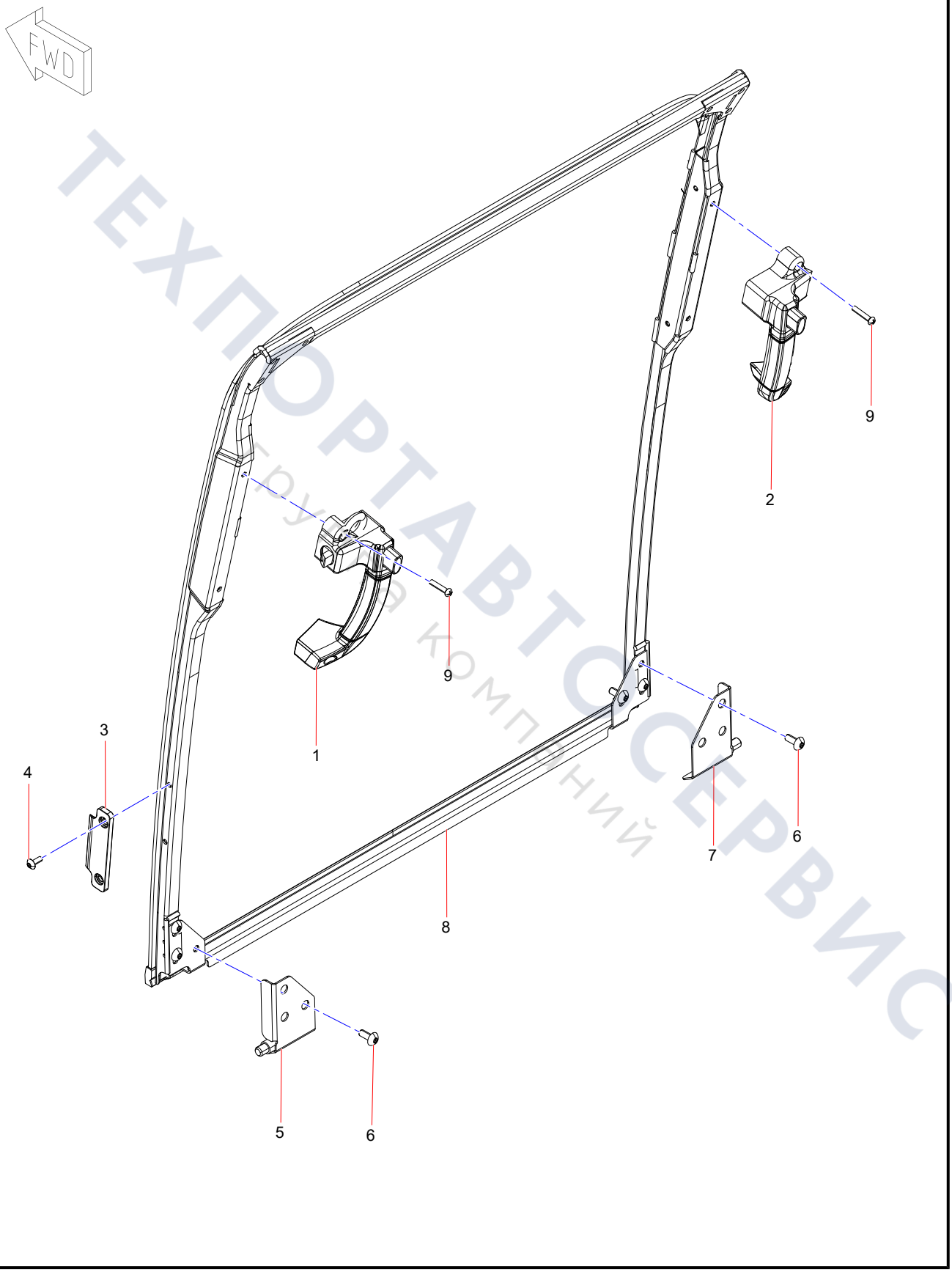

ТЕХПОРТАВТОСЕРВИС
Группа компаний

C11 Sealing Strip Assembly

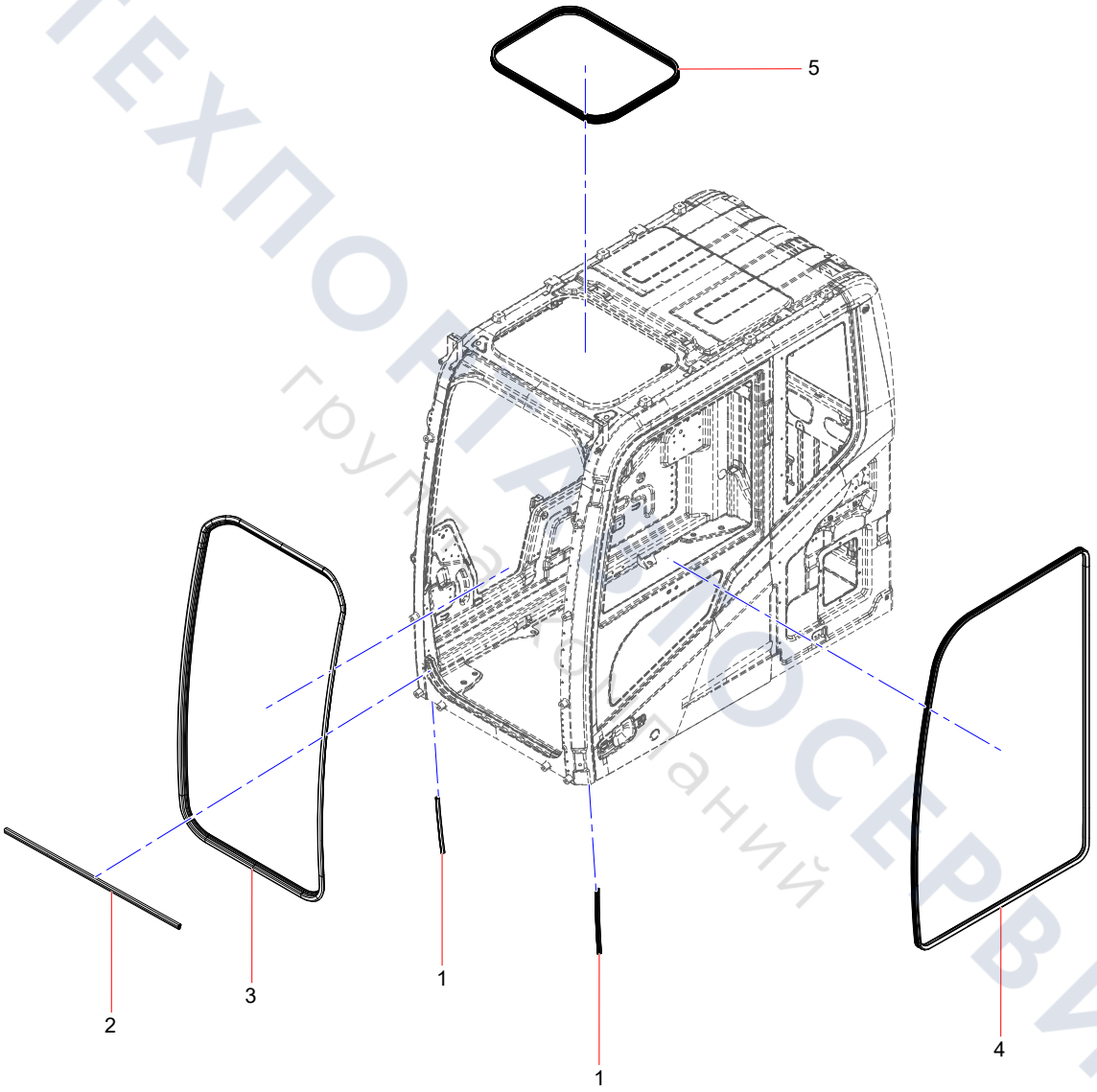

ТЕХПОРТАЛ СЕРВИС
группа компаний

Group 10

Assembly panels

ТЕХПОРТАВТОСЕРВИС
группа компаний

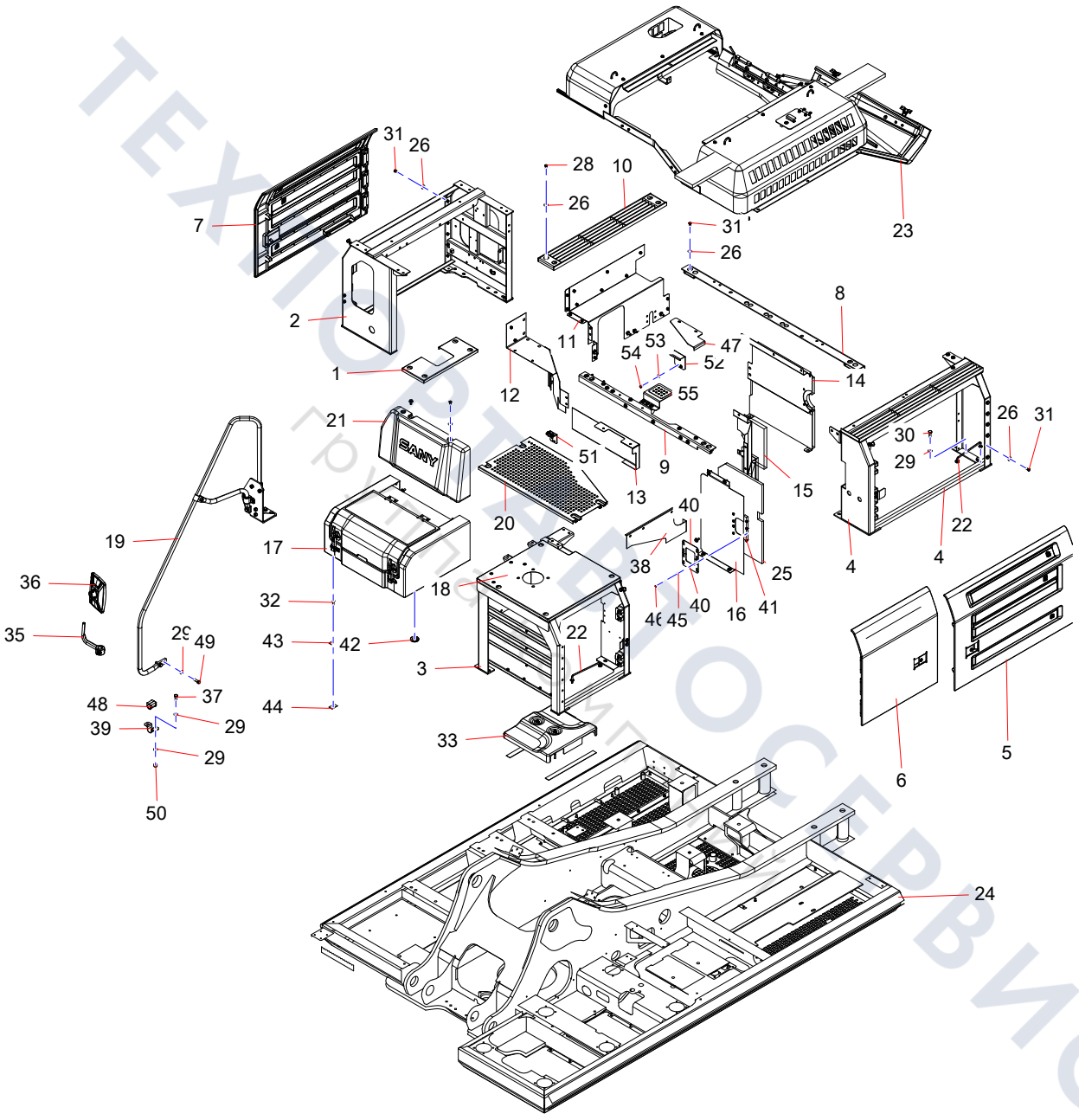

ТЕХНОПРОМСЕРВИС
ГРУППА КОМПАНИЙ

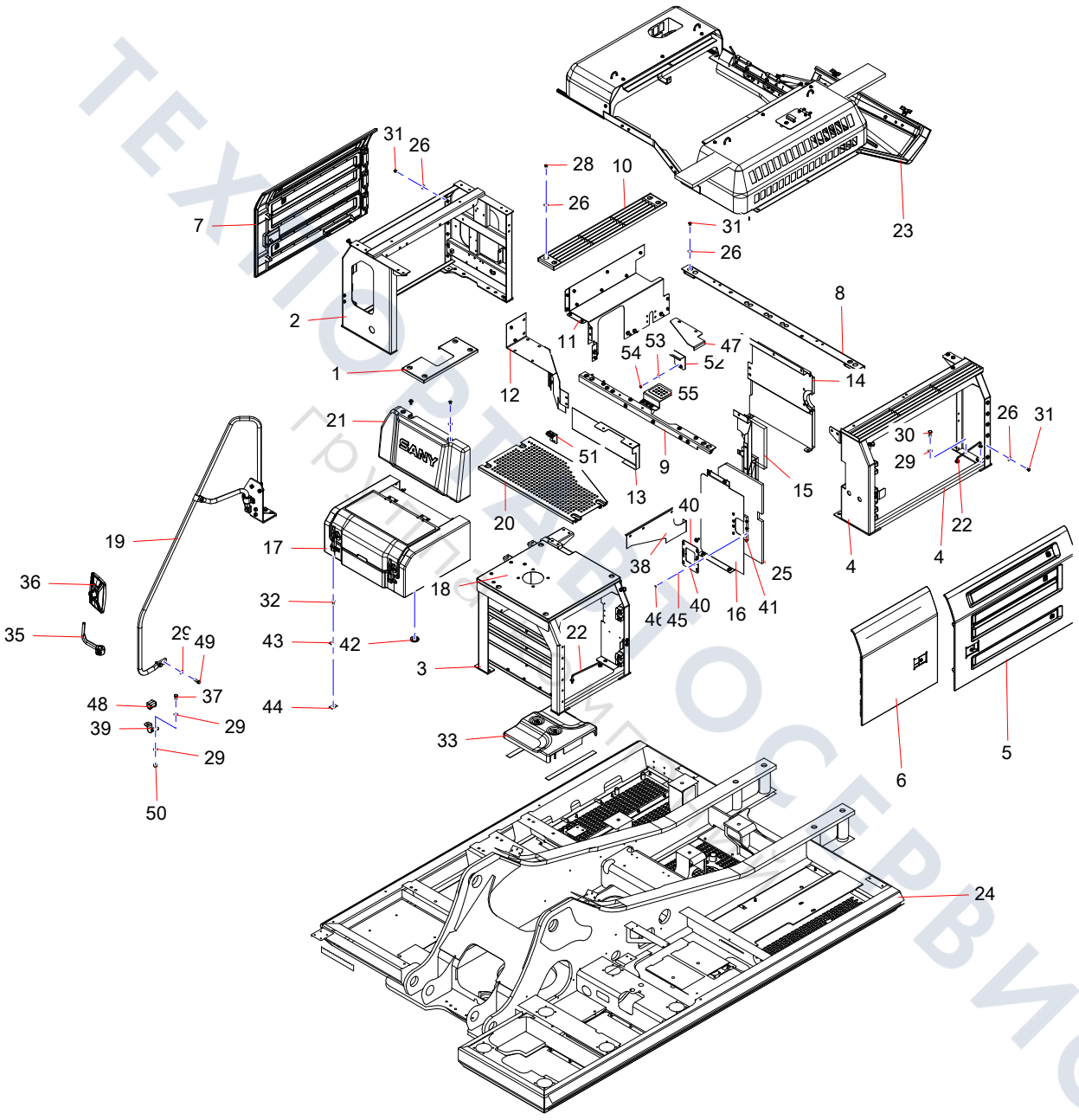

ТЕХНОПРОМСЕРВИС
ГРУППА КОМПАНИЙ

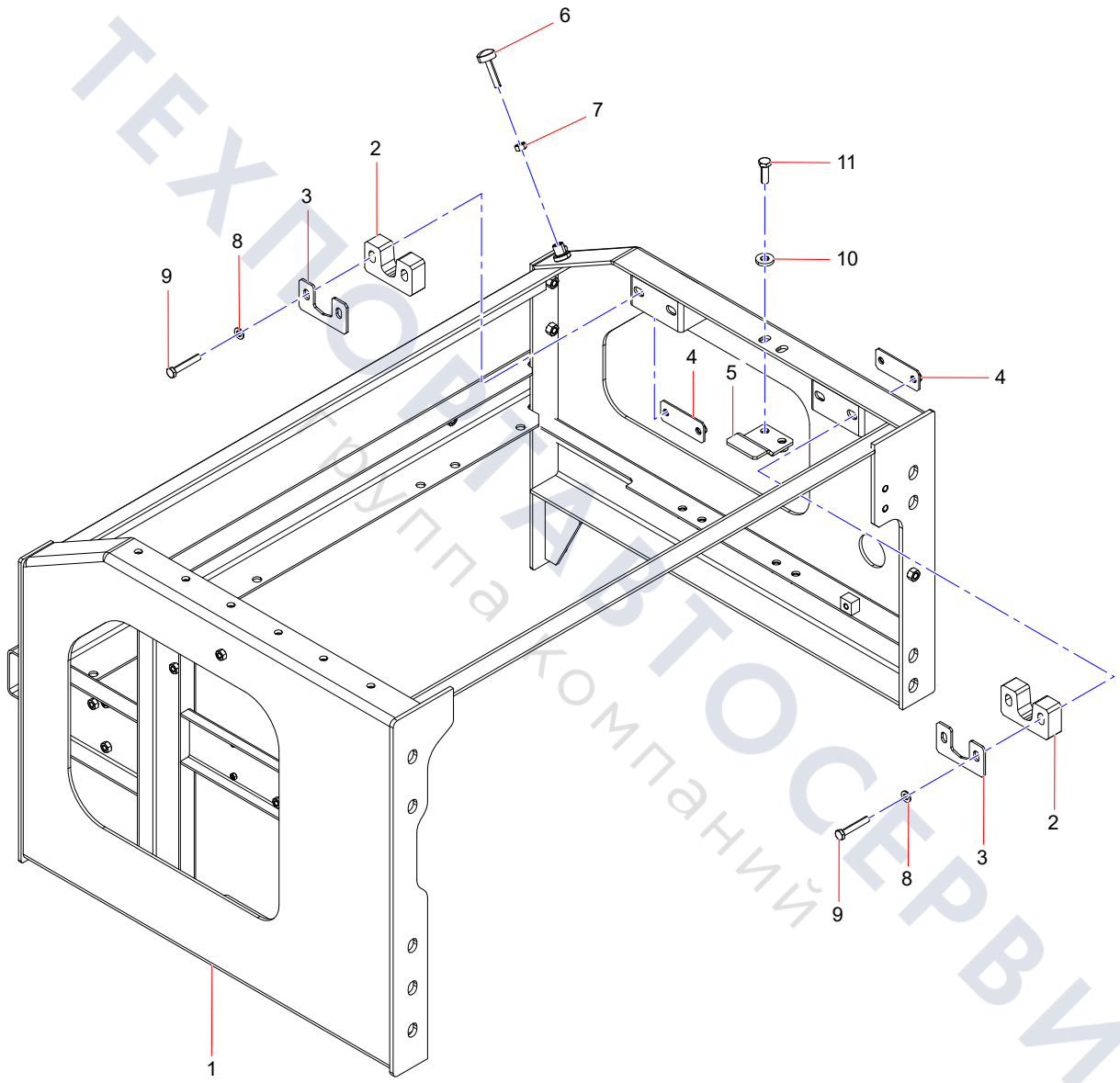

ТЕХПОРТАВТОСЕРВИС
группа компаний

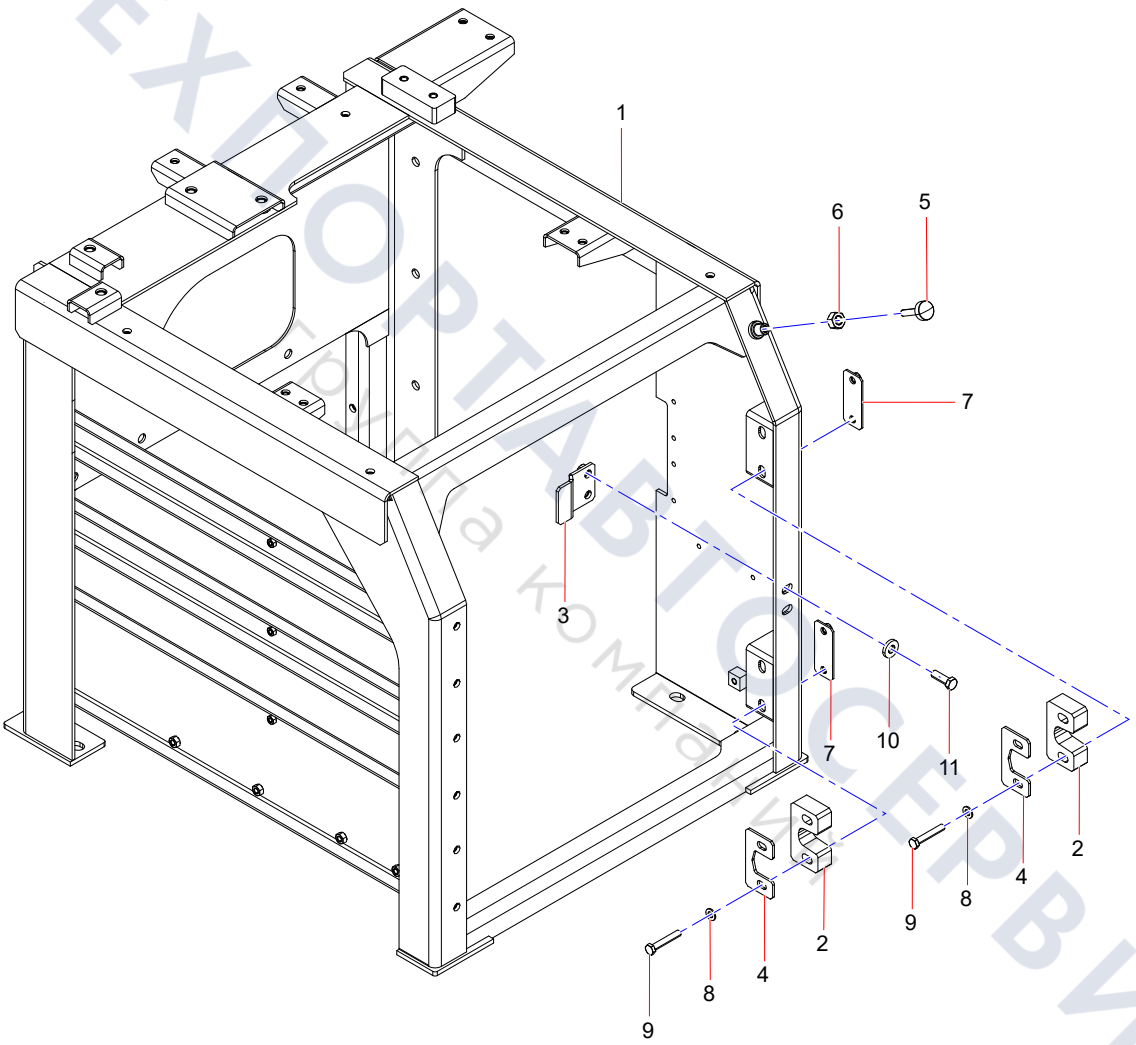

ТЕХПОРТАВТОСЕРВИС
Группа компаний

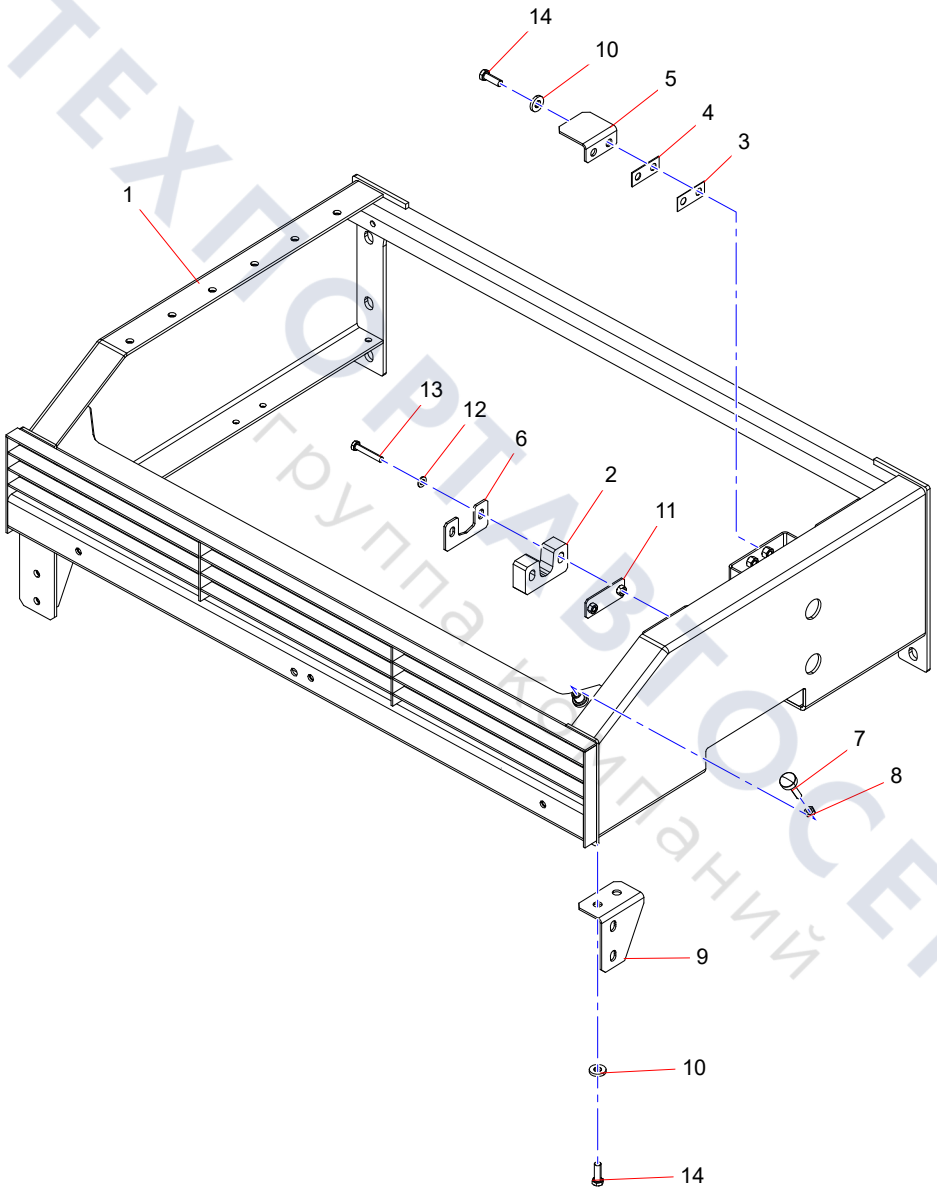

ТЕХПОСТАВТОСЕРВИС
Группа компаний

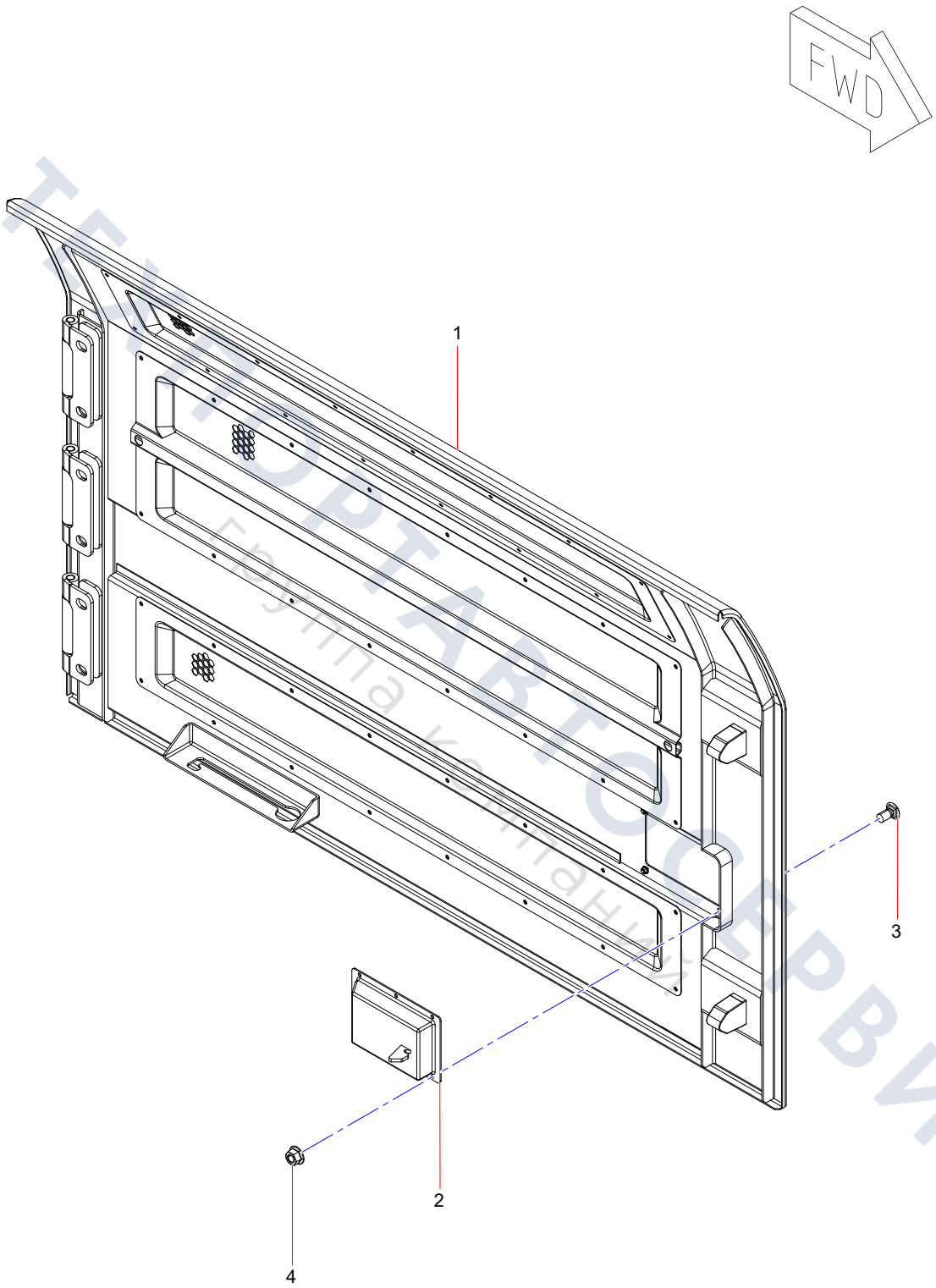

ТЕХНОПАРТ СЕРВИС
Группа компаний

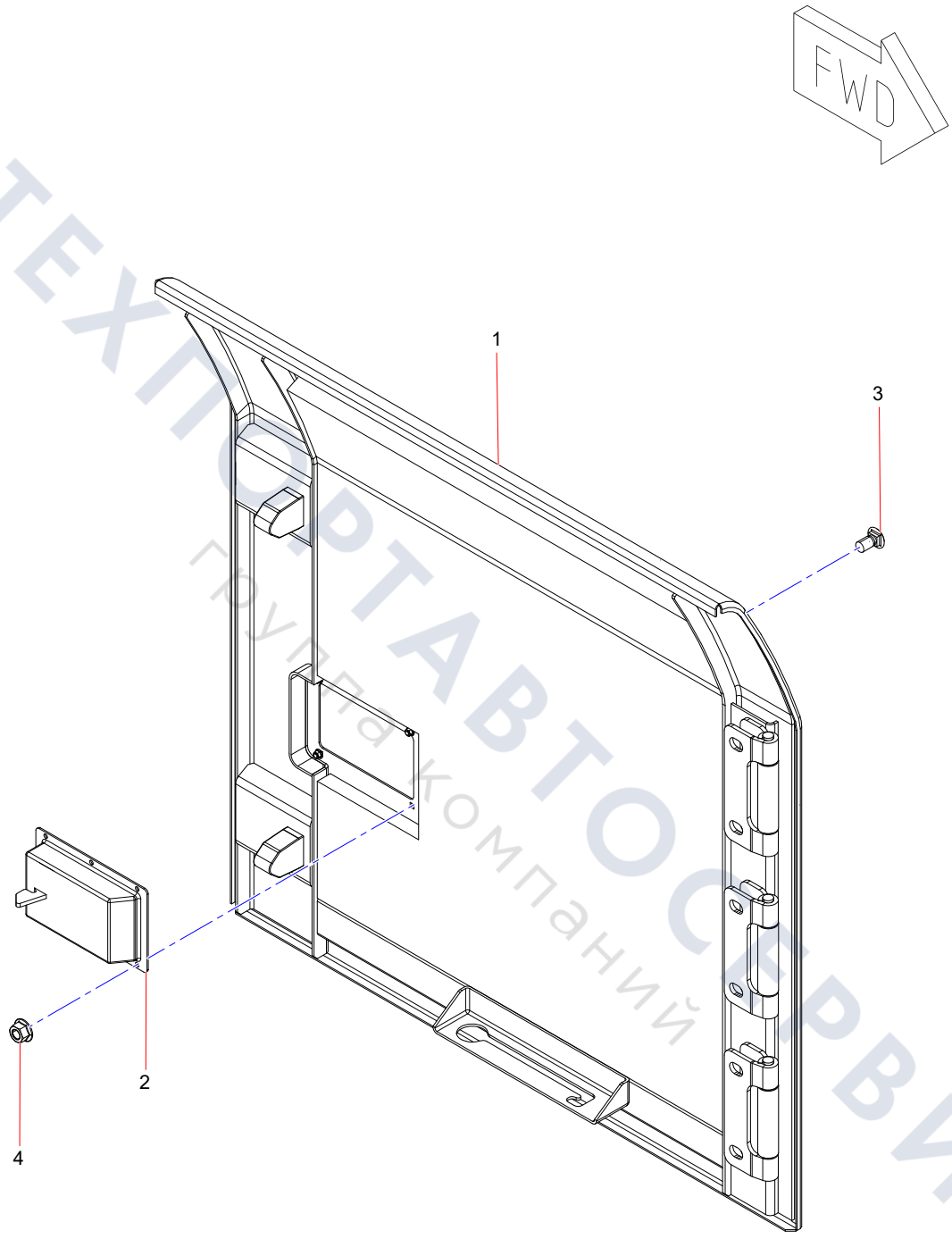

ТЕХПОРТАВТОСЕРВИС
группа компаний

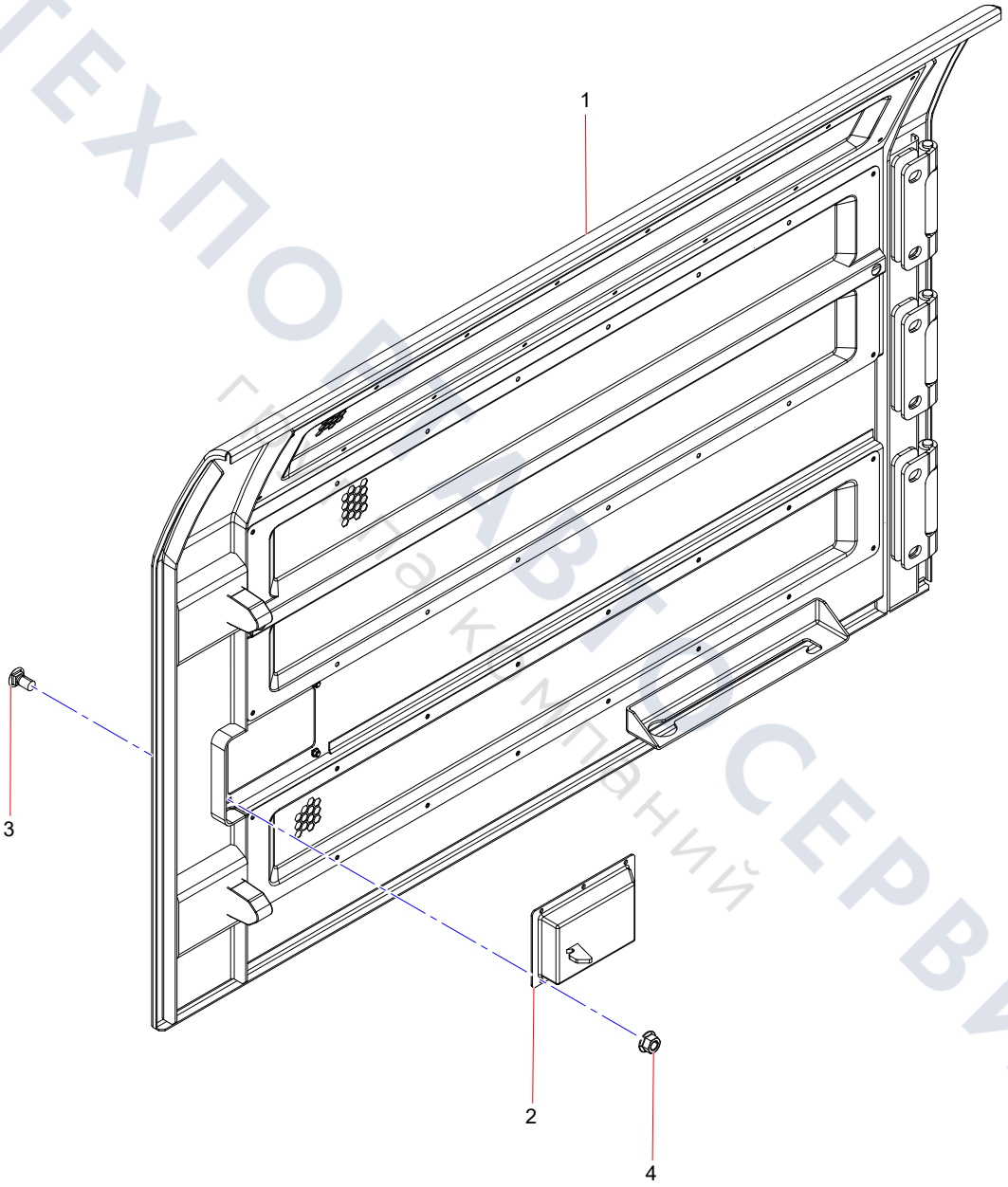

ТЕХПОСТАВТОСЕРВИС
Группа компаний

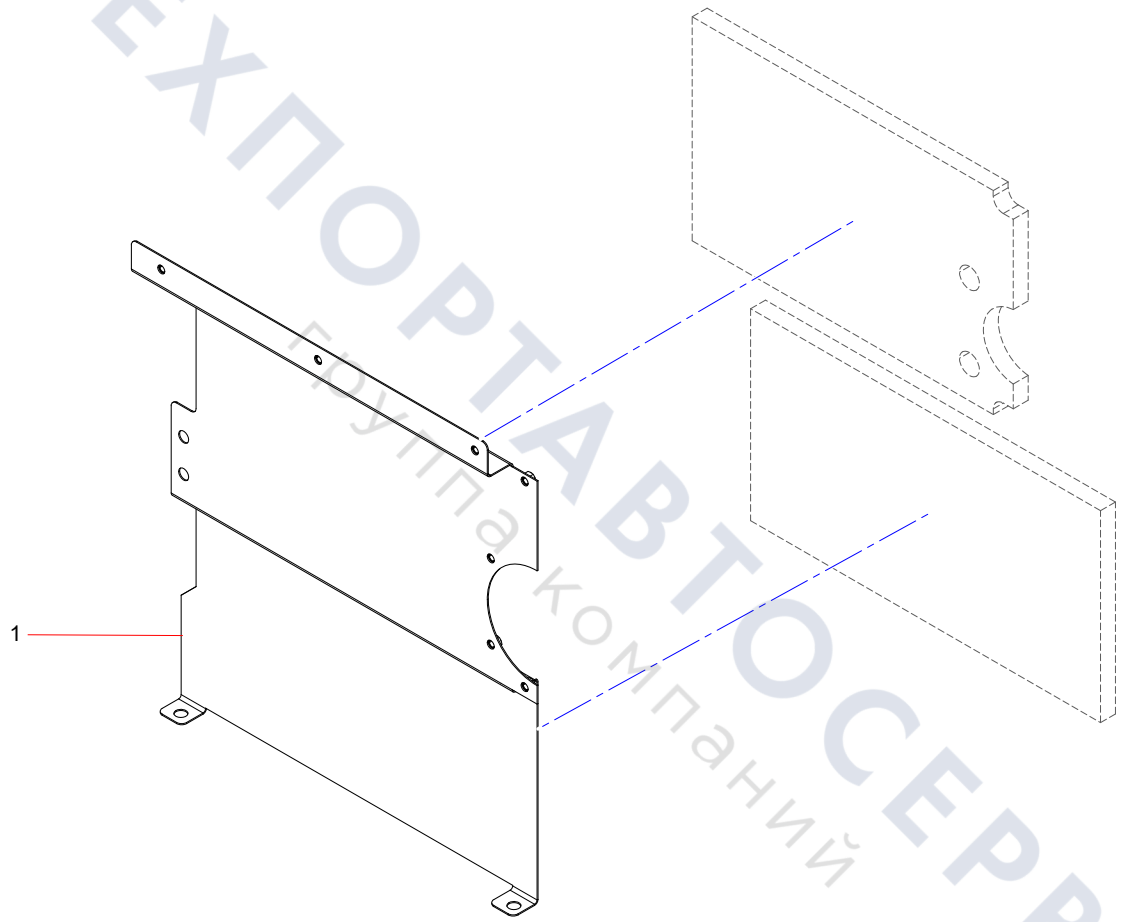

ТЕХПОРТАВТОСЕРВИС
Группа компаний

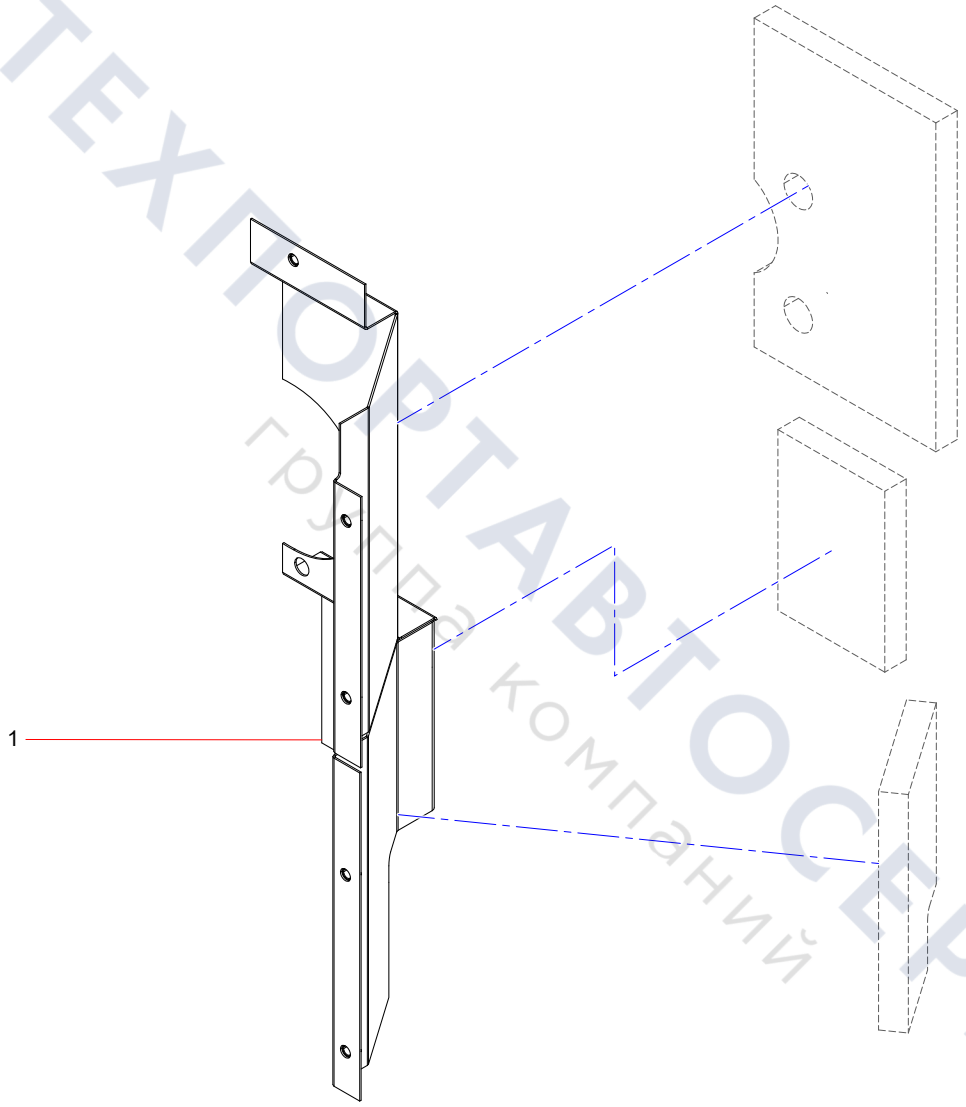

ТЕХПОРТАВТОСЕРВИС
группа компаний

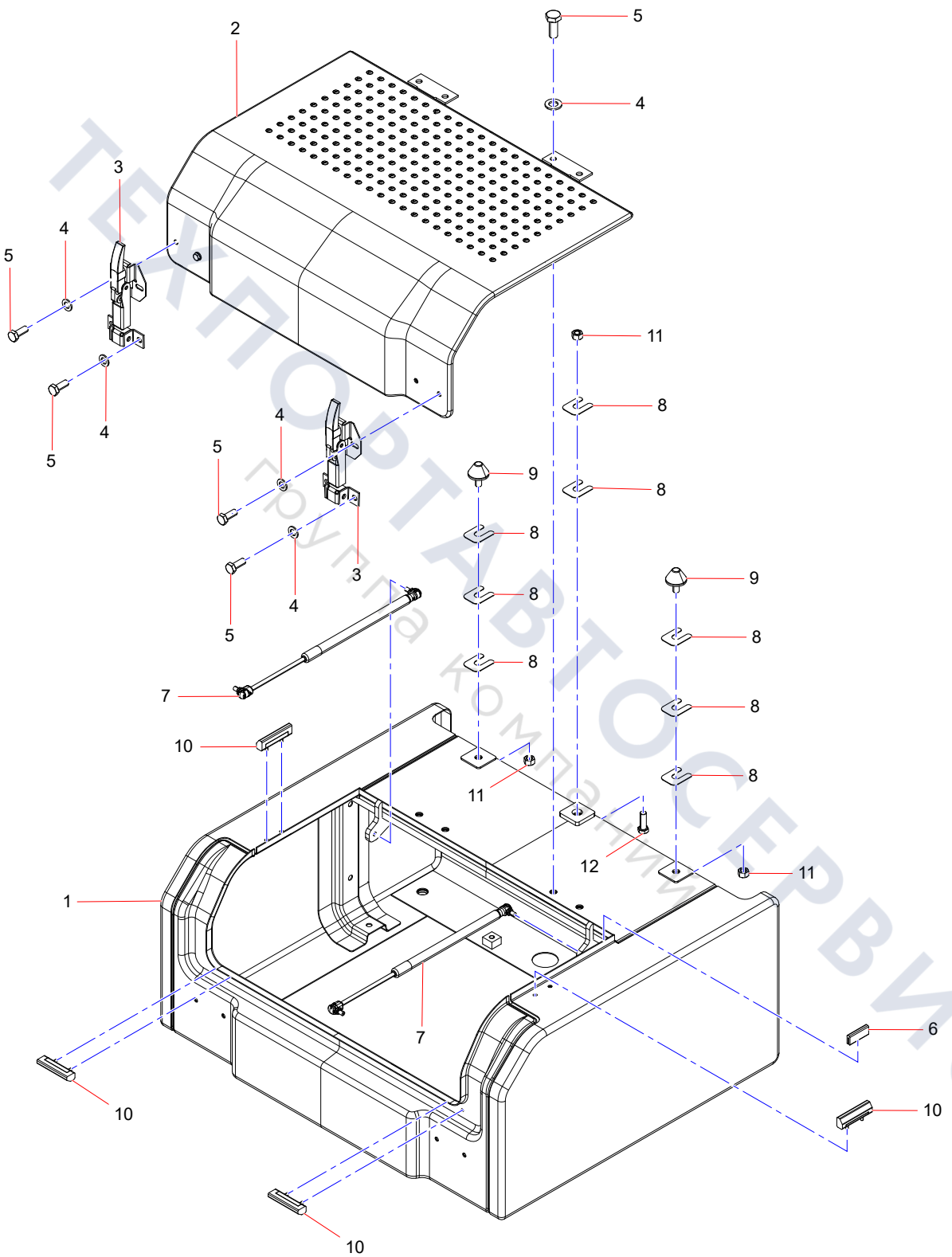

ТЕХПОРТАВТОСЕРВИС
Группа компаний

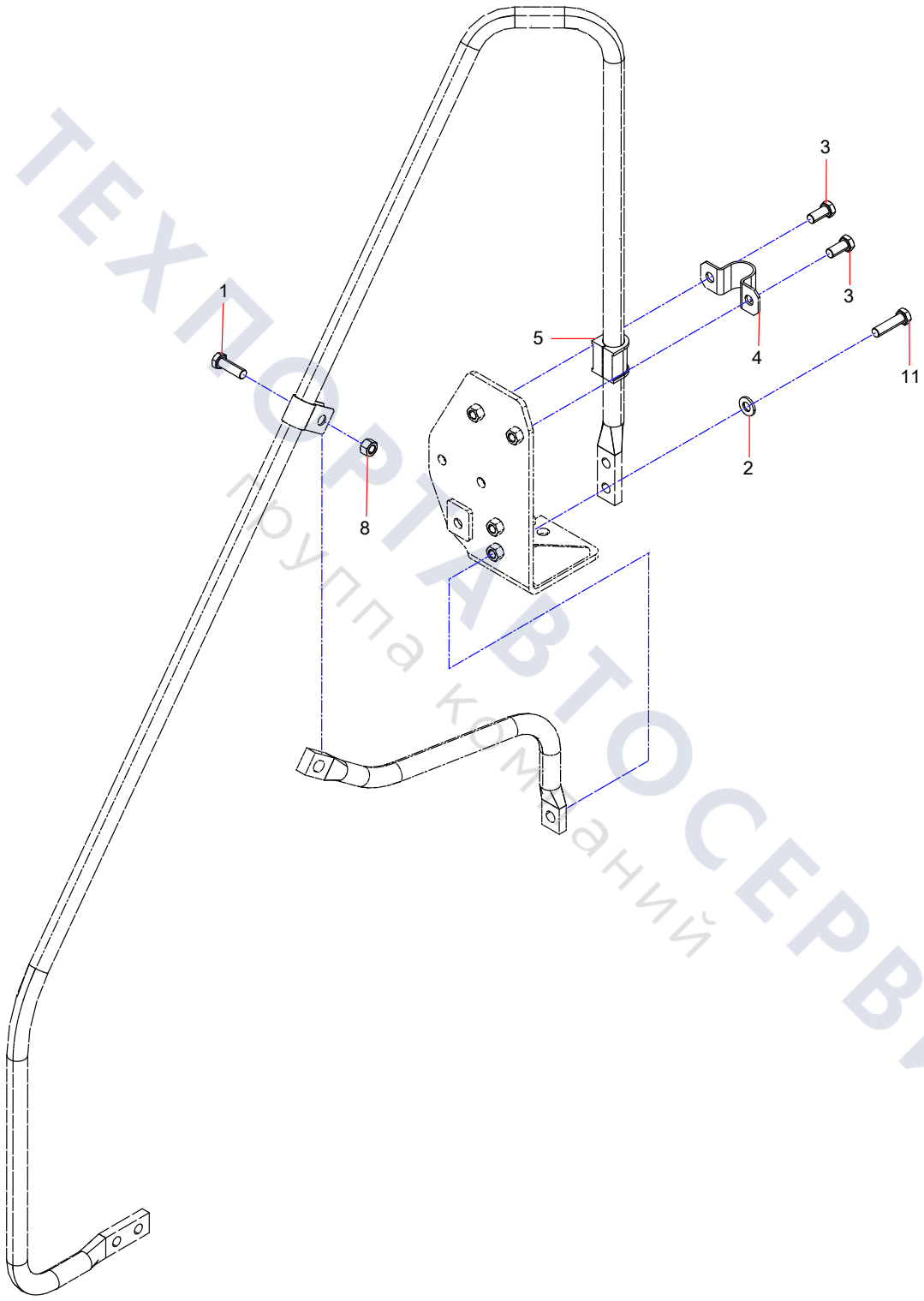

ТЕХПОРТАВТОСЕРВИС
Группа компаний

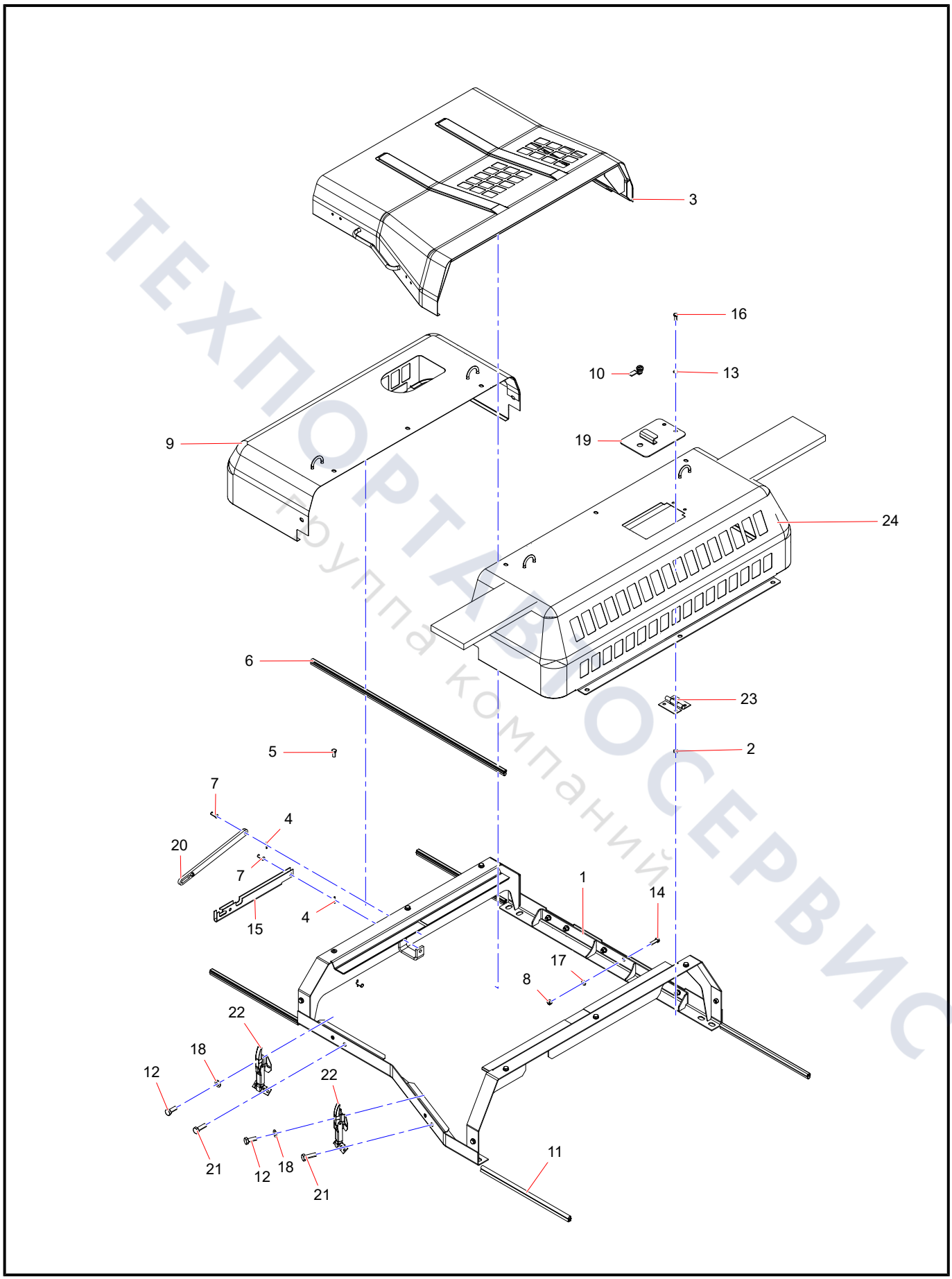

ТЕХПОРТАЛ ОСЕРВИС
Группа компаний

Bottom Sealing Plate Assembly (1/3)

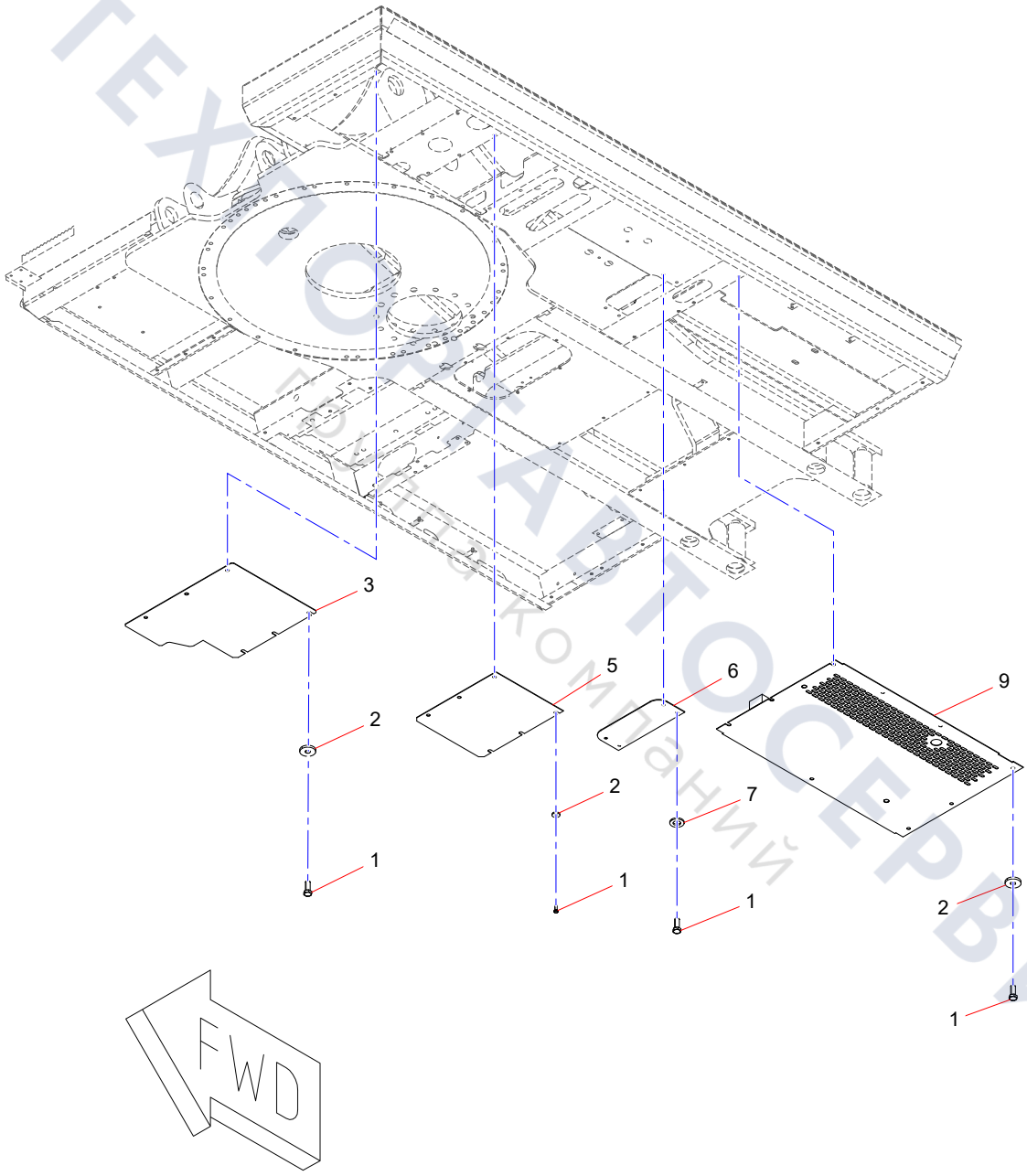

ТЕХНОАВТОСЕРВИС
Группа компаний

Bottom Sealing Plate Assembly (2/3)

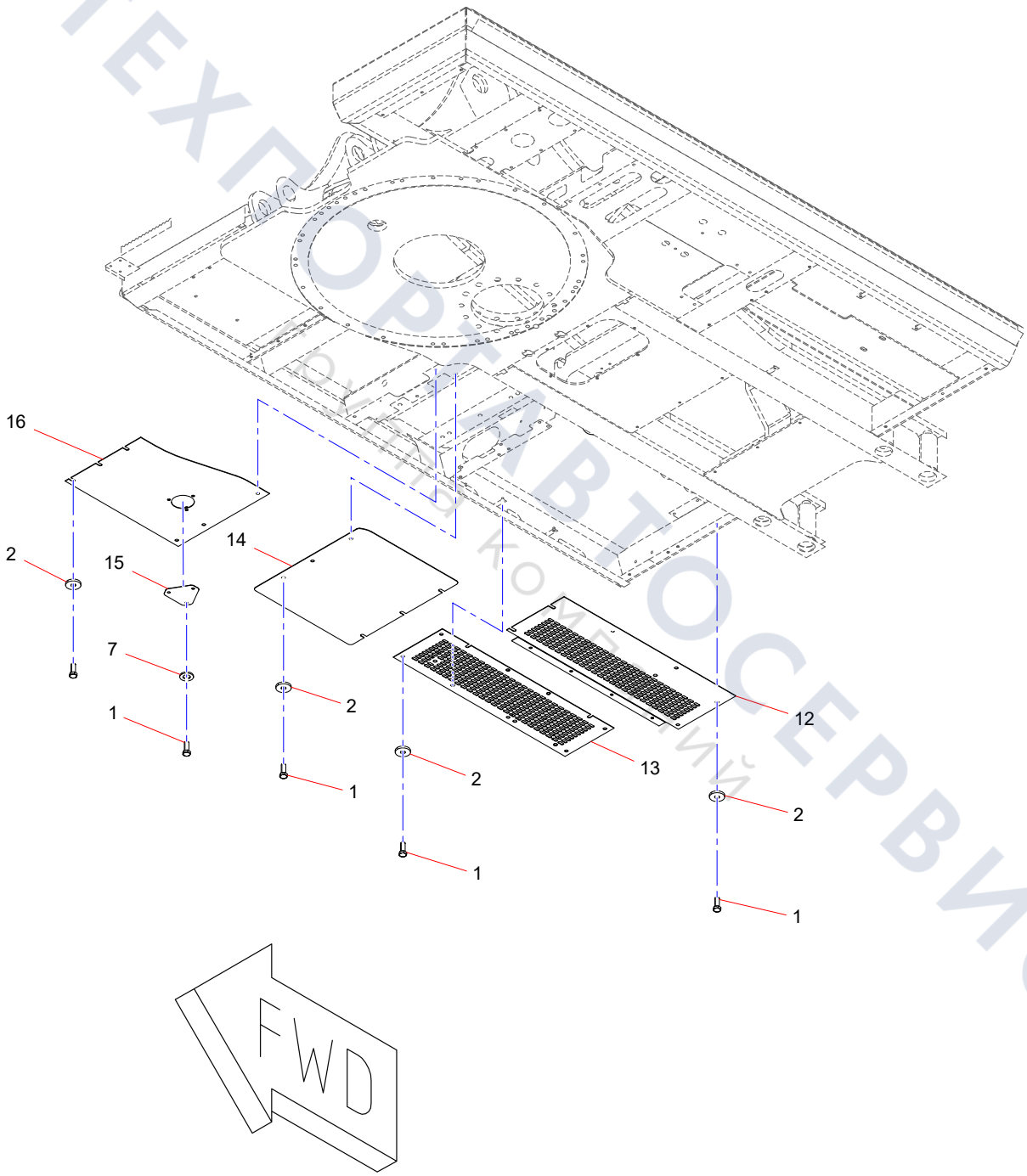

ТЕХПОРТАВТОСЕРВИС
Профессиональный комплекс

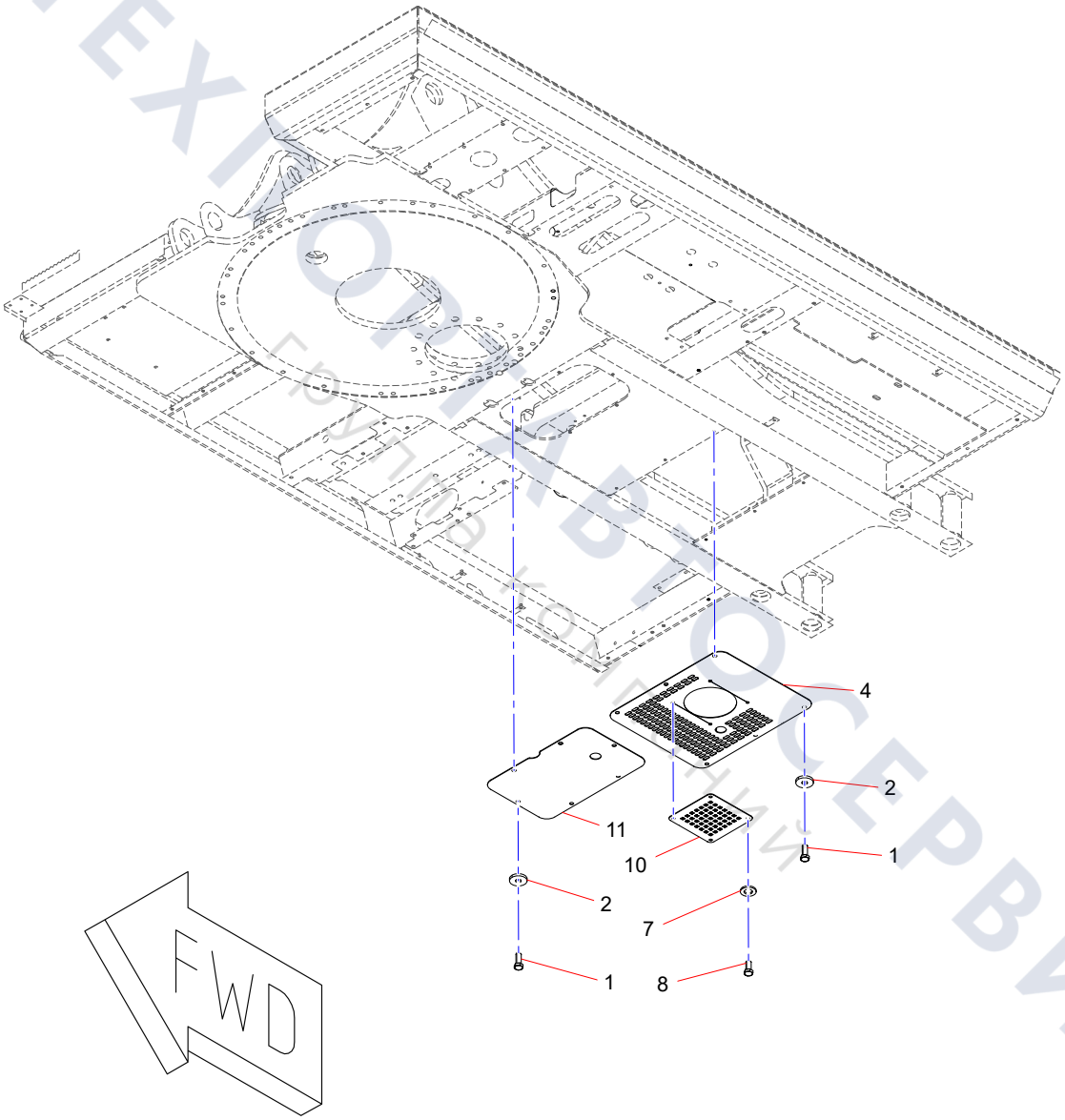

ТЕХПРИВОСЕРВИС
Группа компаний

Battery protective assembly

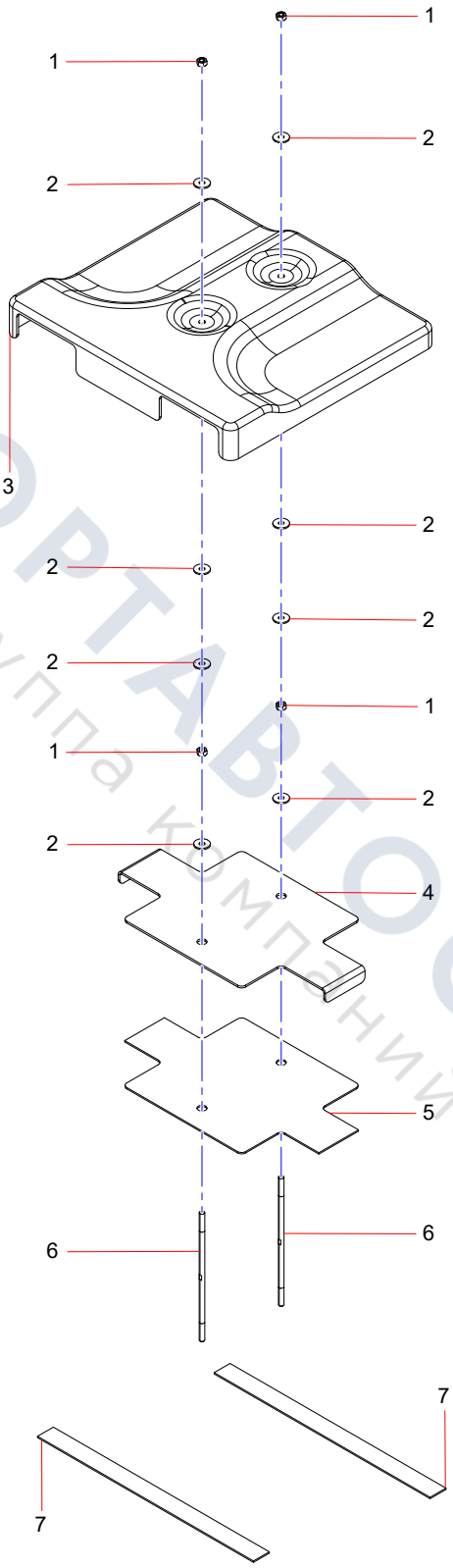

ТЕХПОРТАВТОСЕРВИС
группа компаний

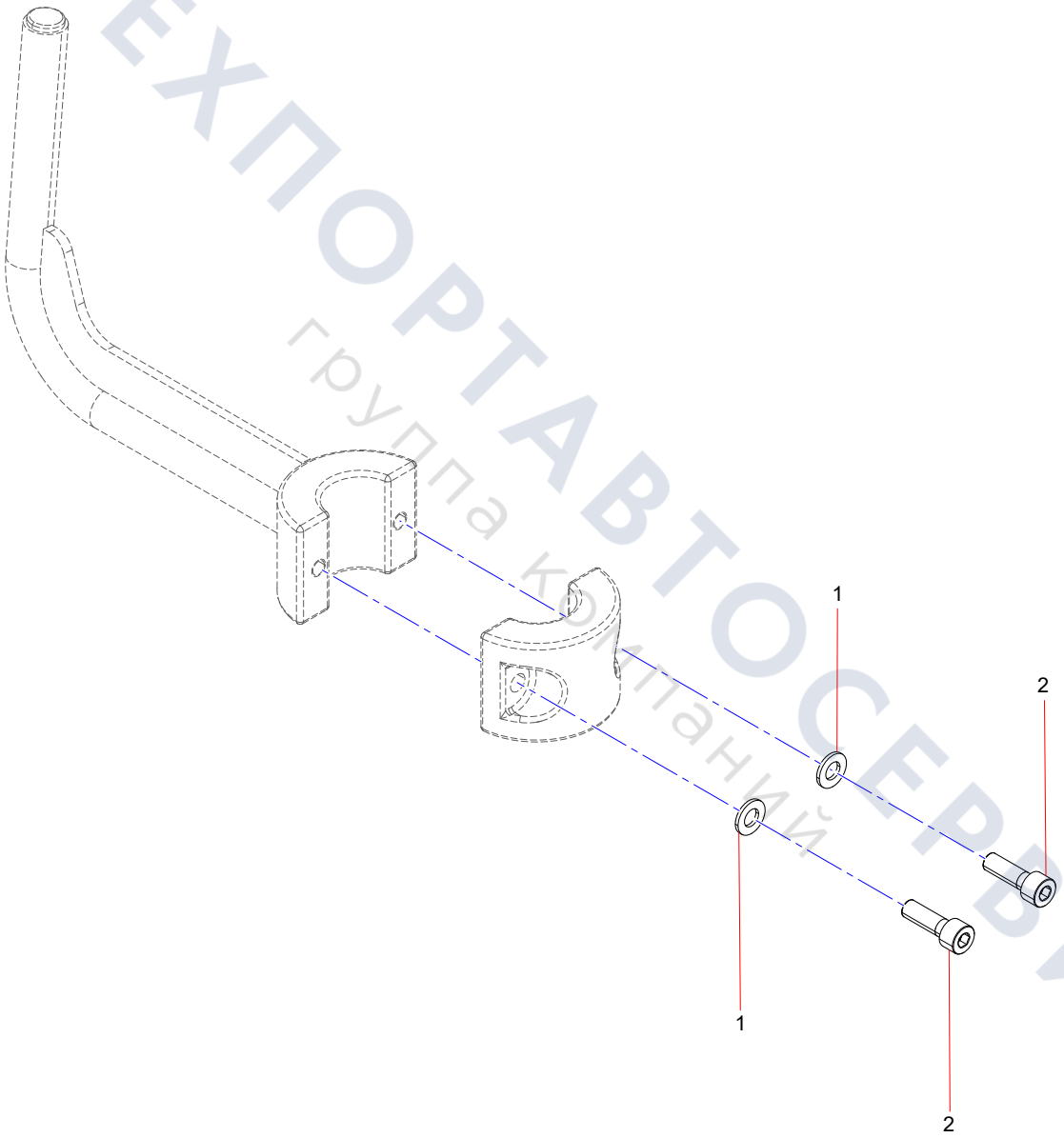

ТЕХПОРТАВТОСЕРВИС
группа компаний

Group 11

Work Device Tube

ТЕХПОРТАВТОСЕРВИС
Группа компаний

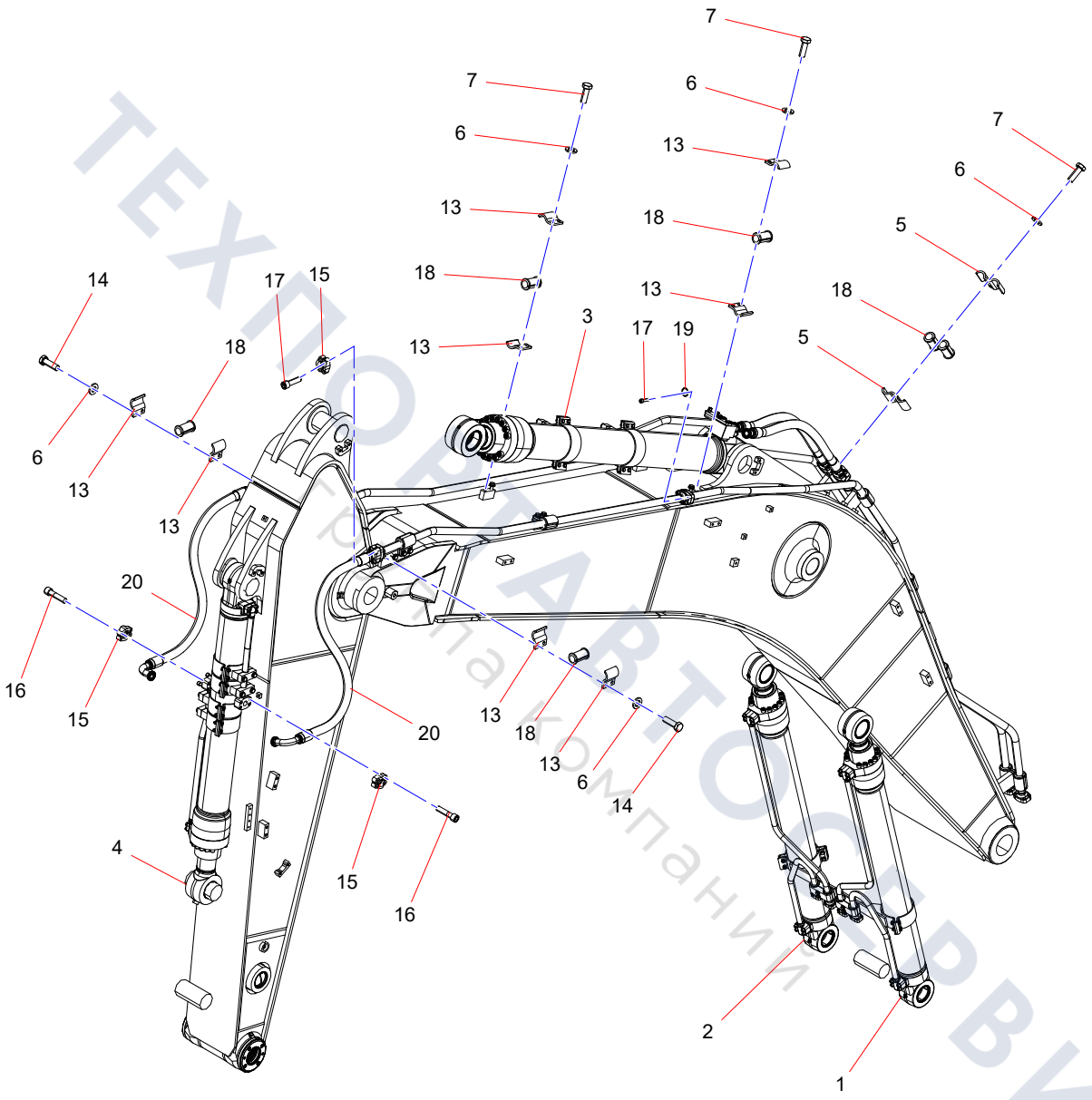

ТЕХПОВЕРТ АВТОСЕРВИС
Группа компаний

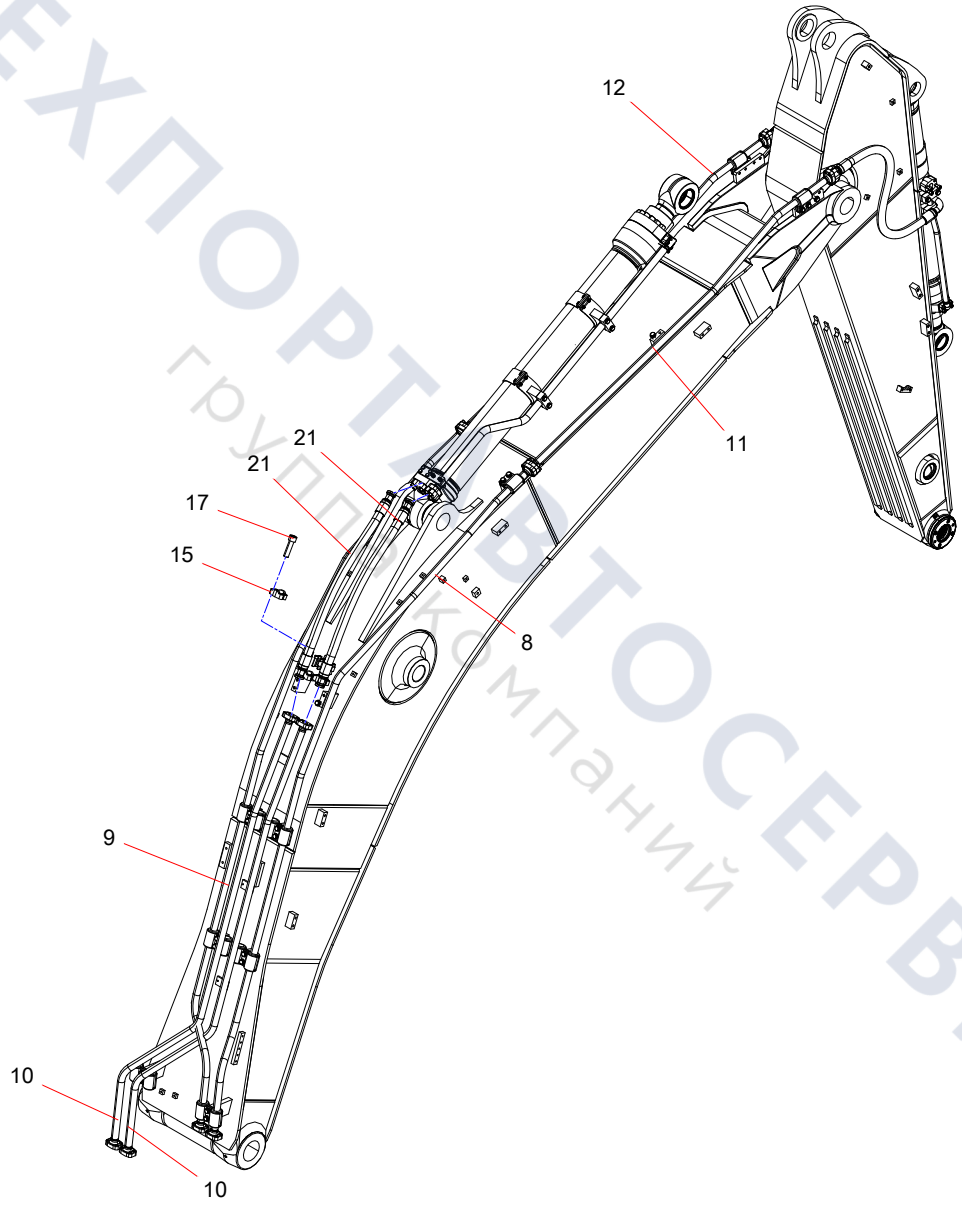

ТЕХПОРТАВТОСЕРВИС
группа компаний

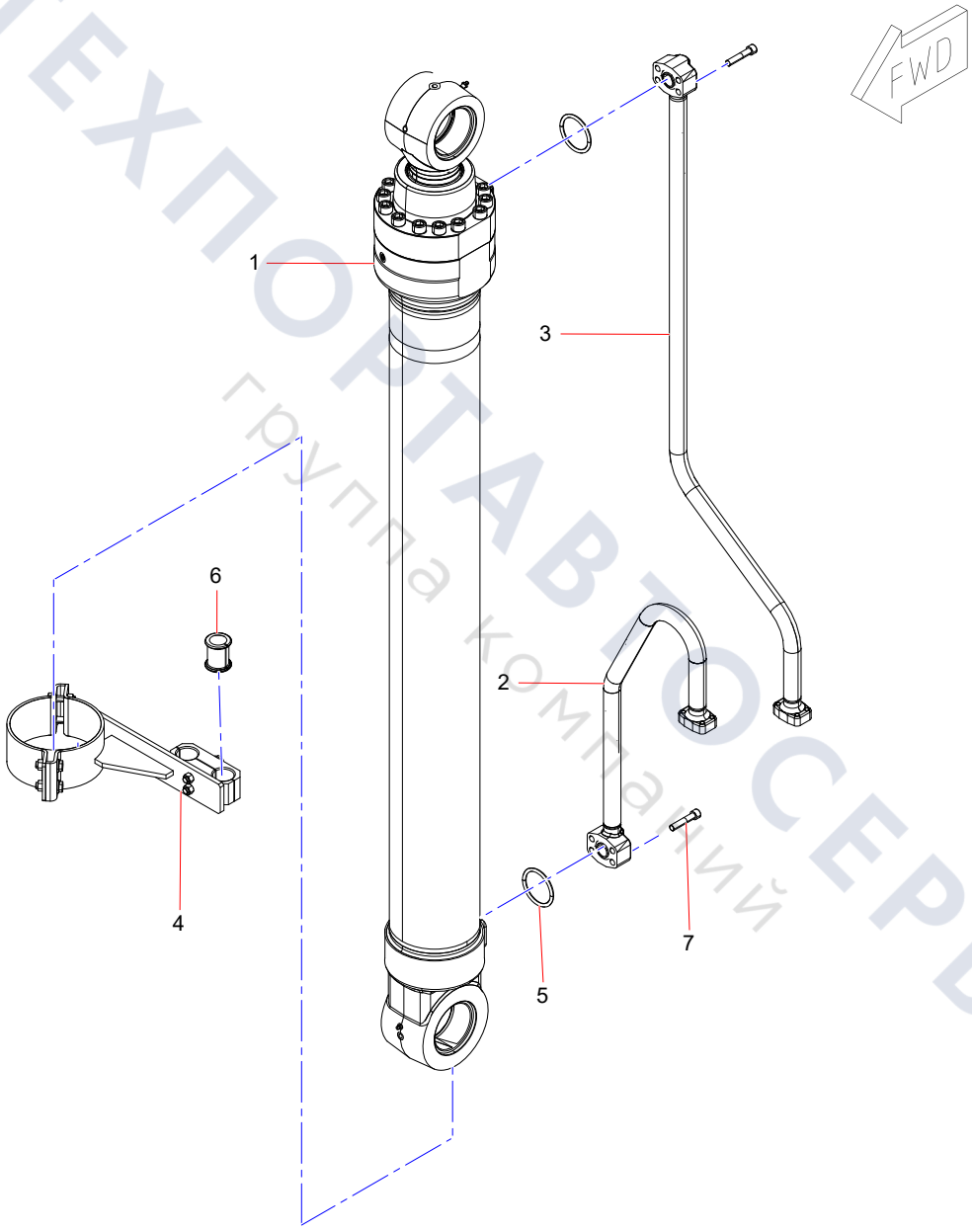

ТЕХПОРТАВТОСЕРВИС
группа компаний

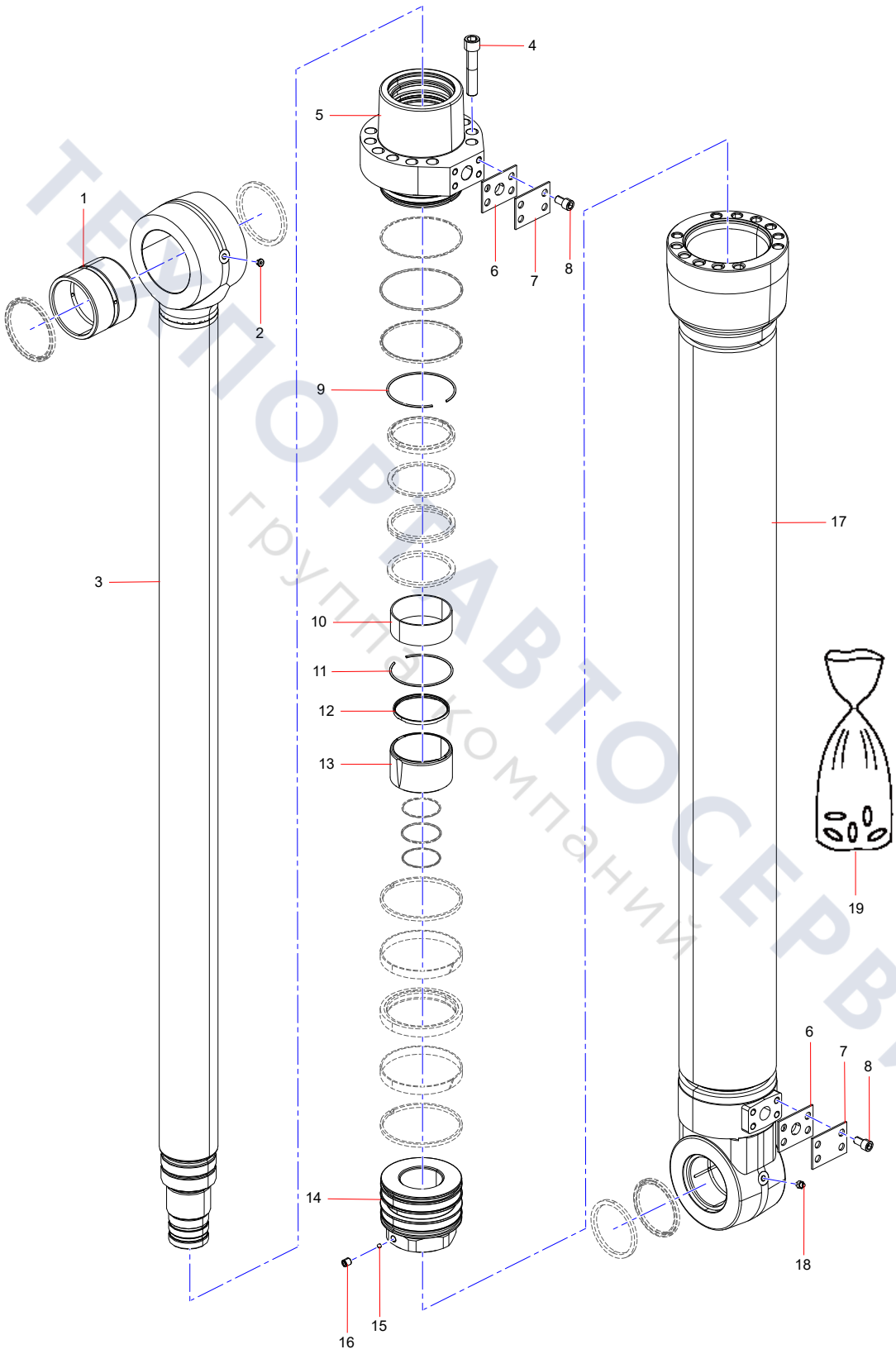

ТЕПЛОВАВТОСЕРВИС
группа компаний

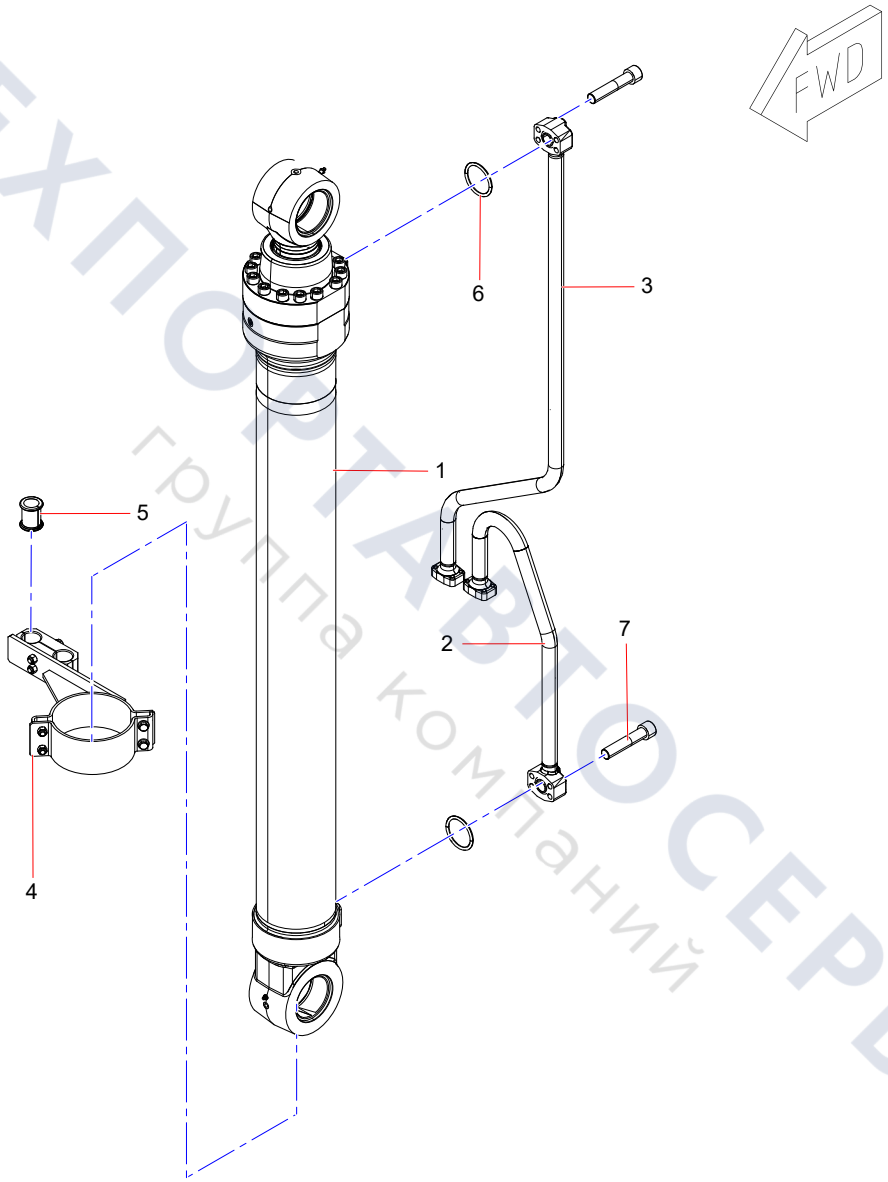

ТЕХПОРТАВТОСЕРВИС
группа компаний

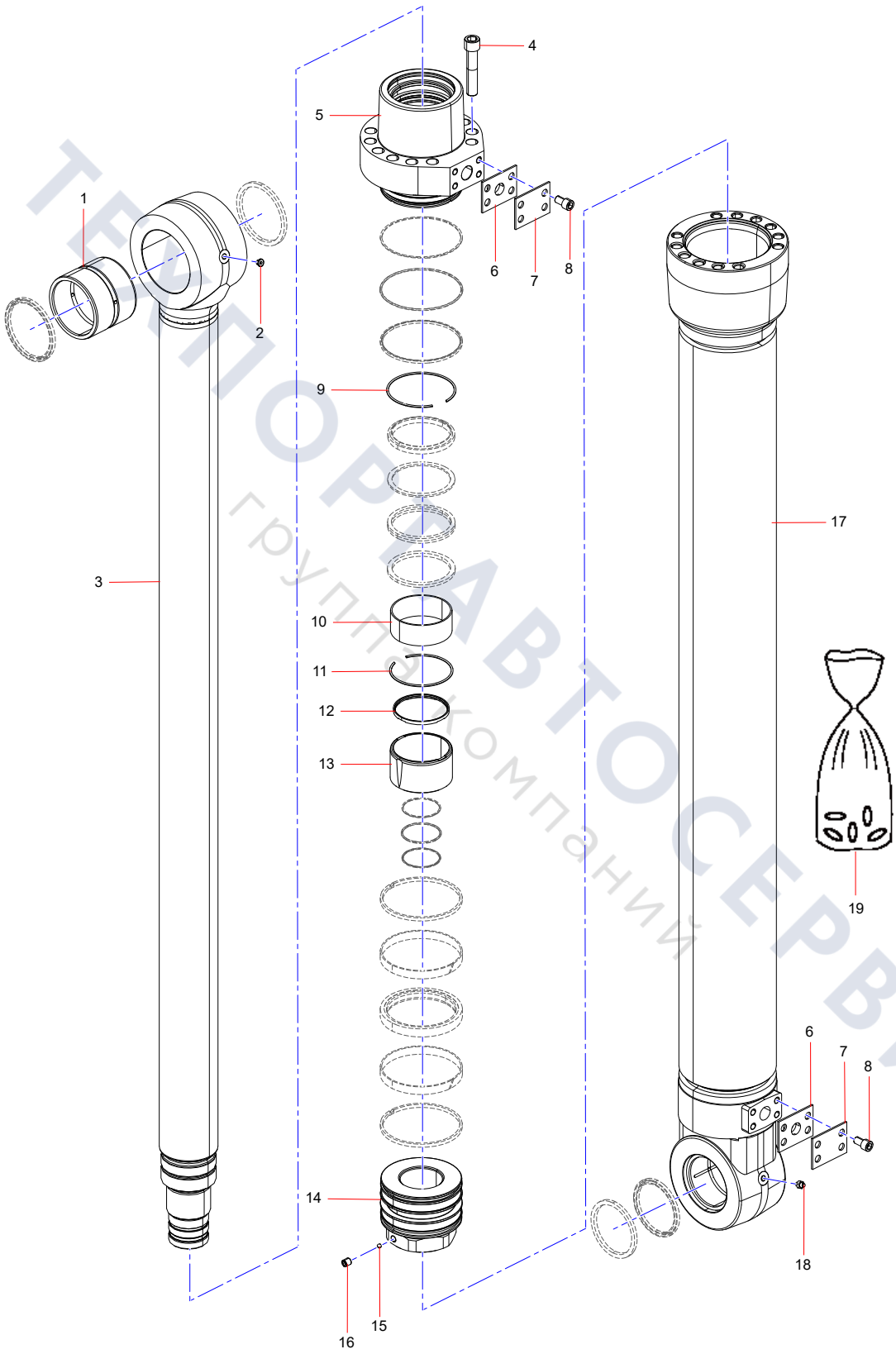

ТЕПЛОВАВТОСЕРВИС
группа компаний

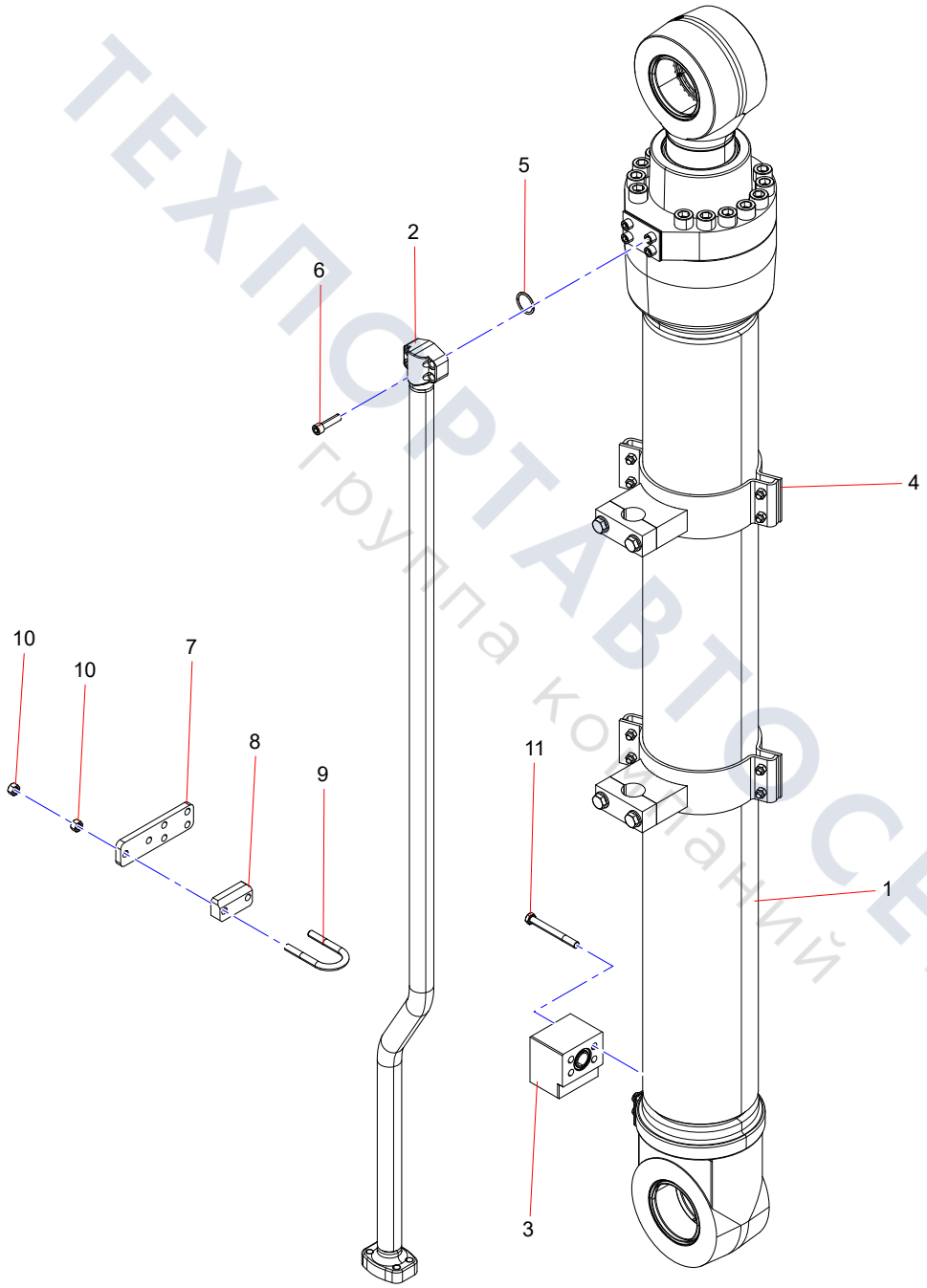

ТЕХПОРТАВТОСЕРВИС
группа компаний

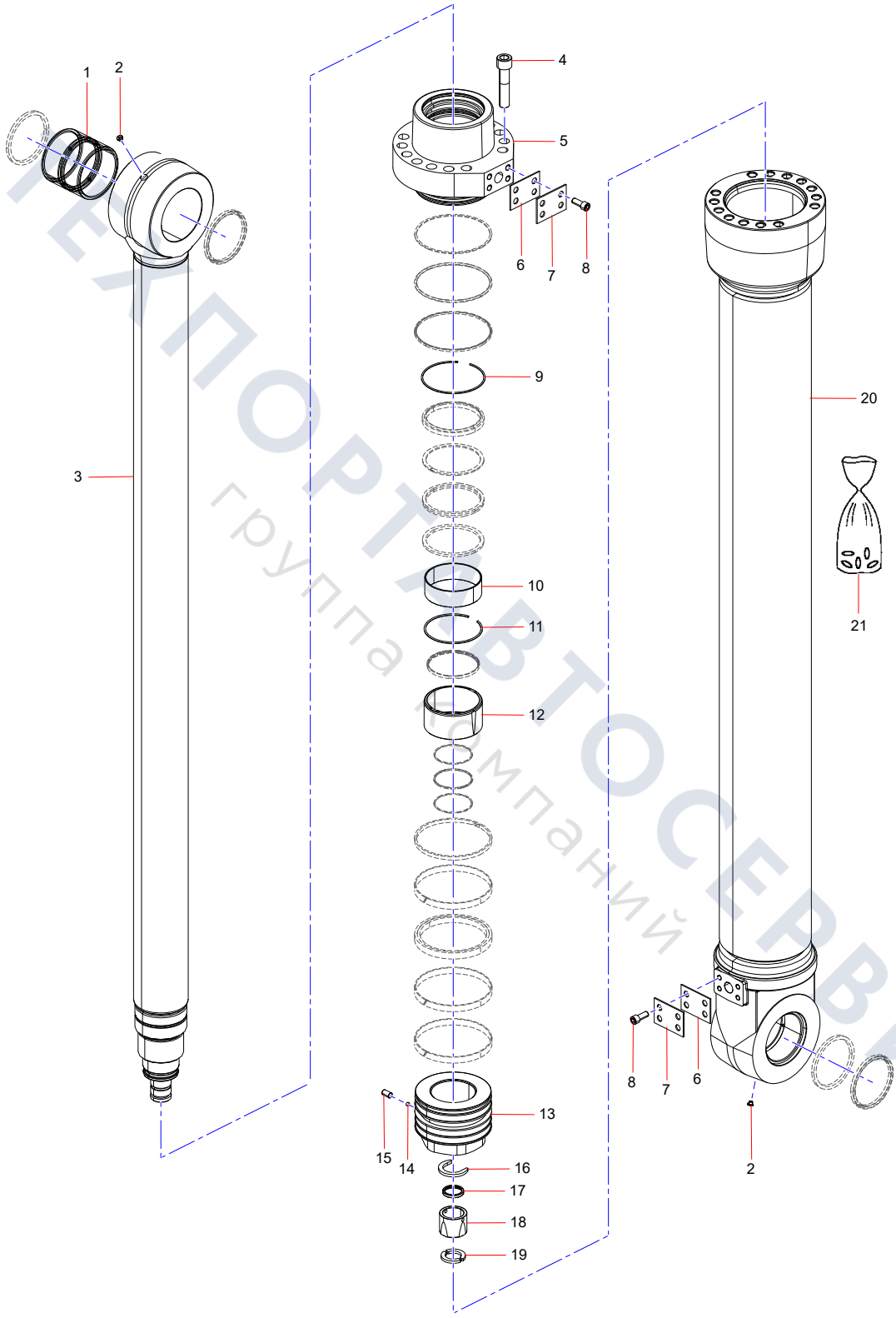

ТЕХПОРТ ВТОСЕРВИС
группа компаний

Bucket Cylinder Assembly

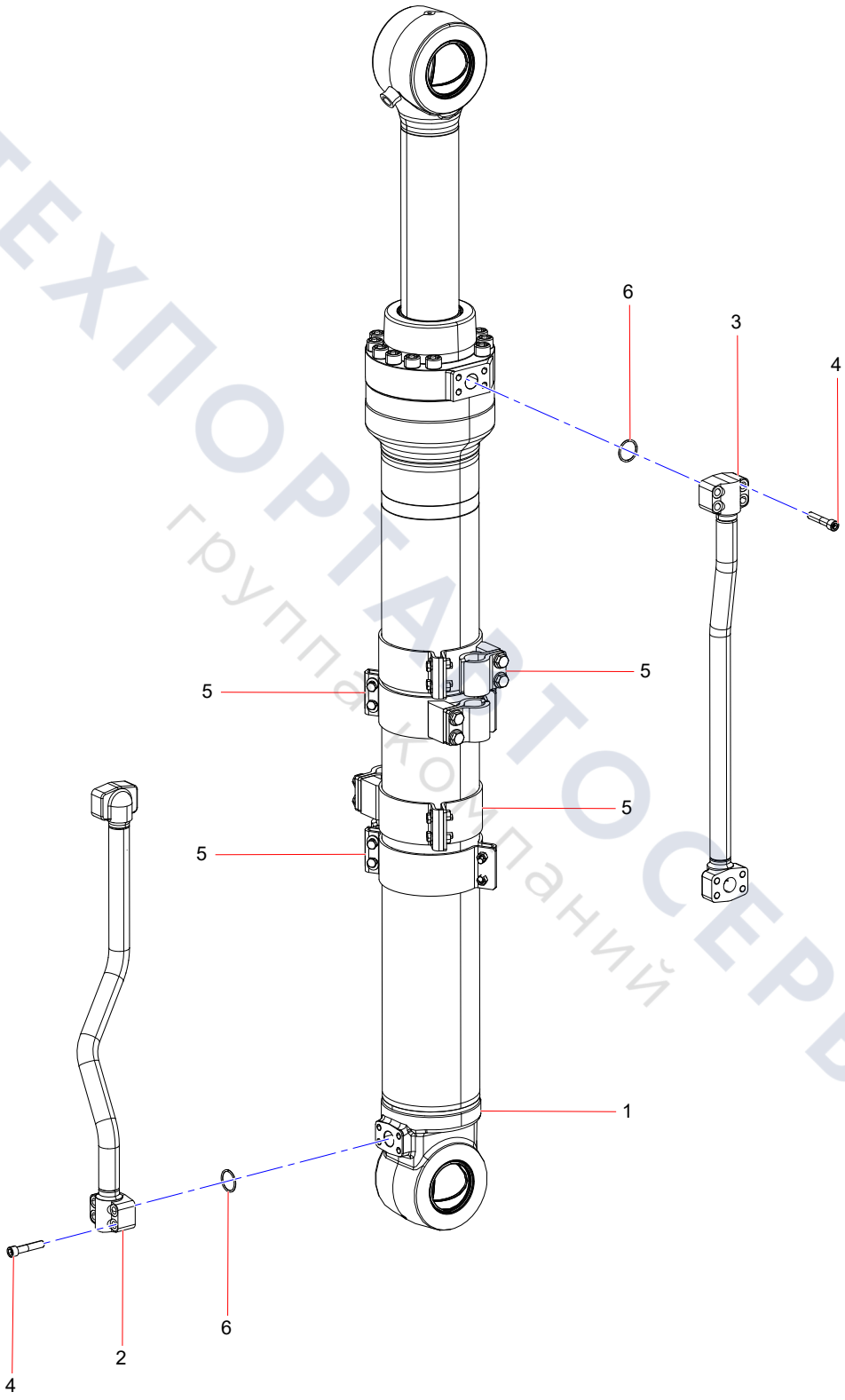

ТЕХПОРТАВТОСЕРВИС
группа компаний

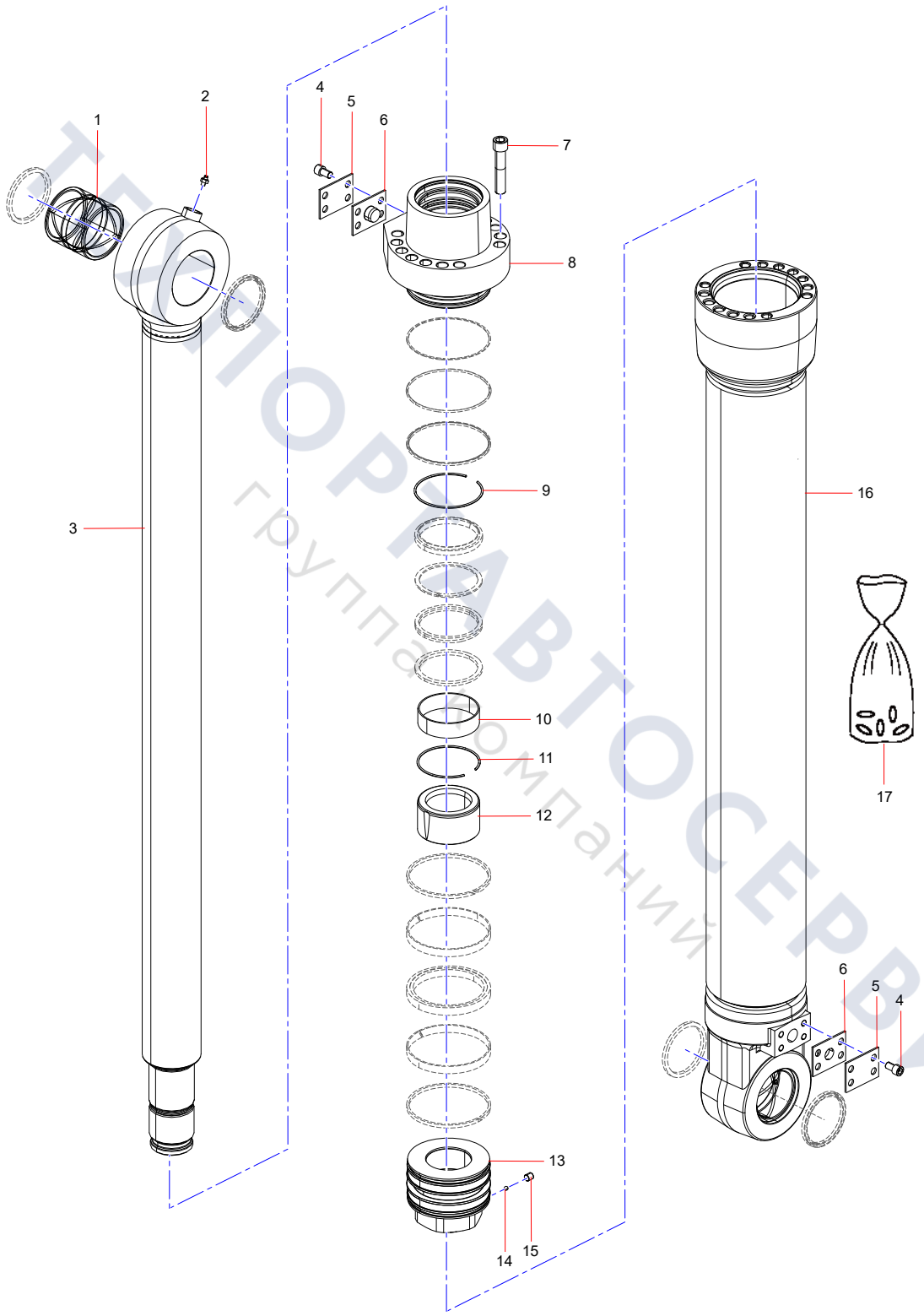

ТЕХПРАВТОСЕРВИС
группа компаний

Group 12

POWER SYSTEM

ТЕХПОРТАВТОСЕРВИС
Группа компаний

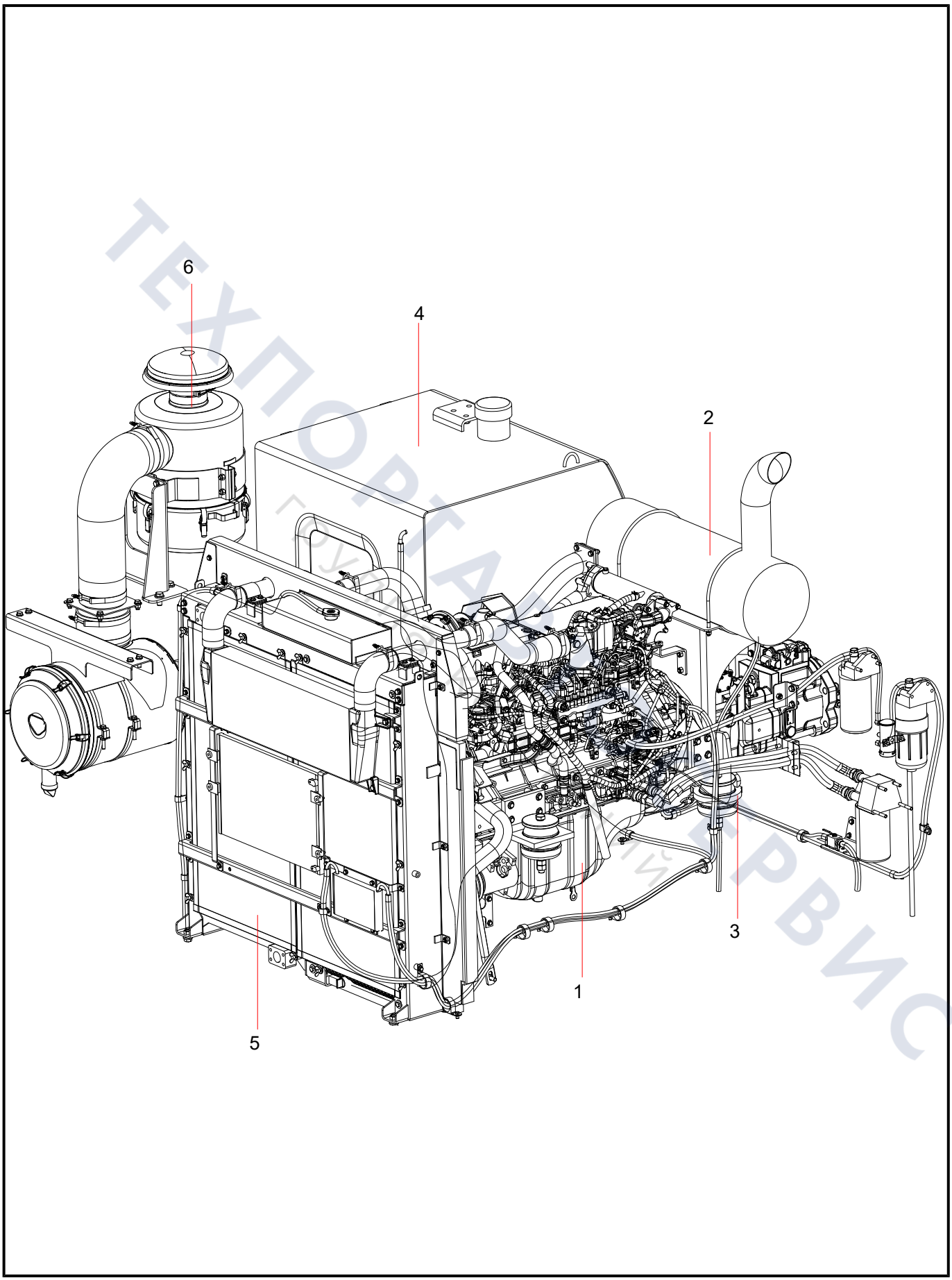

ТЕХПОРТАЛ СЕРВИС

Exhaust system

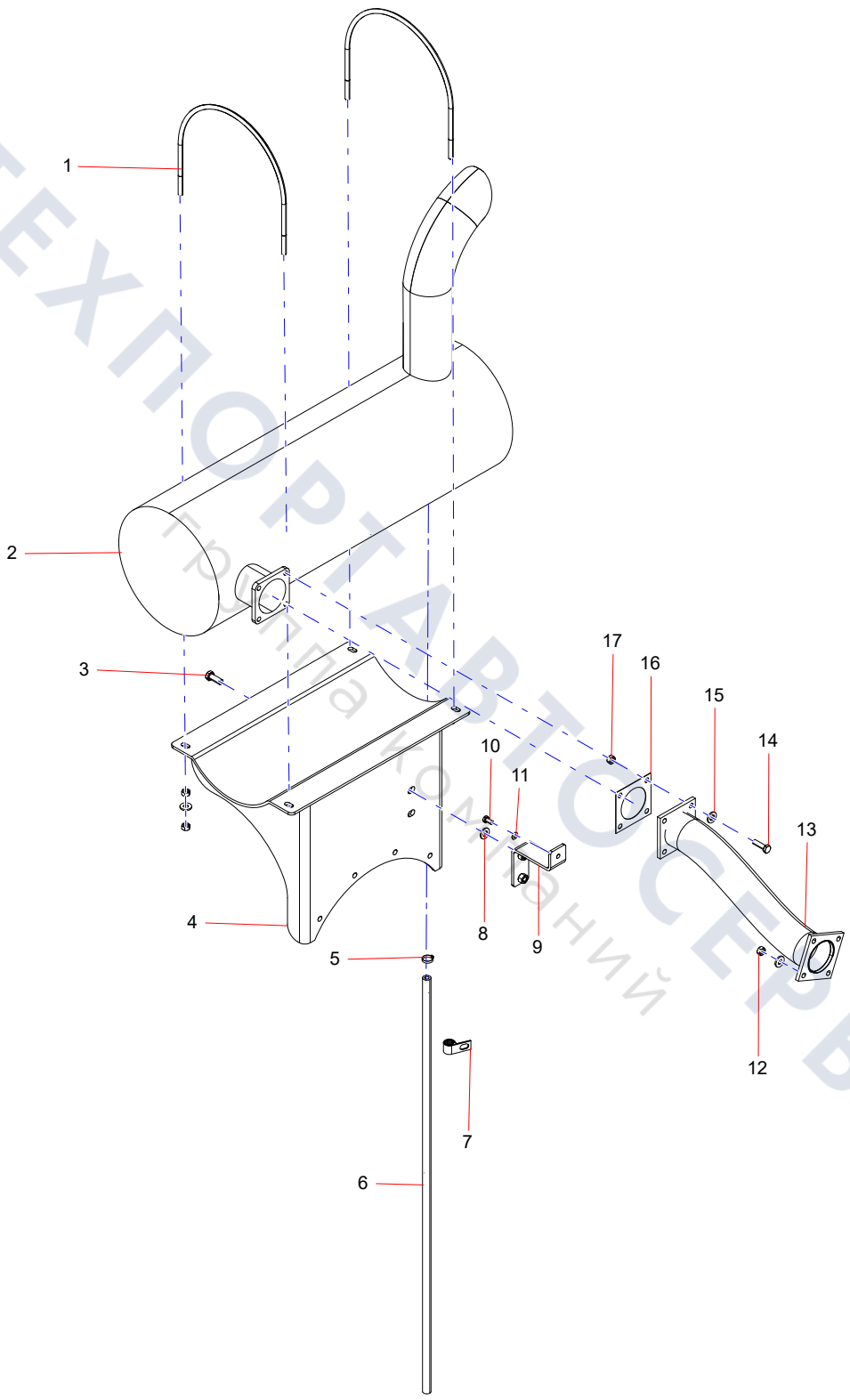

ТЕХПОРТАВТОСЕРВИС
Группа компаний

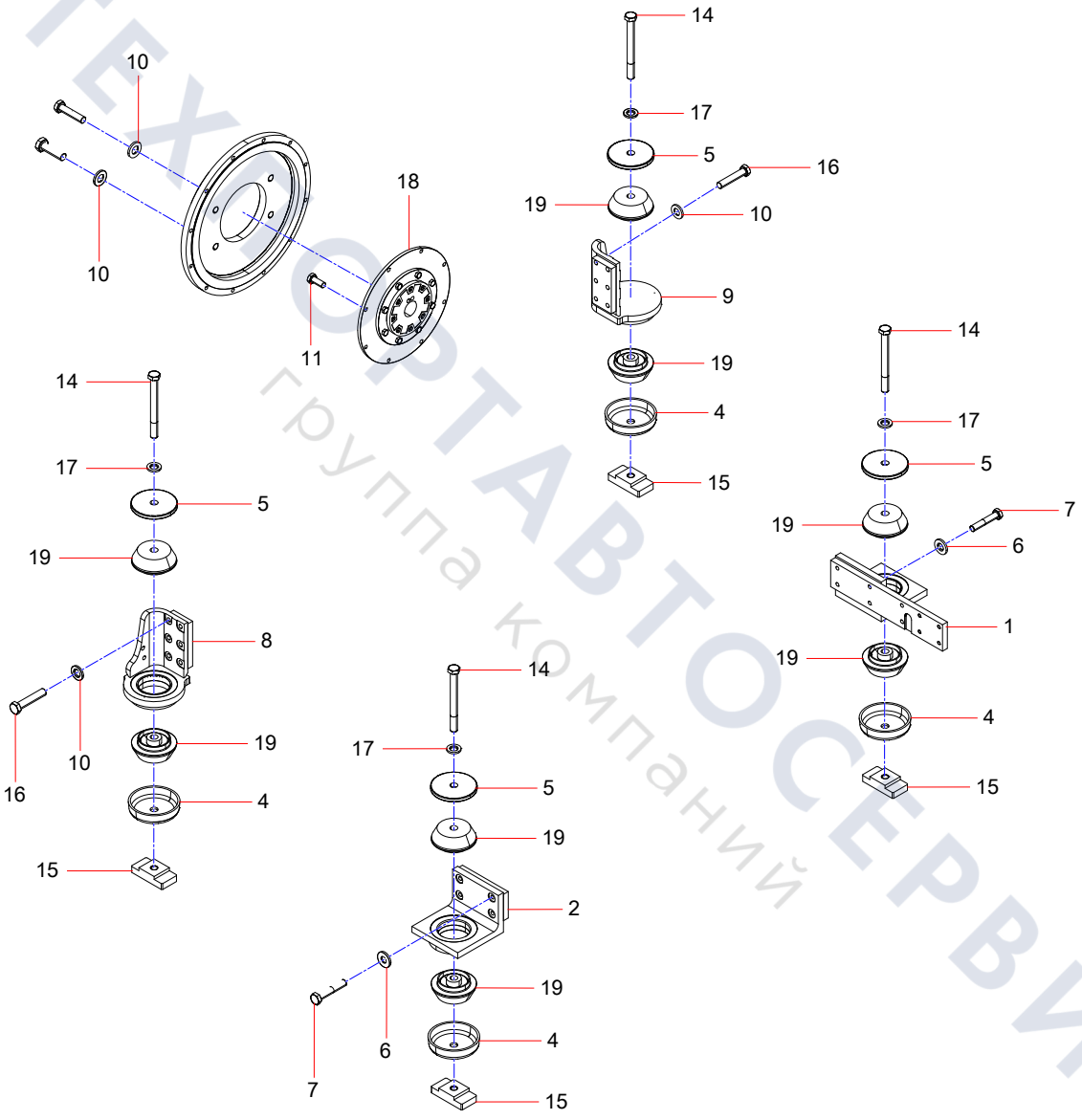

ТЕХАВТОСЕРВИС
группа компаний

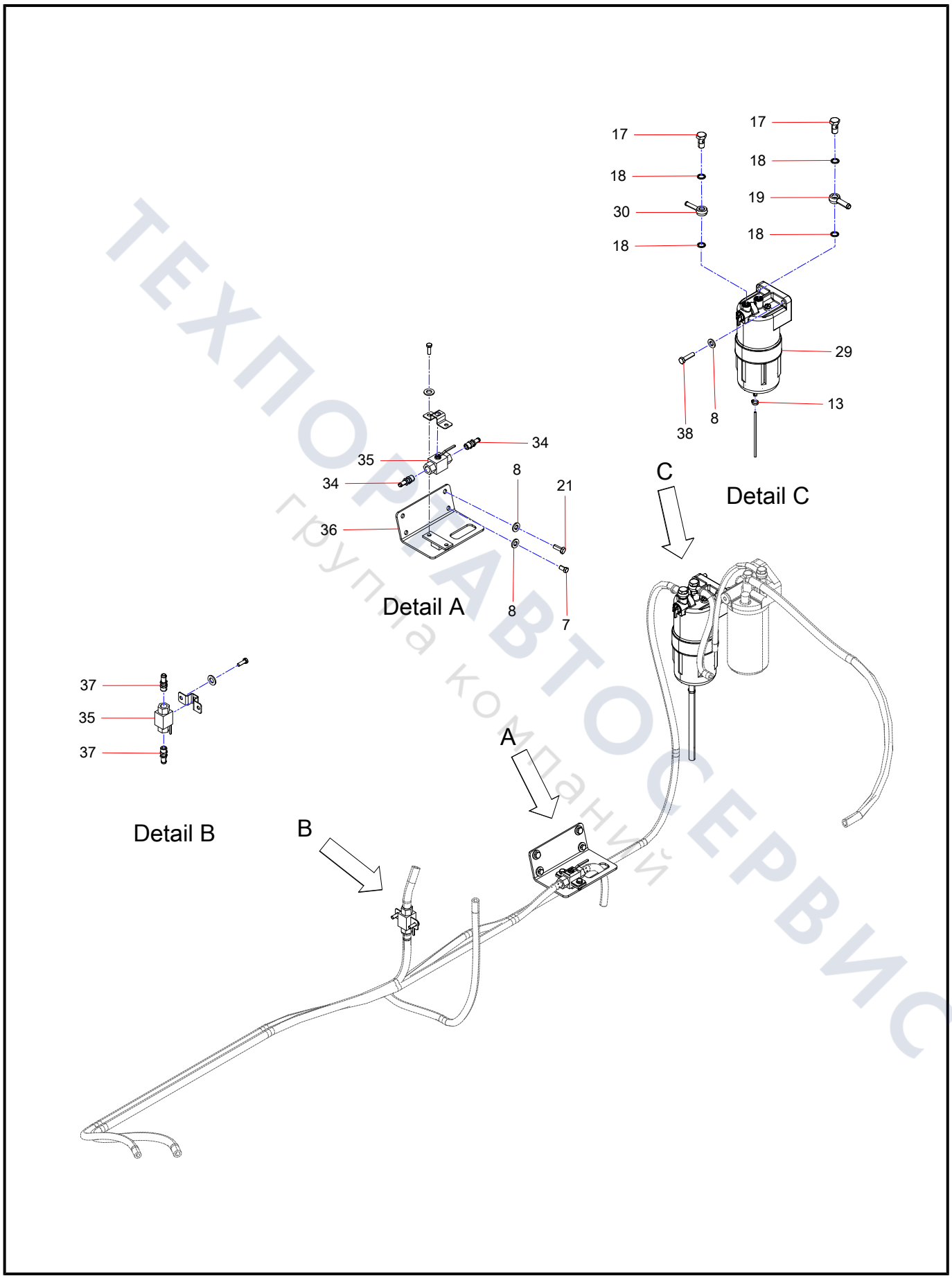

ТЕХПОРТАВТОСЕРВИС
группа компаний

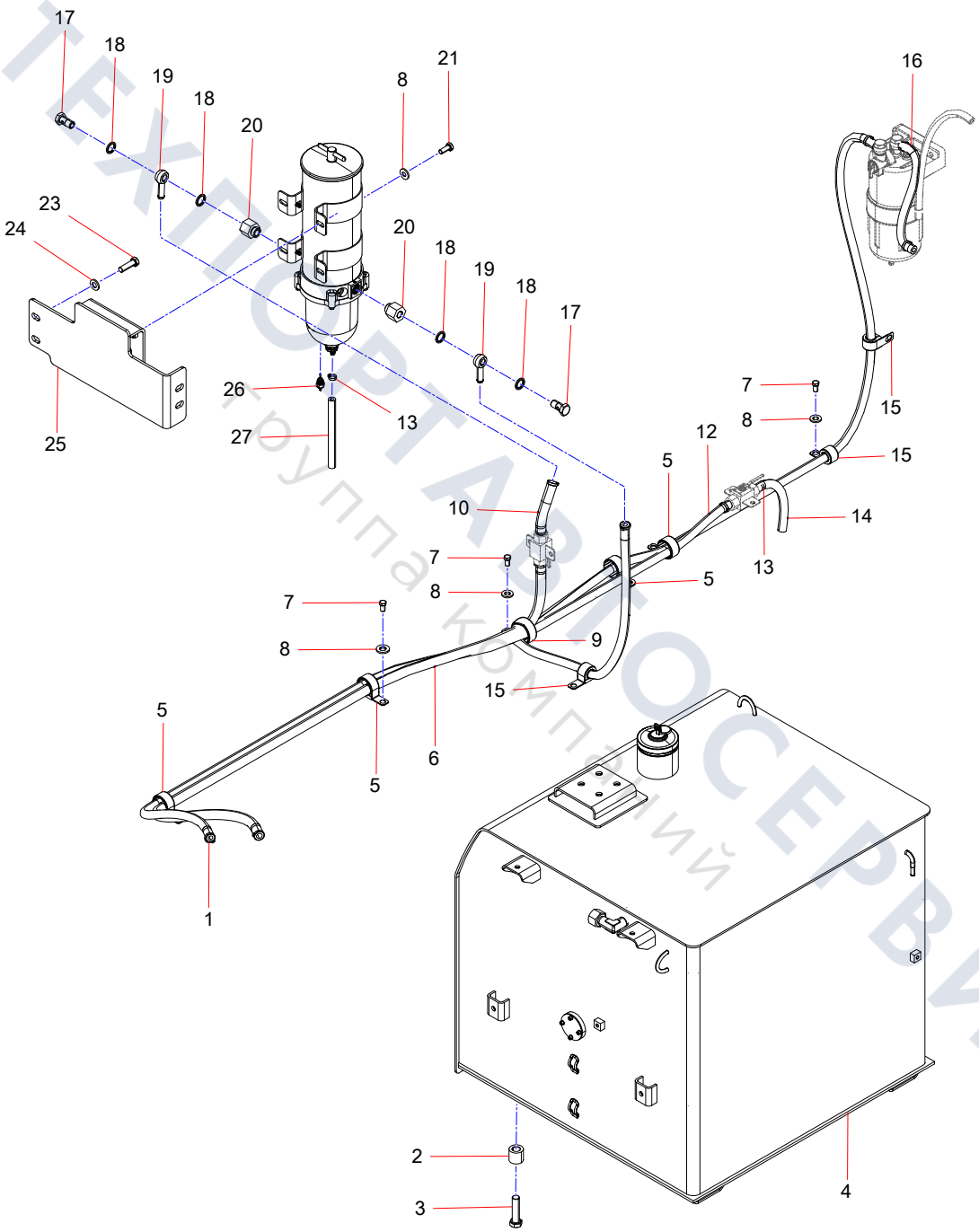

ТЕХПОРТАВТОСЕРВИС
Группа компаний

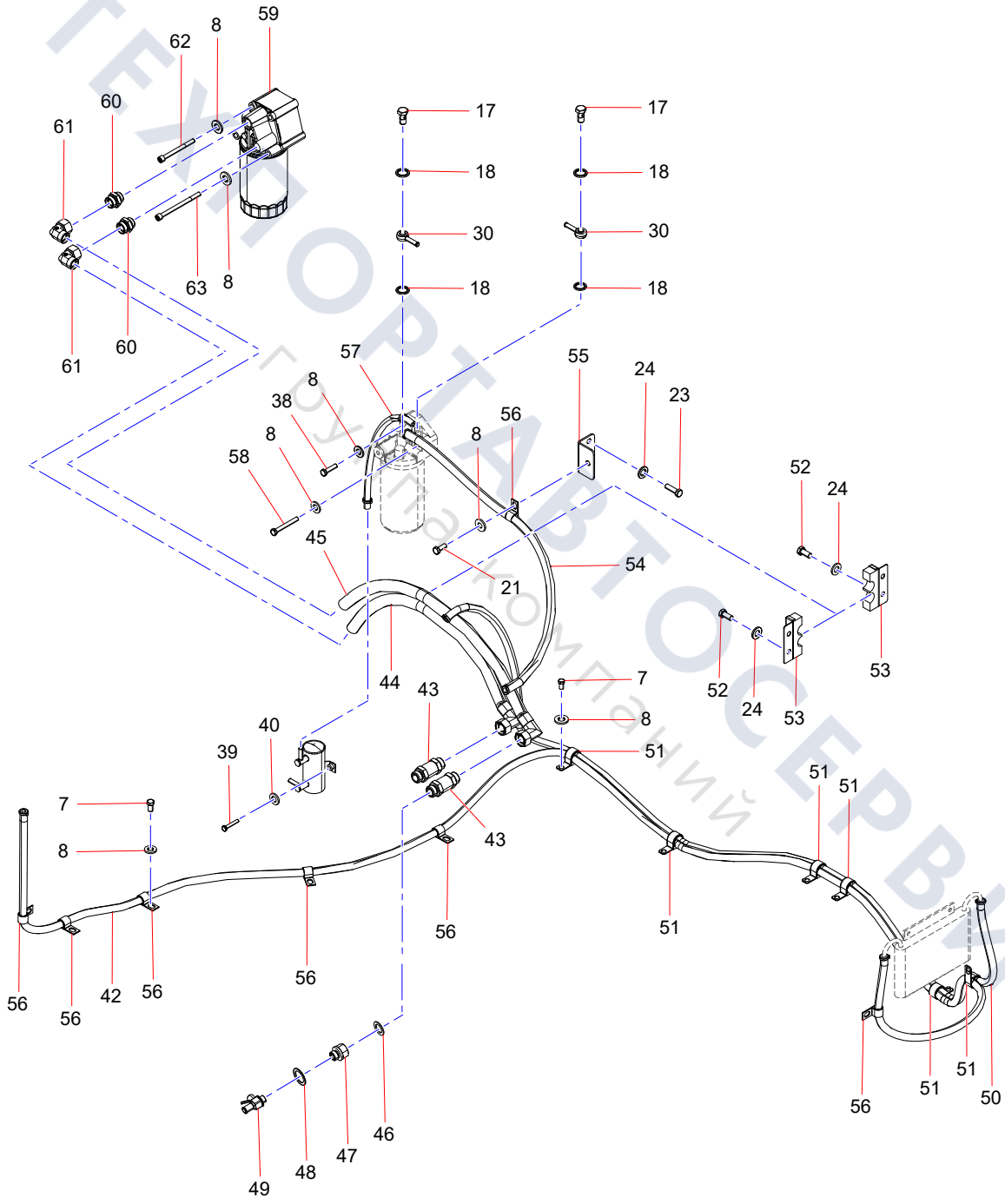

ТЕХНОРТАВТОСЕРВИС
Группа компаний

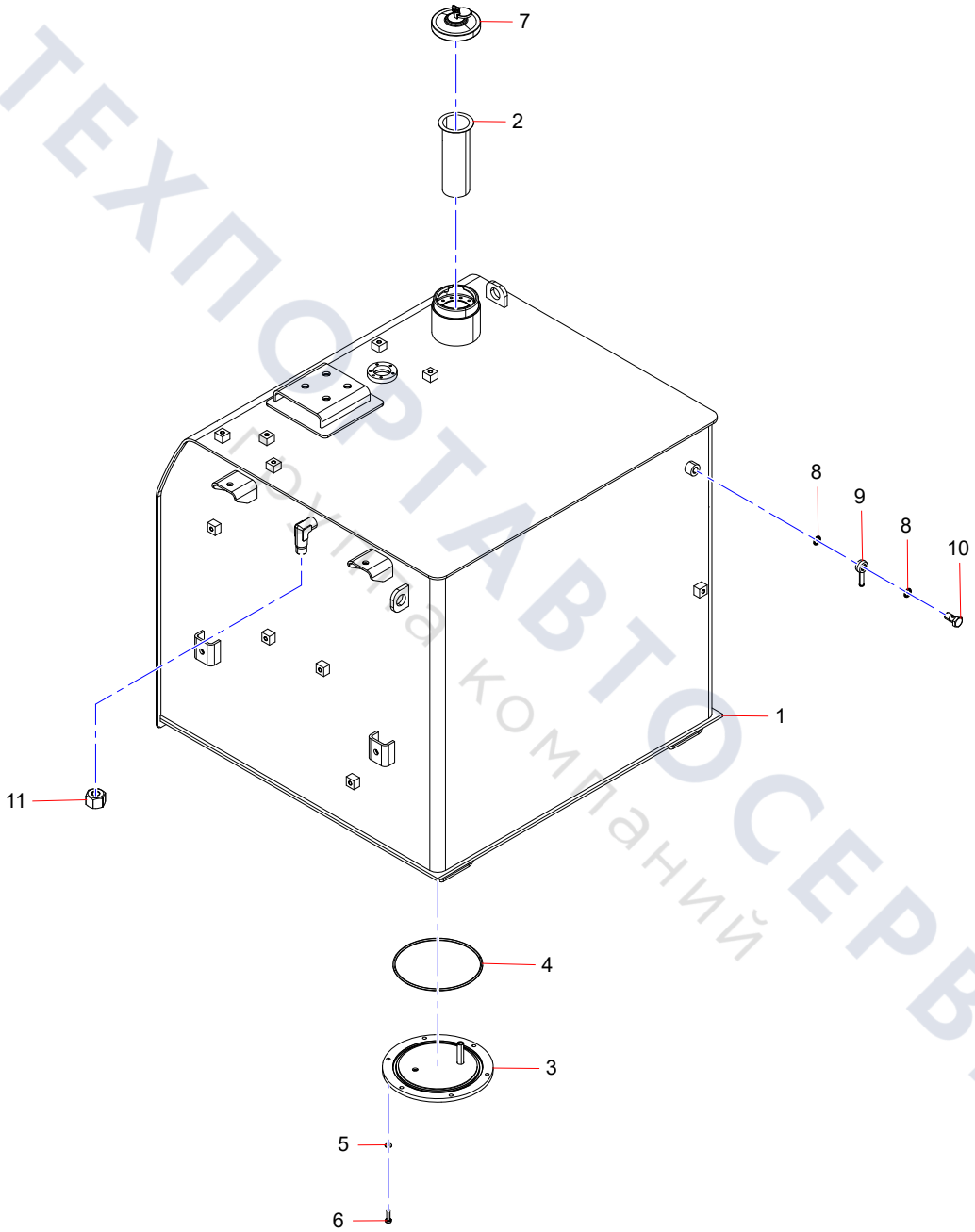

ТЕХПОРТАВТОСЕРВИС
Группа компаний

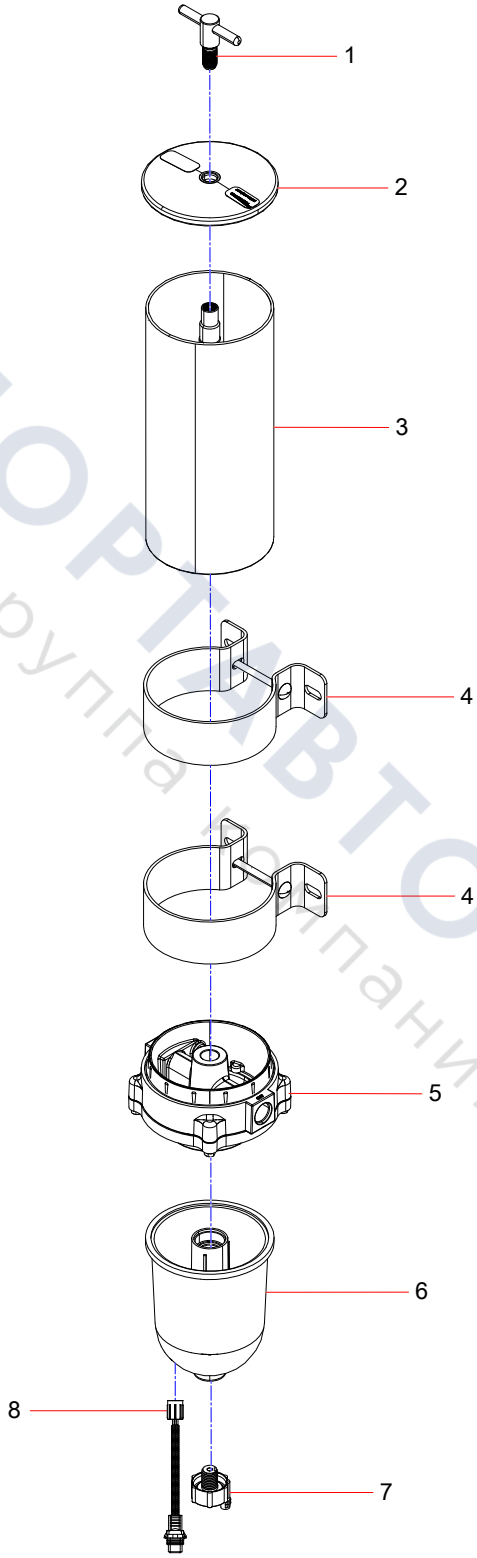

ТЕХПОРТАВТОСЕРВИС
группа компаний

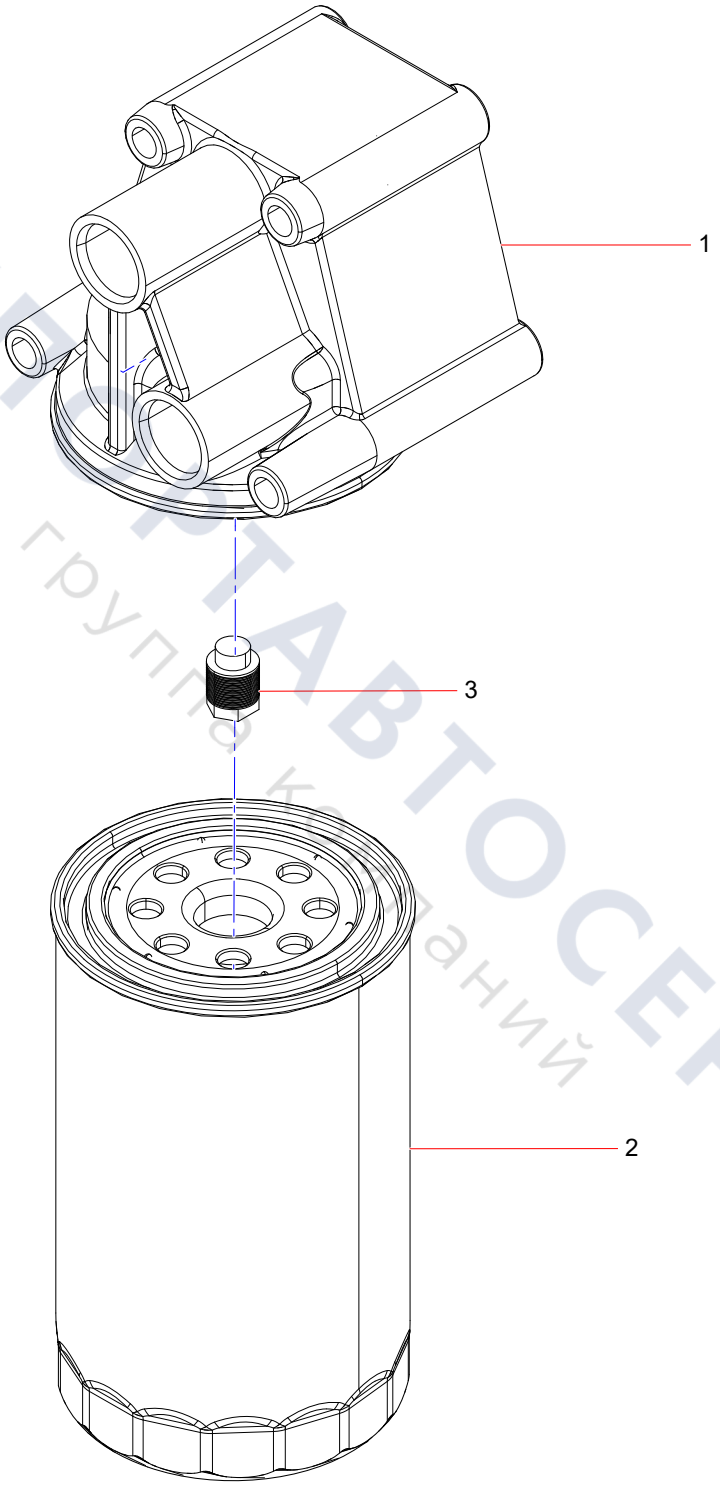

ТЕХПОРТАВТОСЕРВИС
группа компаний

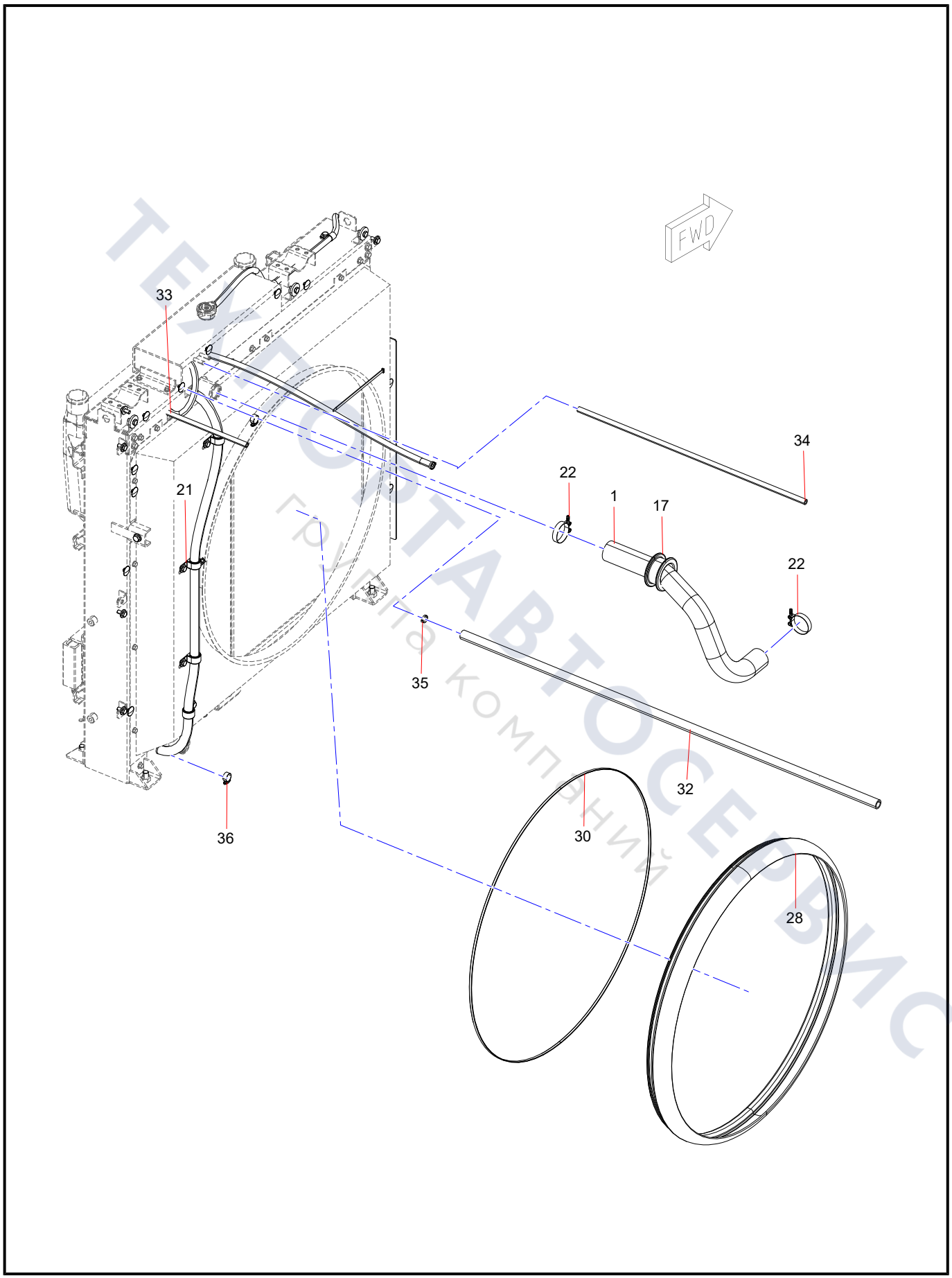

ТЕХСТАВТОСЕРВИС
группа компаний

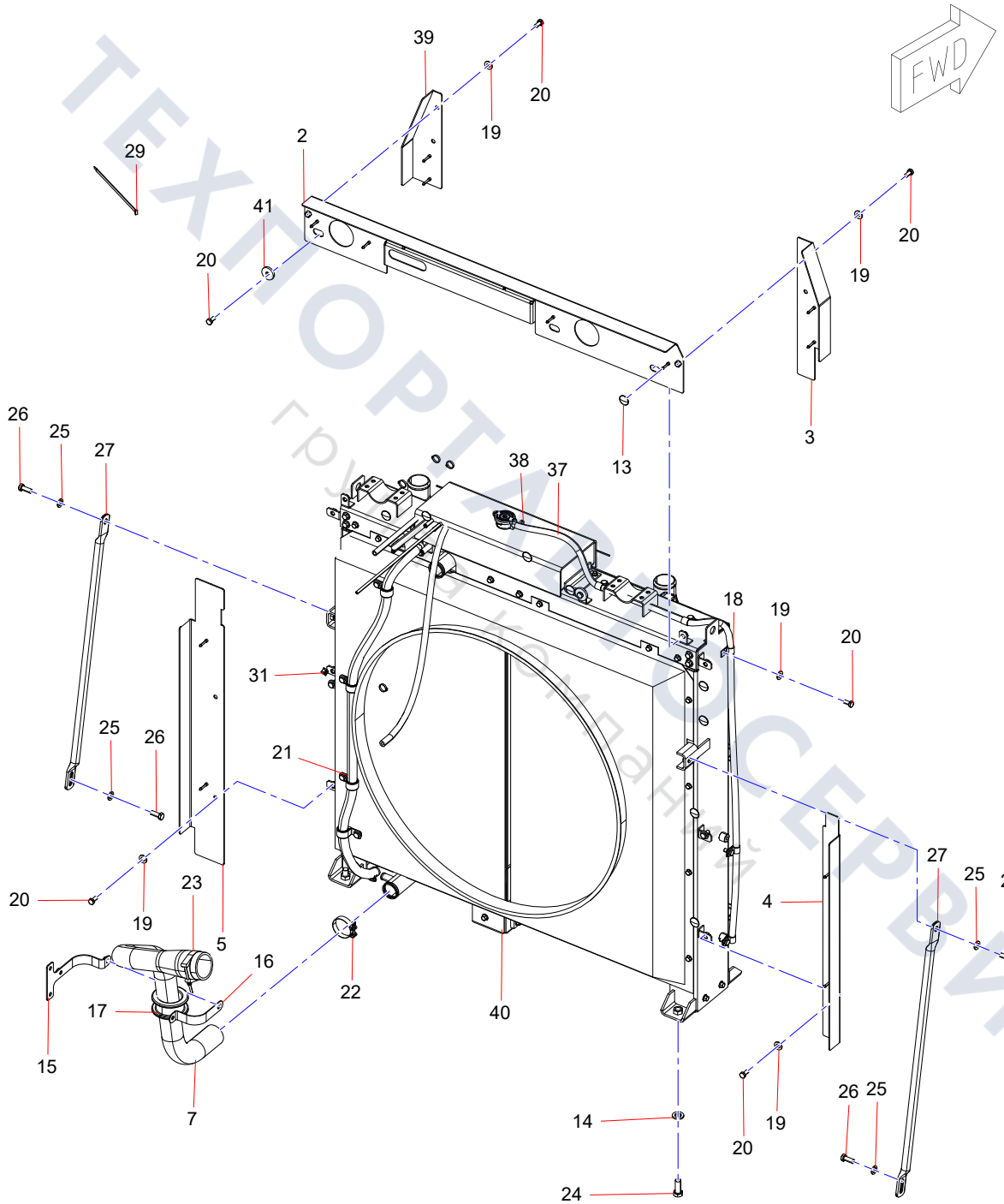

ТЕХПОРТАЛСЕРВИС
группа компаний

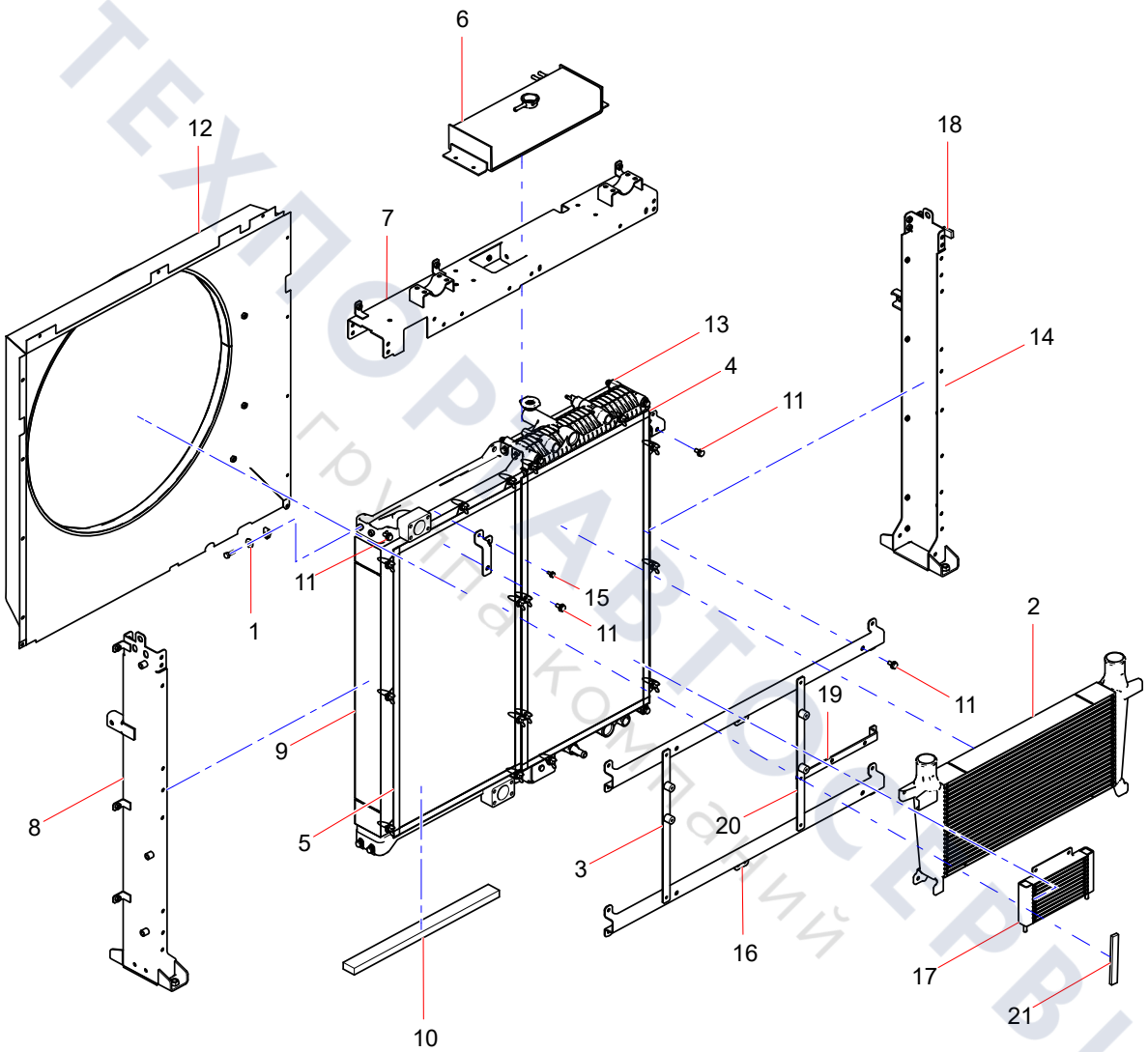

ТЕХПОРТАВТОСЕРВИС
группа компаний

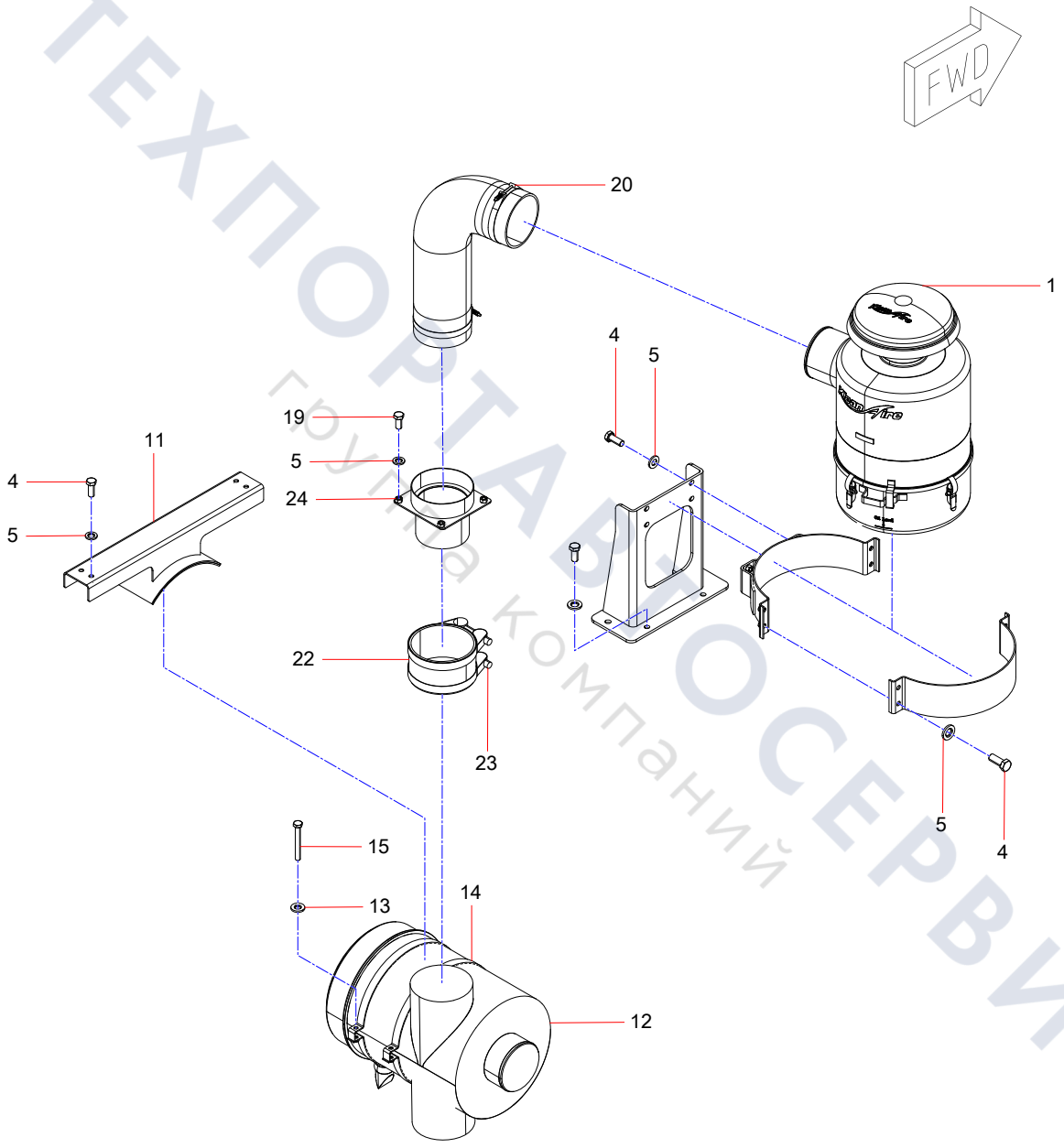

ТЕХПОРТАЛ ВОСЕРВИС
группа компаний

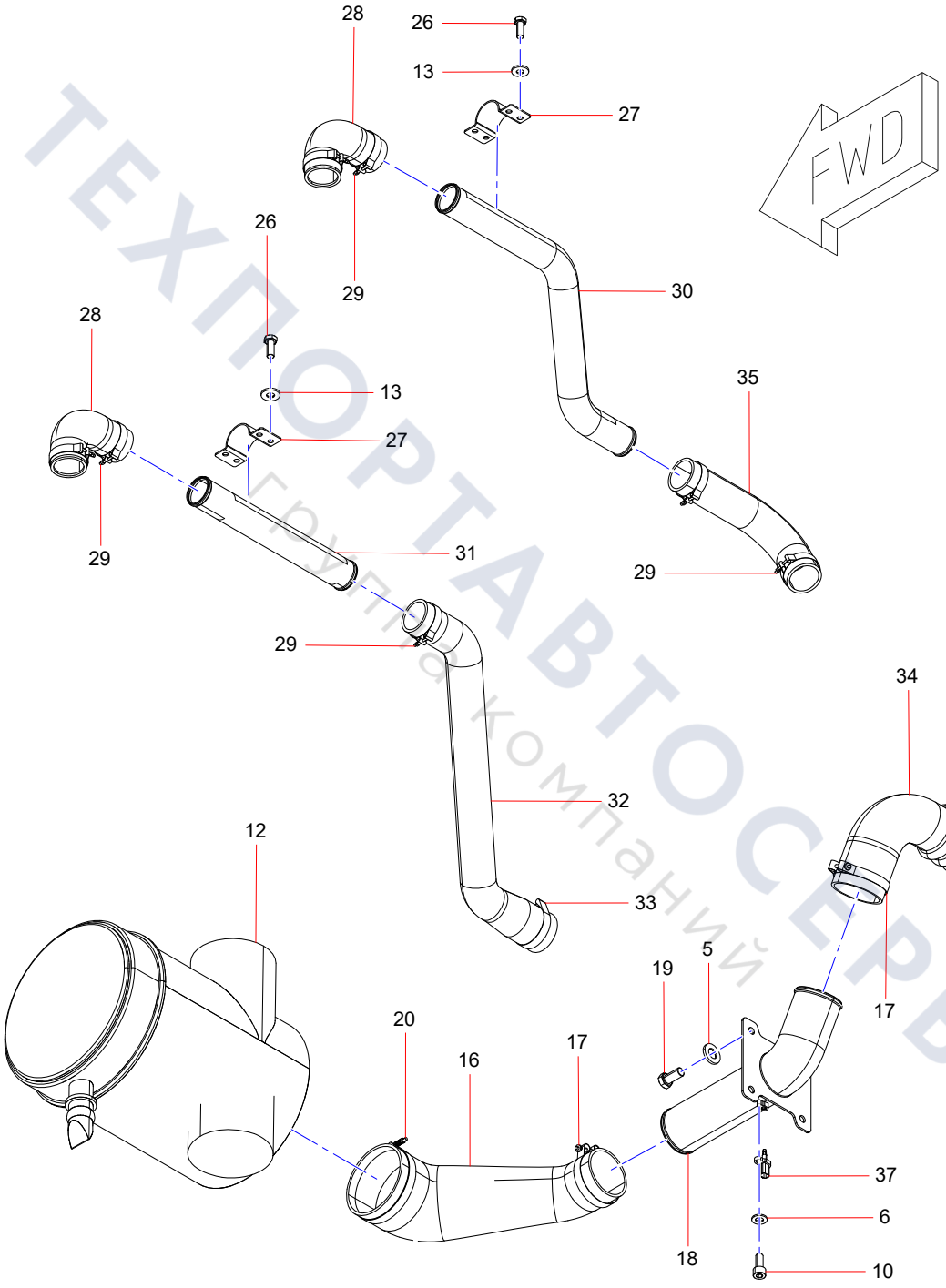

ТЕХПОРТАВТОСЕРВИС
Группа компаний

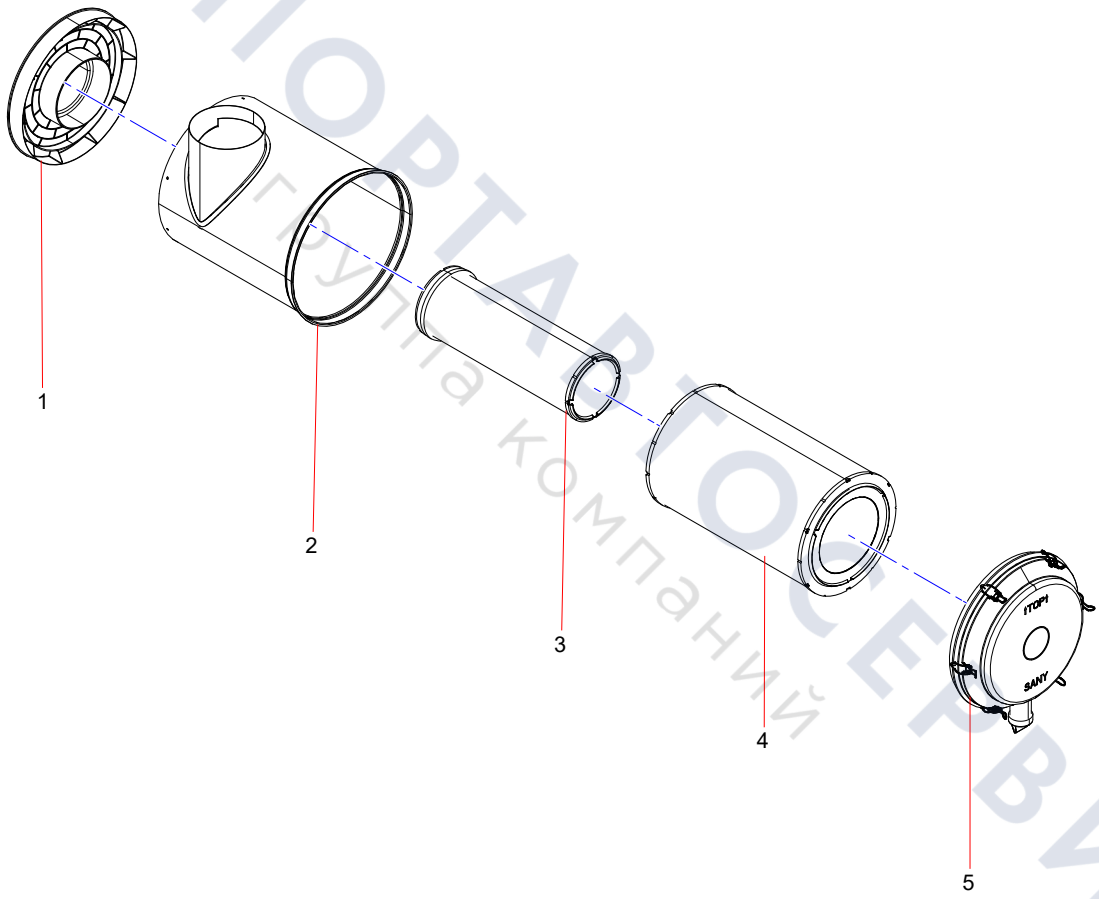

ТЕХПОРТАВТОСЕРВИС
Группа компаний

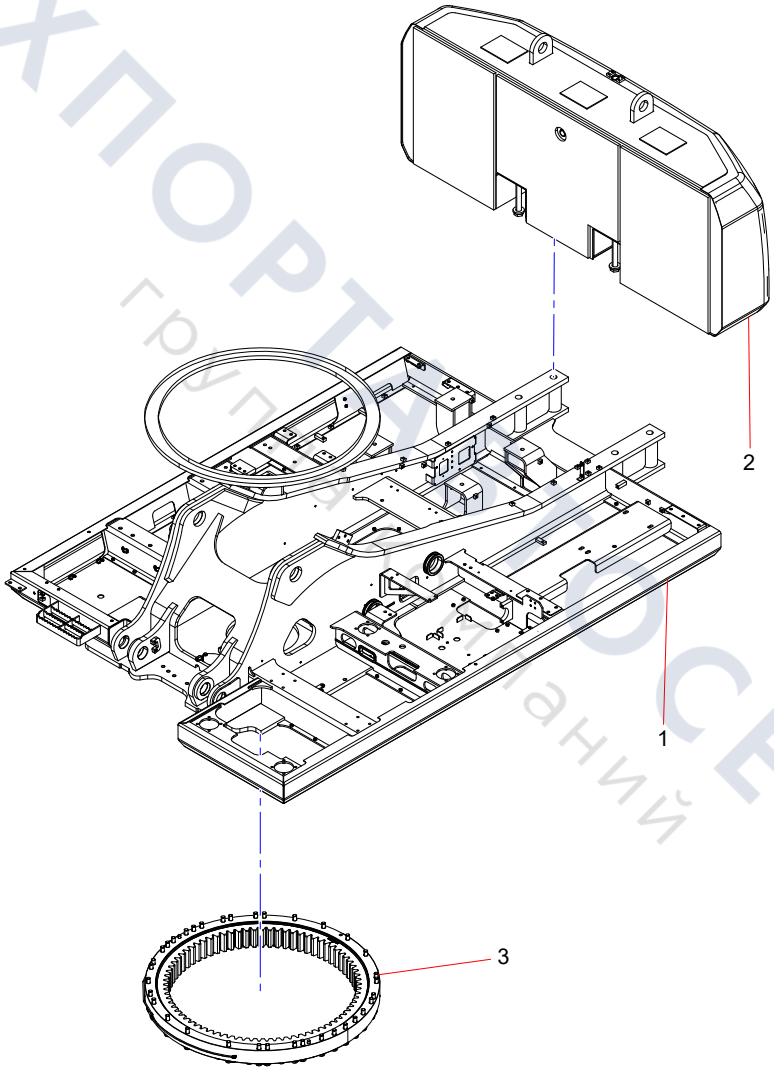

ТЕХПОРТ СЕРВИС
группа компаний

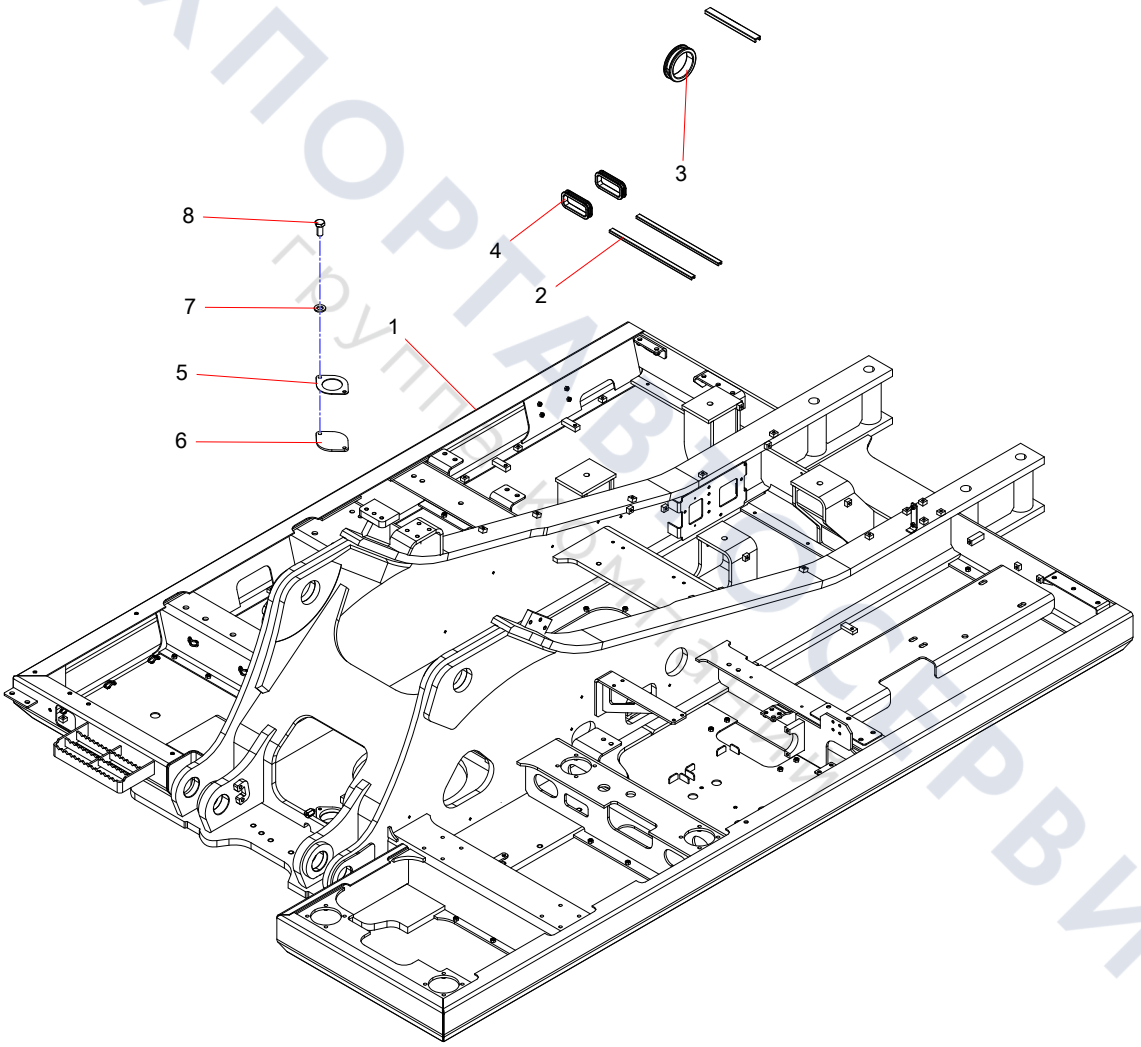

ТЕХПОРТАВТОСЕРВИС
Грузовой комплект

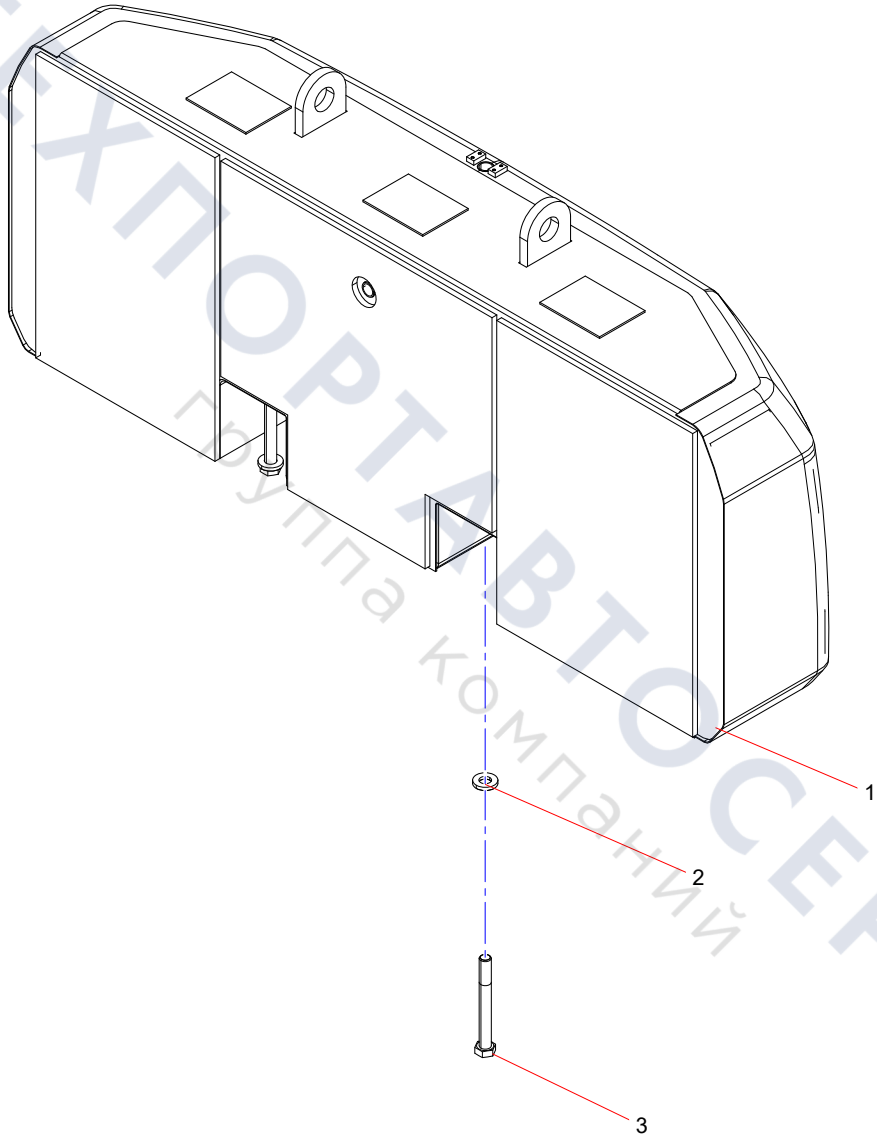

ТЕХПОРТАВТОСЕРВИС
Группа компаний

Rotary bearing assy

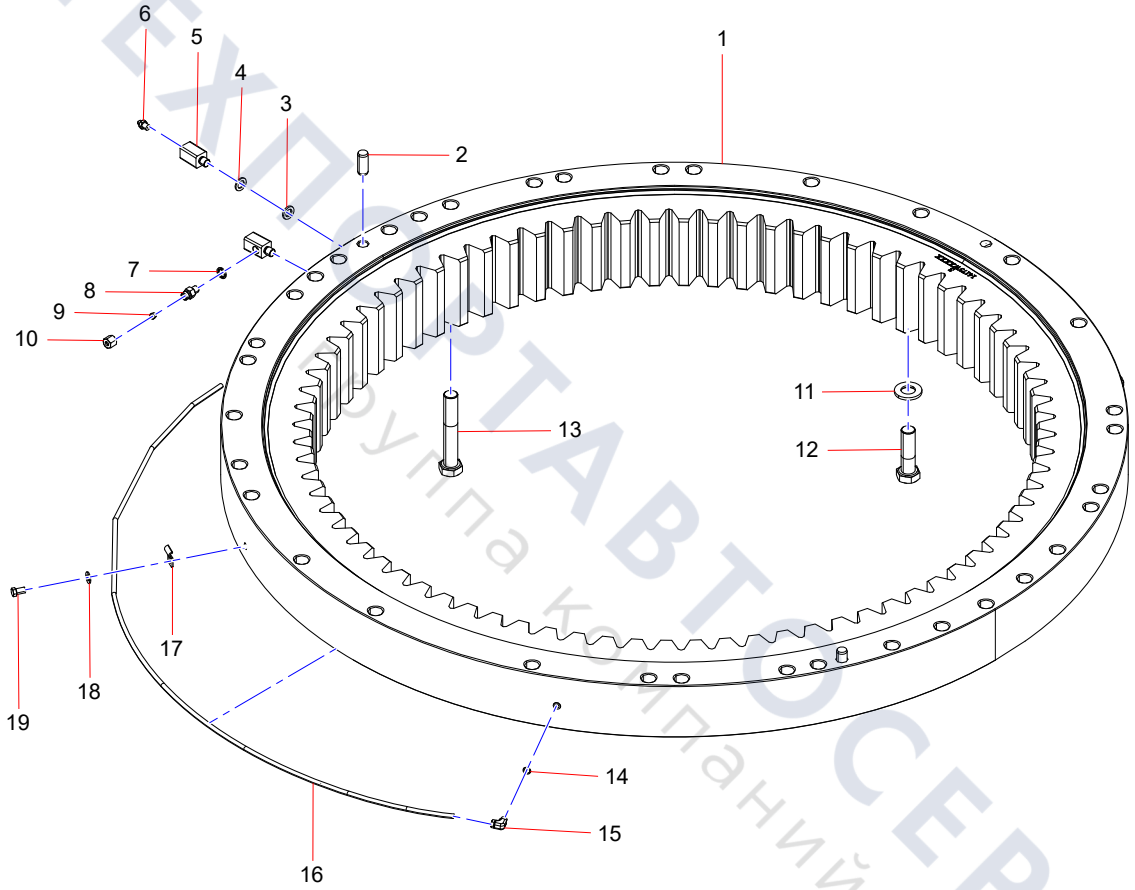

ТЕХПОСТАВТОСЕРВИС
Группа компаний

13484728 Slewing Ring

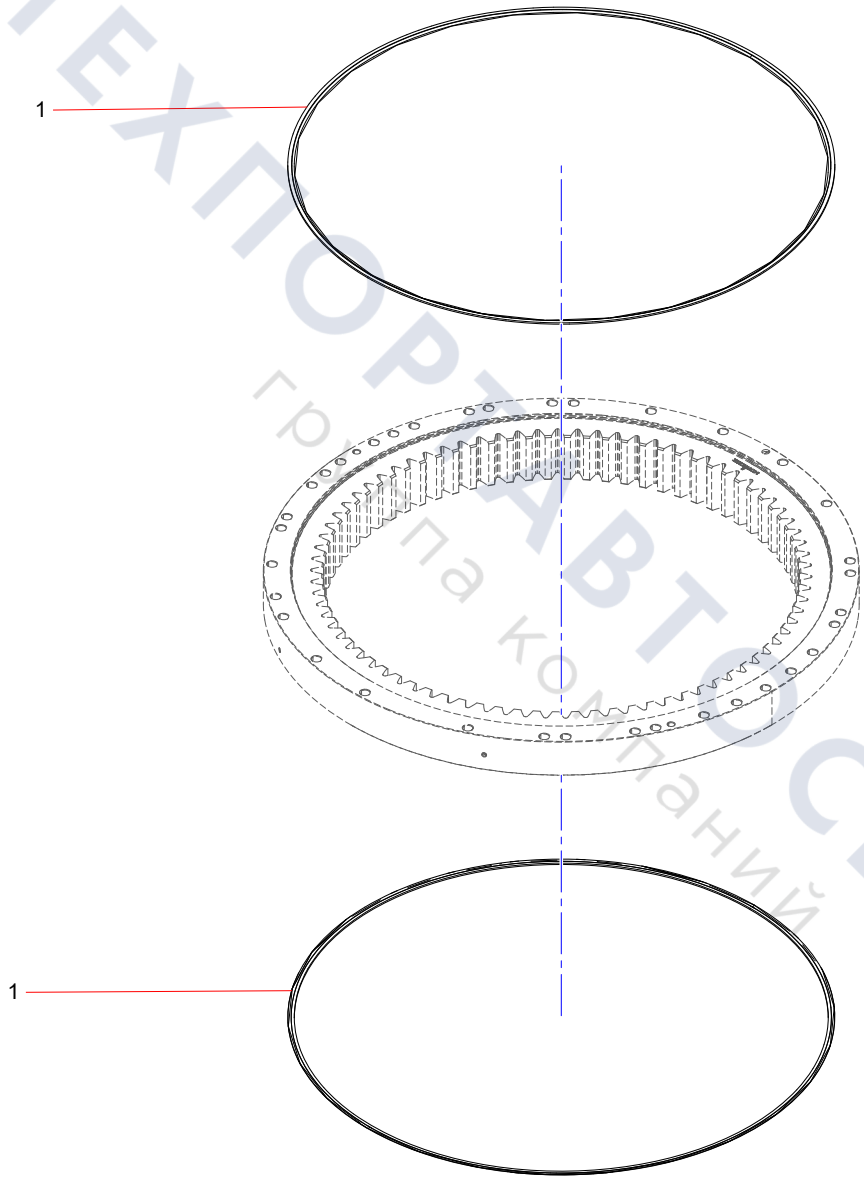

ТЕХПОРТАВТОСЕРВИС
группа компаний

Group 14

Auxiliary Piping

ТЕХПОРТАВТОСЕРВИС
группа компаний

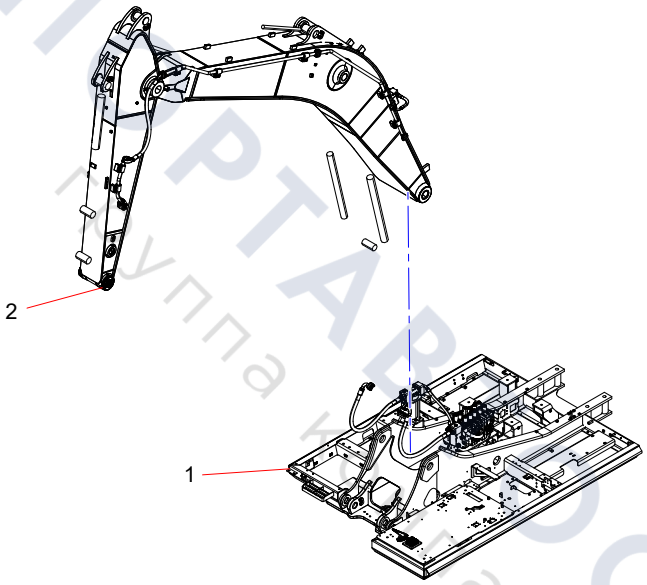

ТЕХПОРТАВТОСЕРВИС
Группа компаний

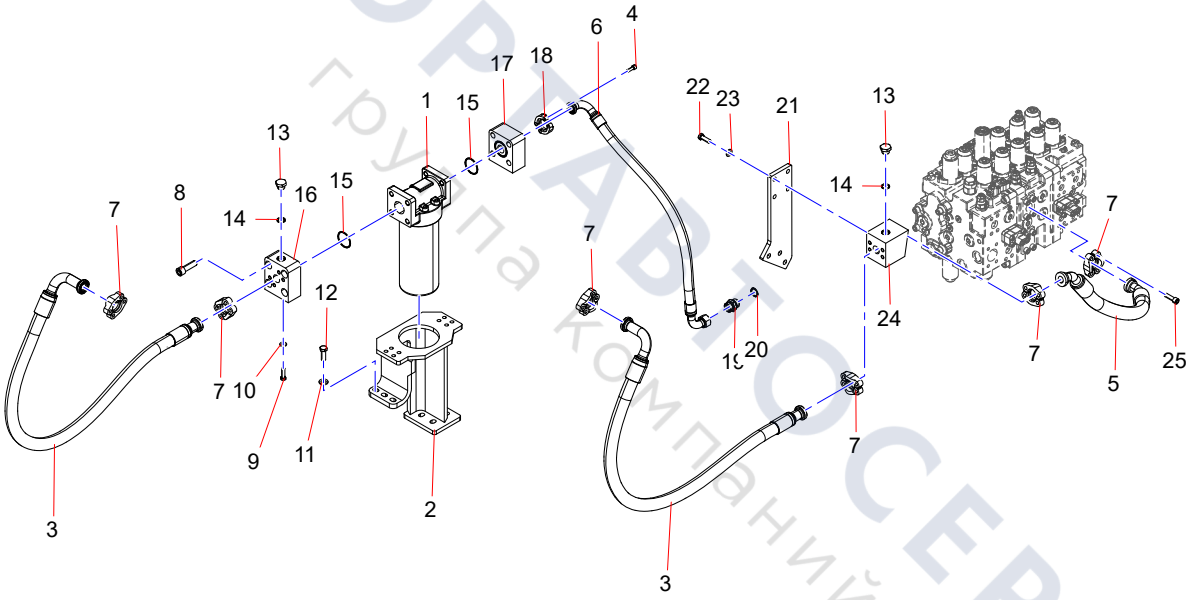

ТЕХПОРТАВТОСЕРВИС
группа компаний

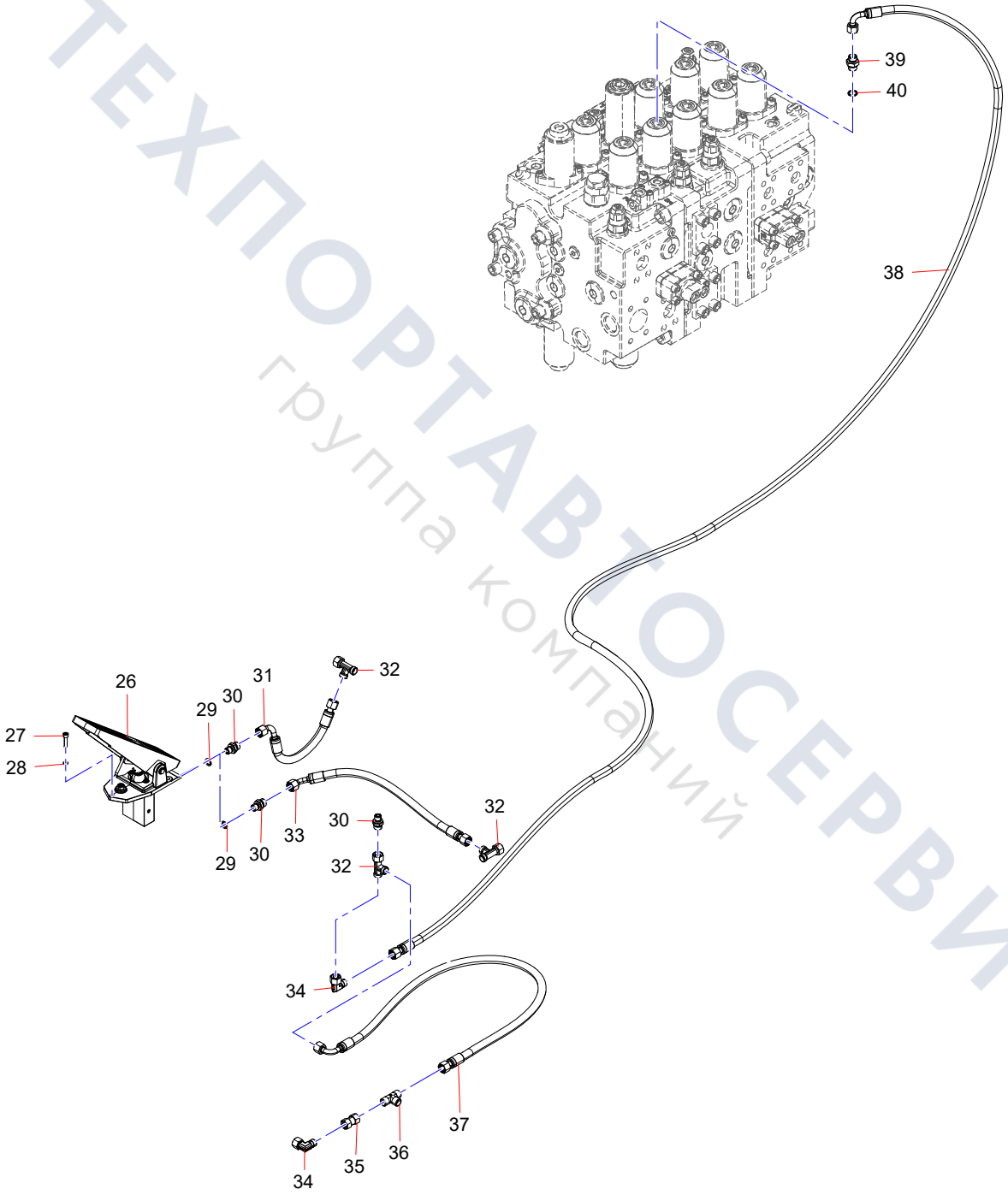

ТЕХПОРТАВТОСЕРВИС
группа компаний

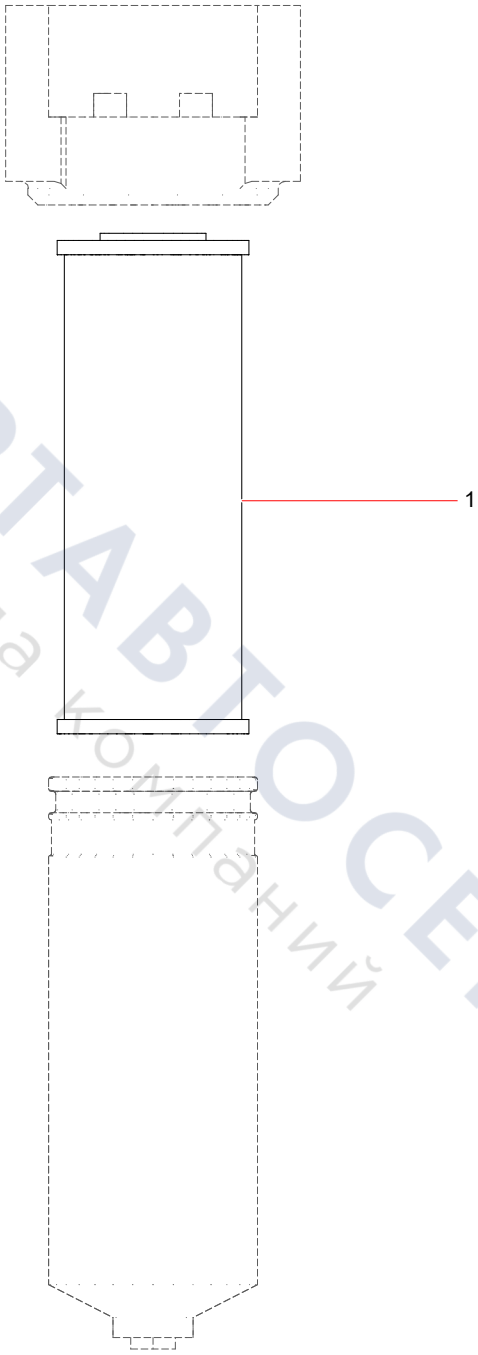

ТЕХПОРТАВТОСЕРВИС
группа компаний

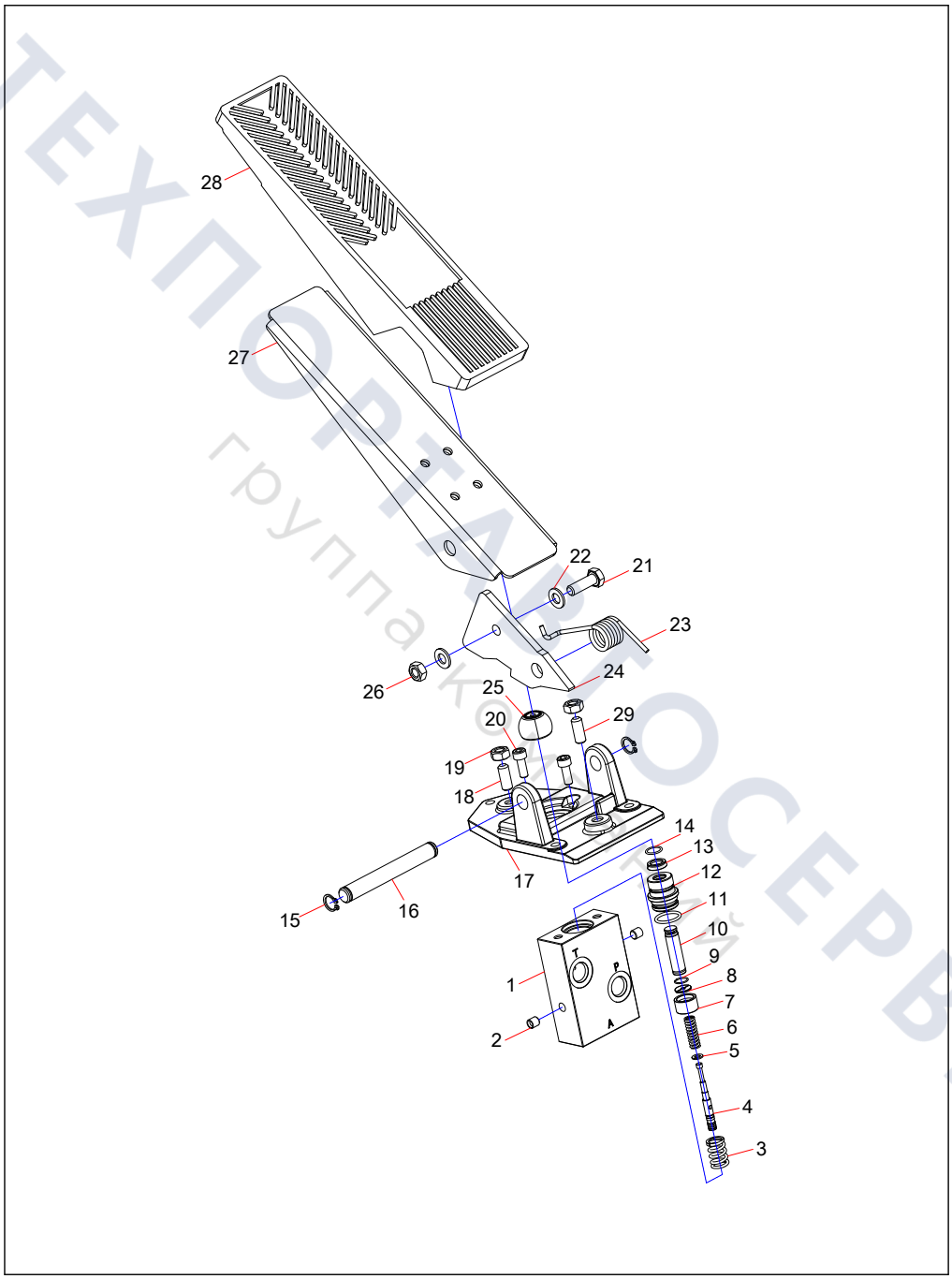

ТЕХПРИВОДСЕРВИС
группа компаний

SSY009083720 Working Device Pipeline of Quartering Hammer (1/3)

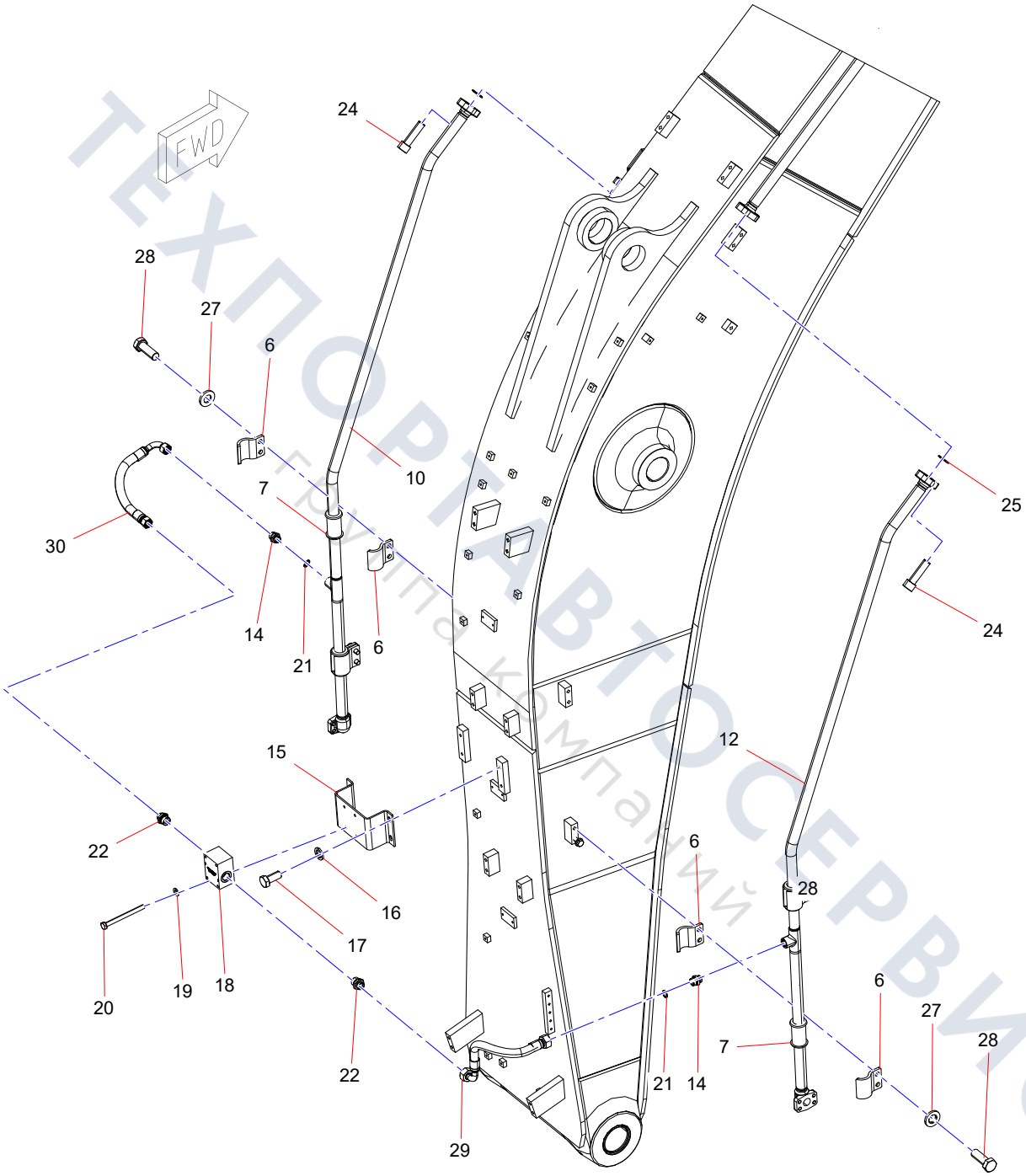

ТЕХПОРТАВТОСЕРВИС
Группа компаний

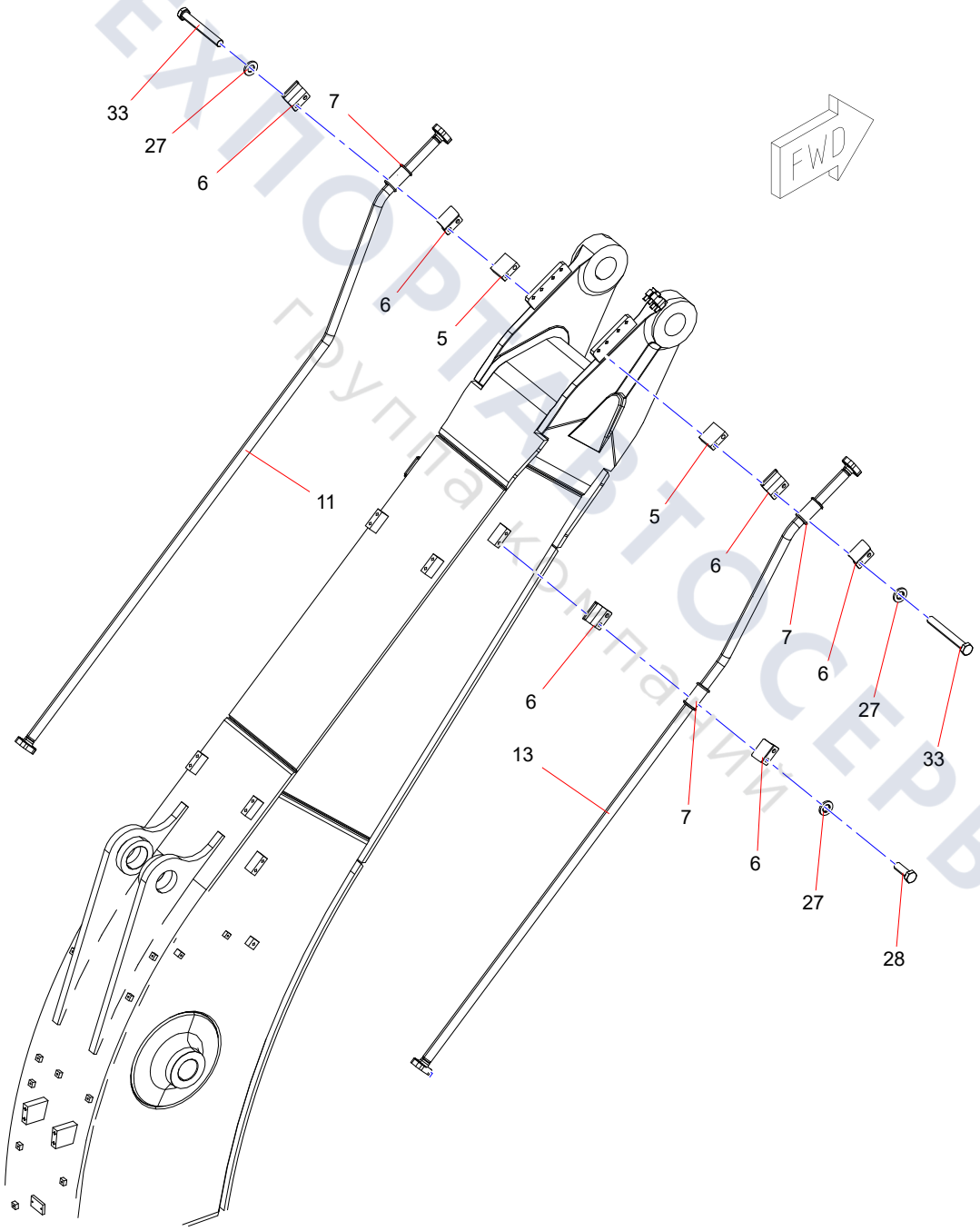

ТЕХПОРТАВТОСЕРВИС
Группа компаний

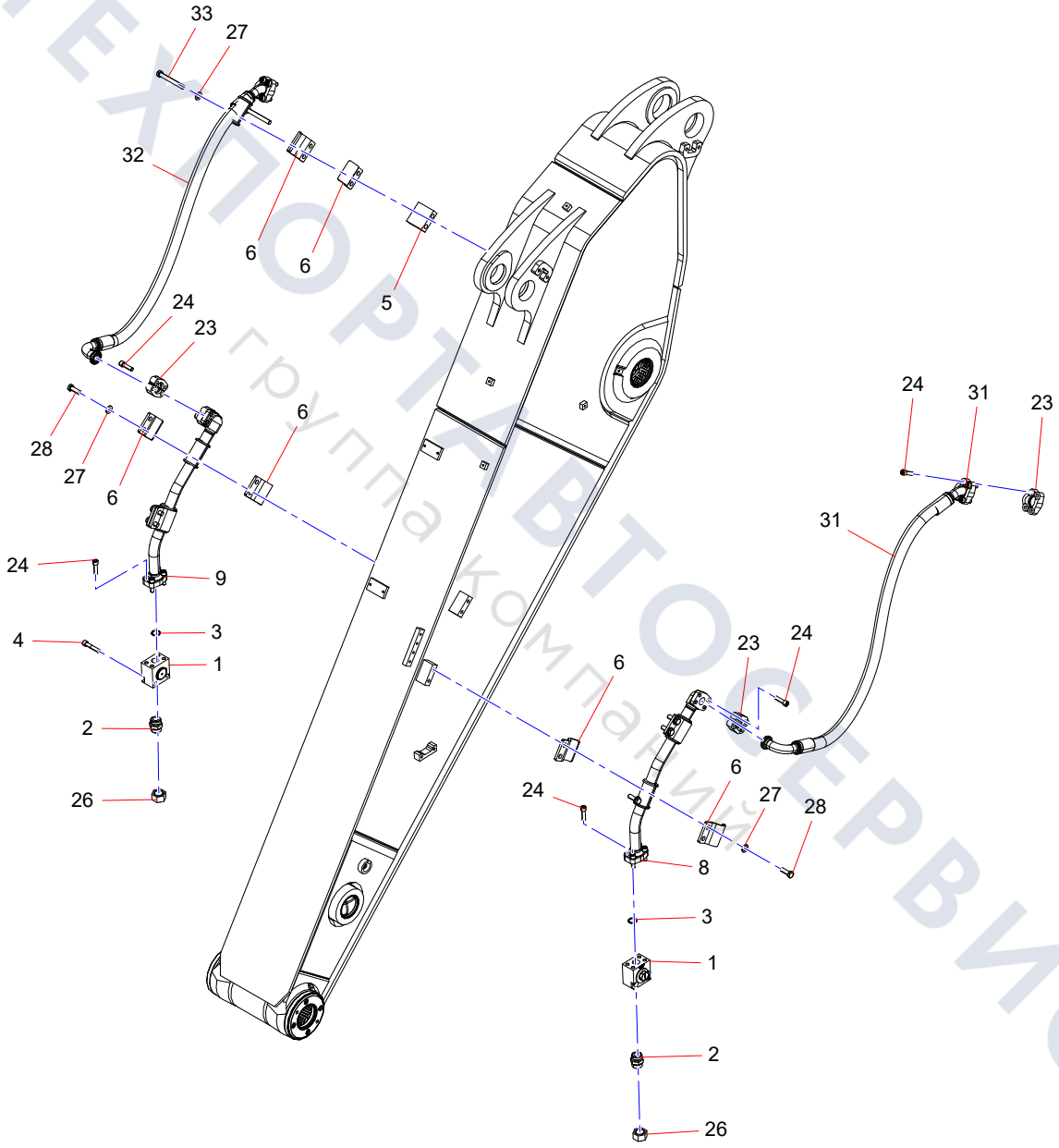

ТЕХПОРТАВТОСЕРВИС
группа компаний