SANY®

Engine Manual

Excavator

ТЕХНОРТАВТОСЕРВИС
группа компаний

SANY HEAVY MACHINERY LIMITED

A810201021318 Switch Valve Assembly

Page header with PART NO., and DESCRIPTION

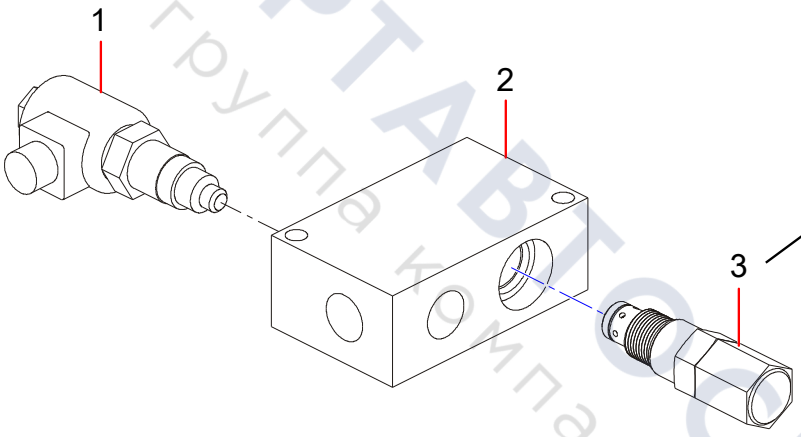

Line-art illustration with callout numbers

Page footer with machine model, chapter title, page number

SY485H

Hydraulic System 3-5

ТЕХПОРТАВТОСЕРВИС
группа компаний

Table of Contents

Group 1 Engine **1-1**
60238141 Engine 1-2

Group 2 Valve Chamber Cover Assembly **2-1**
Valve Chamber Cover Assembly 2-2

Group 3 Cylinder Head Assembly **3-1**
Cylinder Head Assembly 3-2

Group 4 Machine Body Assembly **4-1**
Machine Body Assembly 4-2

Group 5 Oil Pan Assembly **5-1**
Oil Pan Assembly 5-2

Group 6 Camshaft and Valve Assembly **6-1**
Camshaft and Valve Assembly 6-2

Group 7 Crankshaft Piston Assembly **7-1**
Crankshaft Piston Assembly 7-2

Group 8 Gear Chamber Assembly **8-1**
Gear Chamber Assembly 8-2

Group 9 Air Intake Assembly **9-1**
Air Intake Assembly 9-2

Group 10 Exhaust Assembly **10-1**
Exhaust Assembly 10-2

Group 11 Lower Exhaust System **11-1**
Lower Exhaust System 11-2

Group 12 Pump Assembly, Coolant **12-1**
60311176 Pump Assembly, Coolant 12-2

Group 13 Thermostat Assembly **13-1**
Thermostat Assembly 13-2

ТЕХНОРТАВТОСЕРВИС
Группа компаний

Group 14 Engine Water Pipe 14-1
Engine Water Pipe 14-2

Group 15 Fan Belt Assembly 15-1
Fan Belt Assembly 15-2

Group 16 Supercharger System 16-1
60311217 Supercharger System 16-2

Group 17 Fuel Injection System 17-1
Fuel Injection System 17-2

Group 18 Filter System 18-1
Filter System 18-2
60250940 Fuel Main Filter 18-4

Group 19 Fuel Inlet and Outlet Pipe System 19-1
Fuel Inlet and Outlet Pipe System 19-2

Group 20 Engine Oil Cooling System 20-1
Engine Oil Cooling System 20-2

Group 21 Engine Oil Pump Assembly 21-1
Engine Oil Pump Assembly 21-2

Group 22 Engine Oil Pipeline 22-1
Engine Oil Pipeline 22-2

Group 23 EGR assembly 23-1
EGR assembly 23-2

Group 24 Electrical Component 24-1
Electrical Component 24-2

Group 25 Cooling System 25-1
Cooling System 25-2

Group 26 Fuel Electronic Pump 26-1
60311897 Fuel Electronic Pump 26-2
60018583 Fuel Pump Assembly 26-4

ТЕХПОРТАВТОСЕРВИС
Группа компаний

Group 1

Engine

ТЕХПОРТАВТОСЕРВИС
группа компаний

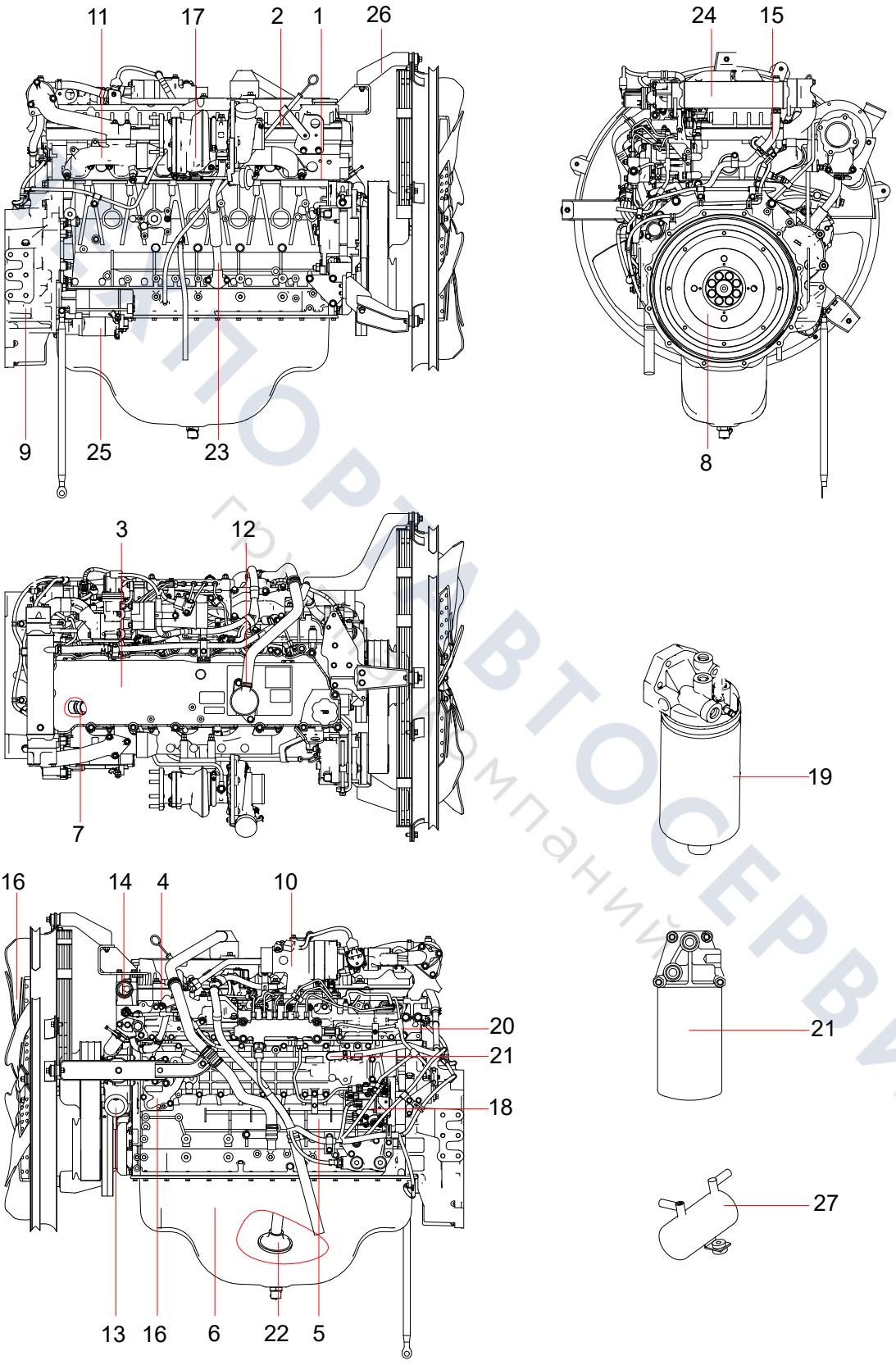

ГЕНПОРТАВТОСЕРВИС
ГРУППА КОМПАНИЙ

Group 2

Valve Chamber Cover Assembly

ТЕХПОРТАВТОСЕРВИС
Группа компаний

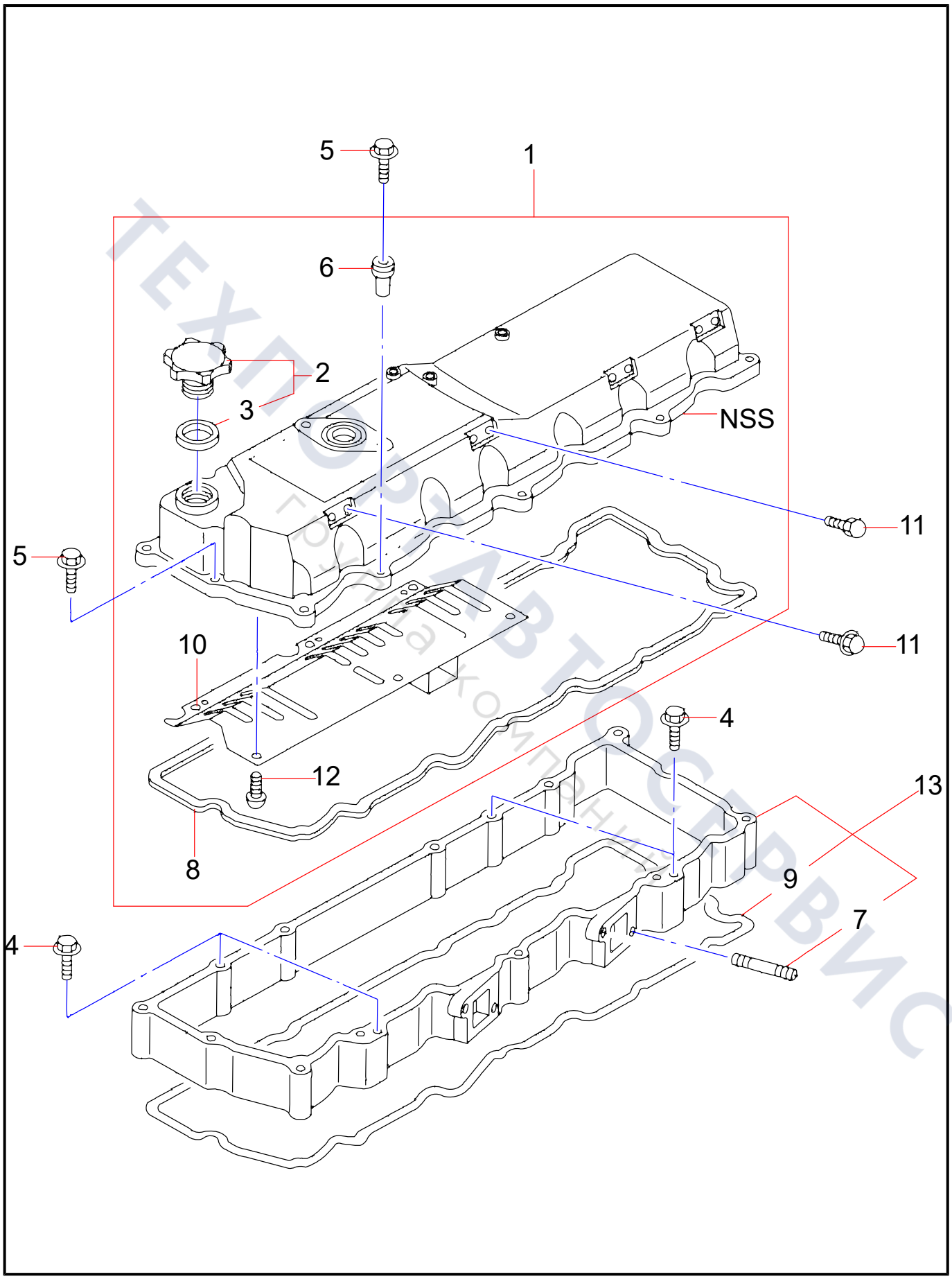
5
1
6
2
3
NSS
11
5
11
10
4
12
13
8
9
7
4

Group 3

Cylinder Head Assembly

ТЕХПОСТАВТОСЕРВИС
группа компаний

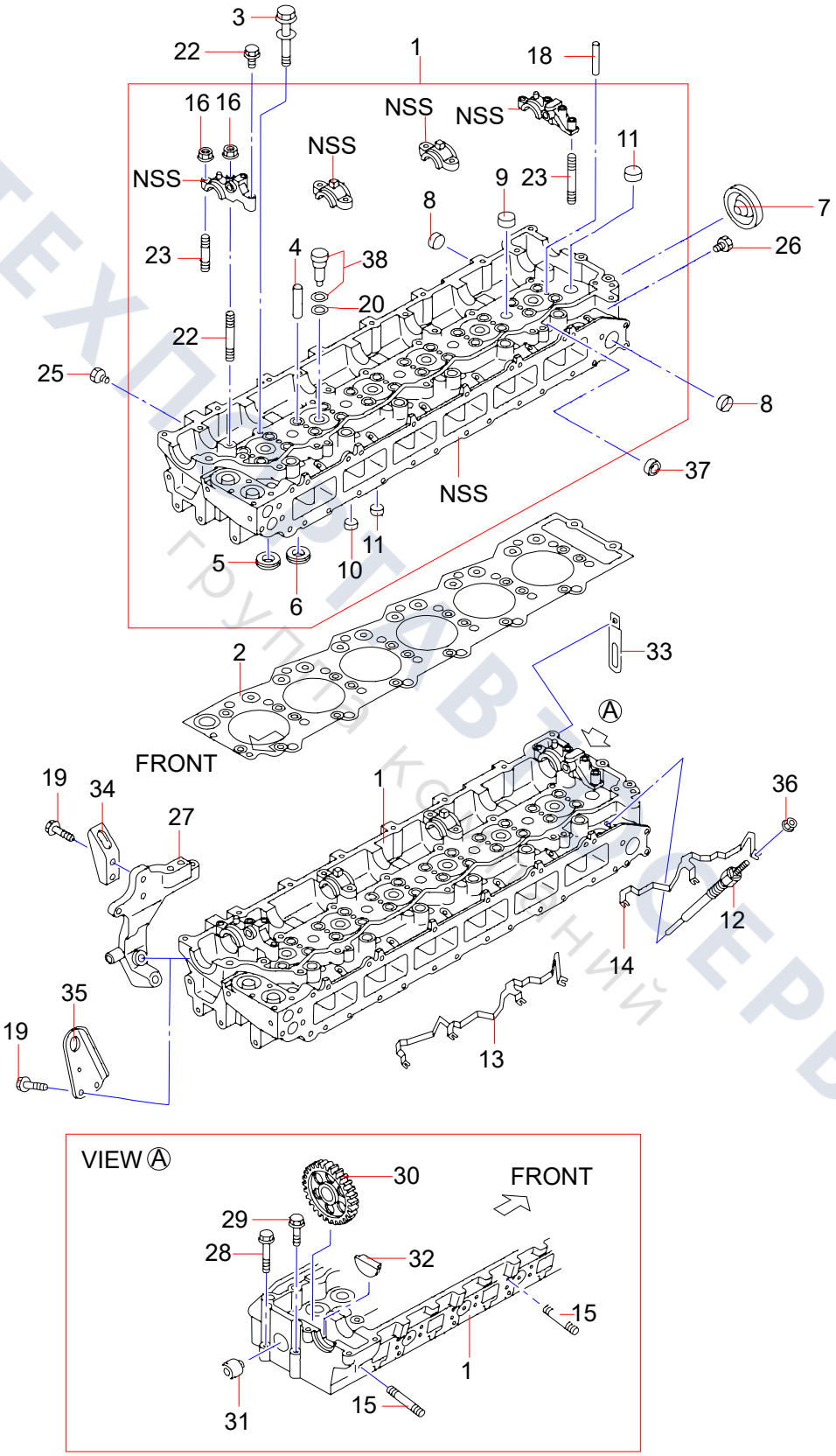

ТЕХПРОТОВТОСЕРВИС
группа компаний

Group 4

Machine Body Assembly

ТЕХПОРТАВТОСЕРВИС
Группа компаний

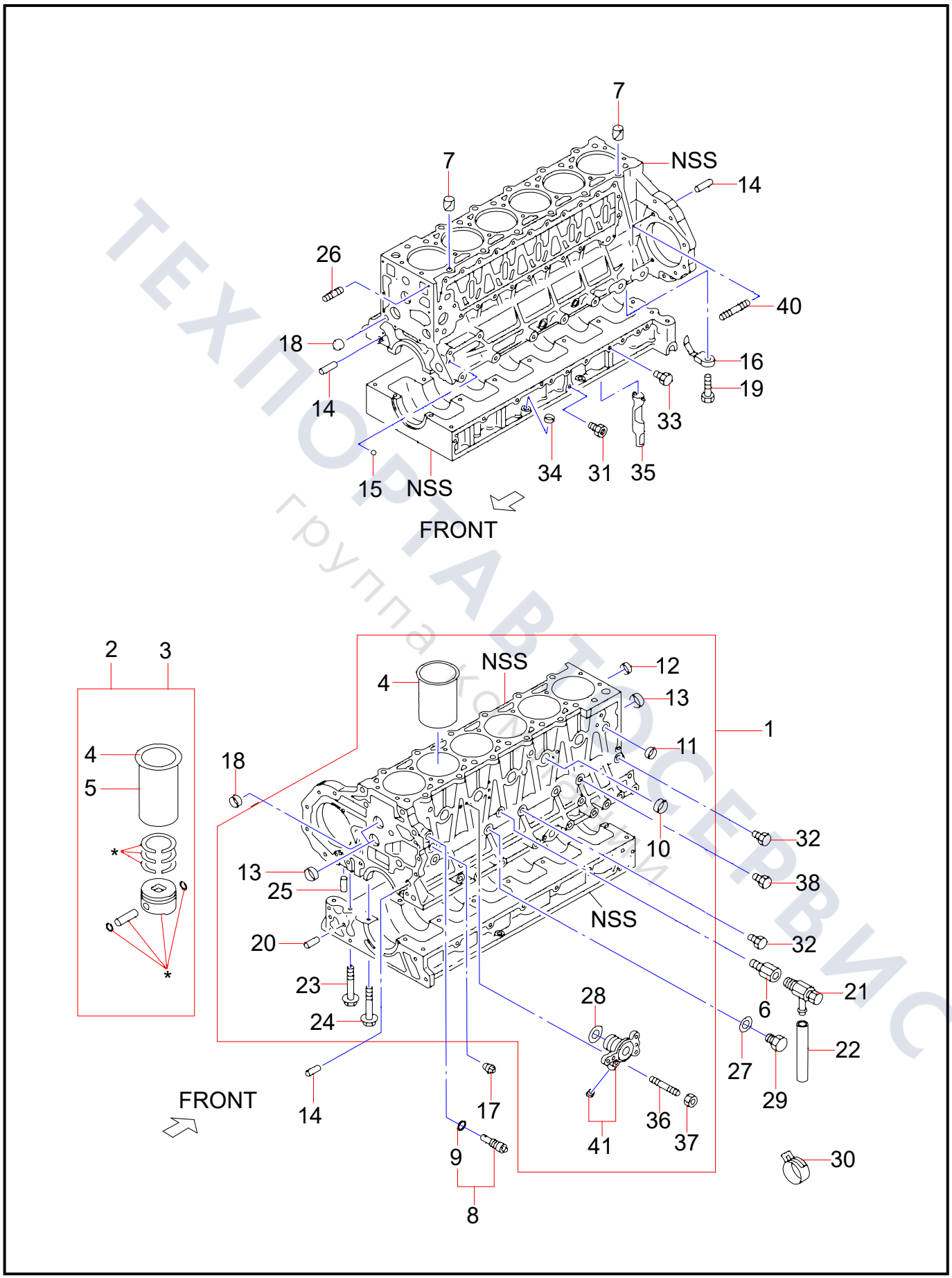

ТЕХПОРТАВТОСЕРВИС
группа компаний

Group 5

Oil Pan Assembly

ТЕХПОРТАВТОСЕРВИС
группа компаний

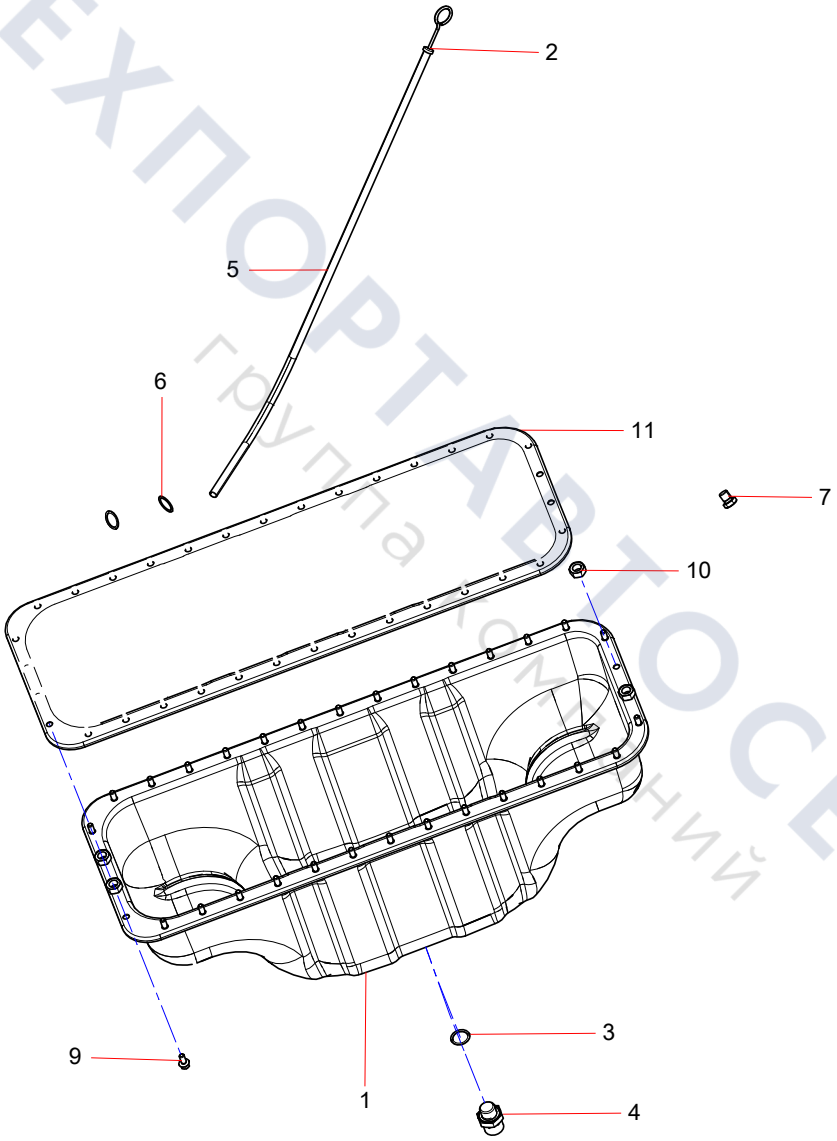

ТЕХПОРТАВТОСЕРВИС
группа компаний

Group 6

Camshaft and Valve Assembly

ТЕХПОРТАВТОСЕРВИС
Группа компаний

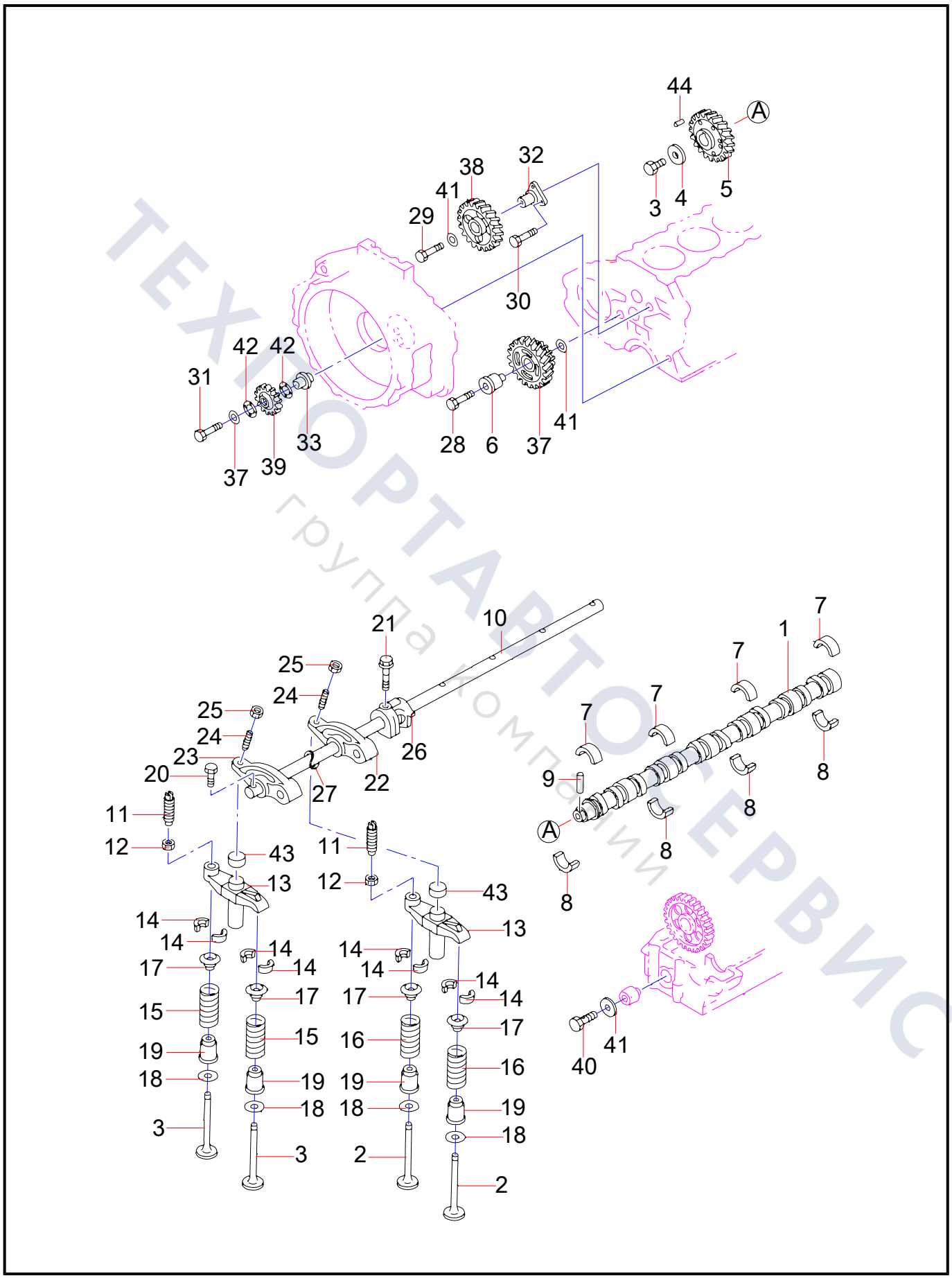

ТЕХПОРТАВТОСЕРВИС
группа компаний

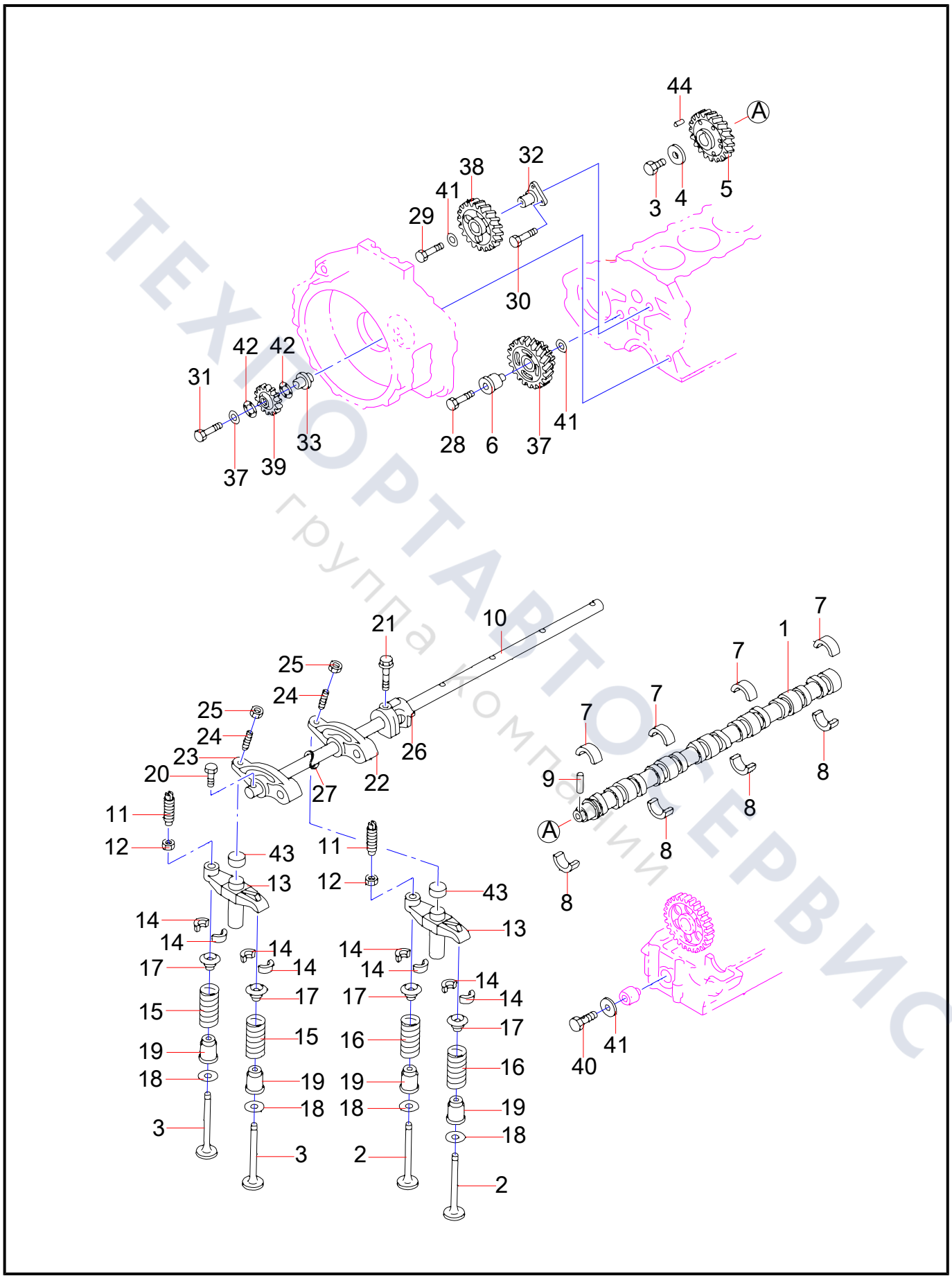

ТЕХПОРТАВТОСЕРВИС
группа компаний

Group 7

Crankshaft Piston Assembly

ТЕХПОРТАВТОСЕРВИС
Группа компаний

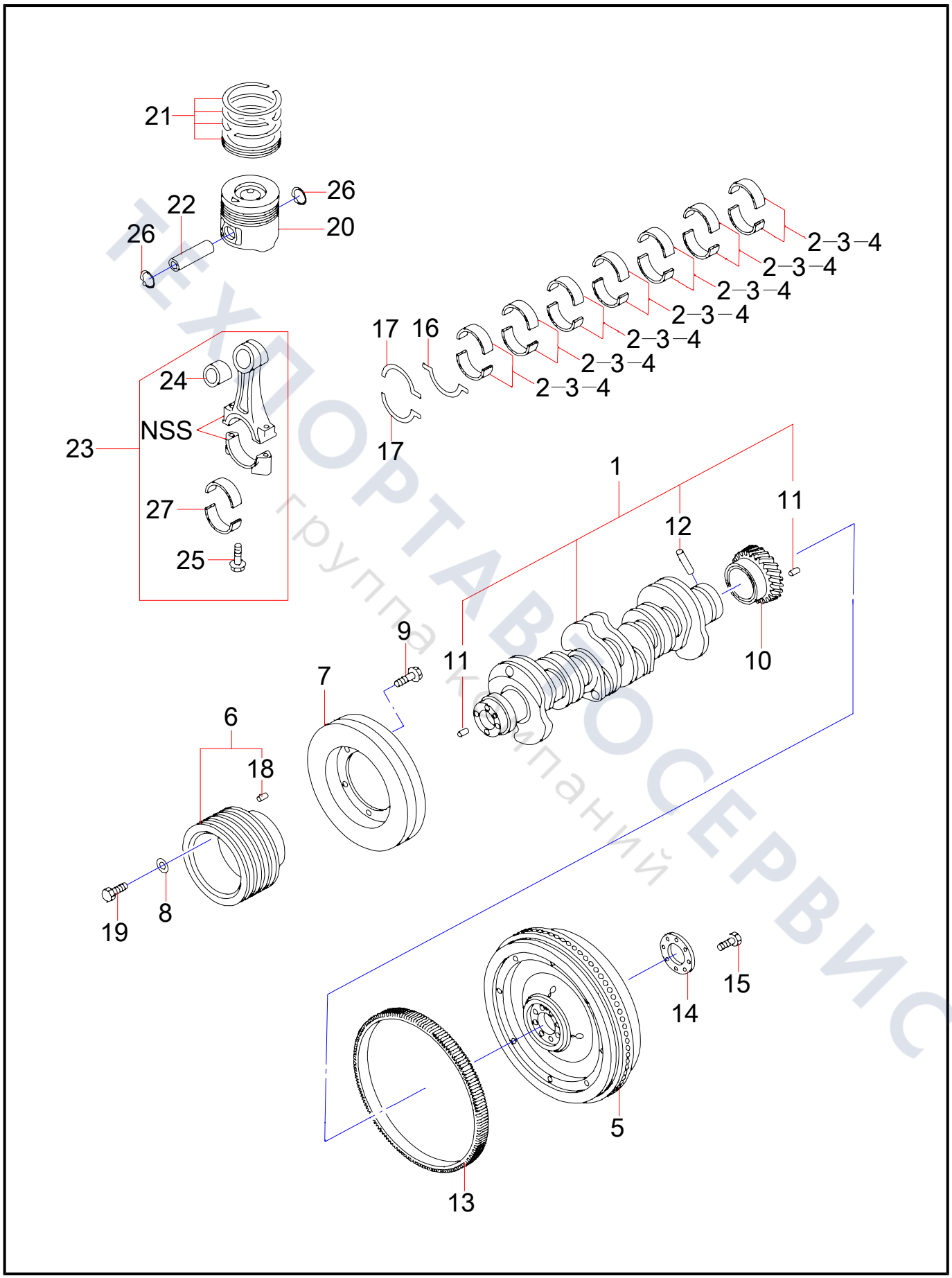

ТЕХПОРТАВТОСЕРВИС
группа компаний

Group 8

Gear Chamber Assembly

ТЕХПОРТАВТОСЕРВИС
Группа компаний

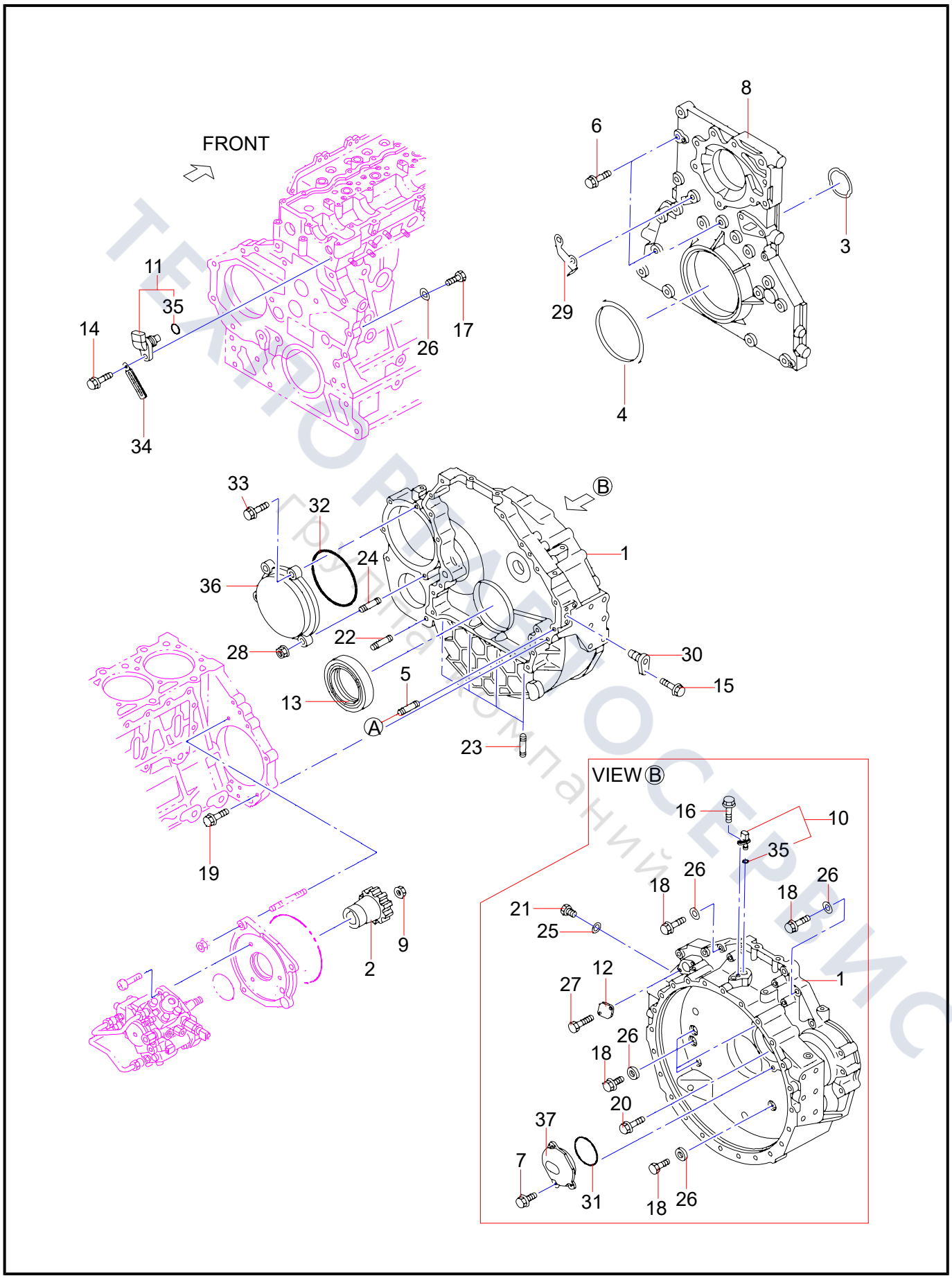

ТЕХНОРЕМСЕРВИС
Группа компаний

Group 9

Air Intake Assembly

ТЕХПОРТАВТОСЕРВИС
Группа компаний

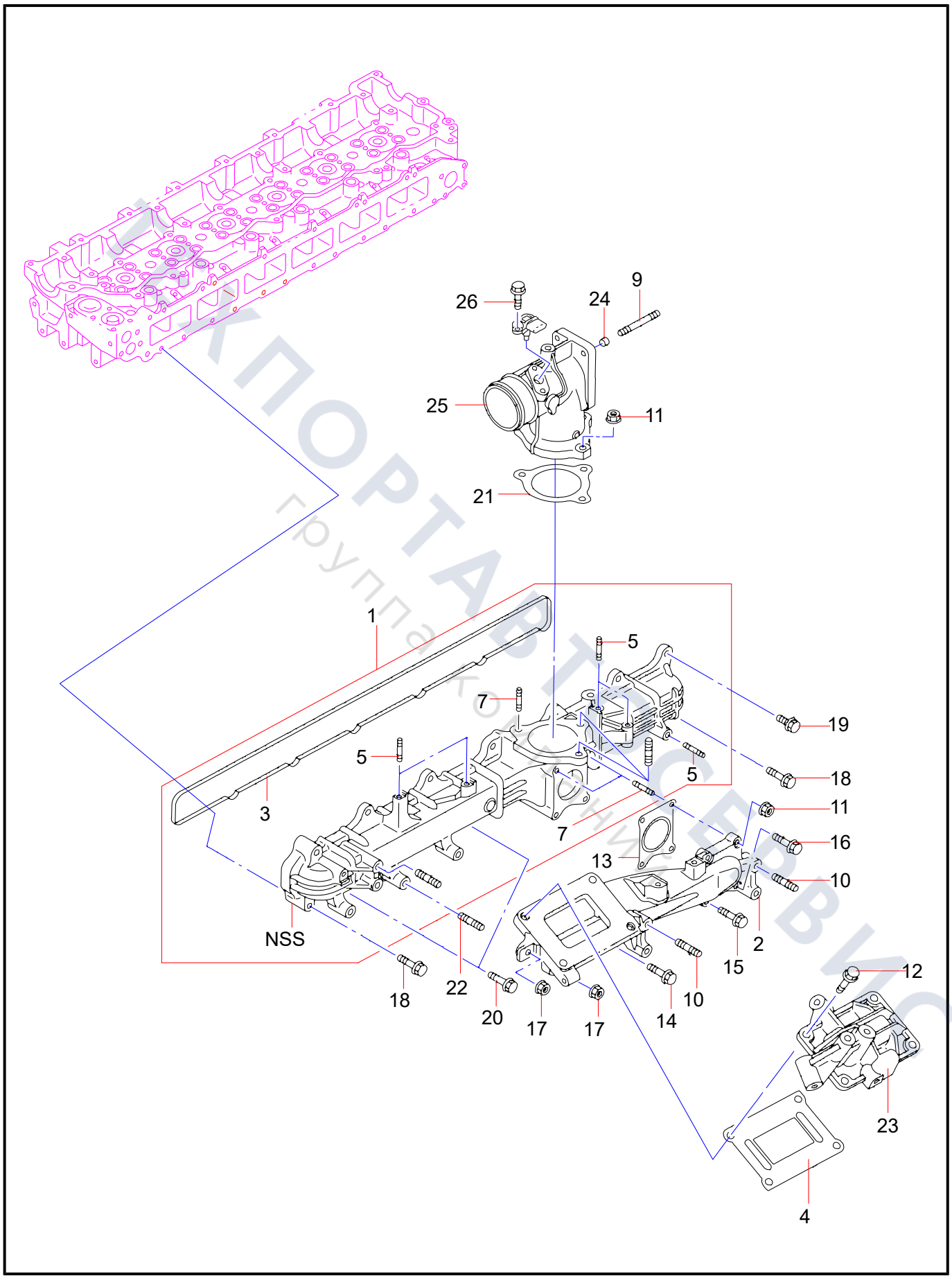
26
24
9
25
11
21
1
5
7
19
5
5
18
3
11
7
16
13
10
NSS
2
15
12
18
22
20
17
17
10
14
23
4

Group 10

Exhaust Assembly

ТЕХПОРТАВТОСЕРВИС
Группа компаний

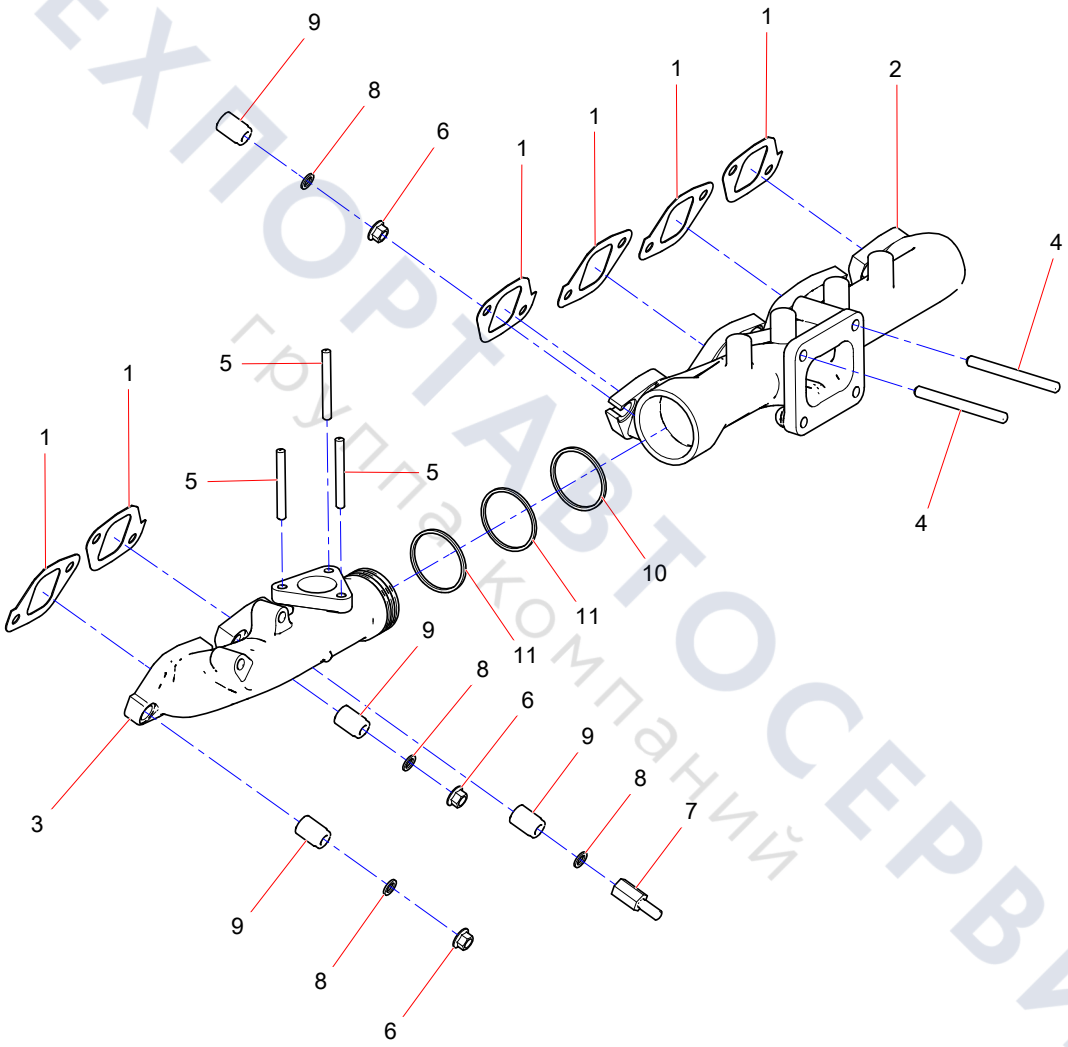

ТЕХПОРТАВТОСЕРВИС
группакомпаний

Group 11

Lower Exhaust System

ТЕХПОРТАВТОСЕРВИС
Группа компаний

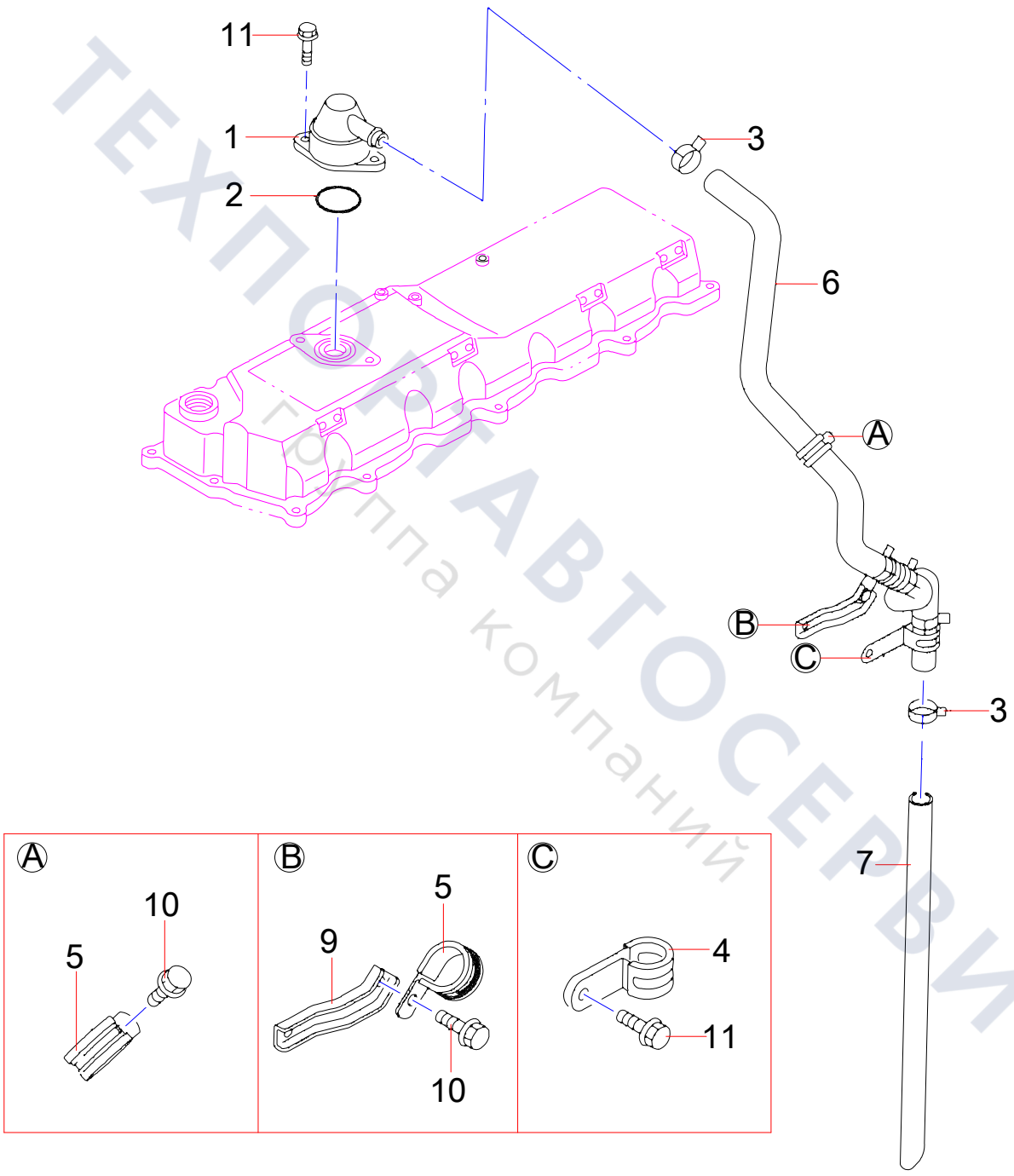

ТЕХПОРТ АВТОСЕРВИС
Группа компаний

Group 12

Pump Assembly, Coolant

ТЕХПОРТАВТОСЕРВИС
Группа компаний

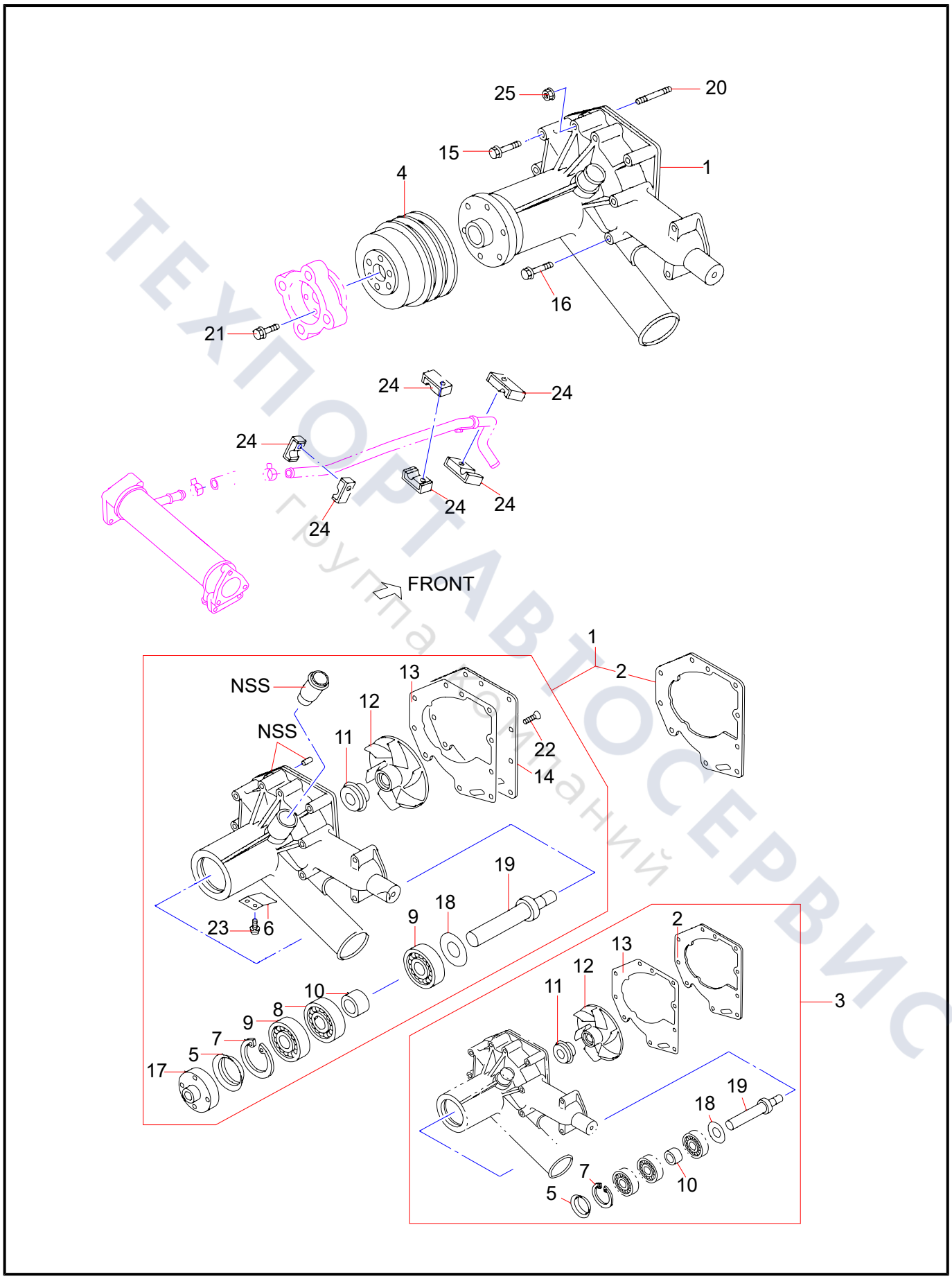

ТЕХПОРТАВТОСЕРВИС
Группа компаний

Group 13

Thermostat Assembly

ТЕХПОРТАВТОСЕРВИС
Группа компаний

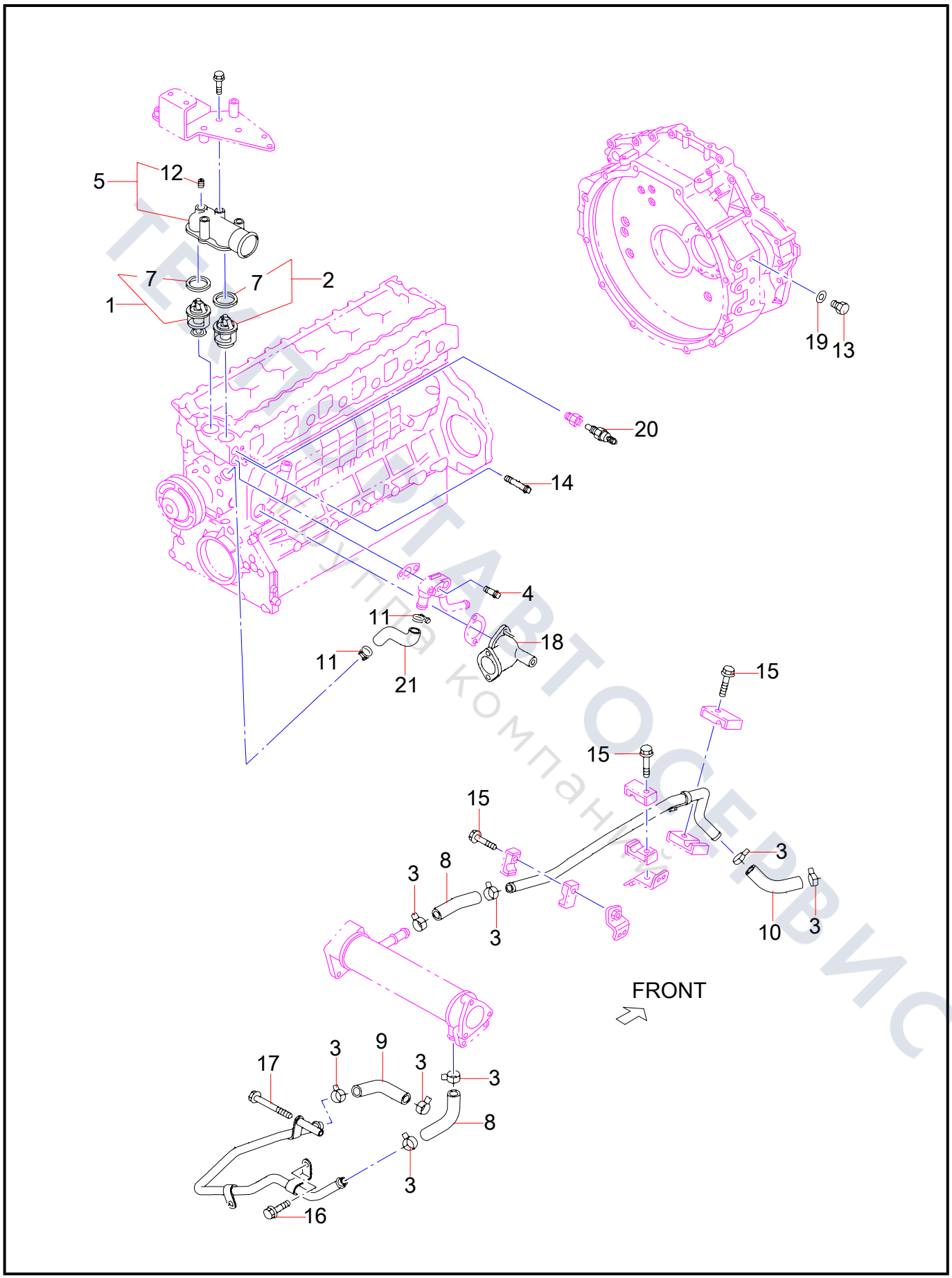
5
12
7
7
2
1
19
13
20
14
4
11
18
11
21
15
15
15
3
8
3
3
3
10
3
FRONT
17
3
9
3
3
8
3
16

Group 14

Engine Water Pipe

ТЕХПОРТАВТОСЕРВИС
Группа компаний

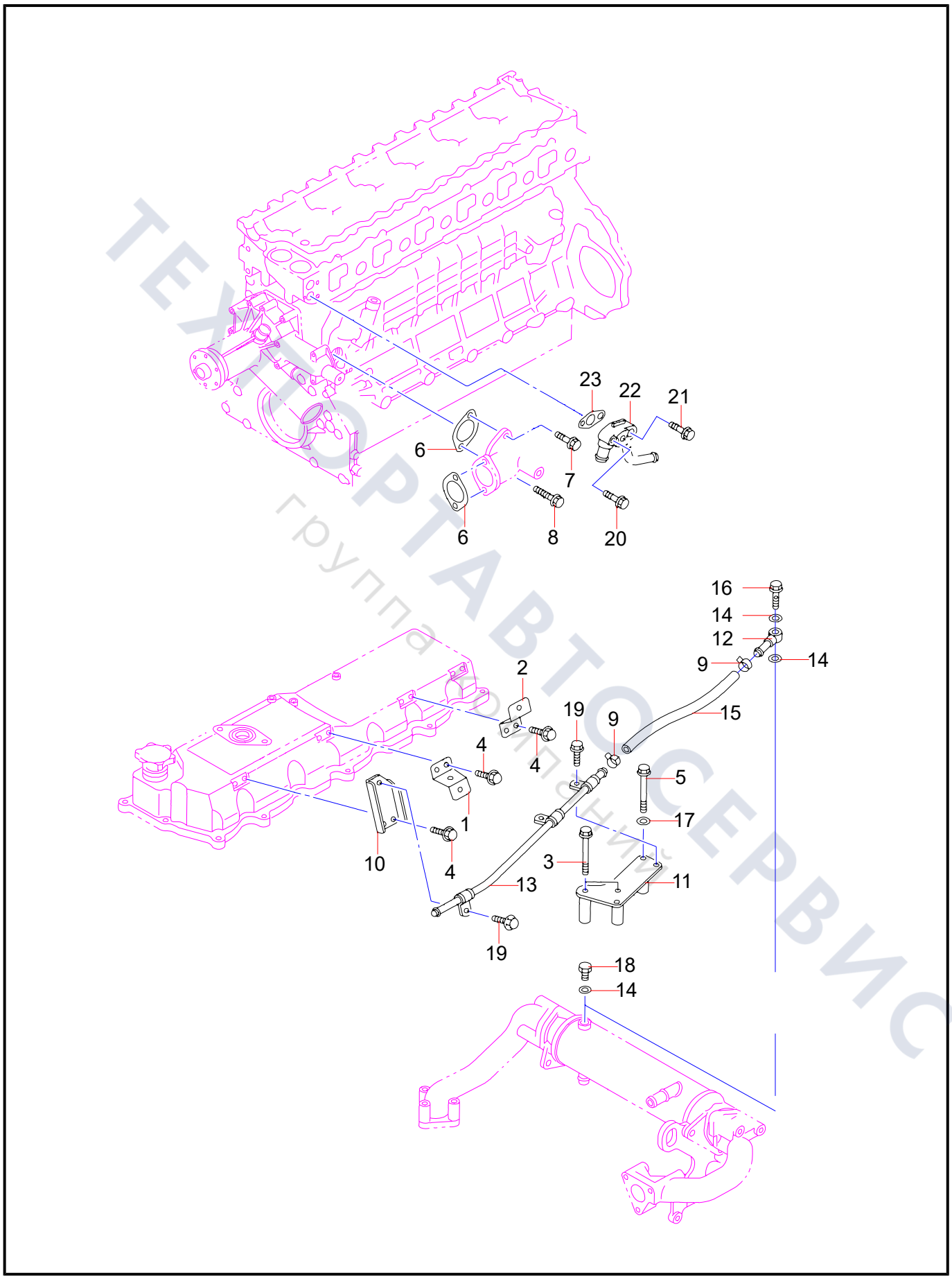

ТЕХПОРТАВТОСЕРВИС
группа компаний

Group 15

Fan Belt Assembly

ТЕХПОРТАВТОСЕРВИС
Группа компаний

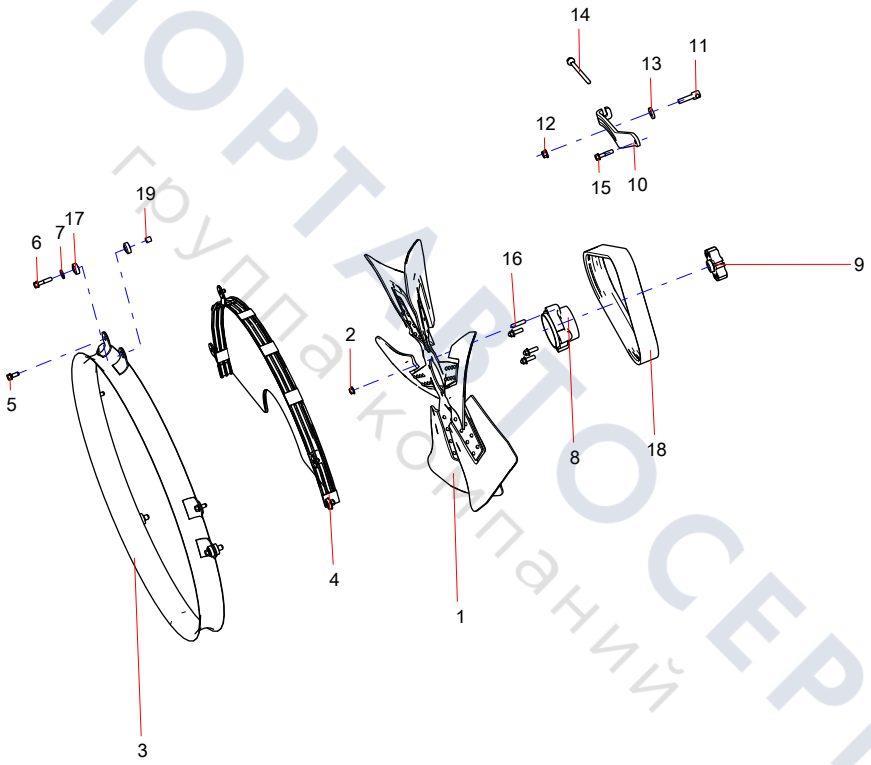

ТЕХПОРТАВТОСЕРВИС
группа компаний

Group 16

Supercharger System

ТЕХПОРТАВТОСЕРВИС
Группа компаний

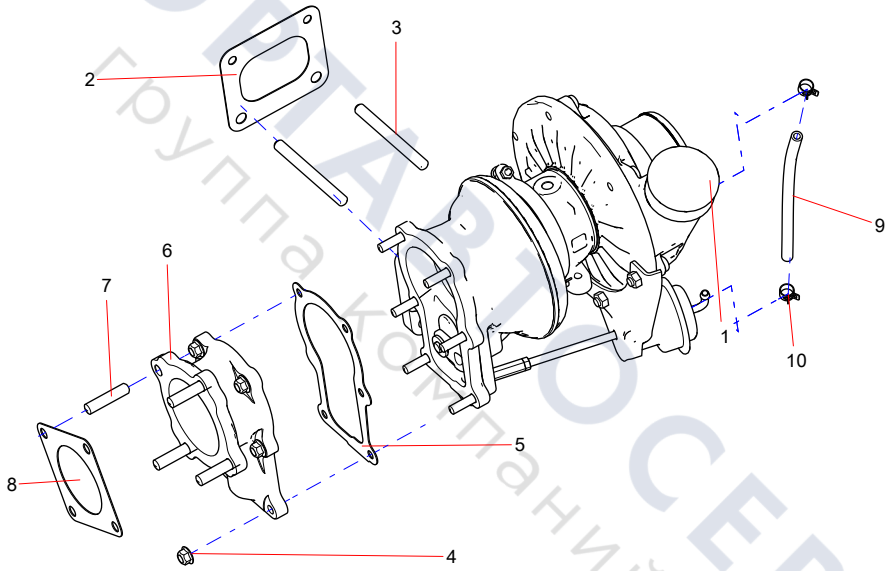

ТЕХПОРТАЛ10СЕРВИС
Группа компаний

Group 17

Fuel Injection System

ТЕХПОРТАВТОСЕРВИС
Группа компаний

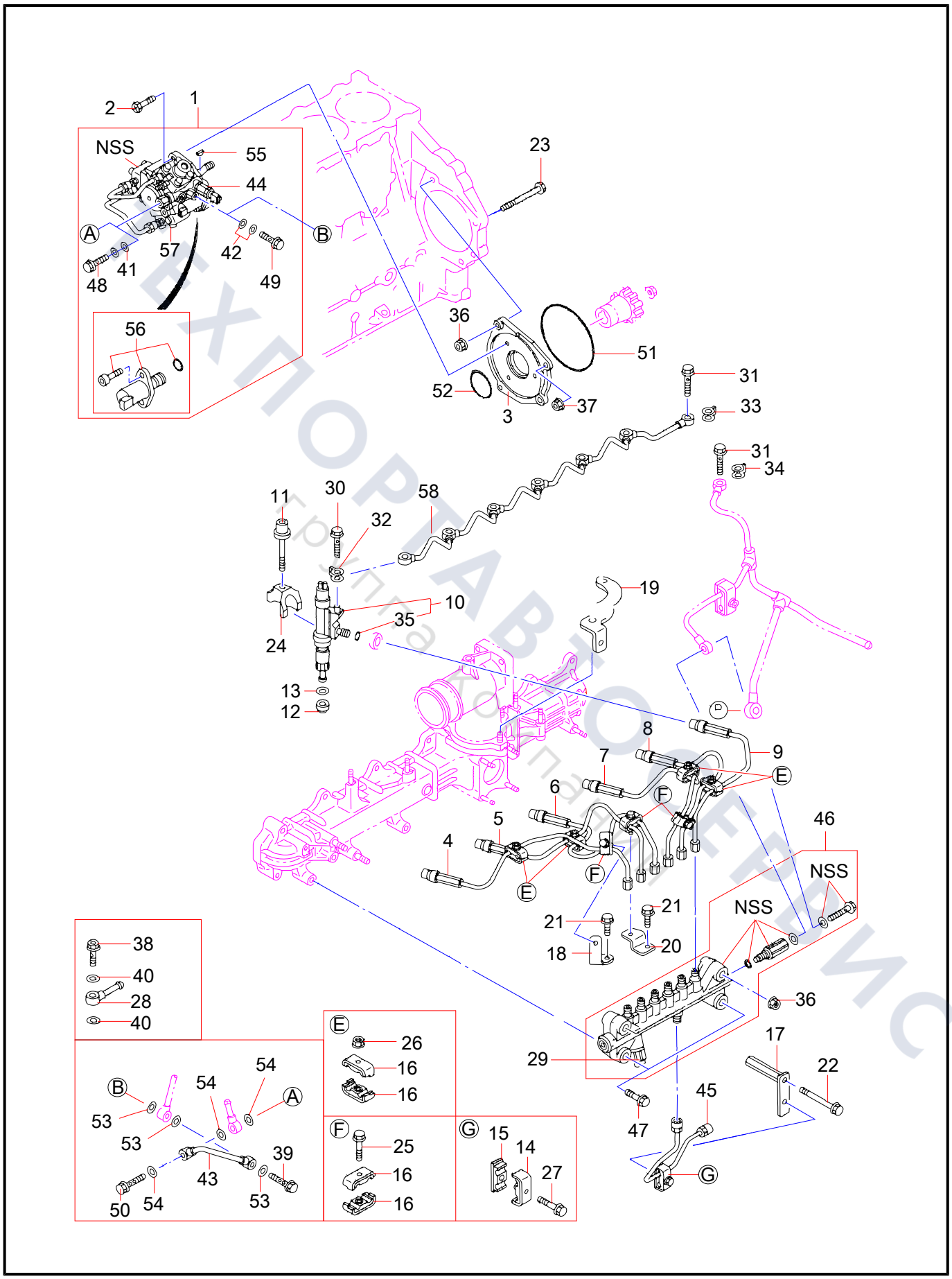

ТЕХПОРТАВТОСЕРВИС
Группа компаний

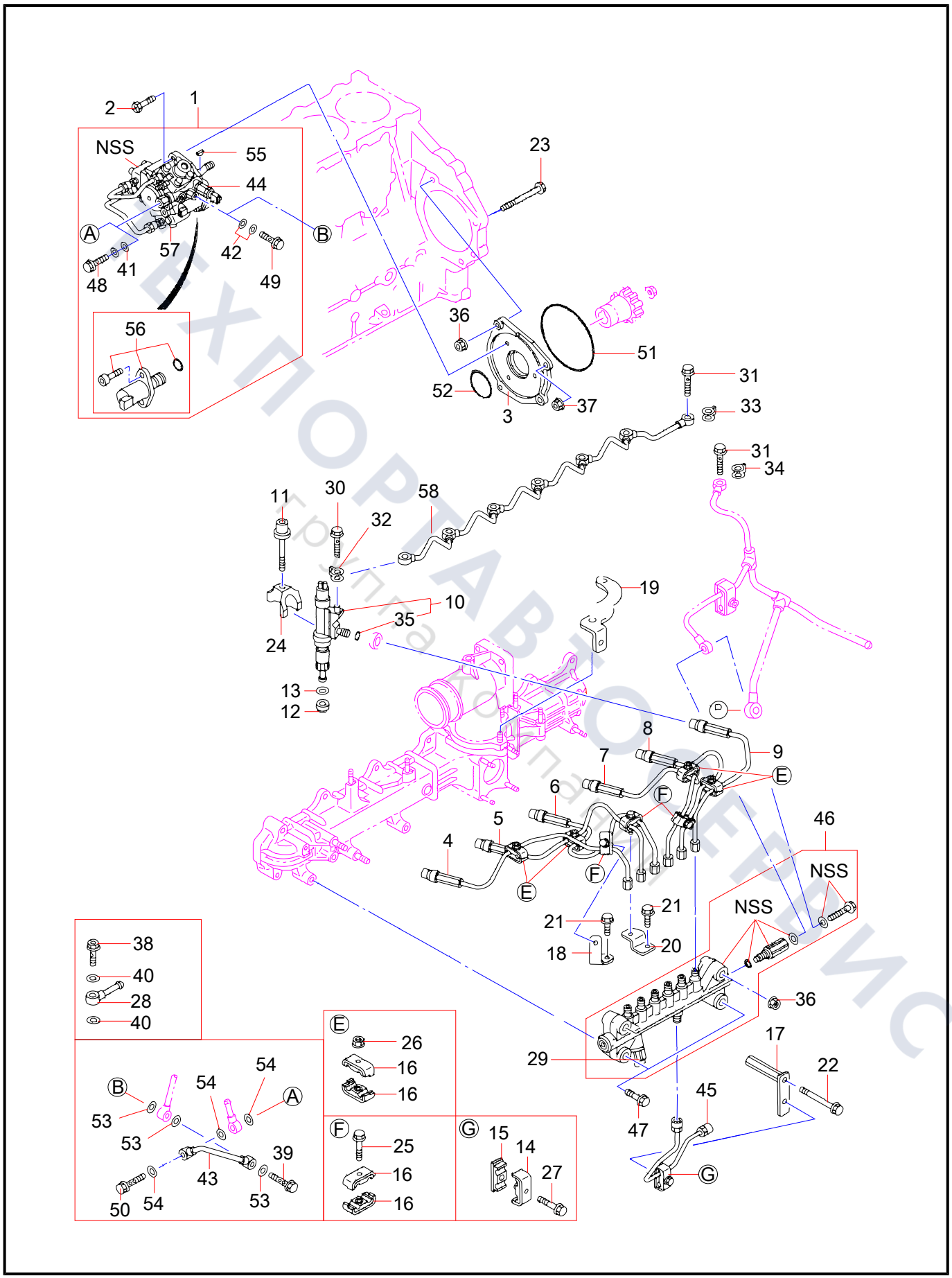

ТЕХПОРТАВТОСЕРВИС
Группа компаний

Group 18

Filter System

ТЕХПОРТАВТОСЕРВИС
группа компаний

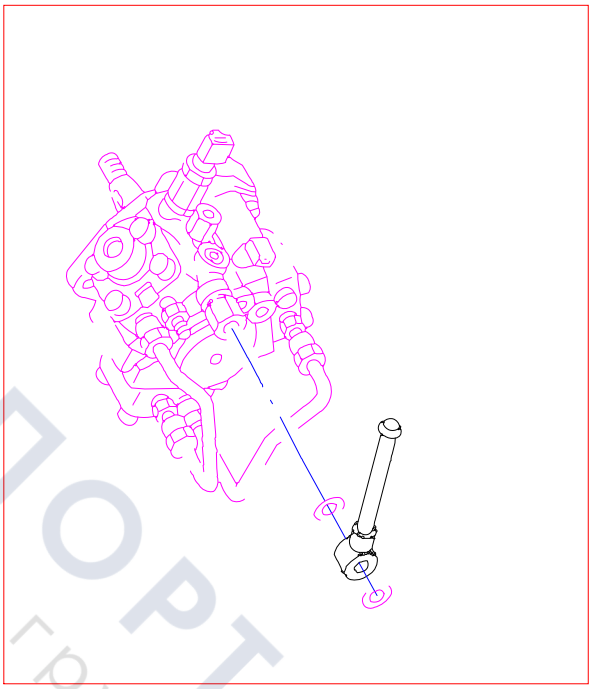

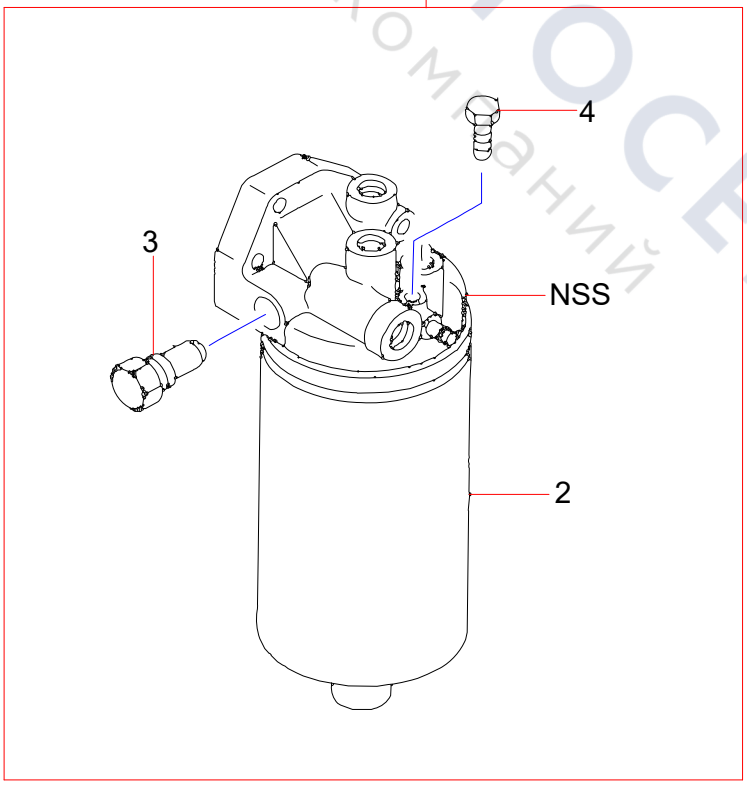

ТЕХПОРТАВТОСЕРВИС
группа компаний

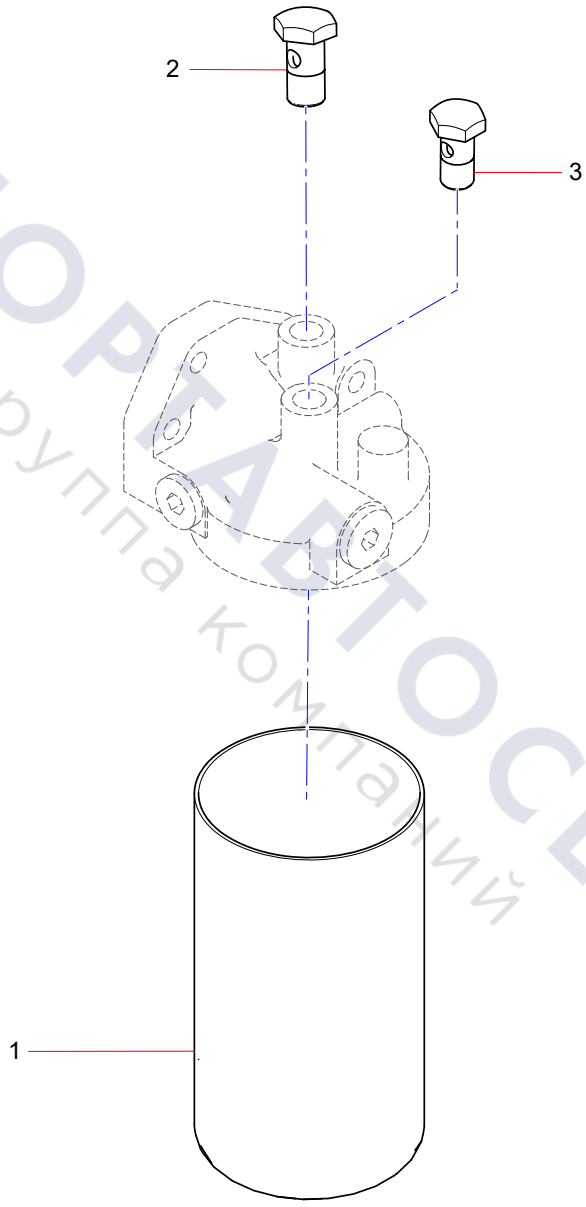

ТЕХПОРТАВТОСЕРВИС
группа компаний

Group 19

Fuel Inlet and Outlet Pipe System

ТЕХПОРТАВТОСЕРВИС
Группа компаний

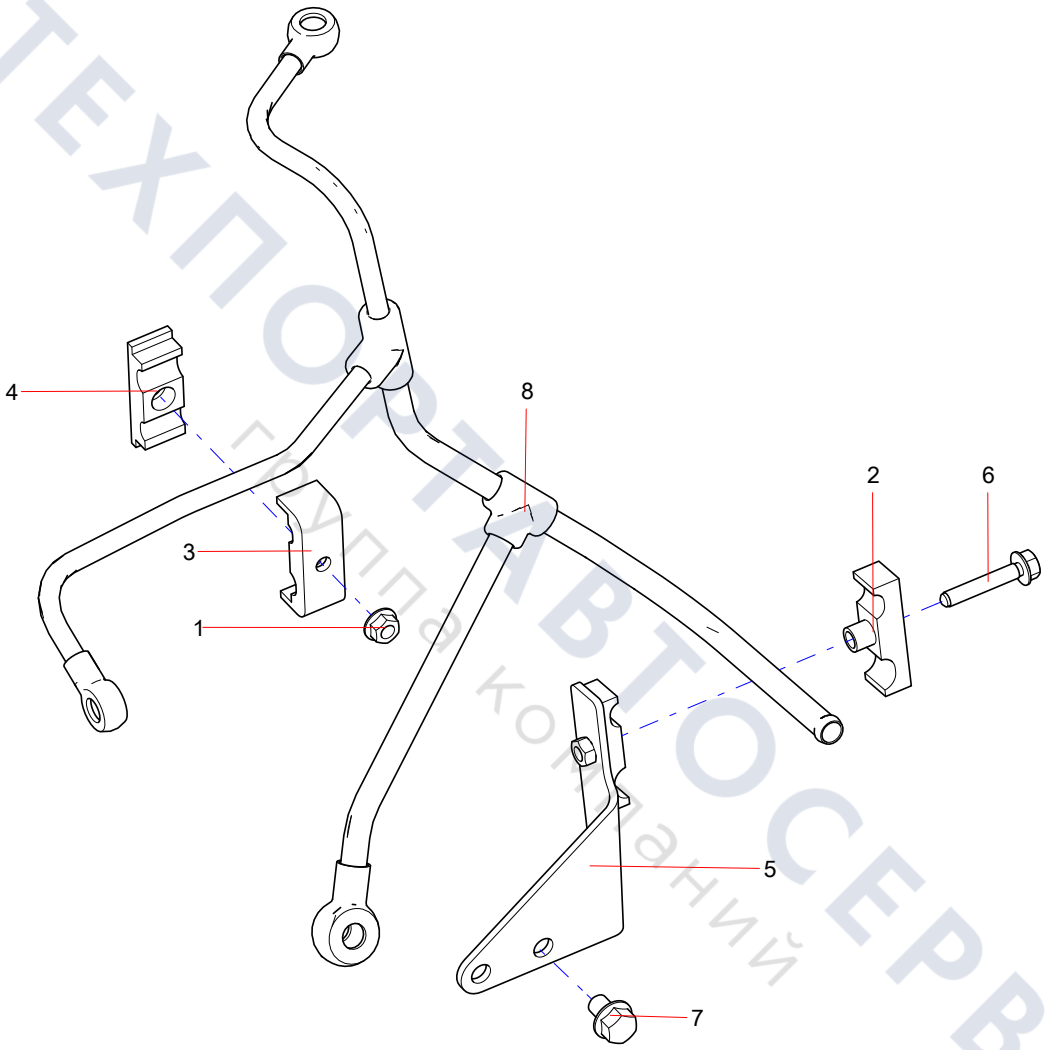

ТЕХПОРТАВТОСЕРВИС
Группа компаний

Group 20

Engine Oil Cooling System

ТЕХПОРТАВТОСЕРВИС
группа компаний

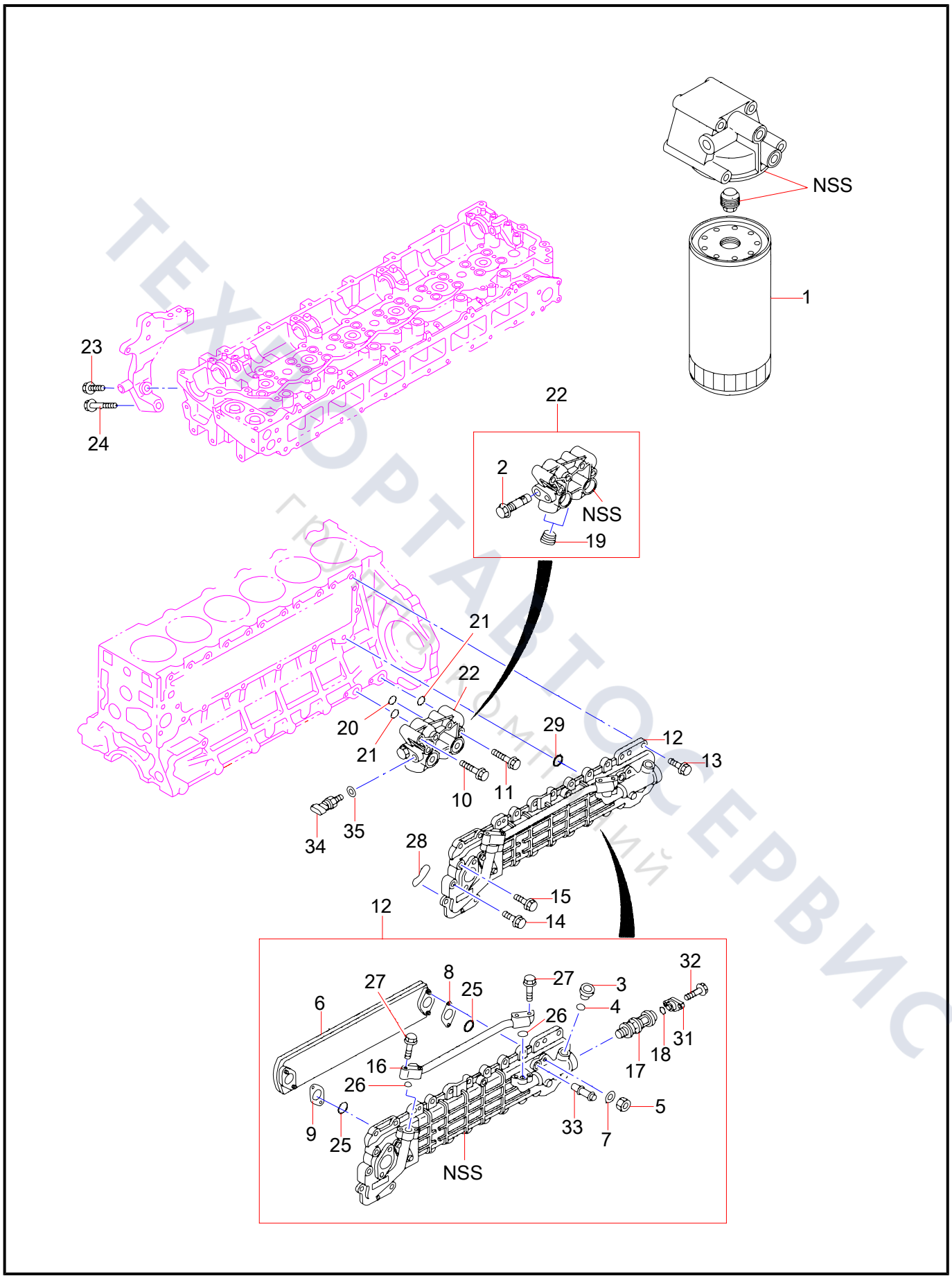

ТЕХНОРТАВТОСЕРВИС

Group 21

Engine Oil Pump Assembly

ТЕХПОРТАВТОСЕРВИС
Группа компаний

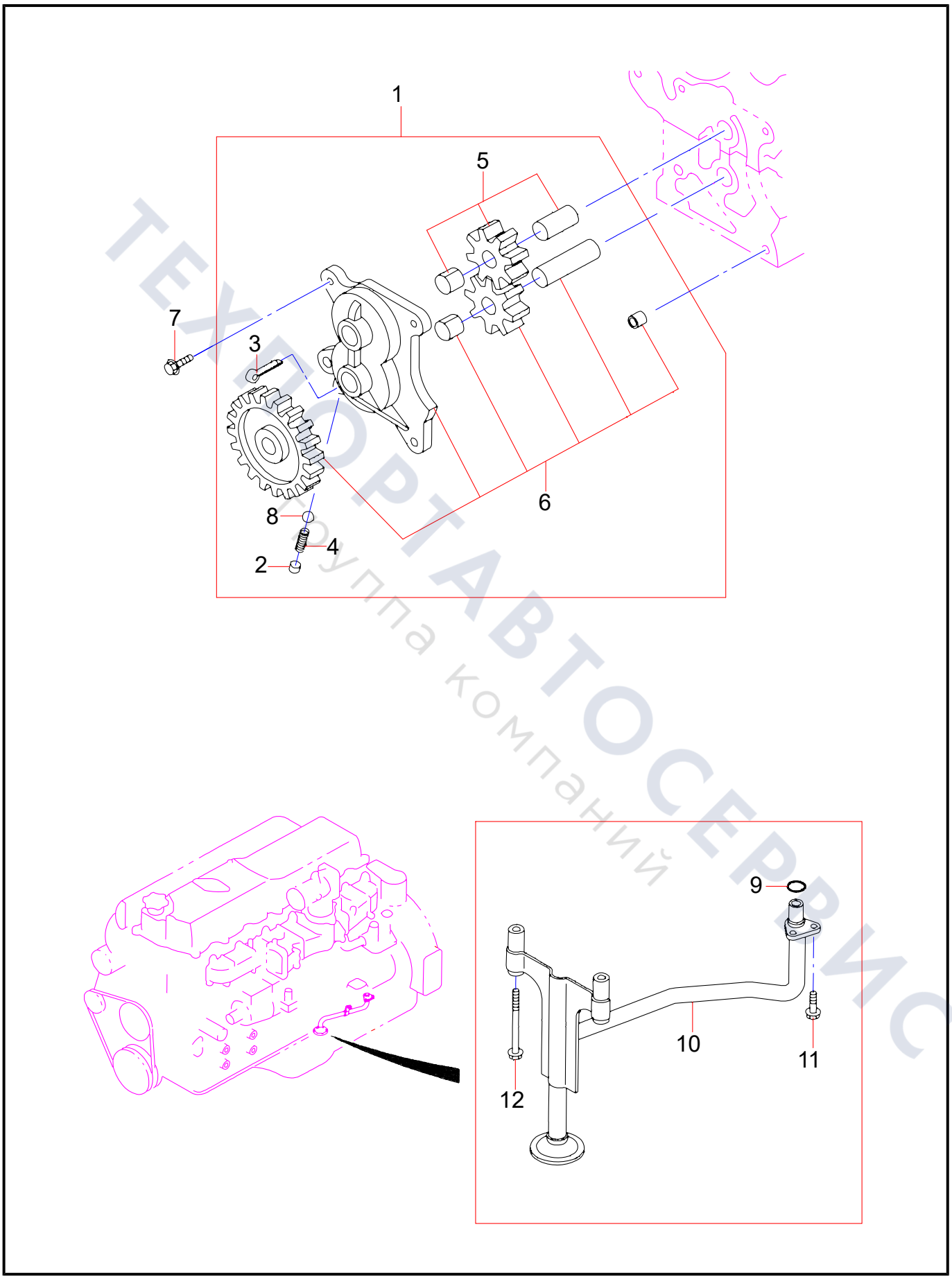

ТЕХПОРТАВТОСЕРВИС
Группа компаний

Group 22

Engine Oil Pipeline

ТЕХПОРТАВТОСЕРВИС
Группа компаний

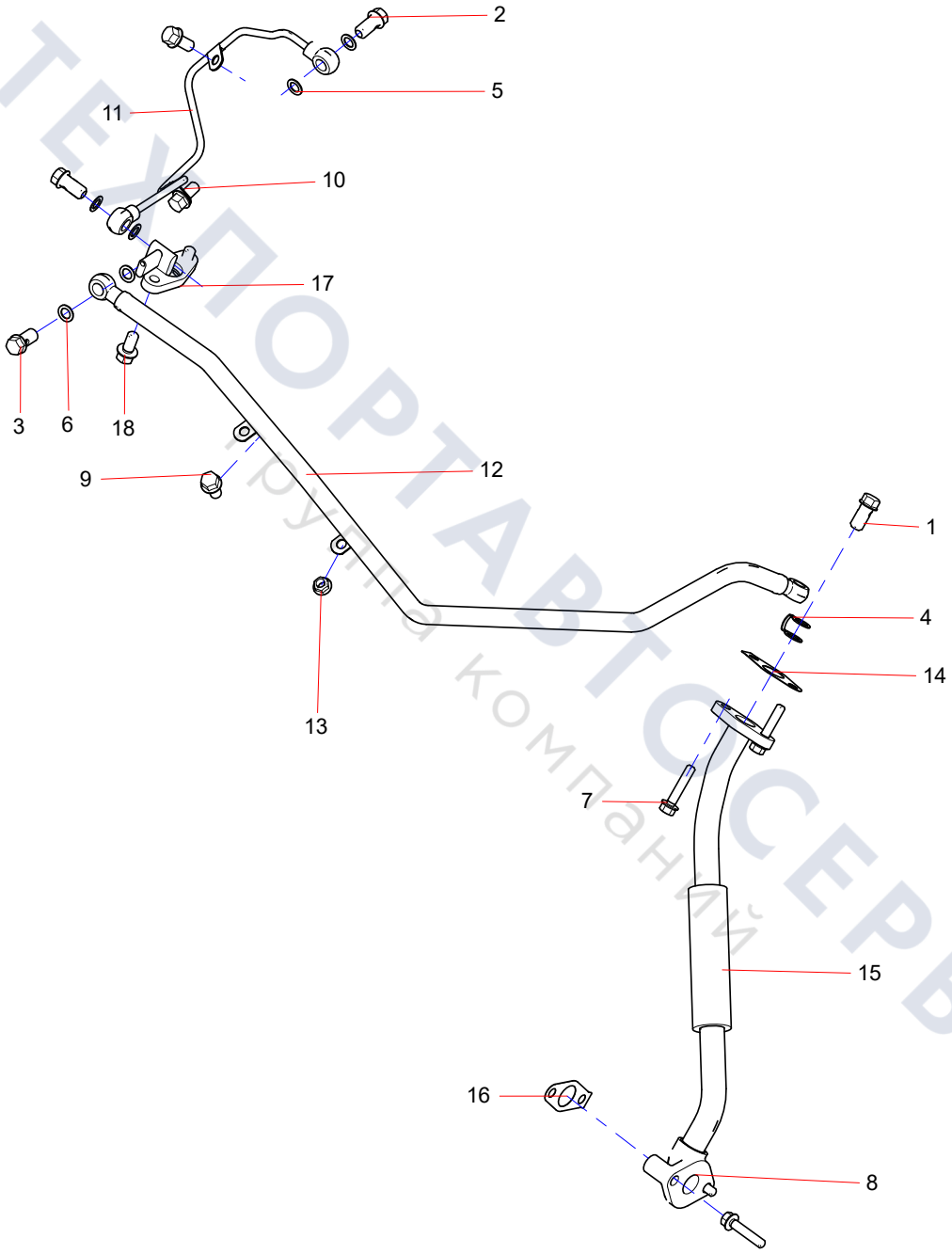

ТЕХПОРТАВТОСЕРВИС
группа компаний

Group 23

EGR assembly

ТЕХПОСТАВТОСЕРВИС
группа компаний

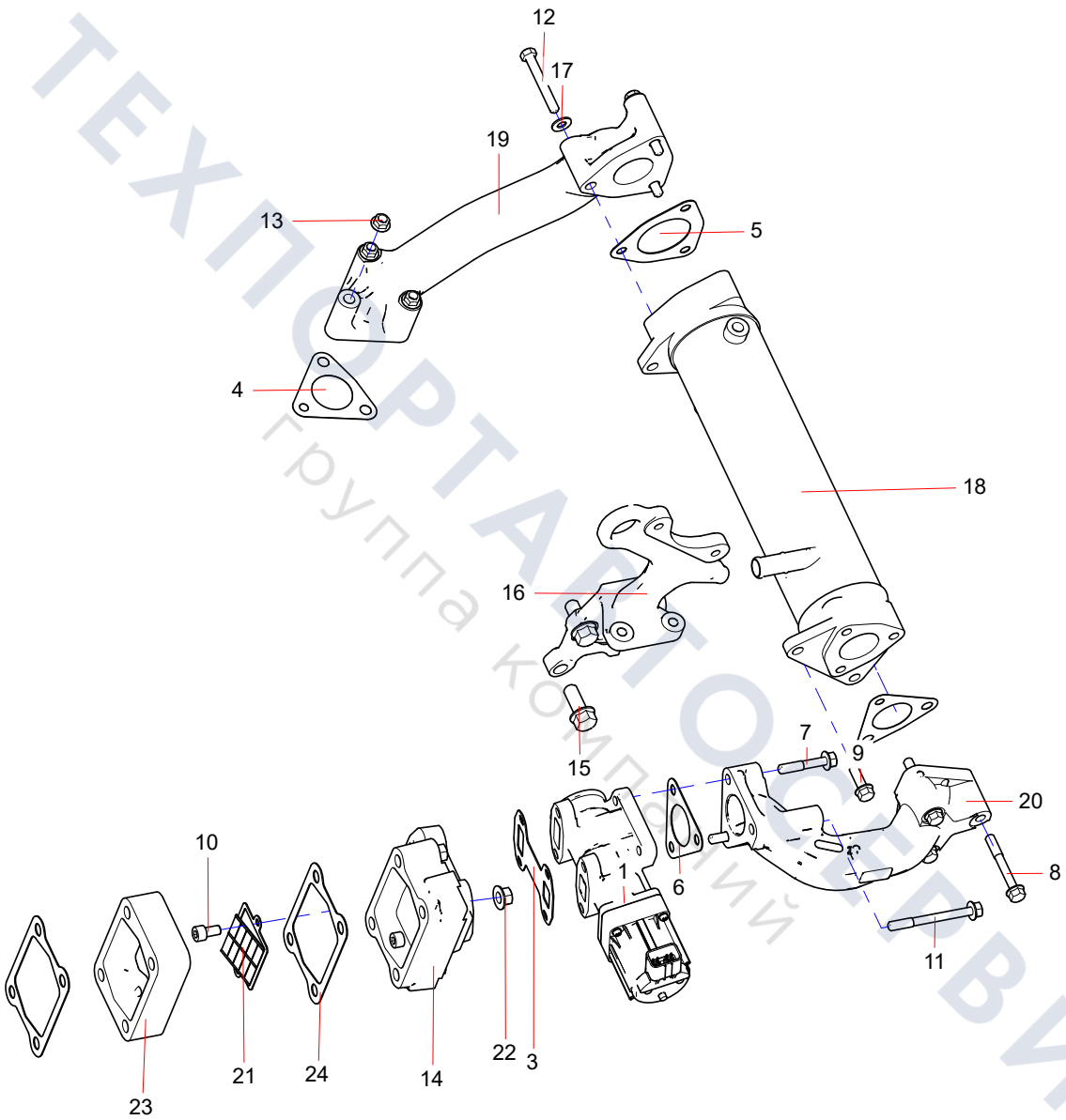

ТЕХПОРТАВТОСЕРВИС
Группа компаний

Group 24

Electrical Component

ТЕХПОРТАВТОСЕРВИС
Группа компаний

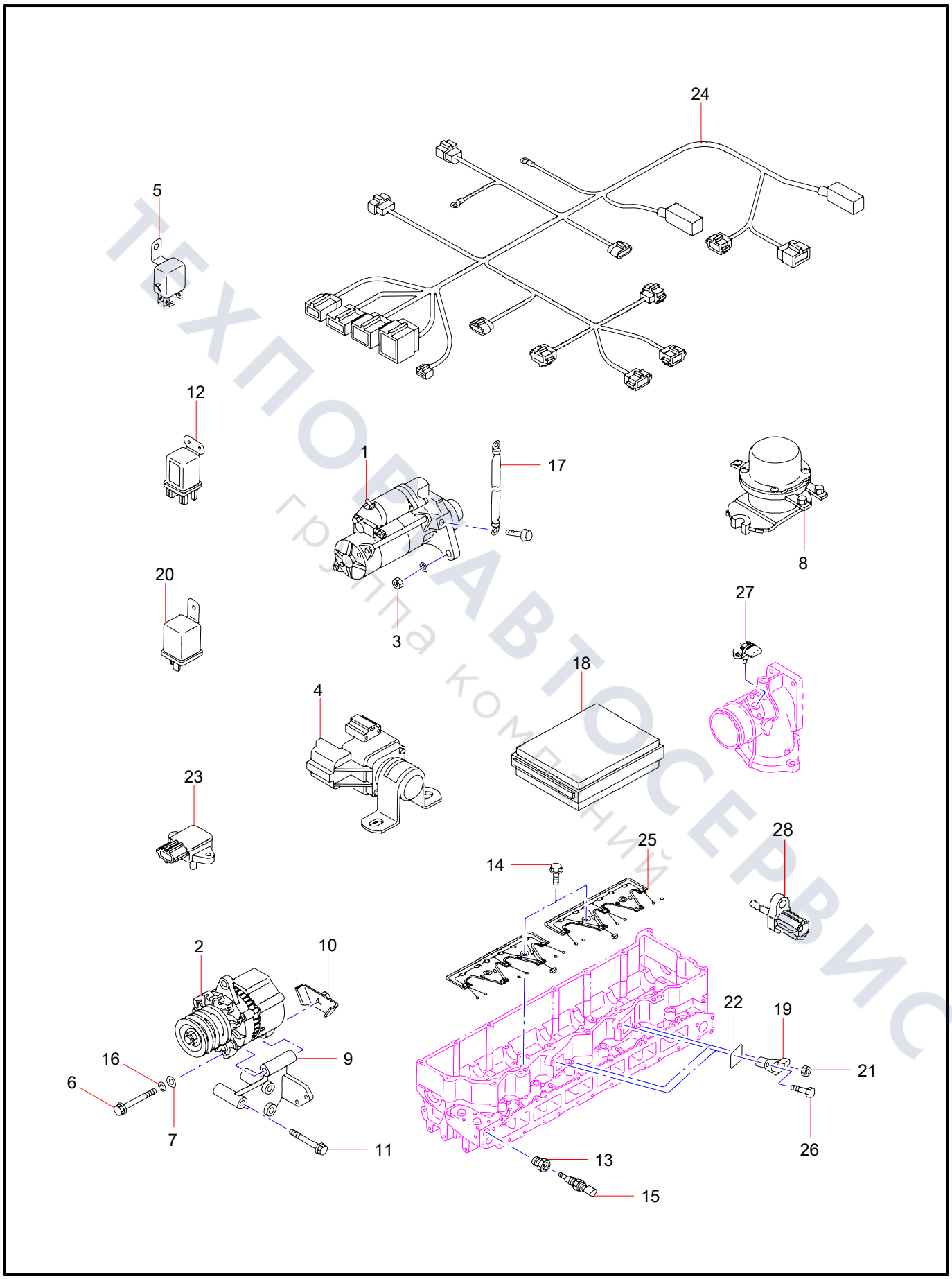

ТЕХПОРТАВТОСЕРВИС
группа компаний

Group 25

Cooling System

ТЕХПОРТАВТОСЕРВИС
группа компаний

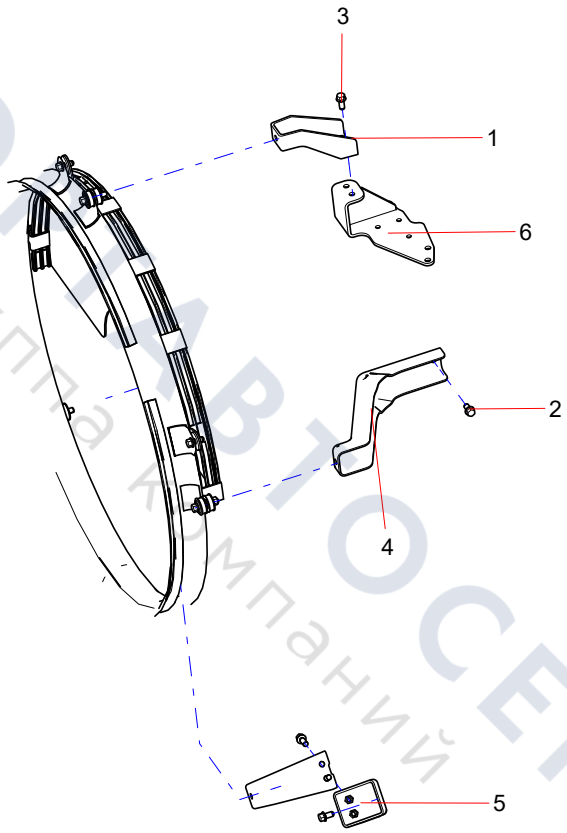

ТЕХПОМАВТОСЕРВИС
группа компаний

Group 26

Fuel Electronic Pump

ТЕХПОСТАВТОСЕРВИС
Группа компаний

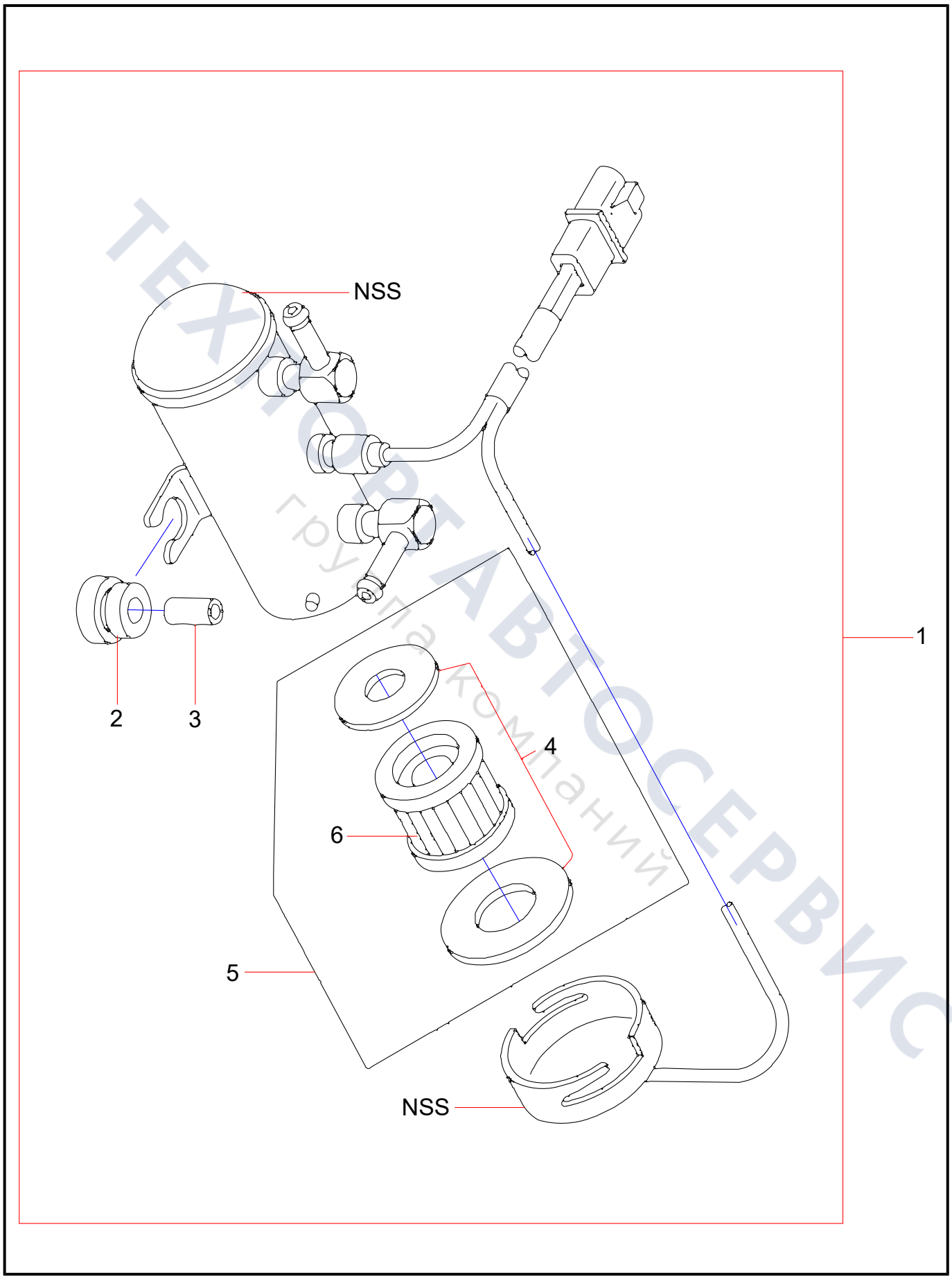

ТЕХНОРЕАВТОСЕРВИС
группа компаний

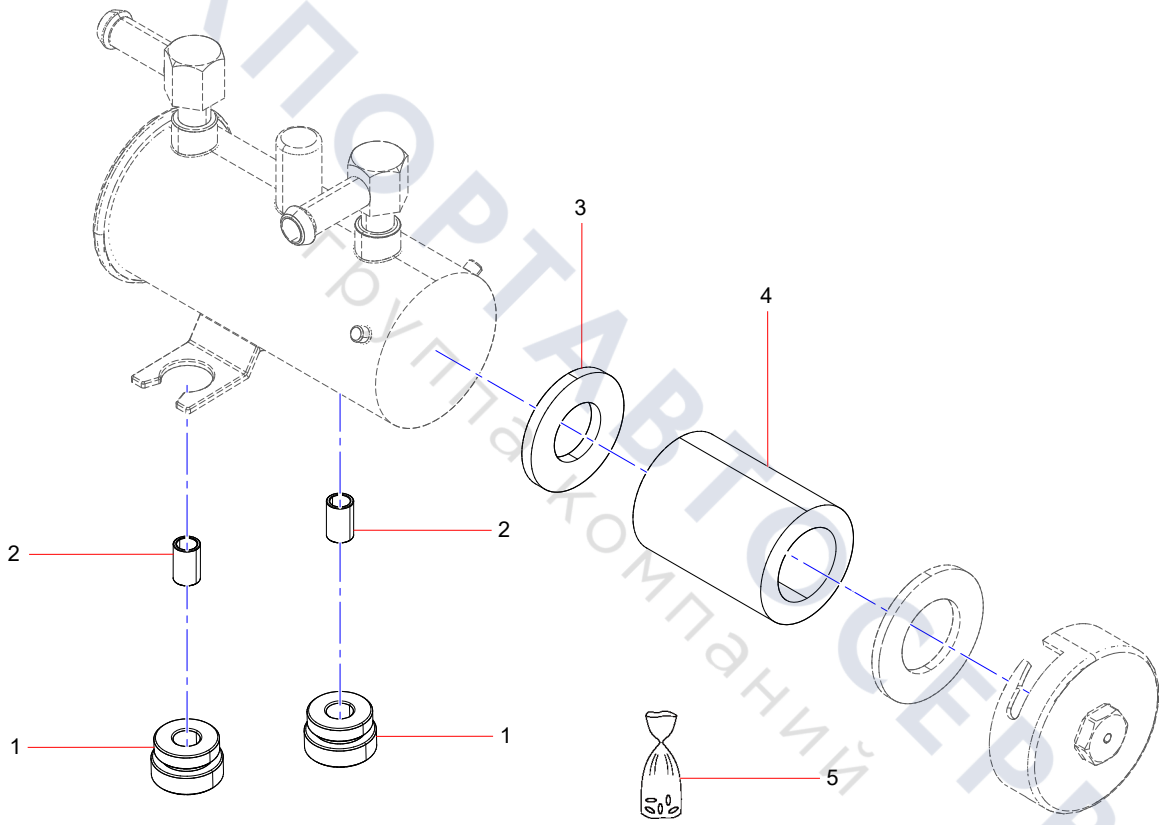

ТЕХПОРТАВТОСЕРВИС
Группа компаний