Parts Book

Hydraulic Excavator

ТЕХПОРТАВТОСЕРВИС
группа компаний

Page header with PART NO., and DESCRIPTION

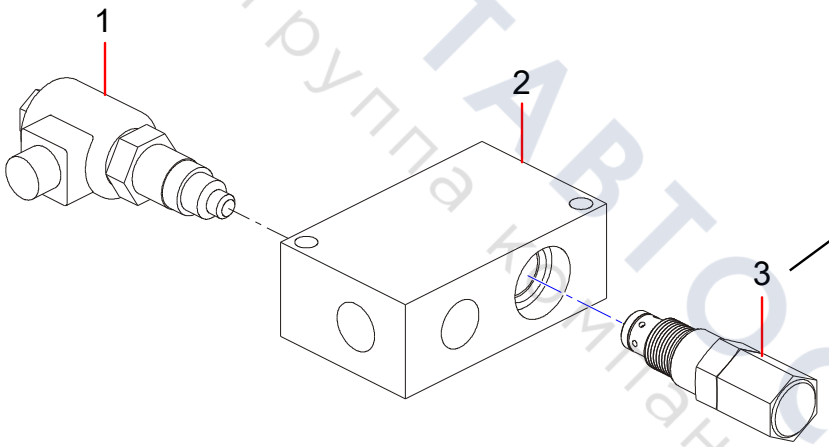

Line-art illustration with callout numbers

ТЕХПОРТАВТОСЕРВИС
группа компаний

Page footer with machine model, chapter title, page number

Table of Contents

Group 1 SY330C9I3KH hydraulic excavator body 1-1
SSY004969361 SY330C9I3KH hydraulic excavator body 1-2

Group 2 Coating 2-1
Coating 2-2

Group 3 Stick Assembly 3-1
Stick Assembly 3-2
Boom Assembly 3-4
boom 3-6
Stick Assembly 3-8
Stick Installation 3-10
Bucket 3-12
14266916 Bucket 3-14
Boom Work Device Tube 3-16
61005545 Arm Cylinder Assembly 3-18
61005544 Right Boom Cylinder Assembly 3-20
61005546 Left Boom Cylinder Assembly 3-22
Rrm Work Device Tube 3-24
61005542 Bucket Cylinder Assembly 3-26
Working Device Lubrication Pipeline 3-28

Group 4 Cab Assembly 4-1
SSY004969359 Cab Assembly 4-2
Running Control Mechanism 4-4
Seat and Controlbox 4-6
61017616 Armrest Box 4-8
61017619 Armrest Box 4-10
130903000043B Driver Seat 4-12
Bottom Board Rack of Cab 4-14
13874081 Yangzi cab protective net 4-16
SSY004969283 Cab 4-18
130901000228A Cab Assembly 4-20
13122441 Interior Trim Assembly 4-22
13114987 Vane Assembly 4-26
13108565 Front Control Box Assembly 4-28
13108567 Front Control Box Body Assembly 4-30
13108578 Front Panel Assembly of Front Control Box 4-32
13114403 Plate of Air Control 4-34
13122423 Right Storage Box Assembly 4-36

ТЕХНОРТАВТОСЕРВИС
Группа компаний

13122334 Left Storage Box Assembly 4-38
Left Storage Box Assembly 4-40
13114545 Rear Wall Lower Trim Panel Assembly 4-42
13110969 L C Column Decoration Plate 4-44
13110918 R C Column Decoration Plate 4-46
Sub-Component Assembly 4-48
13114403 Plate of Air Control 4-52
130901000163A020 Door Lock (Lock Body) 4-54
Electrical Assembly 4-56
60346661 Wiper System Assembly 4-58
130901000163A045 Cab Glass Assembly 4-60
130901000163A046 Small Door Assembly 4-62
130901000163A047 Door Assembly 4-64
130901000163A020 Door Lock (Lock Body) 4-66
130901000163A048 Sunroof Assembly 4-68
Cab Body Assembly 4-70
130901000163A049 Front Window Assembly 4-72
13114987 Vane Assembly 4-74
13558289 Rearview Mirror Bracket 4-76

Group 5 Covering ASSY 5-1
Covering ASSY 5-2
Bonnet 5-6
14116822 Engine Cover Assembly 5-8
top cover plate 5-10
Side Door Assembly 5-12
14117963 Left Rear Door 5-14
14117777 Left Front Door 5-16
14117992 Right Door 5-18
sealing plate 5-20
support component 5-22
coner plate 5-24
Toolbox 5-26
13805591 Toolbox Assembly 5-28
Trim Cover 5-30
Hand Rail 5-32
13556376 Rearview Mirror Bracket 5-34
plate 5-36

Group 6 upper carriage assembly 6-1
upper carriage assembly 6-2
revolving frame assembly 6-4
Hydraulic Main Pipeline 6-6
Rotary Motor Sub-Packaging 6-8
14159228 Reducer Assembly 6-10
14159227 Reducer Assembly 6-12

ЭКСКАВТОСЕРВИС
Группа компаний

13752940 Planet Carrier Assembly Ii 6-14
13752936 Planetary Carrier Assembly I 6-16
60180837 Plunger Motor 6-18
Rotary Motor Refueling Pipeline 6-24
Main Valve Pipe 6-26
61007457 Hydraulic Ydraulic Control Multi-Way Valve 6-34
Oil Draining Pipeline 6-46
60277730 High Pressure Filter 6-48
Hydraulic Oil Tank Installation 6-50
60129702 Air Filter 6-52
14115149 Hydraulic Fluid Chamber 6-54
60101257 Oil Suction Filter 6-56
61001603 Oil Return Filter 6-58
pile 6-60
60357527 Duplex Plunger Pump Set 6-62
60155077 Duplex Plunger Pump Set 6-64
60153895 Pilot Pump 6-68
Pipe Fixing 6-70
Return Line 6-72
Oil Suction Pipeline 6-74
Hydraulic Rubber Clamp Assembly 6-76
Pump And Valve Hose Assembly Cabinet Support Installation 6-78
Returning Mechanism and Main Valve Assembly 6-80
Hydraulic Pilot Pipeline 6-82
PPC Pipeline Manual Pilot Valve Sub-packaging 6-84
60231351 Pilot Valve 6-86
PPC Pipeline 6-88
60170604 Pilot Valve 6-90
Ele-valve Pipehose 6-96
60136331 Six-Way Electromagnetic Directional Valve Group 6-98
Main Valve Pilot Line 6-100
Pilot Pipeline of Main Pump 6-108
60211330 Filter 6-110
Air conditioning system 6-112
installation of air conditioning units 6-114
60168171 Evaporator 6-116
Mounting plate of filter core 6-118
installation of refrigerant tube 6-120
Condenser installation 6-122
Compressor installation 6-124
Rubber hose installation 6-126
Counterweight Assebmly 6-128
SSY005144300 Counterweight Main Body 6-130

Group 7 travel device 7-1
travel device 7-2

АВТОПОРТАВТОСЕРВИС
Горячая компания

Bearing, Swing AS 7-4
13484728 Slewing Ring 7-6
A810401990192 Seal Module 7-8
Central Ratary Joint Tube 7-10
60243991 Slewing Joint 7-12
srick and coat 7-14
Walking Device Tube 7-16
130101010117A Reducer Assembly 7-22
Shield Assembly 7-28
Driving Wheel 7-30
14017793 Crawler Assembly 7-32
Track Roller and Shield Assembly 7-36
Tightening Device-riding Wheel 7-38
60013106 Tension Device 7-40

Group 8 Accessories 8-1
SSY004969301 Accessories 8-2
SSY005262910 Accompanying Tools 8-4

Group 9 Electric System 9-1
SSY004969276 Electric System 9-2
SSY004969245 Bridge Assembly 9-4
Electric Box Assemble 9-6
Control Switch Harness 9-8
142507000021E Ignition Switch 9-10
Vehicle Body Harness 9-12
Harness assembly 9-14
Battery Assemble 9-16
Electrical Systems for Air Conditioning 9-18

Group 10 Power System 10-1
Power System 10-2
Fuel system 10-4
Hose Install 10-6
fuel tank install 10-8
SSY005890903 Fuel Tank Assy. 10-10
Water Drain Valve Sub-assembly 10-12
Fuel pipeline connection 10-14
fuel filter 10-16
60250940 Fuel Main Filter 10-18
60307172 Oil-Water Separator 10-20
60018583 Fuel Pump Assembly 10-22
B222100000398 Engine Oil Filter 10-24
fuel pipe install 10-26
Oil Install 10-28
RADIATOR 10-30

МЕГАПОРТАВТОСЕРВИС
Группа компаний

DADIATOR 10-32
radiator 10-34
61012996 Radiator 10-36
radiator 10-38
Intake System 10-40
air -inlet 10-42
60125399 Air Filter 10-44
air inlet 10-46
Inlet Pipe Connection 10-48
exhaust system 10-50
Mounting&Power system 10-52
Engine Rod Subassembly Assembly 10-54
60051280 Flange Coupling 10-56
Engine mount system 10-58

ТЕХНОРТАВТОСЕРВИС
группа компаний

Group 1

SY330C9I3KH hydraulic excavator body

ТЕХПОСТАВТОСЕРВИС
Группа компаний

SSY004969361 SY330C9I3KH hydraulic excavator body

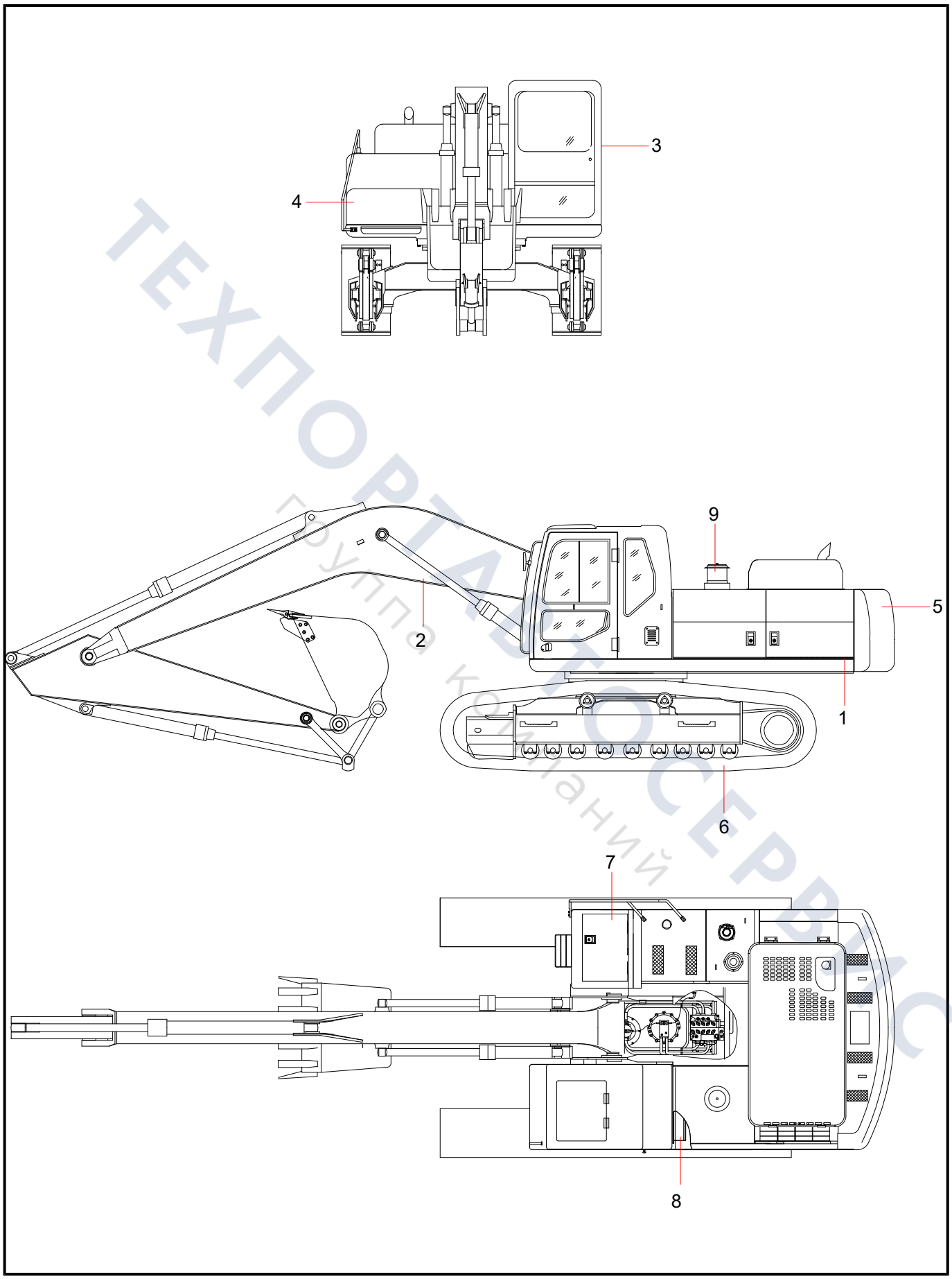

ТЕХПОРТАВТОСЕРВИС
Группа компаний

1-2 SY330C9I3KH hydraulic excavator body

Group 2

Coating

ТЕХПОРТАВТОСЕРВИС
группа компаний

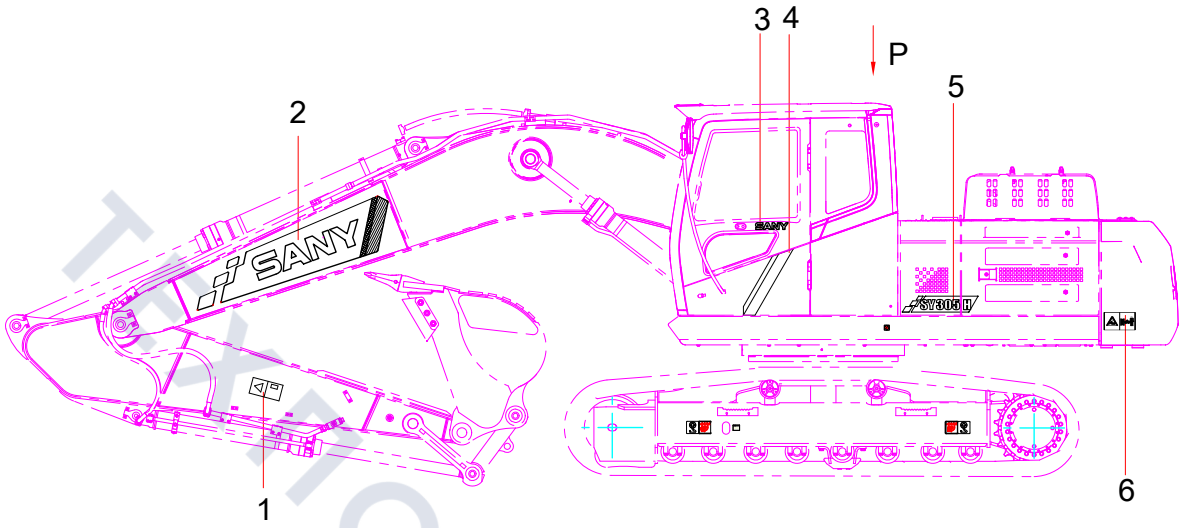

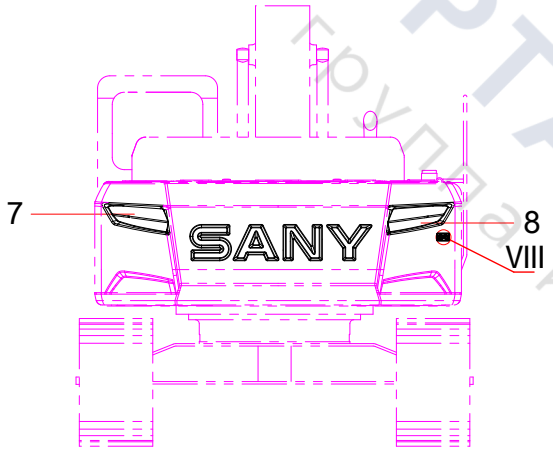



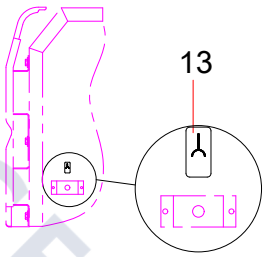

回转支承
Swing Bearing

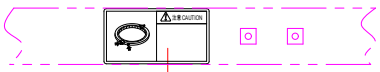

XII

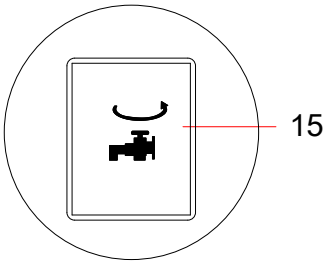

蓄电池组
Battery

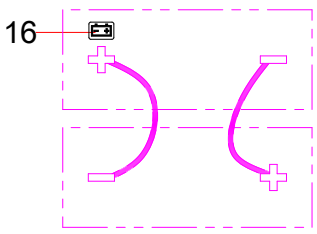

VIII

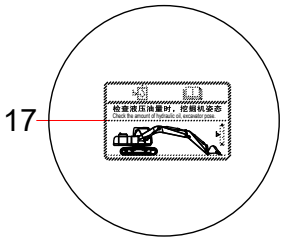

ТЕХПОРТАВТОСЕРВИС
Грузовая компания

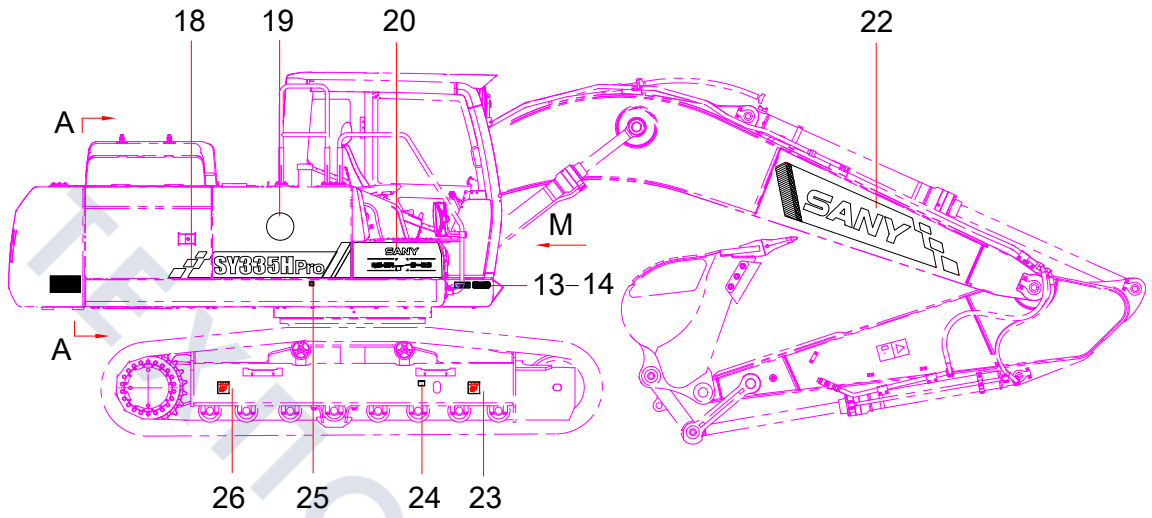

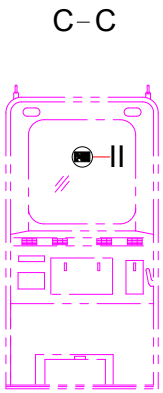

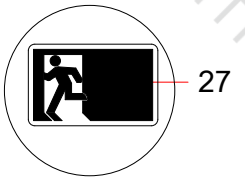

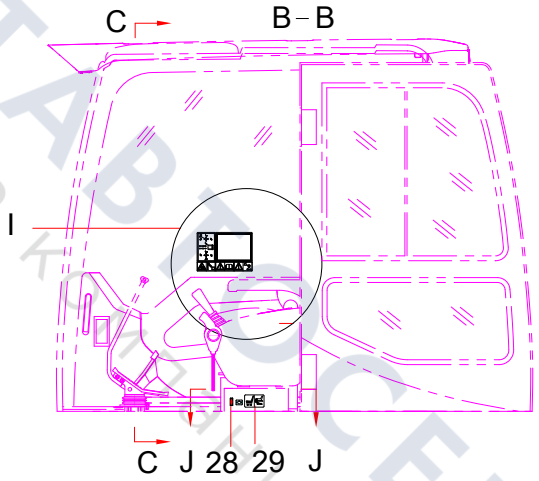

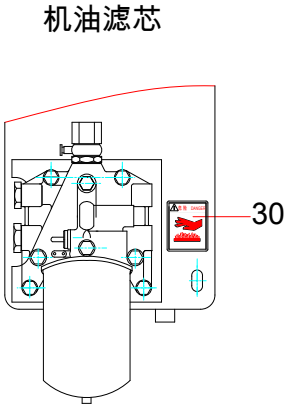

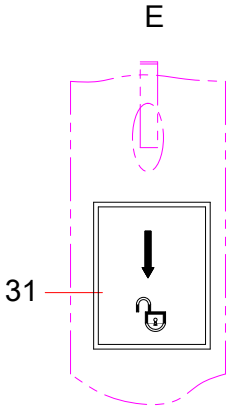

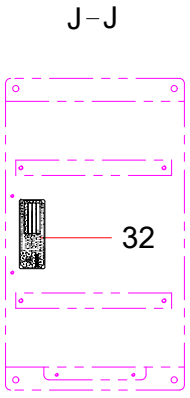

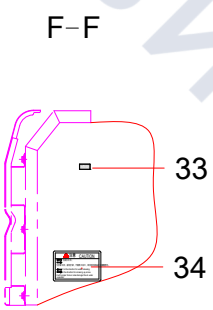

ТЕХНОРТАВТОСЕРВИС
группа компаний

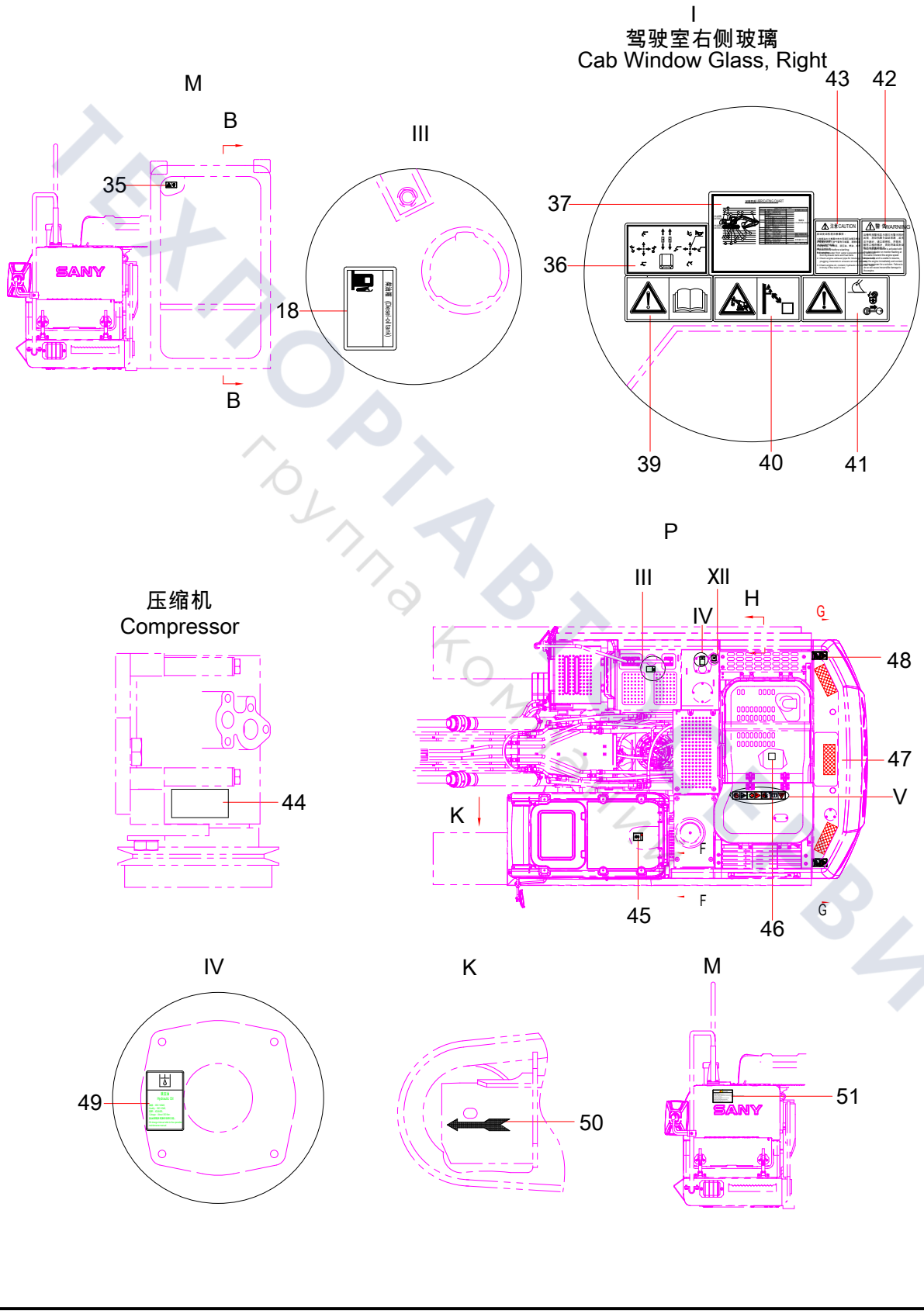

ТЕХПОРТАВТОСЕРВИС
группа компаний

Group 3

Stick Assembly

ТЕХПОРТАВТОСЕРВИС
группа компаний

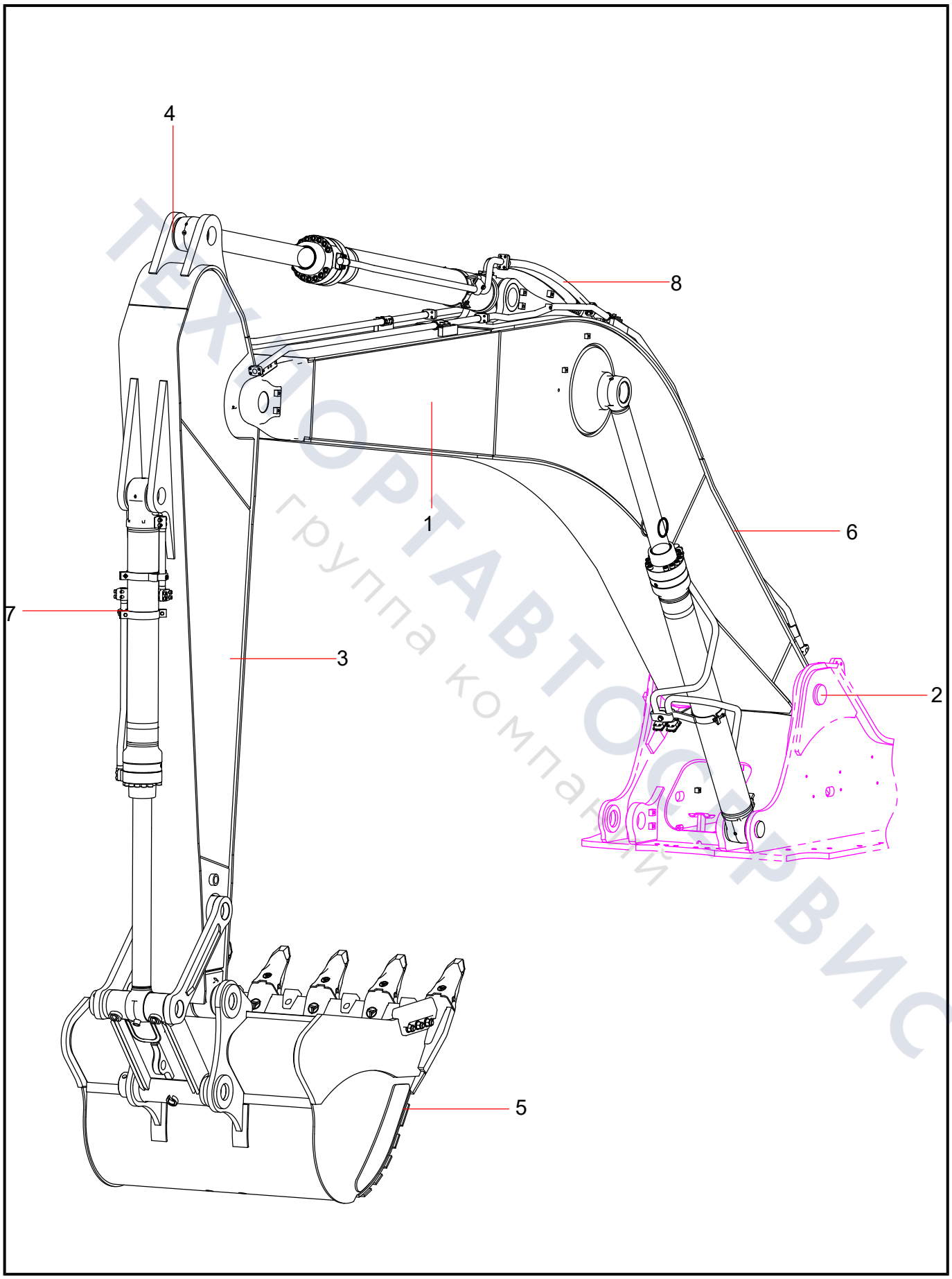

ТЕХПОРТАВТОСЕРВИС
группа компаний

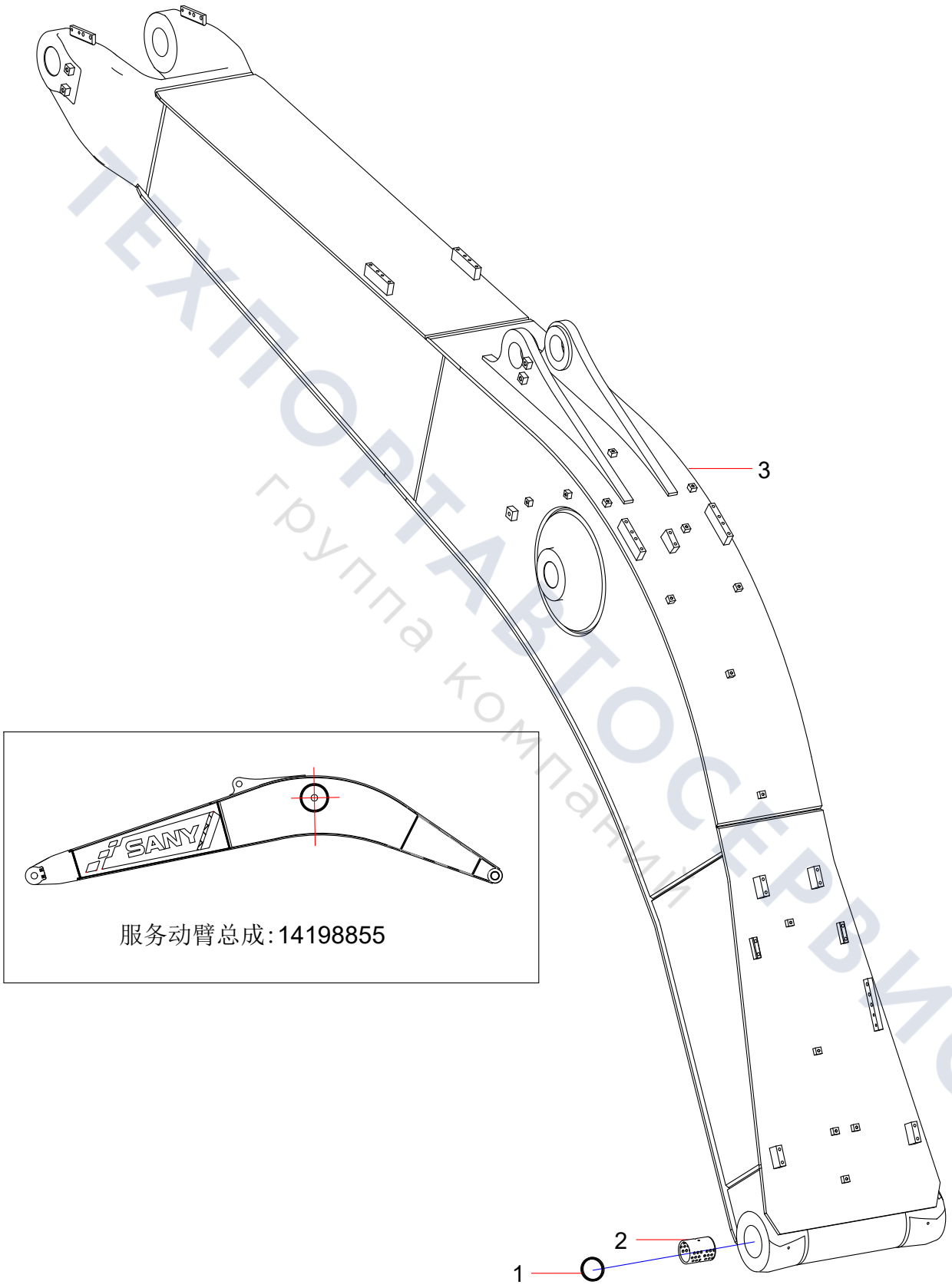

ТЕХПОРТАВТОСЕРВИС
группа компаний

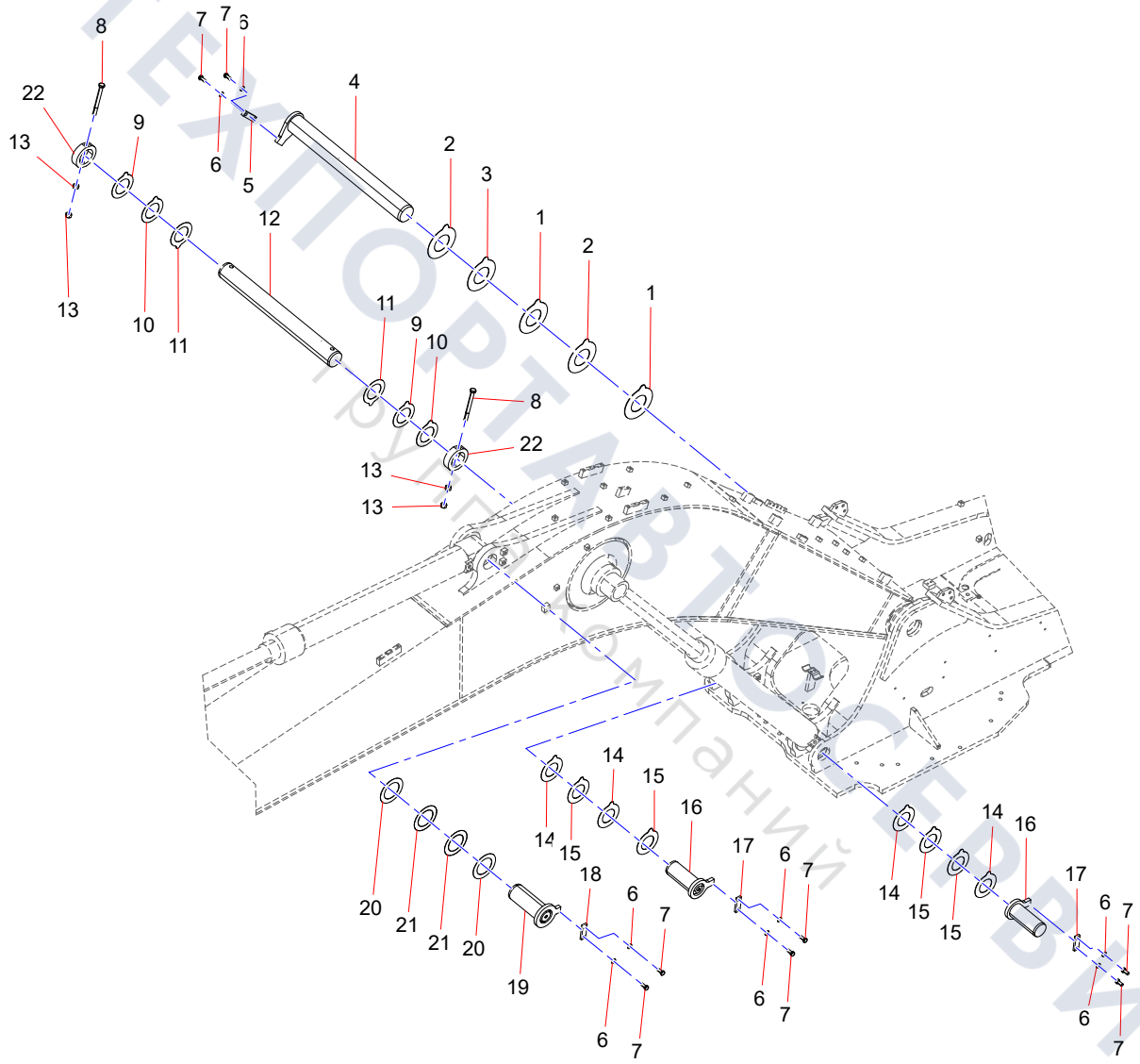

ТЕХПОРТАВТОСЕРВИС
Группа компаний

3-6 Stick Assembly

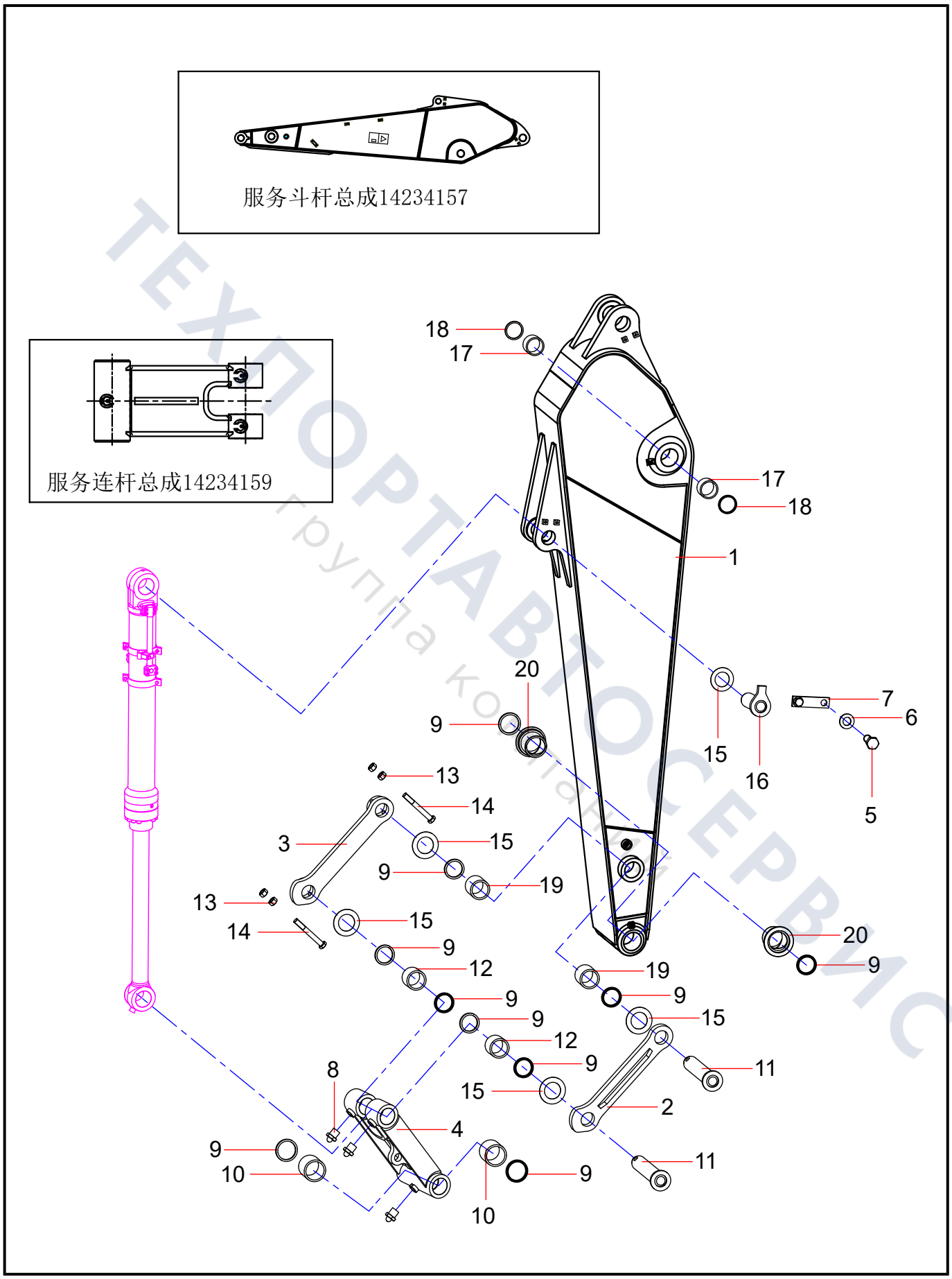

ТЕХПОРТАВТОСЕРВИС
Группа компаний

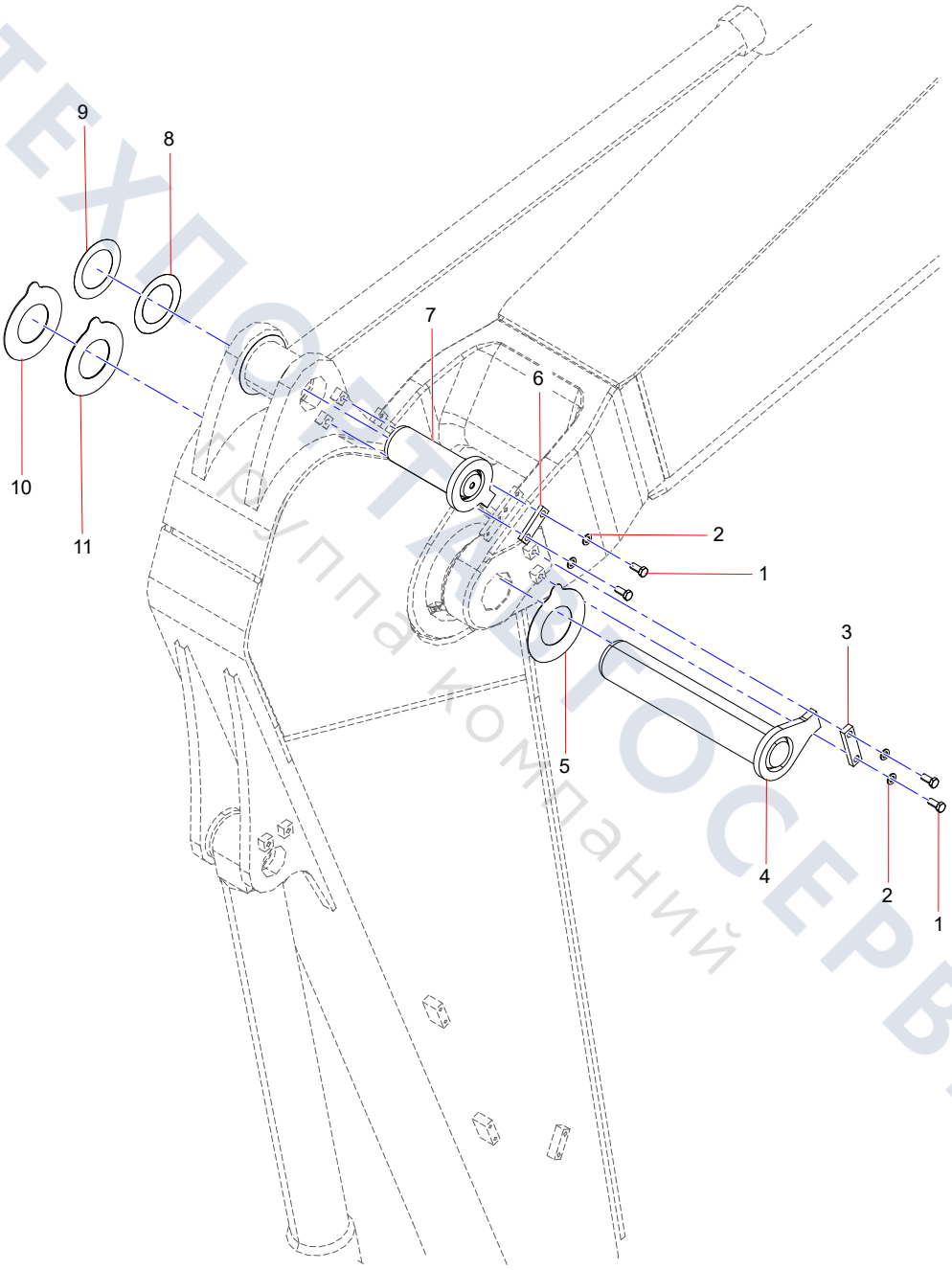

ТЕХПОСТАВТОСЕРВИС
группа компаний

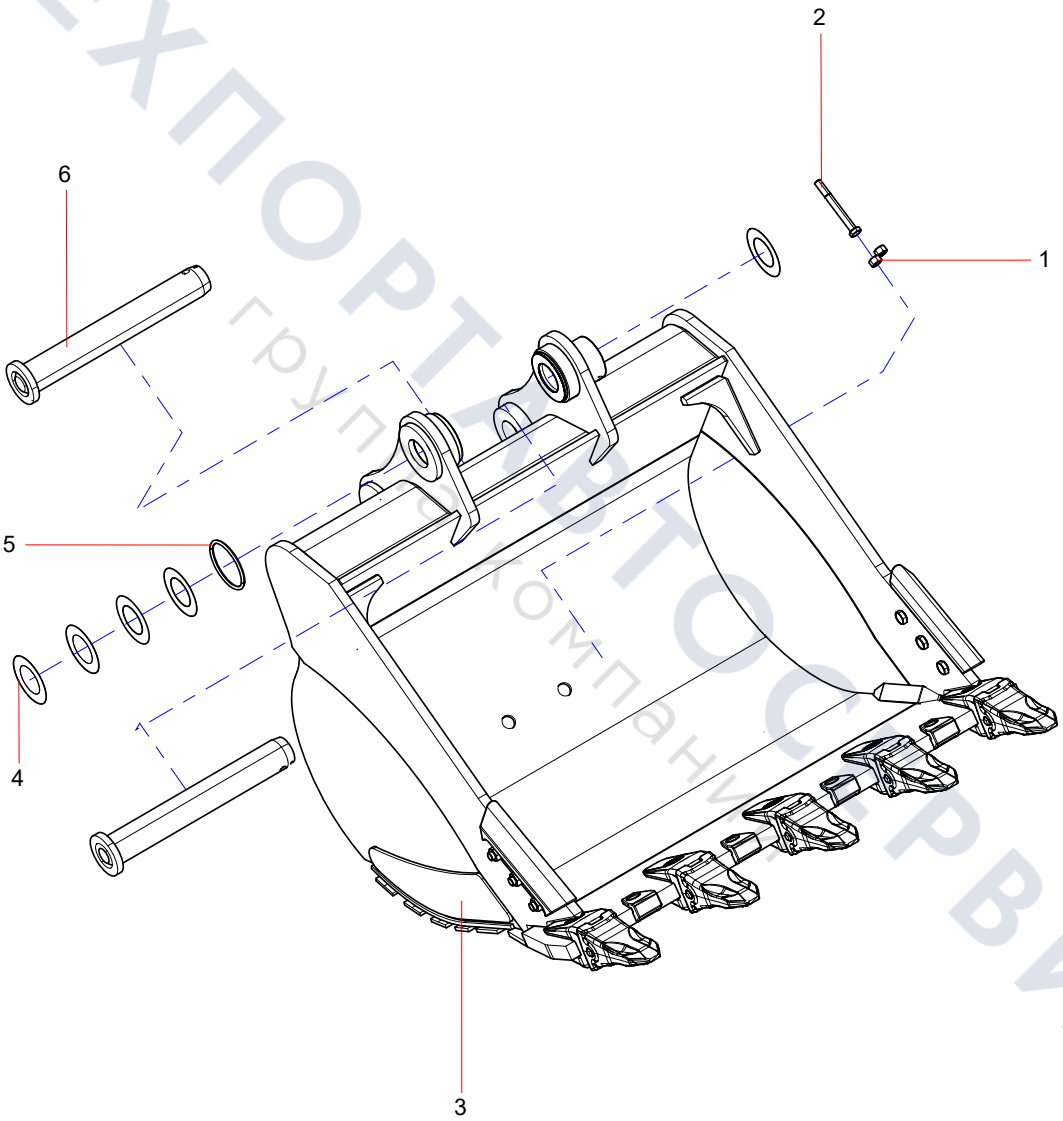

ТЕХПОРТАВТОСЕРВИС
группа компаний

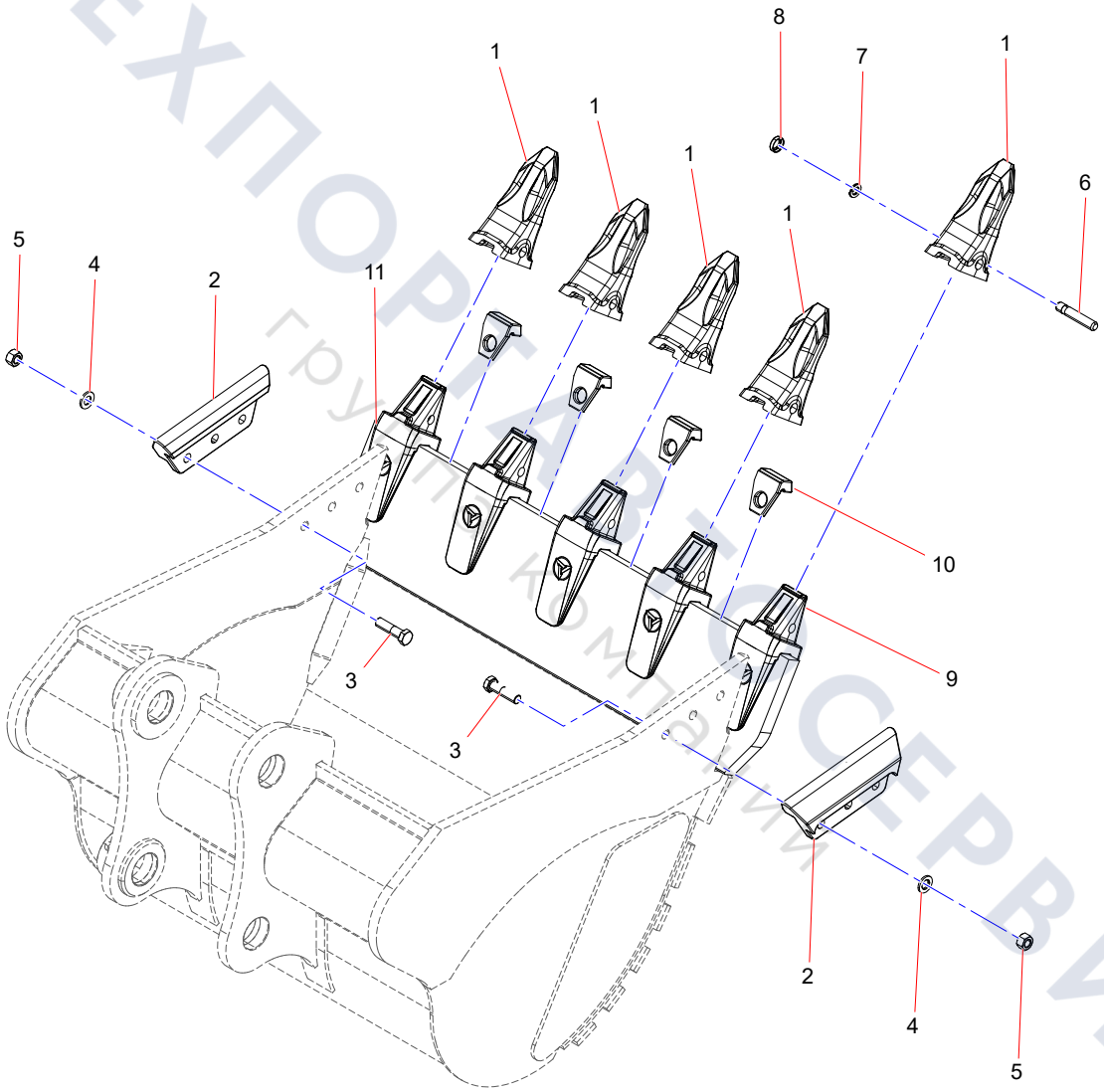

ТЕХПОРТАВТОСЕРВИС
группа компаний

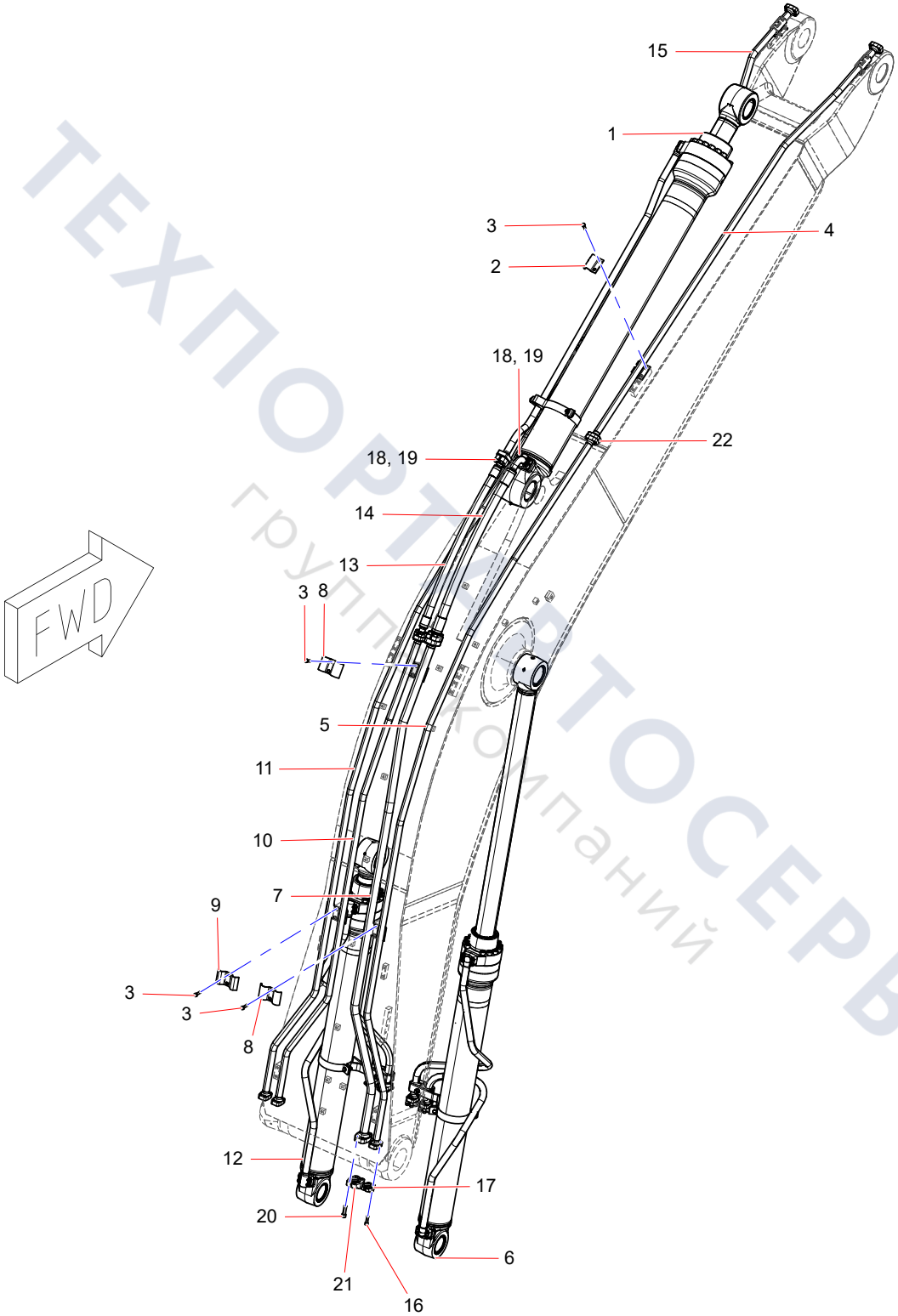

ТЕХПОРТАВТОСЕРВИС
группа компаний

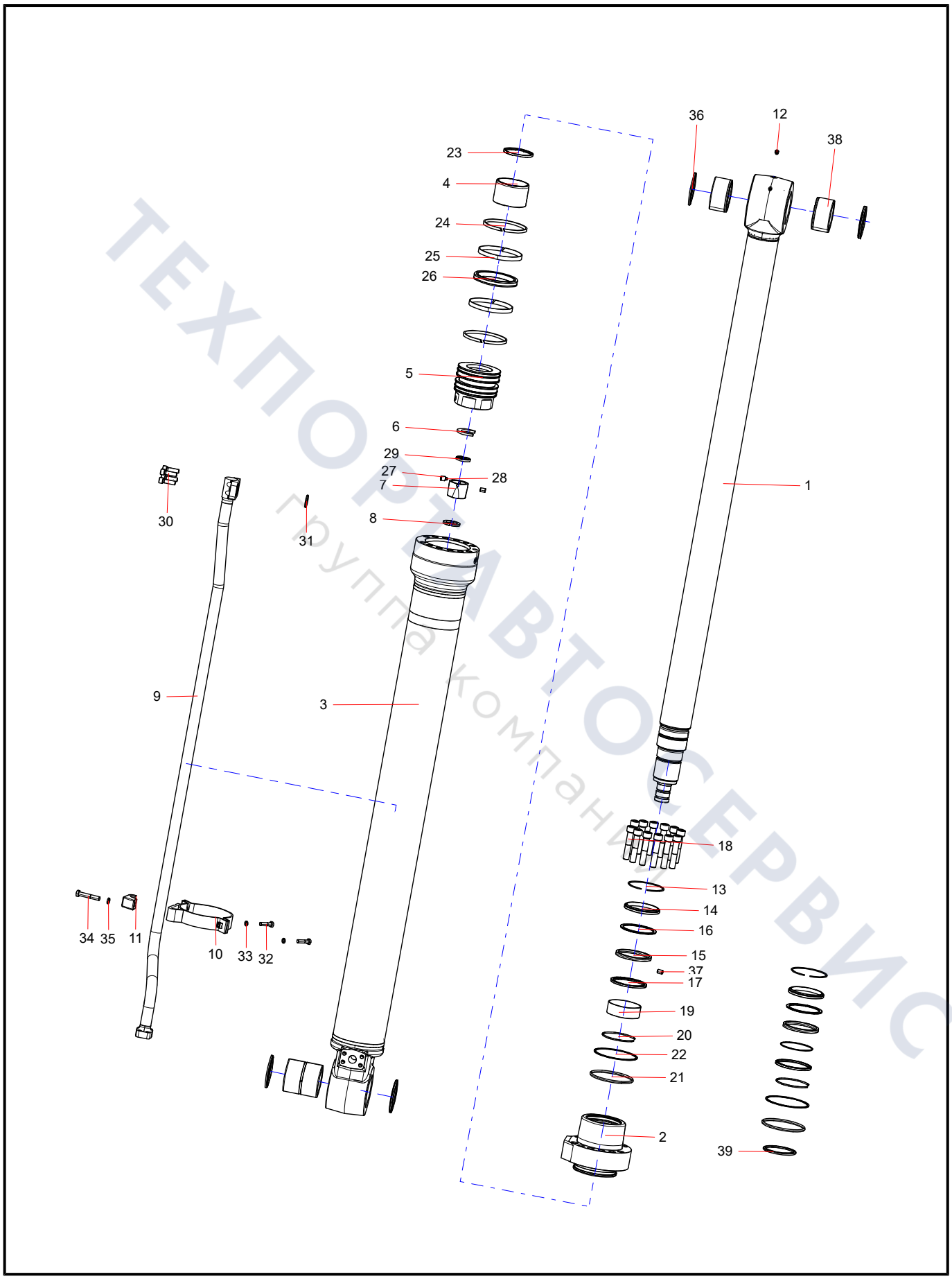

ТЕХПОРТАВТОСЕРВИС
группа компаний

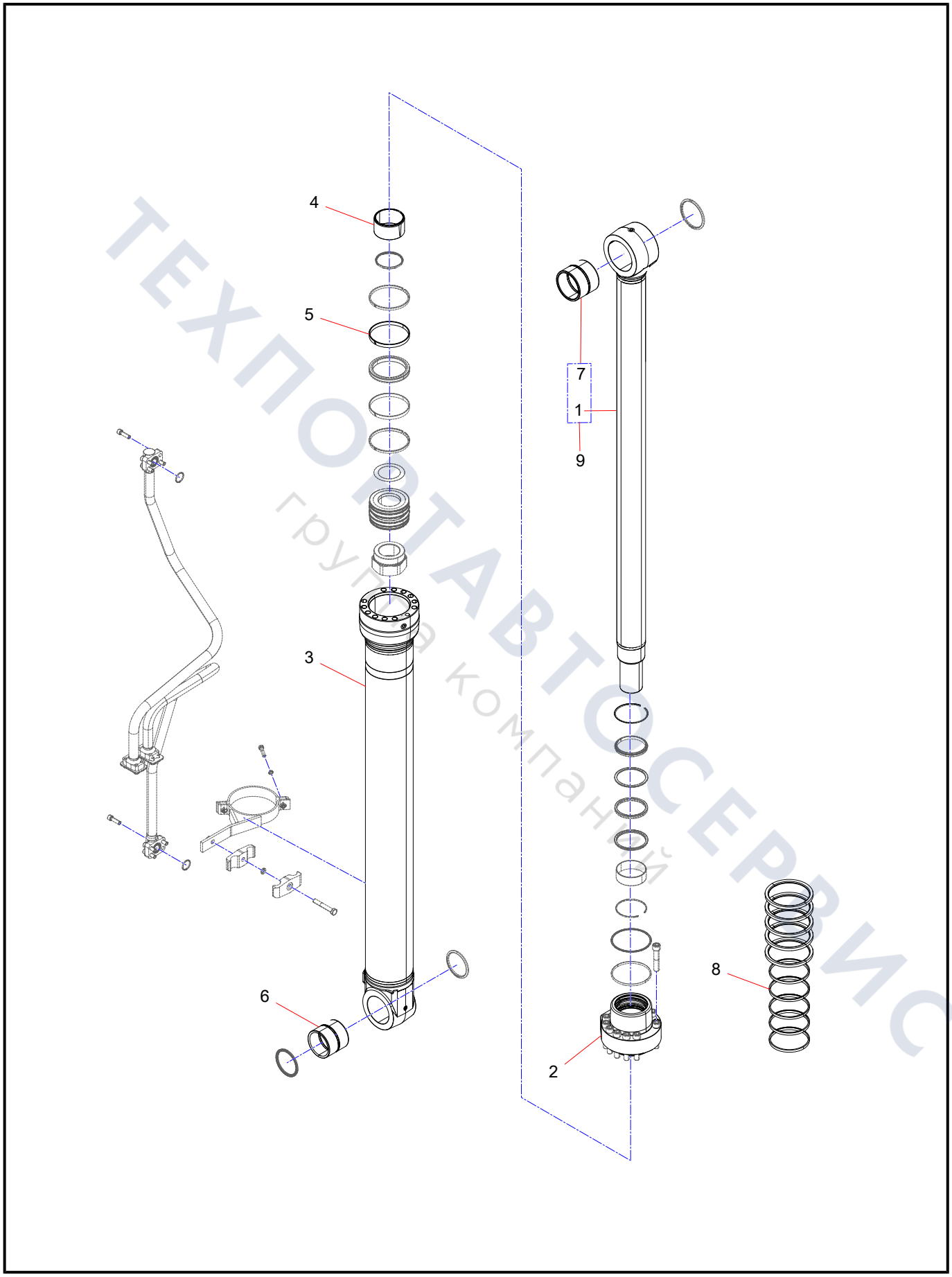

ТЕХПОРТАВТОСЕРВИС
группа компаний

61005546 Left Boom Cylinder Assembly

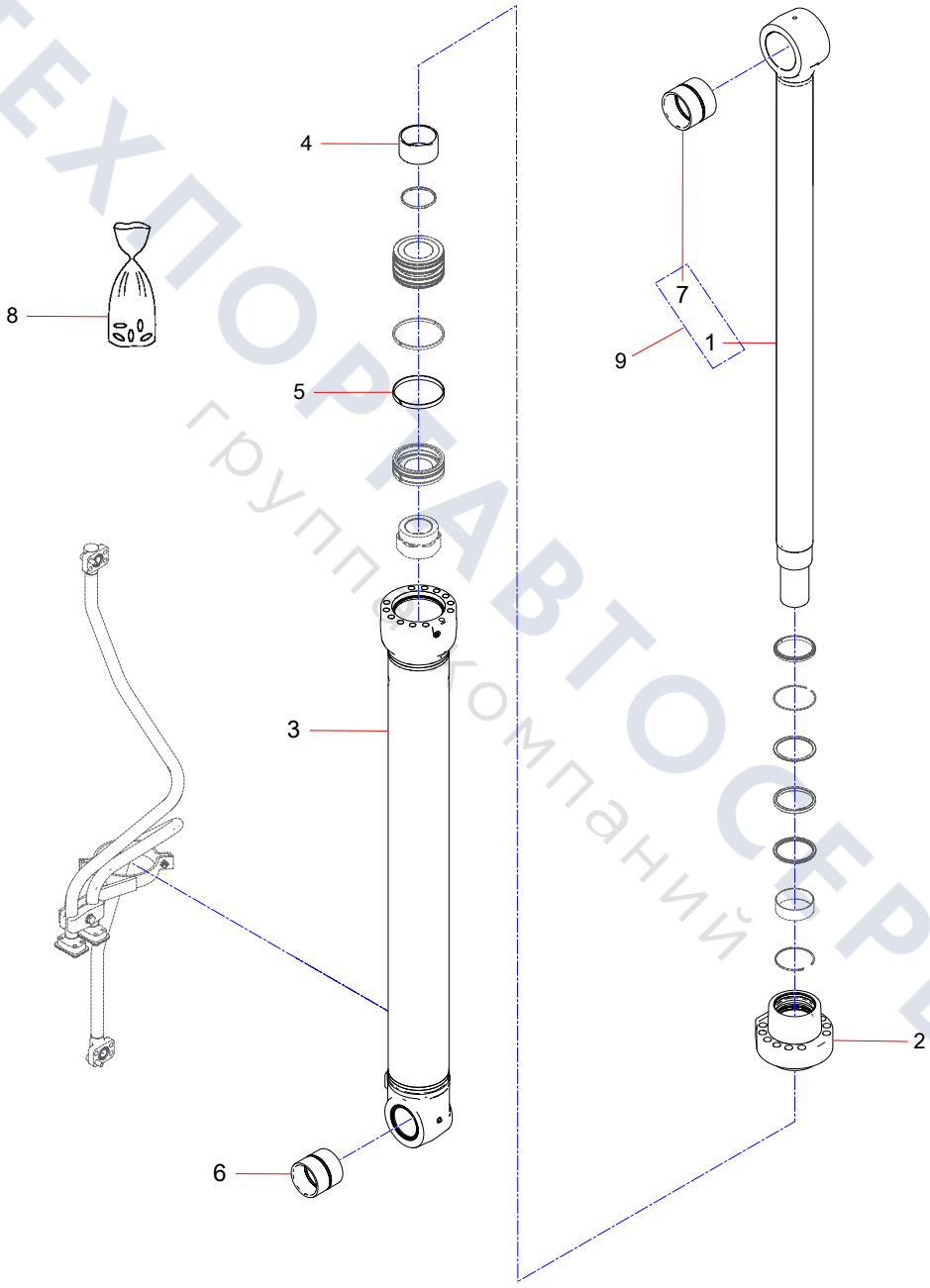

ТЕХПОРТАВТОСЕРВИС
группа компаний

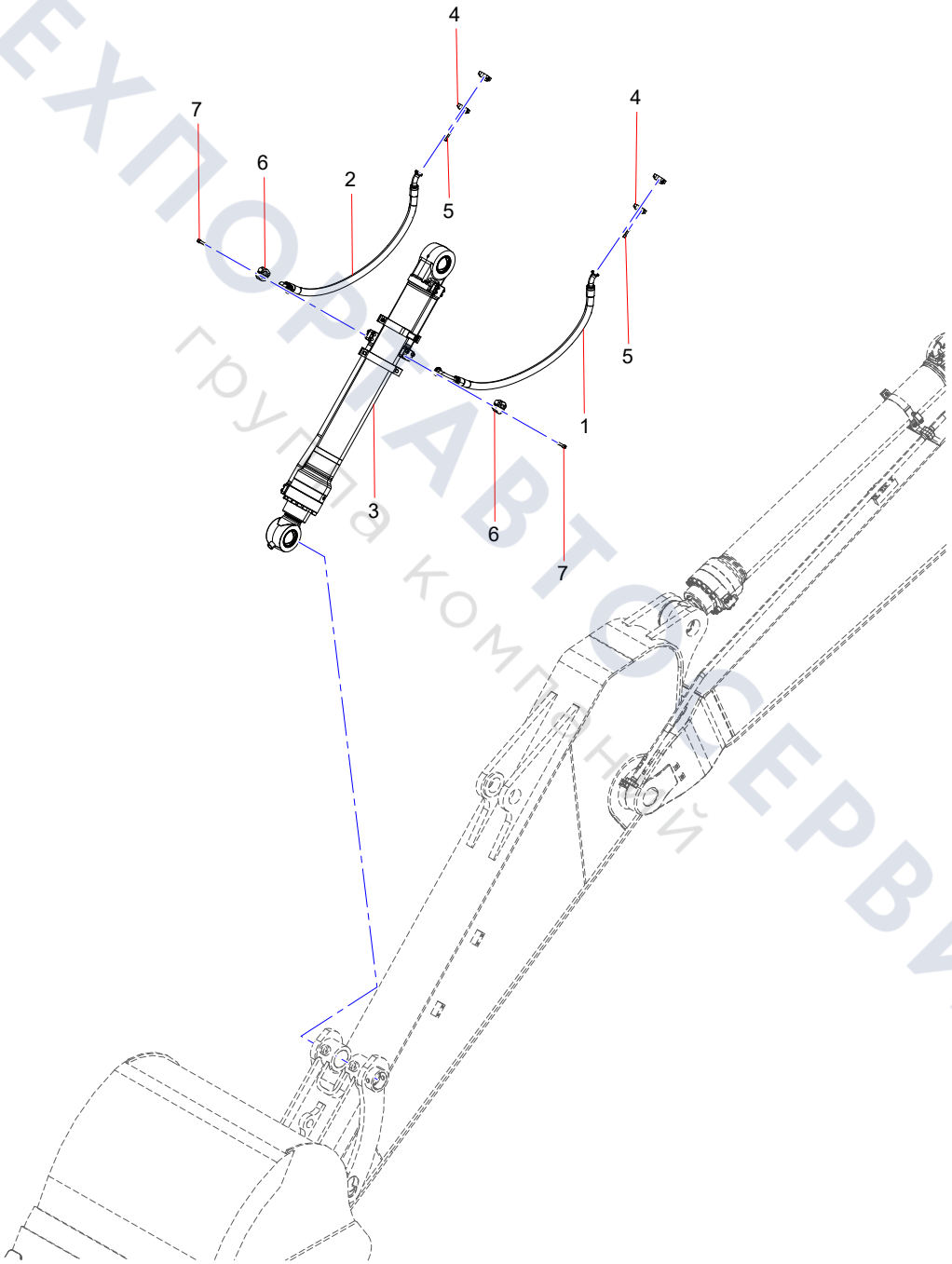

ТЕХПОРТАВТОСЕРВИС
группа компаний

61005542 Bucket Cylinder Assembly

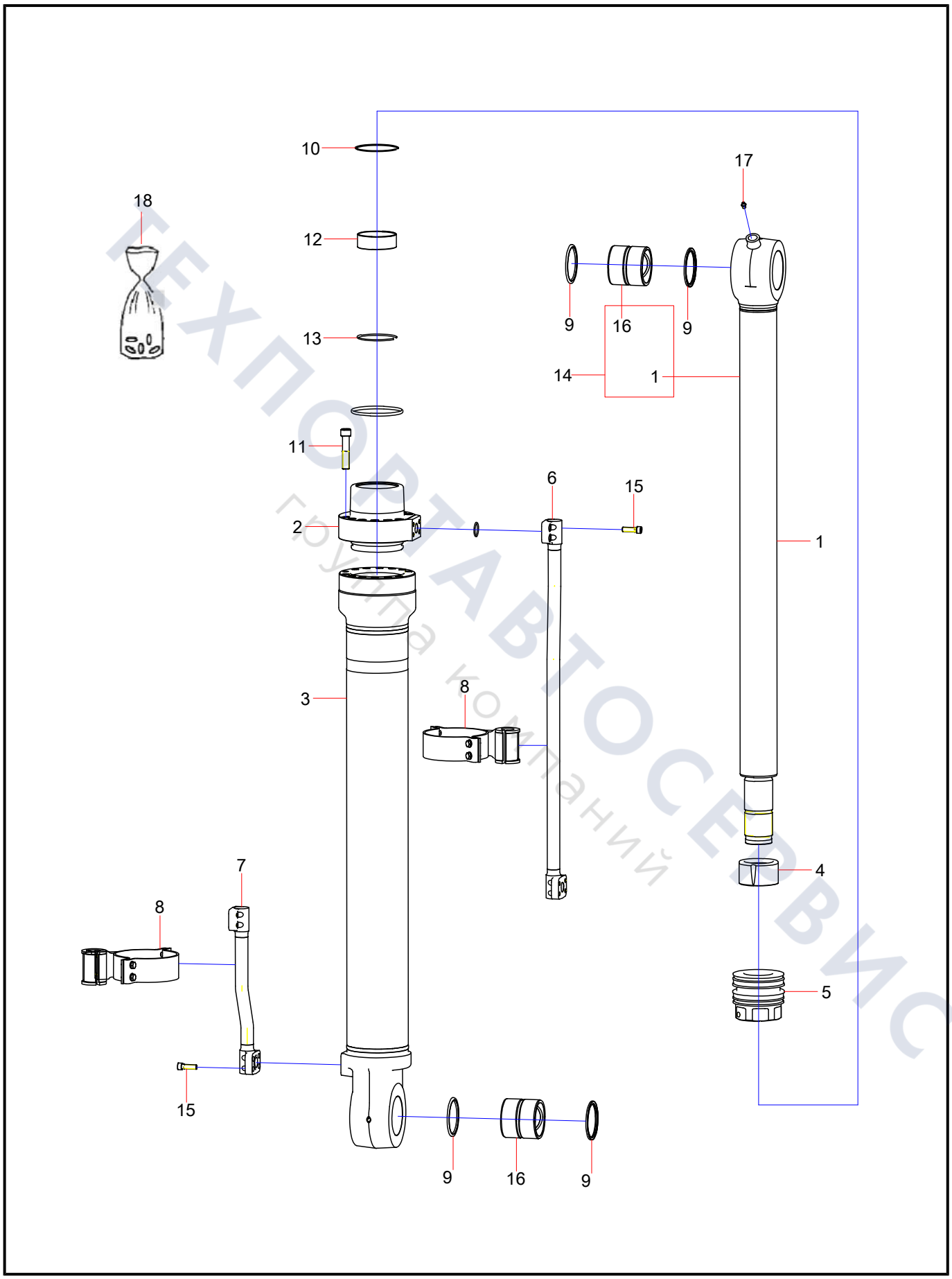

ТЕХПОРТАВТОСЕРВИС
группа компаний

Working Device Lubrication Pipeline (1/2)

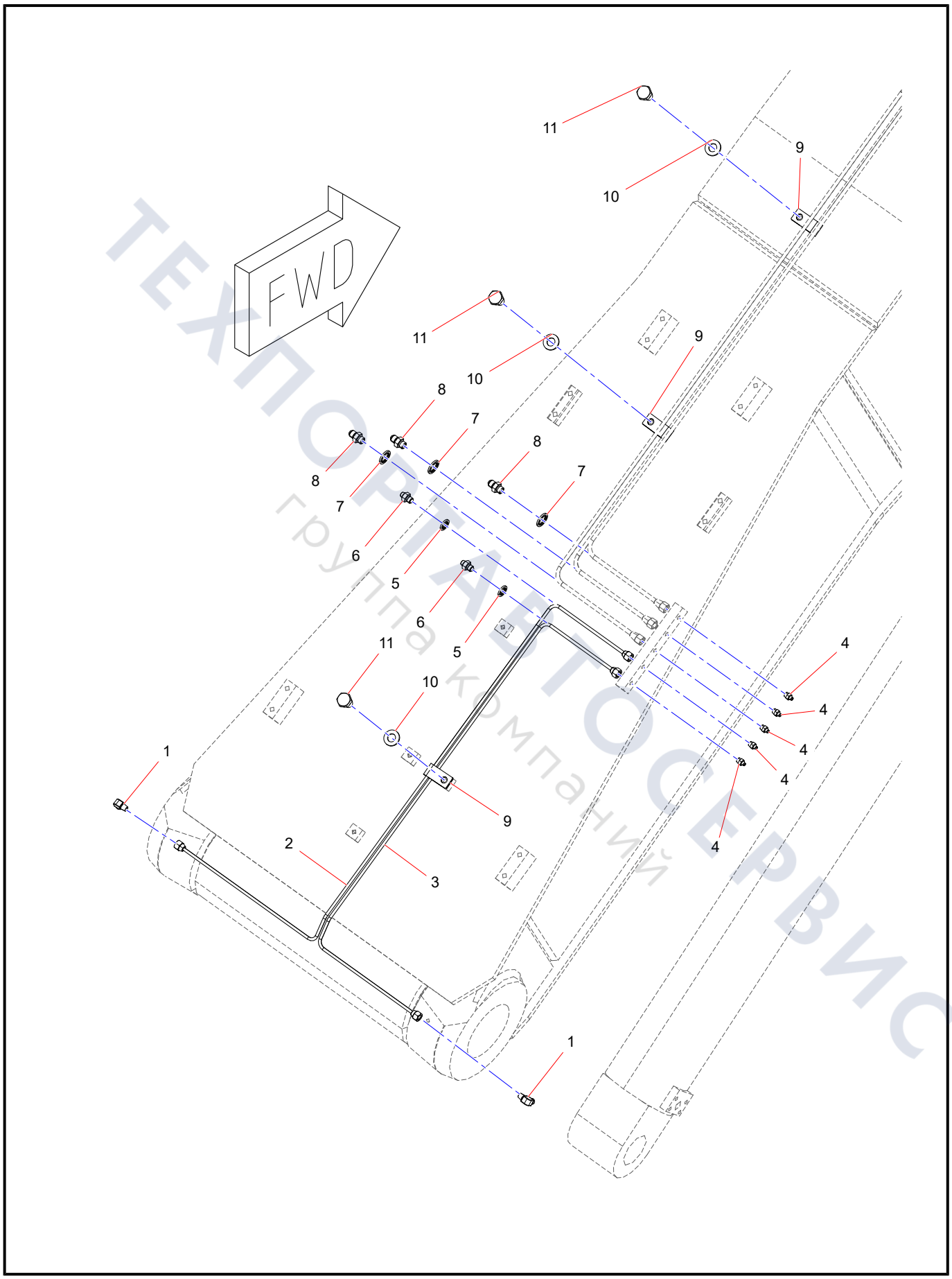

ТЕХНОРЕСУРС АВТОСЕРВИС
группа компаний

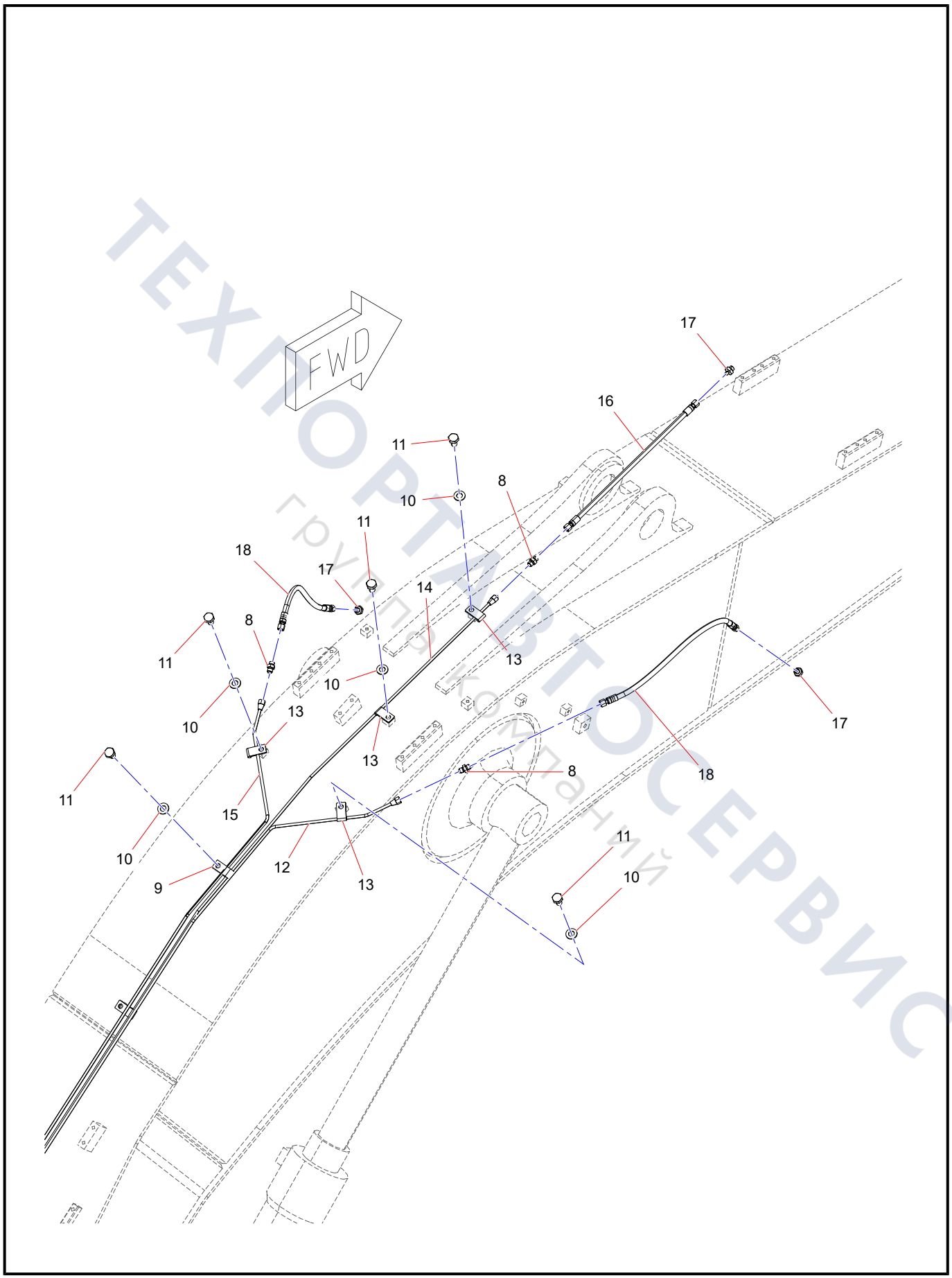

ТЕХПОРТАВТОСЕРВИС
группа компаний

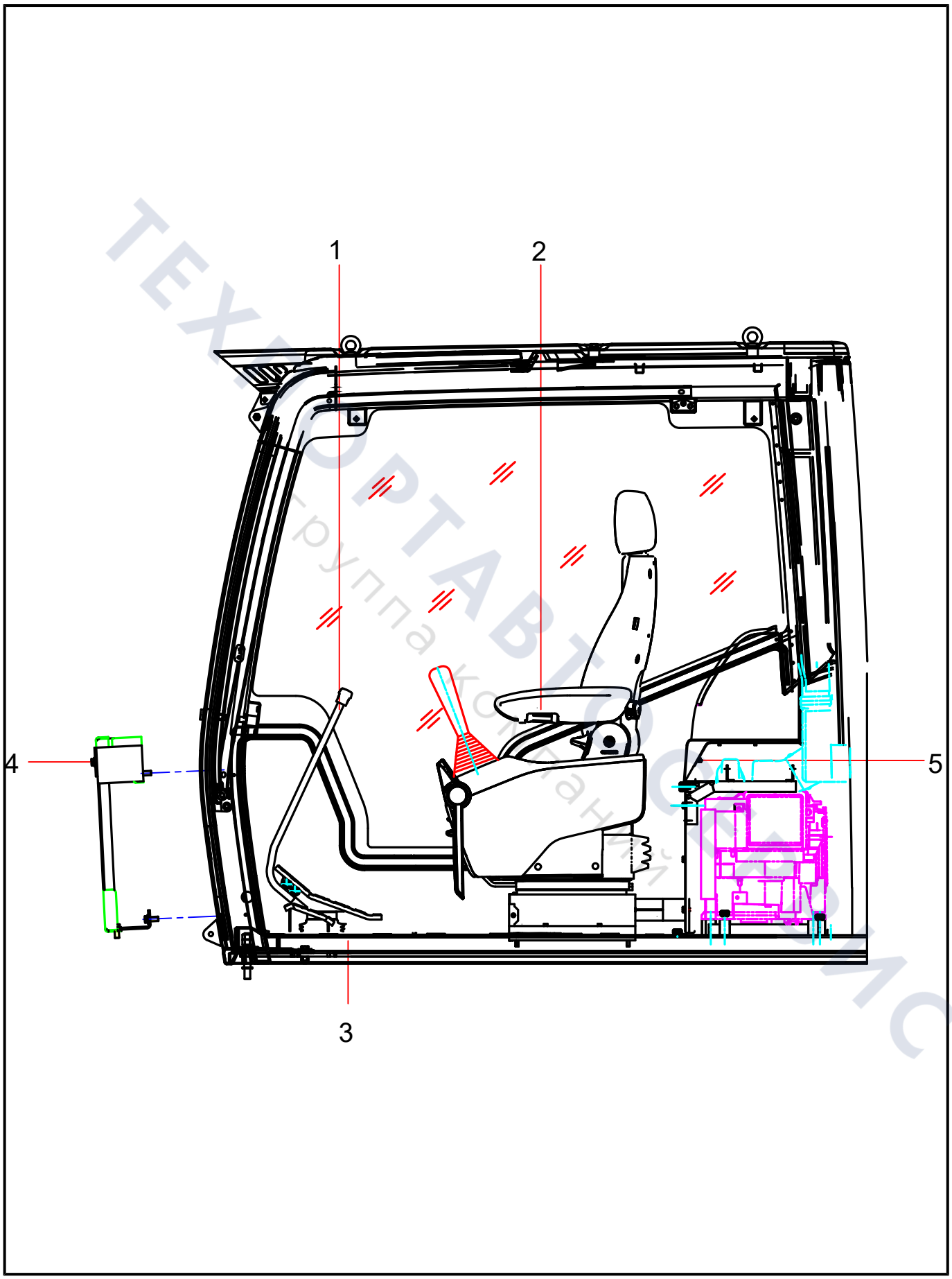

ТЕХАВТОСЕРВИС
Группа компаний

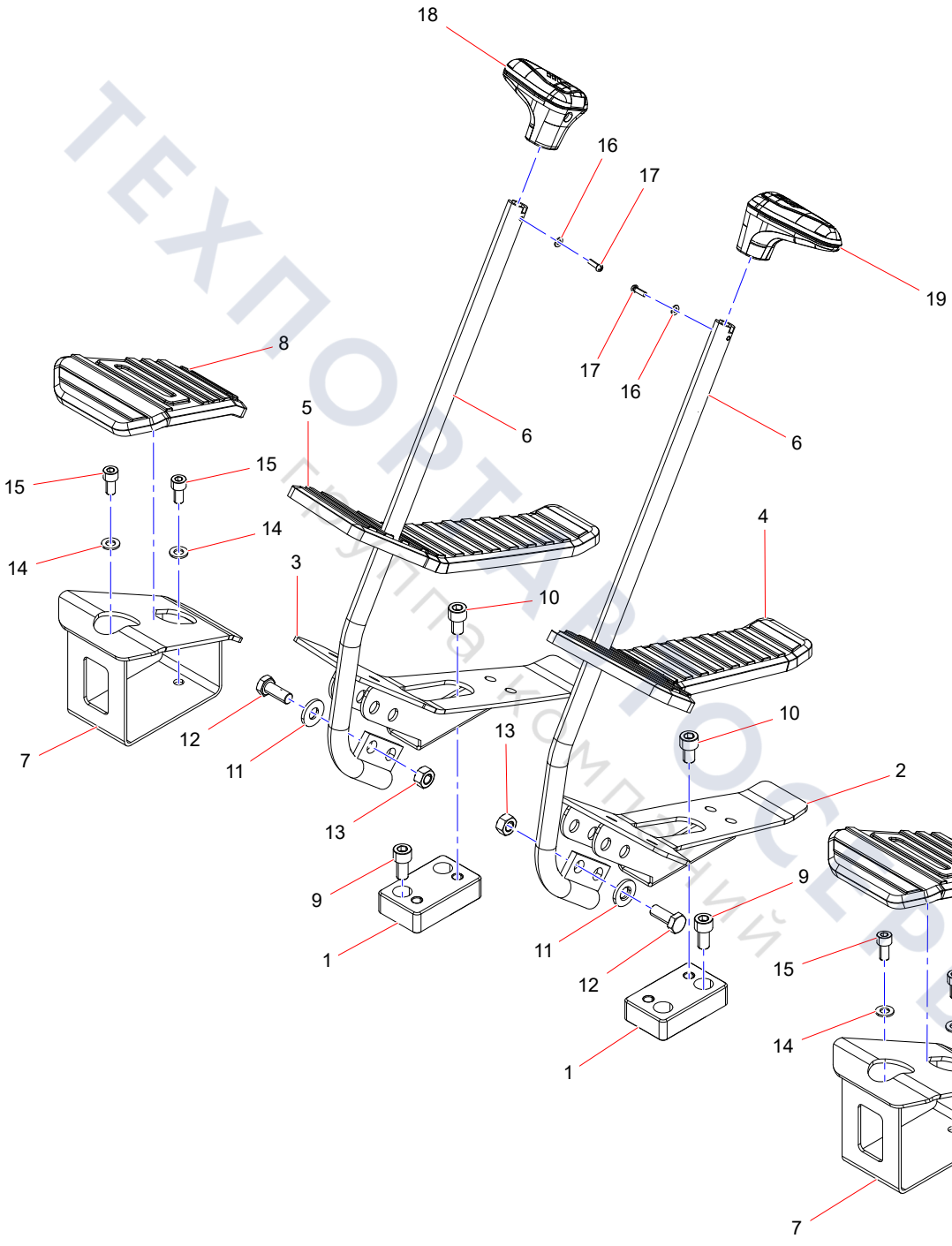

ТЕХПОРТ СЕРВИС
группа компаний

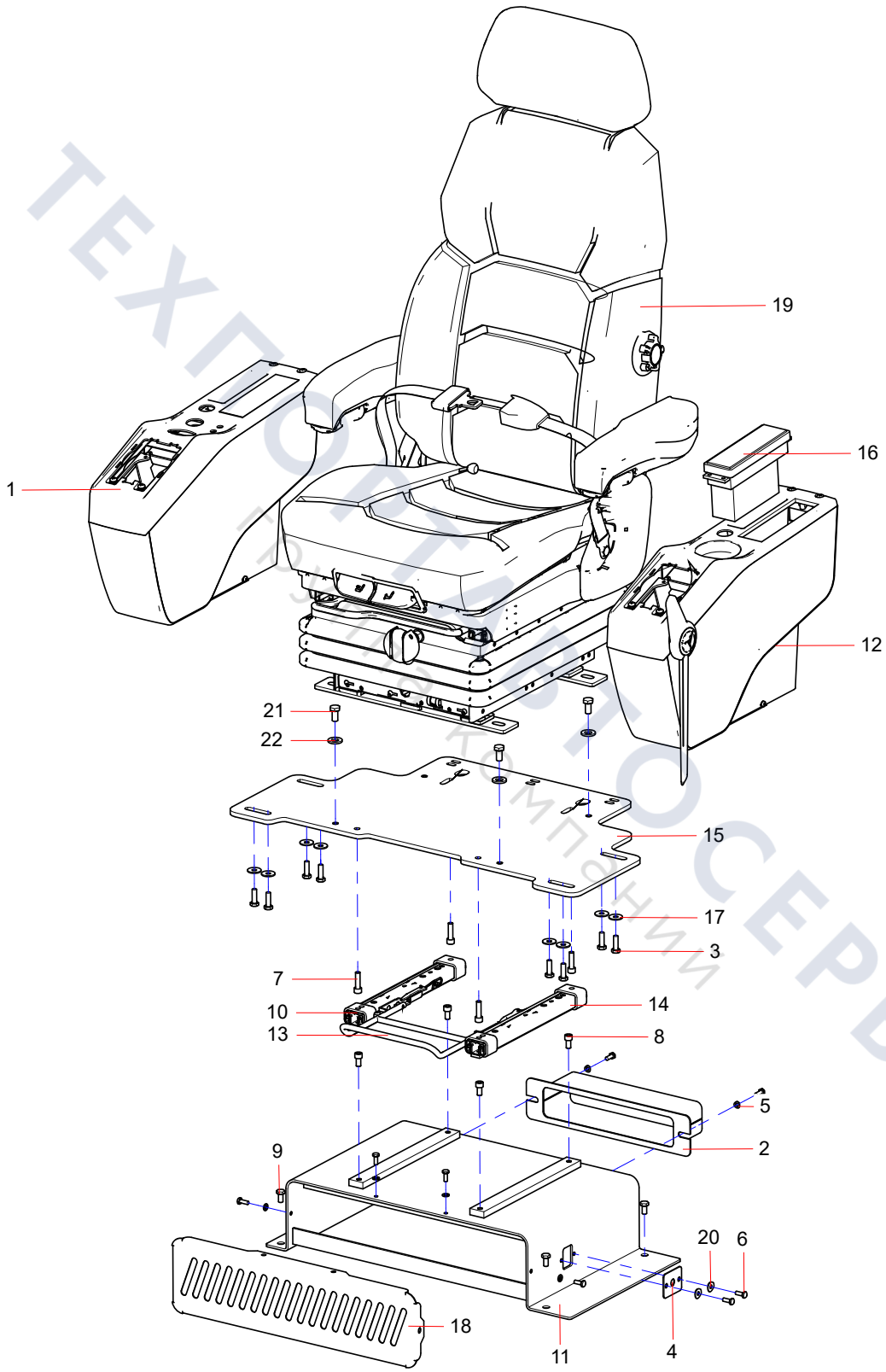

ТЕХПОРТАЛ СЕРВИС
Торговая компания

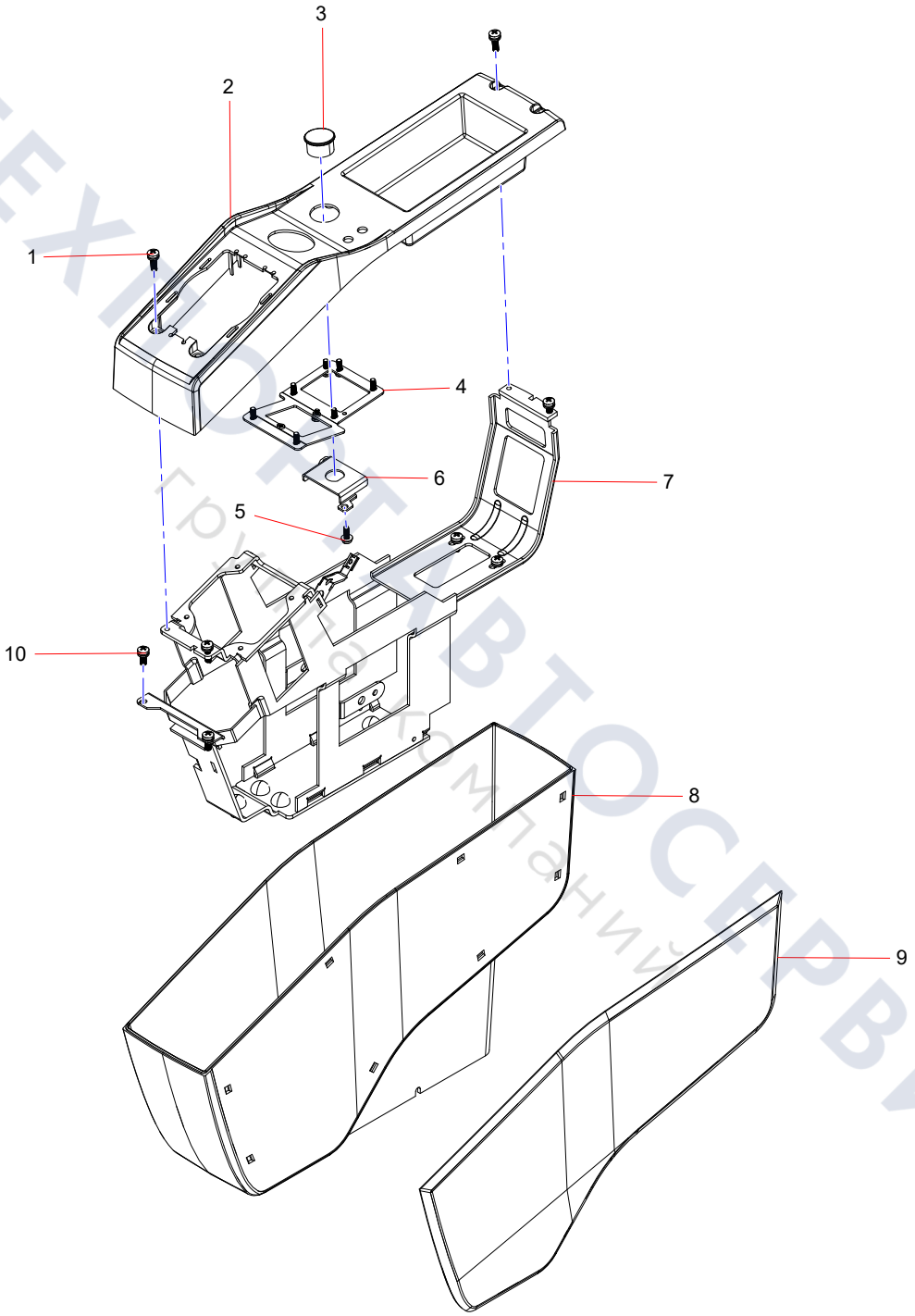

ТЕХПОРТАВТОСЕРВИС
Грузовая техника

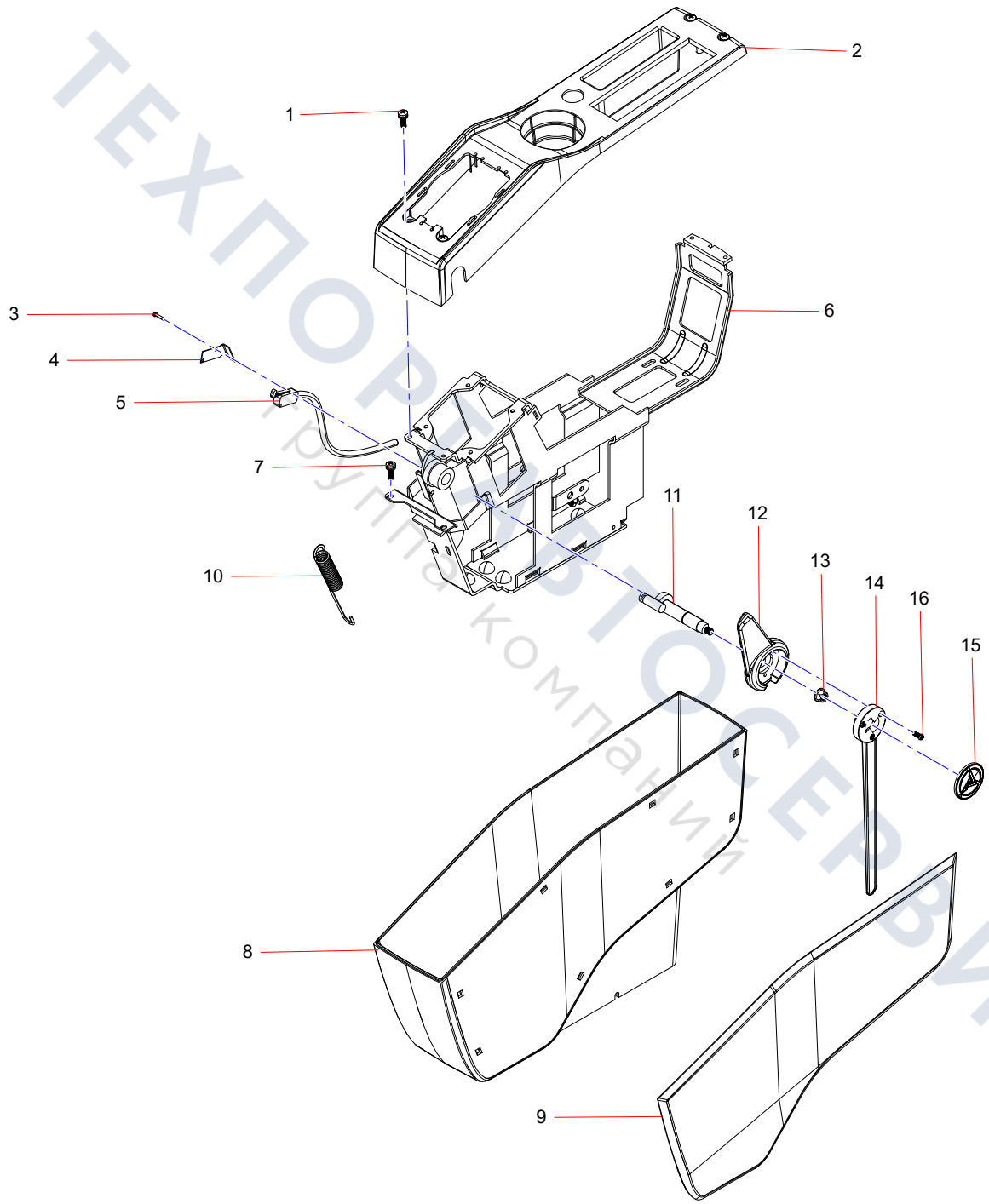

ТЕХПОРТАВТОСЕРВИС
Группа компаний

130903000043B Driver Seat

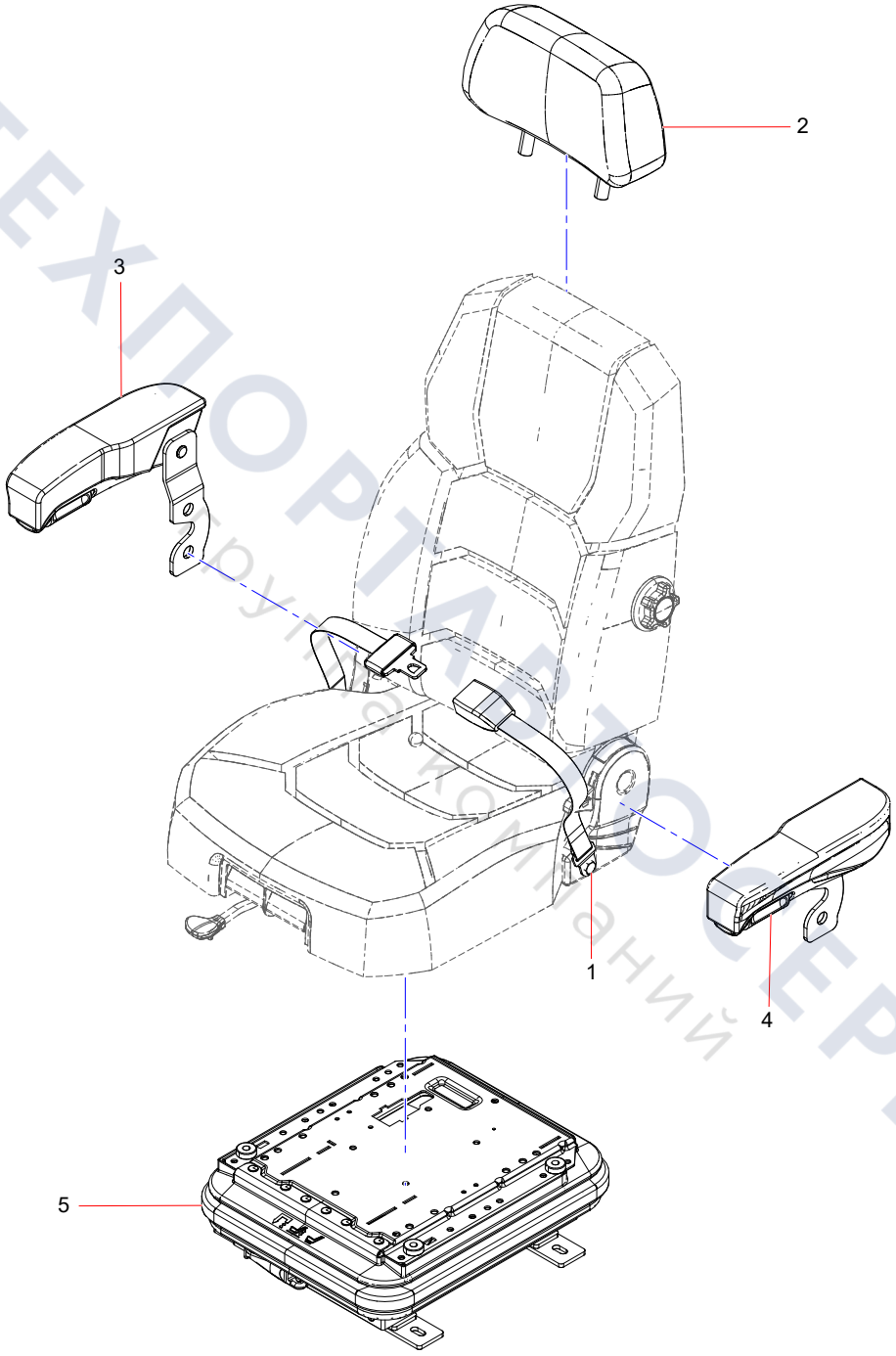

ТЕХПОРТАЛ СЕРВИС
Группа компаний

Bottom Board Rack of Cab

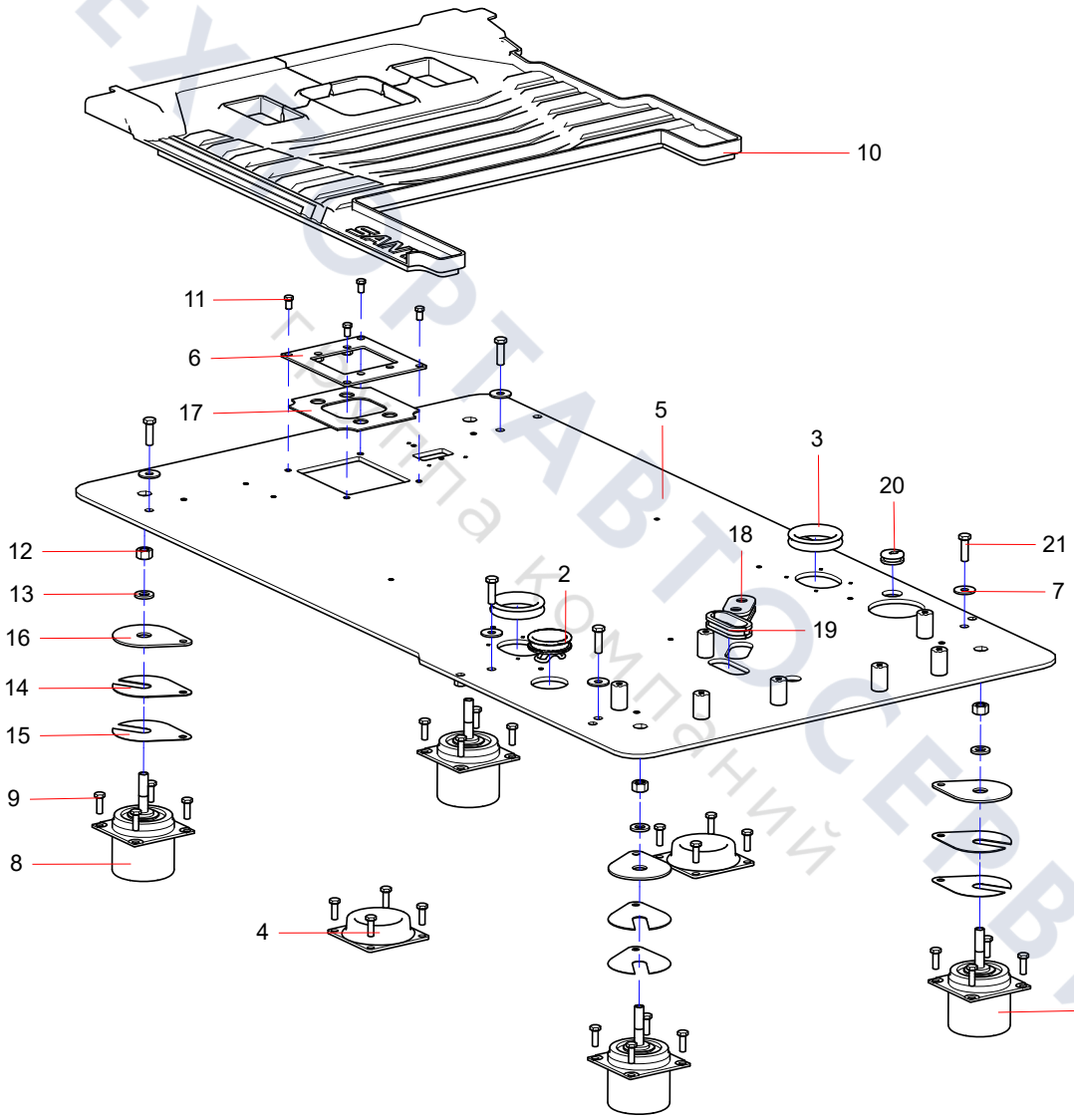

ТЕХНОРТАВТОСЕРВИС
Группа компаний

13874081 Yangzi cab protective net

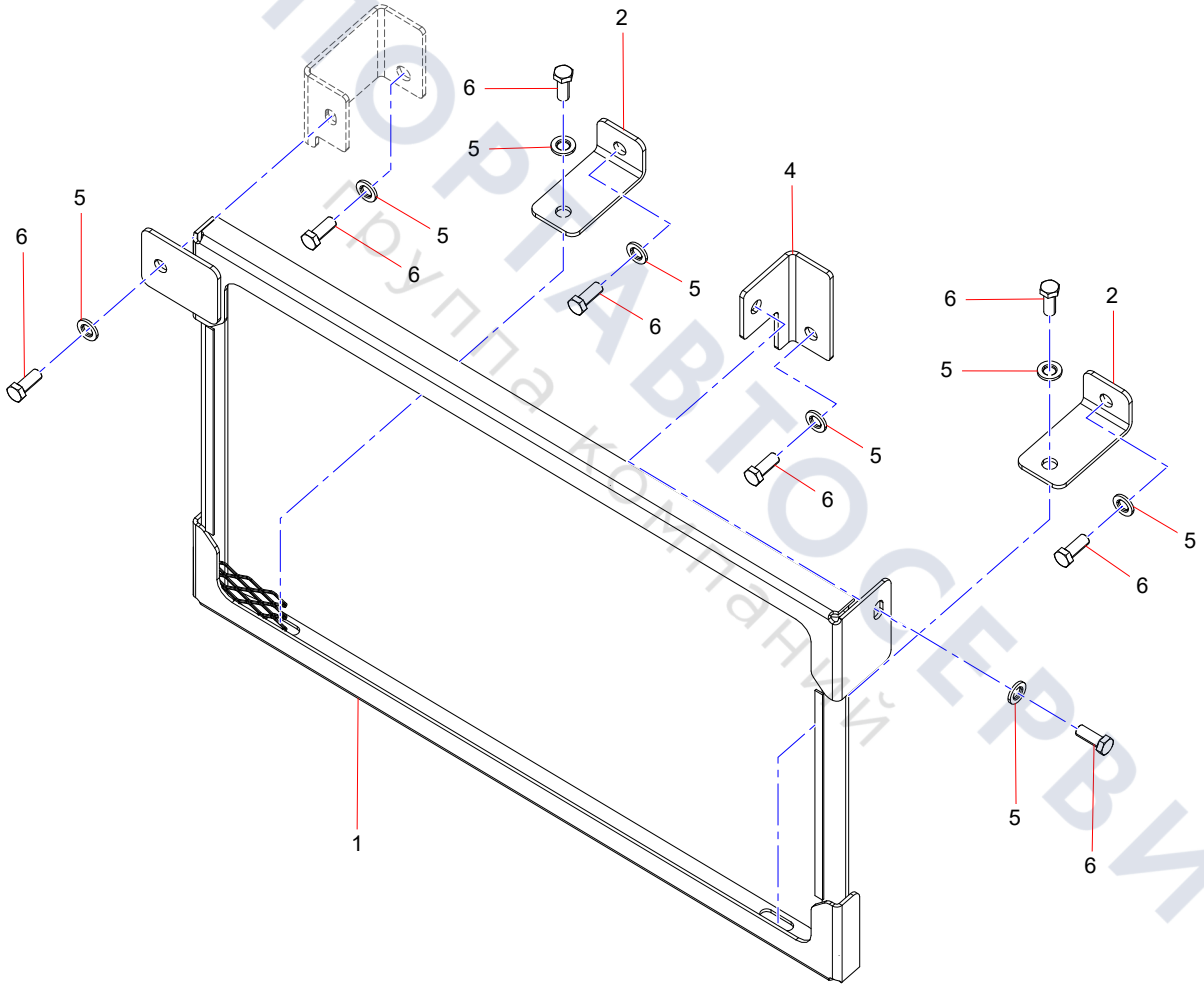

ТЕХПОРТАВТОСЕРВИС
Группа компаний

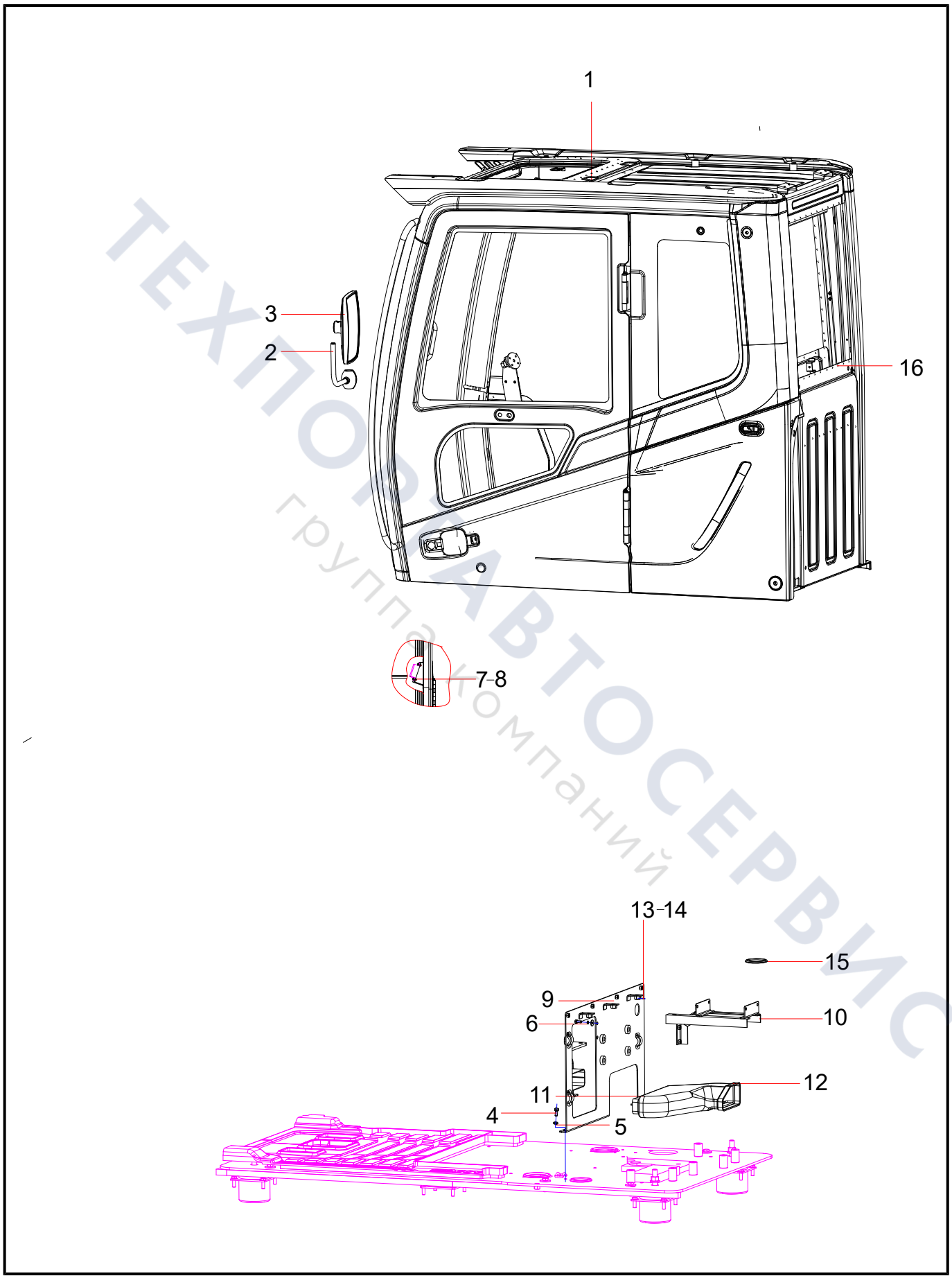

ТЕХПОРТАВТОСЕРВИС
группа компаний

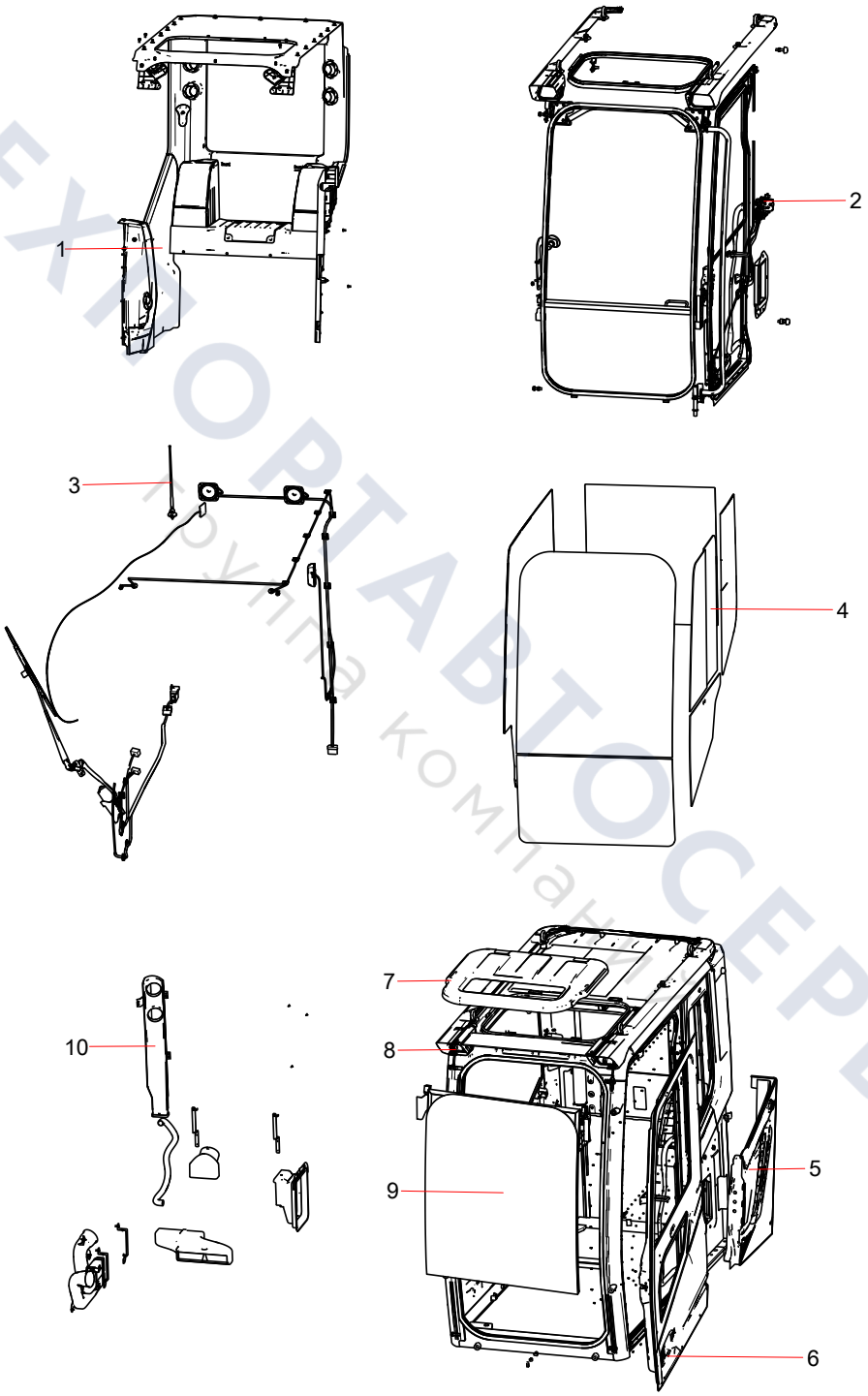

ТЕХНОРАВТОСЕРВИС
Группа компаний

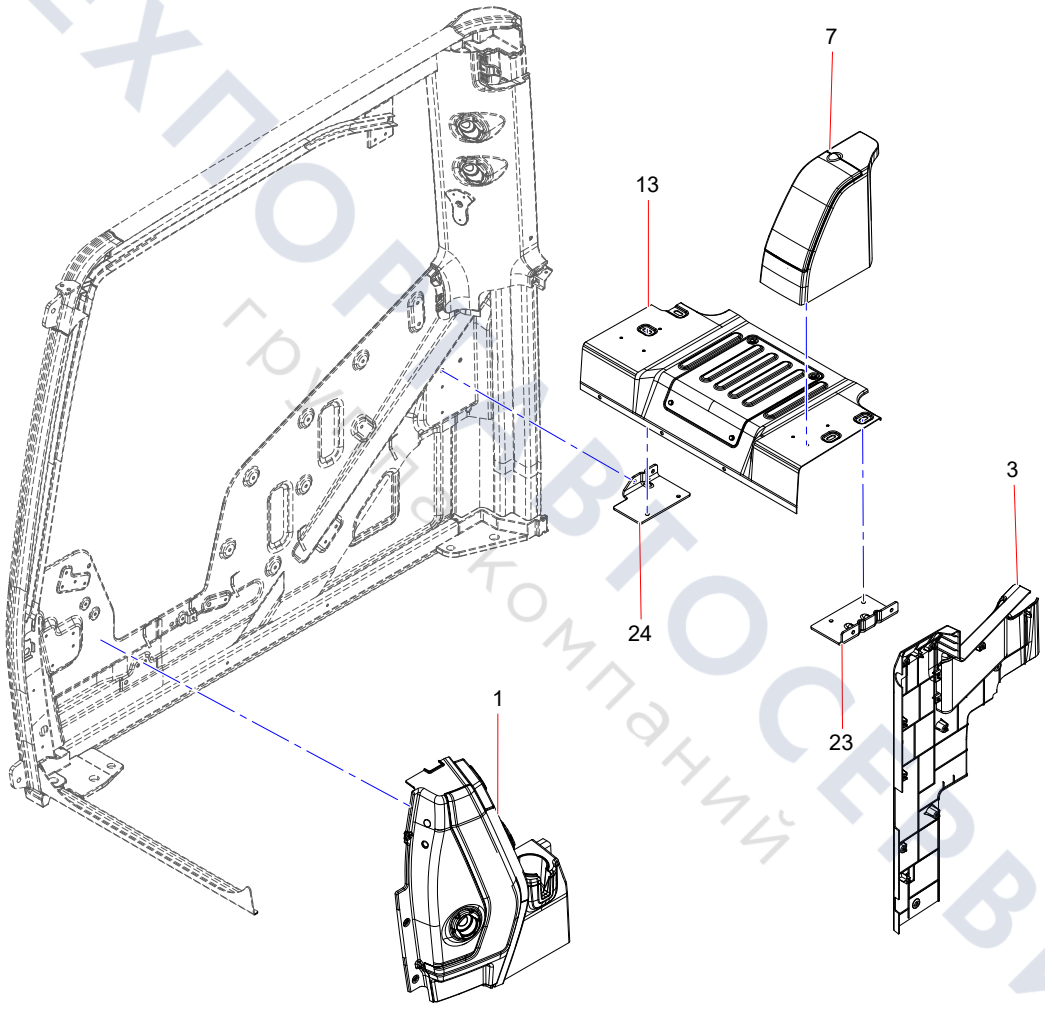

ТЕХПОРТАВТОСЕРВИС
группа компаний

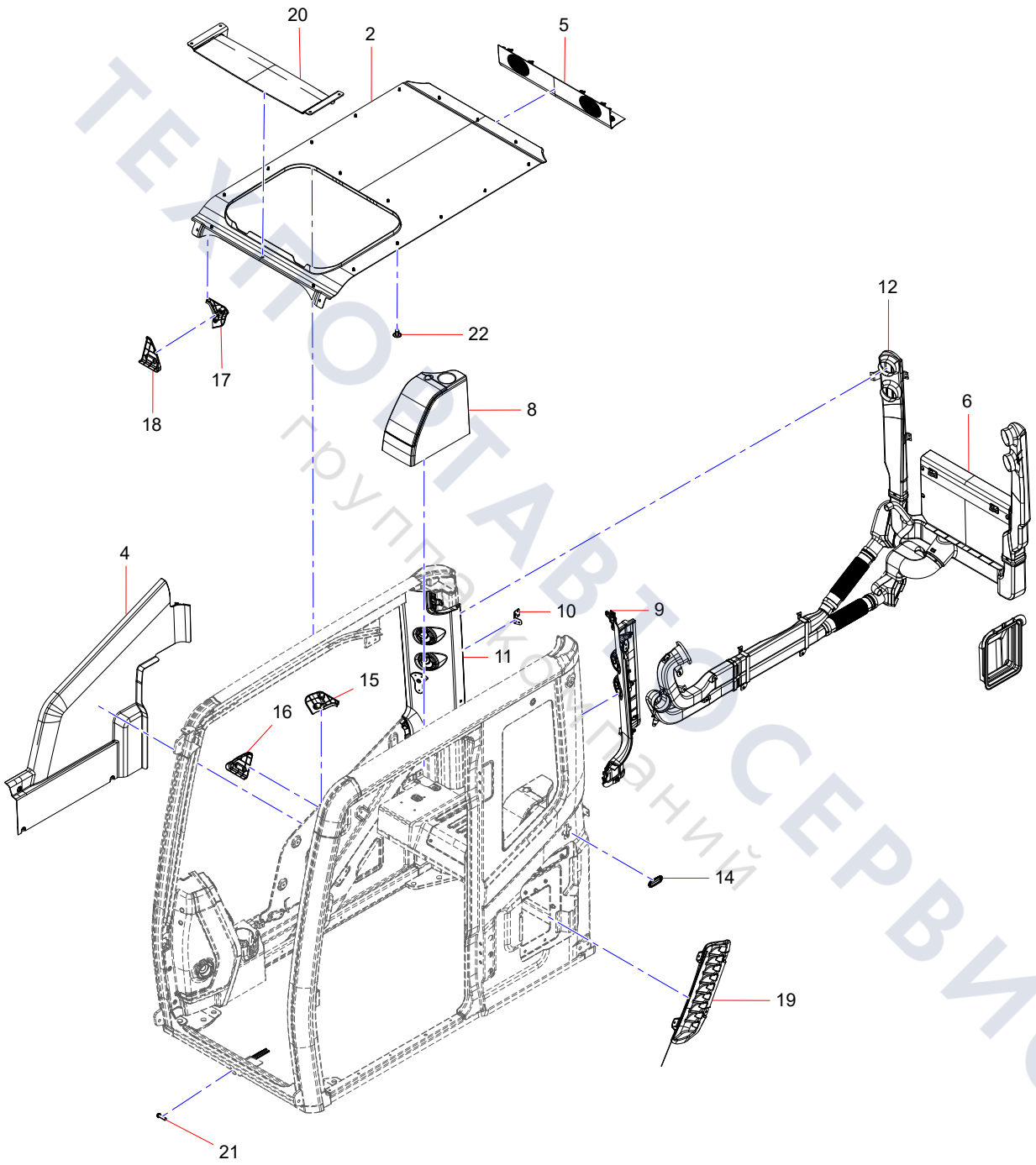

ТЕХНОПАРК АВТОСЕРВИС
группа компаний

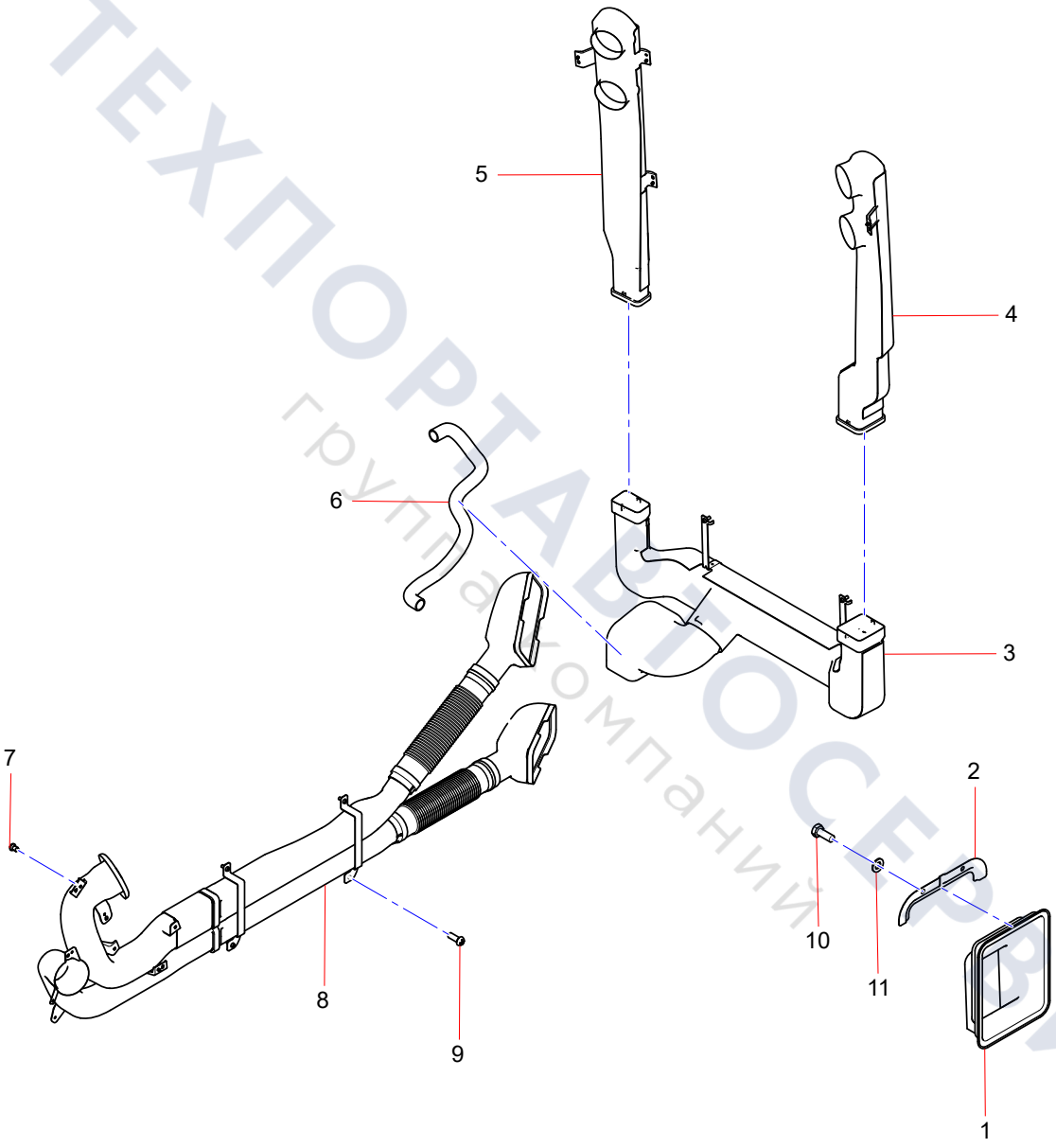

ТЕХПОРТАВТОСЕРВИС
группа компаний

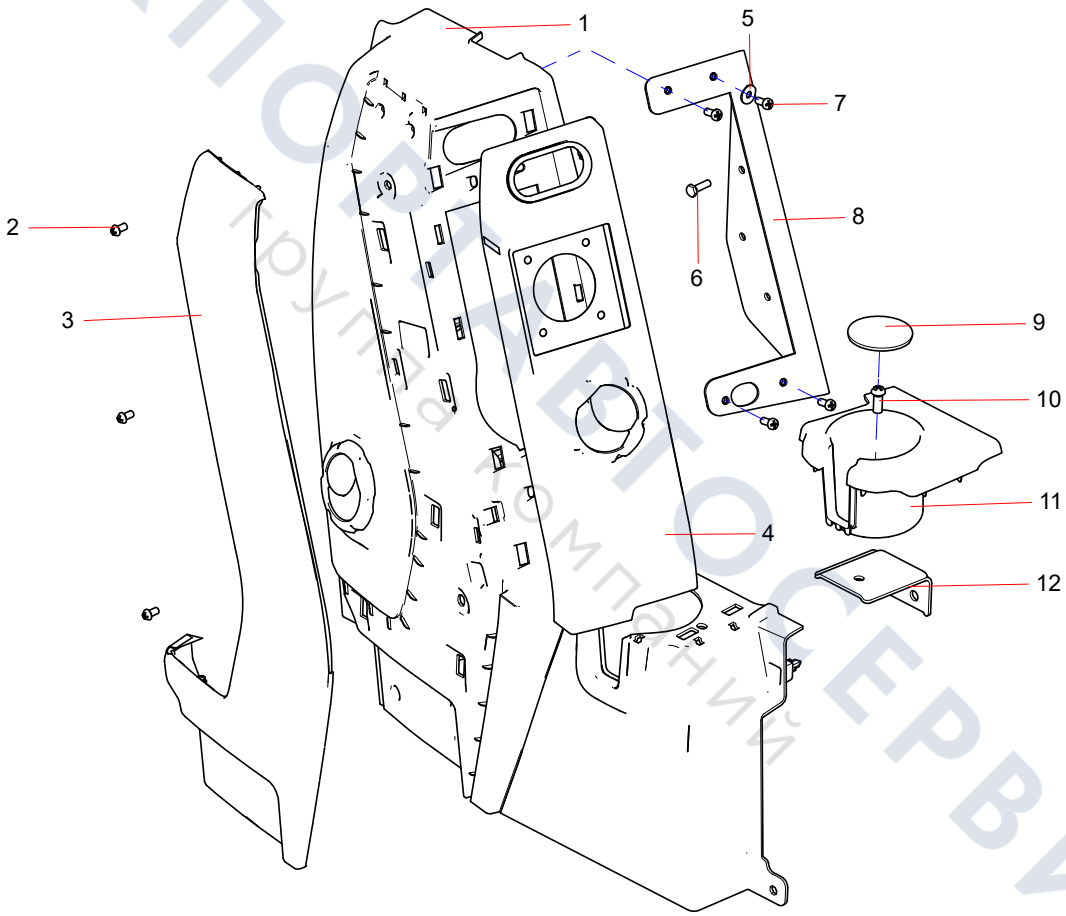

ТЕХПОВЕТОСЕРВИС
Группа компаний

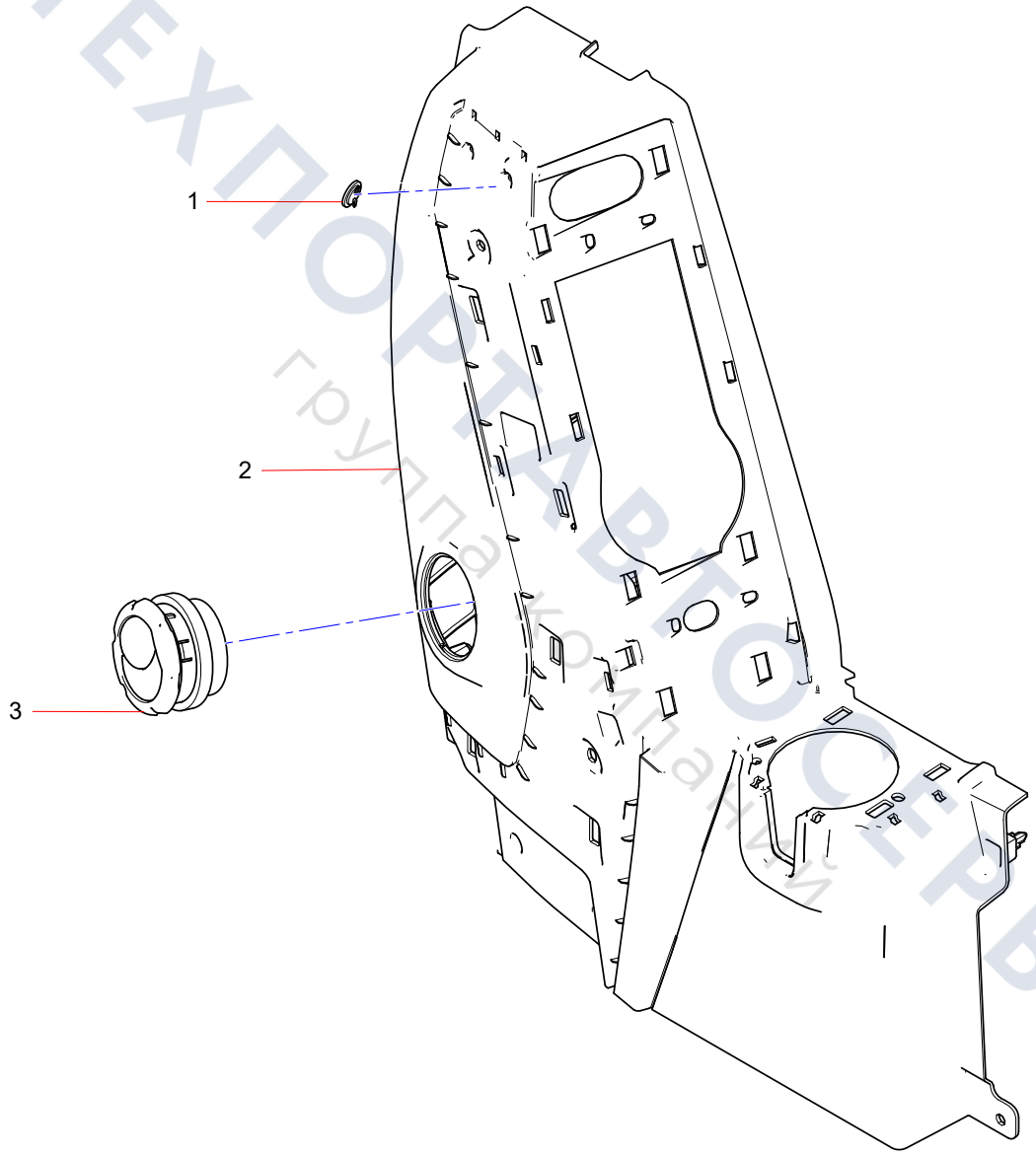

ТЕХПОРТ АВТОСЕРВИС
группа компаний

13108578 Front Panel Assembly of Front Control Box

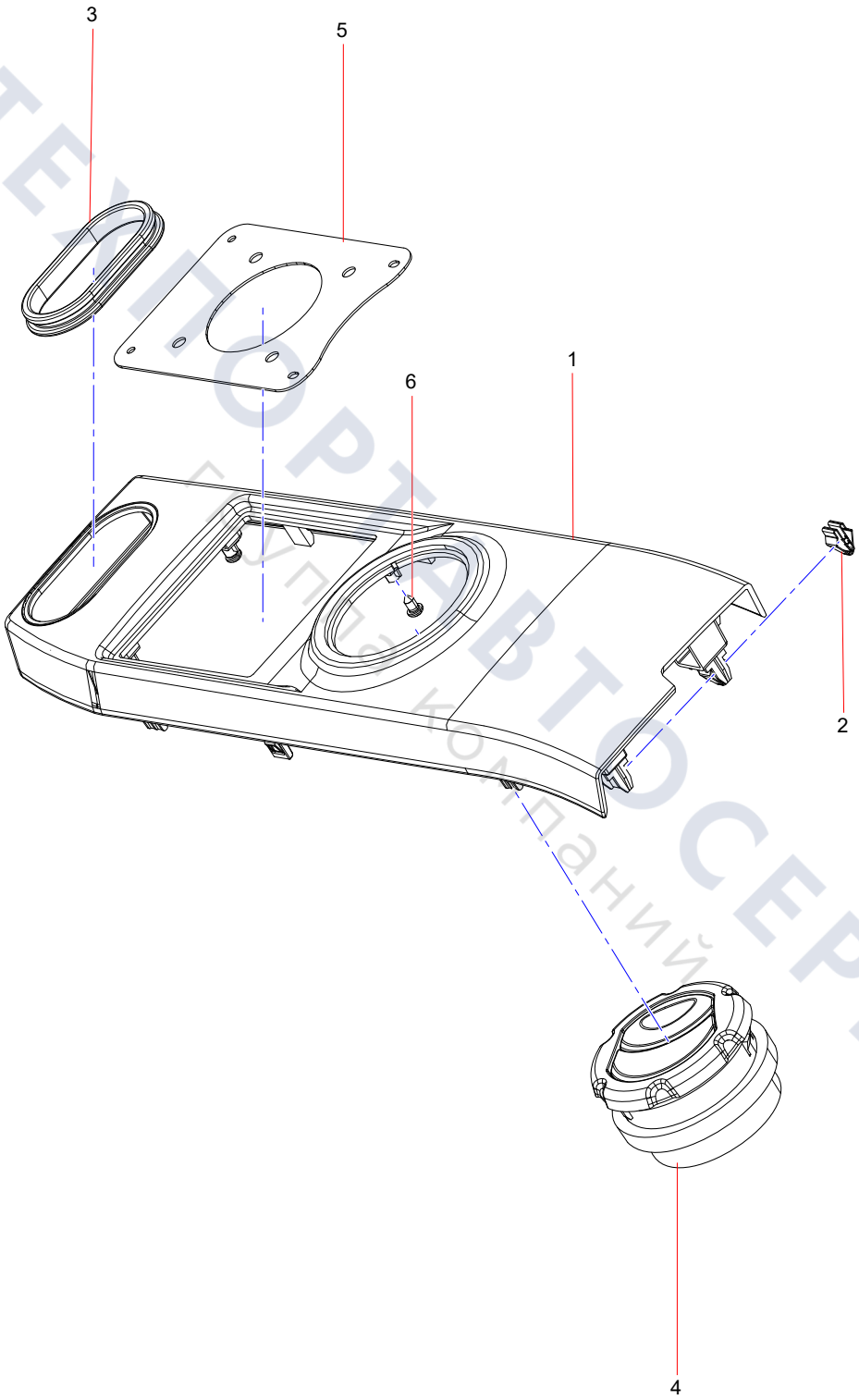

ТЕПЛОАВТОСЕРВИС
Группа компаний

13114403 Plate of Air Control

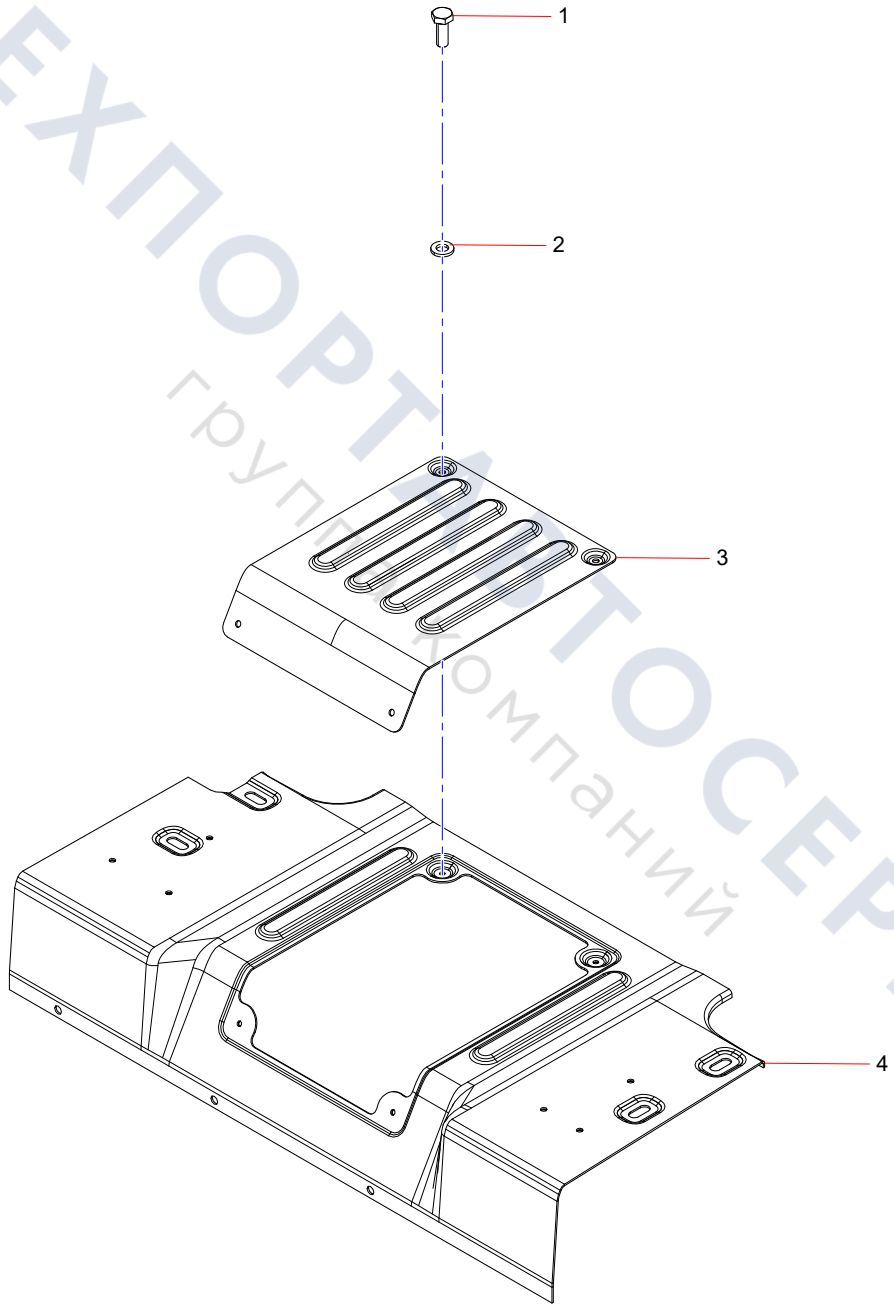

ТЕХПОРТ АВТОСЕРВИС
группа компаний

13122423 Right Storage Box Assembly

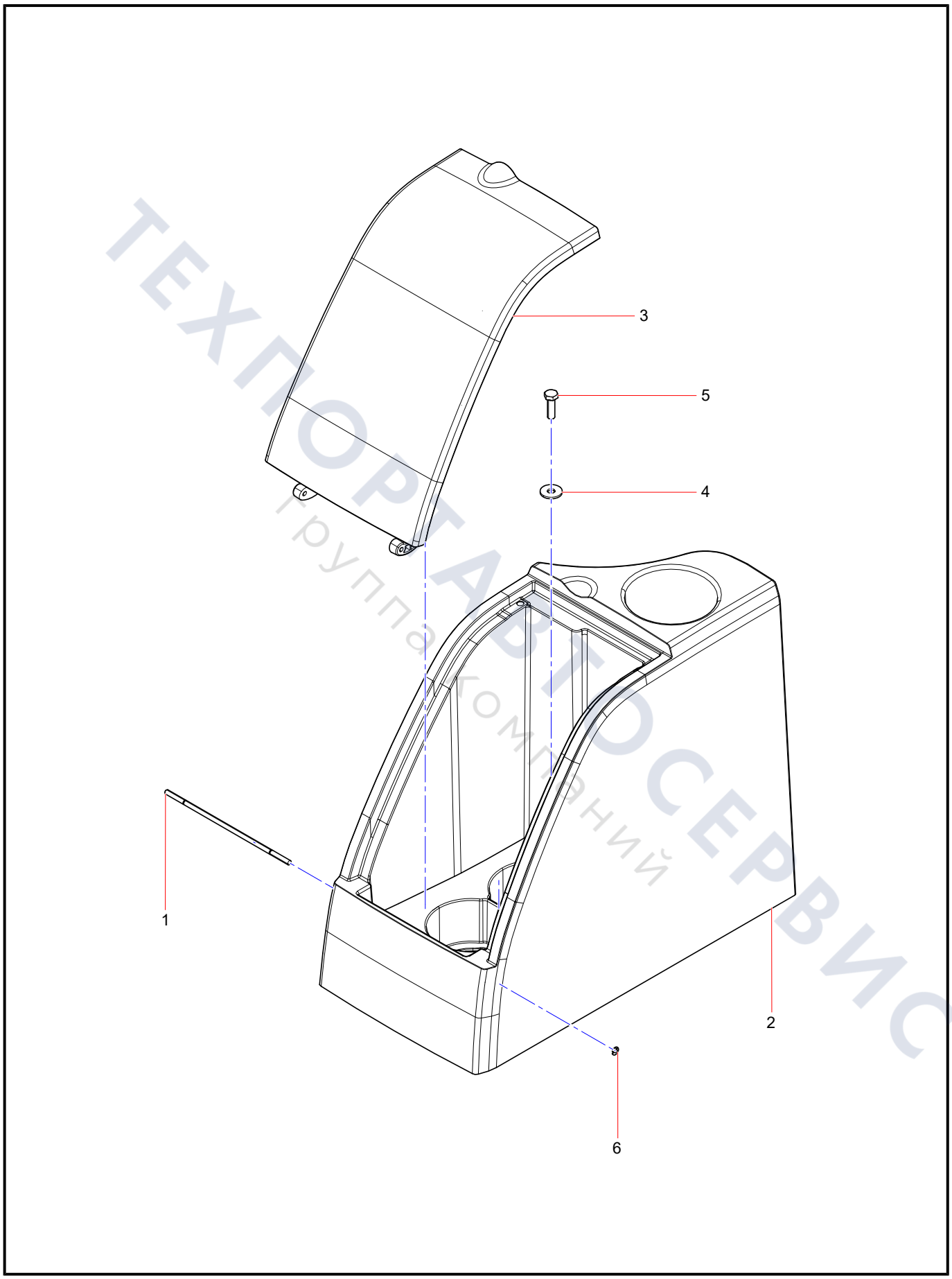

ТЕХПОРТАВТОСЕРВИС
Группа компаний

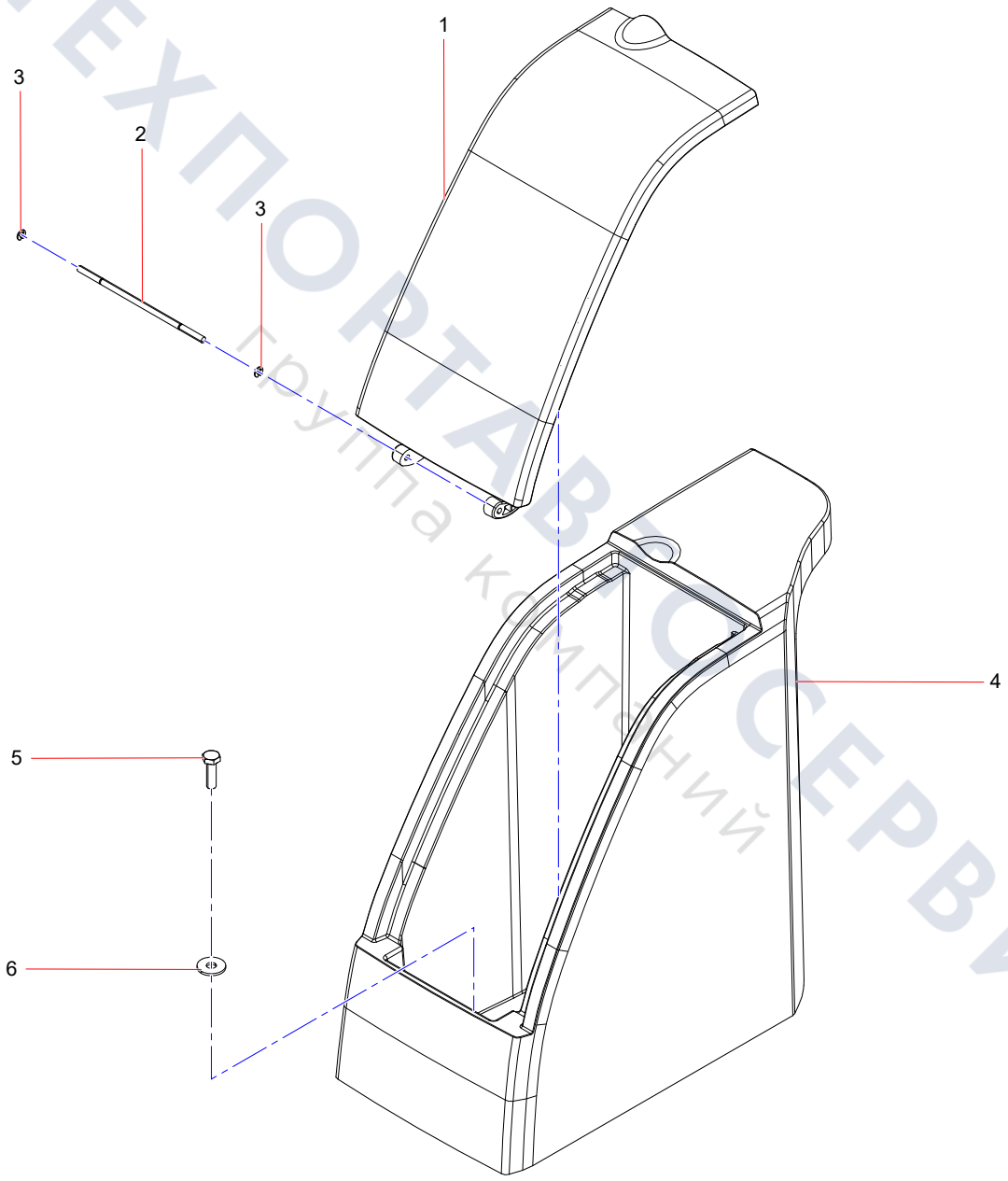

ТЕХПОРТАВТОСЕРВИС
Группа компаний

Left Storage Box Assembly

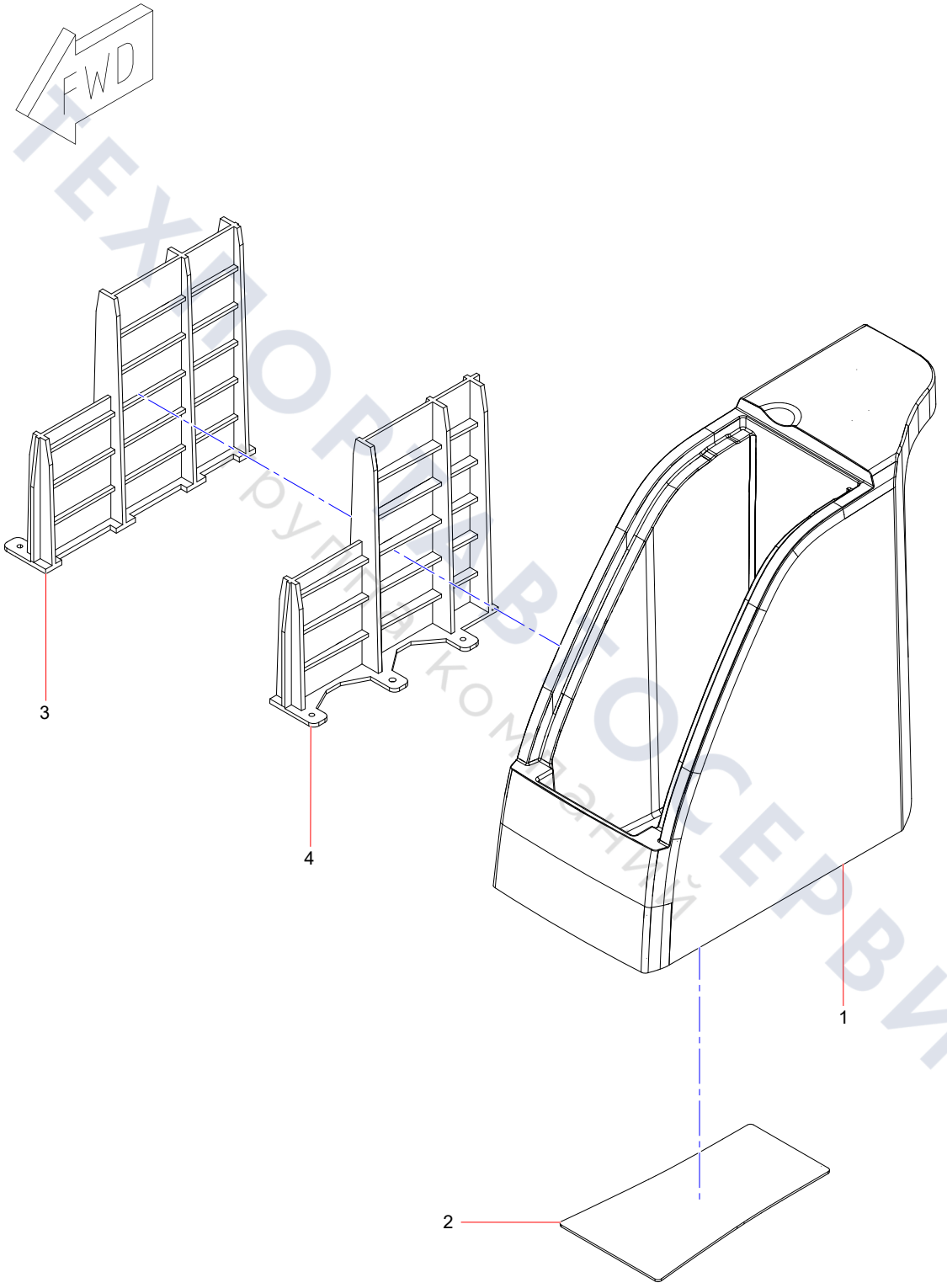

ТЕХНОПРАВОСЕРВИС
группа компаний

13114545 Rear Wall Lower Trim Panel Assembly

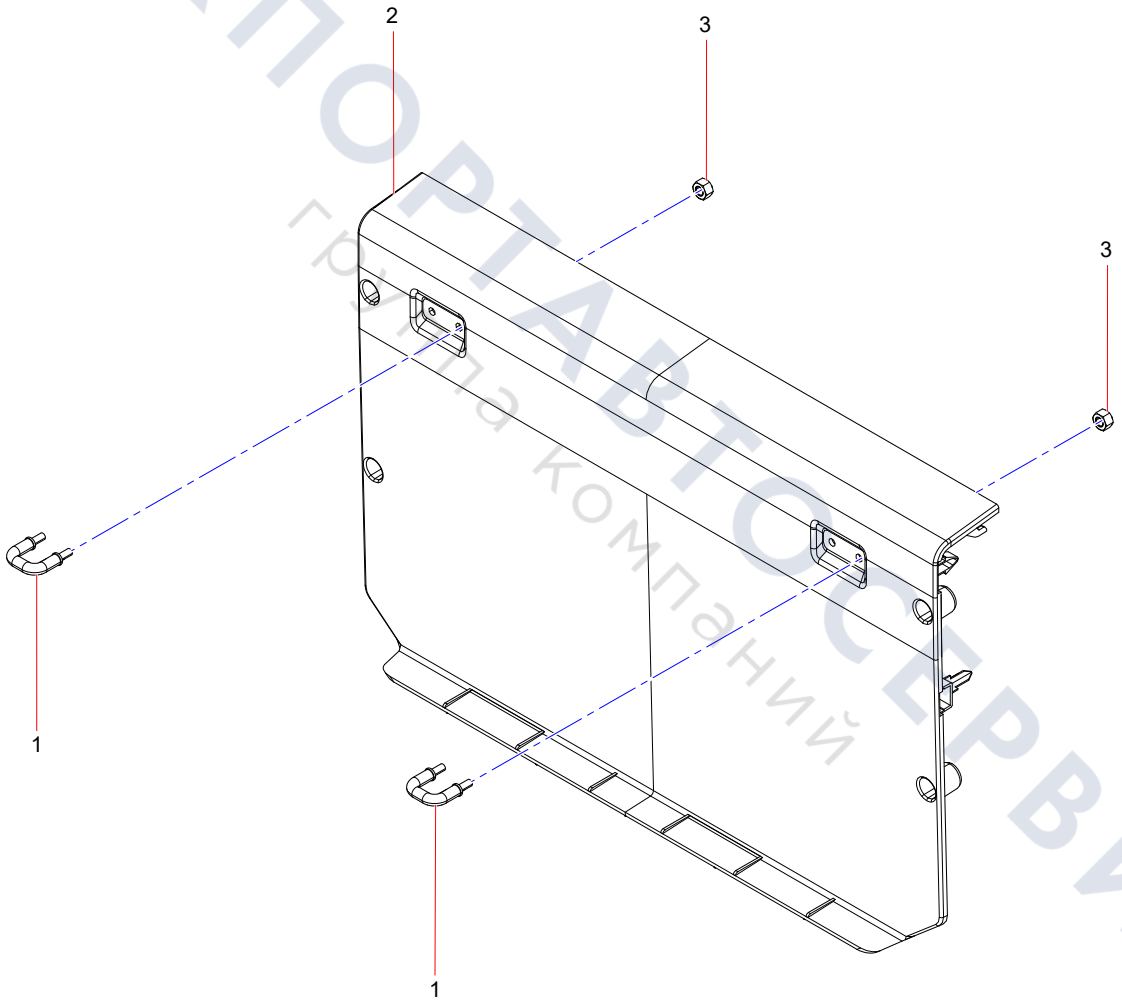

ТЕХПОРТАВТОСЕРВИС
группа компаний

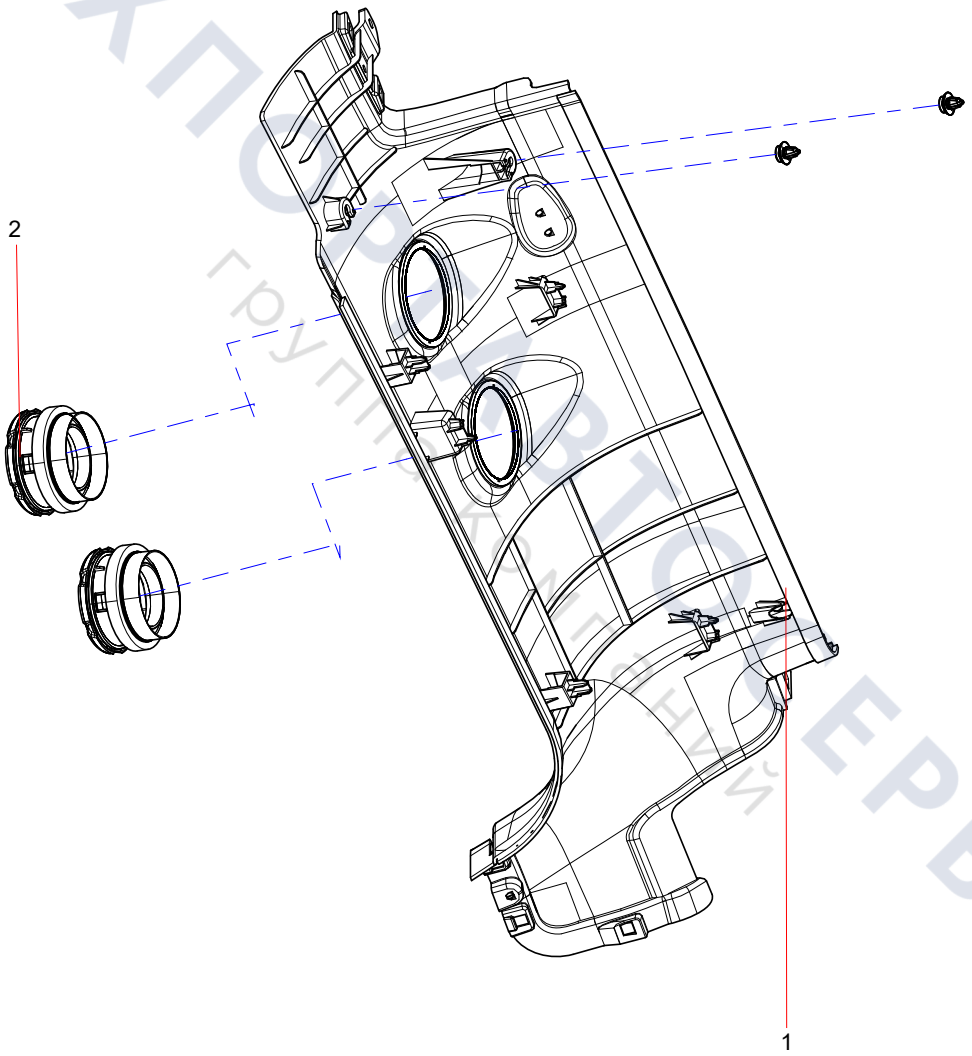

ТЕХПОСТАВТОСЕРВИС
группа компаний

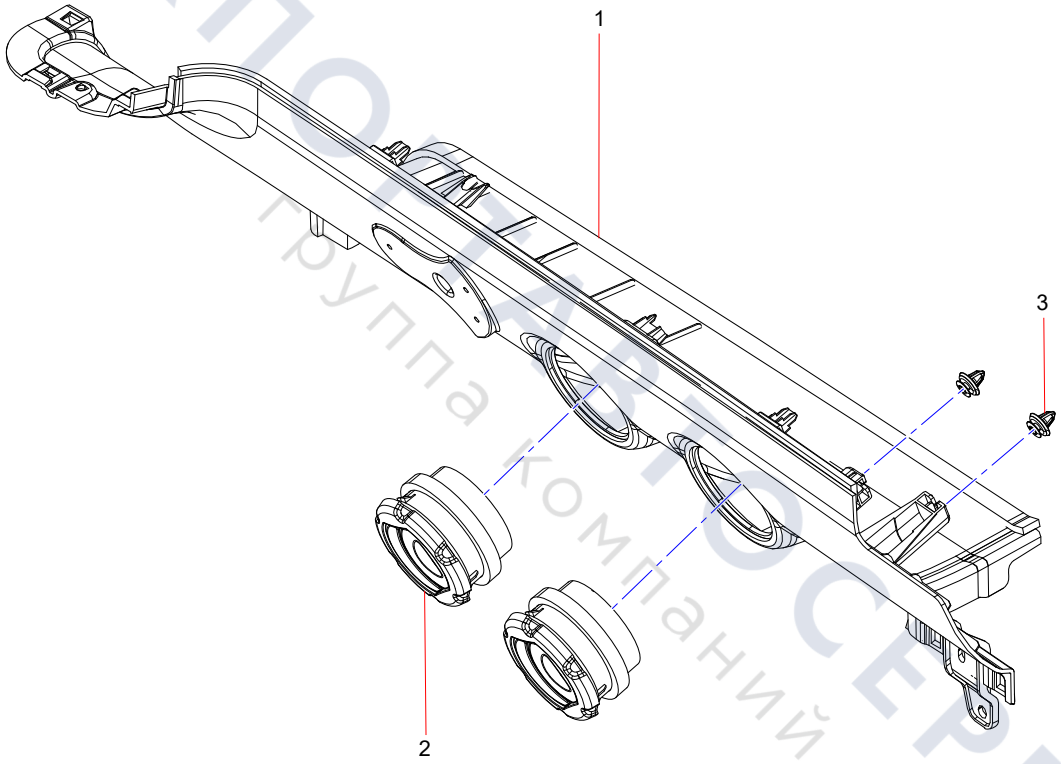

ТЕХПОЛИТРЕСЕРВИС
Группа компаний

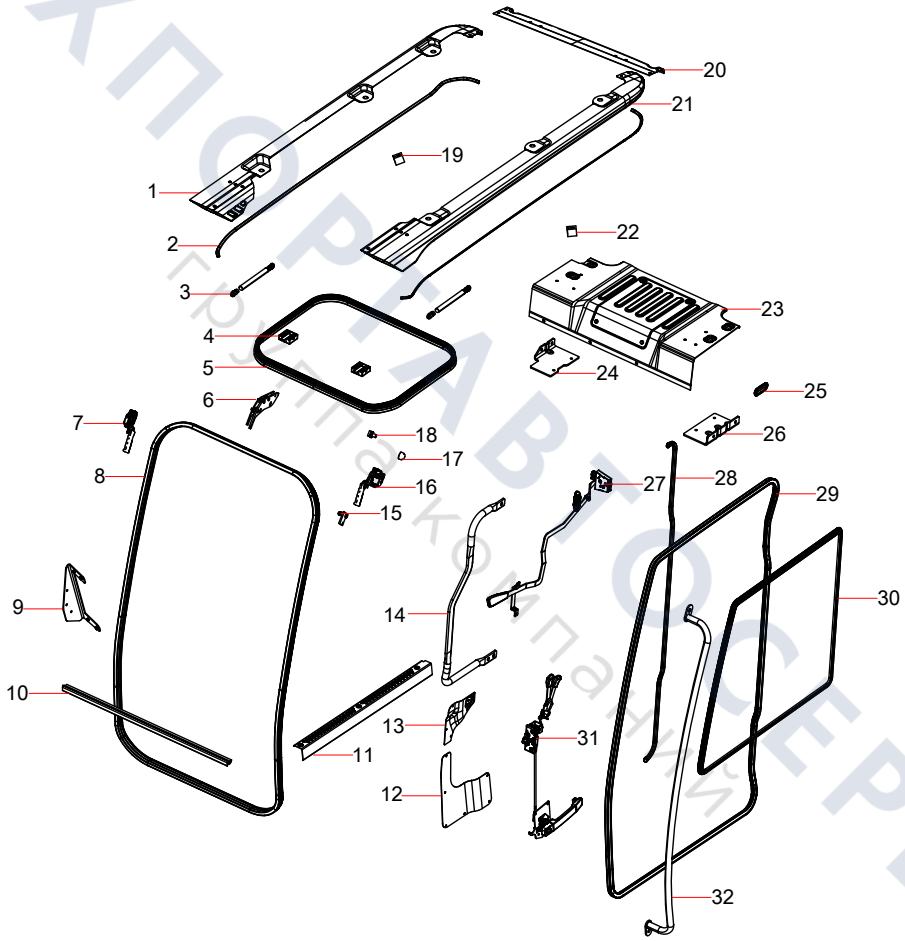

ТЕХПОРТАВТОСЕРВИС
Грузовая техника

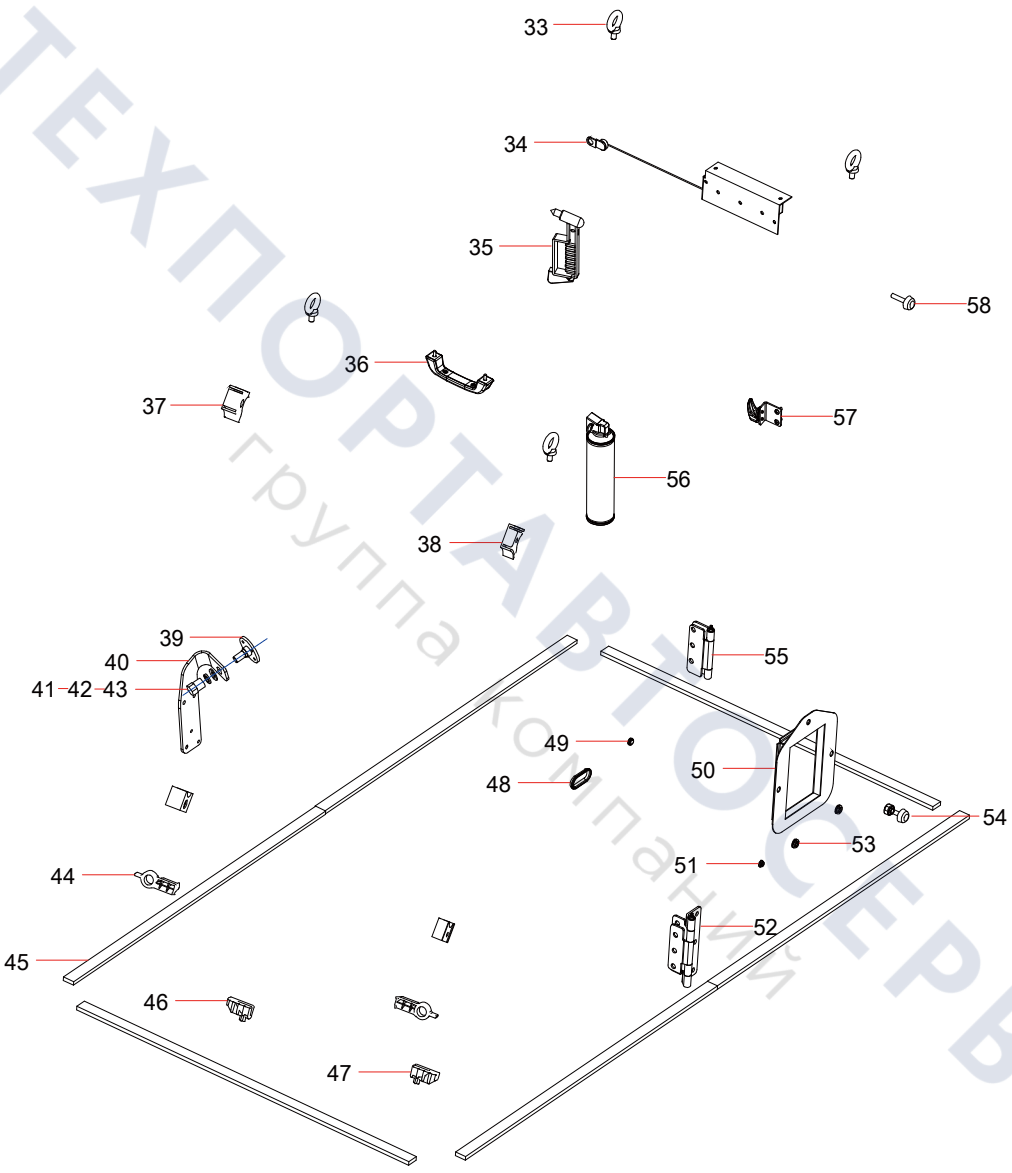

ТЕХПОРТАВТОСЕРВИС
группа компаний

13114403 Plate of Air Control

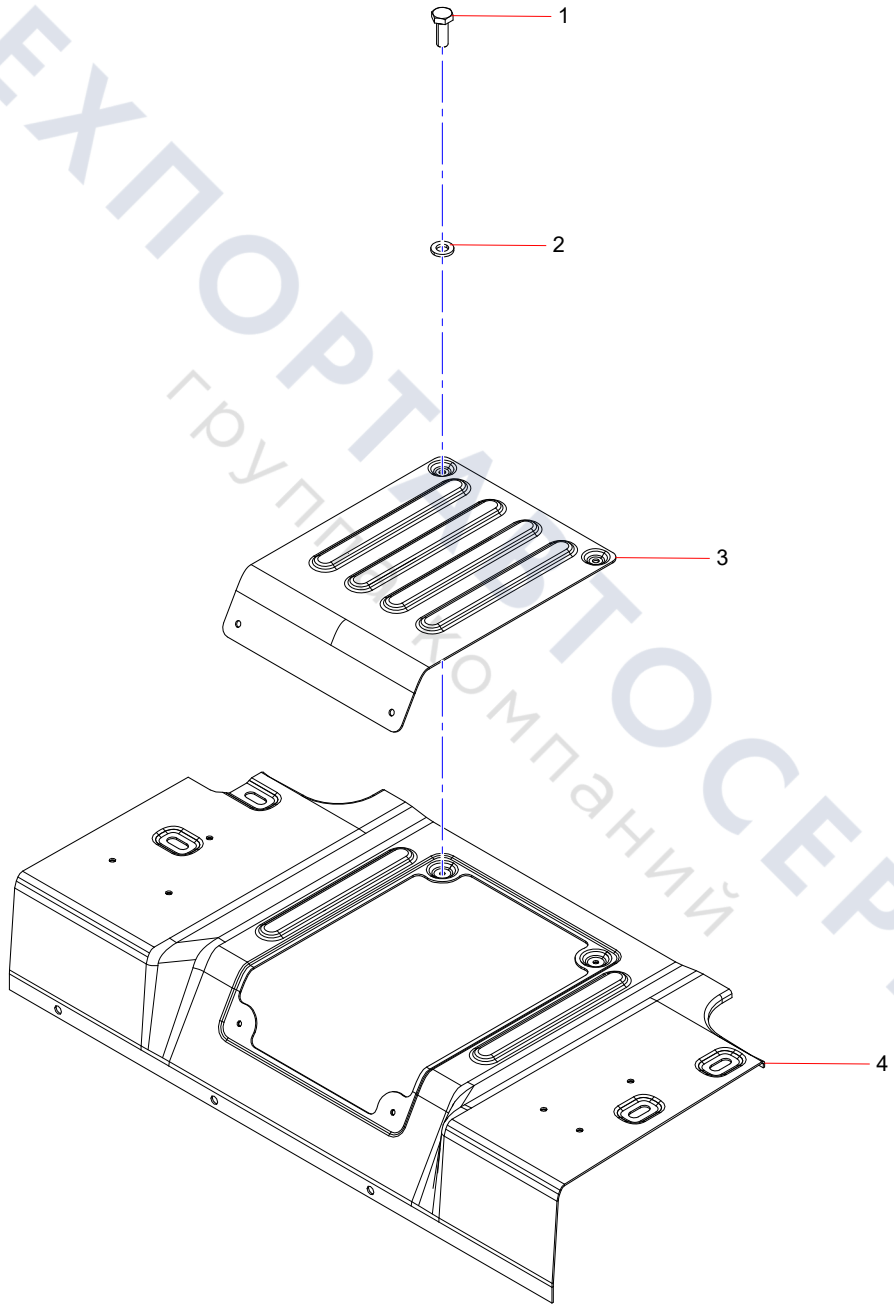

ТЕХПОРТ АВТОСЕРВИС
группа компаний

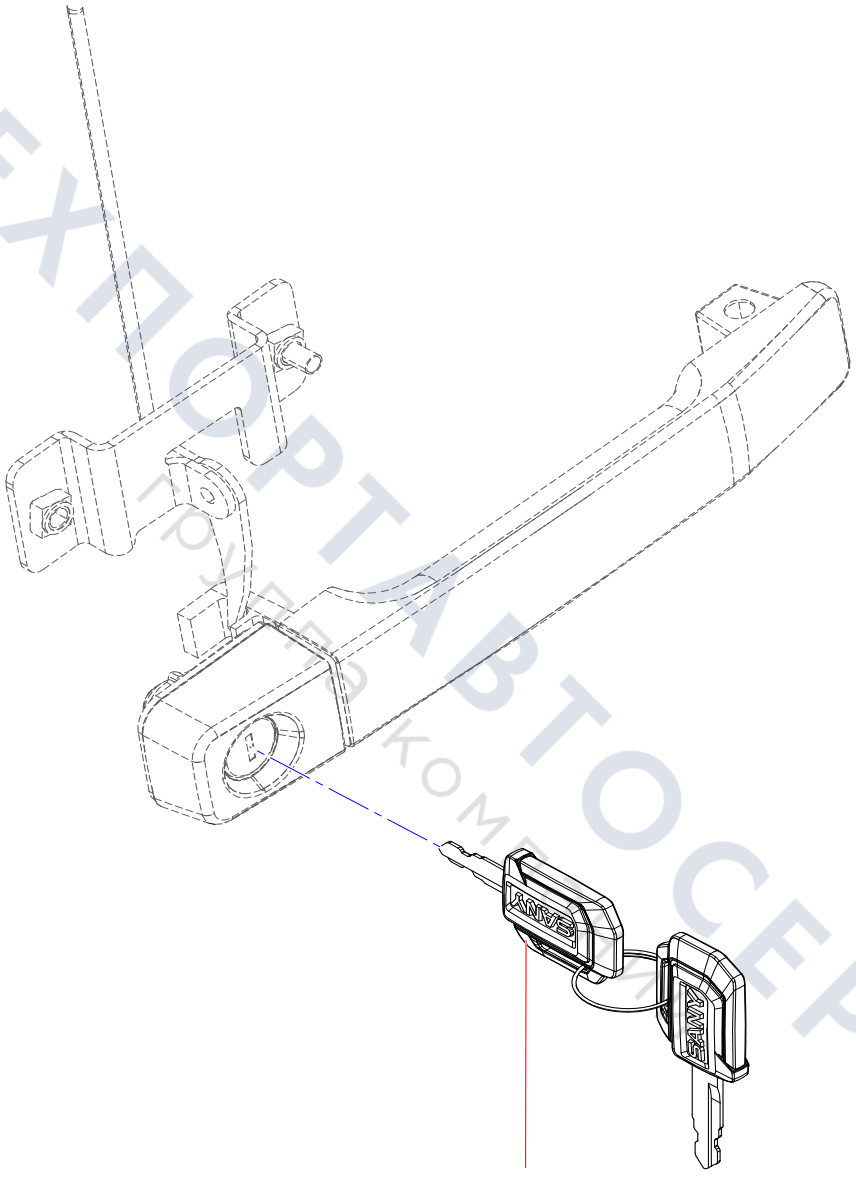

ТЕХПОРТАВТОСЕРВИС
ПРОФЕССИОНАЛЬНЫЕ КОМПЛЕКТЫ

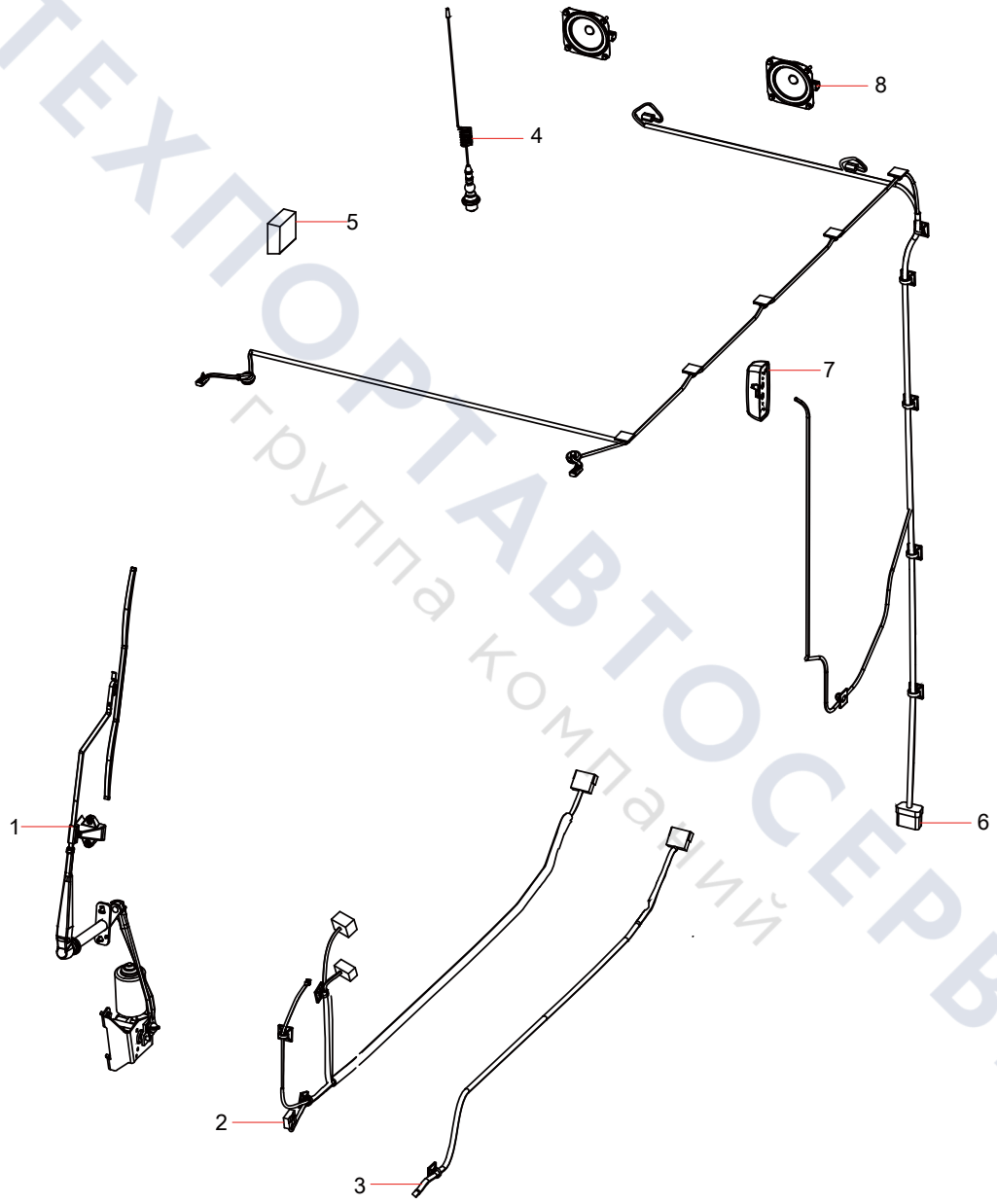

ТЕХПОРТАВТОСЕРВИС
группа компаний

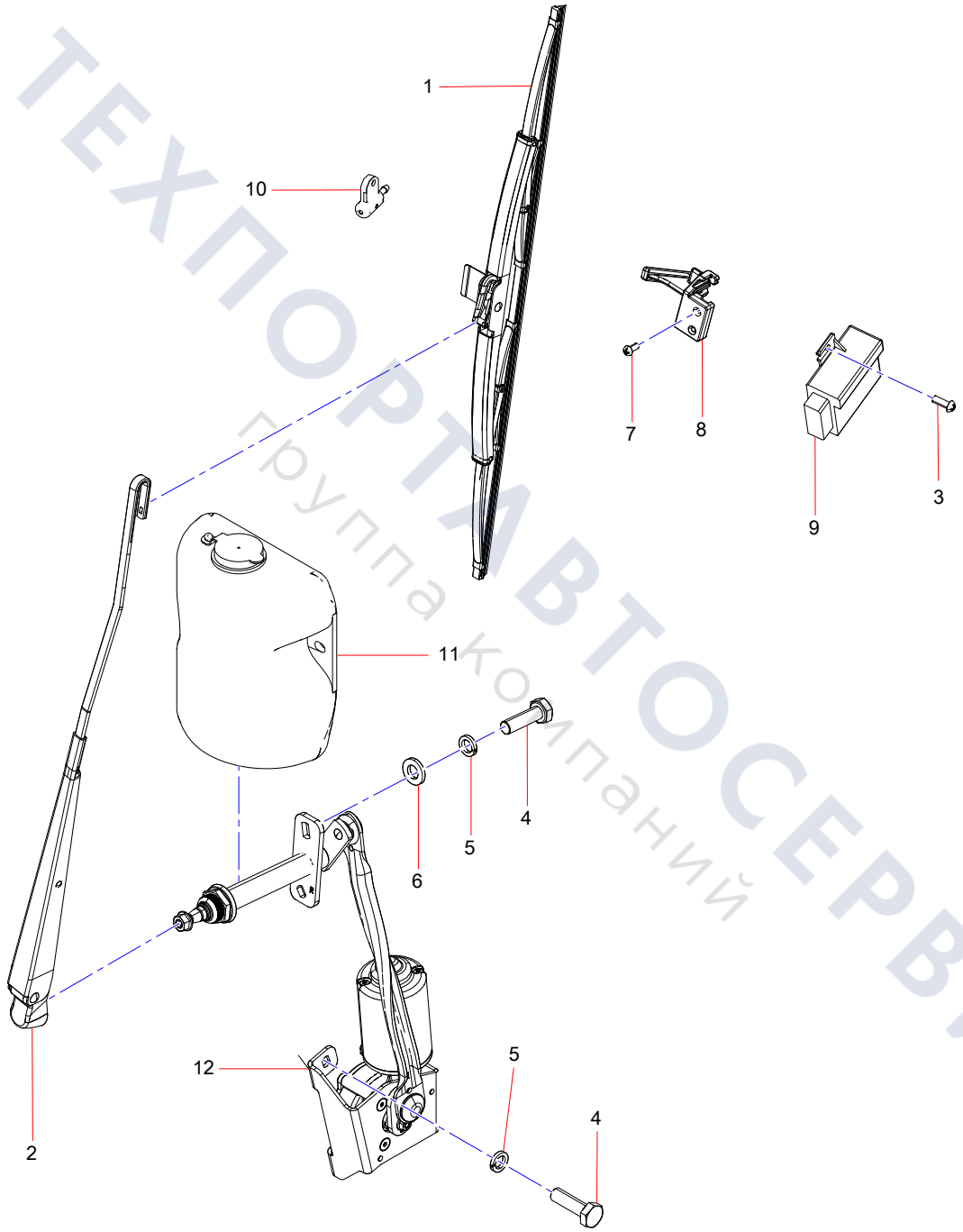

ТЕХПОРТАВТОСЕРВИС
группа компаний

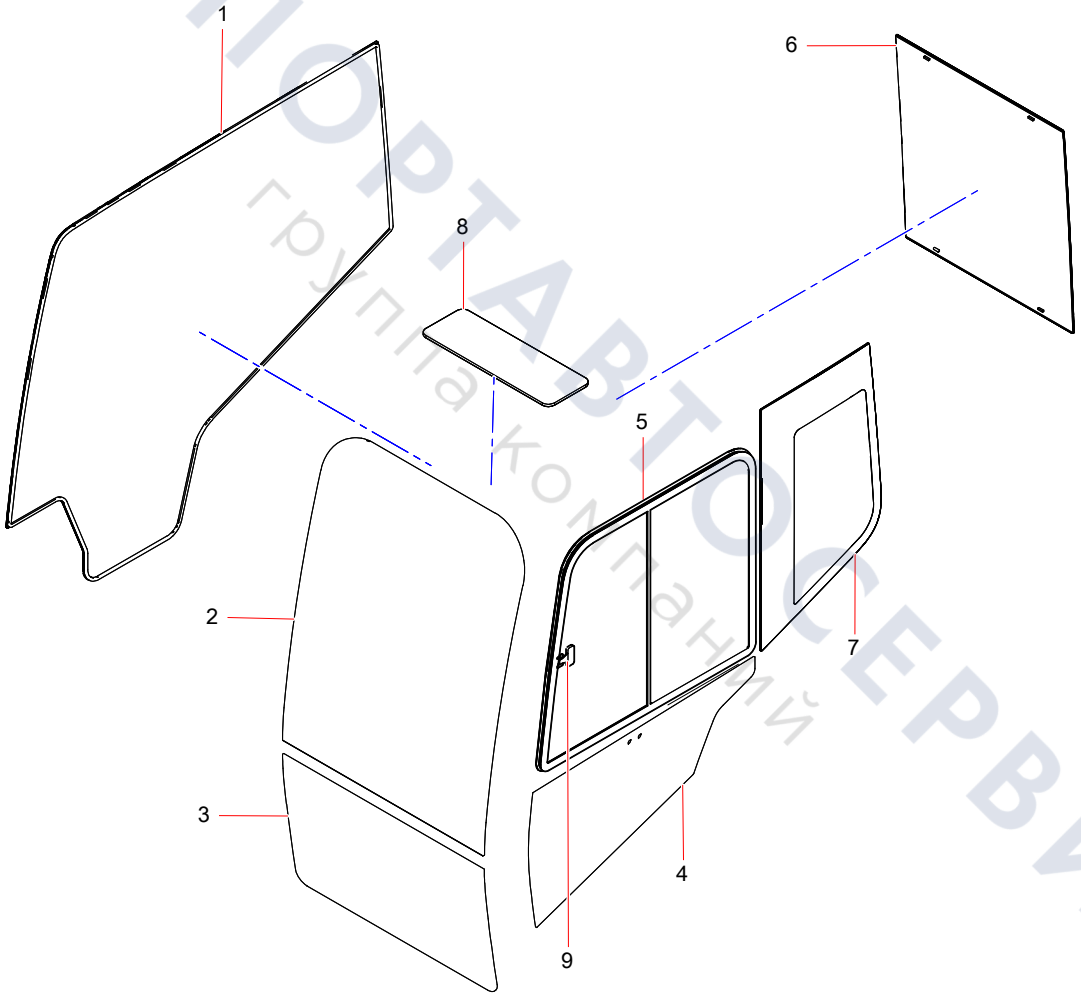

ТЕХПОРТАВТОСЕРВИС
группа компаний

130901000163A046 Small Door Assembly

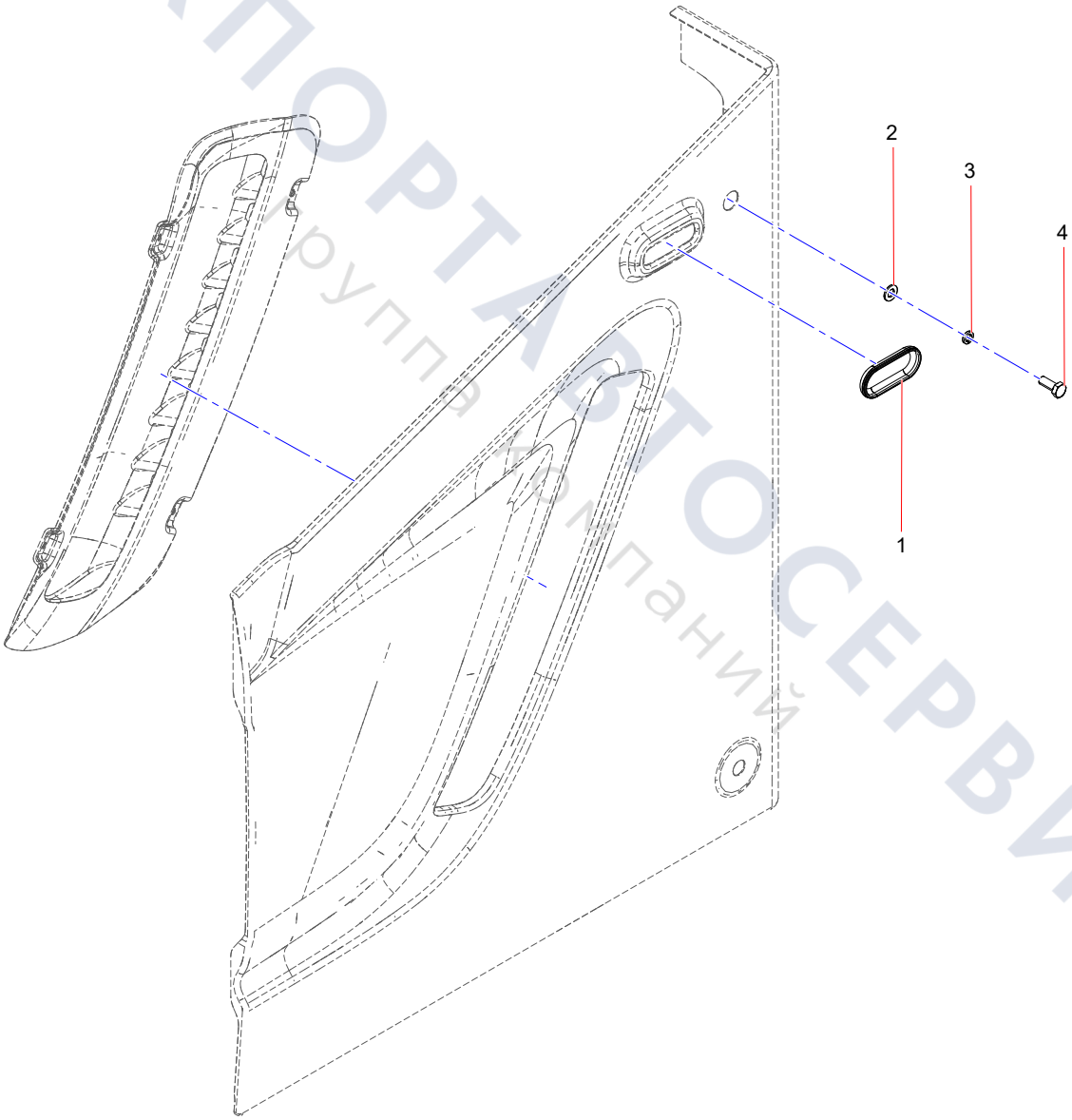

ТЕХПОРТАВТОСЕРВИС
Группа компаний

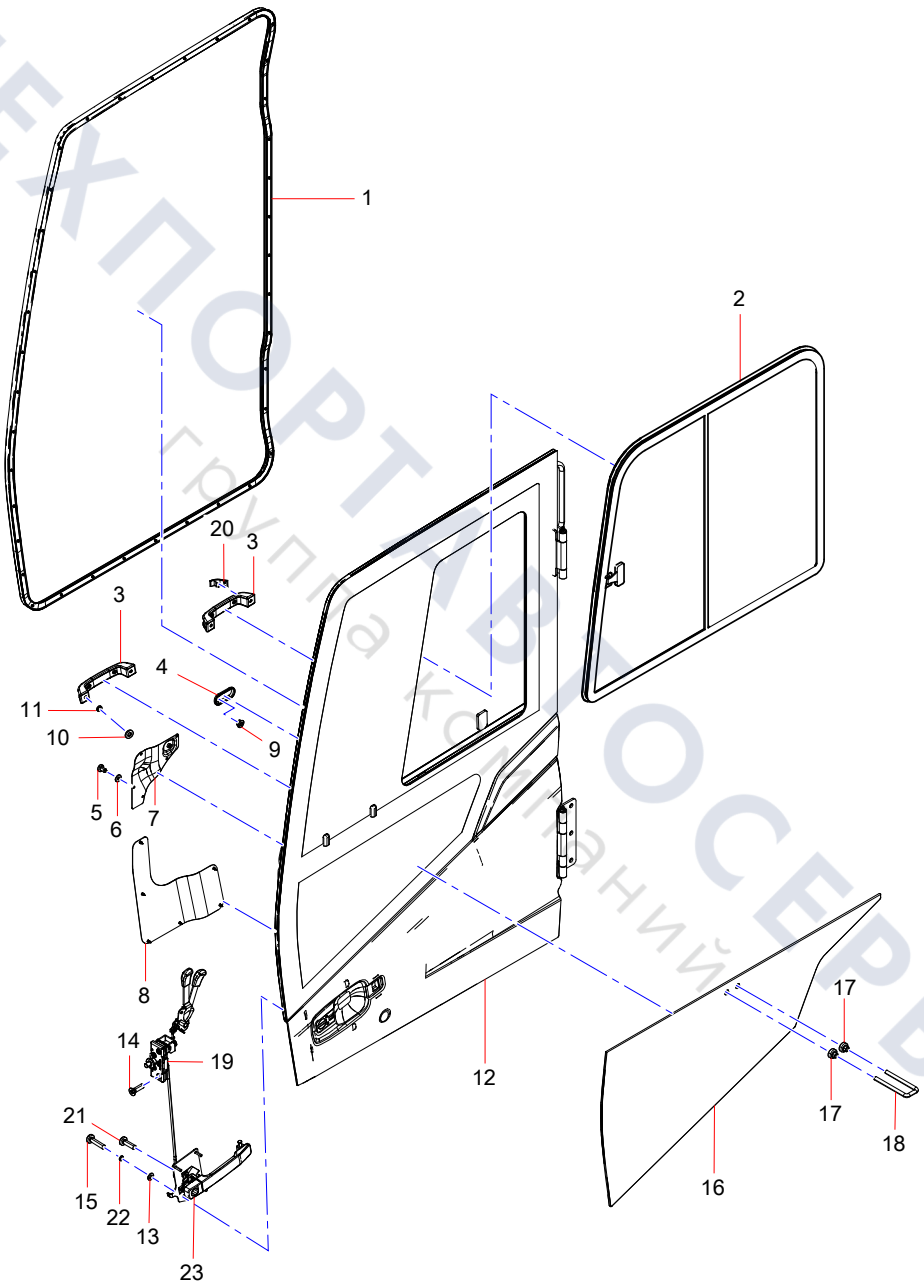

ТЕХПОРТ СЕРВИС
группа компаний

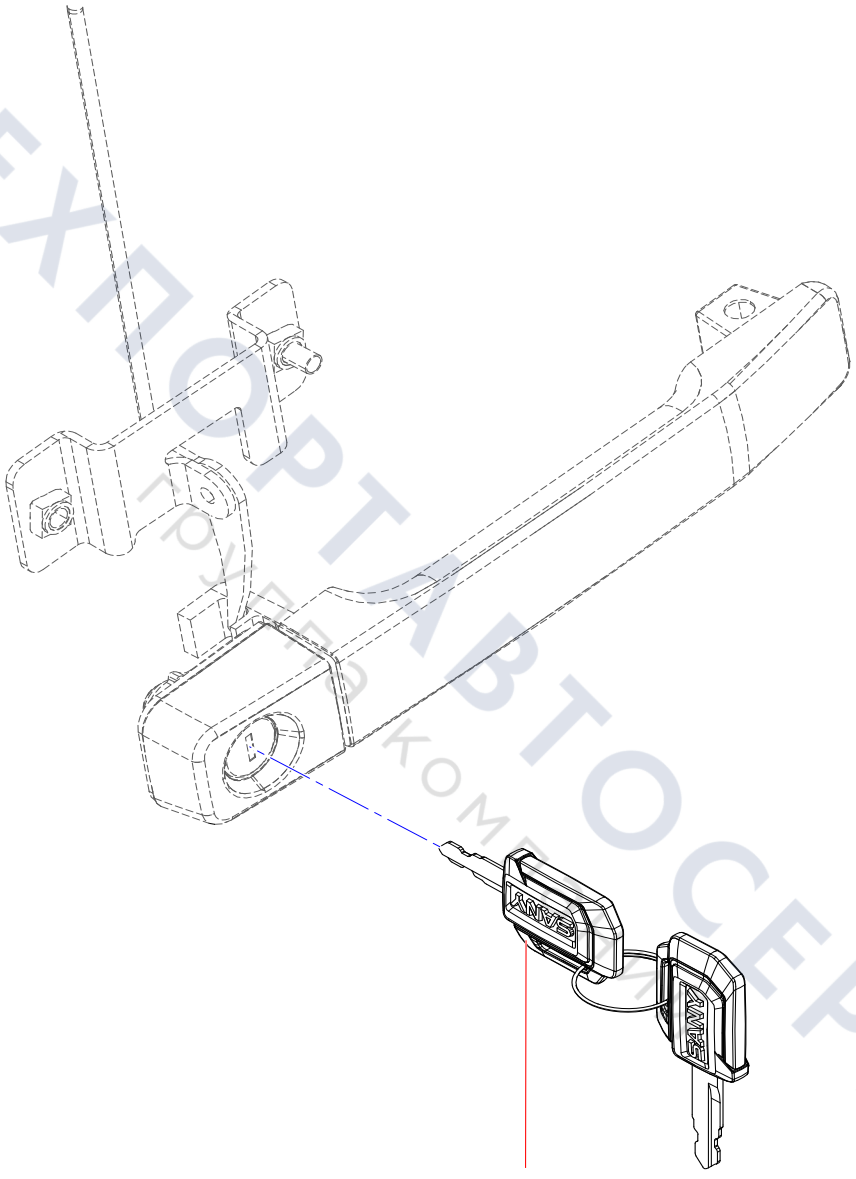

ТЕХПОРТАВТОСЕРВИС
ПРОФЕССИОНАЛЬНЫЕ КОМПЛЕКТЫ

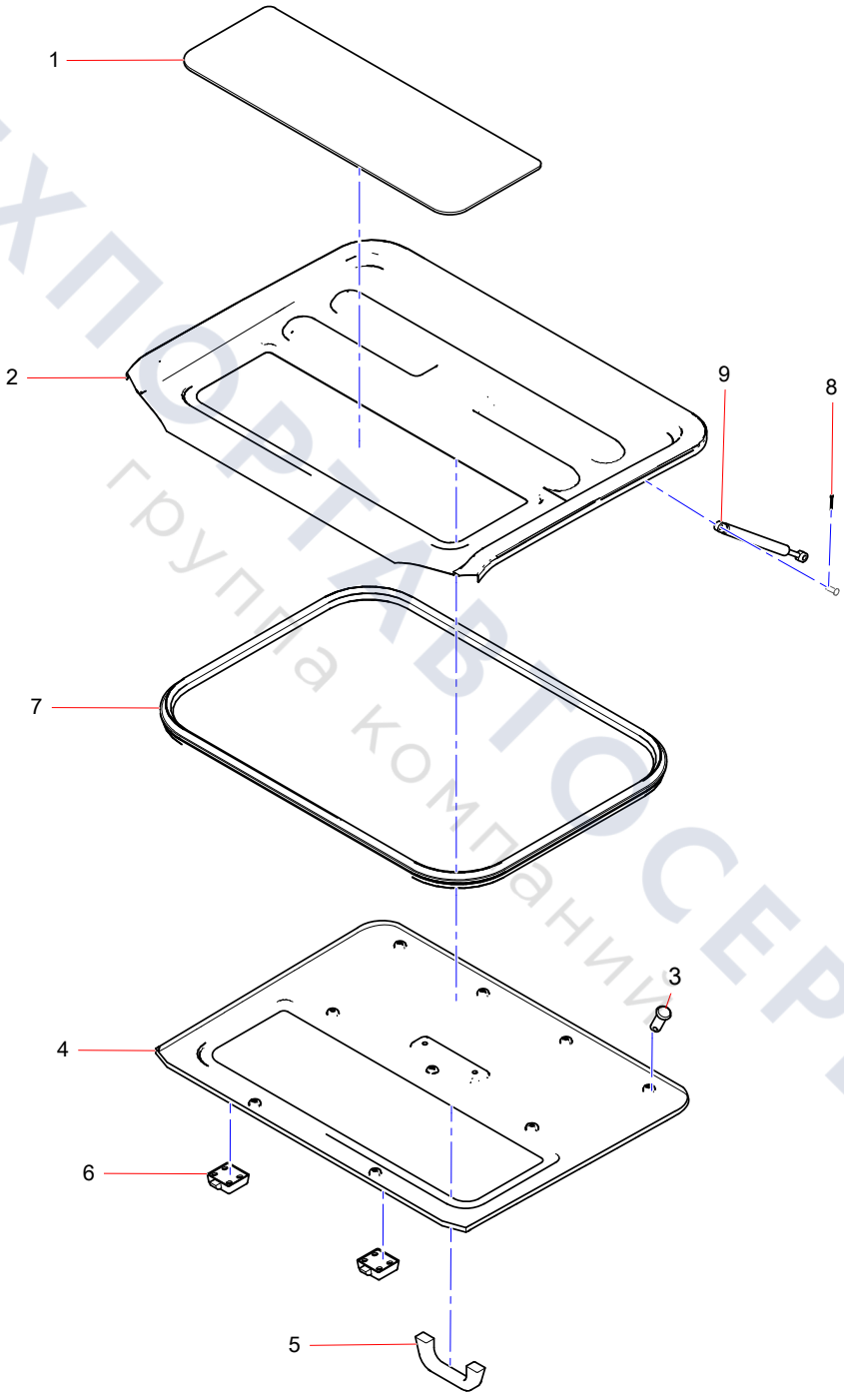

ТЕХПОРТАВТОСЕРВИС
группа компаний

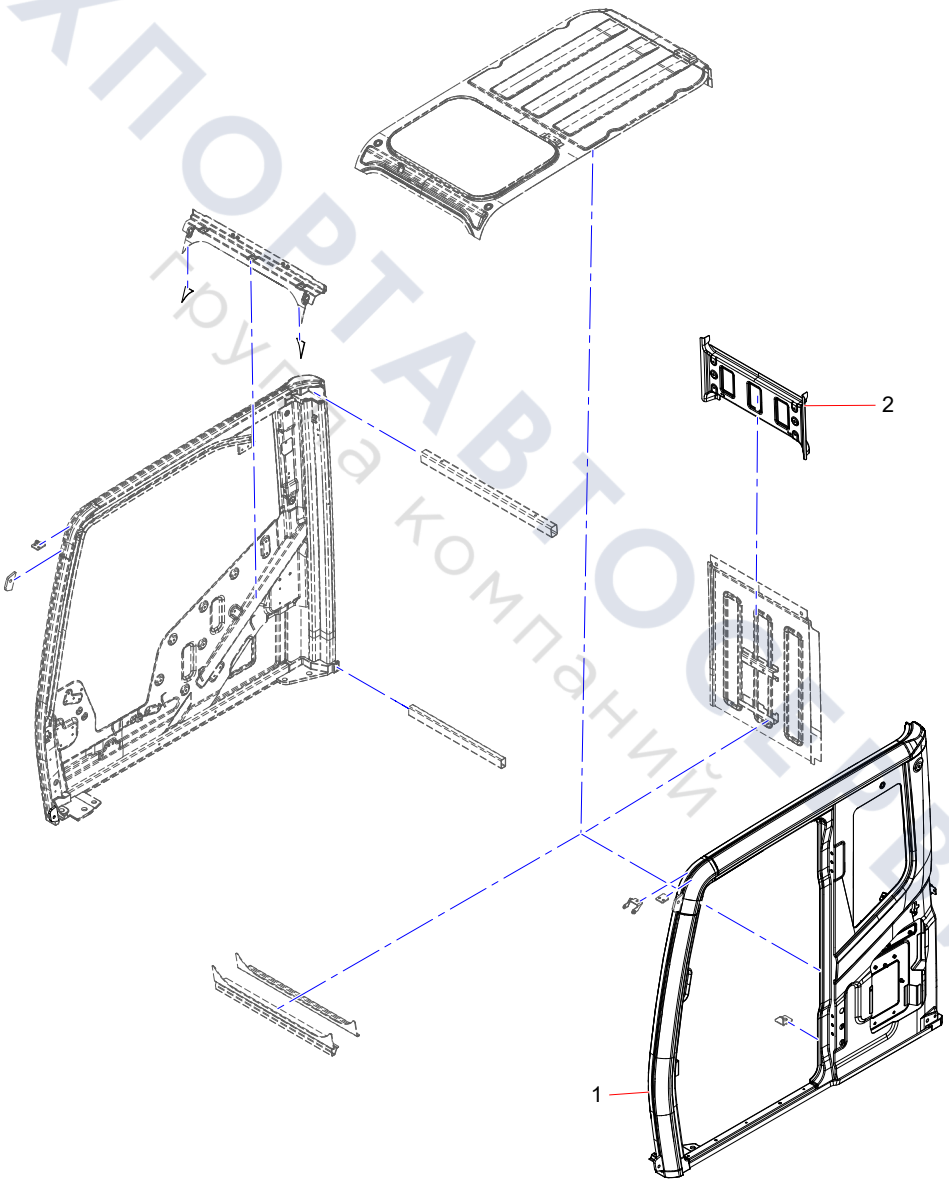

ТЕХПОРТАВТОСЕРВИС
группа компаний

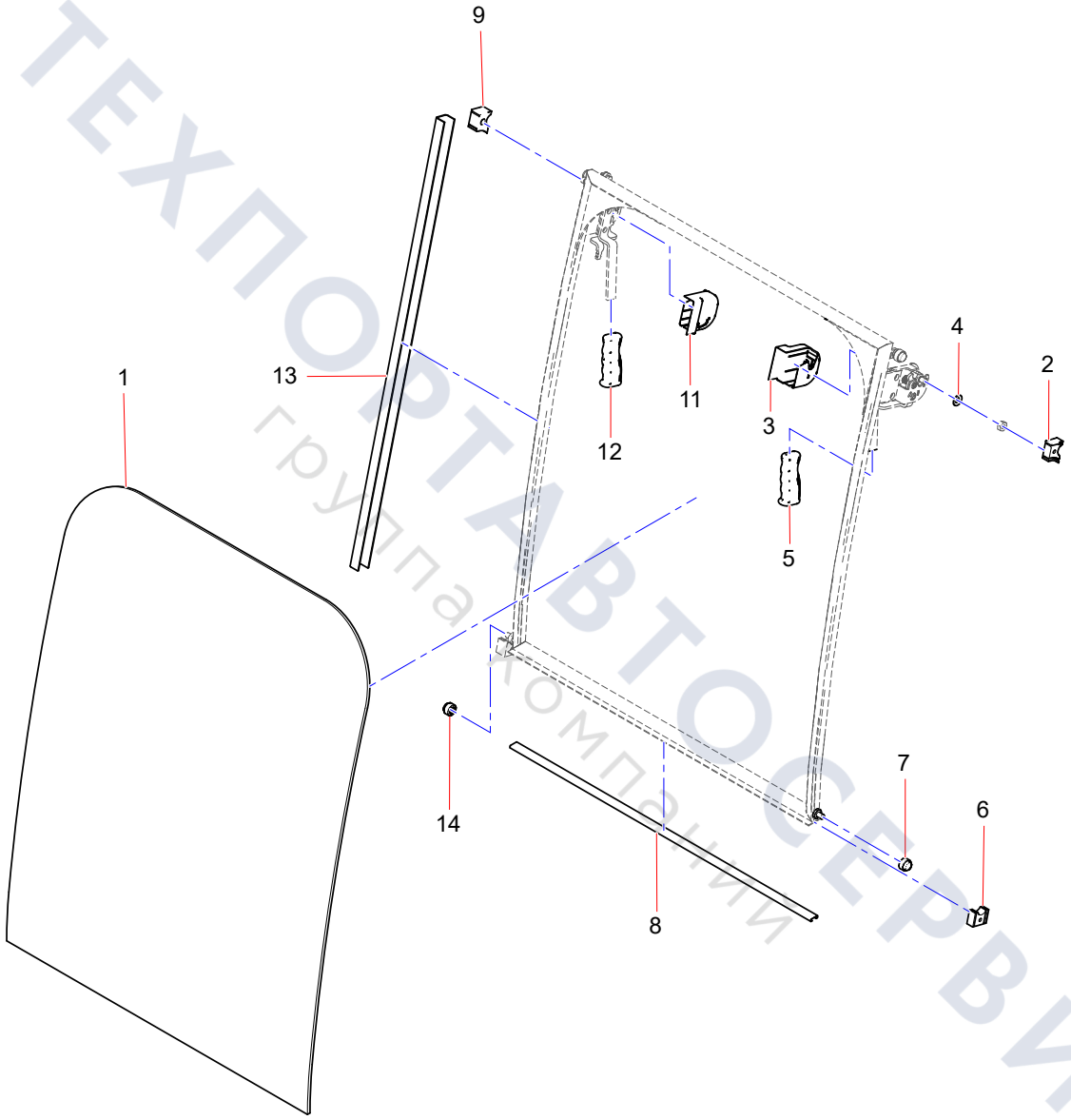

ТЕХПОРТАВТОСЕРВИС
группа компаний

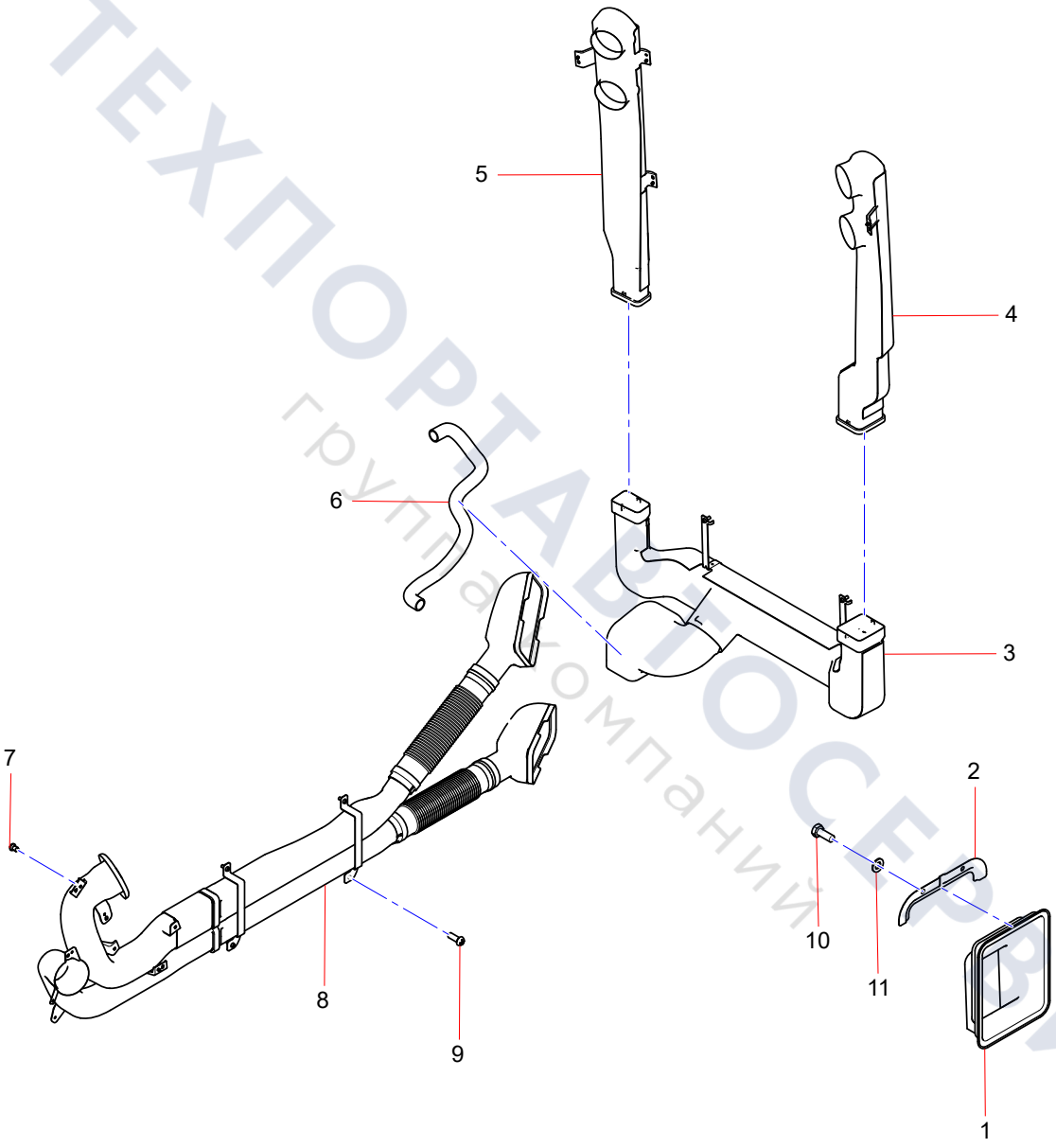

ТЕХПОРТАВТОСЕРВИС
группа компаний

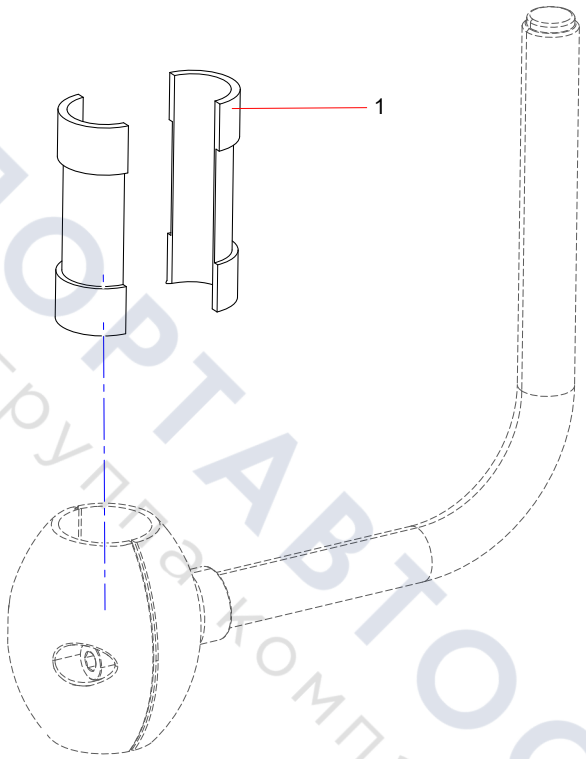

ТЕХПОРТАВТОСЕРВИС
группа компаний

Group 5

Covering ASSY

ТЕХПОРТАВТОСЕРВИС
группа компаний

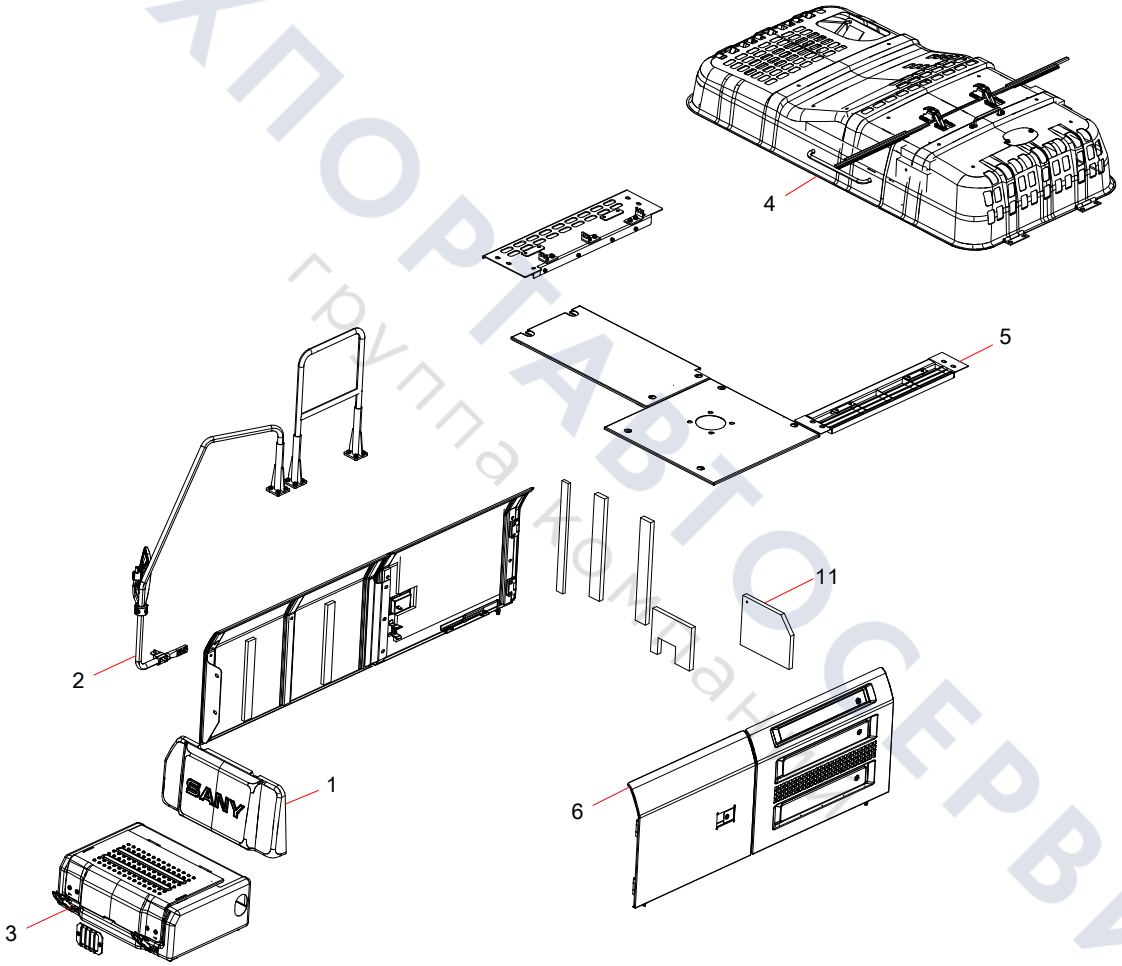

ТЕХПОРТАВТОСЕРВИС
группа компаний

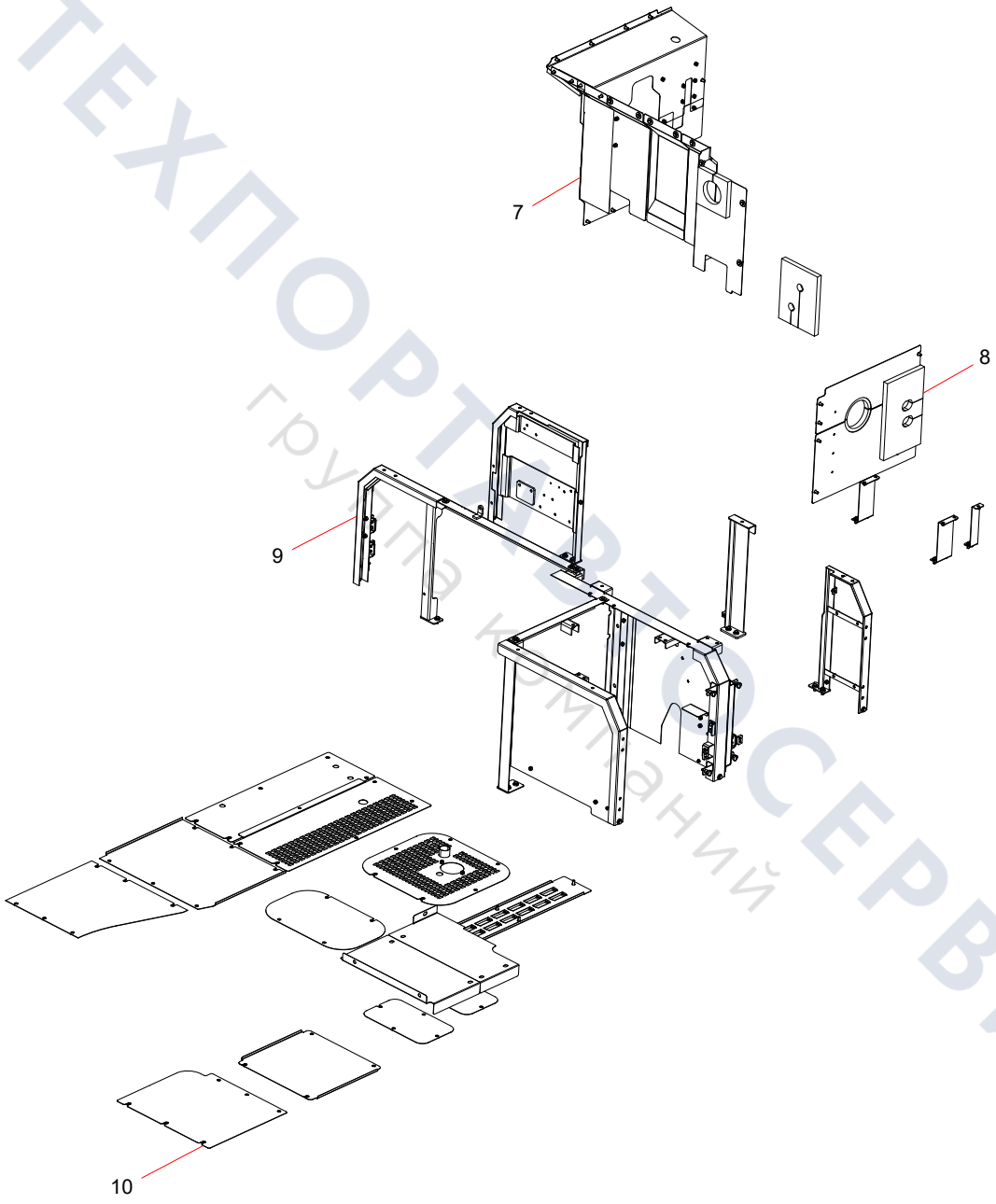

ТЕХПОРТ АВТОСЕРВИС
группа компаний

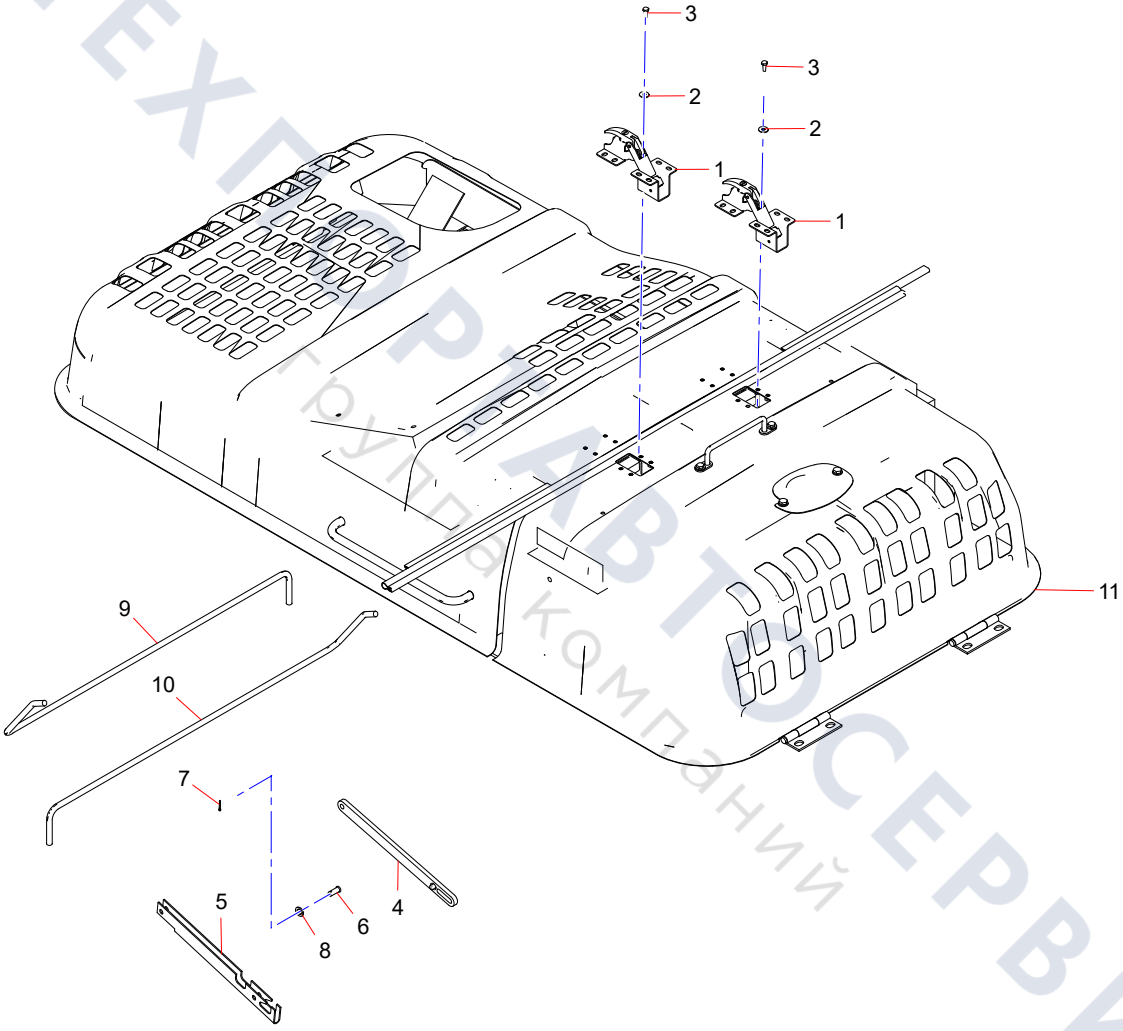

ТЕХПРИВОД АВТОСЕРВИС
Группа компаний

14116822 Engine Cover Assembly

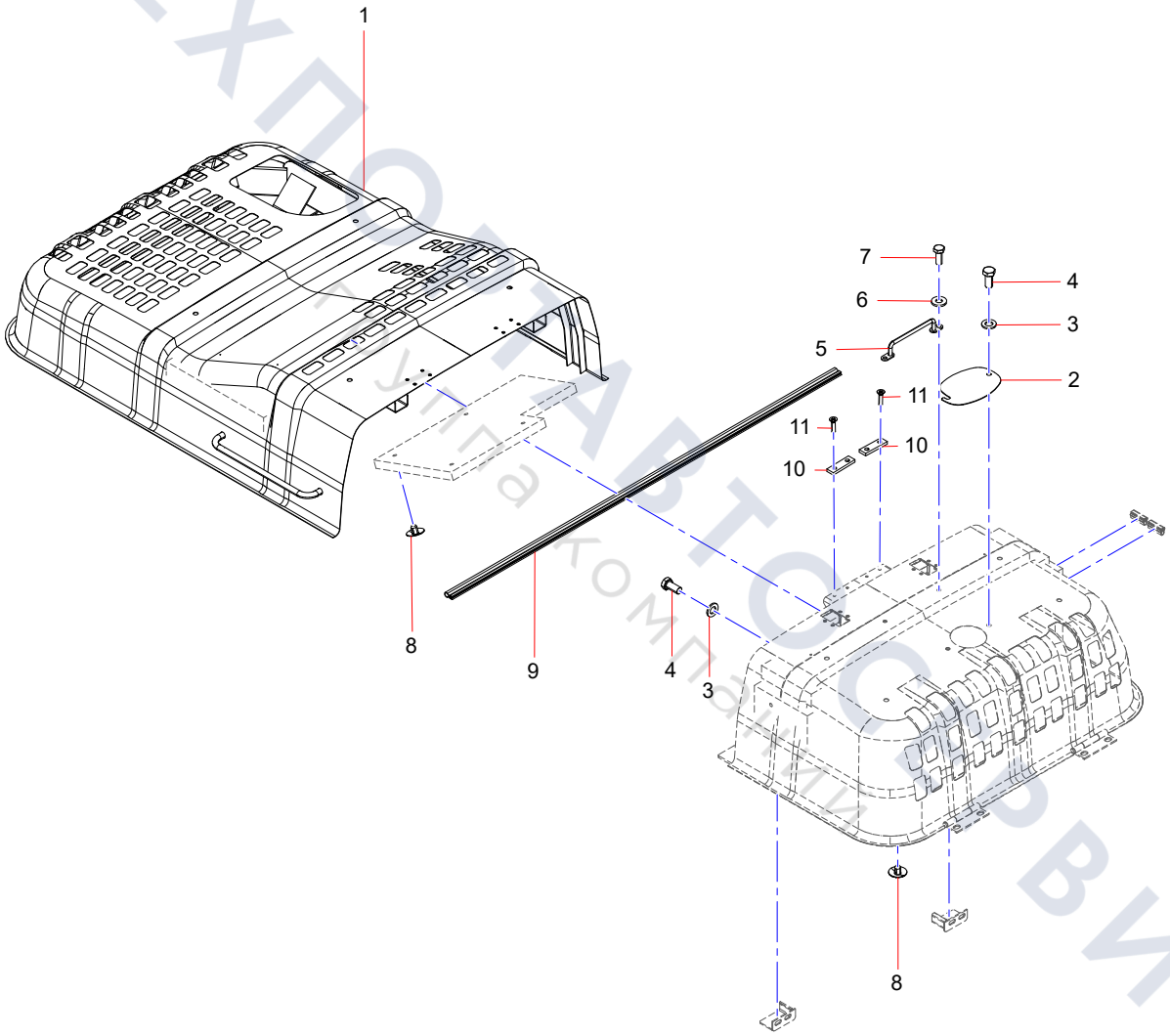

ТЕХПОРТАВТОСЕРВИС
группа компаний

top cover plate

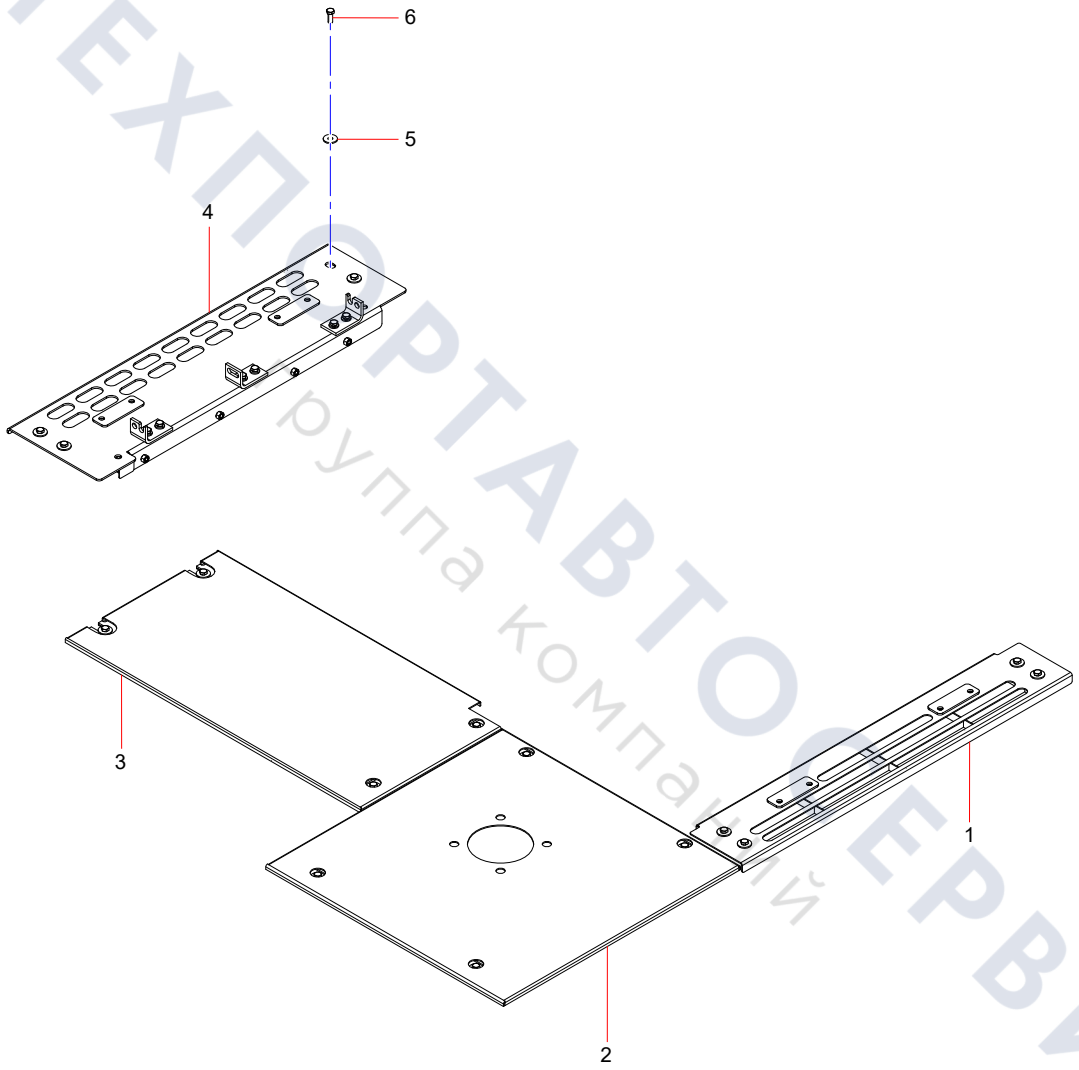

ТЕХПОРТАВТОСЕРВИС
группа компаний

Side Door Assembly

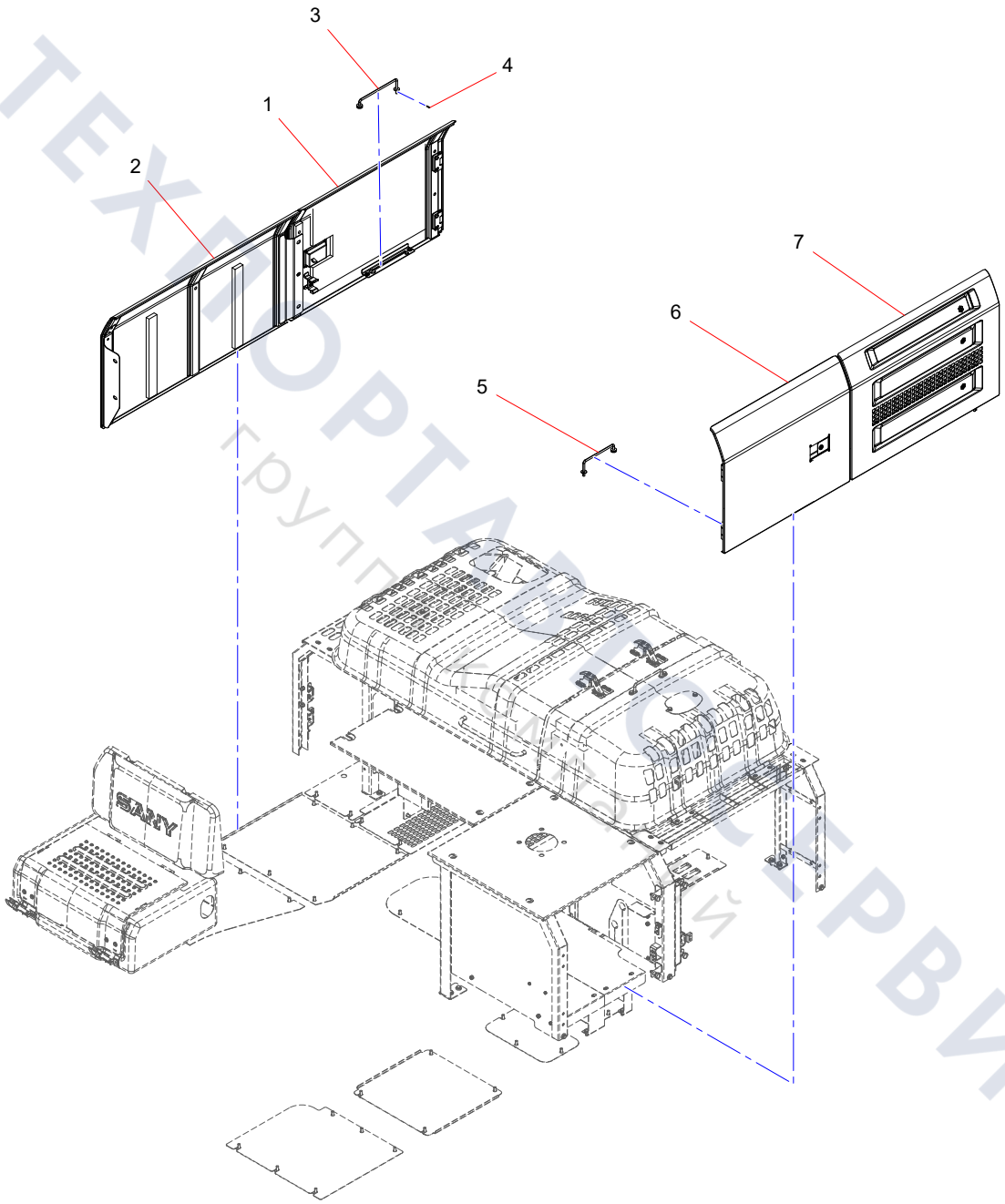

ТЕХПОРТАЛ СЕРВИС
Группа компаний

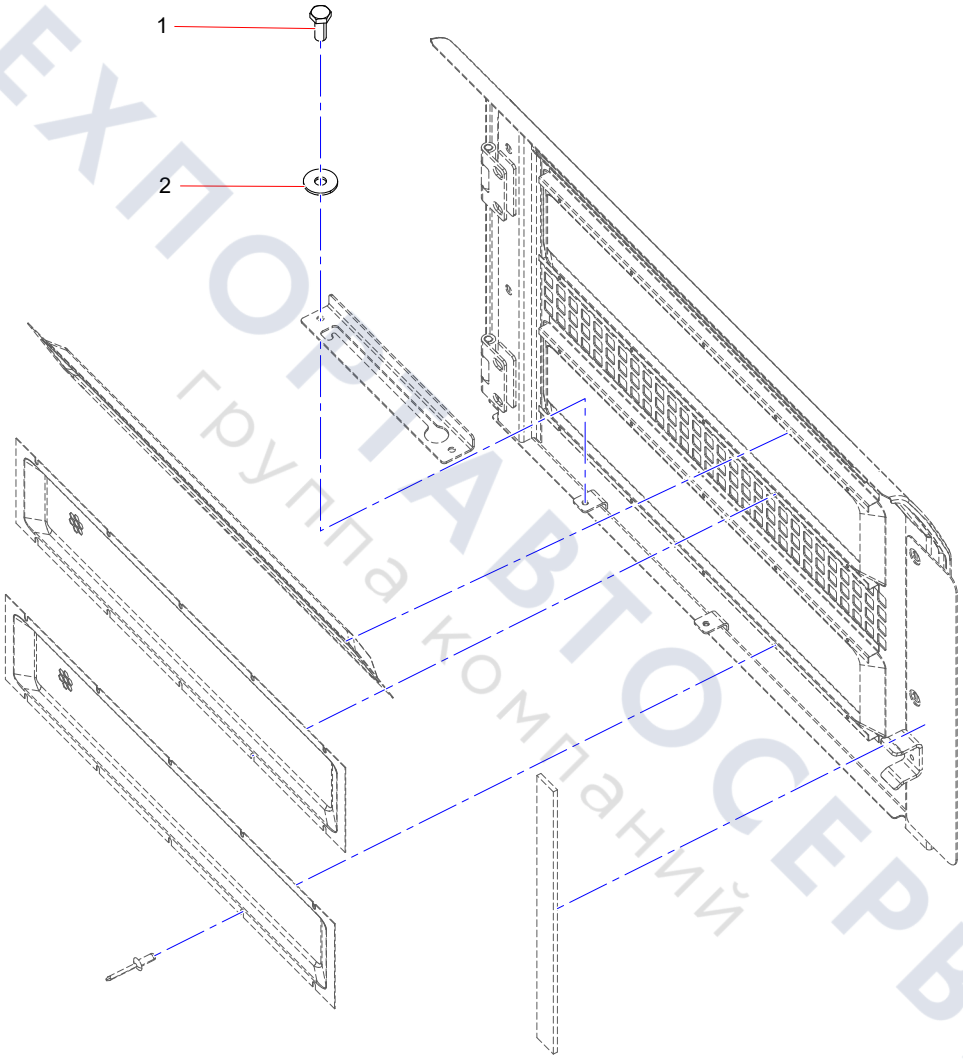

ТЕХПОРТАВТОСЕРВИС
группа компаний

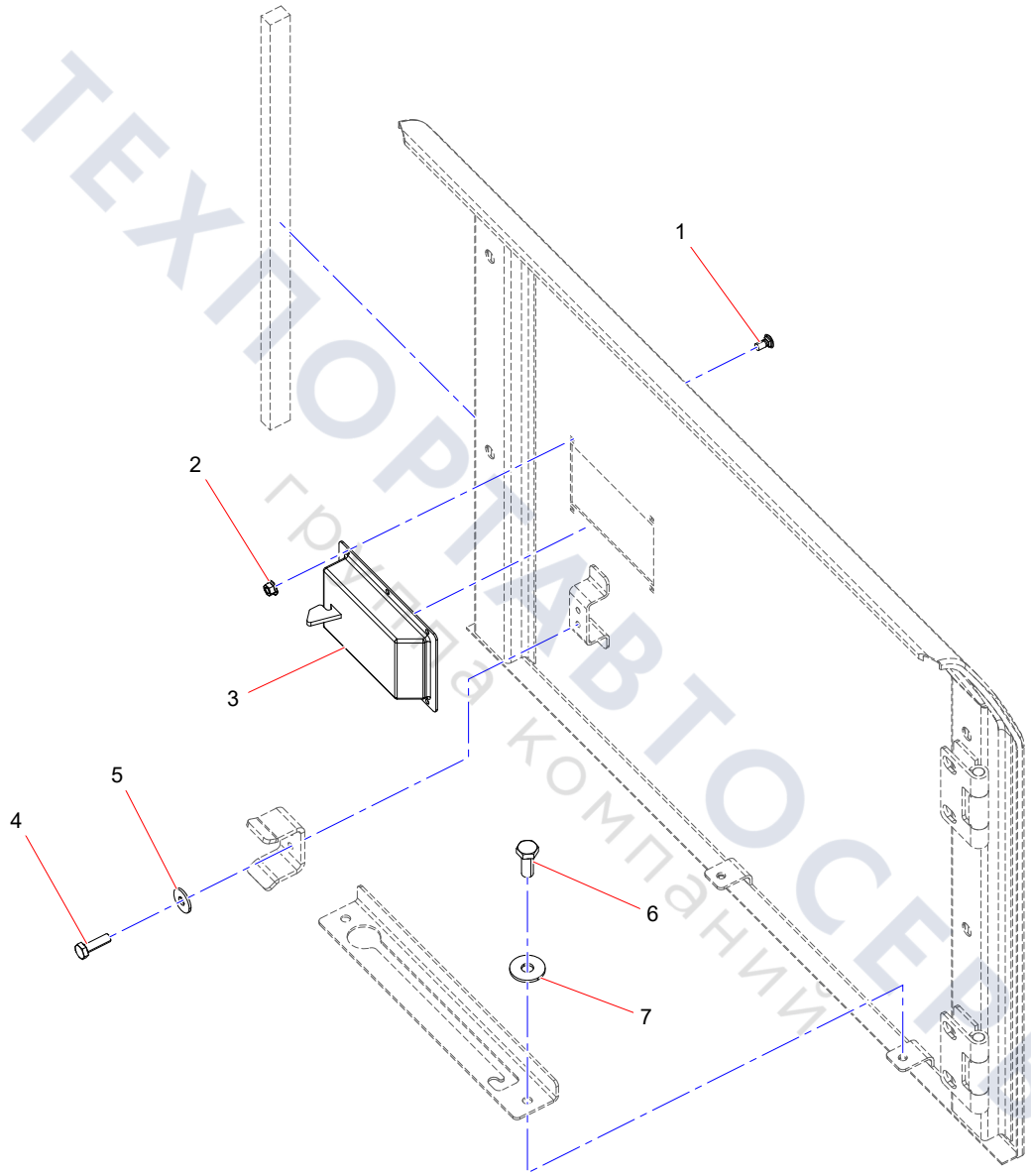

ТЕХПОРТАВТОСЕРВИС
группа компаний

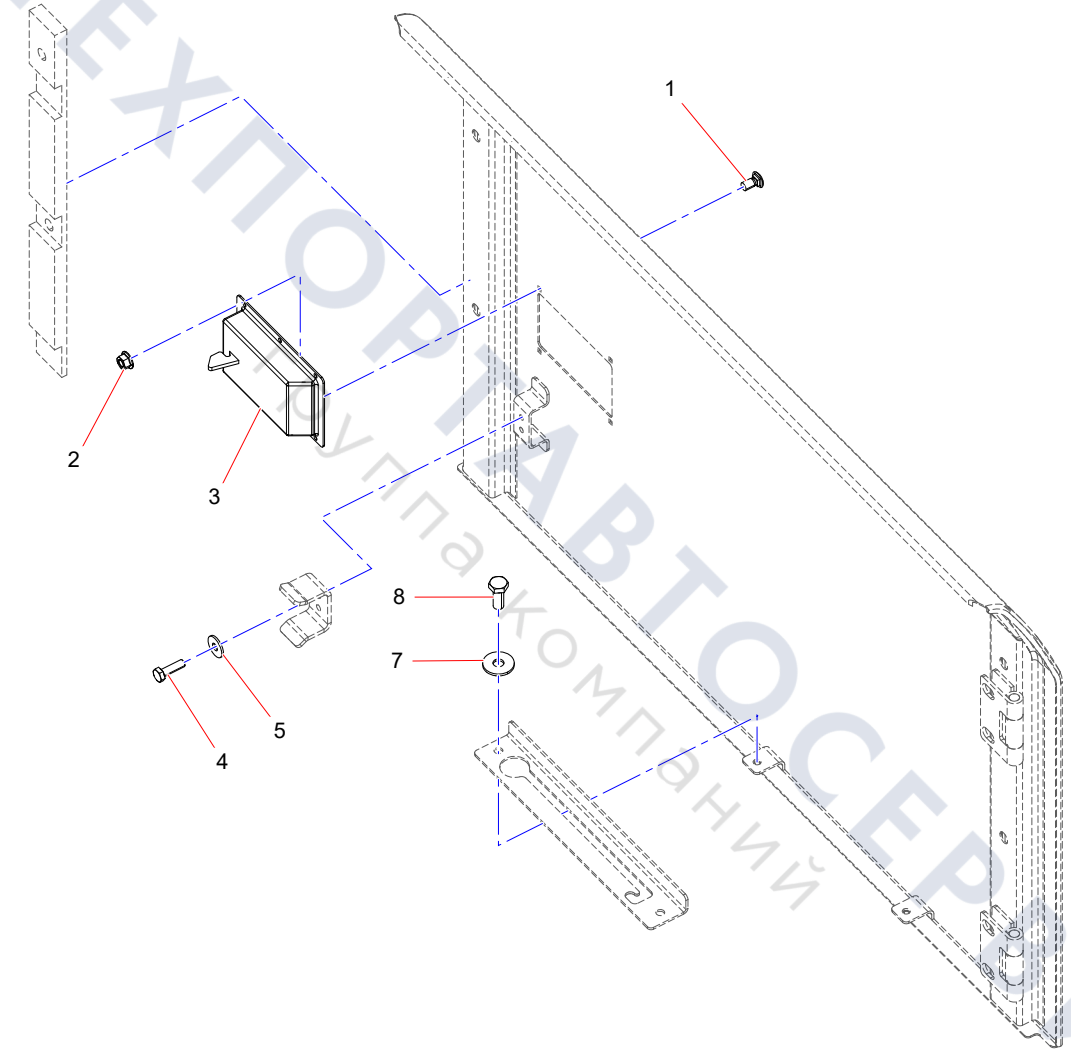

ТЕХПОРТАВТОСЕРВИС
Группа компаний

sealing plate

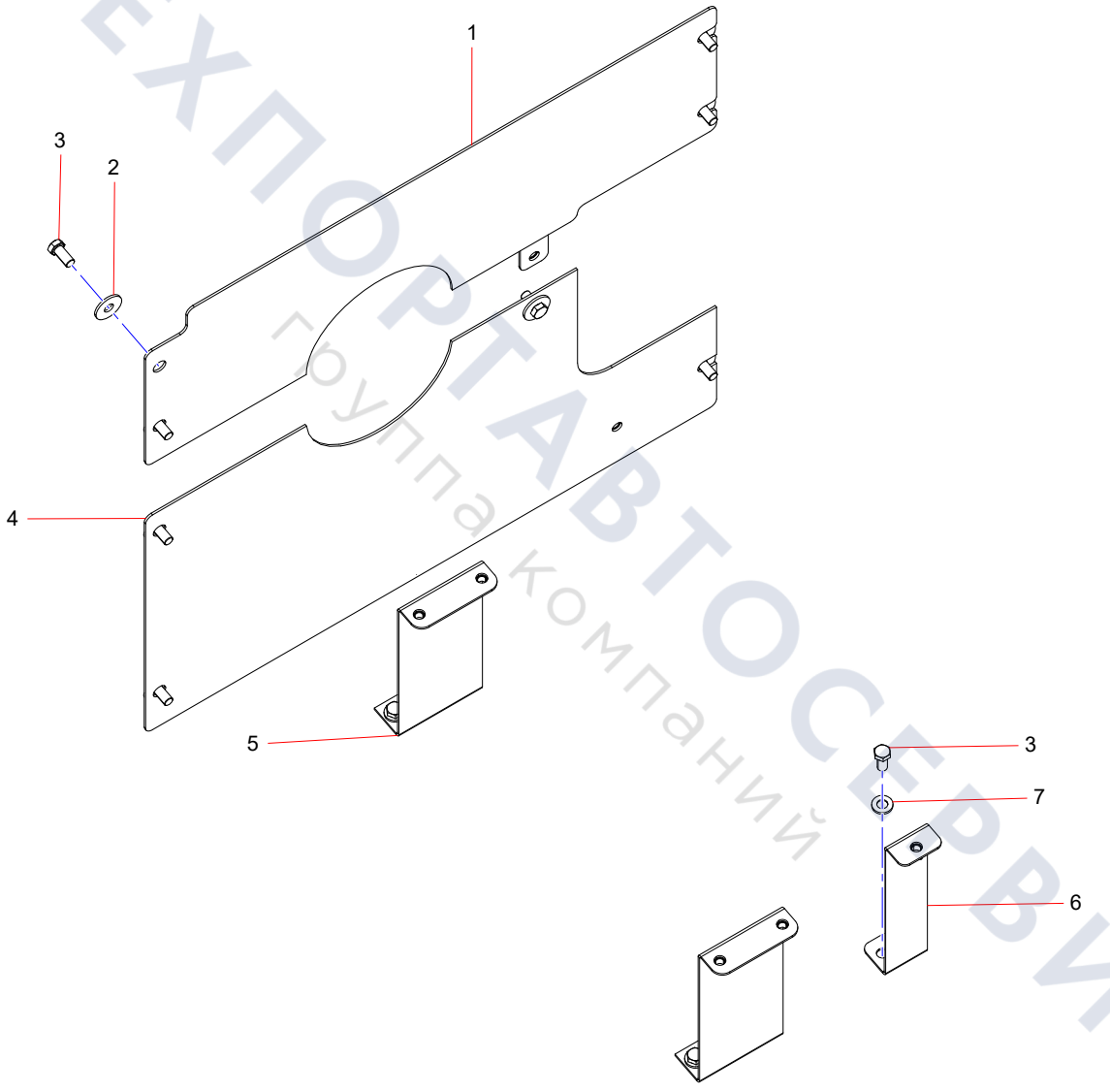

ТЕХПОРТАВТОСЕРВИС
группа компаний

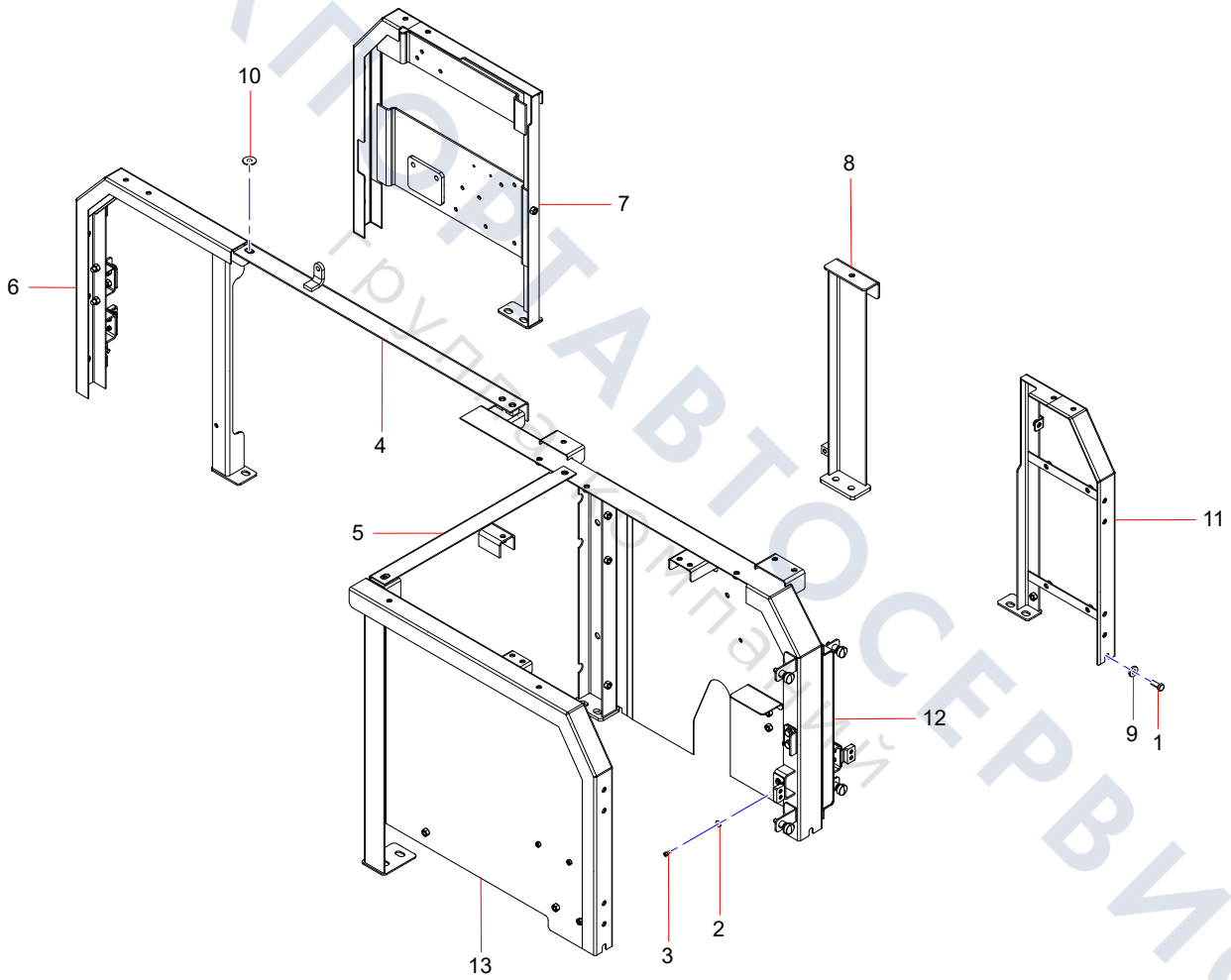

ТЕХПОРТАВТОСЕРВИС
Грузовая техника

coner plate

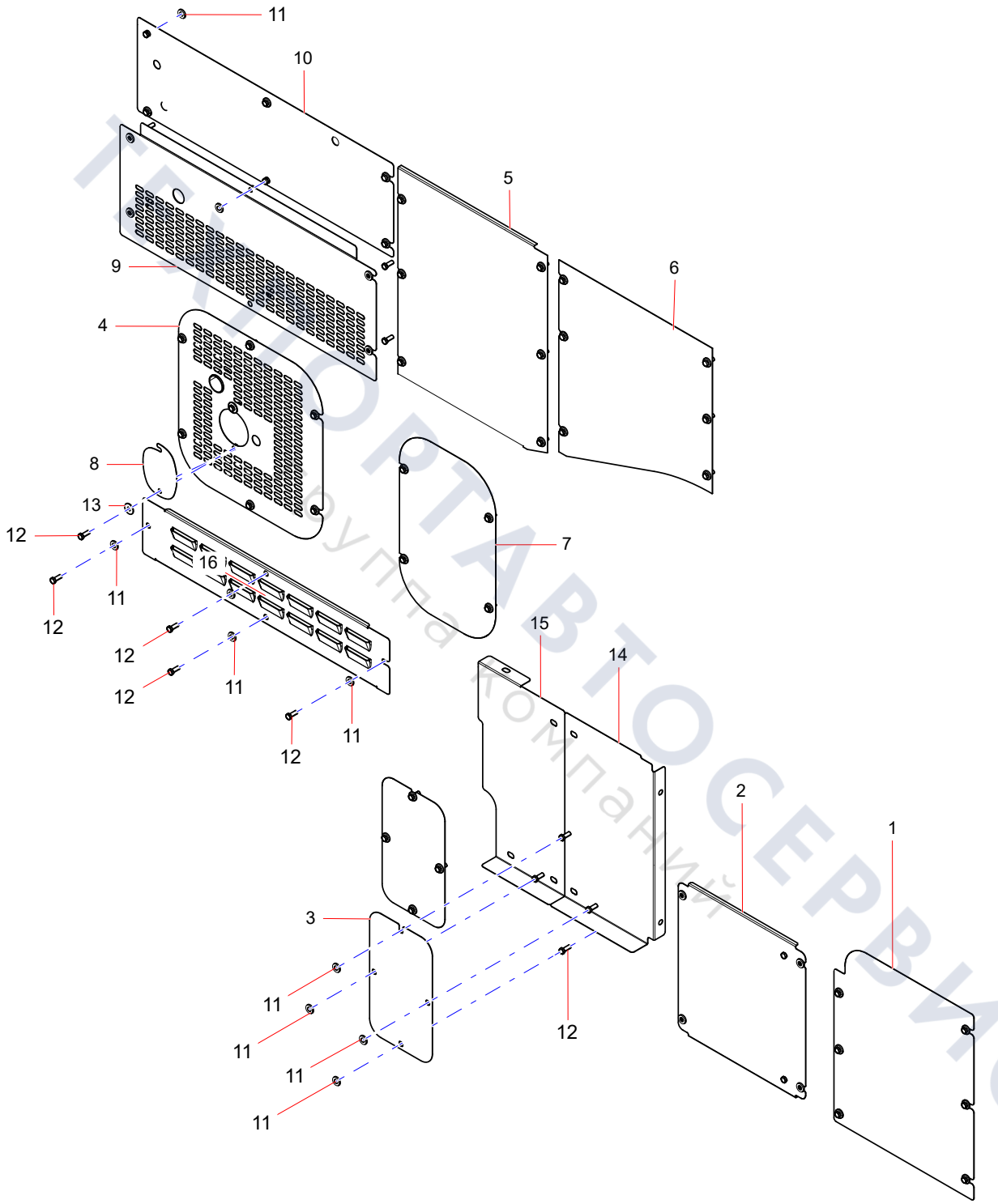

ТЕХПОРТАВТОСЕРВИС
Группа компаний

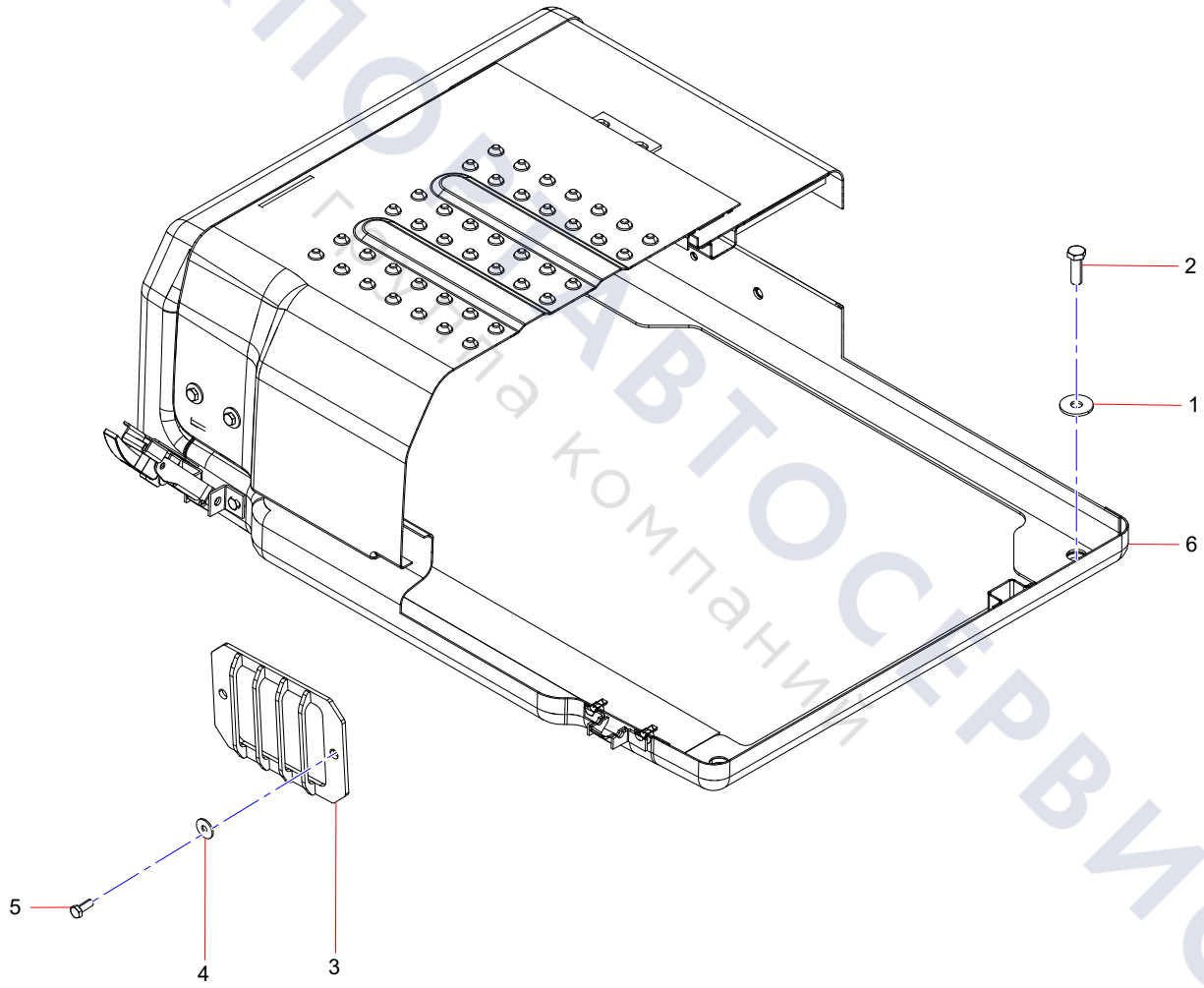

ТЕХПОМАВТОСЕРВИС
Группа компаний

13805591 Toolbox Assembly

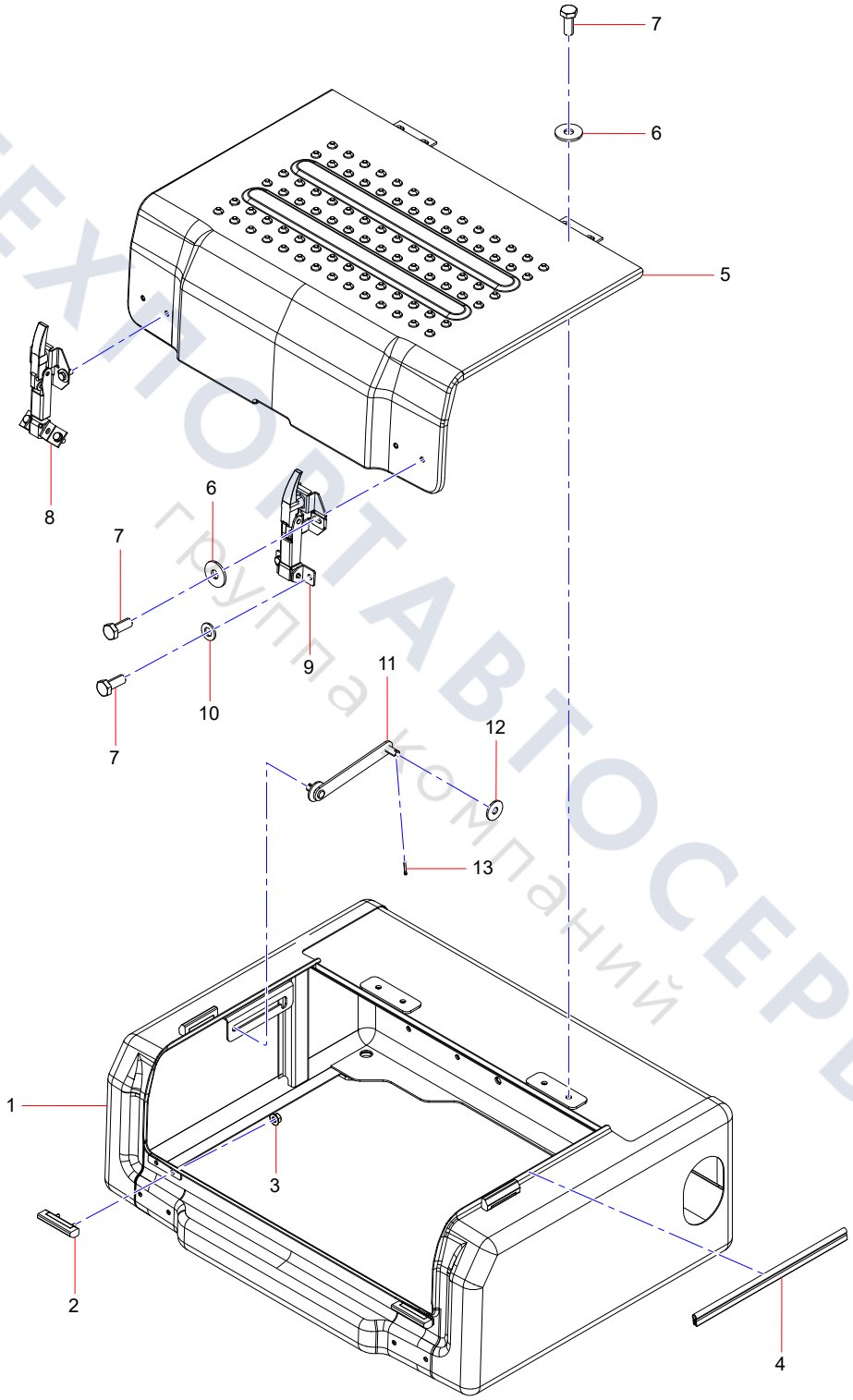

ТЕХПОРТАВТОСЕРВИС
группа компаний

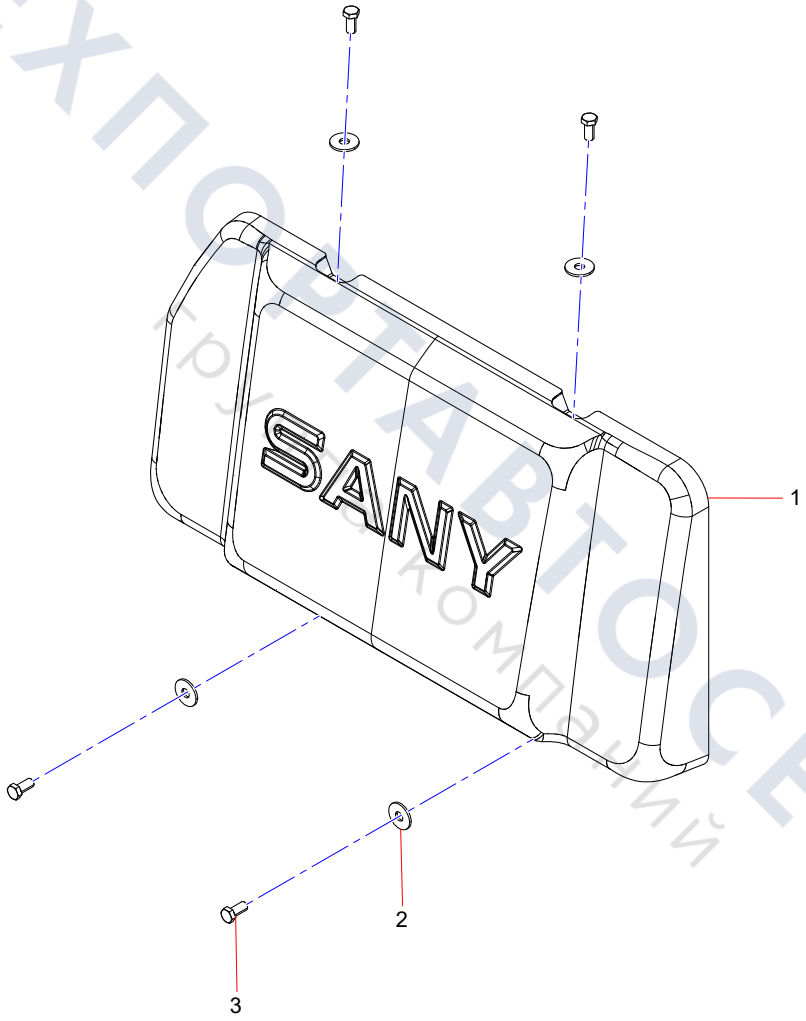

ТЕХПОСТАВТОСЕРВИС
Группа компаний

Hand Rail

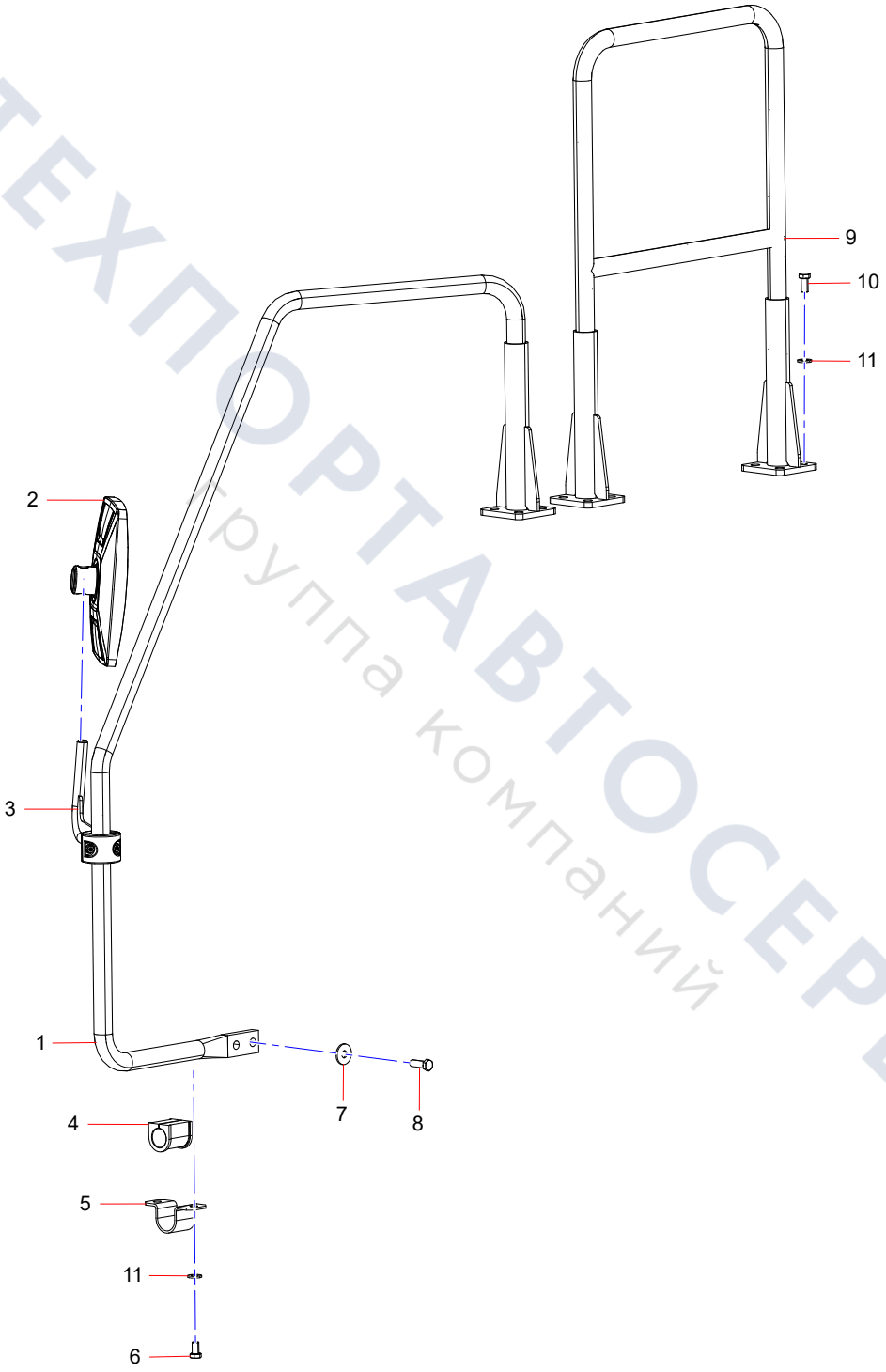

ТЕХПОРТАВТОСЕРВИС
Группа компаний

13556376 Rearview Mirror Bracket

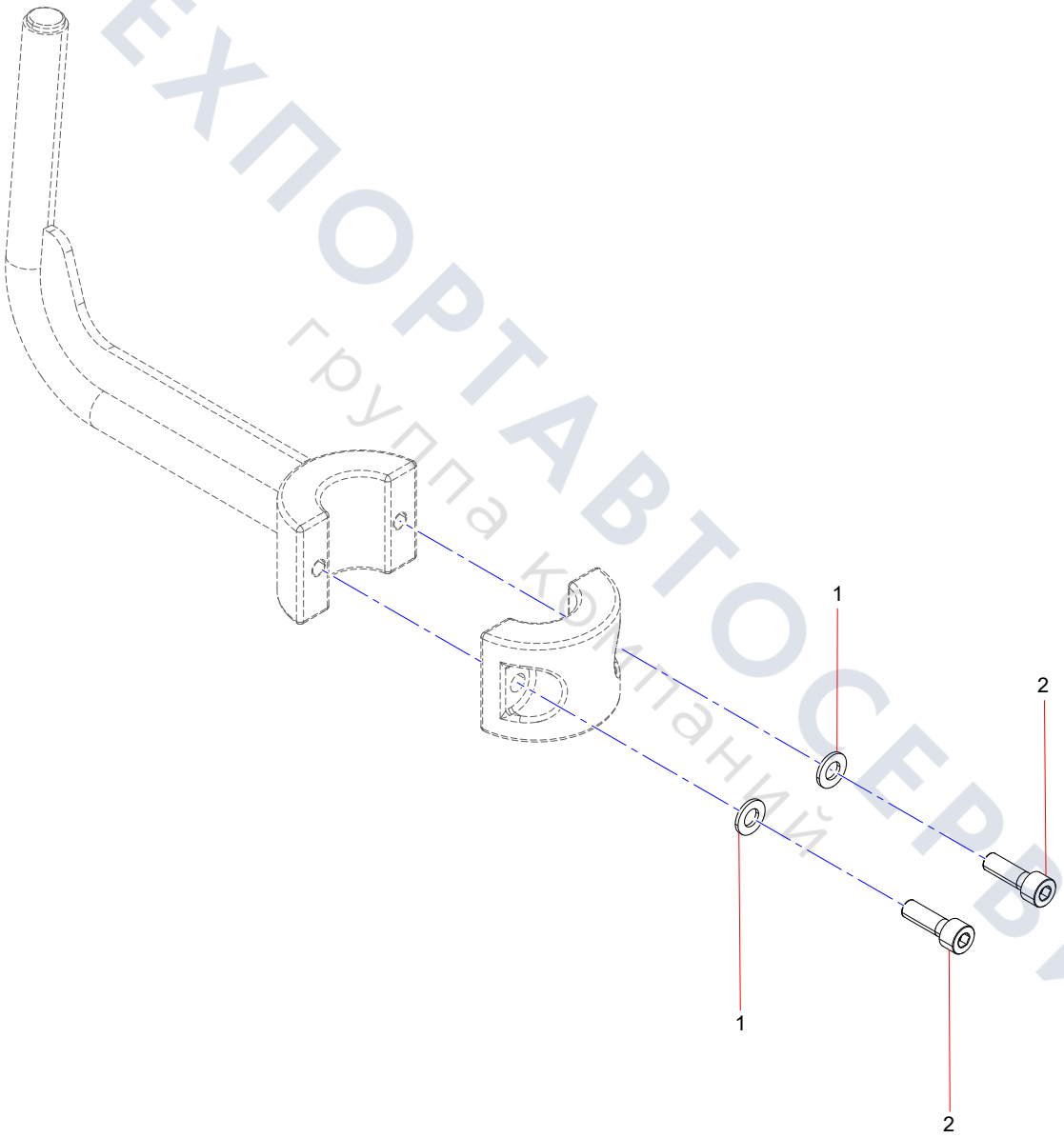

ТЕХПОРТАВТОСЕРВИС
группа компаний

plate

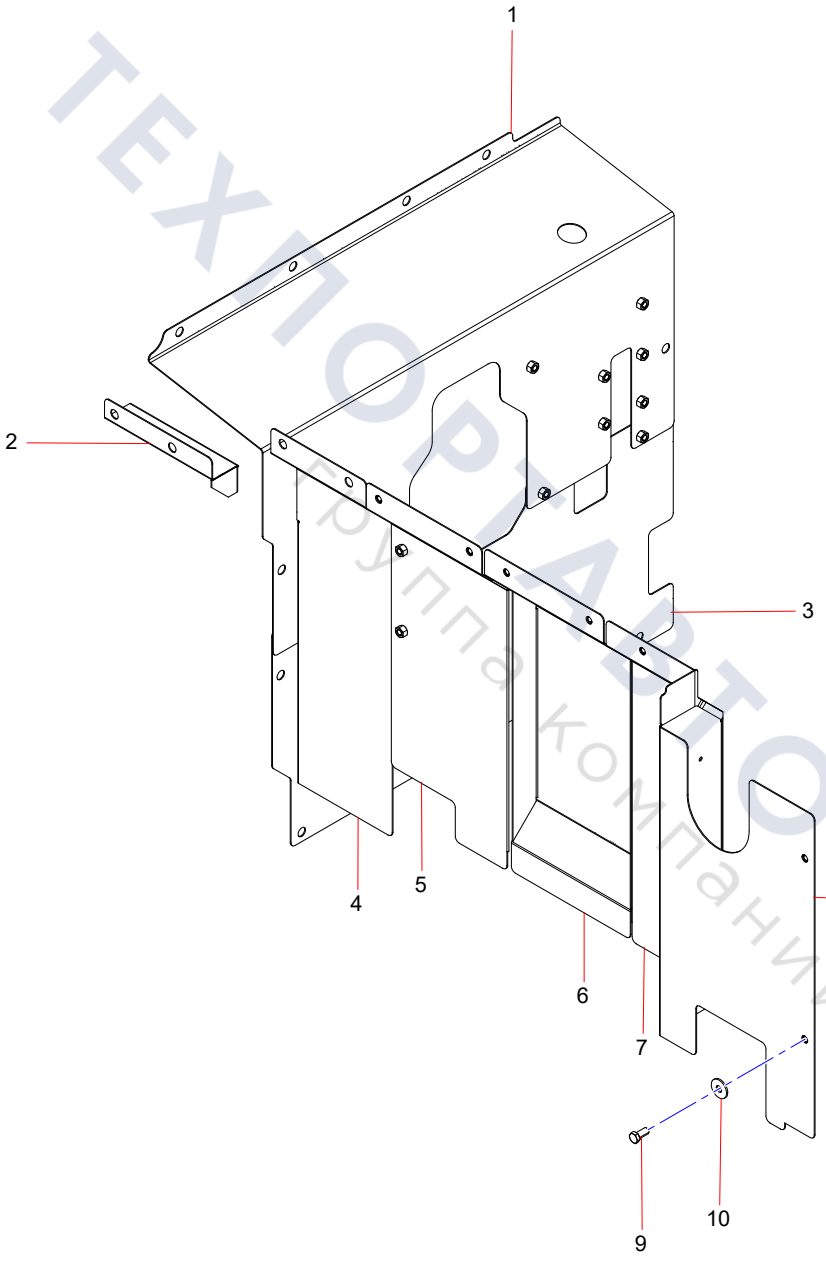

ТЕХПОРТАВТОСЕРВИС
Группа компаний

Group 6

upper carriage assembly

ТЕХПОРТАВТОСЕРВИС
Группа компаний

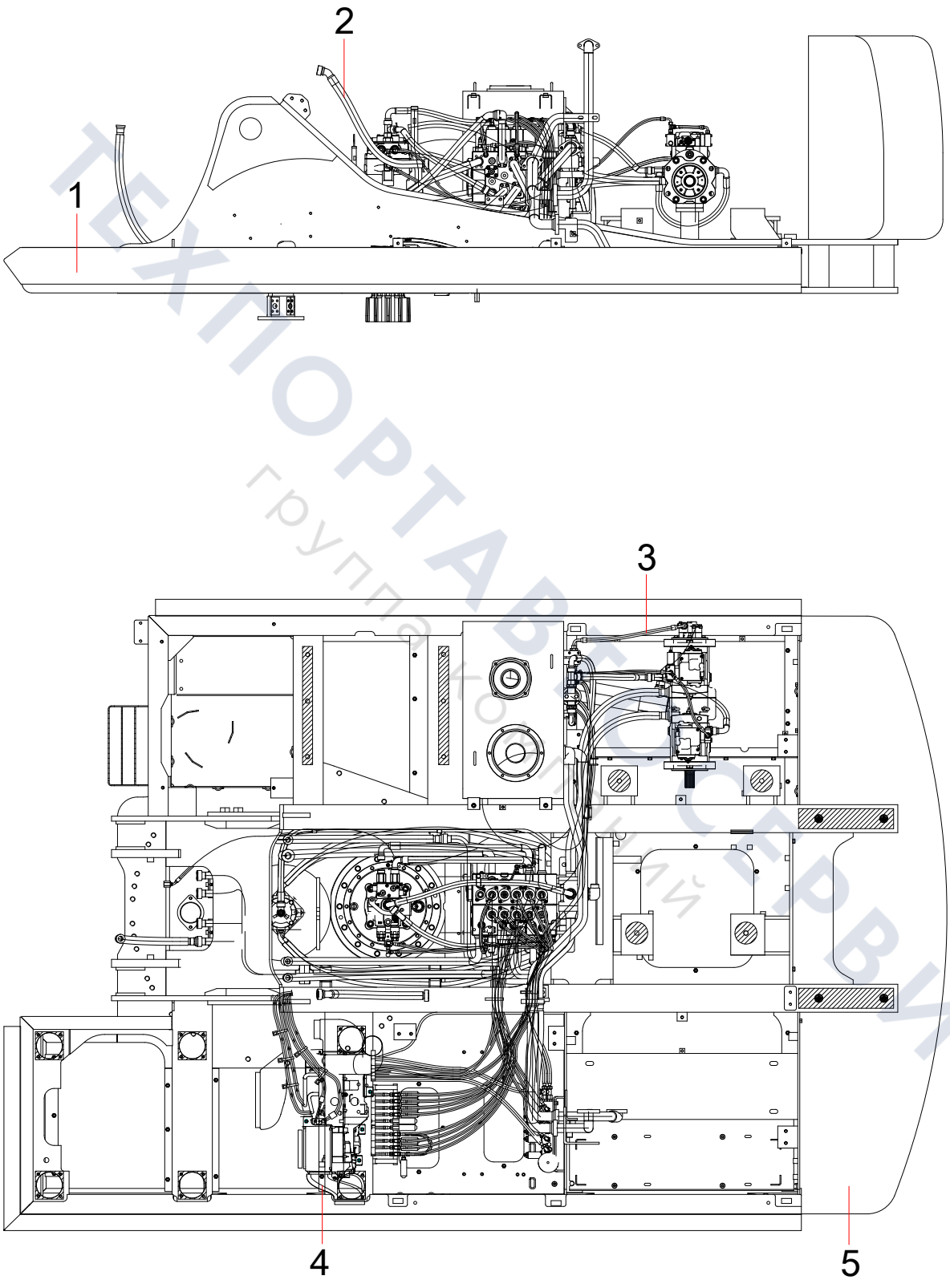

ТЕХПОРТАВТОСЕРВИС
Группа компаний

revolving frame assembly

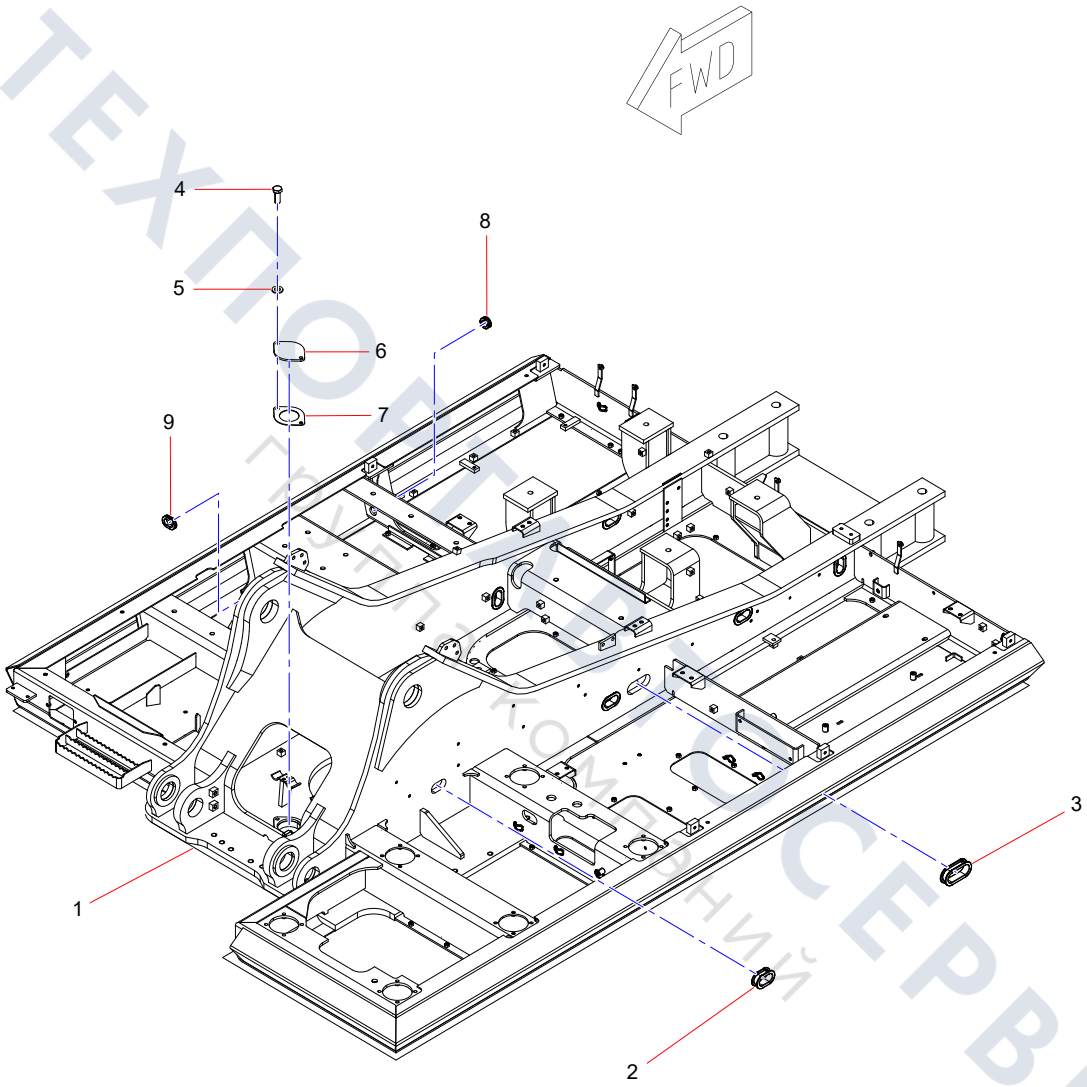

ТЕХПРОМСЕРВИС
ПРОМЫШЛЕННЫЙ КОМПЛЕКС

6-4 upper carriage assembly

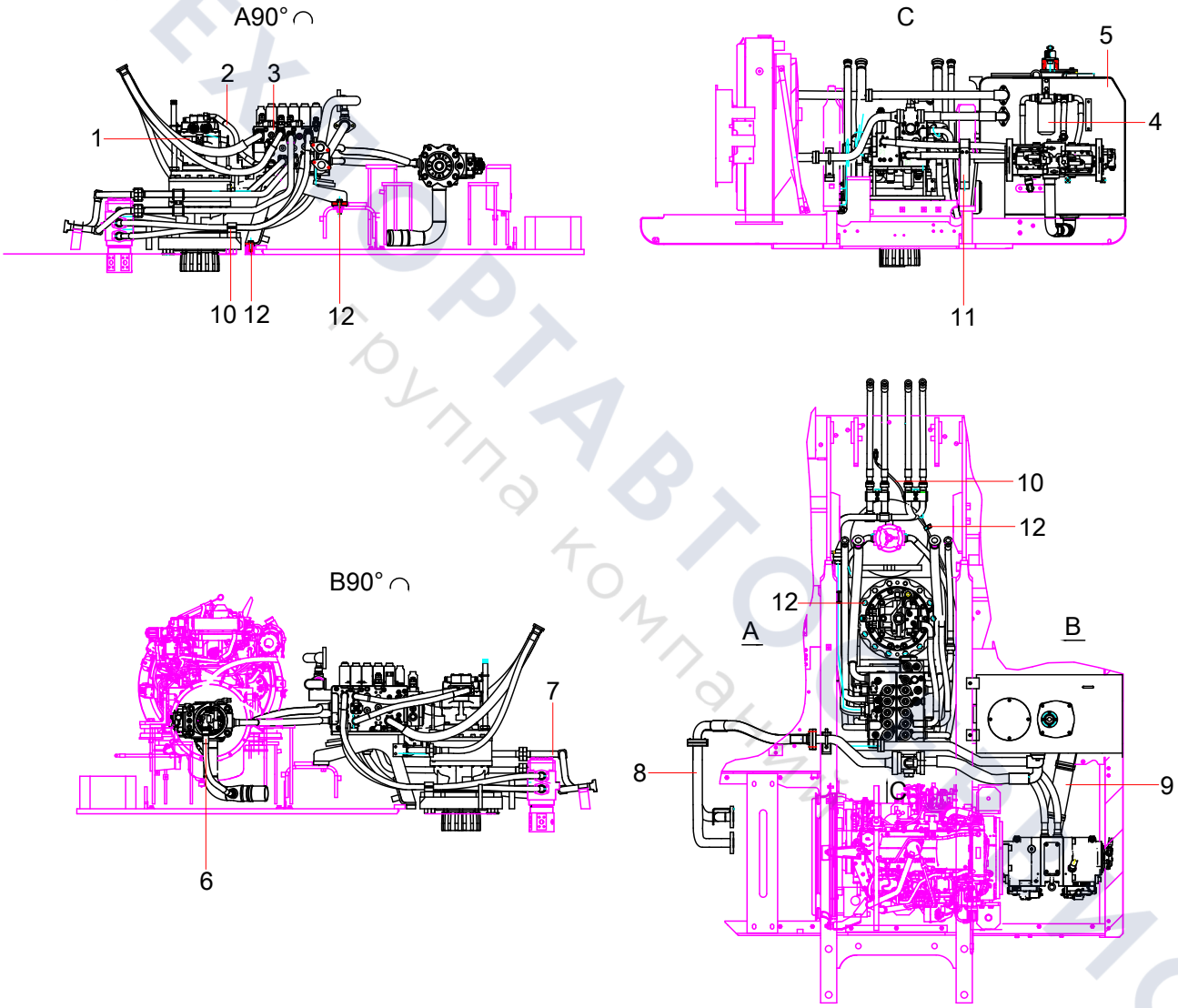

ТЕХПОРТАВТОСЕРВИС
группа компаний

Rotary Motor Sub-Packaging

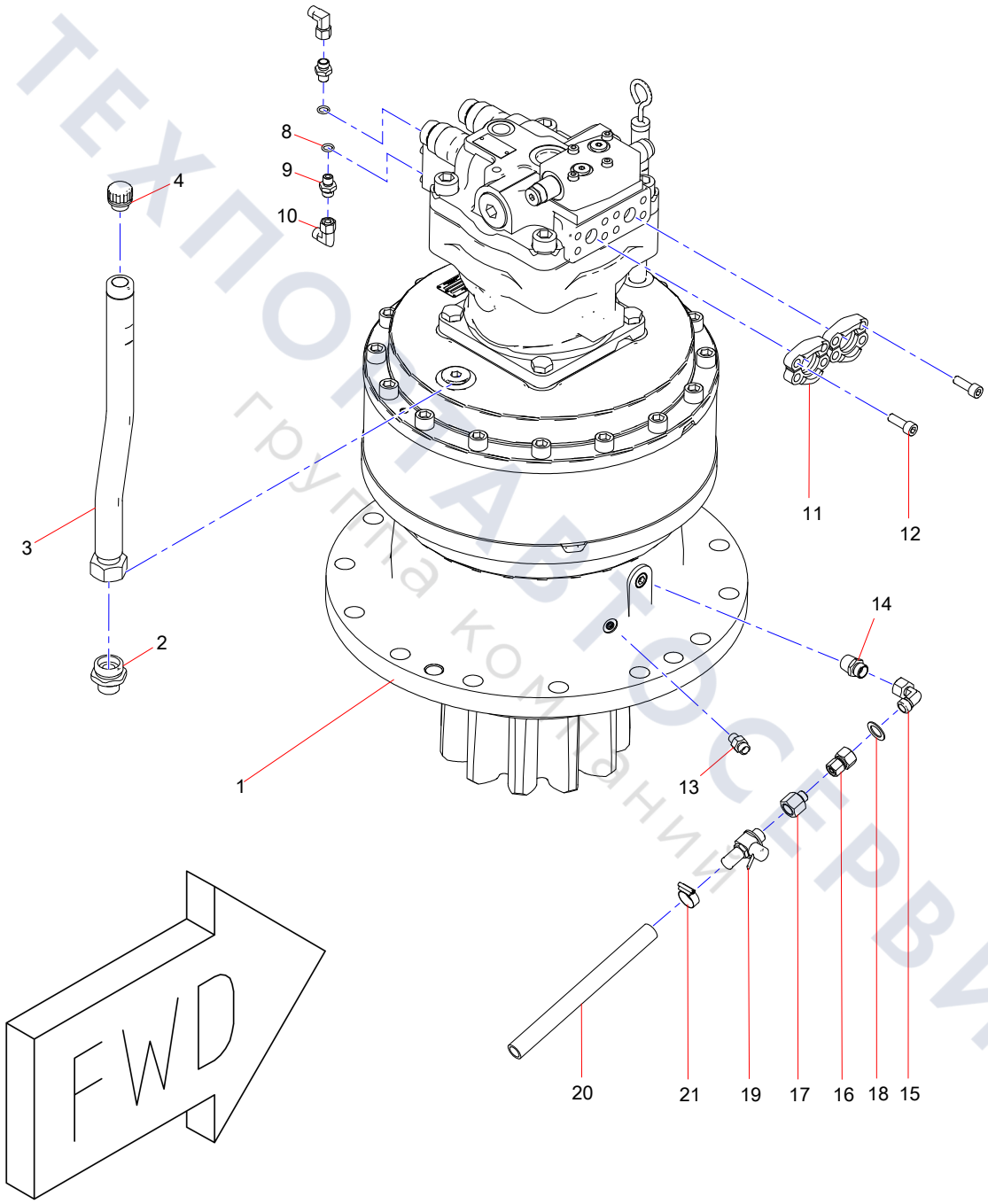

ТЕХПОРТСЕРВИС
группа компаний

6-8 upper carriage assembly

14159228 Reducer Assembly

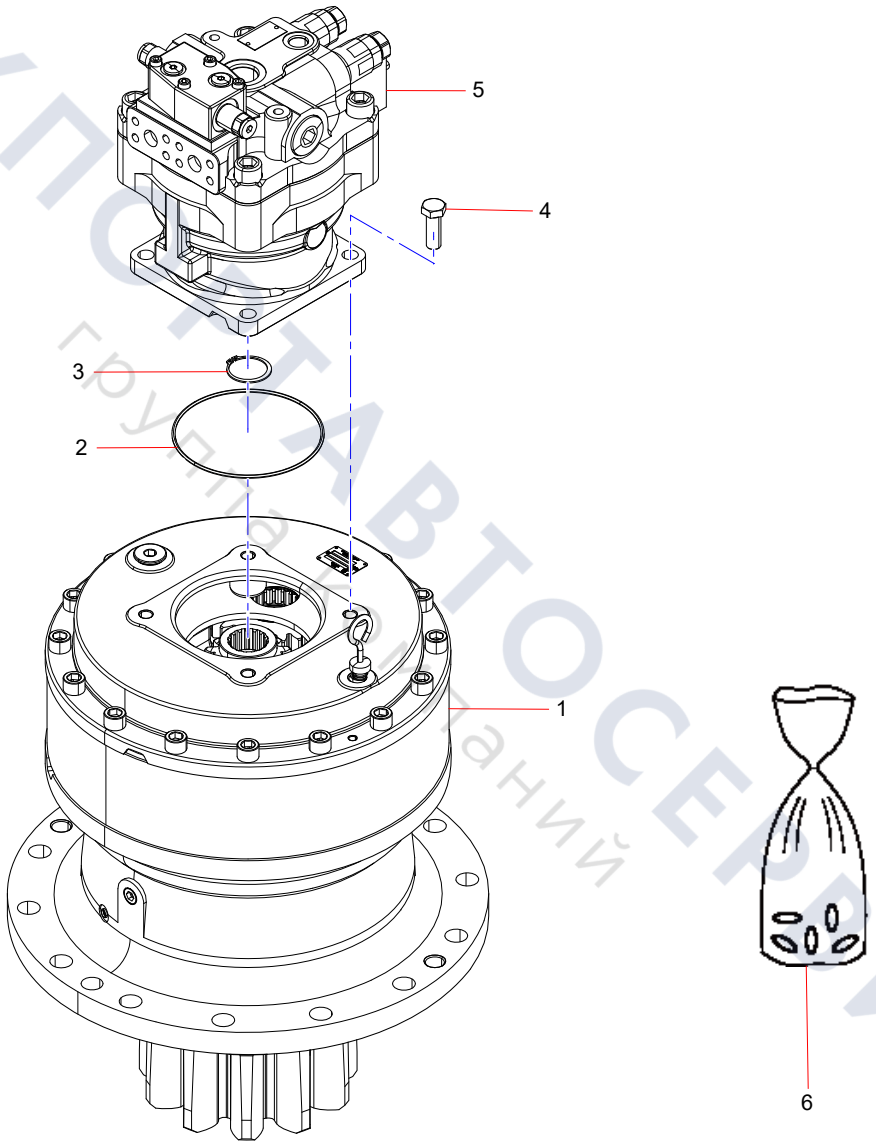

ТЕХПОСТАВТОСЕРВИС
Группа компаний

14159227 Reducer Assembly

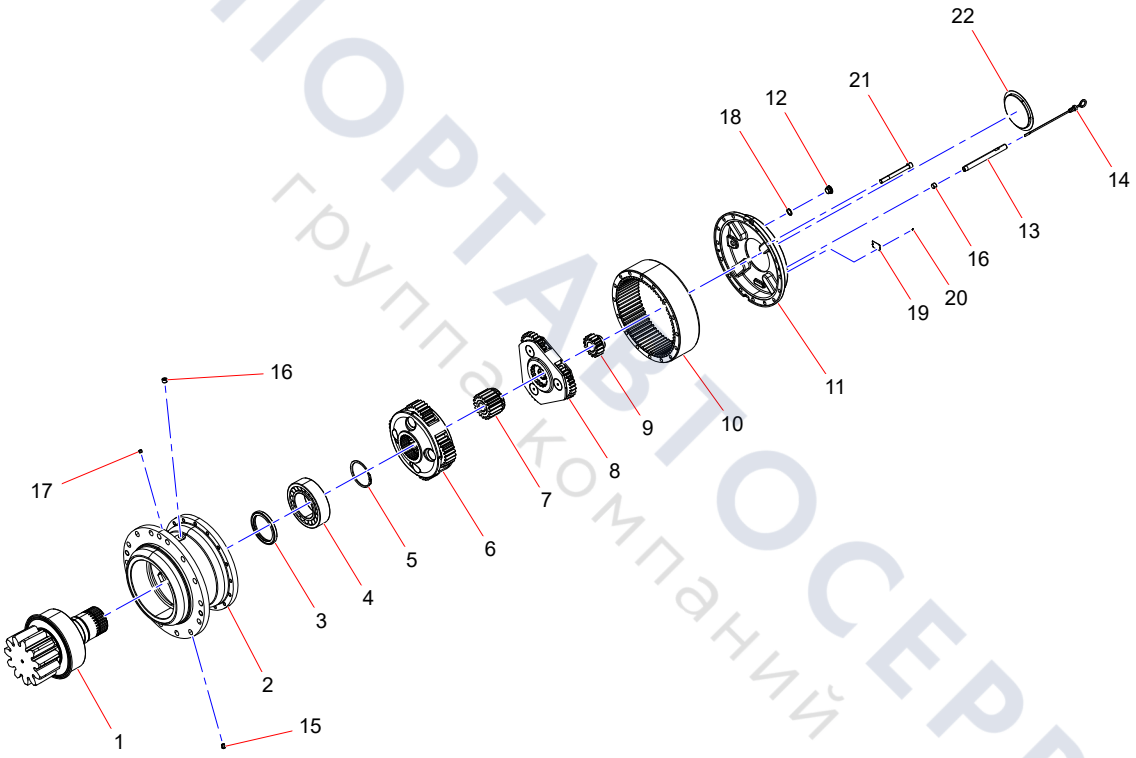

ТЕХПОРТАВТОСЕРВИС
группа компаний

6-12 upper carriage assembly

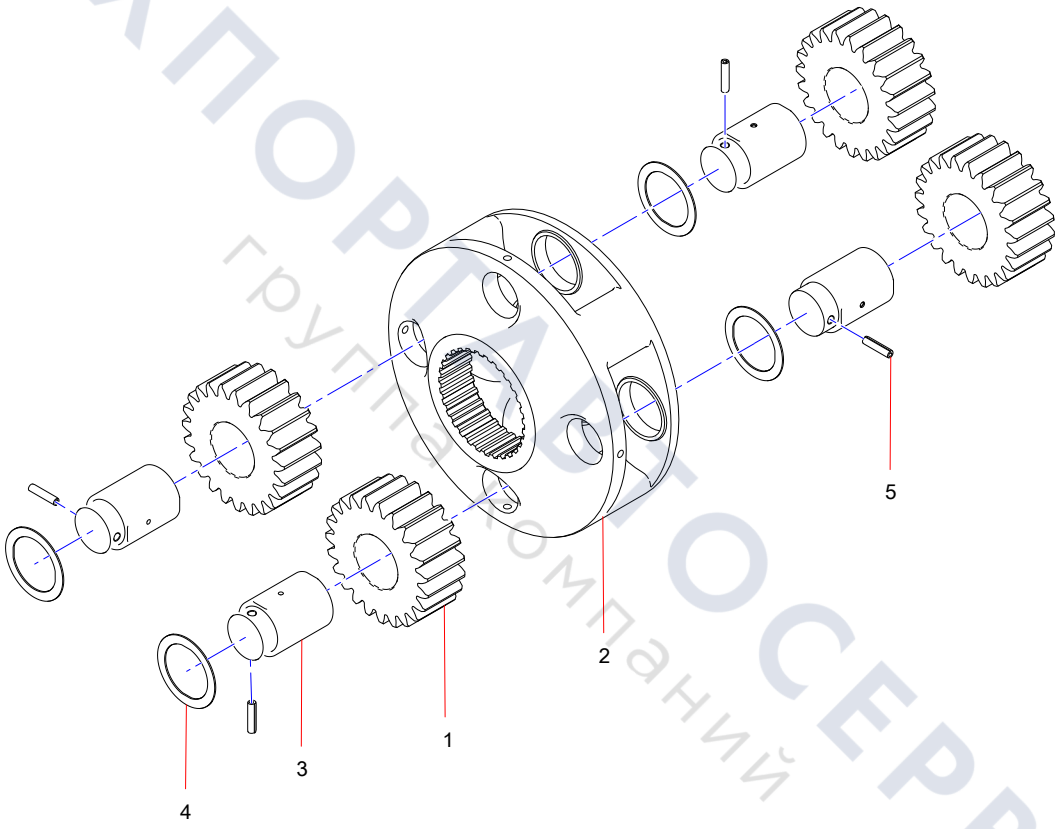

ТЕХПОРТАЛ ТЕХСЕРВИС
группа компаний

13752936 Planetary Carrier Assembly I

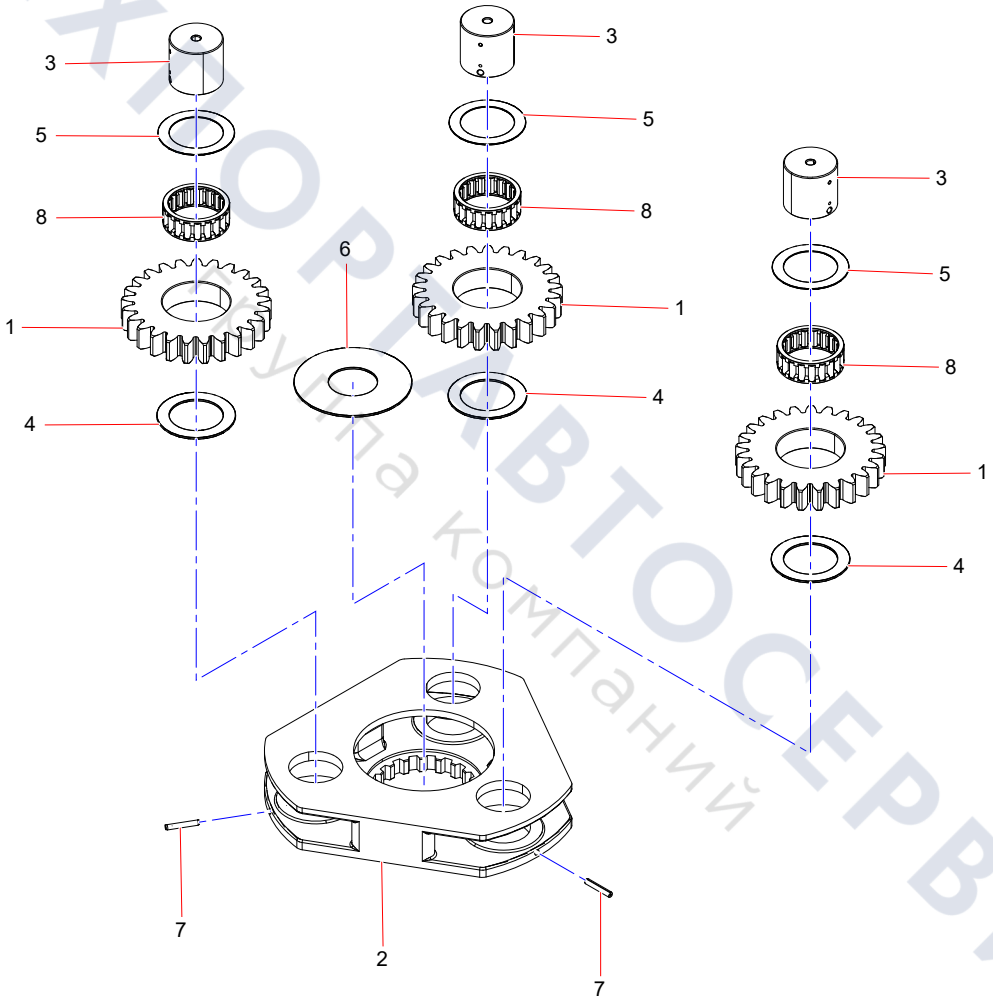

ТЕХНОРЕСАВТОСЕРВИС
Закупка компаний

6-16 upper carriage assembly

60180837 Plunger Motor (1/3)

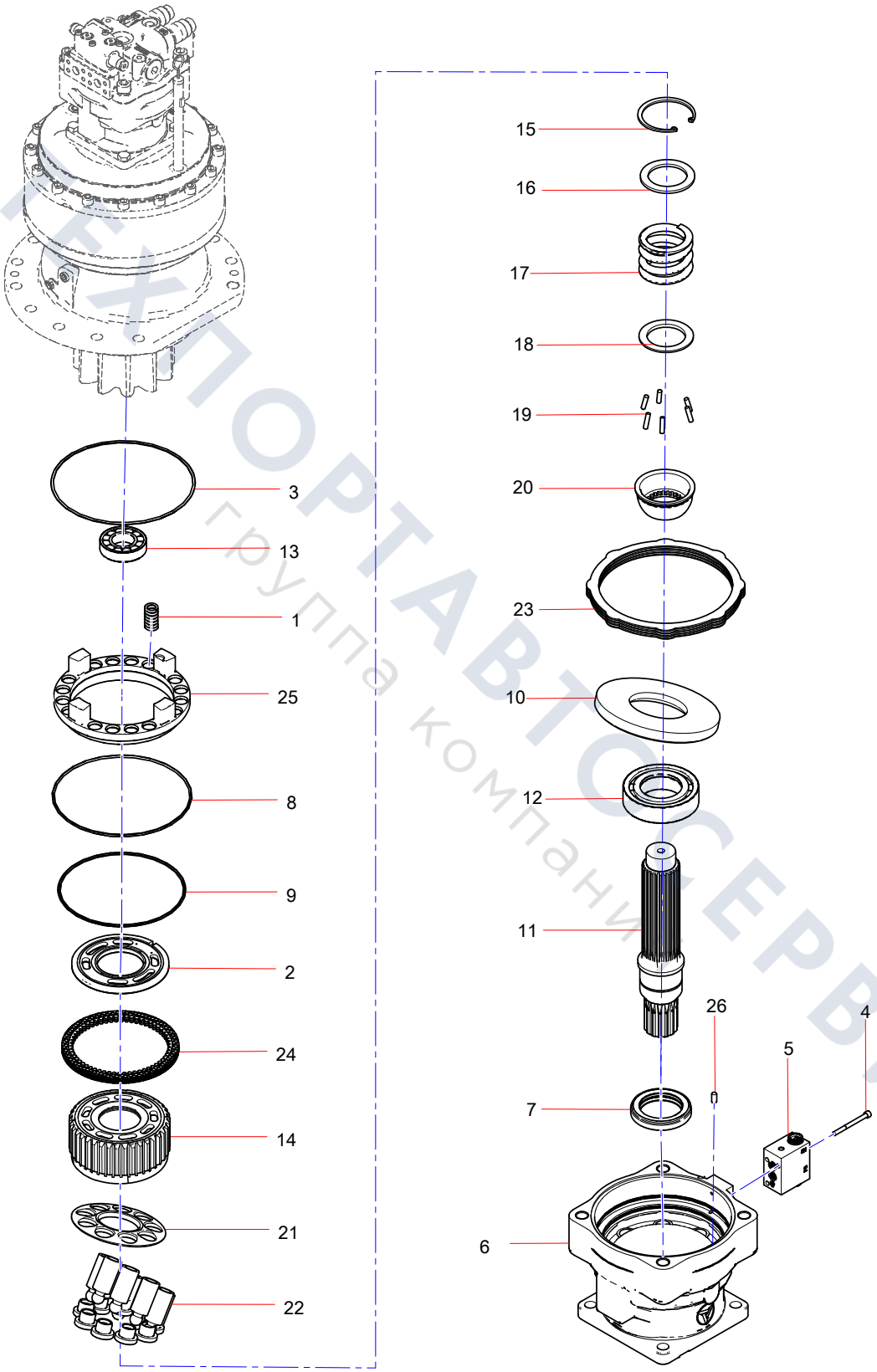

ТЕХПОРТАВТОСЕРВИС
группа компаний

60180837 Plunger Motor (2/3)

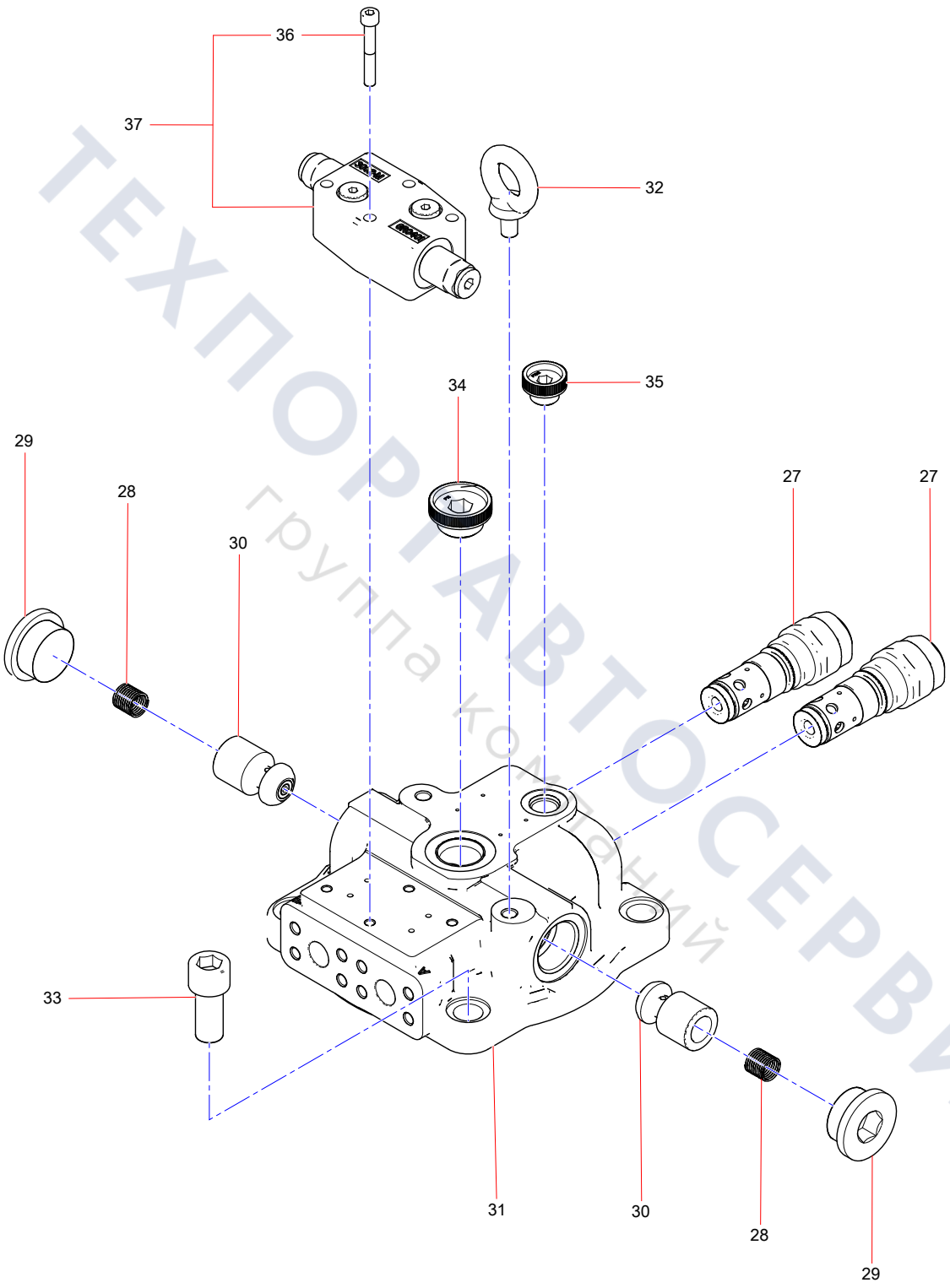

ТЕХПОРТАВТОСЕРВИС
группа компаний

6-20 upper carriage assembly

60180837 Plunger Motor (3/3)

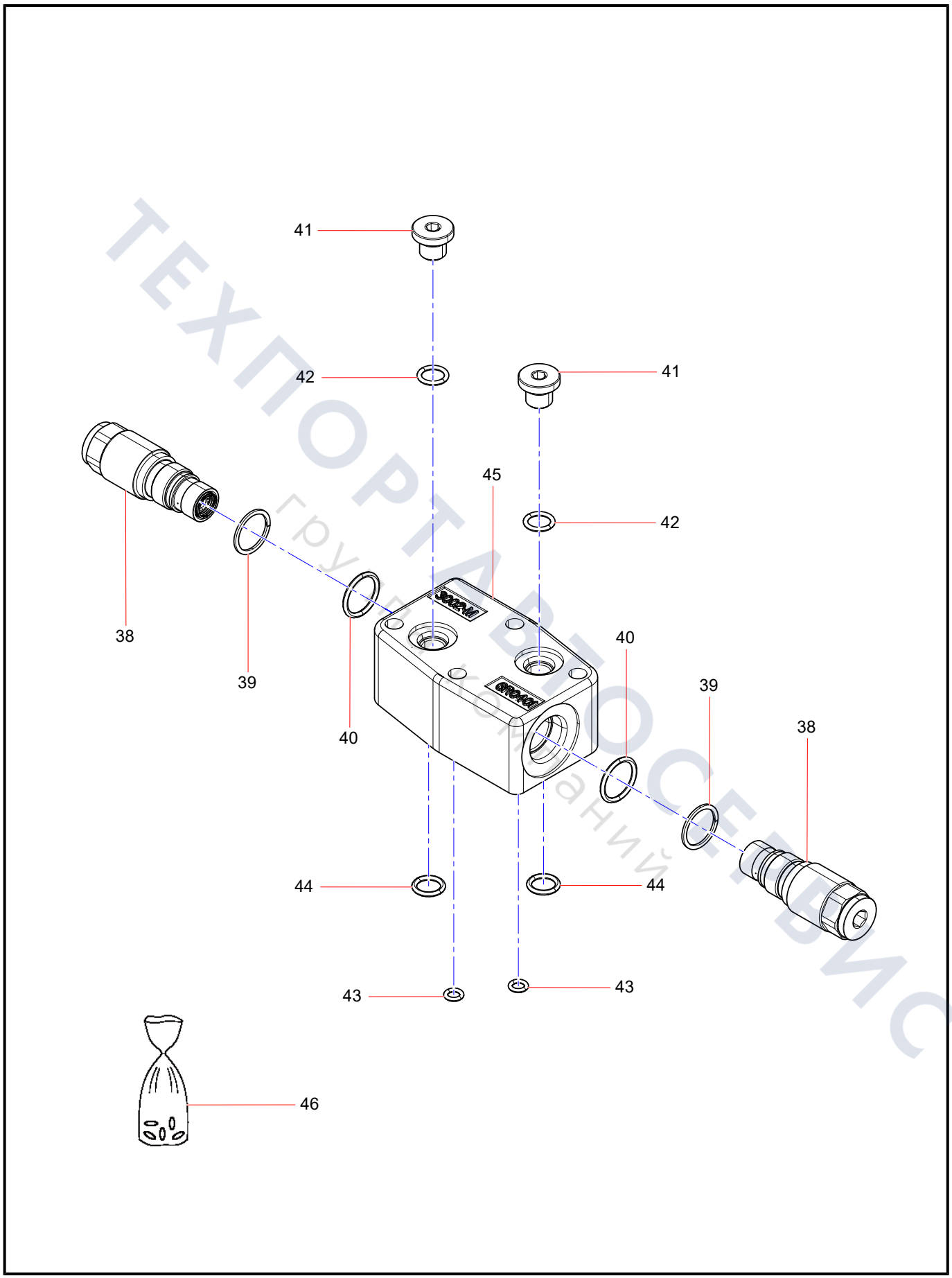

ТЕХПОРТАВТОСЕРВИС
группа компаний

6-22 upper carriage assembly

Rotary Motor Refueling Pipeline

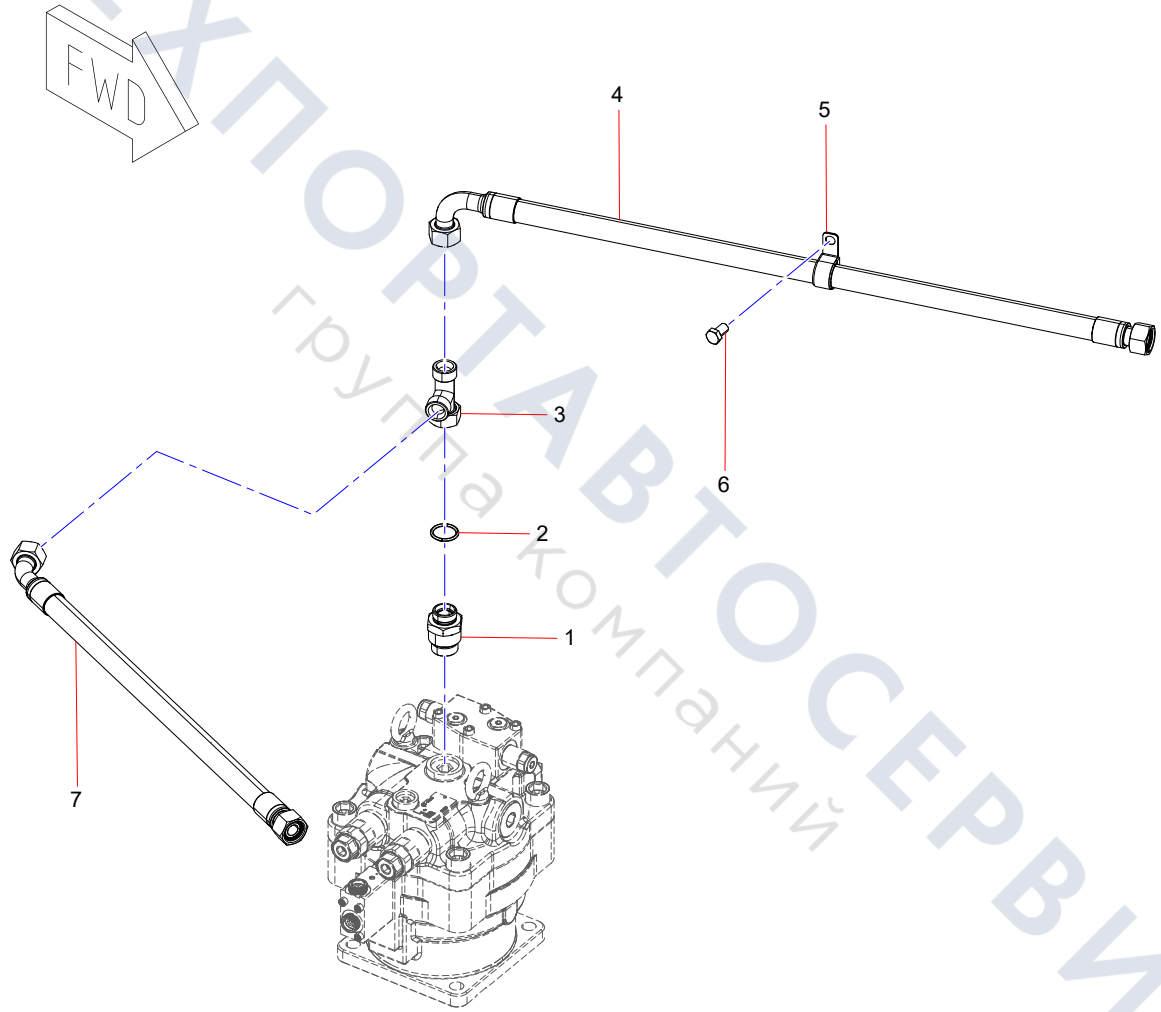

ТЕХПОРТАВТОСЕРВИС
группа компаний

Main Valve Pipe (1/4)

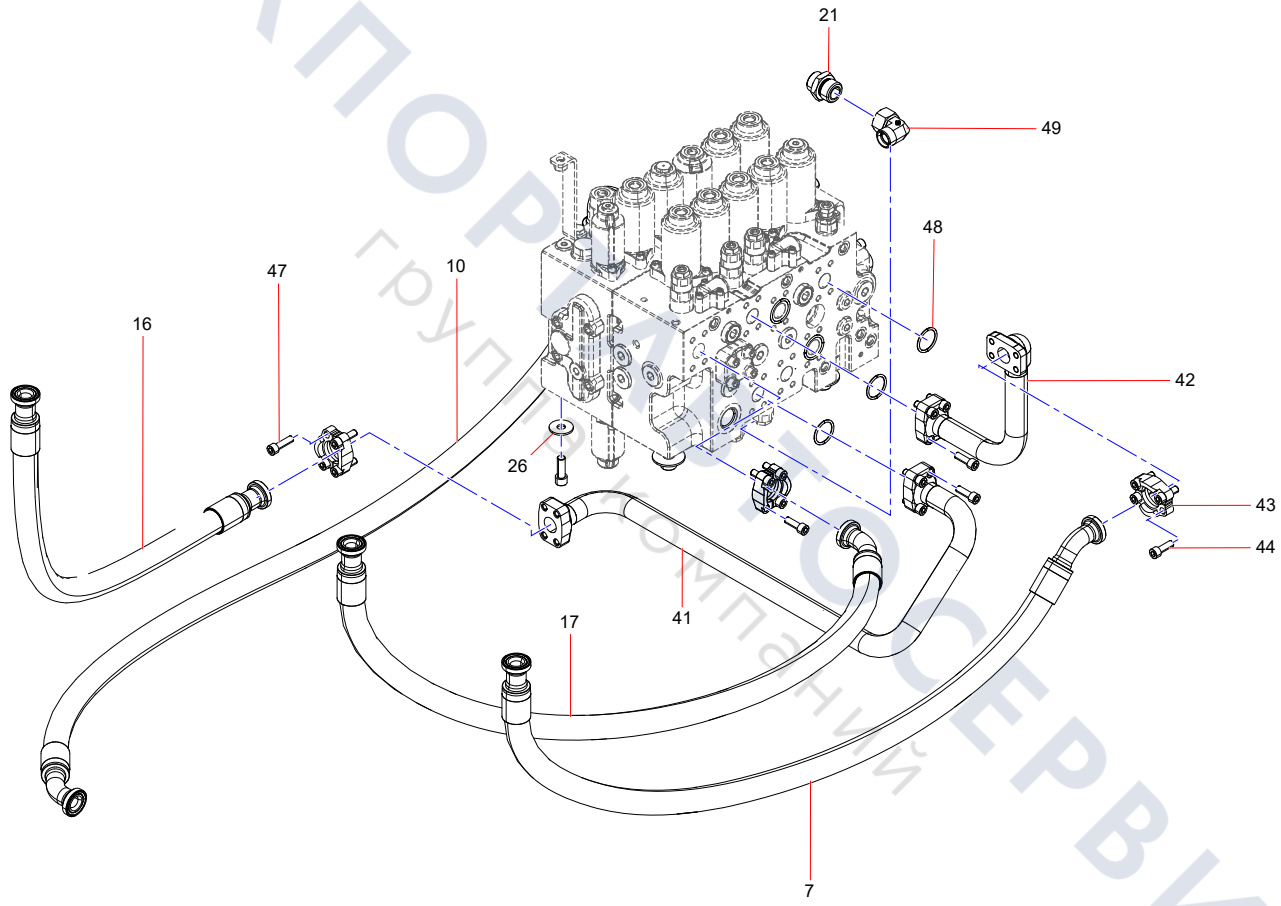

ТЕХПОРТСЕРВИС
группа компаний

Main Valve Pipe (2/4)

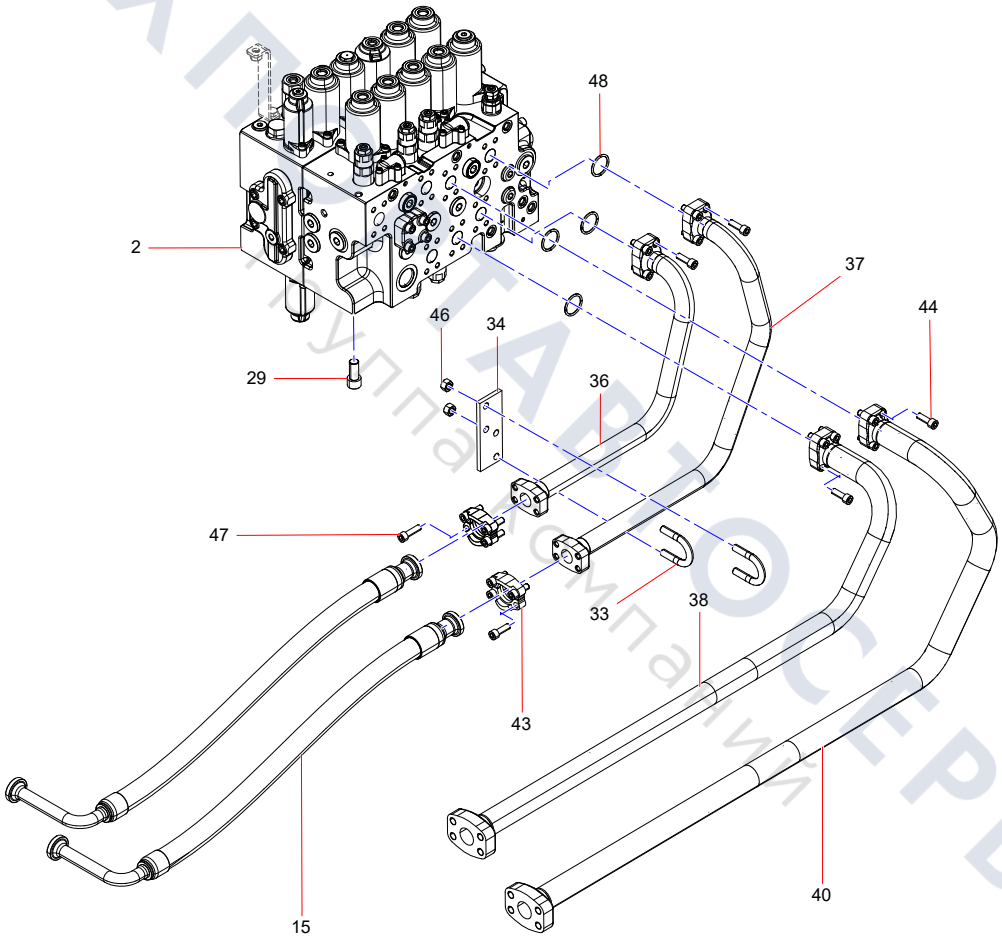

ТЕХПАРТСЕРВИС
Группа компаний

Main Valve Pipe (3/4)

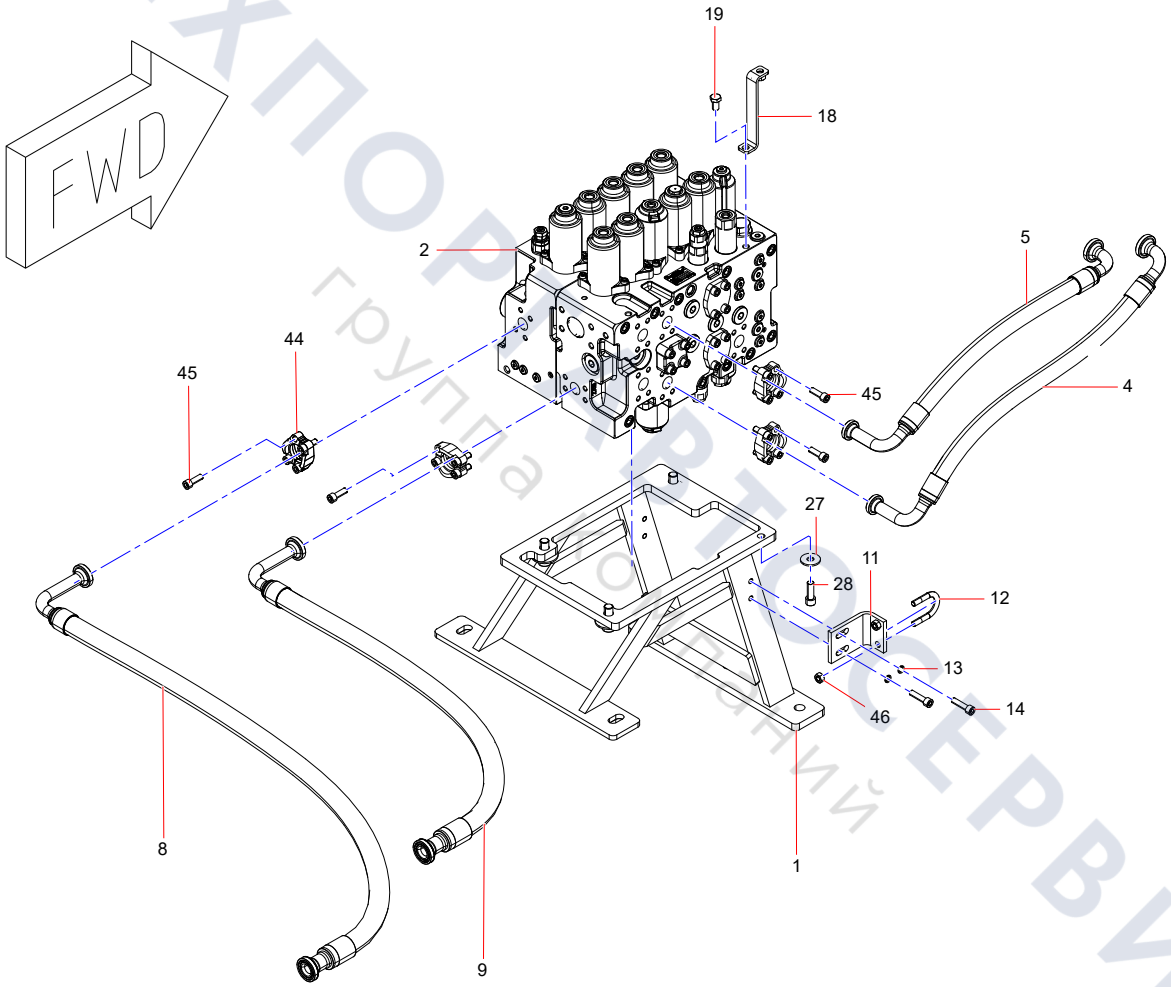

ТЕХПОРТ СЕРВИС
группа компаний

Main Valve Pipe (4/4)

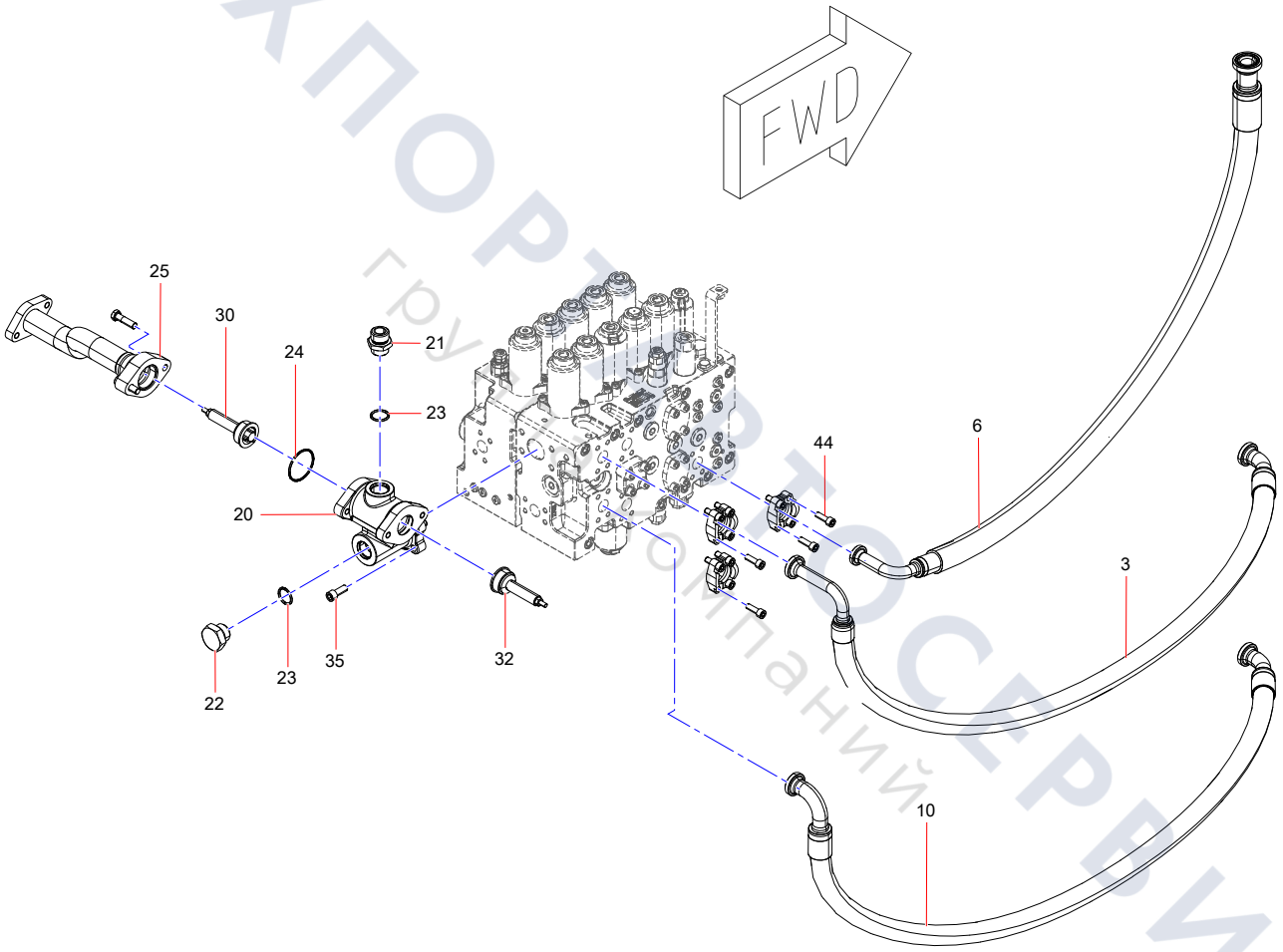

ТЕХПОРТ СЕРВИС
группа компаний

61007457 Hydraulic Ydraulic Control Multi-Way Valve (1/6)

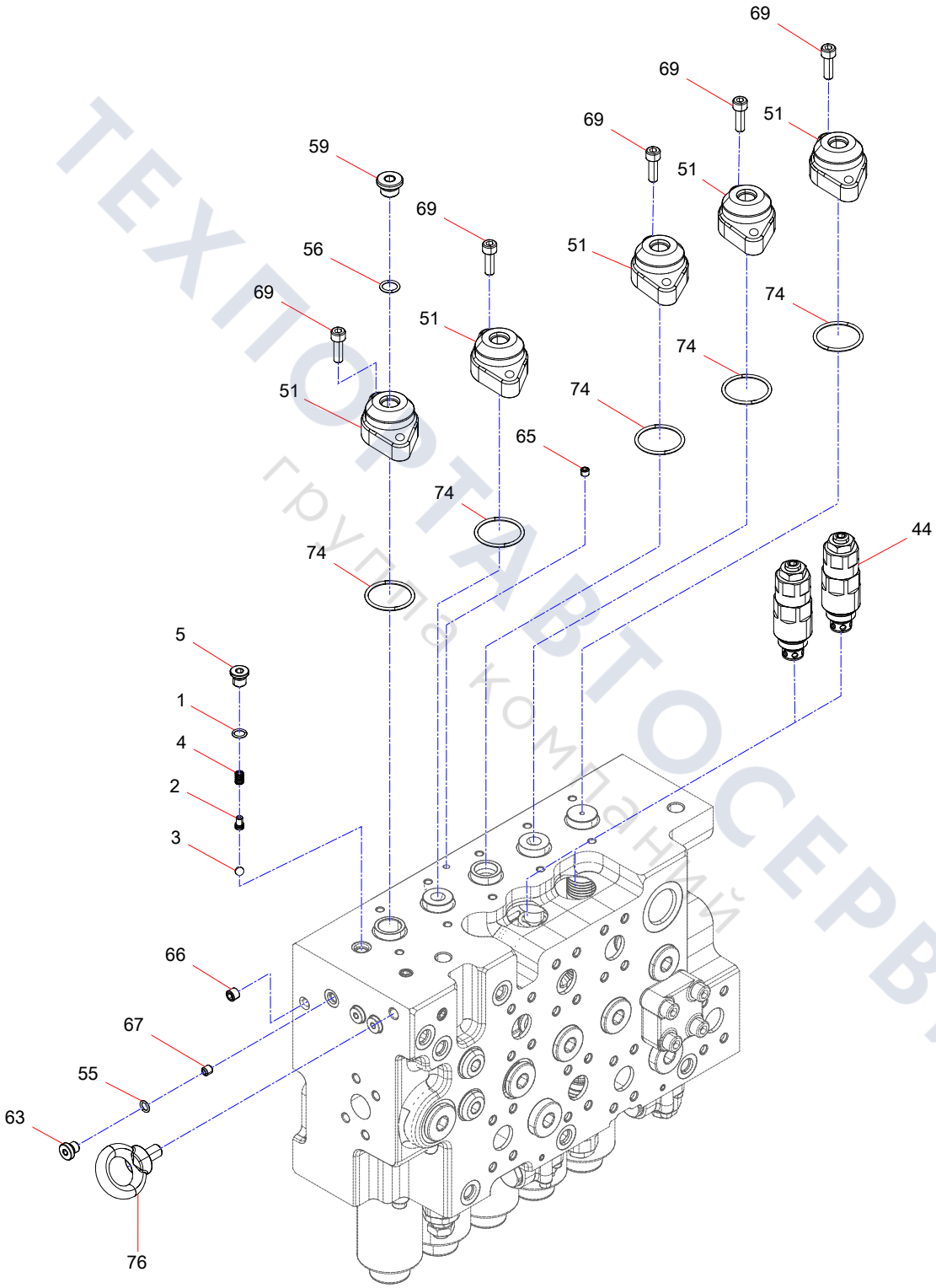

ТЕХПОРТАВТОСЕРВИС
группа компаний

6-34 upper carriage assembly

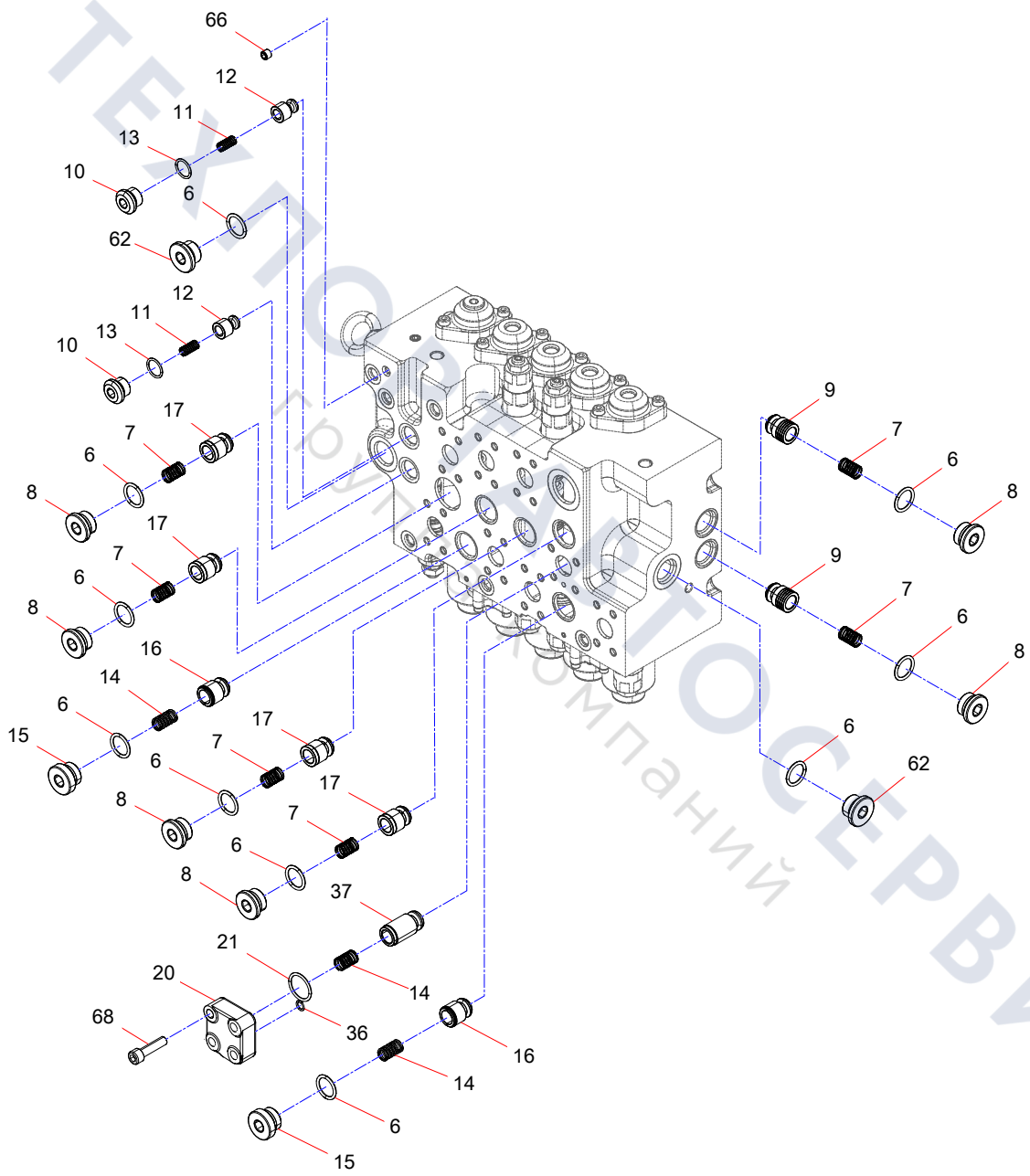

ТЕХПОСТАВТОСЕРВИС
Группа компаний

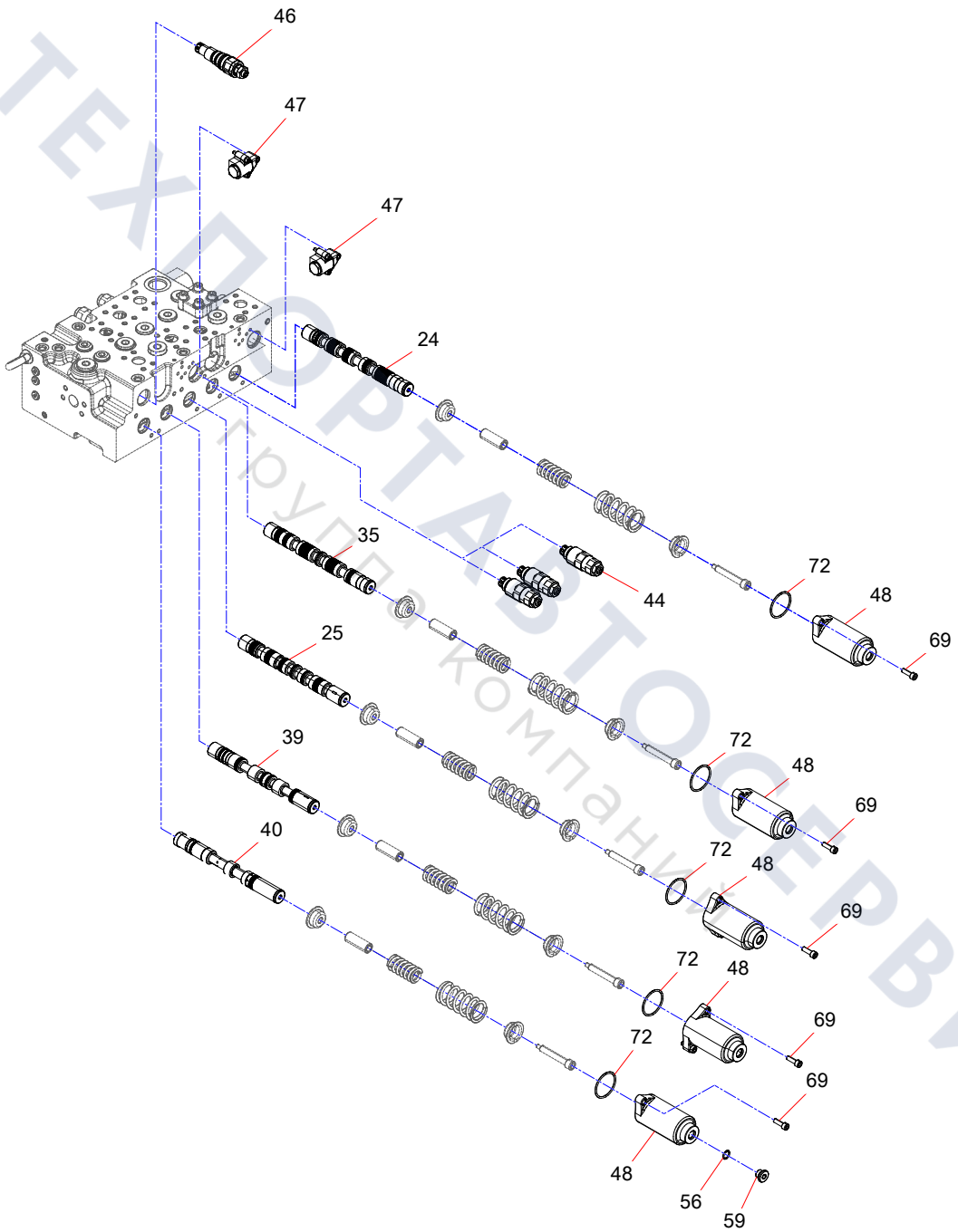

ТЕХПОРТАВТОСЕРВИС
Группа компаний

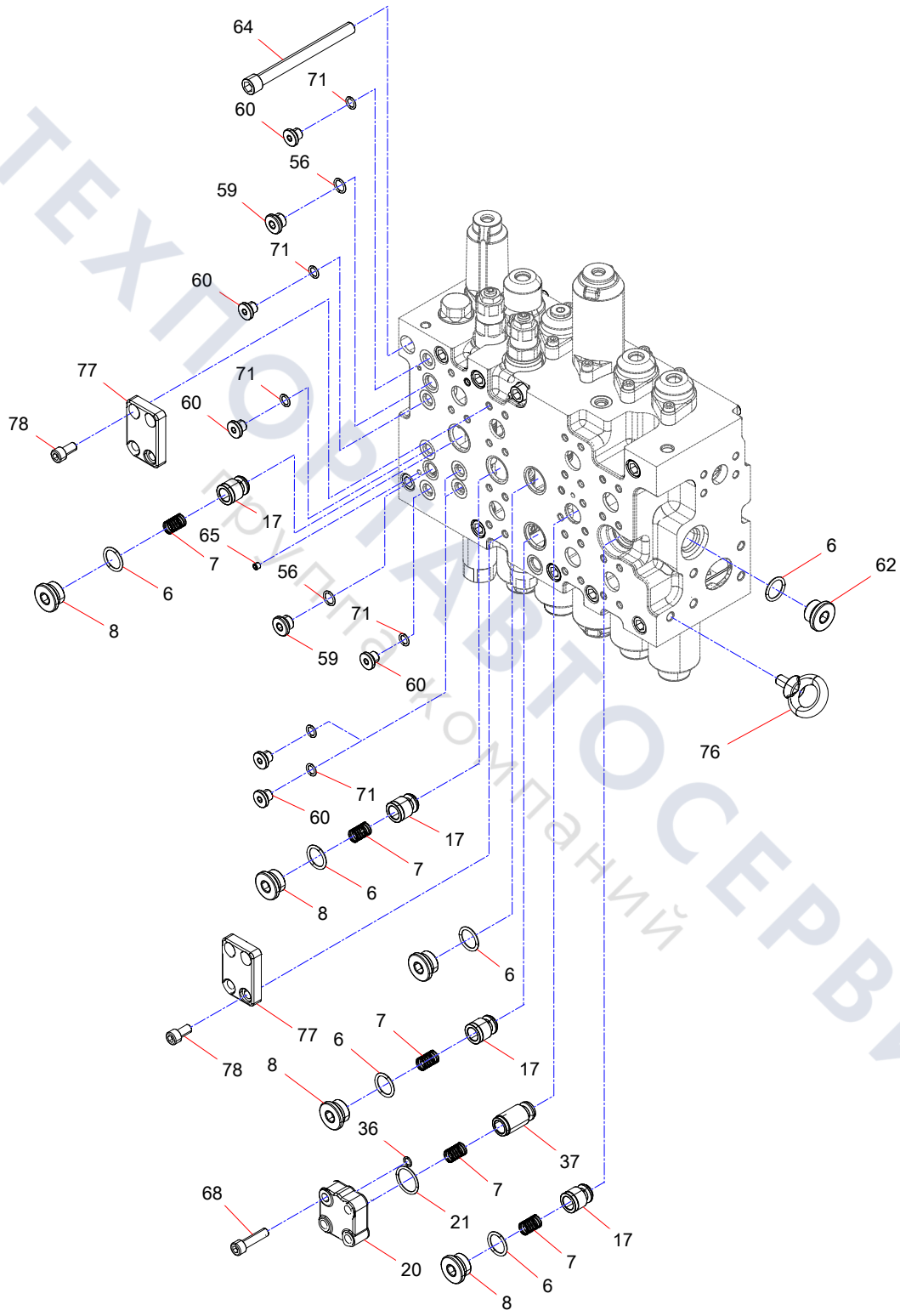

ТЕХПОРТАВТОСЕРВИС
Группа компаний

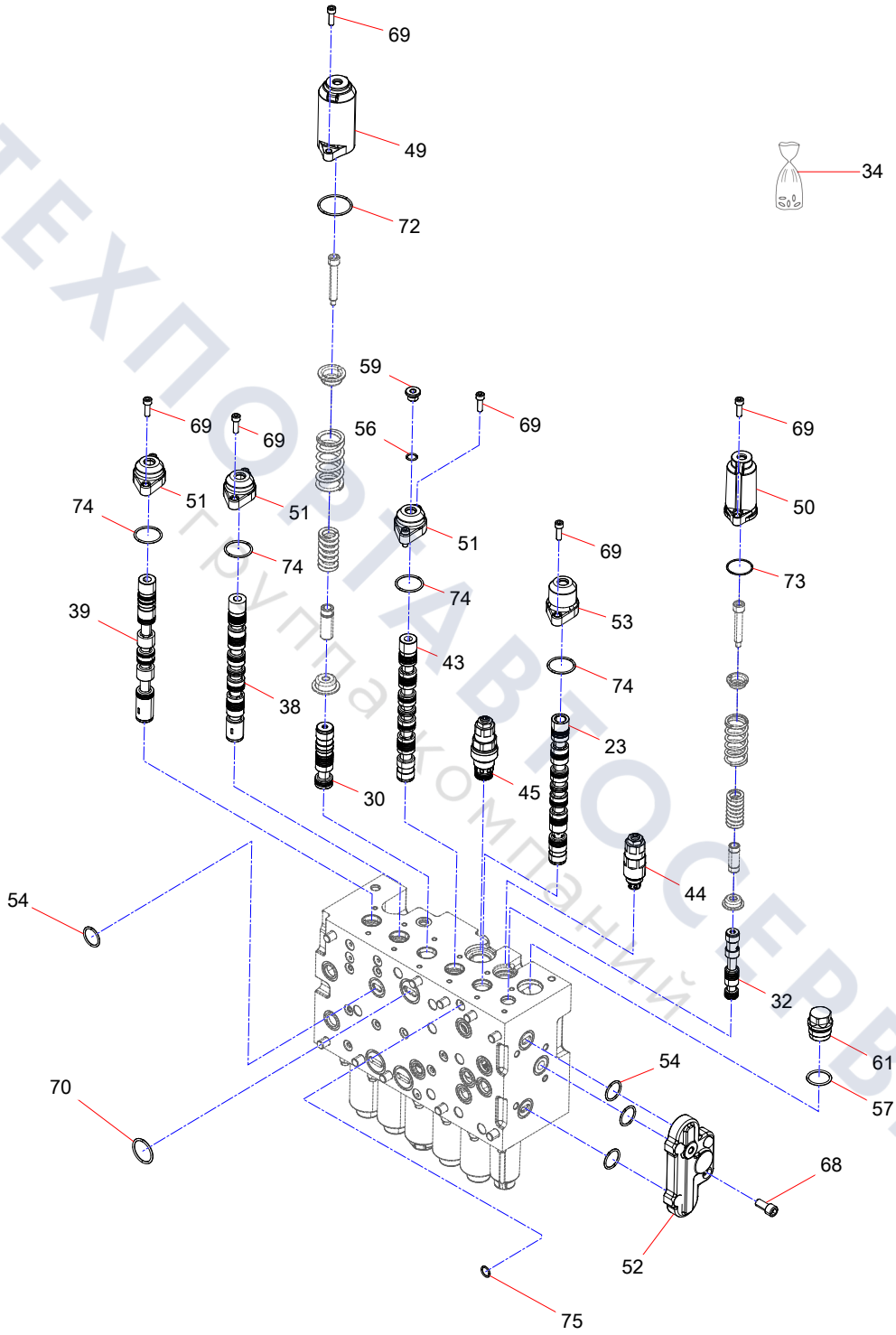

ТЕХПОРТАВТОСЕРВИС
Группа компаний

61007457 Hydraulic Ydraulic Control Multi-Way Valve (6/6)

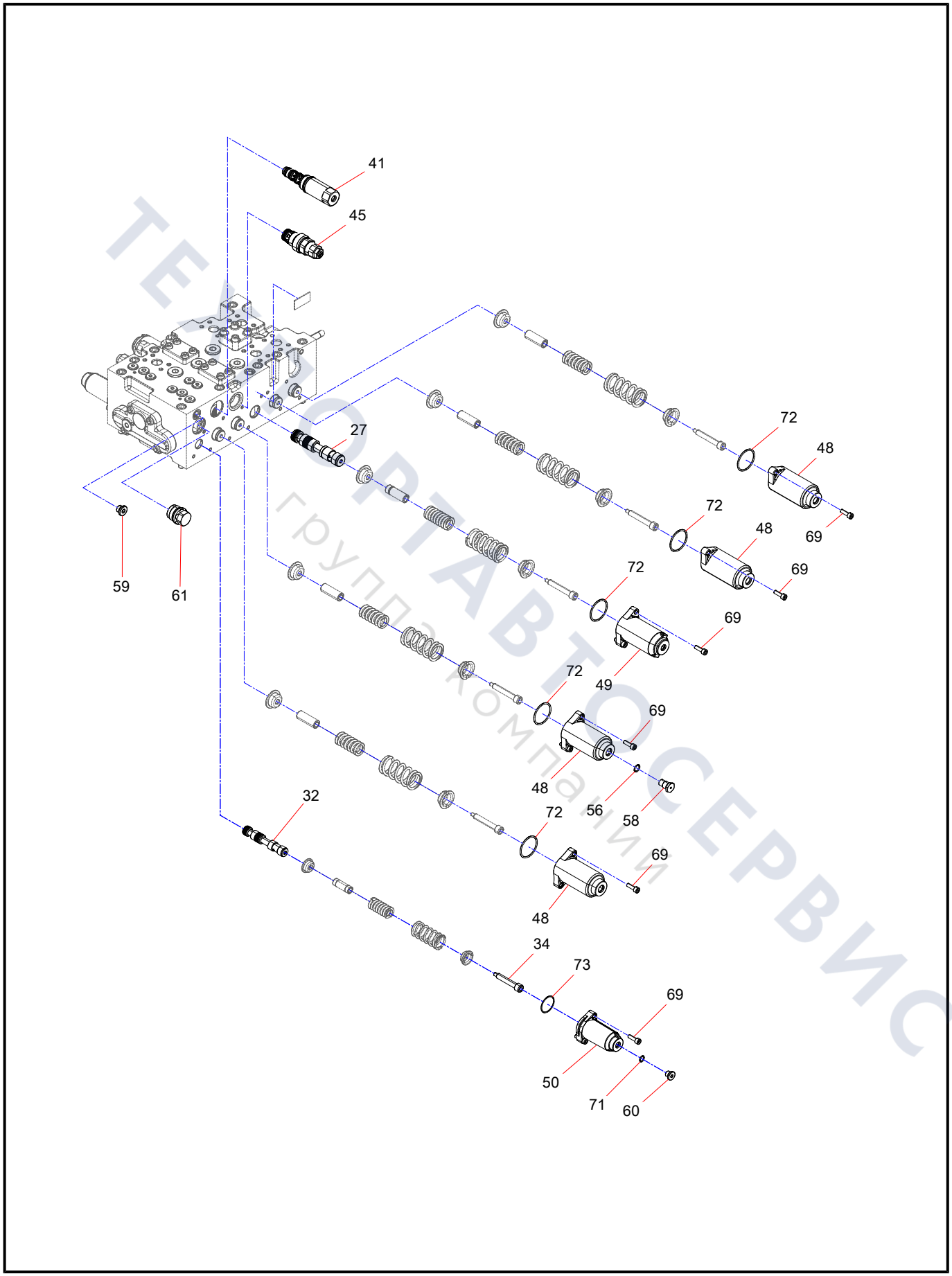

ТЕХНОРТАВТОСЕРВИС
группа компаний

6-44 upper carriage assembly

Oil Draining Pipeline

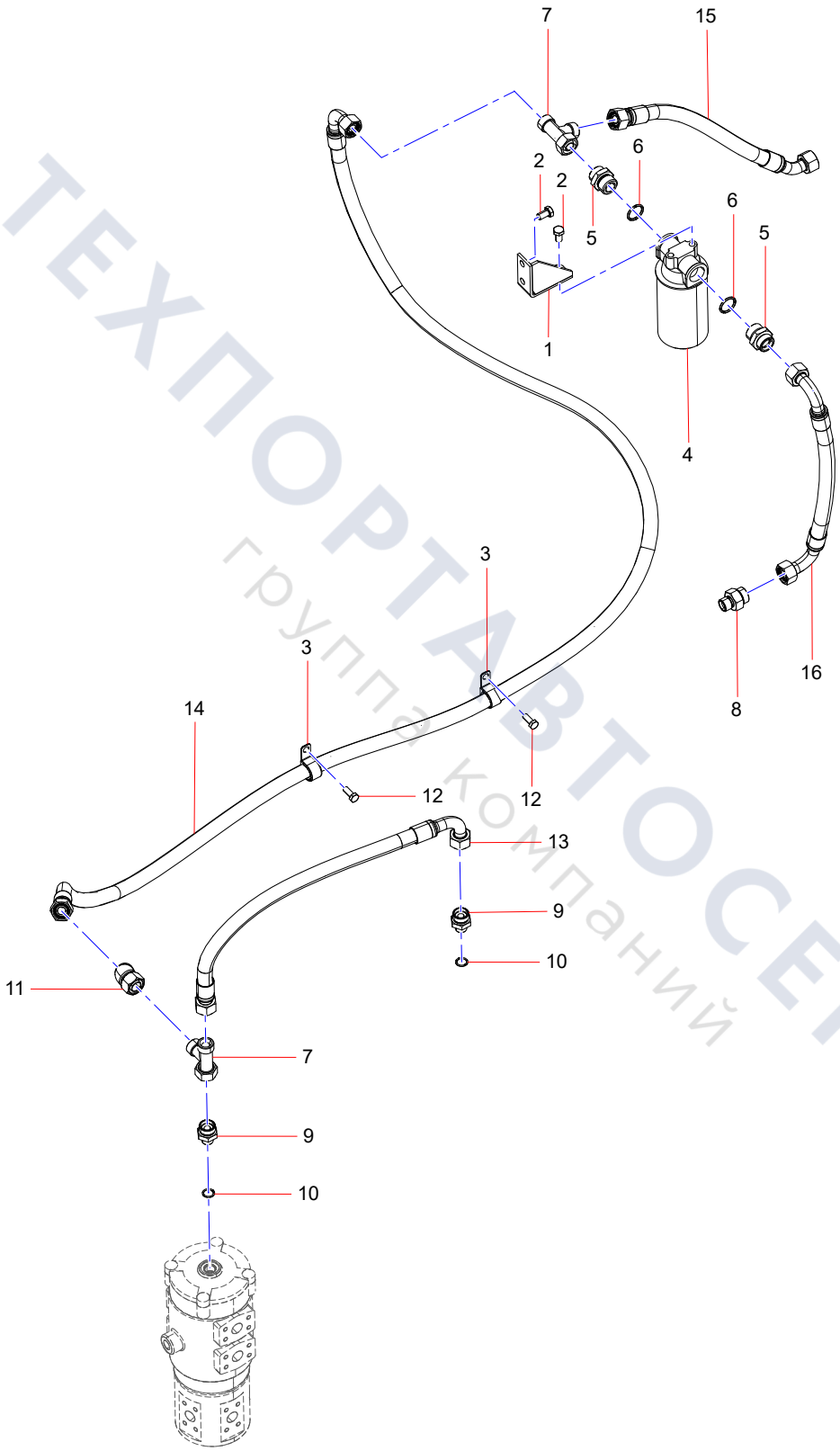

ТЕХПОРТАВТОСЕРВИС
группа компаний

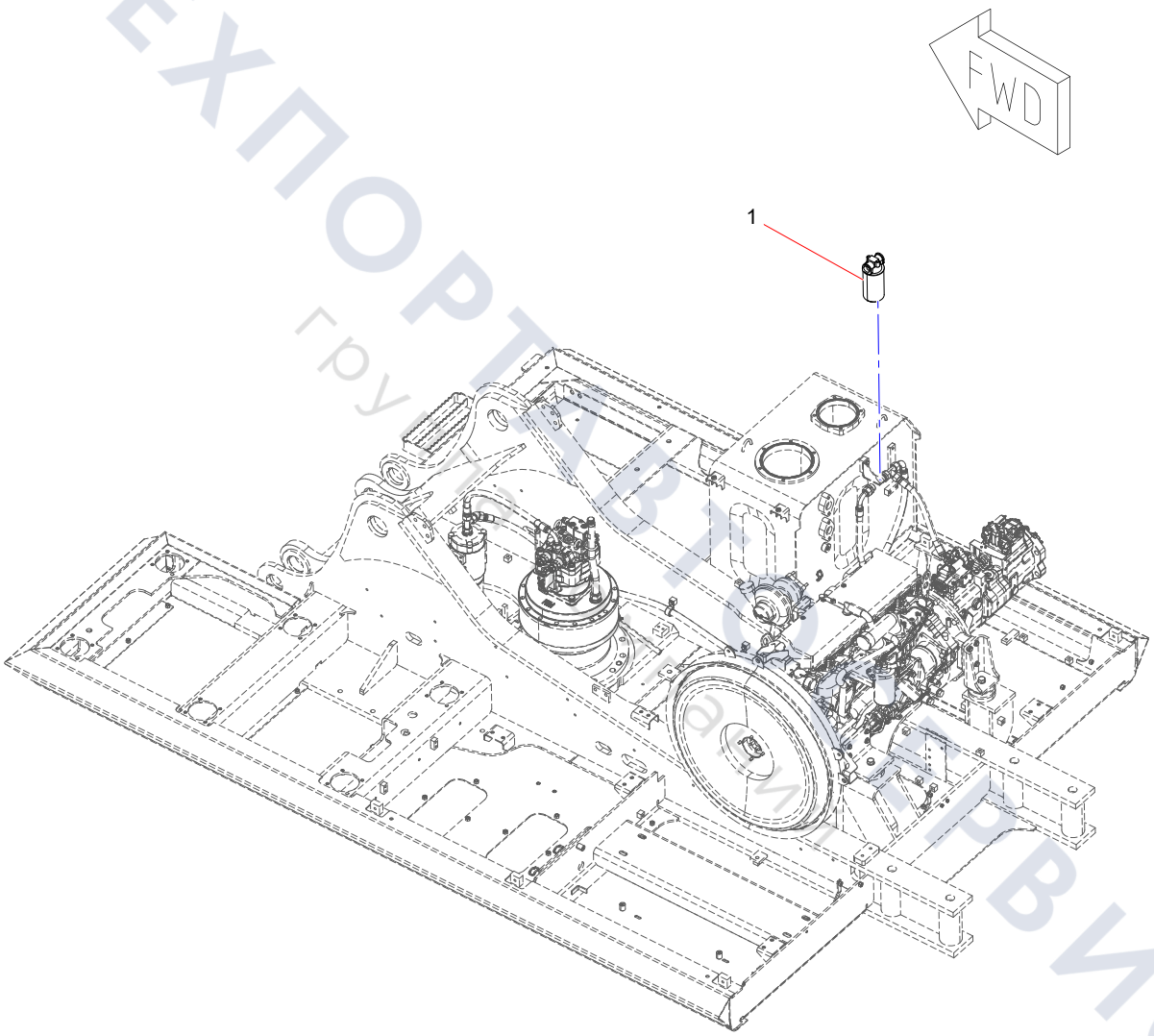

ТЕХПОРТАВТОСЕРВИС
группа компаний

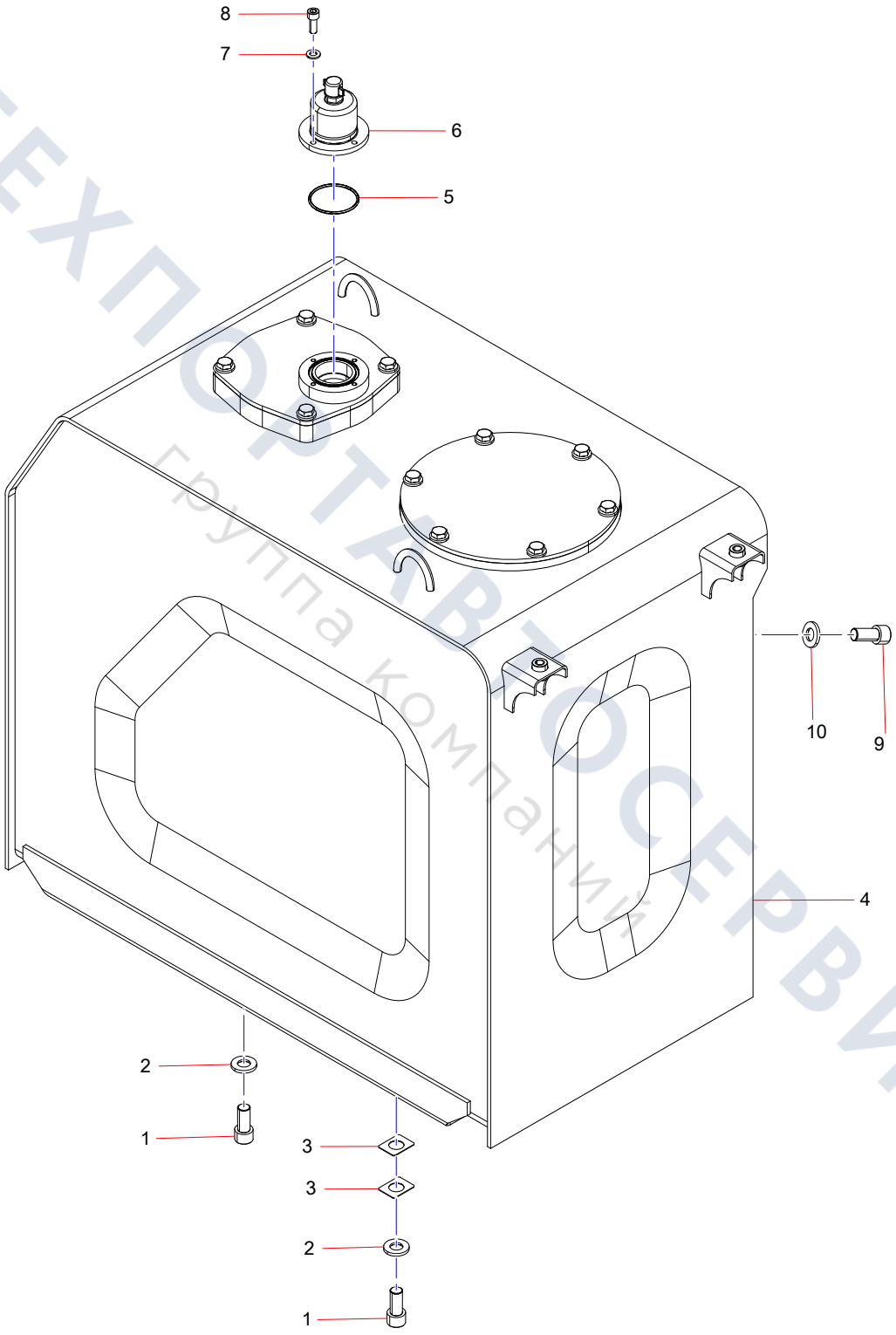

ТЕХПОРТАВТОСЕРВИС
Группа компаний

60129702 Air Filter

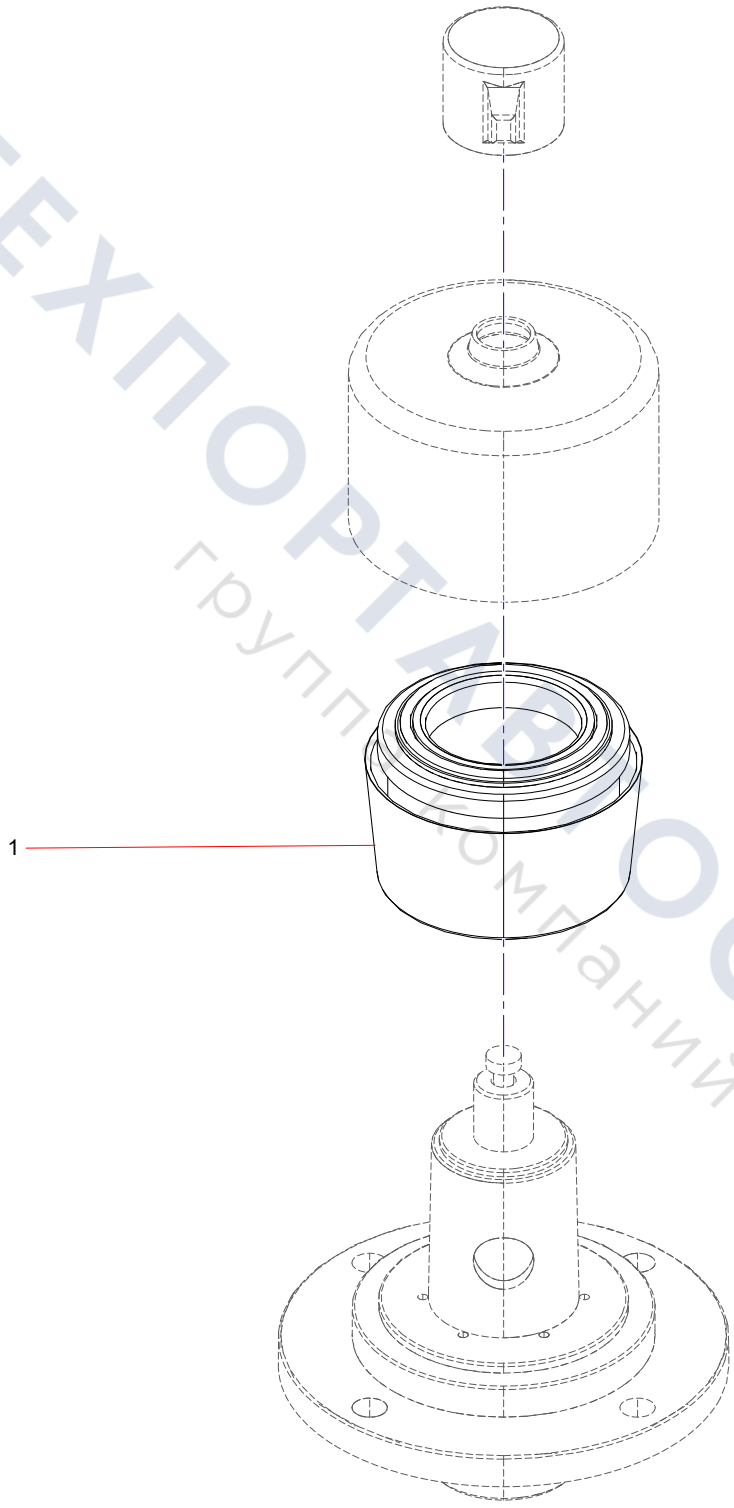

6-52 upper carriage assembly

ТЕХПОРТАВТОСЕРВИС
группа компаний

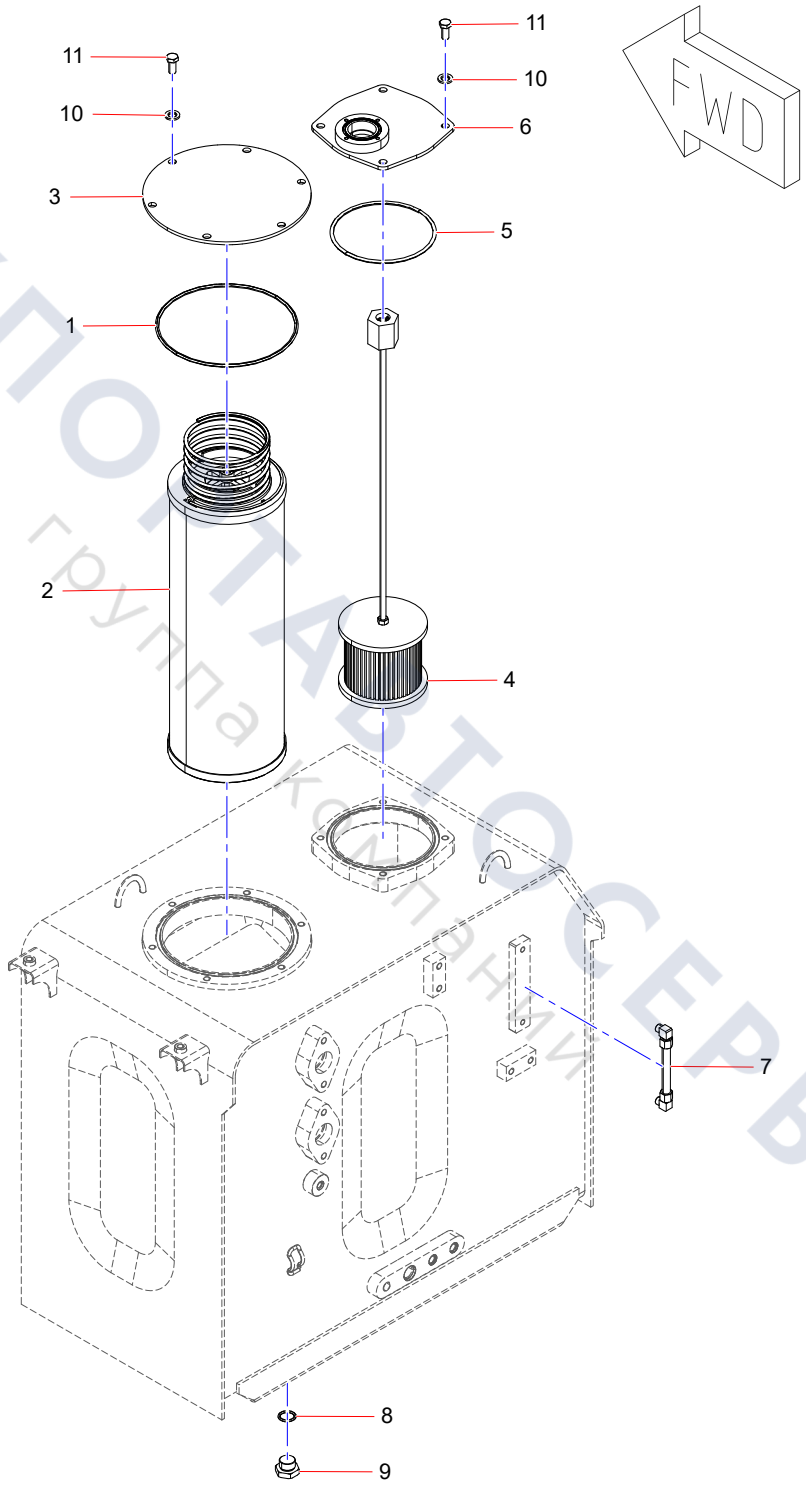

ТЕХПОРТАВТОСЕРВИС
группа компаний

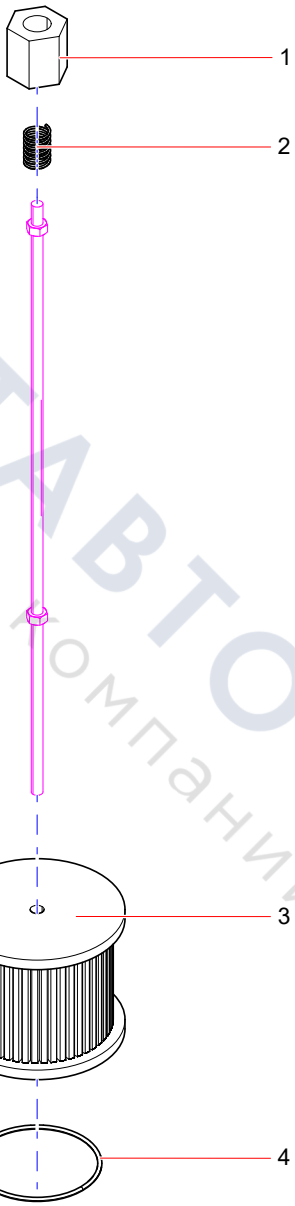

ТЕХПОРТАВТОСЕРВИС
группа компаний

61001603 Oil Return Filter

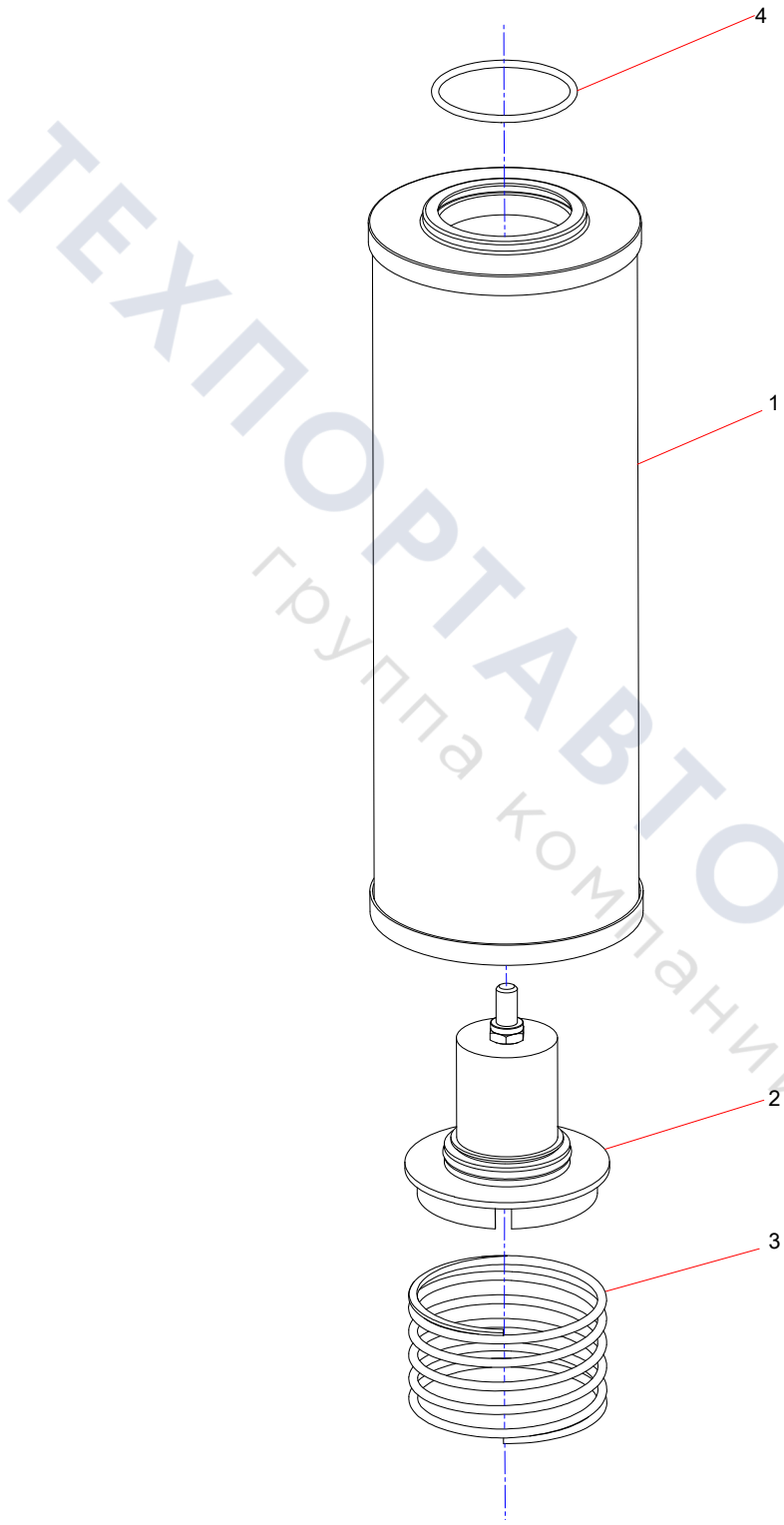

ТЕХПОРТАВТОСЕРВИС
группа компаний

pile

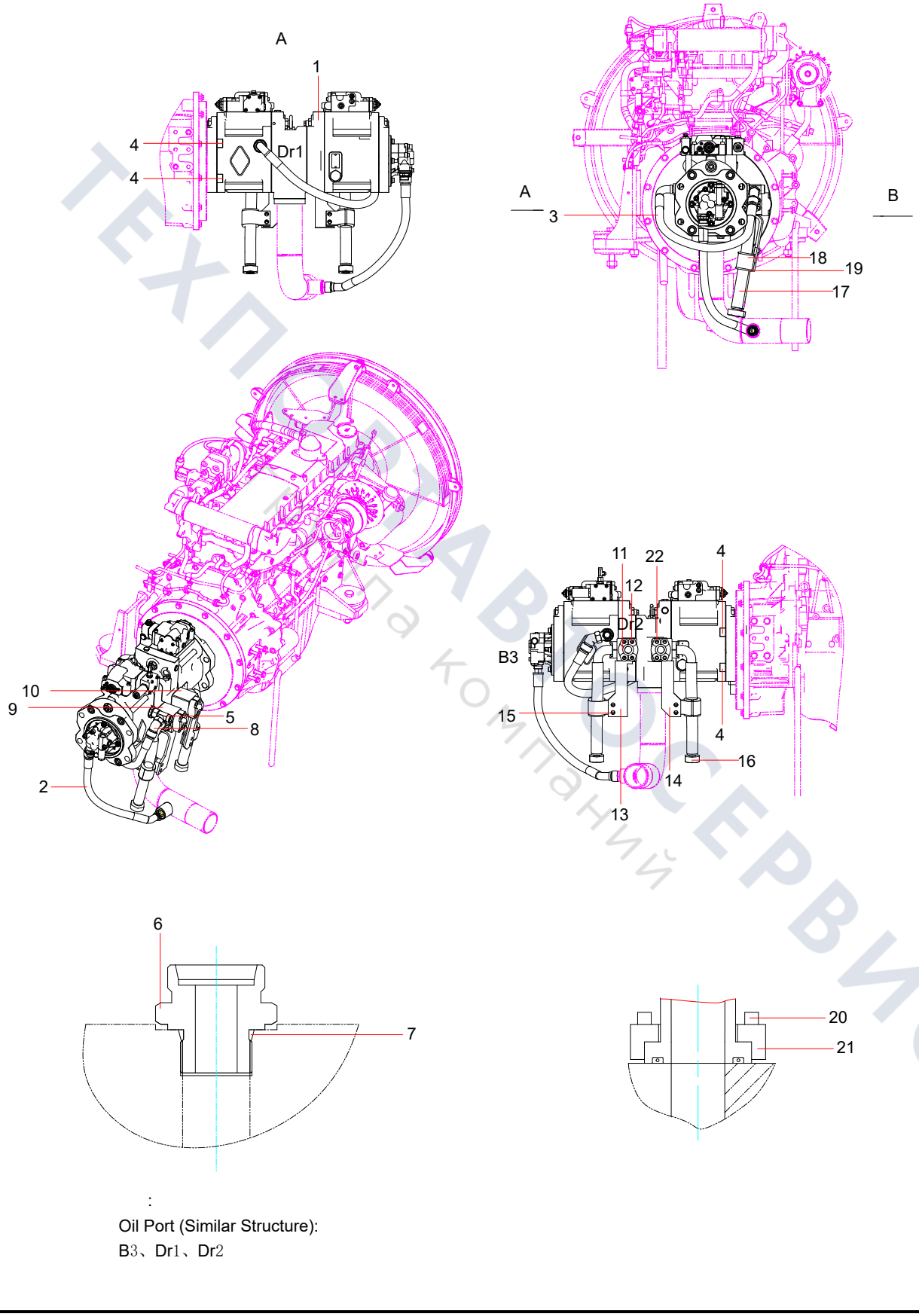

:

Oil Port (Similar Structure):

B3、Dr1、Dr2

ТЕХПРАВОСЕРВИС
Техника компаний

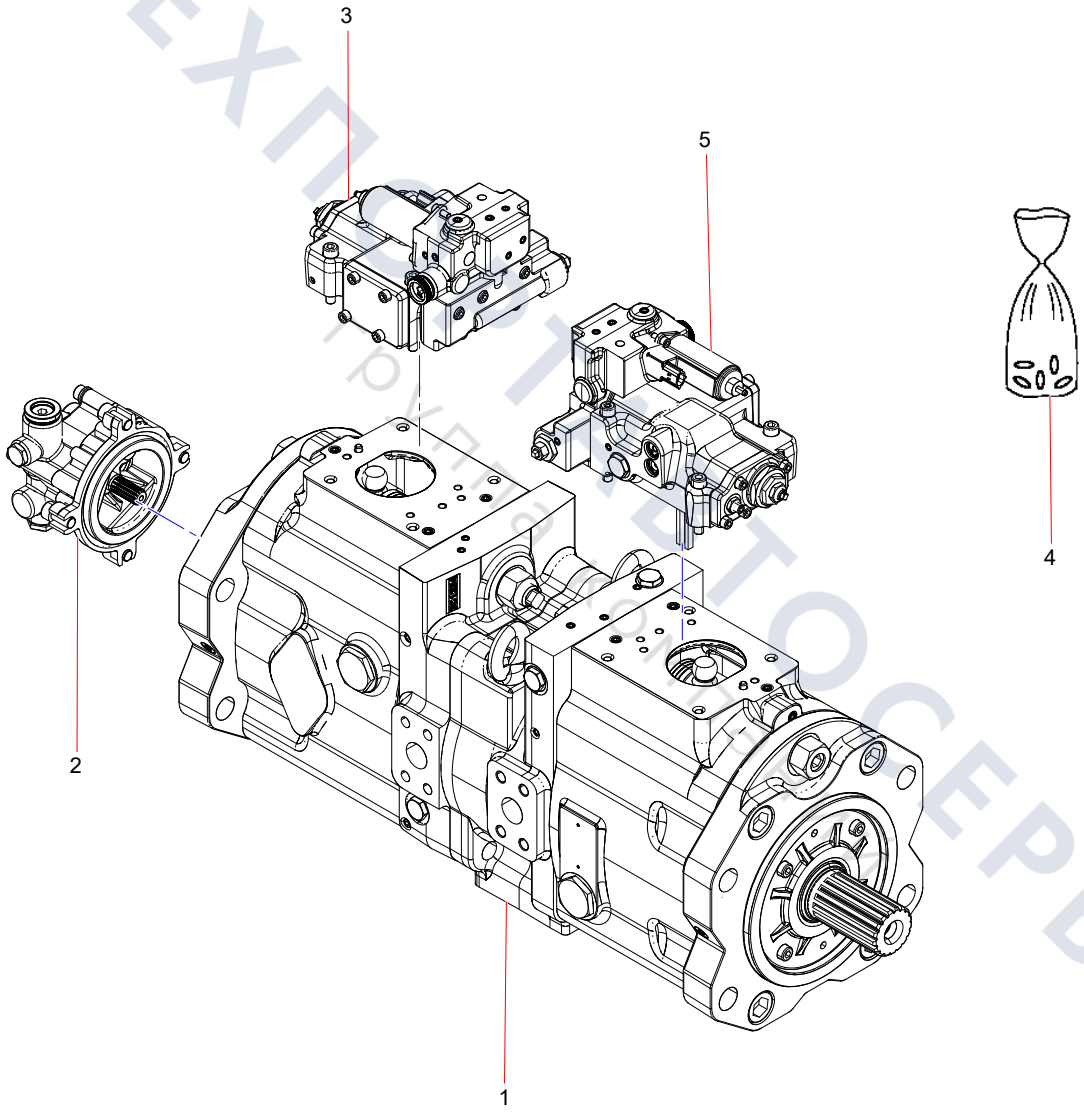

ТЕХПОЛИТАВТОСЕРВИС
Продукция

60155077 Duplex Plunger Pump Set (1/2)

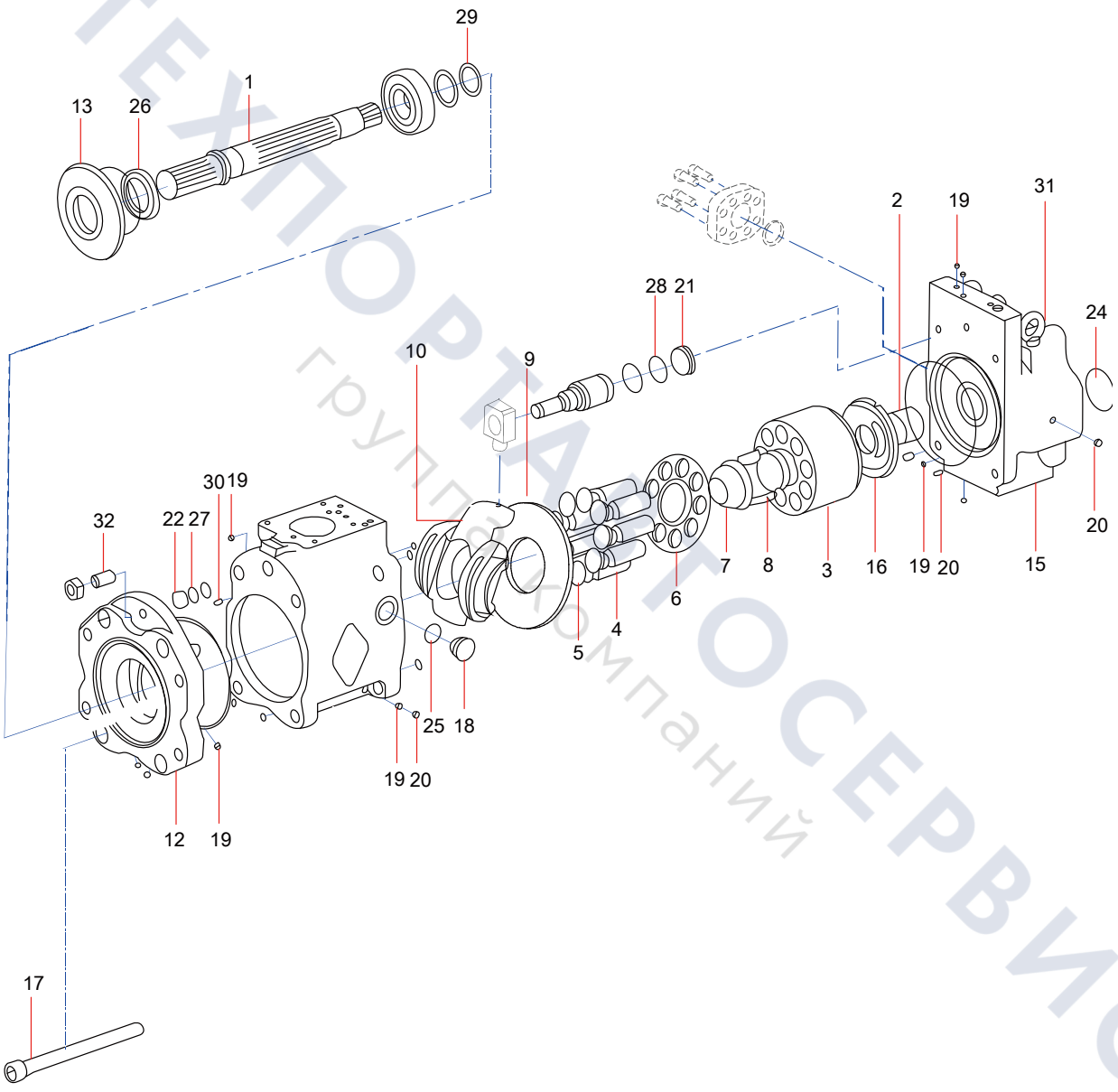

ТЕХПОРТАВТОСЕРВИС
группа компаний

6-64 upper carriage assembly

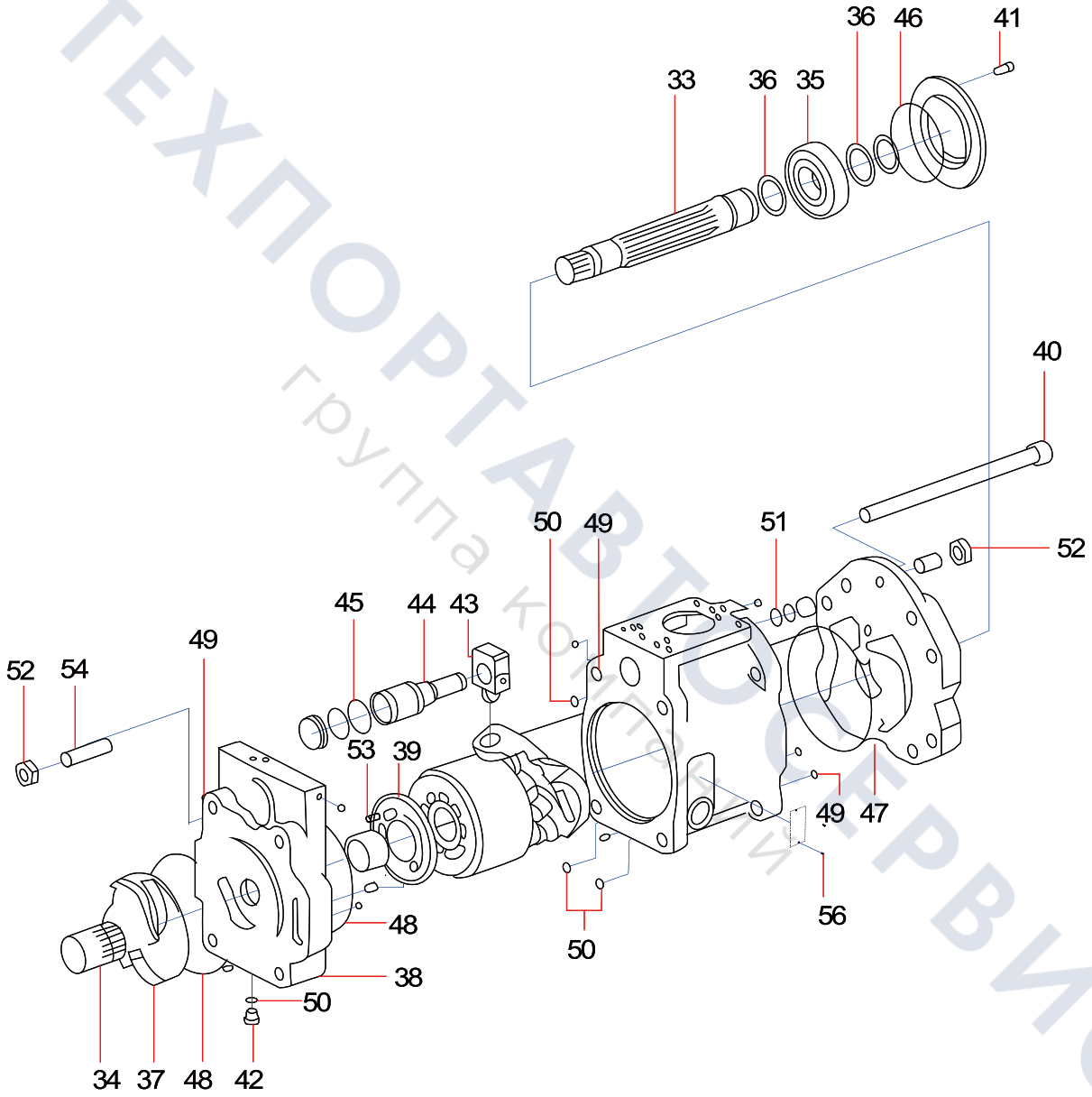

ТЕХПОРТАВТОСЕРВИС
группа компаний

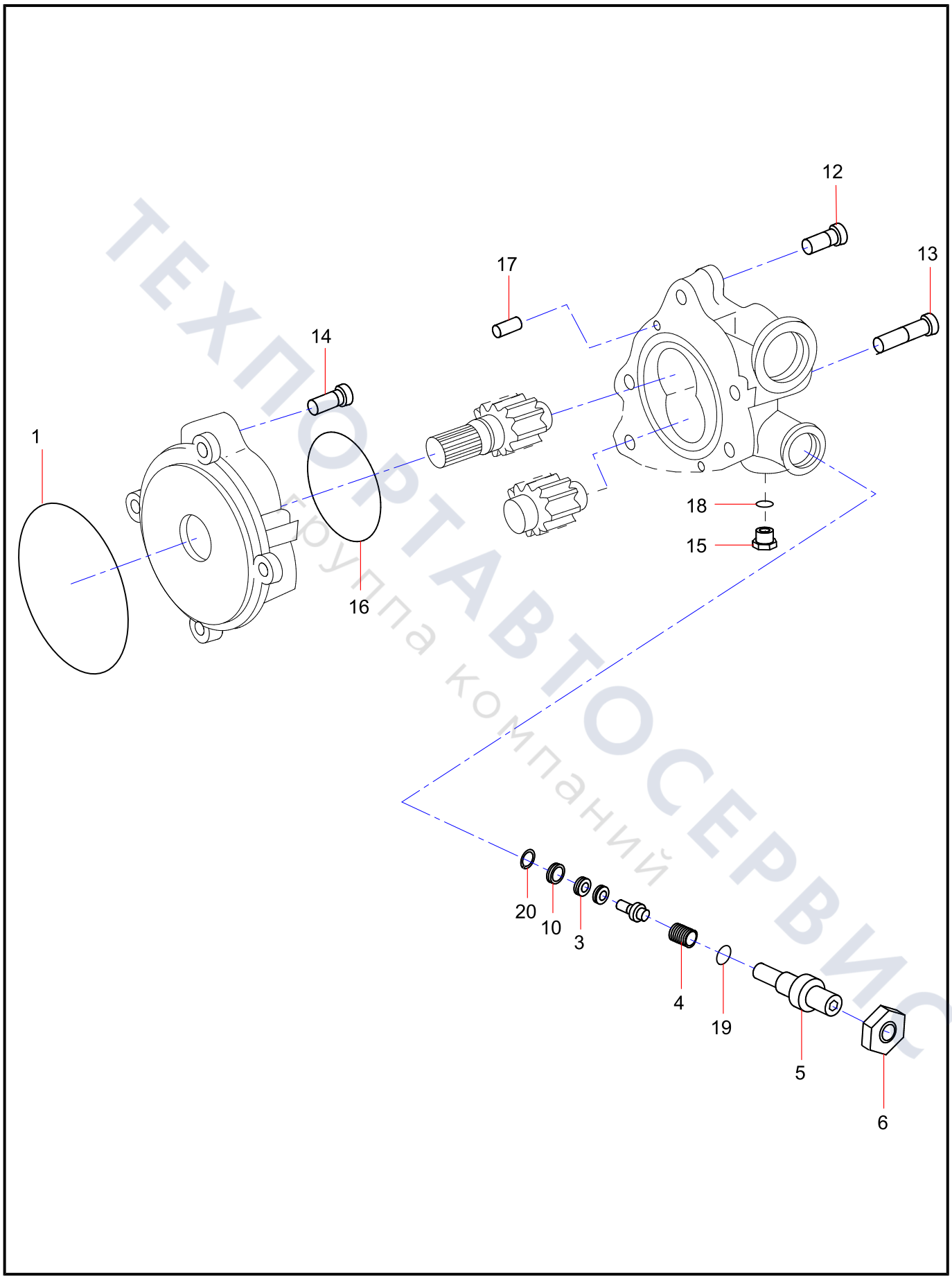

ТЕХПОРТАВТОСЕРВИС
группа компаний

Pipe Fixing

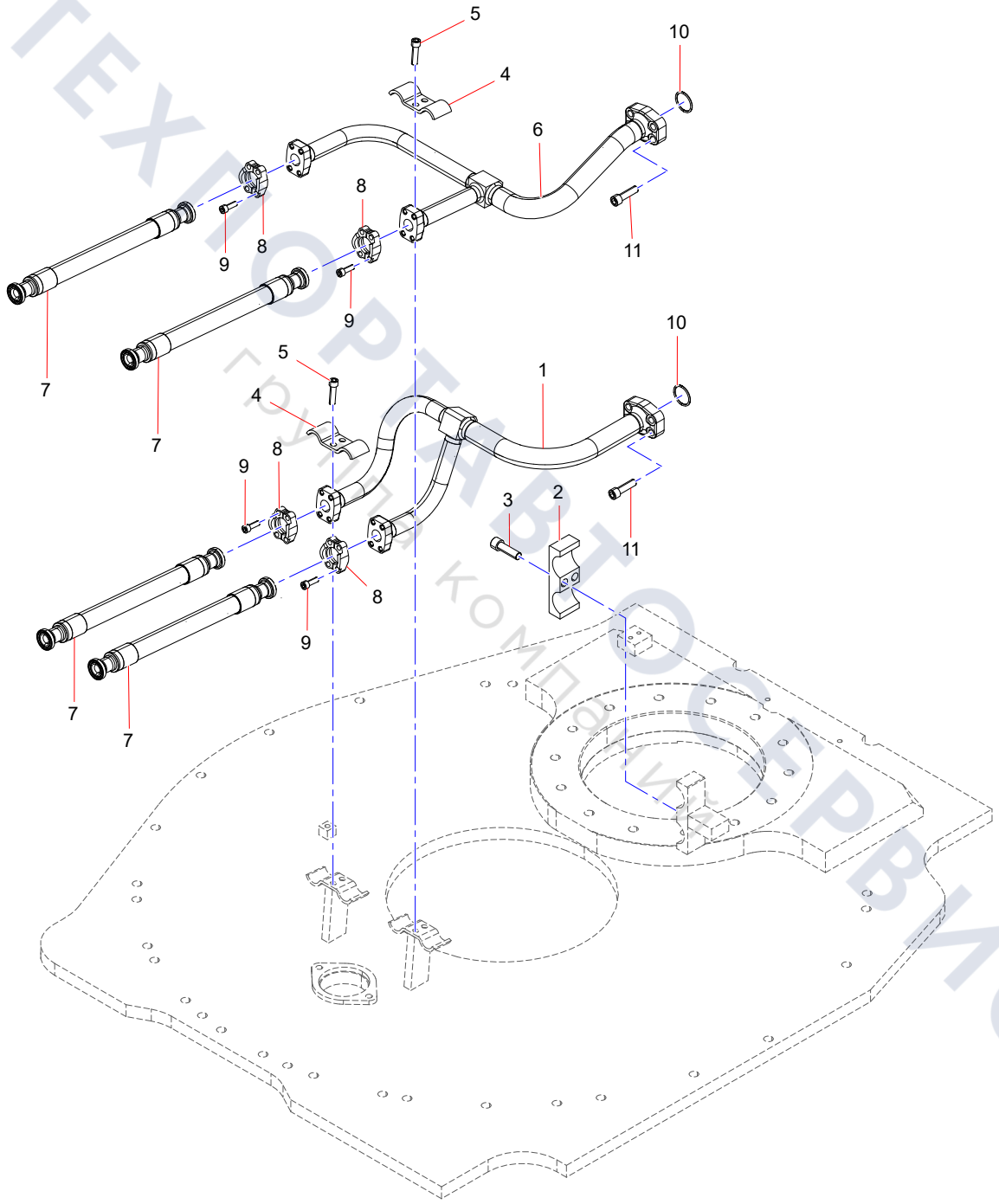

ТЕХПОРТАВТОСЕРВИС
Группа компаний

Return Line

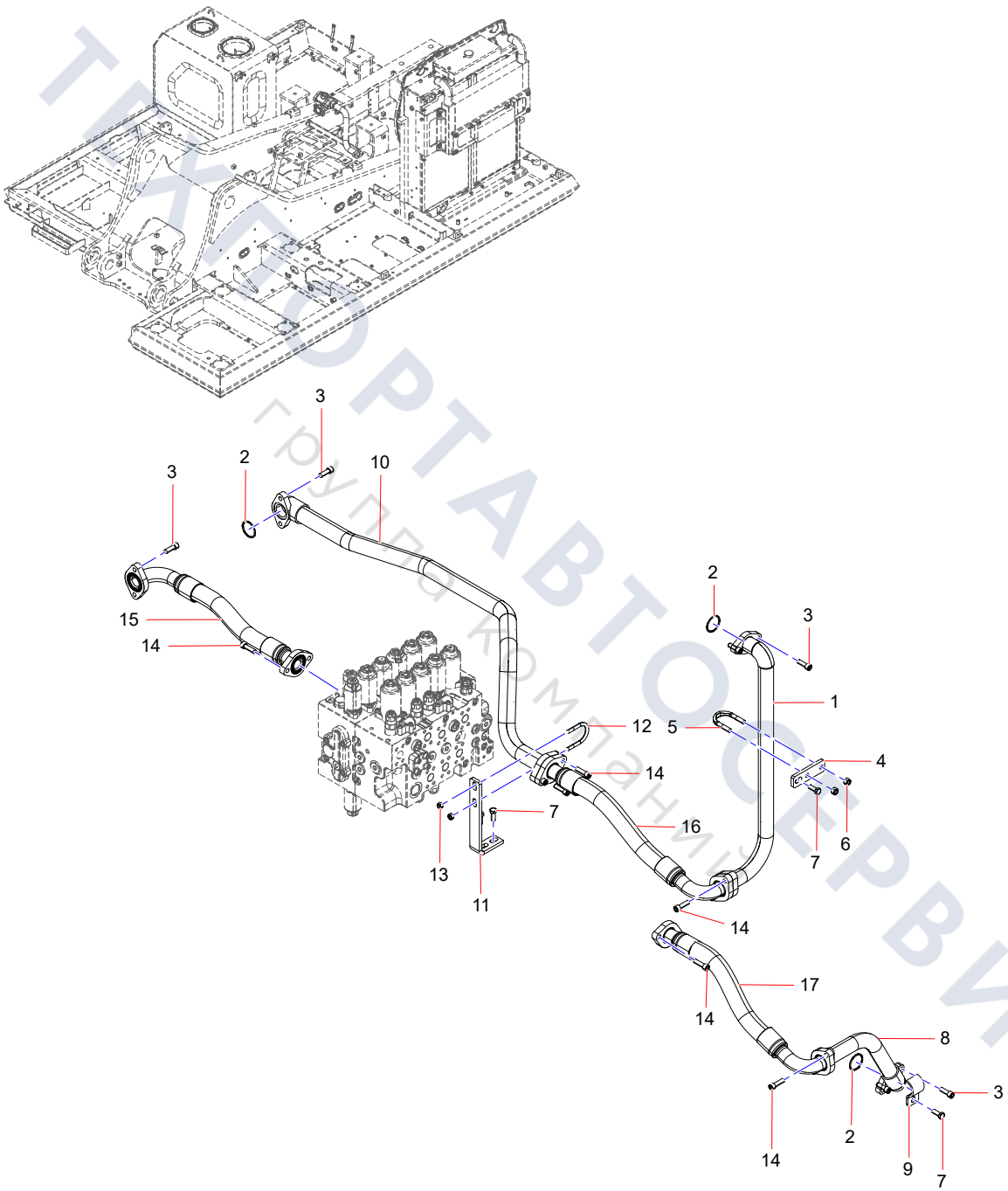

ТЕХНОРТАВТОСЕРВИС
Группа компаний

Oil Suction Pipeline

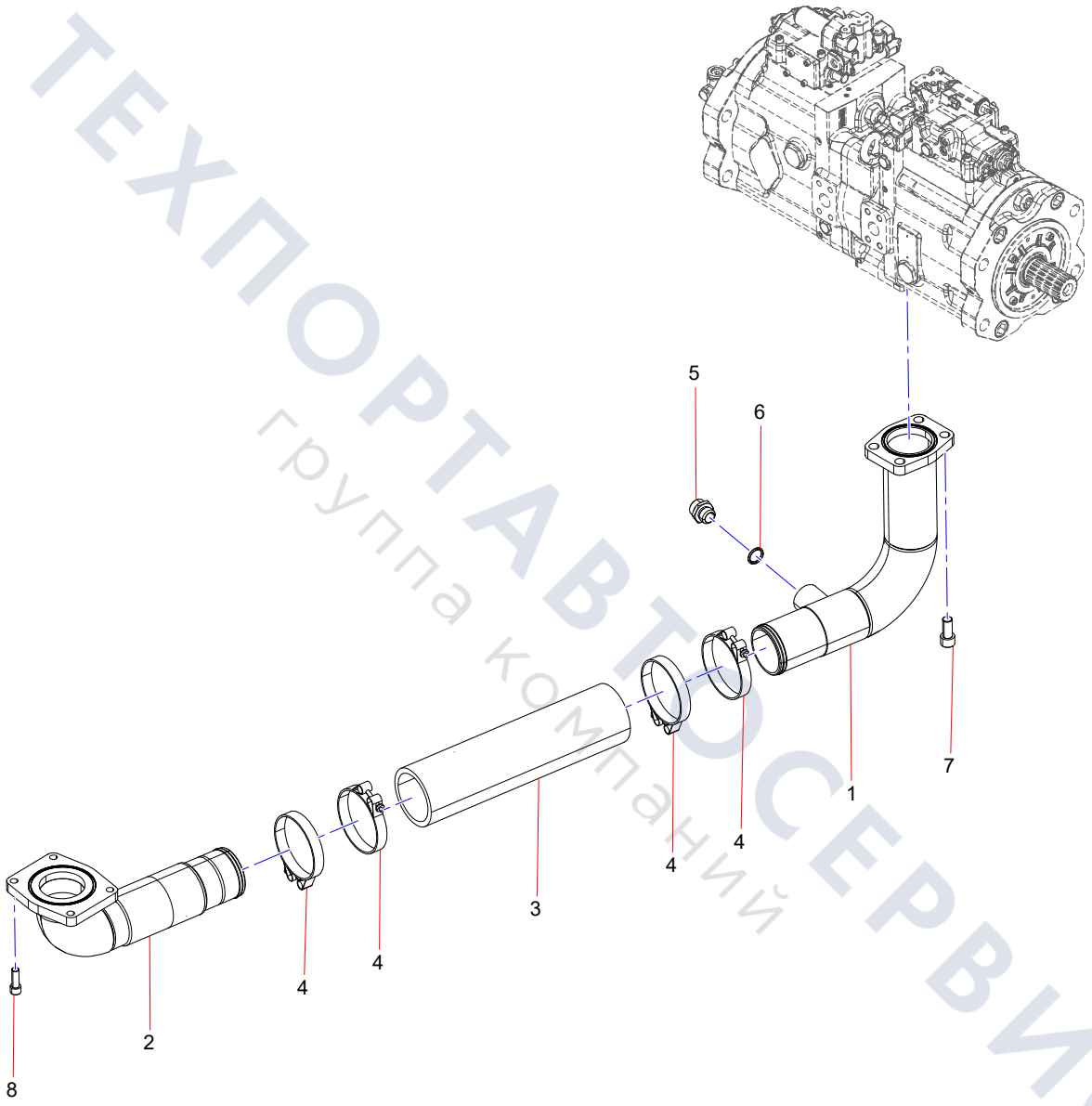

ТЕХПОРТАВТОСЕРВИС
группа компаний

Hydraulic Rubber Clamp Assembly

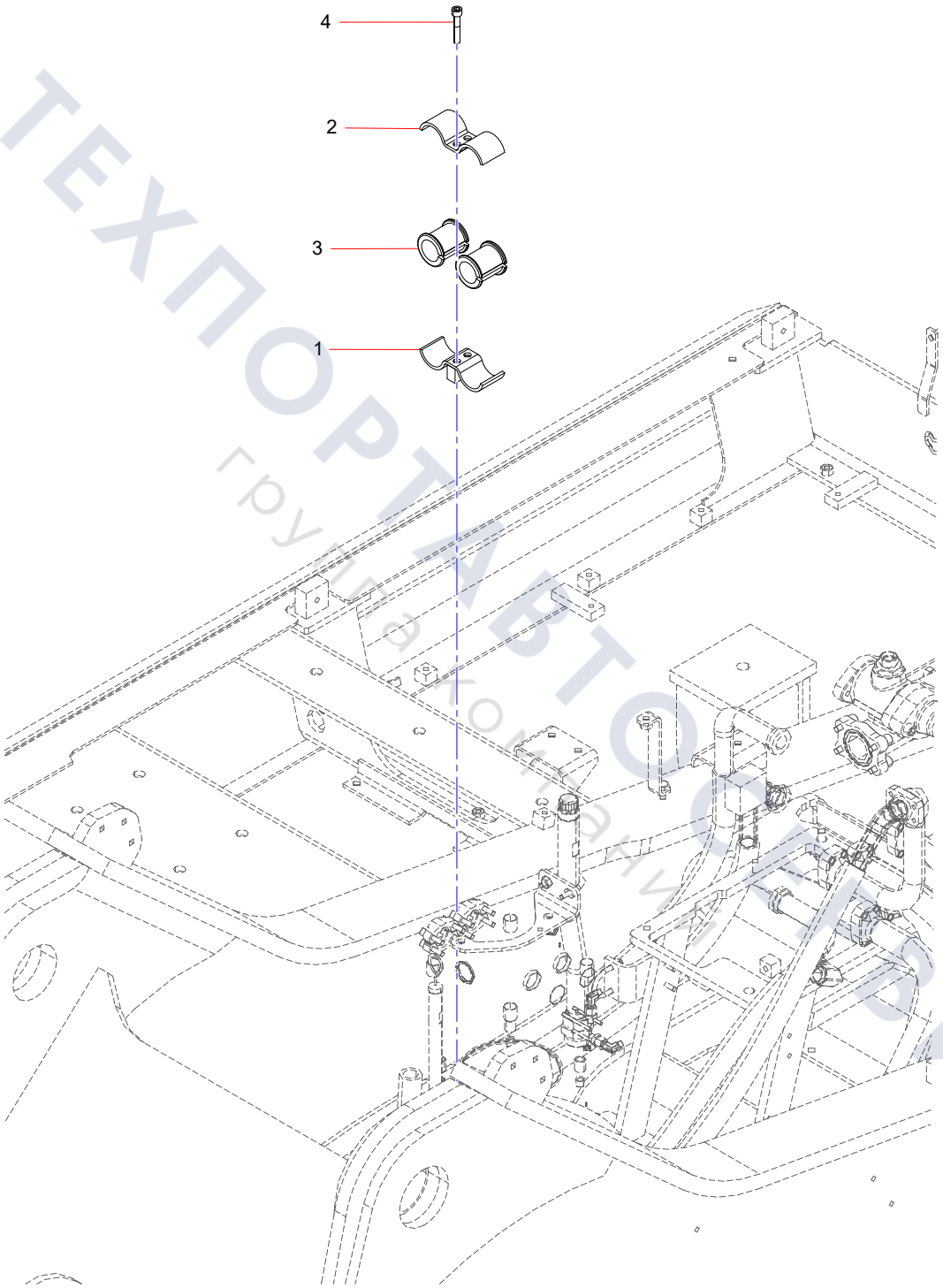

ТЕХПОРТАВТОСЕРВИС
группа компаний

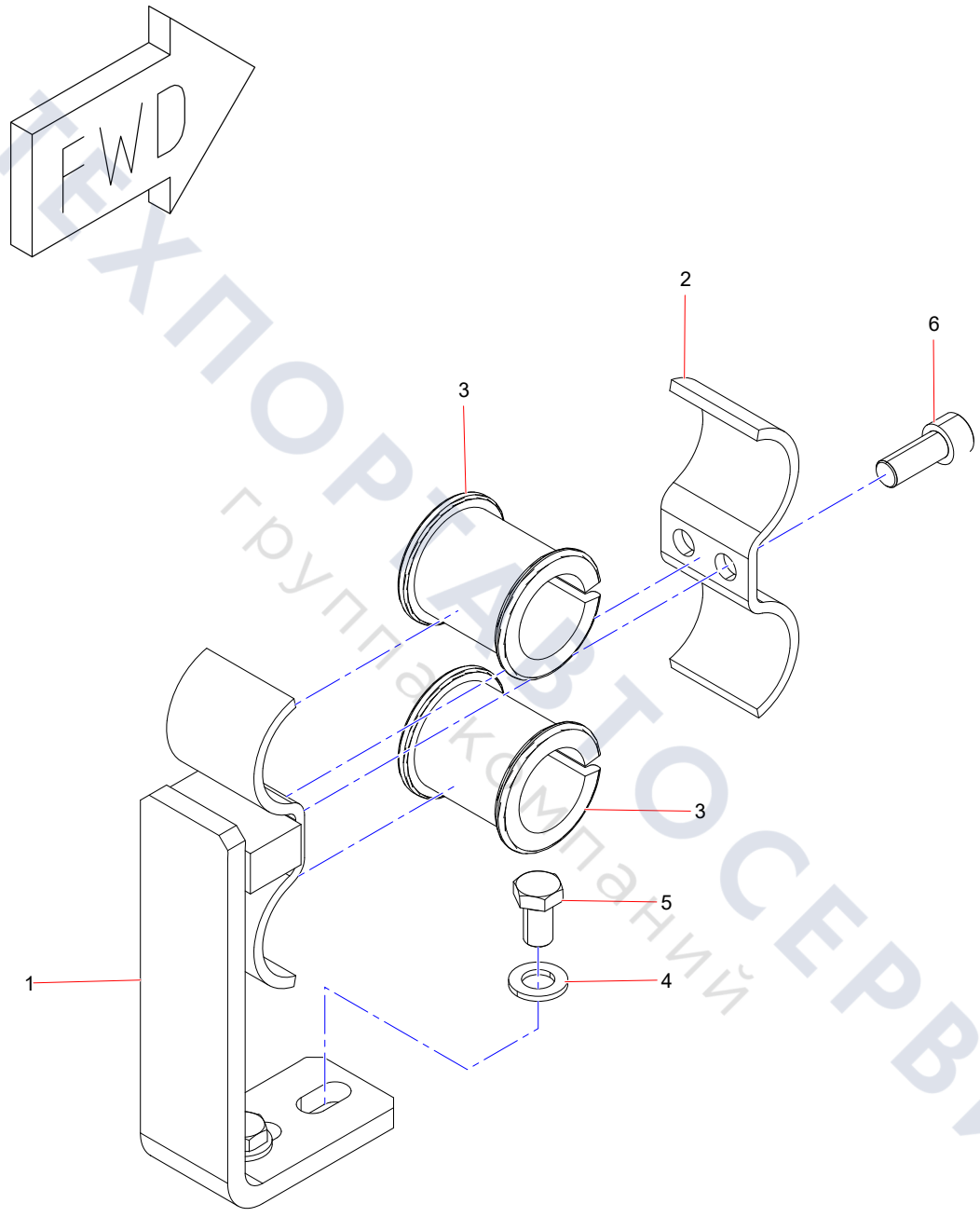

ТЕХПОРТАВТОСЕРВИС
группакомпаний

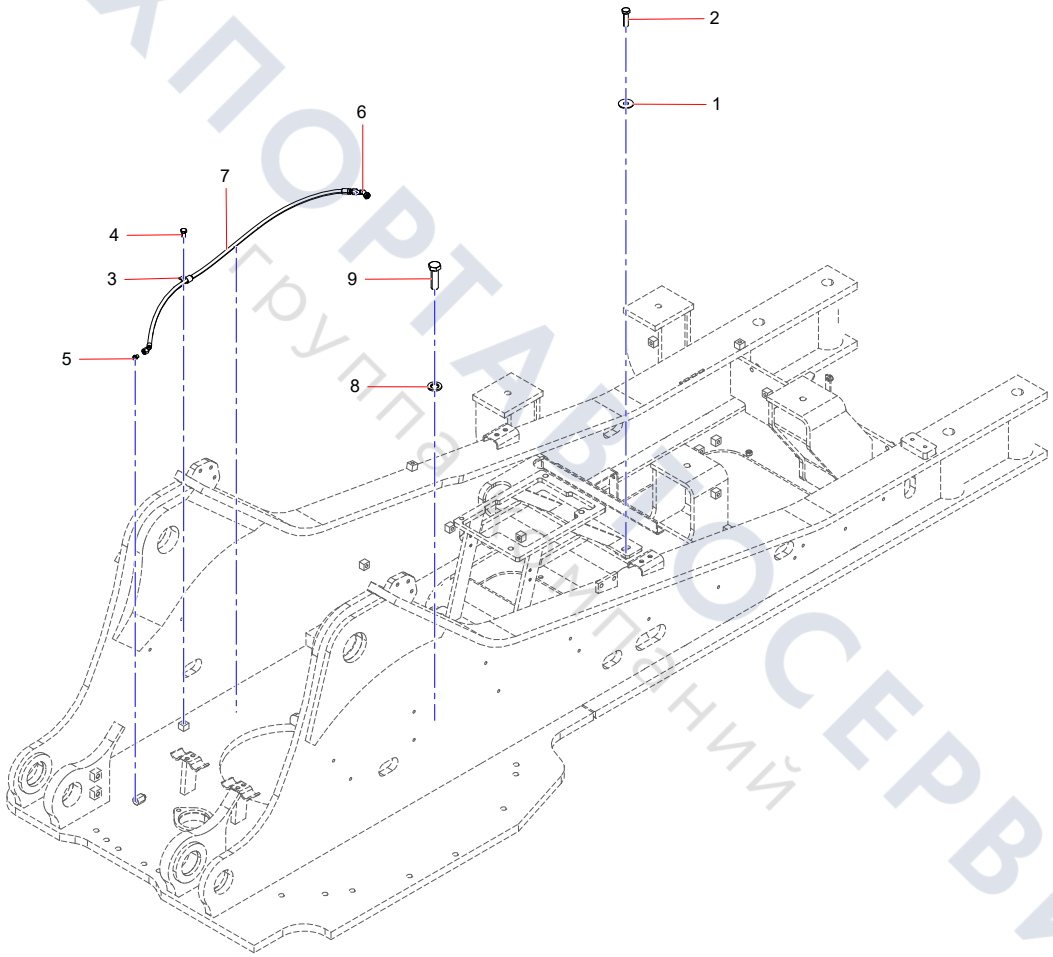

ТЕХПОРТАВТОСЕРВИС
Группа компаний

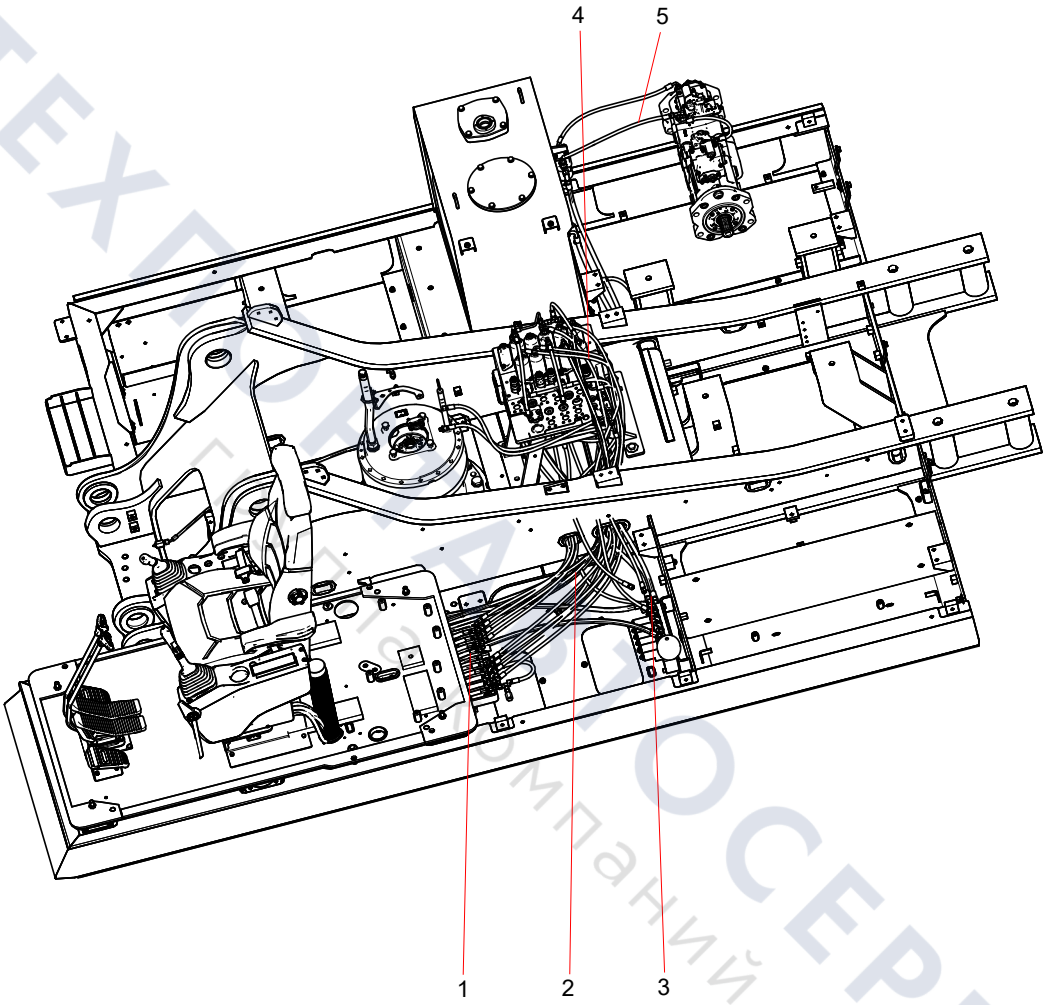

ТЕХПРОМСЕРВИС
Группа компаний

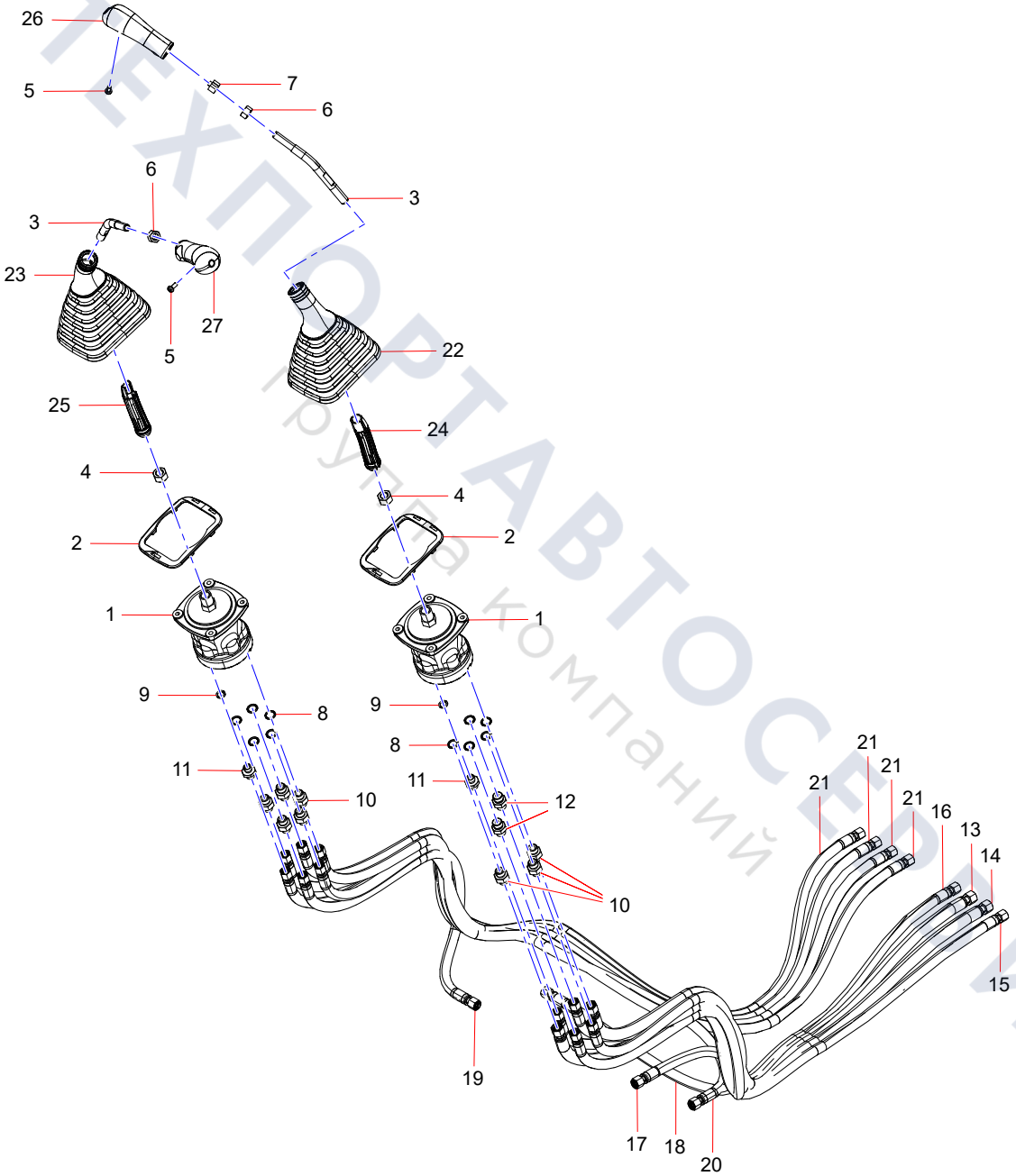

ТЕХПОРТАВТОСЕРВИС
Группа компаний

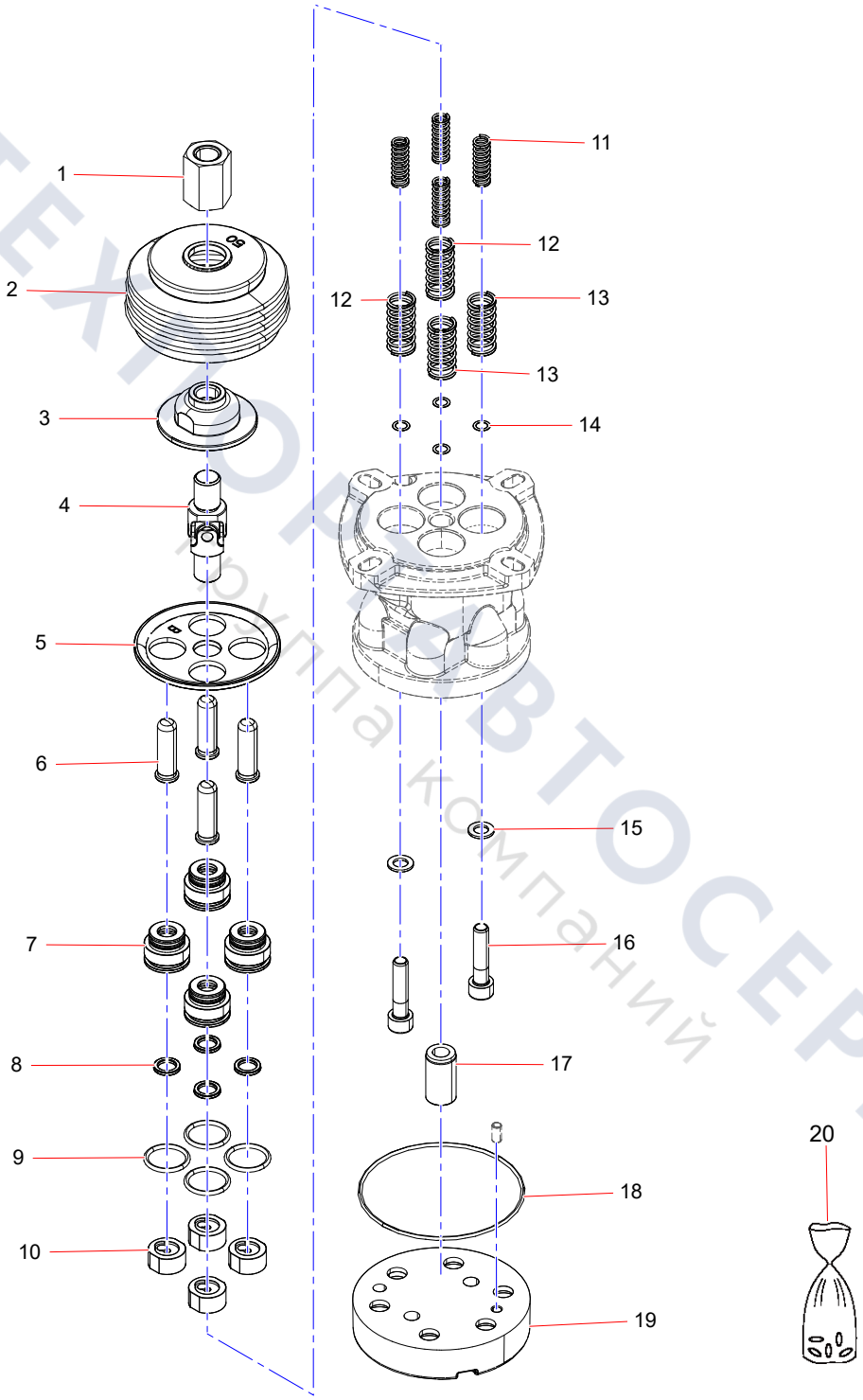

ТЕХНОСЕРВИС
Группа компаний

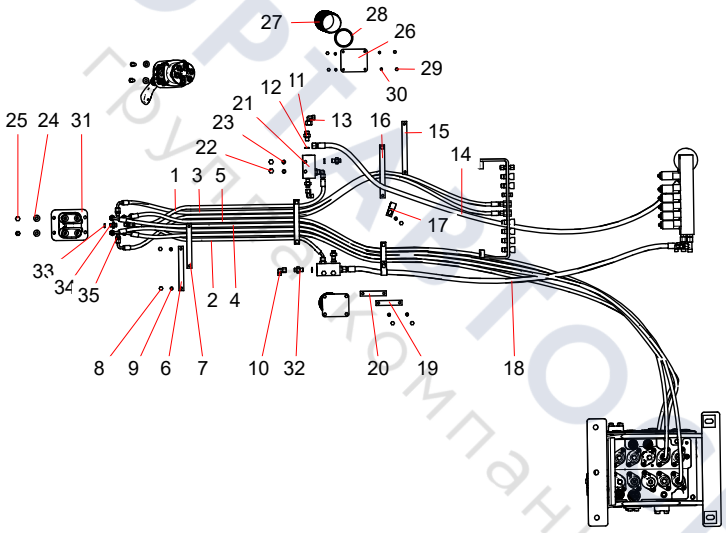

ТЕХПОРТКОМПЛЕКТСЕРВИС
группа компаний

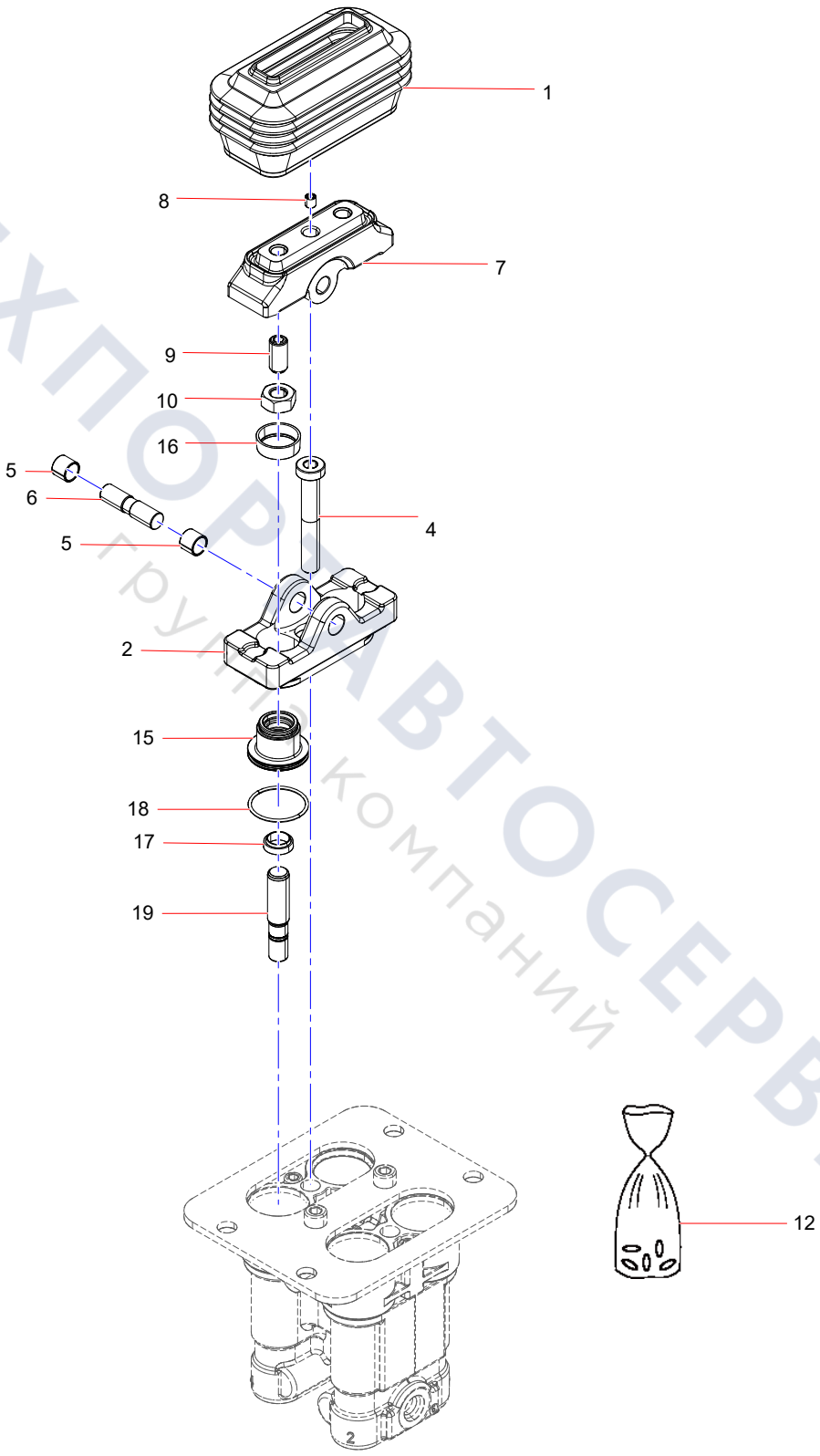

ТЕХПОРТАВТОСЕРВИС
группа компаний

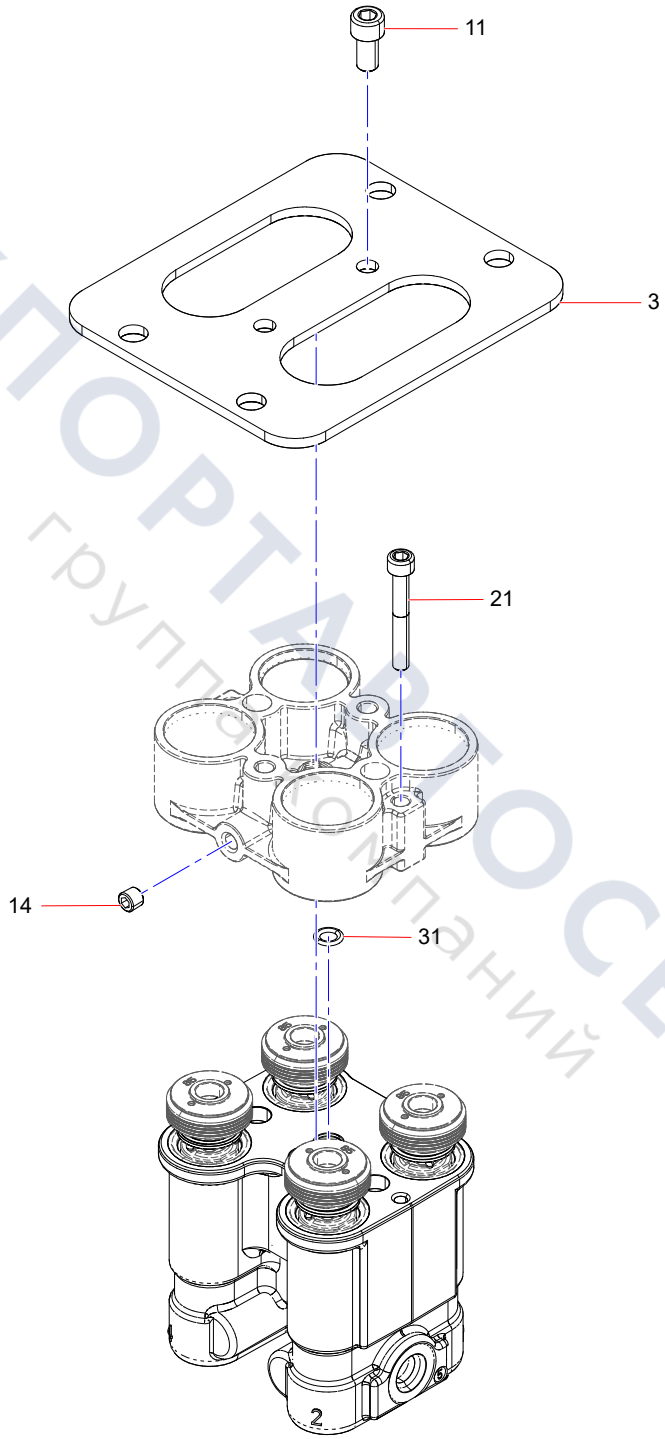

ТЕХПОРТ СЕРВИС
группа компаний

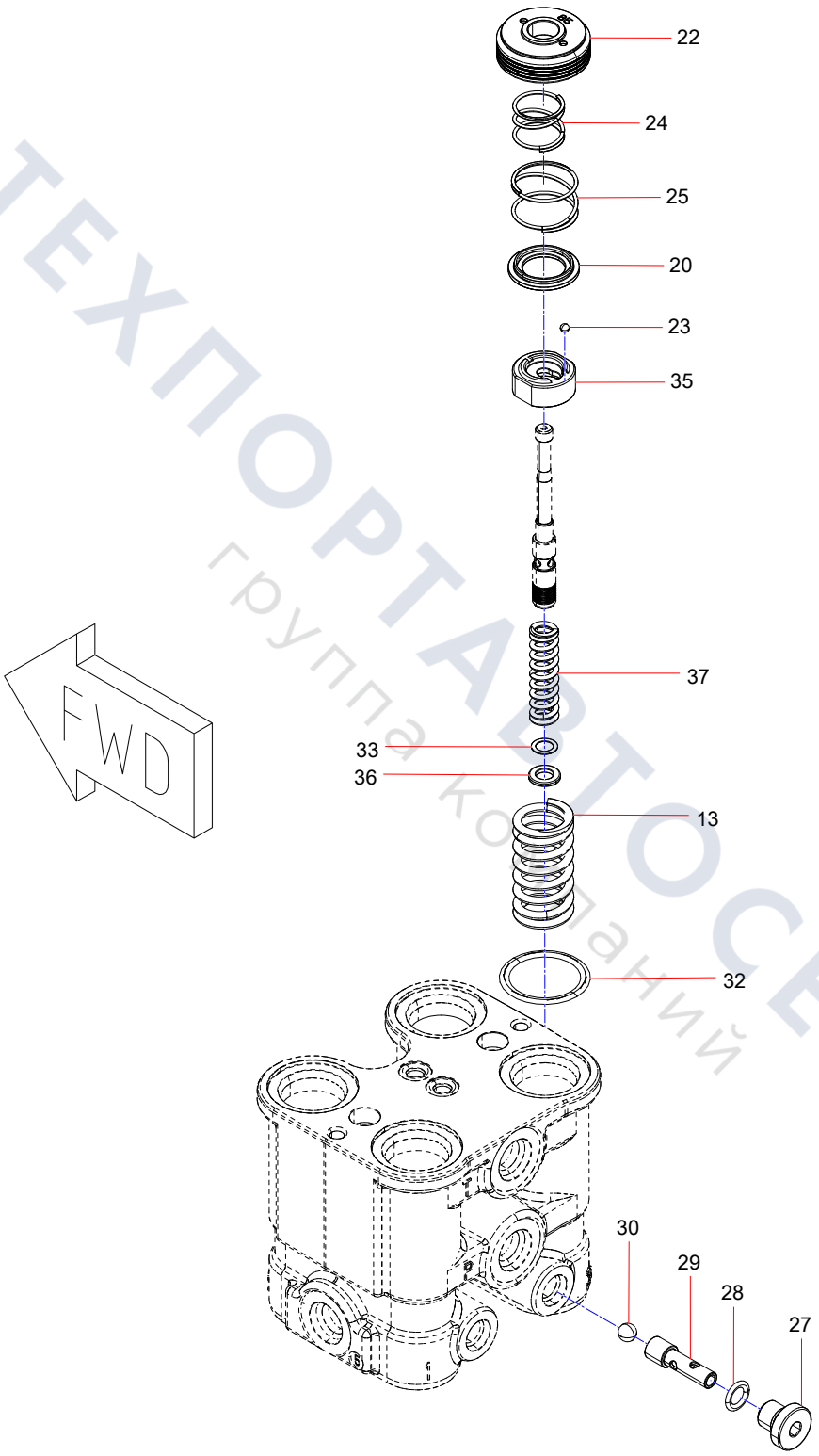

ТЕХПОРТАВТОСЕРВИС
группа компаний

Ele-valve Pipehose

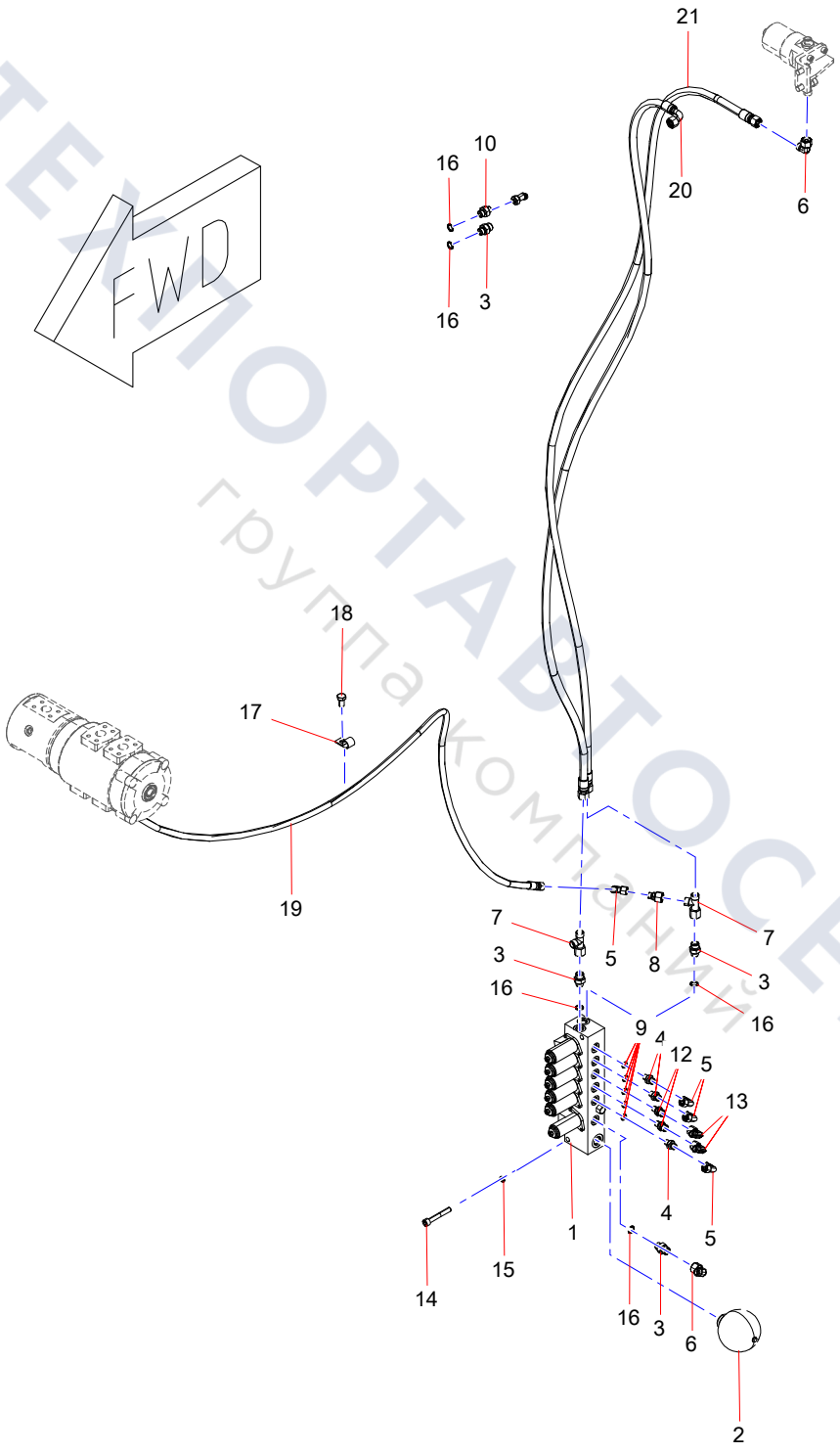

ТЕХНОРТАВТОСЕРВИС
группа компаний

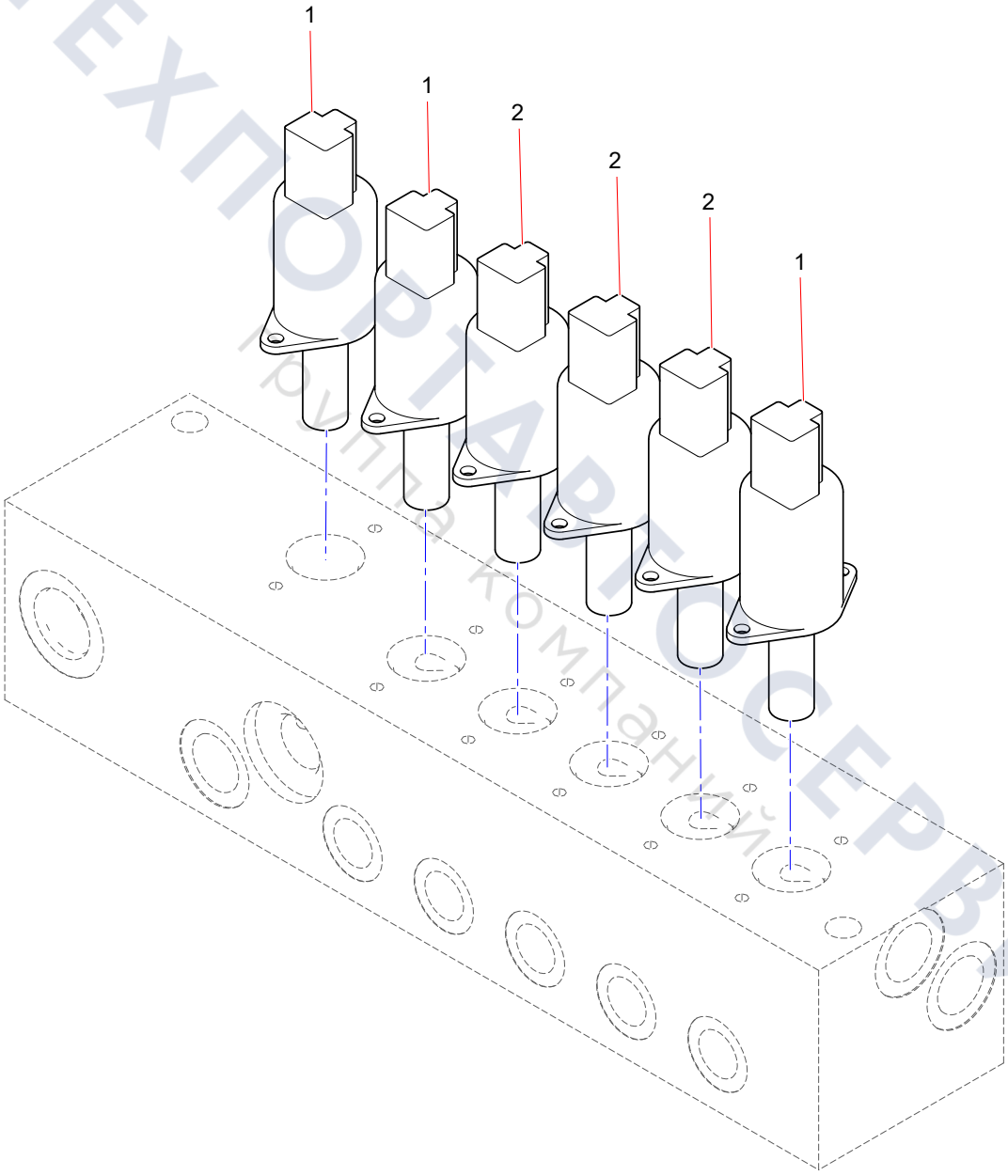

ТЕХПОРТАВТОСЕРВИС
Группа компаний

Main Valve Pilot Line (1/4)

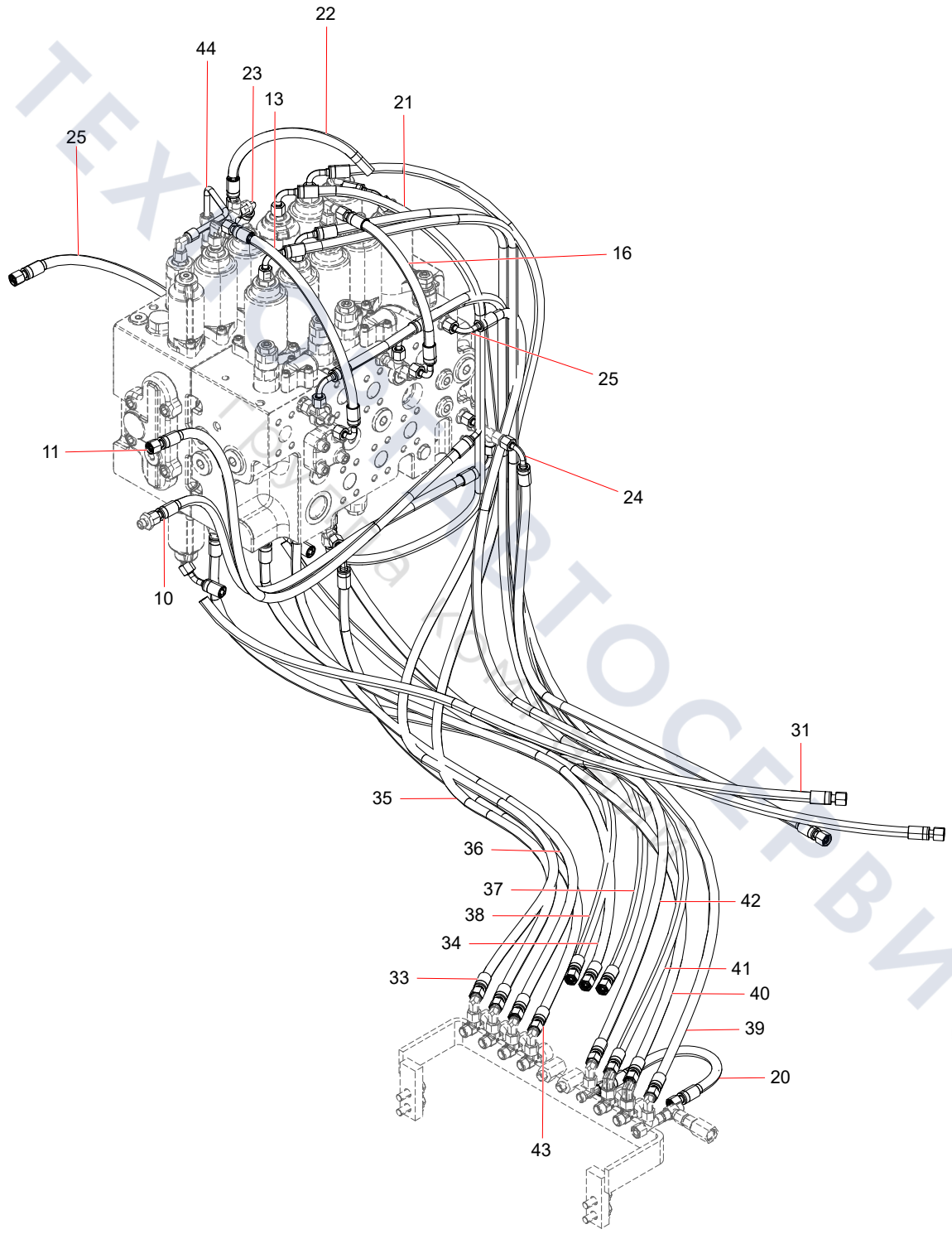

ТЕХАВТОСЕРВИС

Main Valve Pilot Line (2/4)

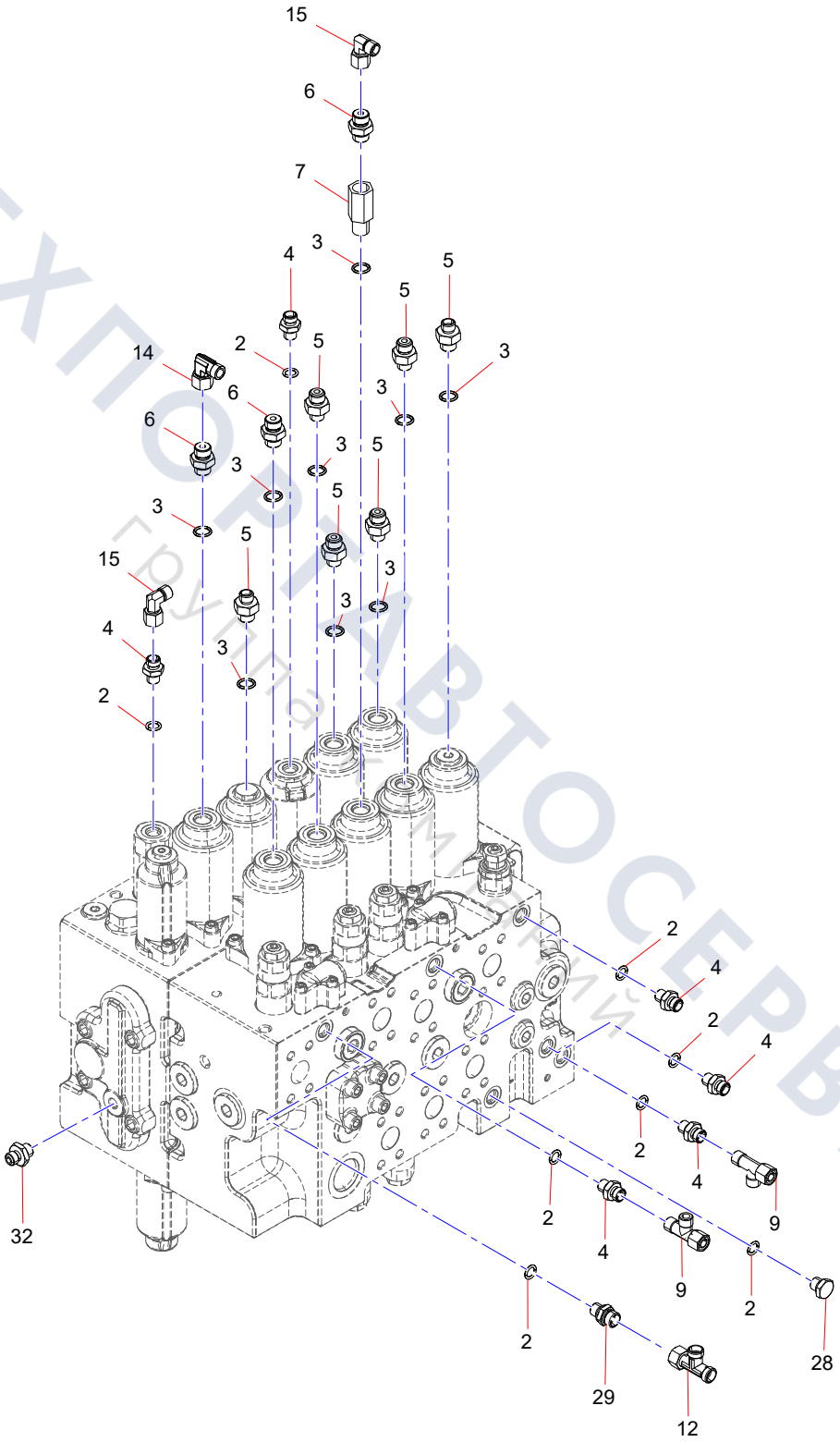

ТЕХПОРТ АВТОСЕРВИС
Группа компаний

Main Valve Pilot Line (3/4)

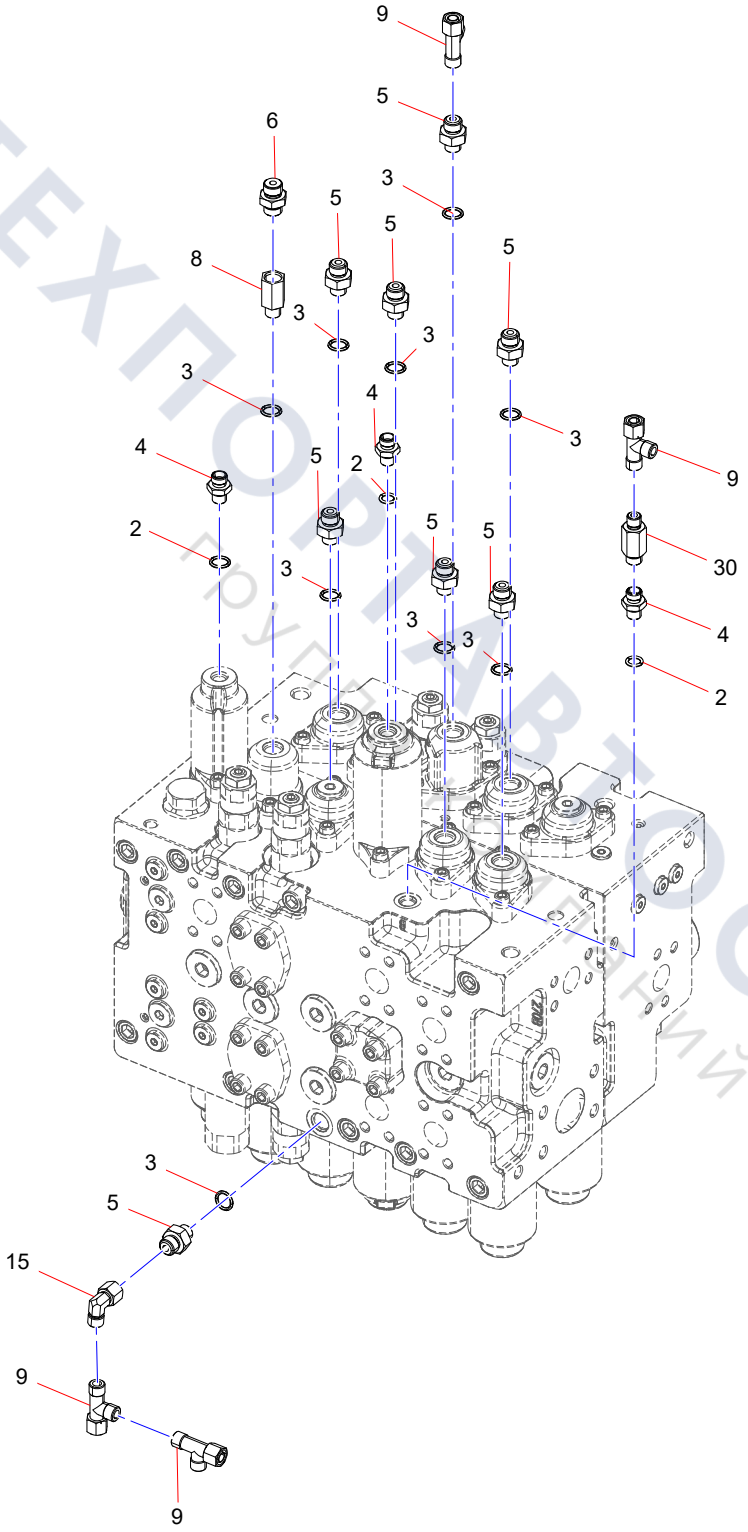

ТЕХПОРТАВТОСЕРВИС
Прудентный

Main Valve Pilot Line (4/4)

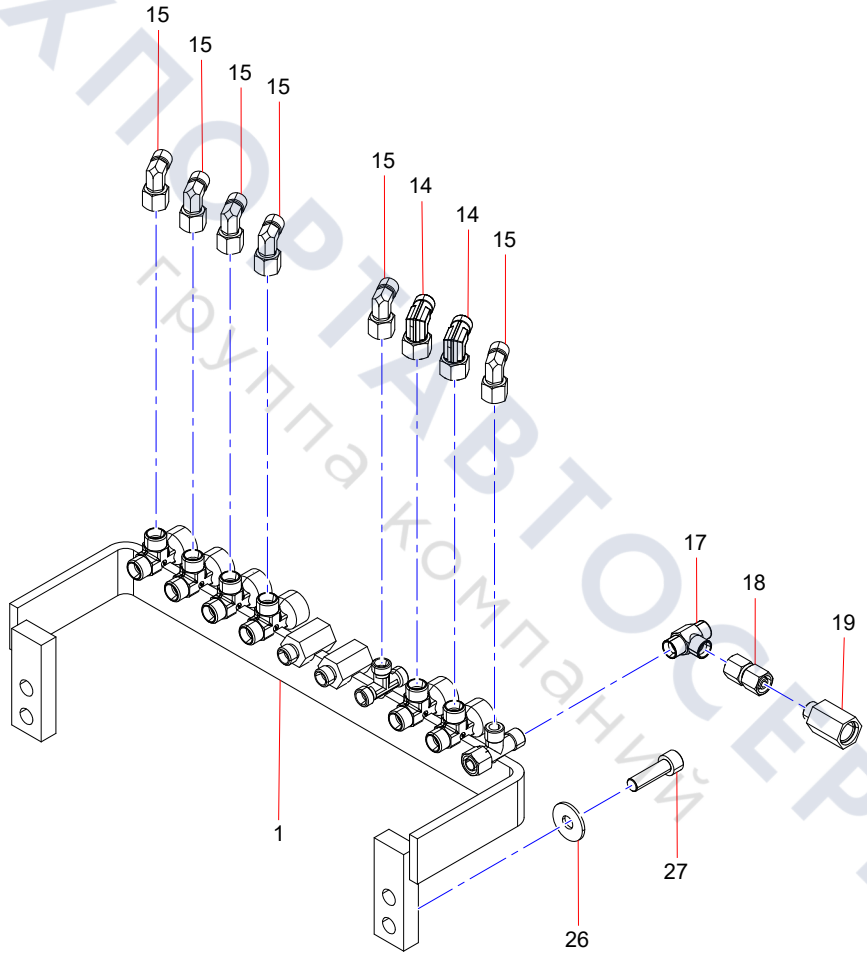

ТЕХПОРТАВТОСЕРВИС
группа компаний

Pilot Pipeline of Main Pump

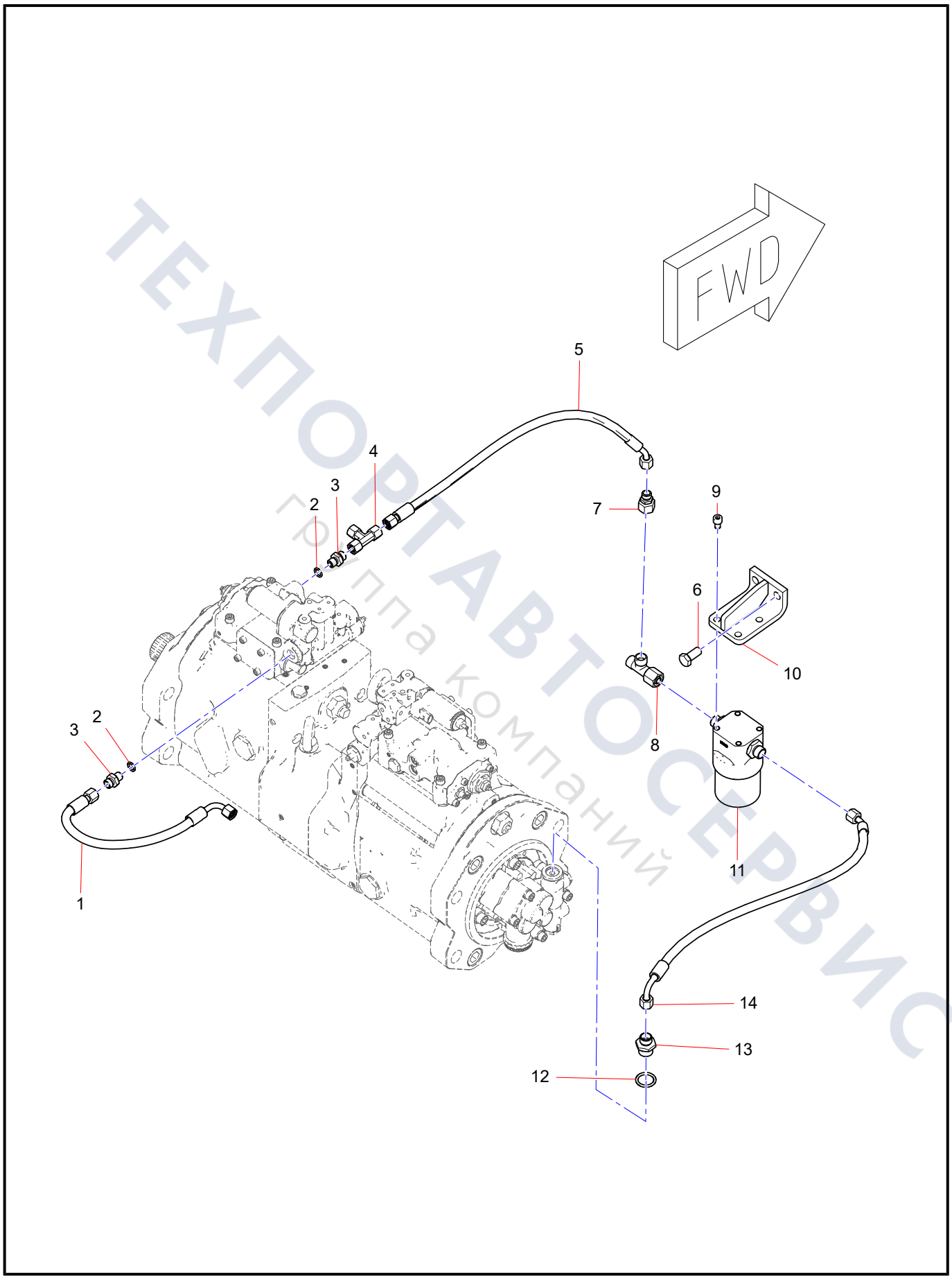

ТЕХПОРТАВТОСЕРВИС
группа компаний

60211330 Filter

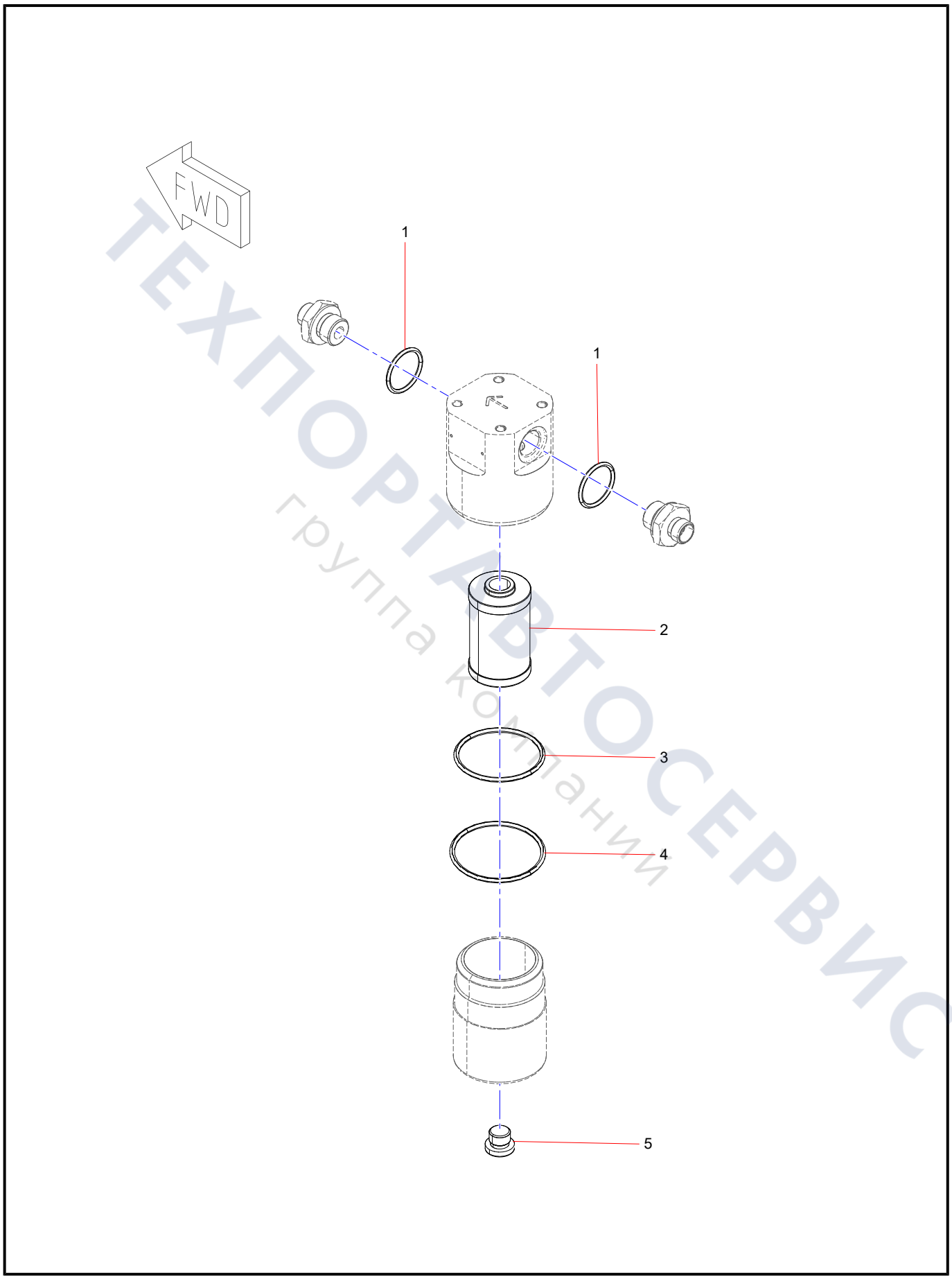

ТЕХПОРТАВТОСЕРВИС
группа компаний

6-110 upper carriage assembly

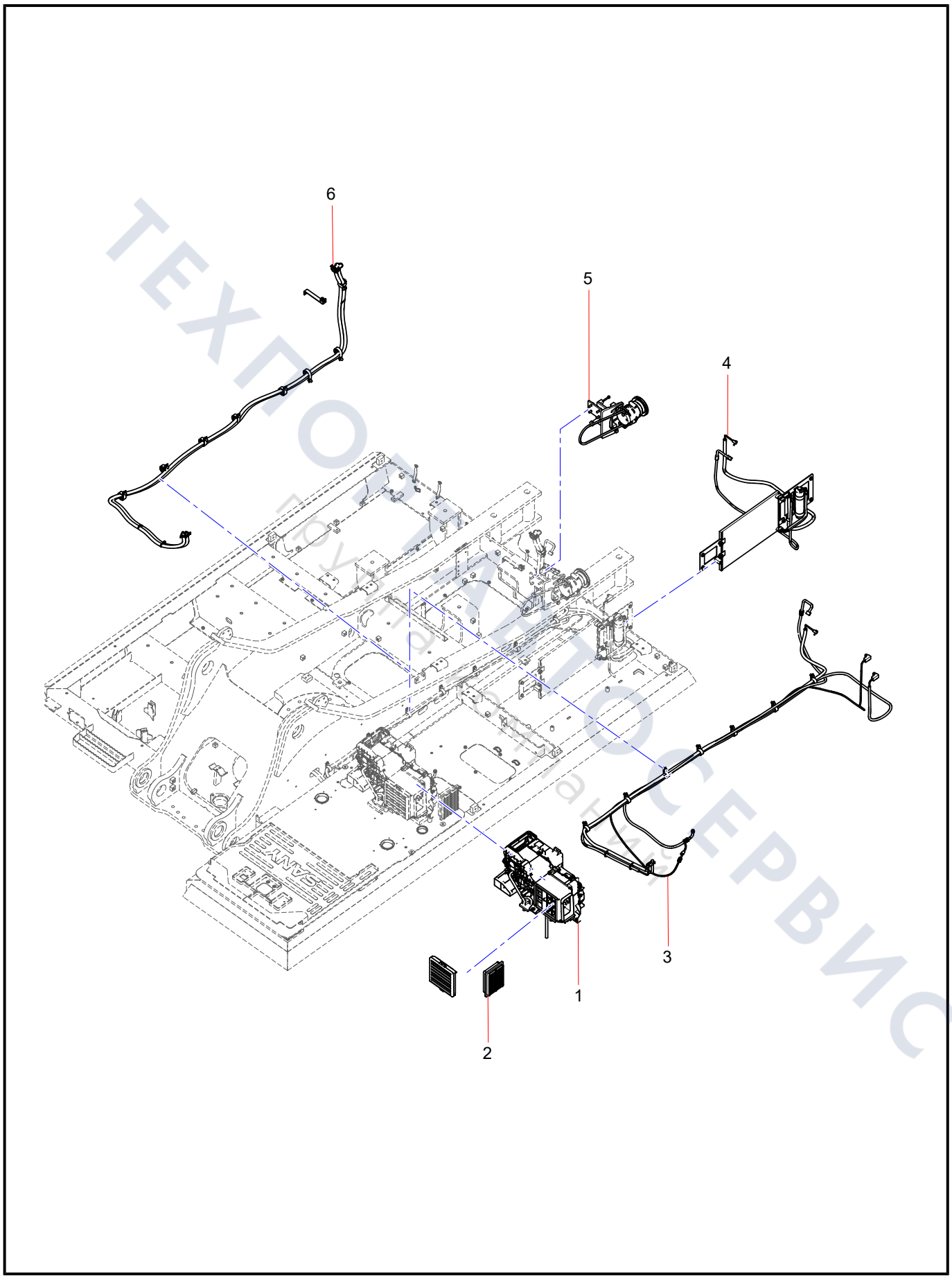

ТЕХПОЛИМПОСЕРВИС
Полуприцепы

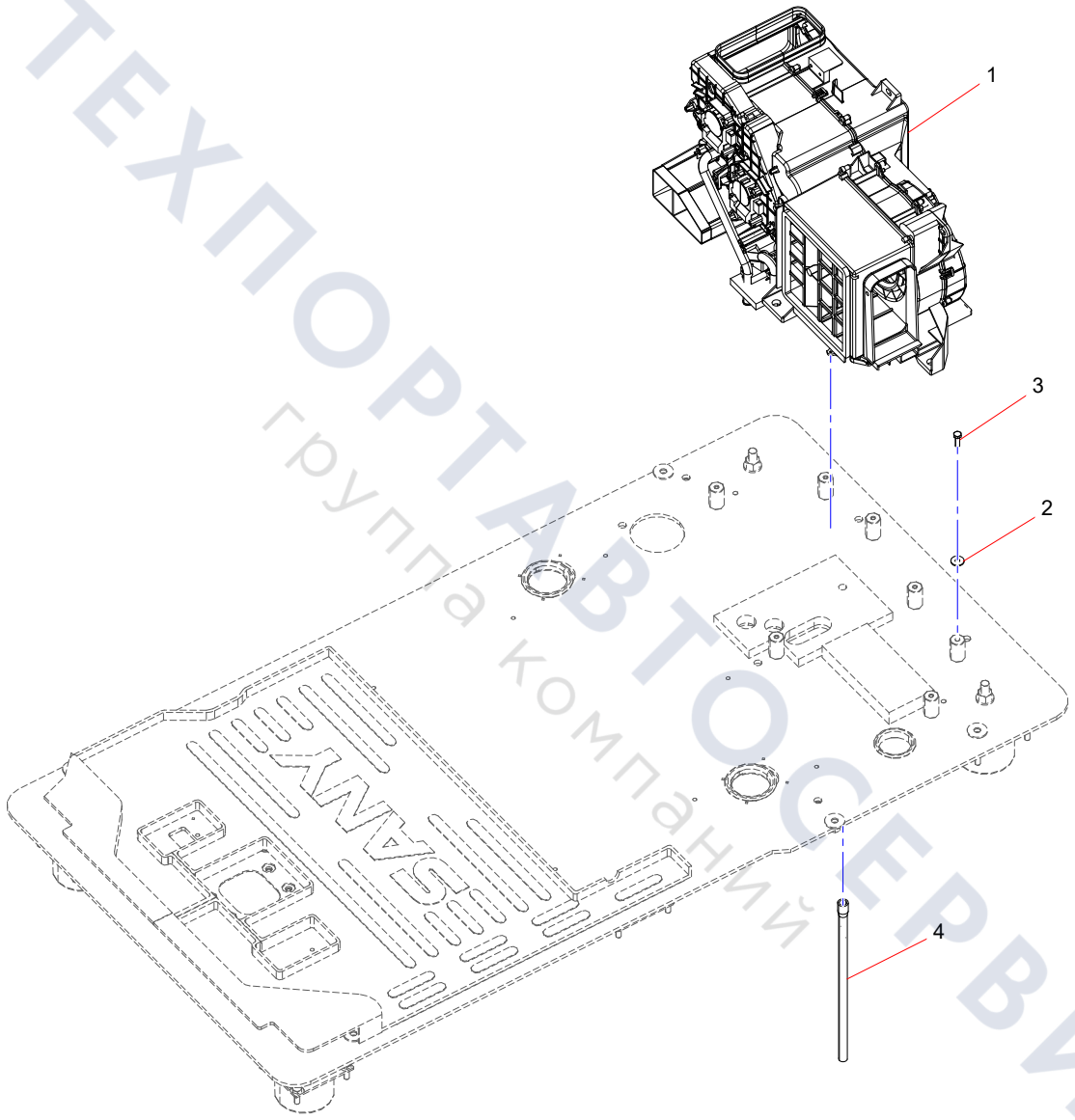

ТЕХПОРТАВТОСЕРВИС
группа компаний

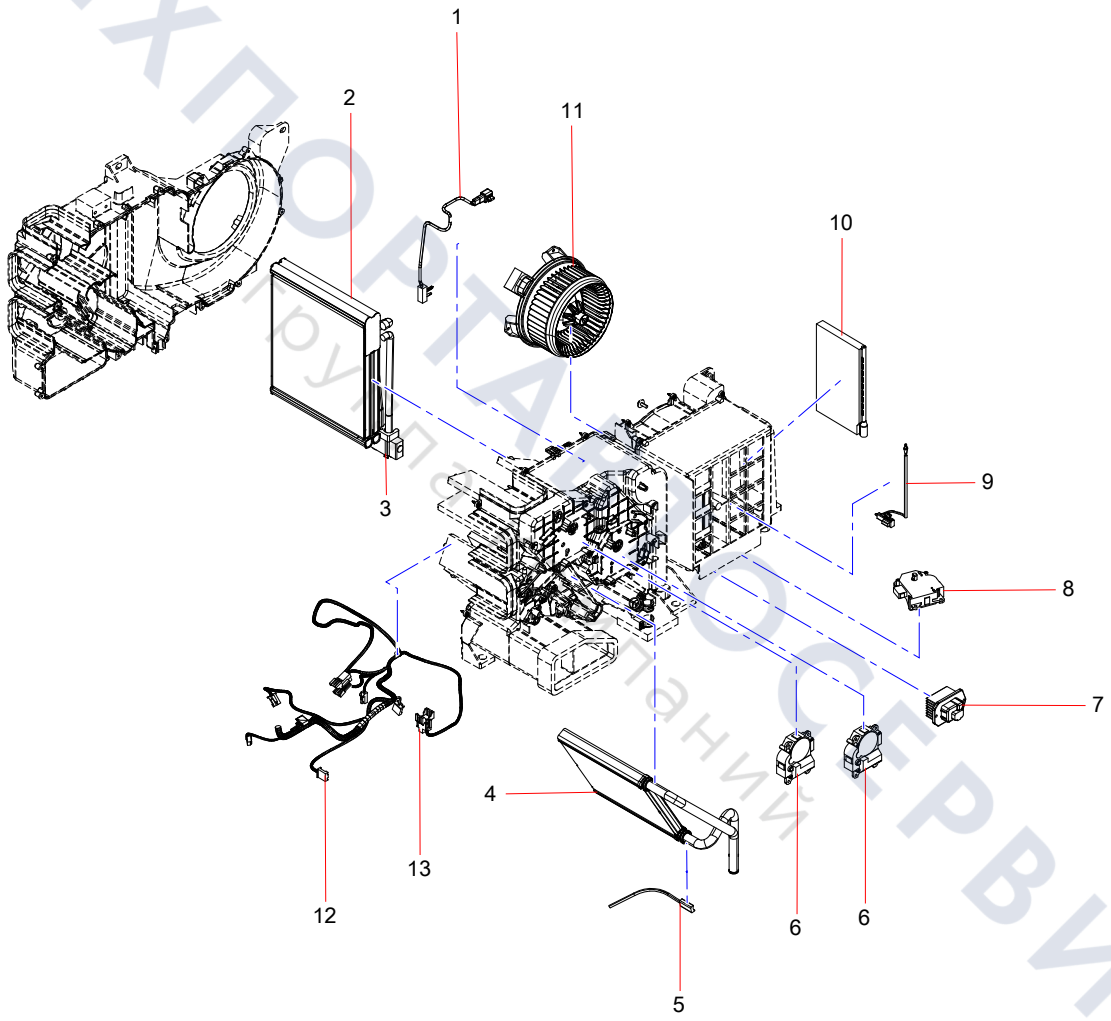

ТЕХПОРТАЛ СЕРВИС
Группа компаний

Mounting plate of filter core

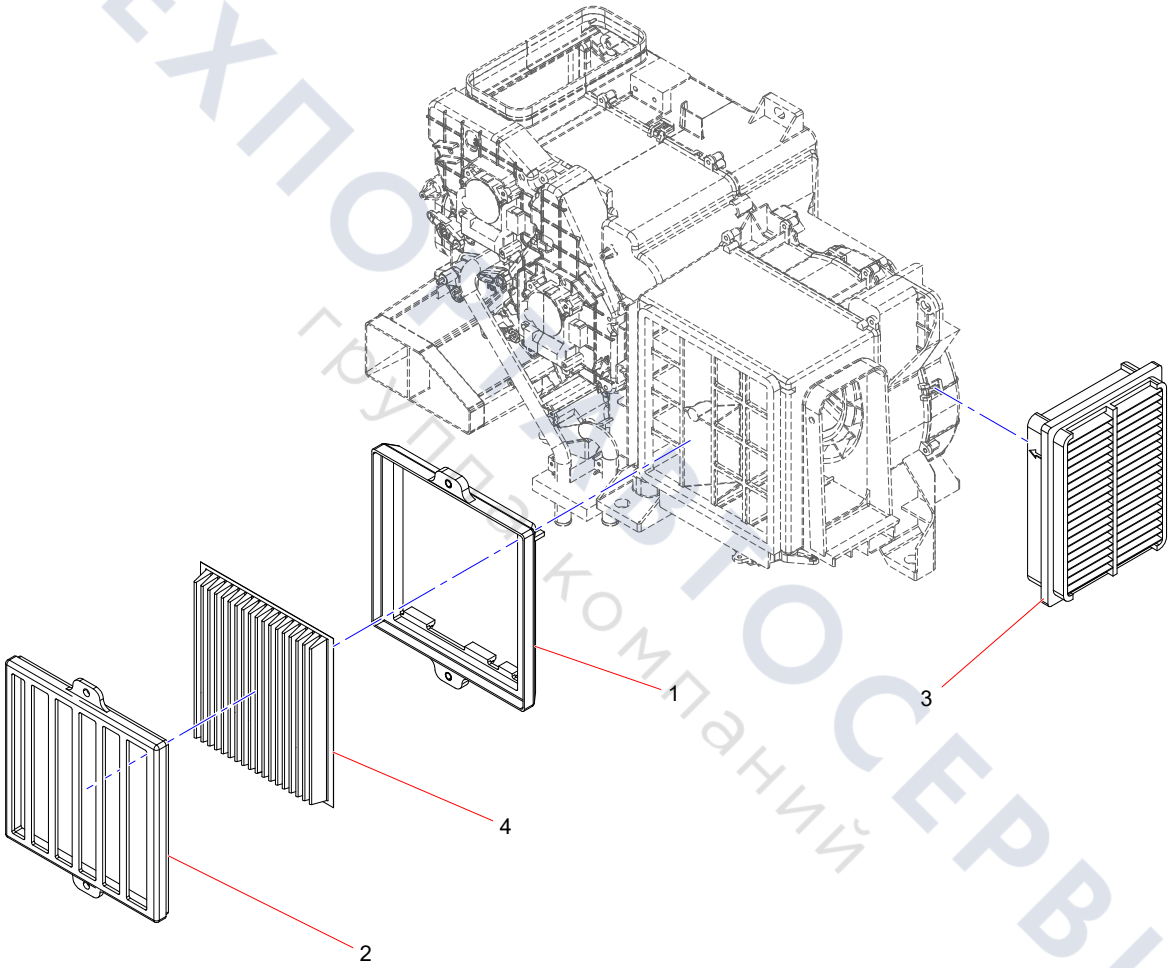

6-118 upper carriage assembly

installation of refrigerant tube

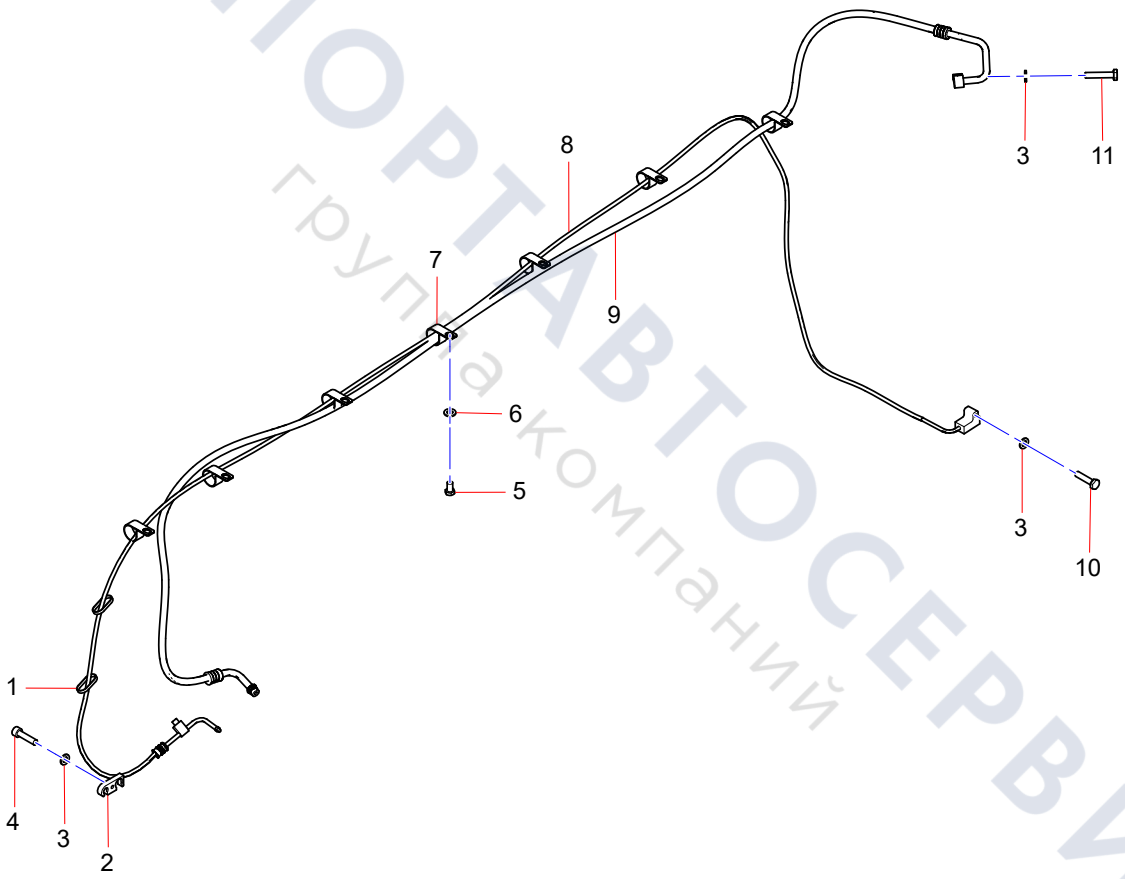

ТЕХПОРТАВТОСЕРВИС
группа компаний

Condenser installation

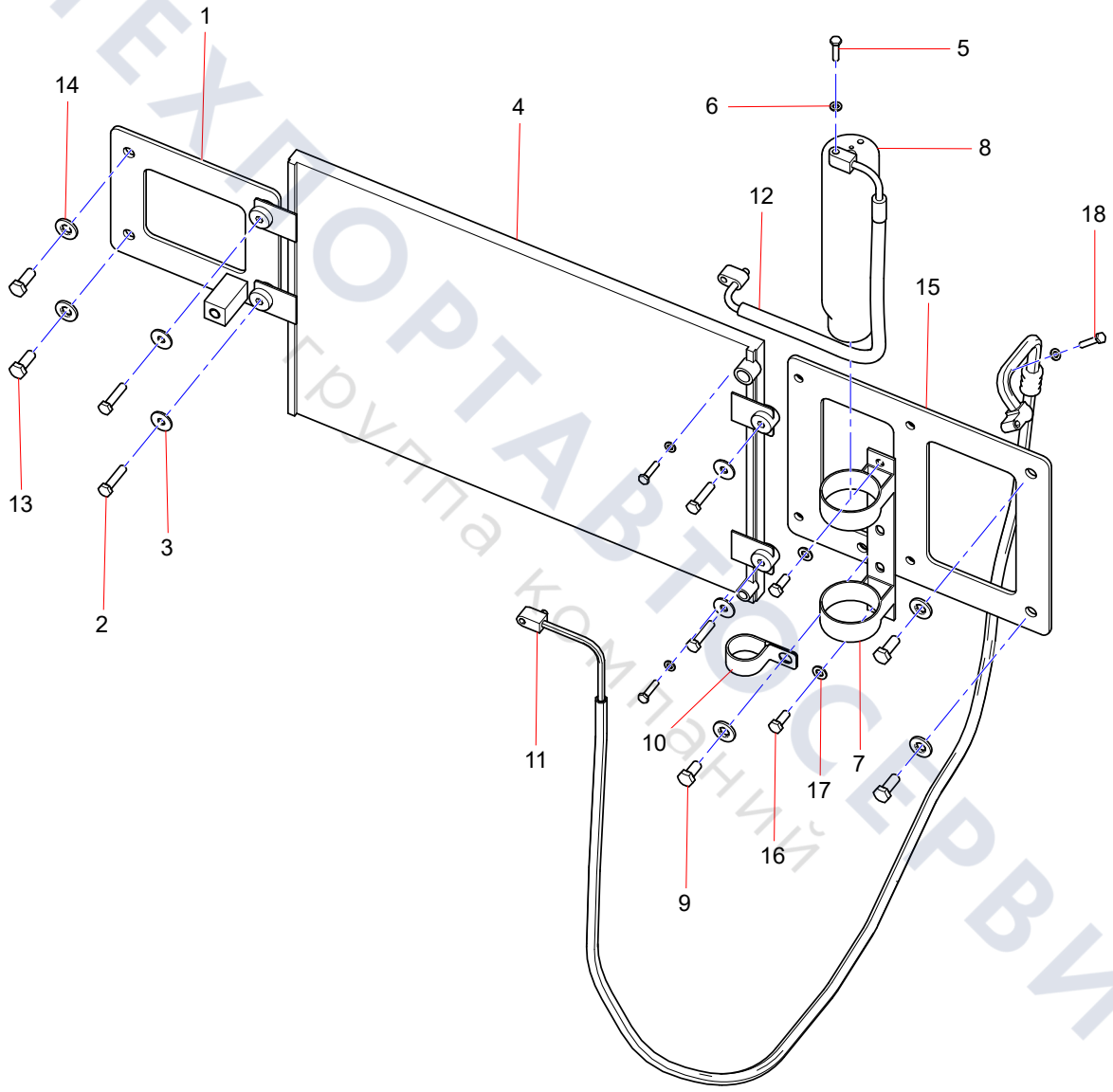

ТЕХПОРТАВТОСЕРВИС
Группа компаний

6-122 upper carriage assembly

Compressor installation

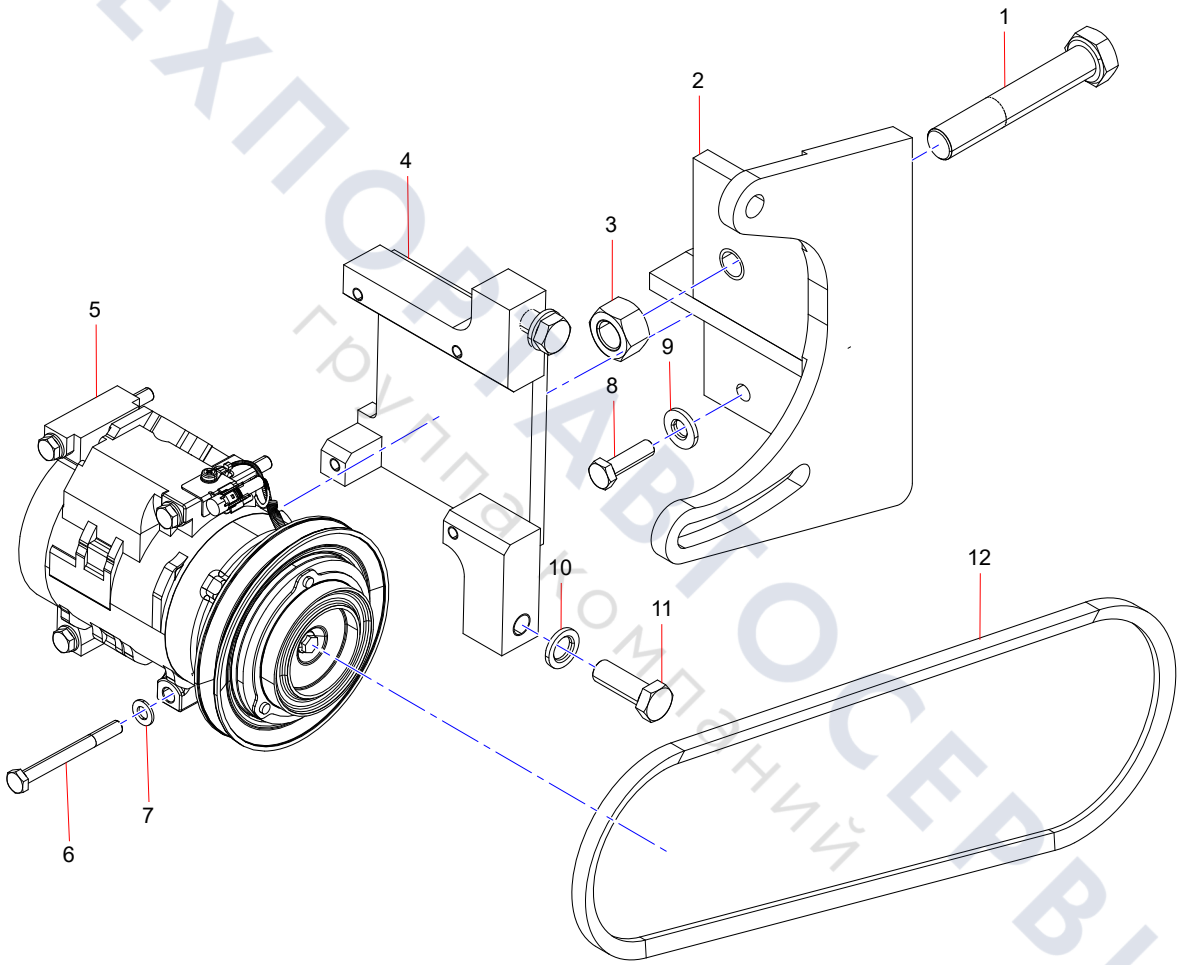

ТЕХПОСТАВТОСЕРВИС
группа компаний

Rubber hose installation

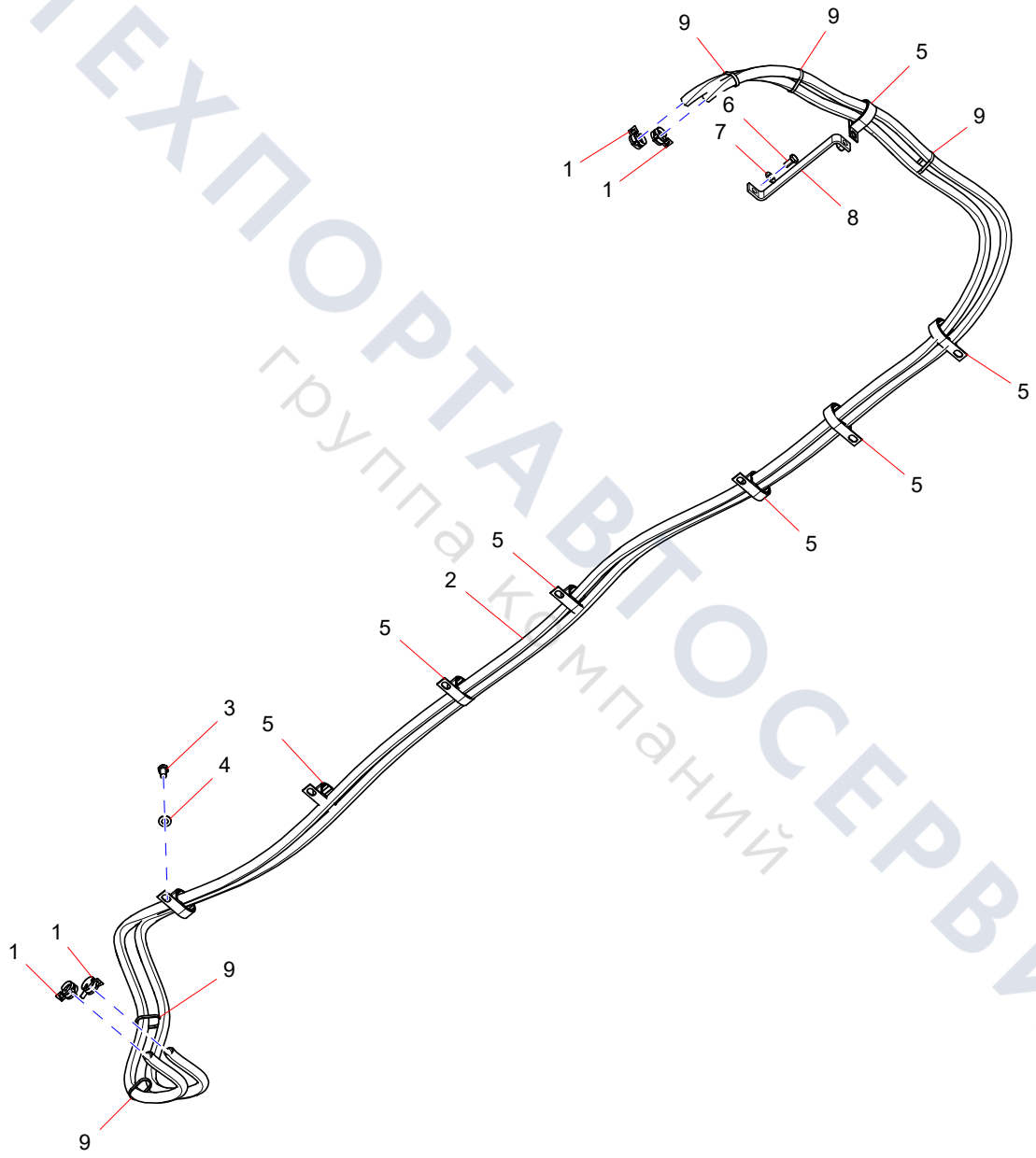

ТЕХПОРТАВТОСЕРВИС
группа компаний

Counterweight Assebmly

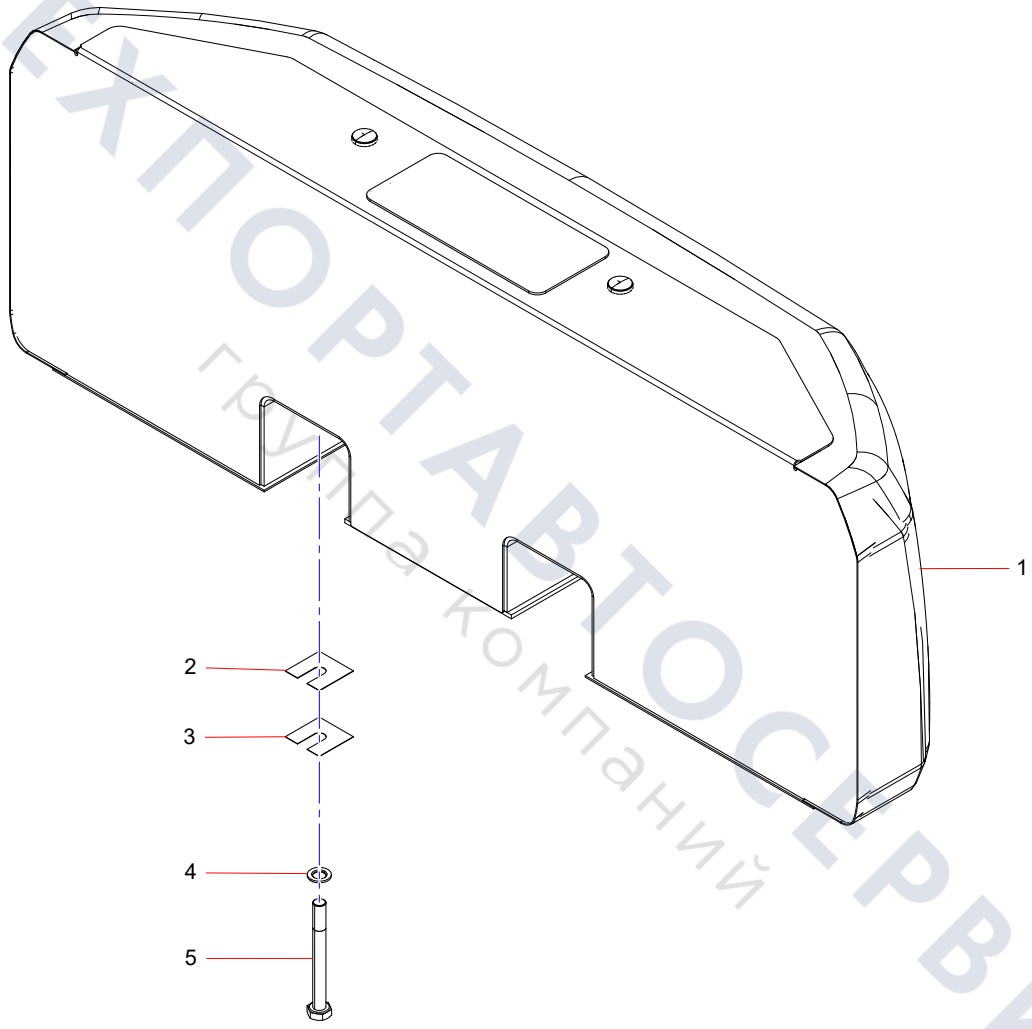

ТЕХПОРТАВТОСЕРВИС
группа компаний

SSY005144300 Counterweight Main Body

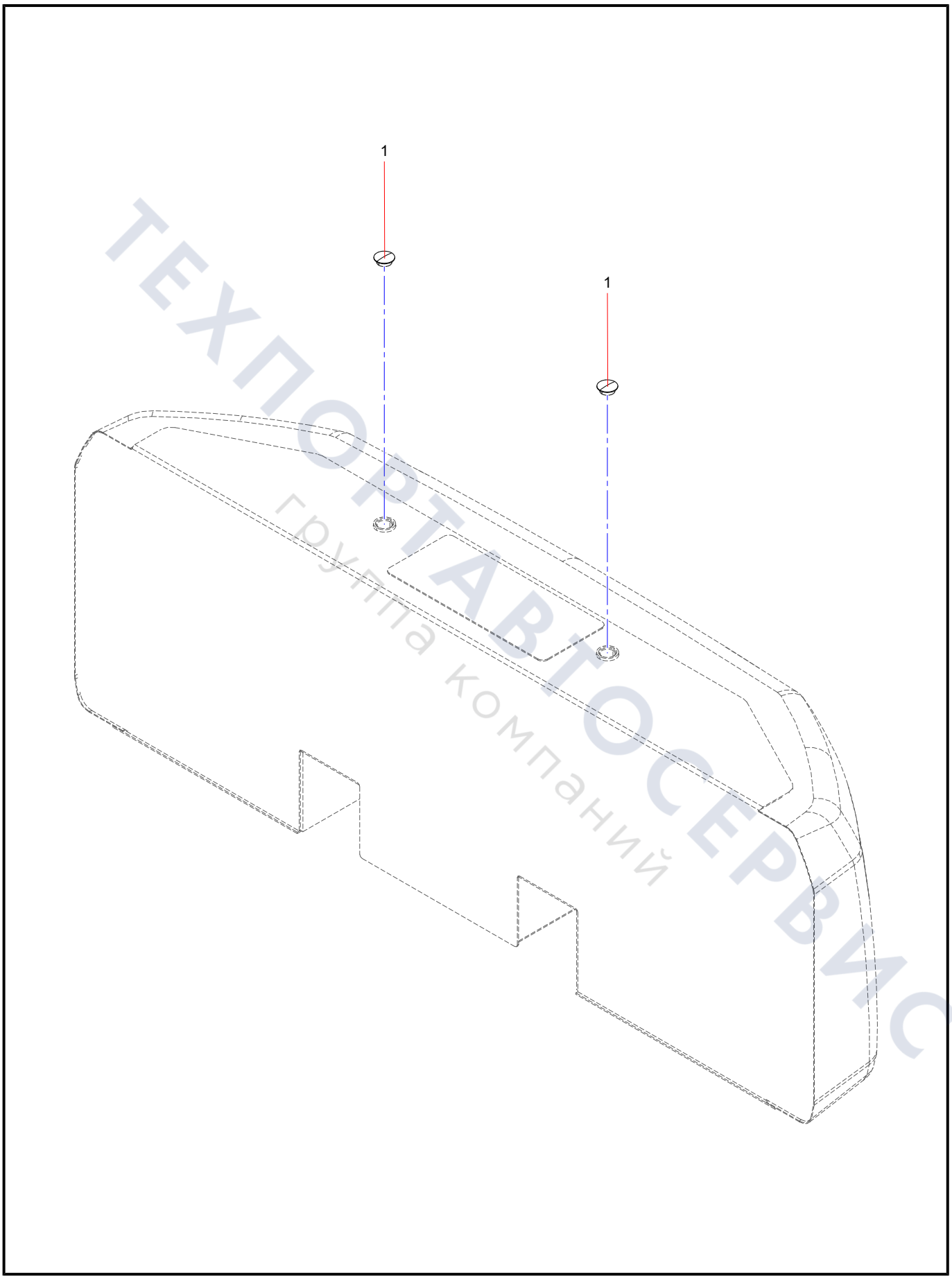

ТЕХПОРТАВТОСЕРВИС
группа компаний

Group 7

travel device

ТЕХПОРТАВТОСЕРВИС
группа компаний

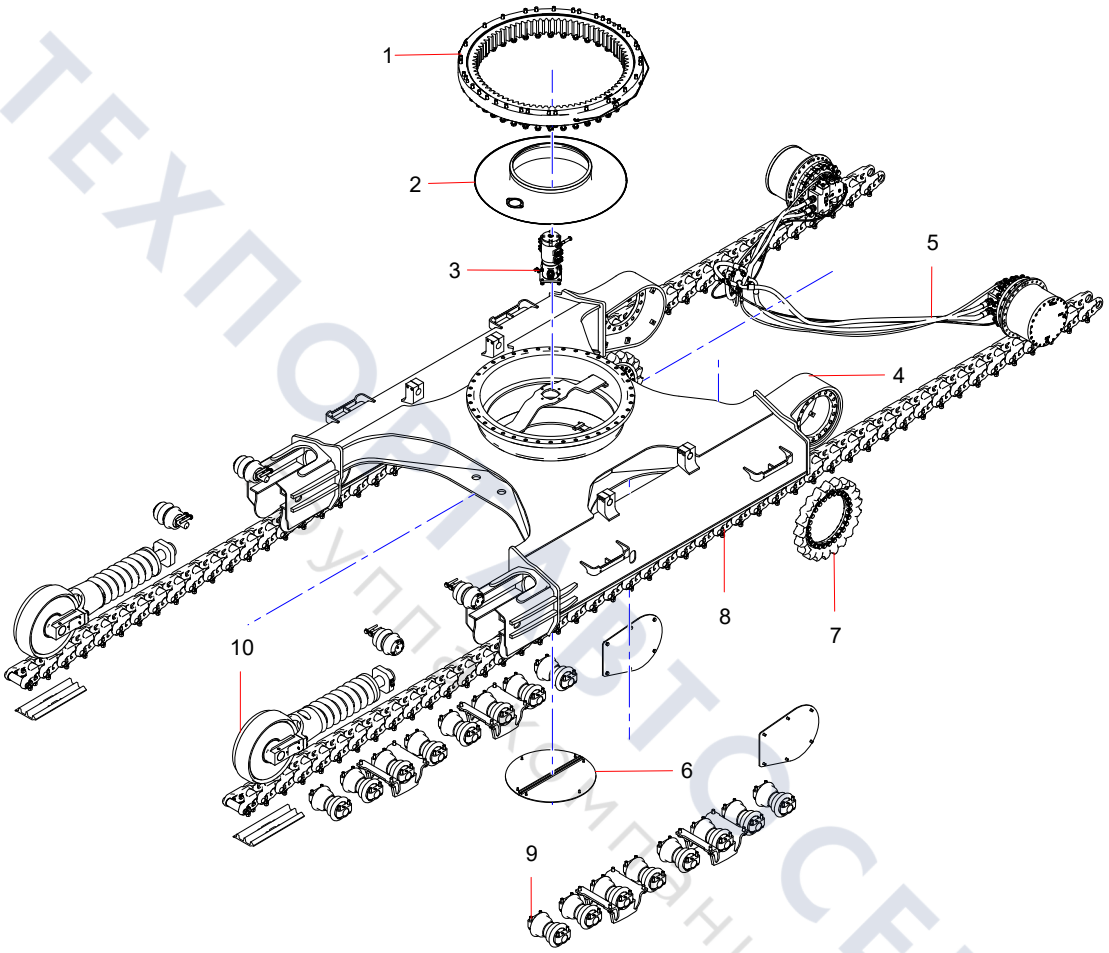

ТЕХПОРТАВТОСЕРВИС
Управляющая компания

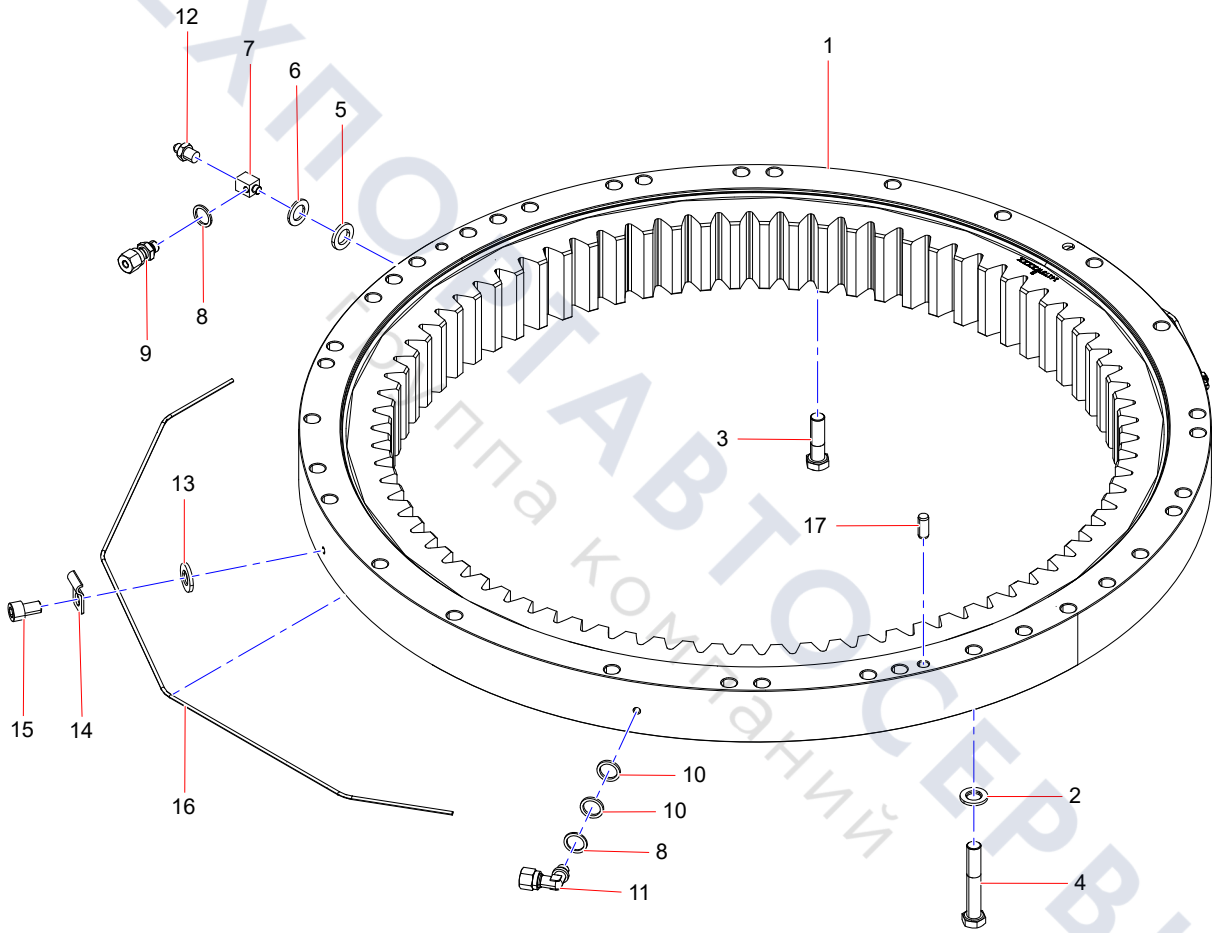

ТЕХПОСТАВТОСЕРВИС
Группа компаний

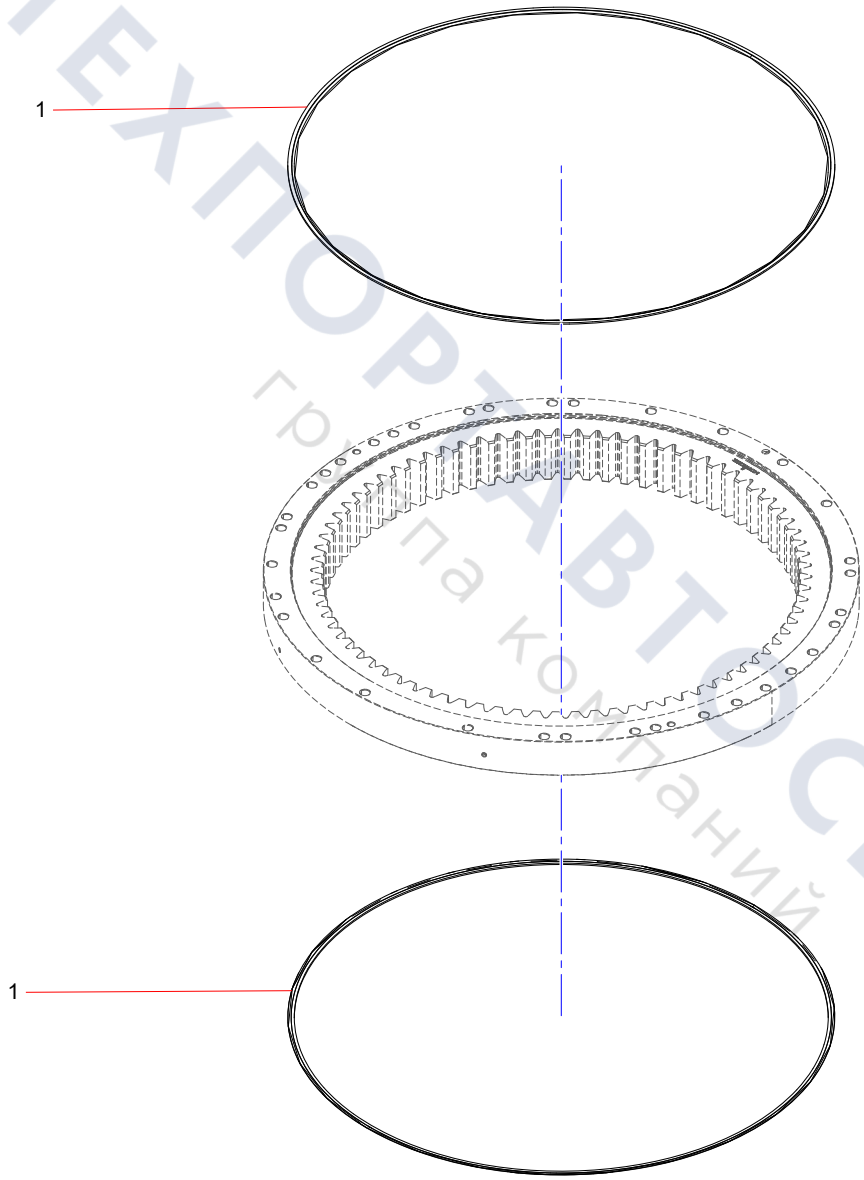

ТЕХПОРТАВТОСЕРВИС
группа компаний

A810401990192 Seal Module

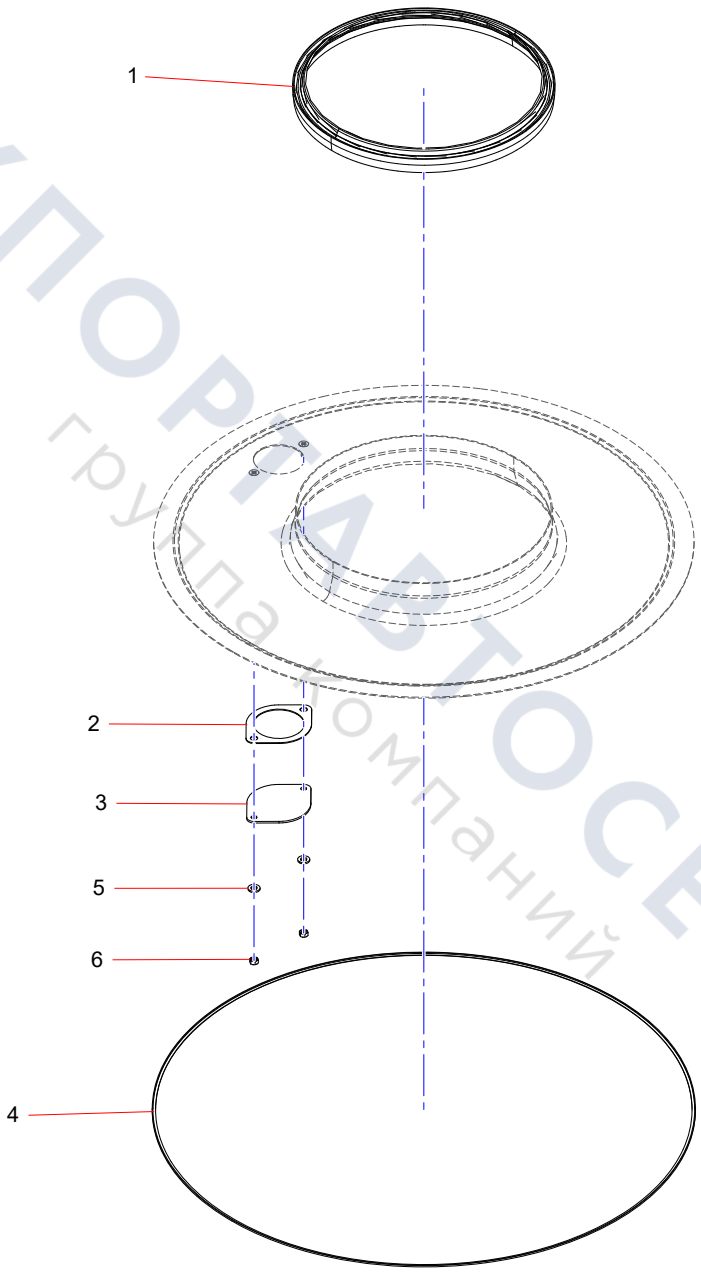

ТЕХПОРТАВТОСЕРВИС
группа компаний

Central Ratary Joint Tube

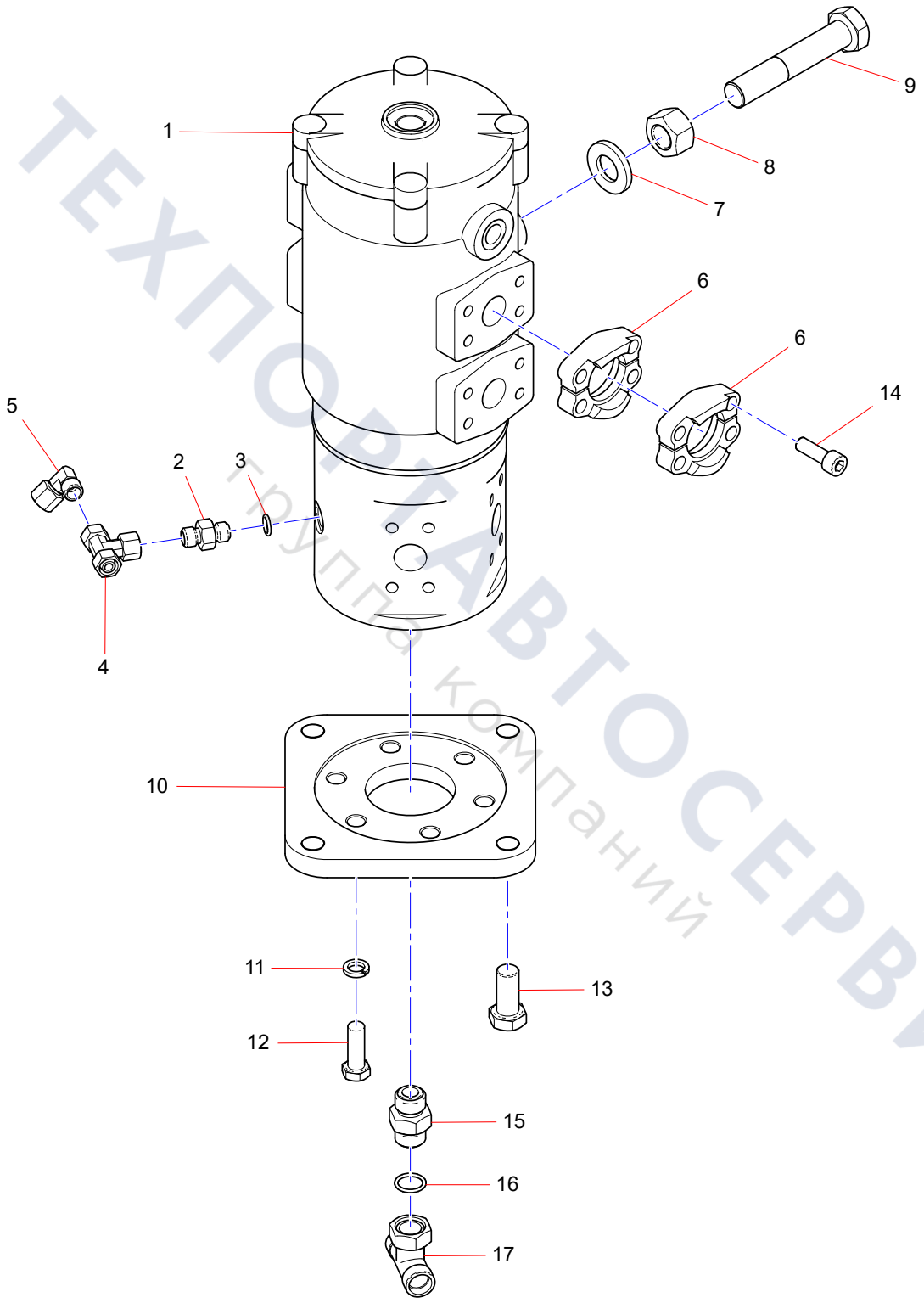

ТЕХПОРТАВТОСЕРВИС
группа компаний

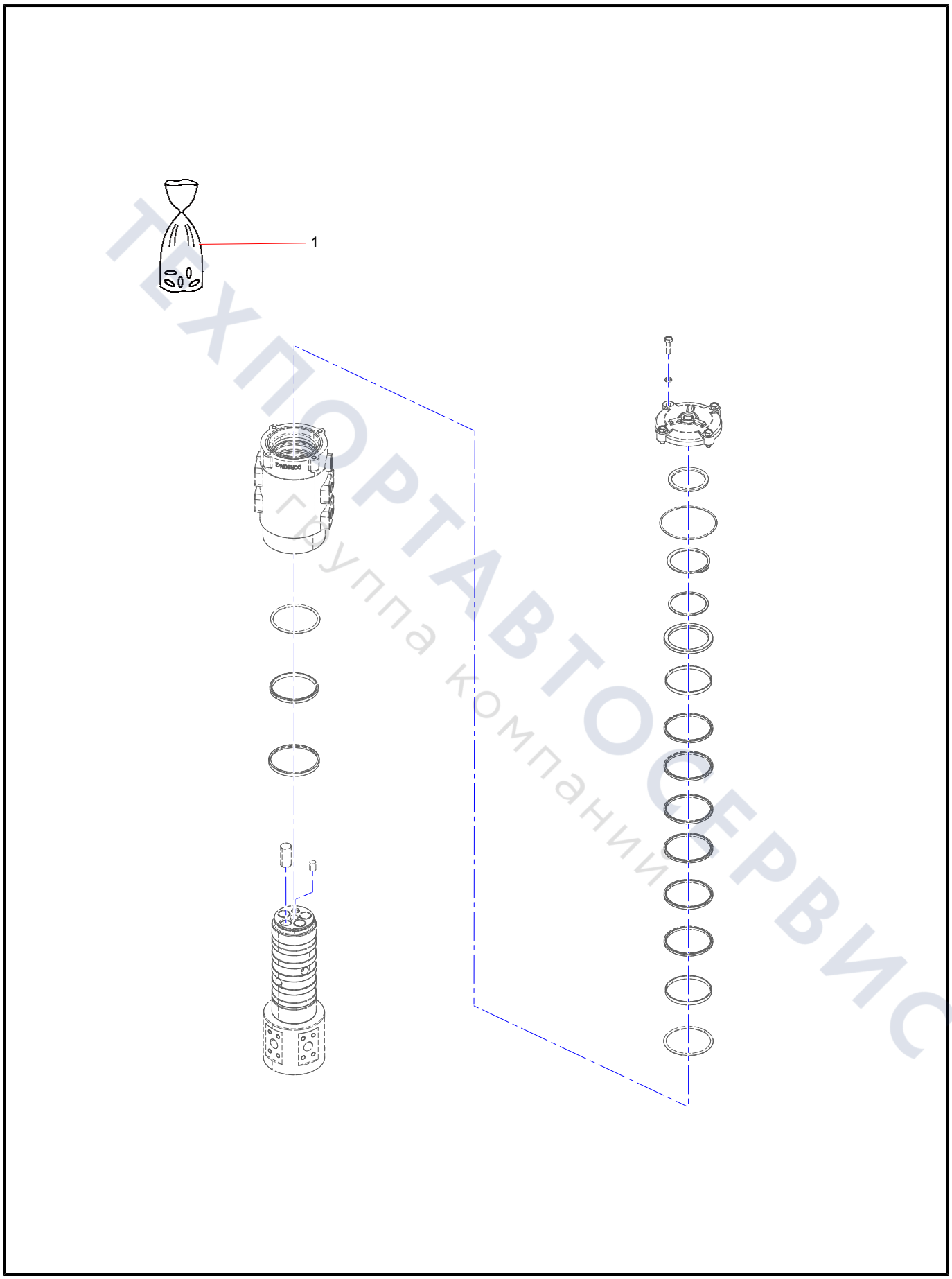

ТЕХПОРТАВТОСЕРВИС
Группа компаний

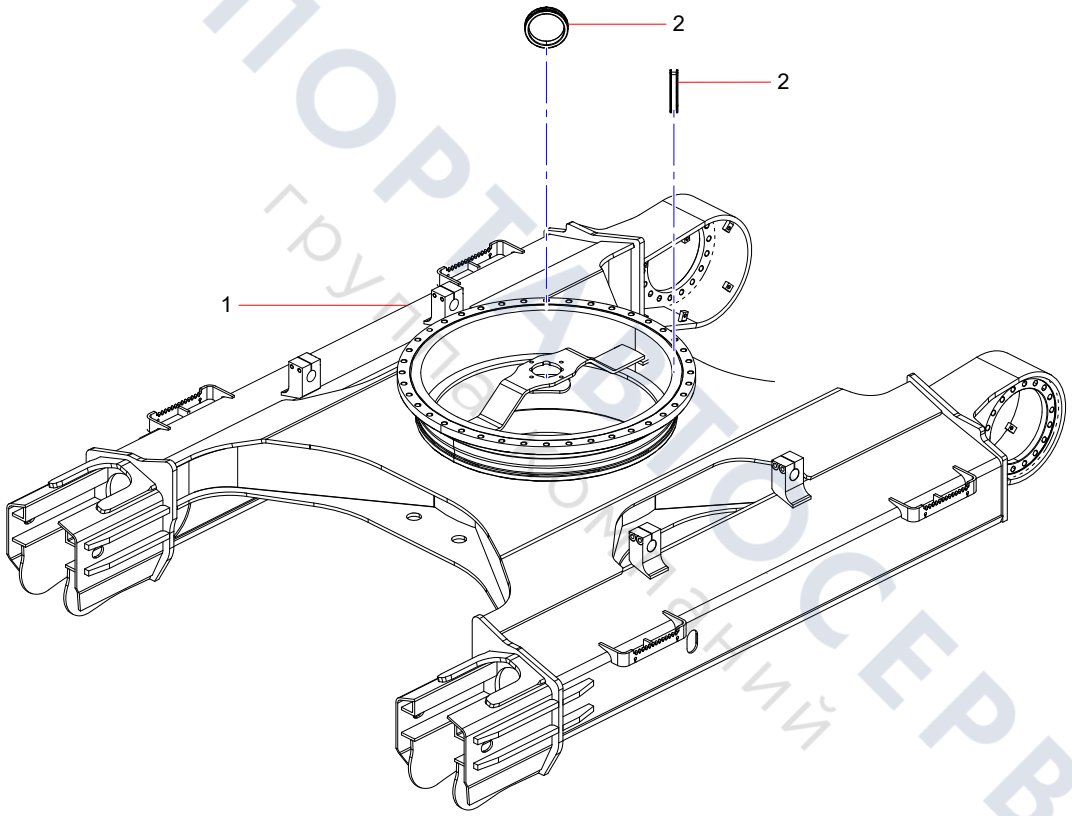

ТЕХПОРТАВТОСЕРВИС
группа компаний

Walking Device Tube (1/3)

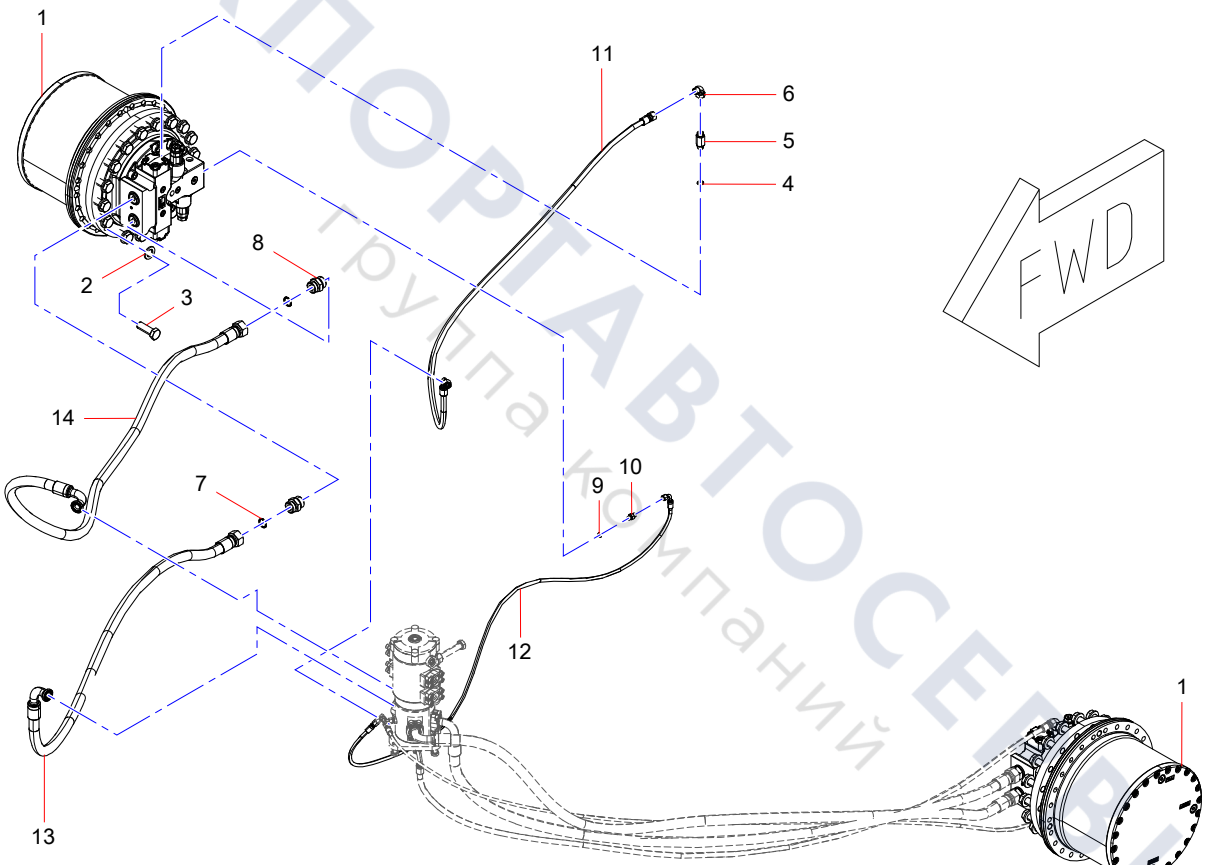

ТЕХПОРТАВТОСЕРВИС
Группа компаний

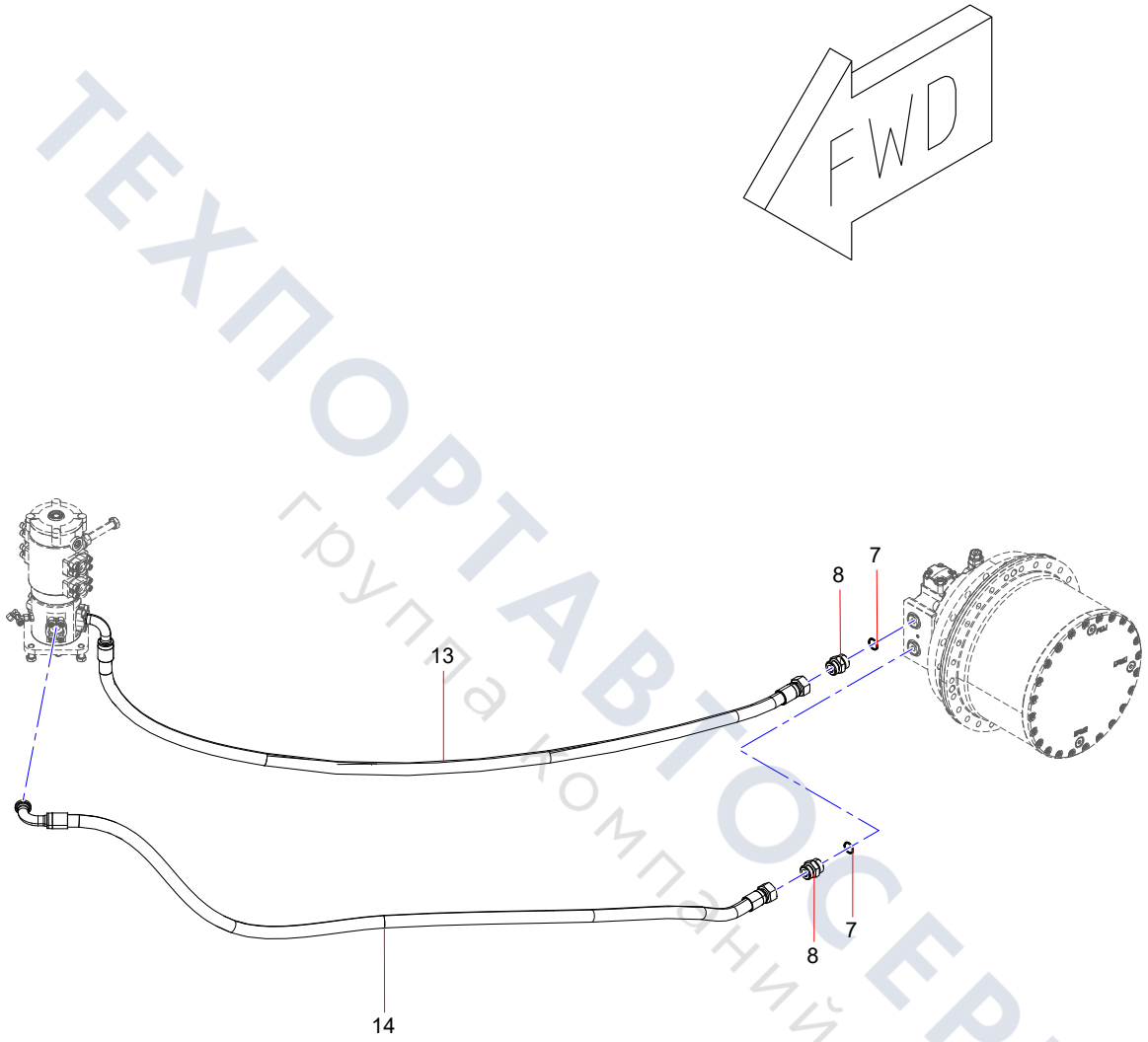

ТЕХПОРТАВТОСЕРВИС
группа компаний

Walking Device Tube (3/3)

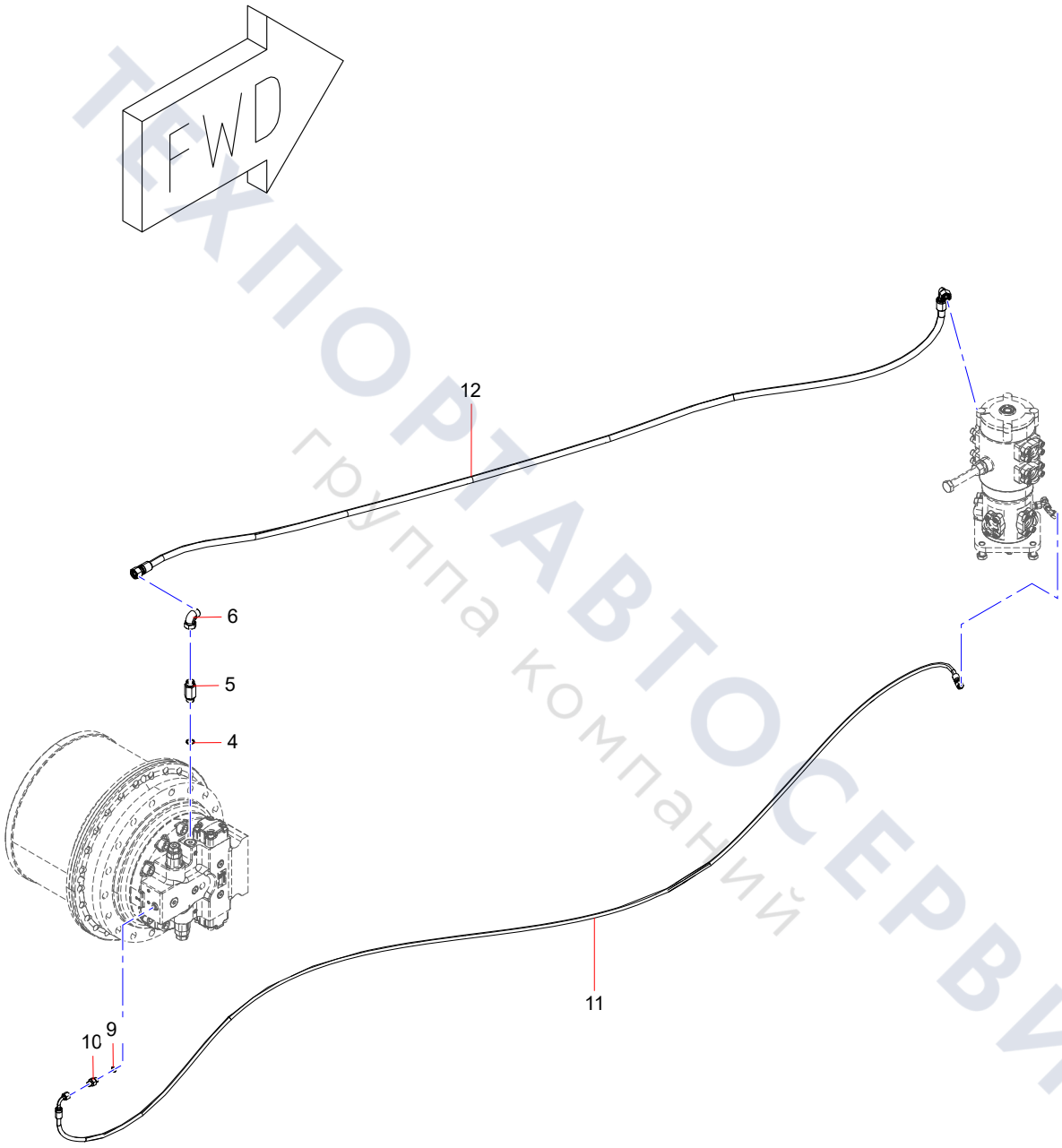

ТЕХПОРТАВТОСЕРВИС
группа компаний

130101010117A Reducer Assembly (1/2)

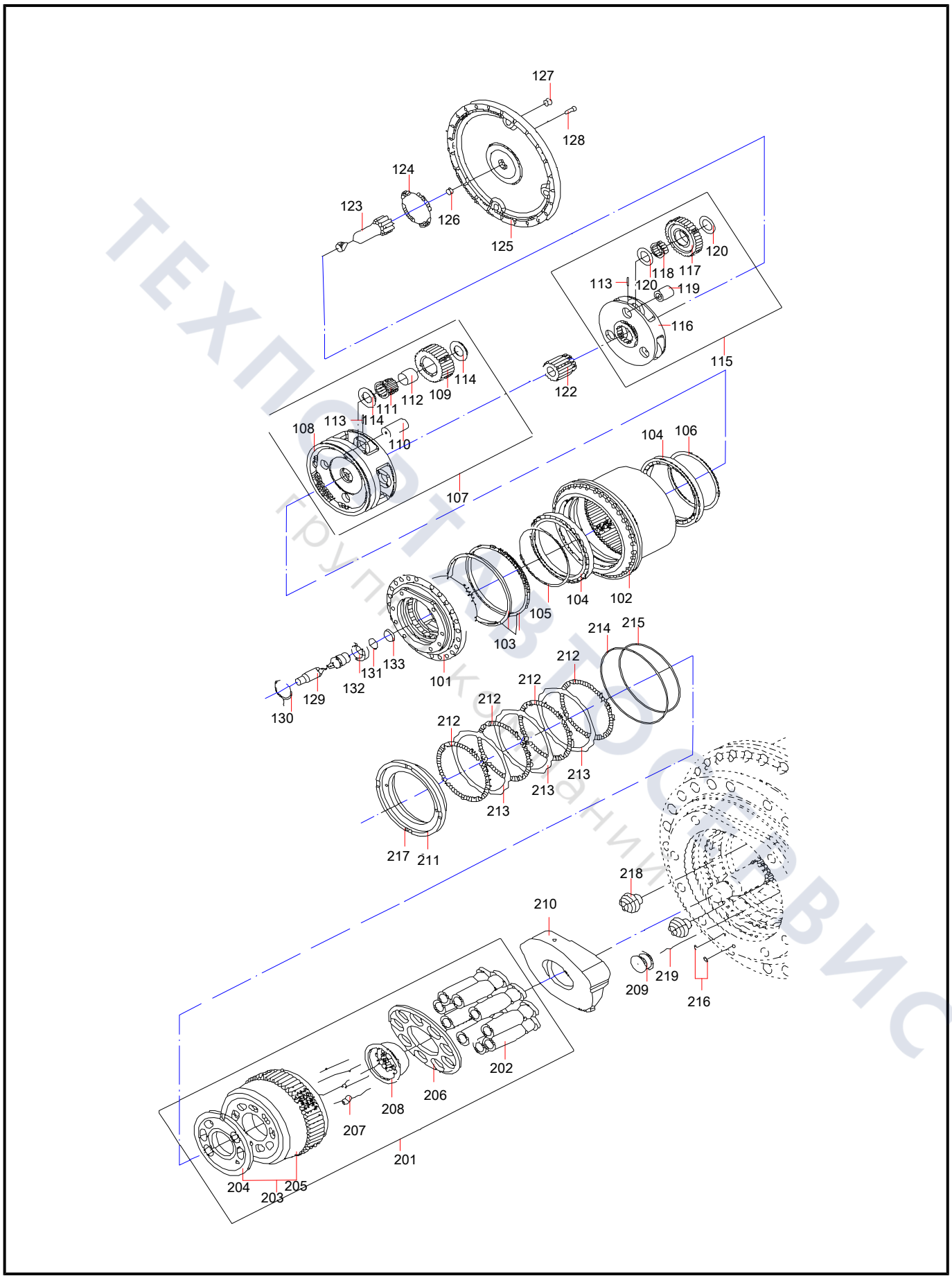

ТЕХПОСТАВСЕРВИС
группа компаний

130101010117A Reducer Assembly (1/2)

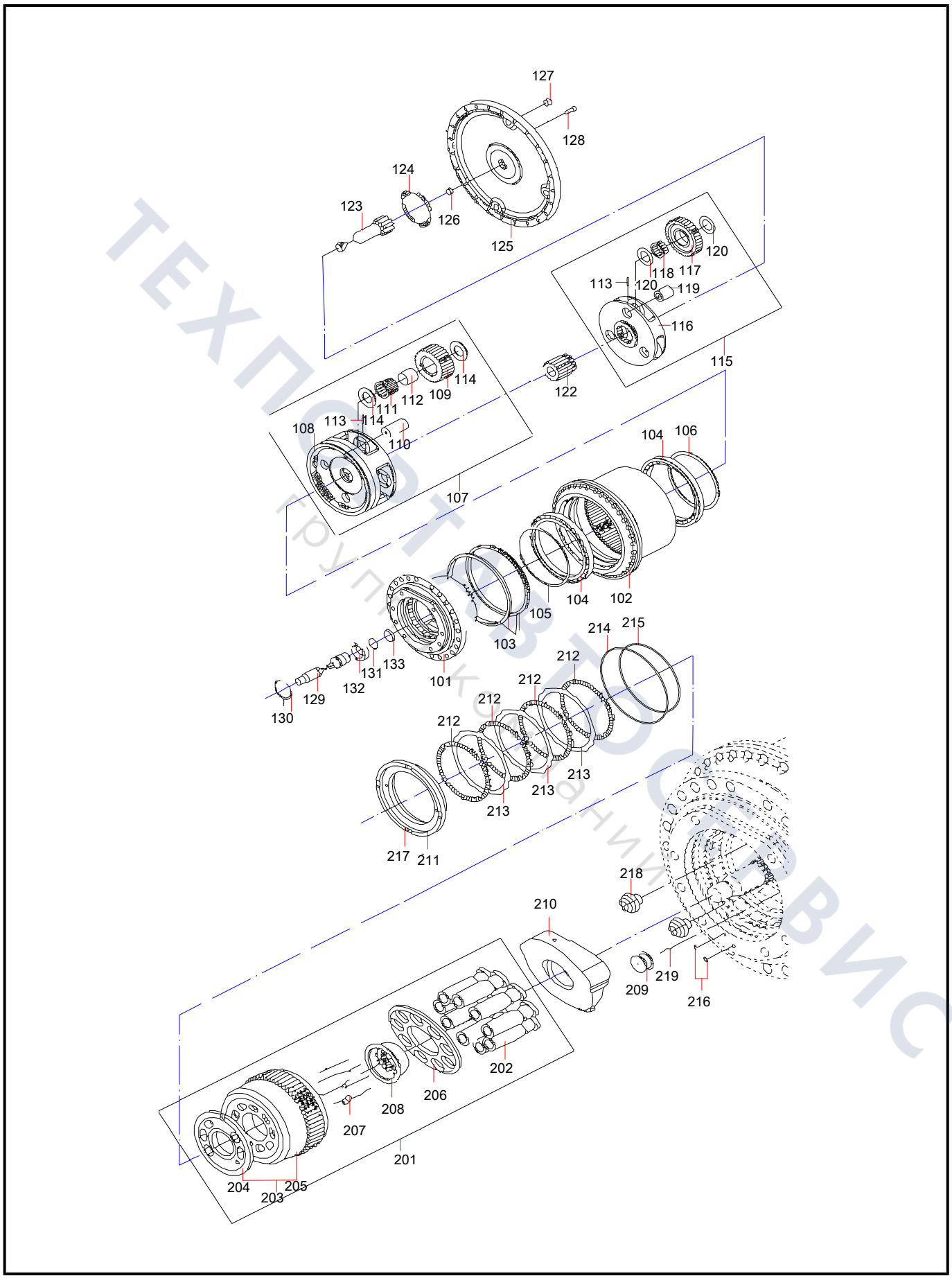

ТЕХПОСТАВОСЕРВИС
крупногабаритных

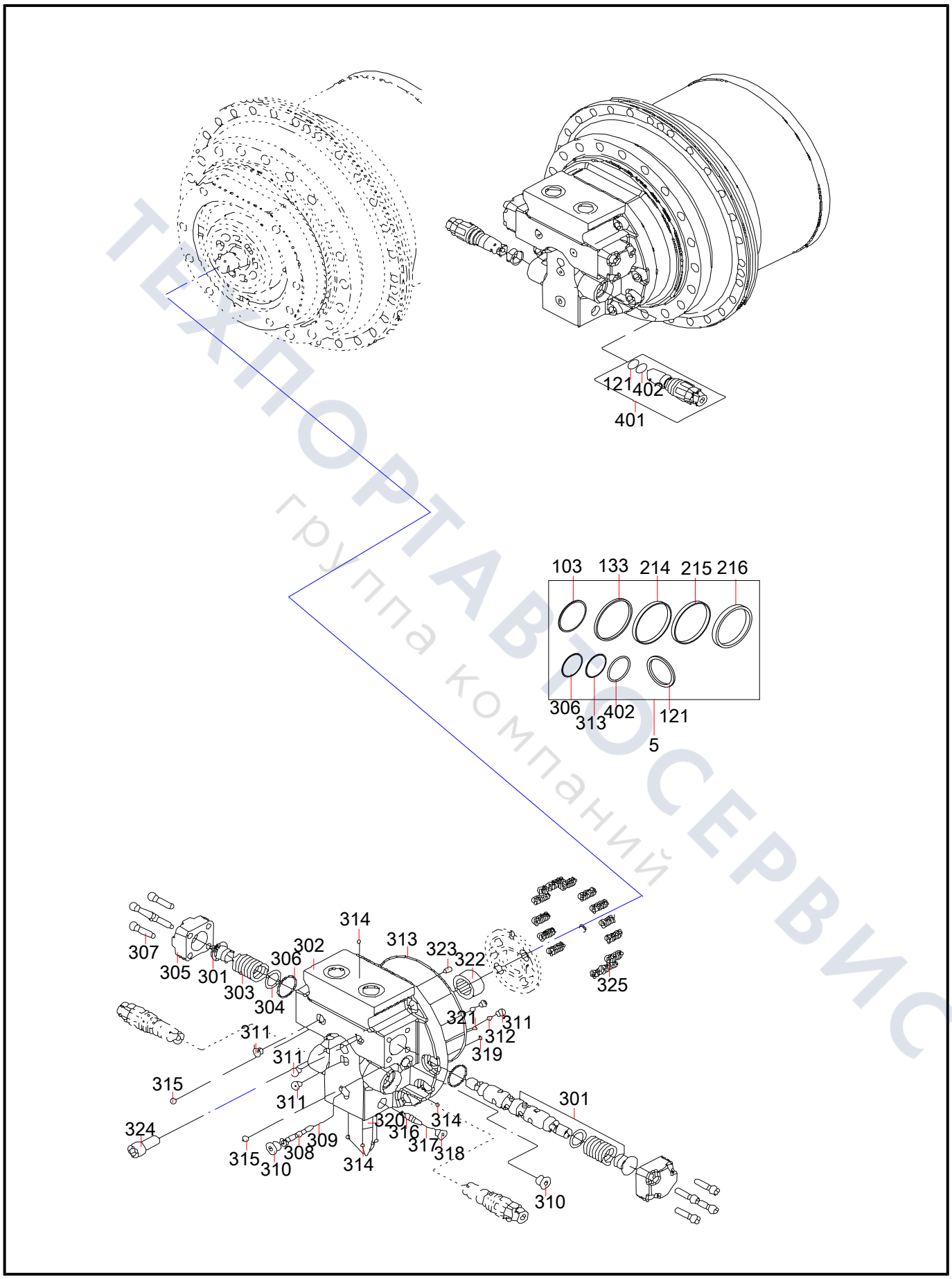

ТЕХПОРТАВТОСЕРВИС
группа компаний

Shield Assembly

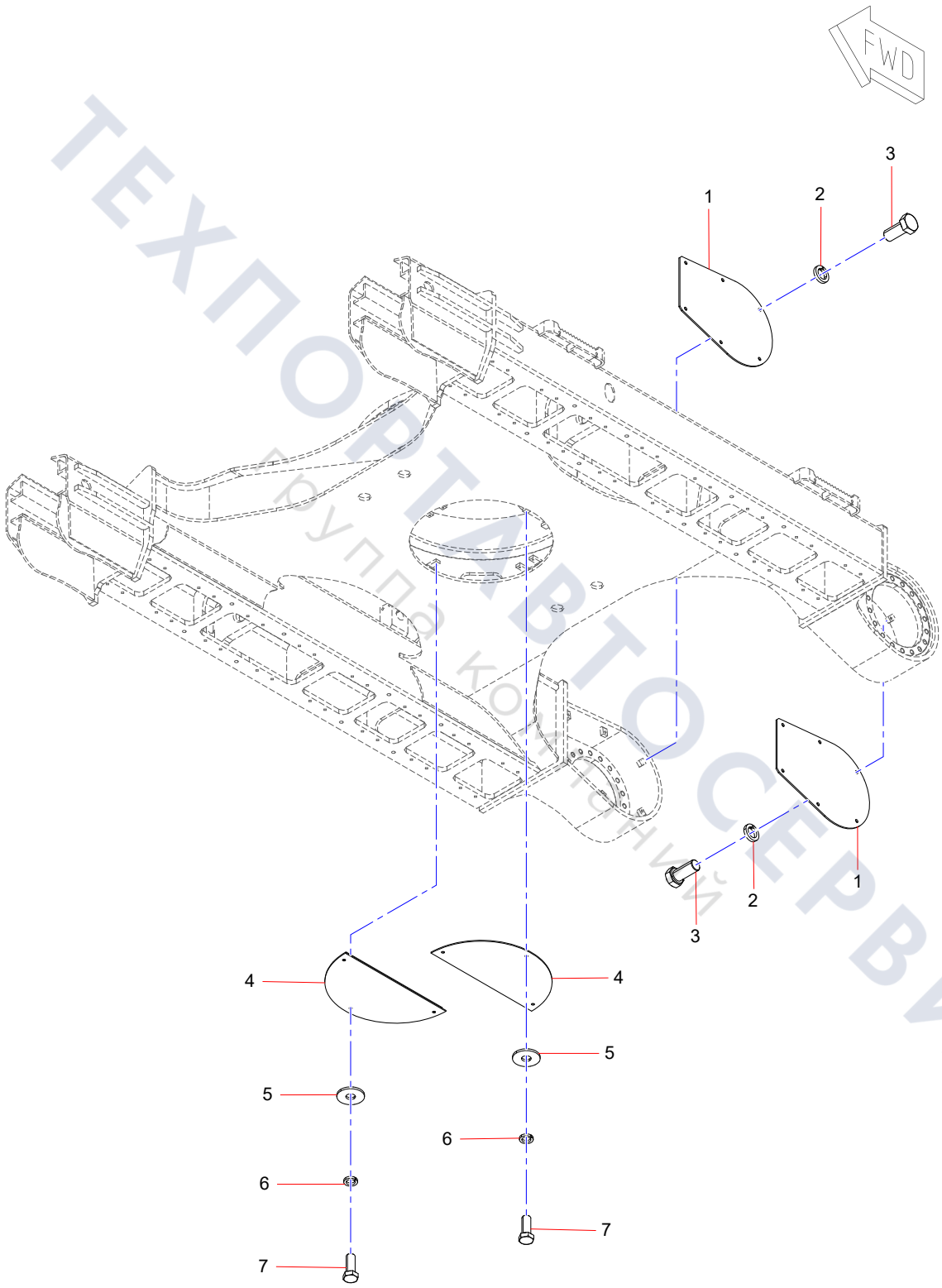

ТЕХПОВТАВТОСЕРВИС
Группа компаний

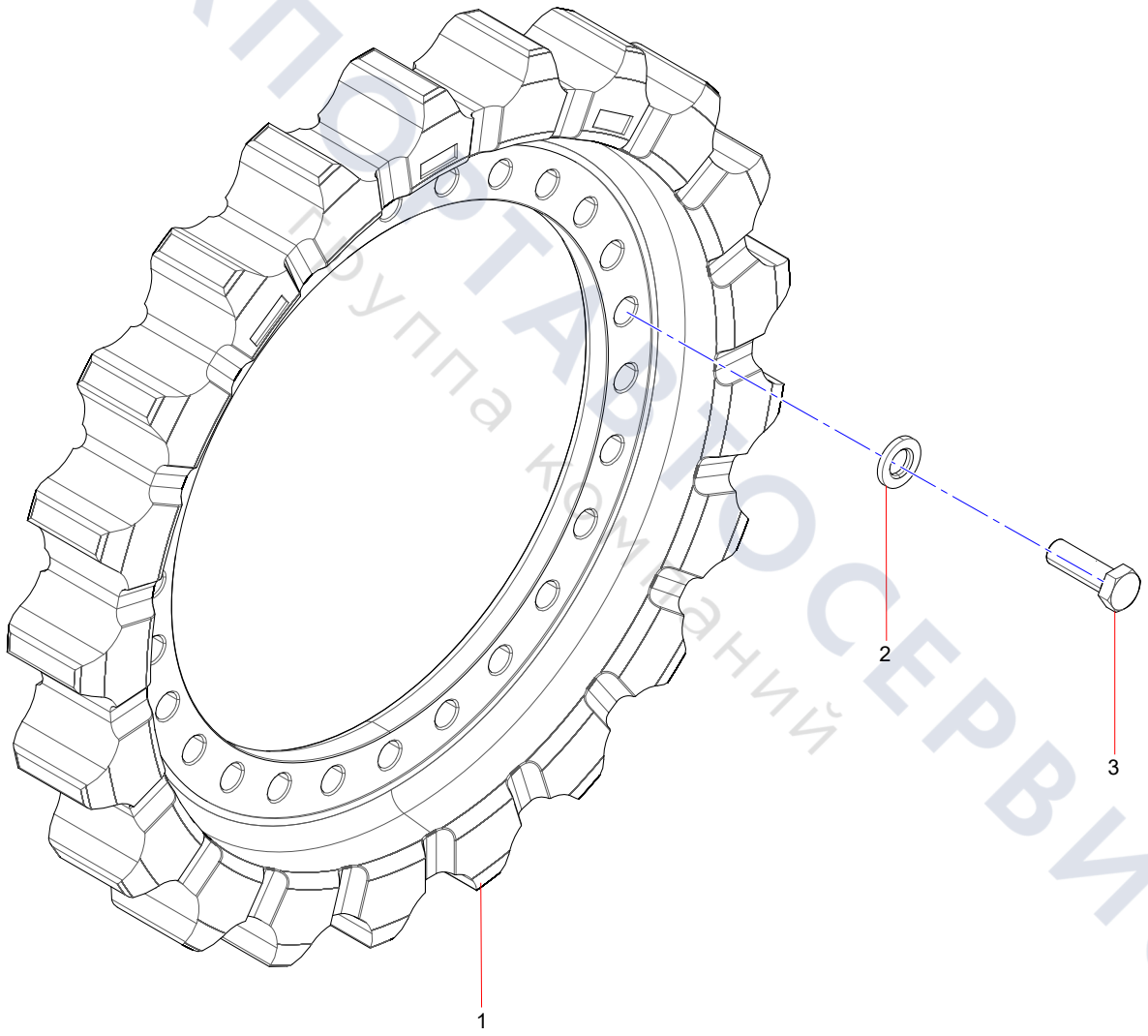

ТЕХПОРТАЛ ПОСЕРВИС
Группа компаний

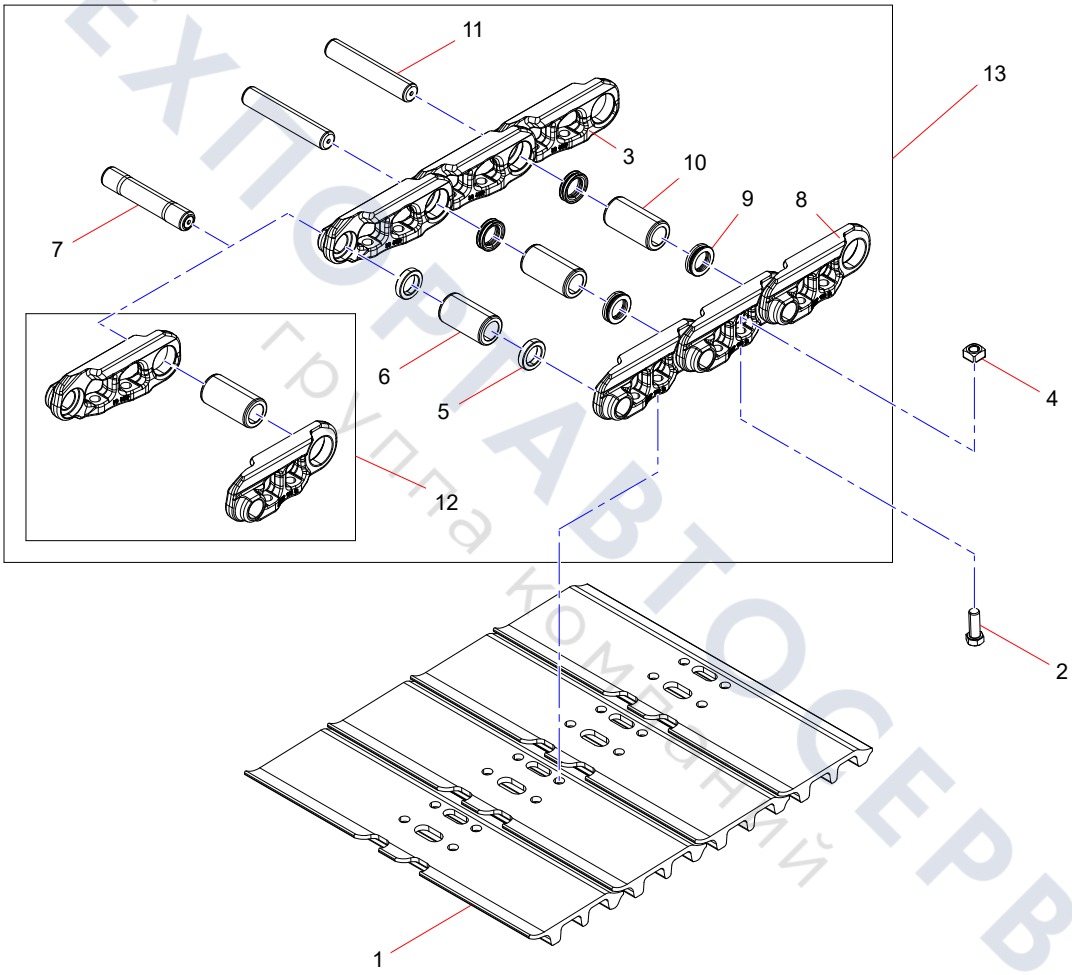

ТЕХПОРТАВТОСЕРВИС
группа компаний

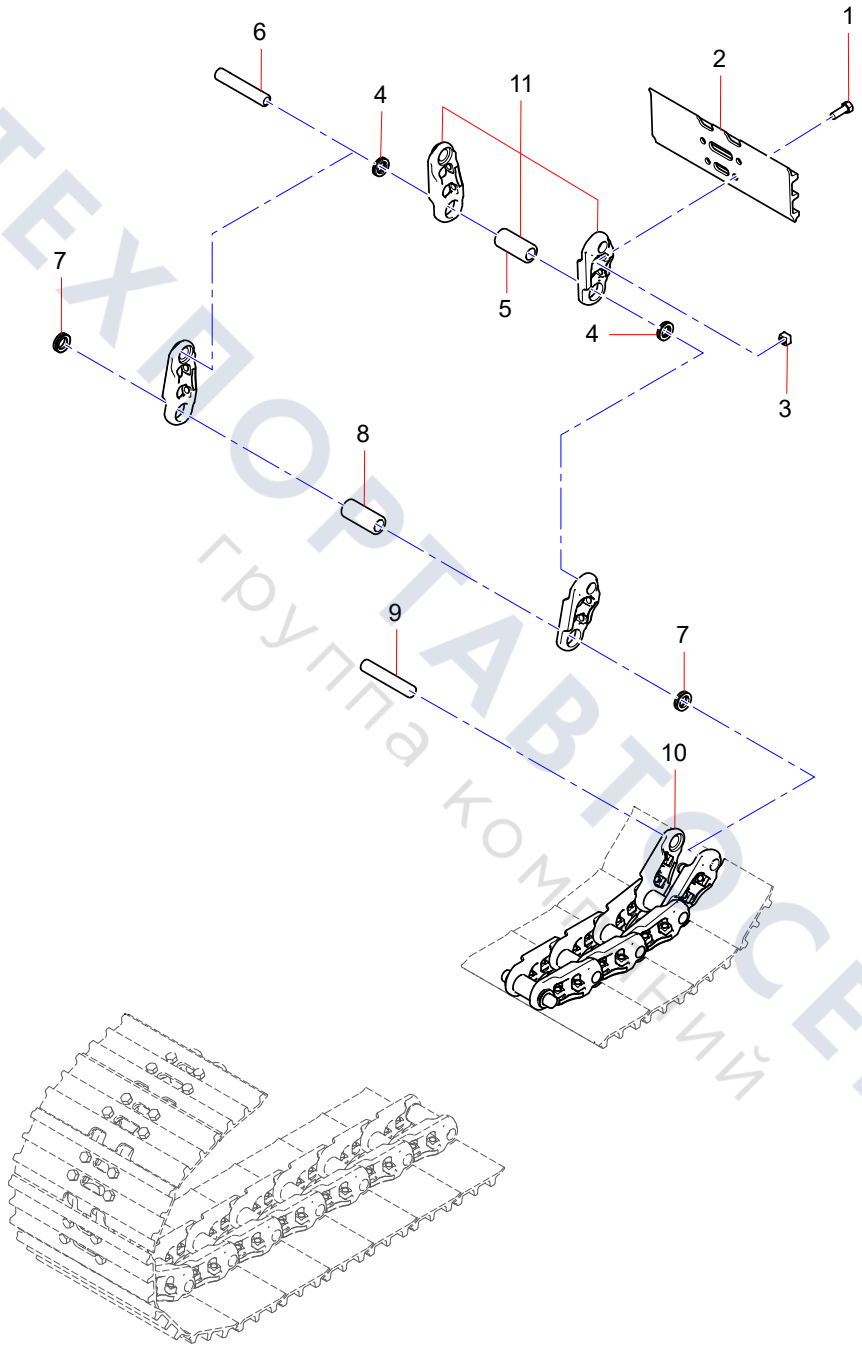

ТЕХПОРТАВТОСЕРВИС
группа компаний

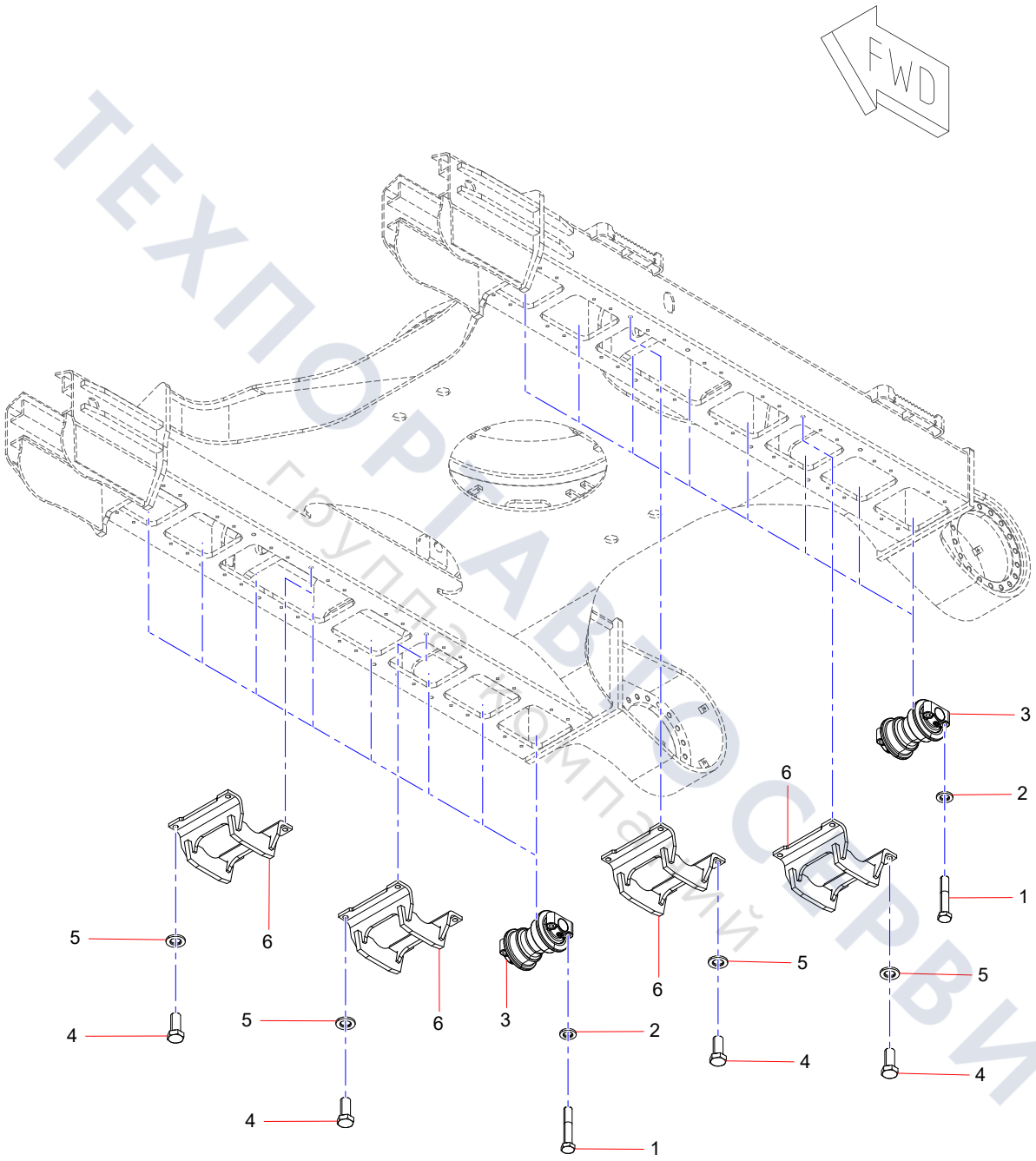

ТЕХПОРТАВТОСЕРВИС
Группа компаний

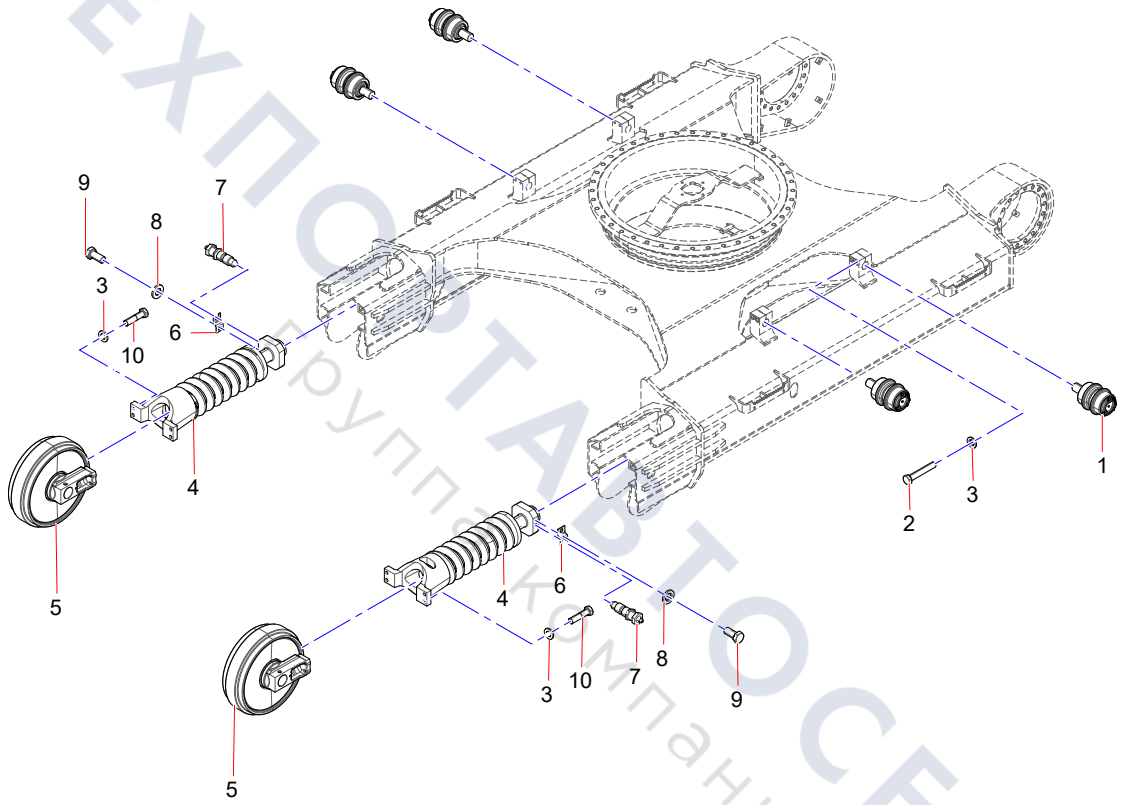

ТЕХПОСТАВТОСЕРВИС
Группа компаний

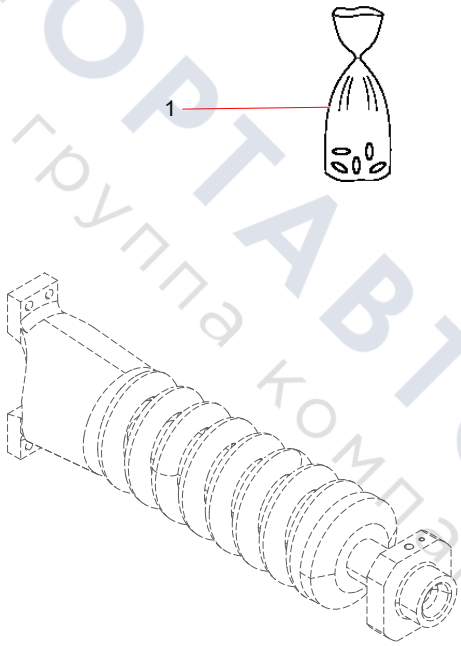

ТЕХПОРТАВТОСЕРВИС
группа компаний

Group 8

Accessories

ТЕХПОРТАВТОСЕРВИС
группа компаний

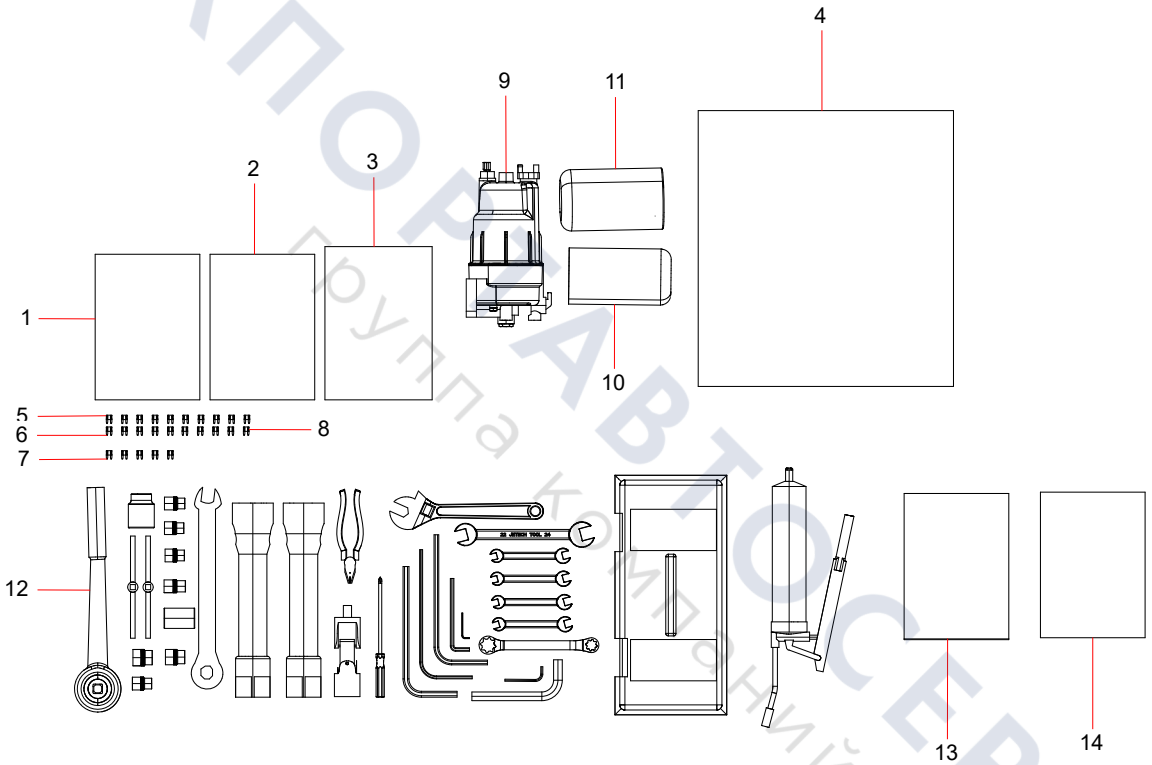

ТЕХПОРТАВТОСЕРВИС
Группа компаний

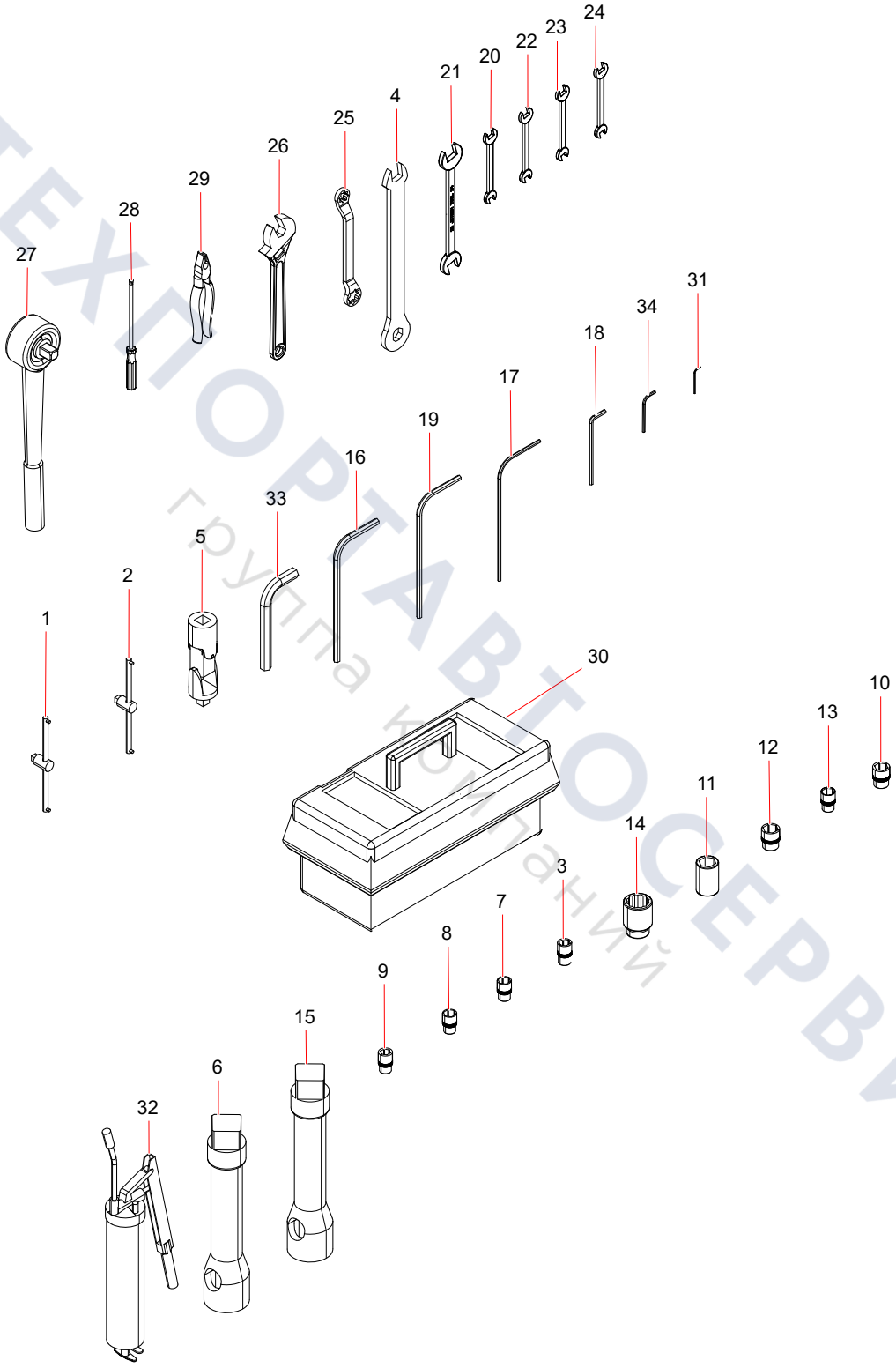

ТЕХПОРТАВТОСЕРВИС
группа компаний

Group 9

Electric System

ТЕХПОРТАВТОСЕРВИС
группа компаний

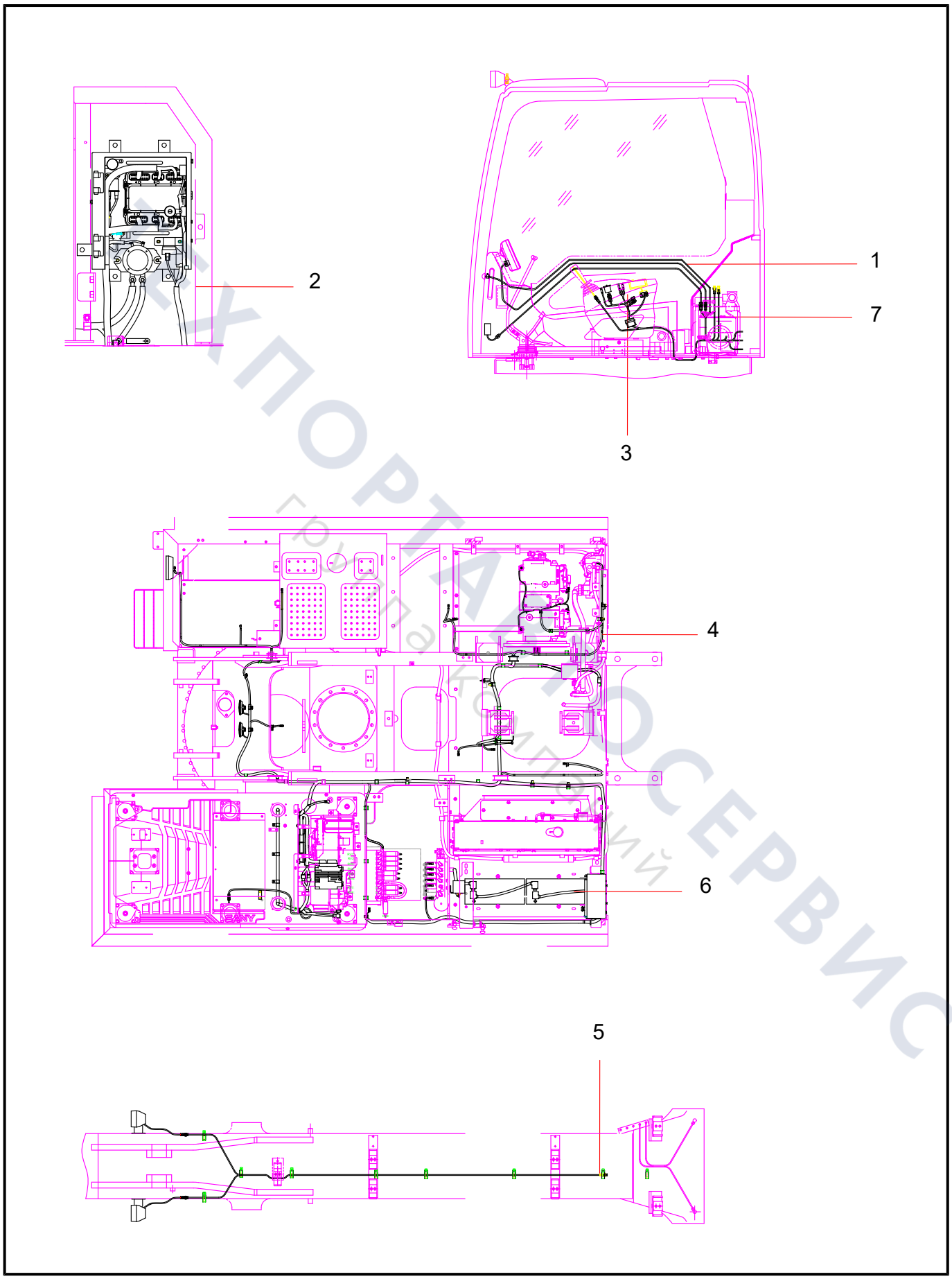

ТЕХПОРТАЛ СЕРВИС
Группа компаний

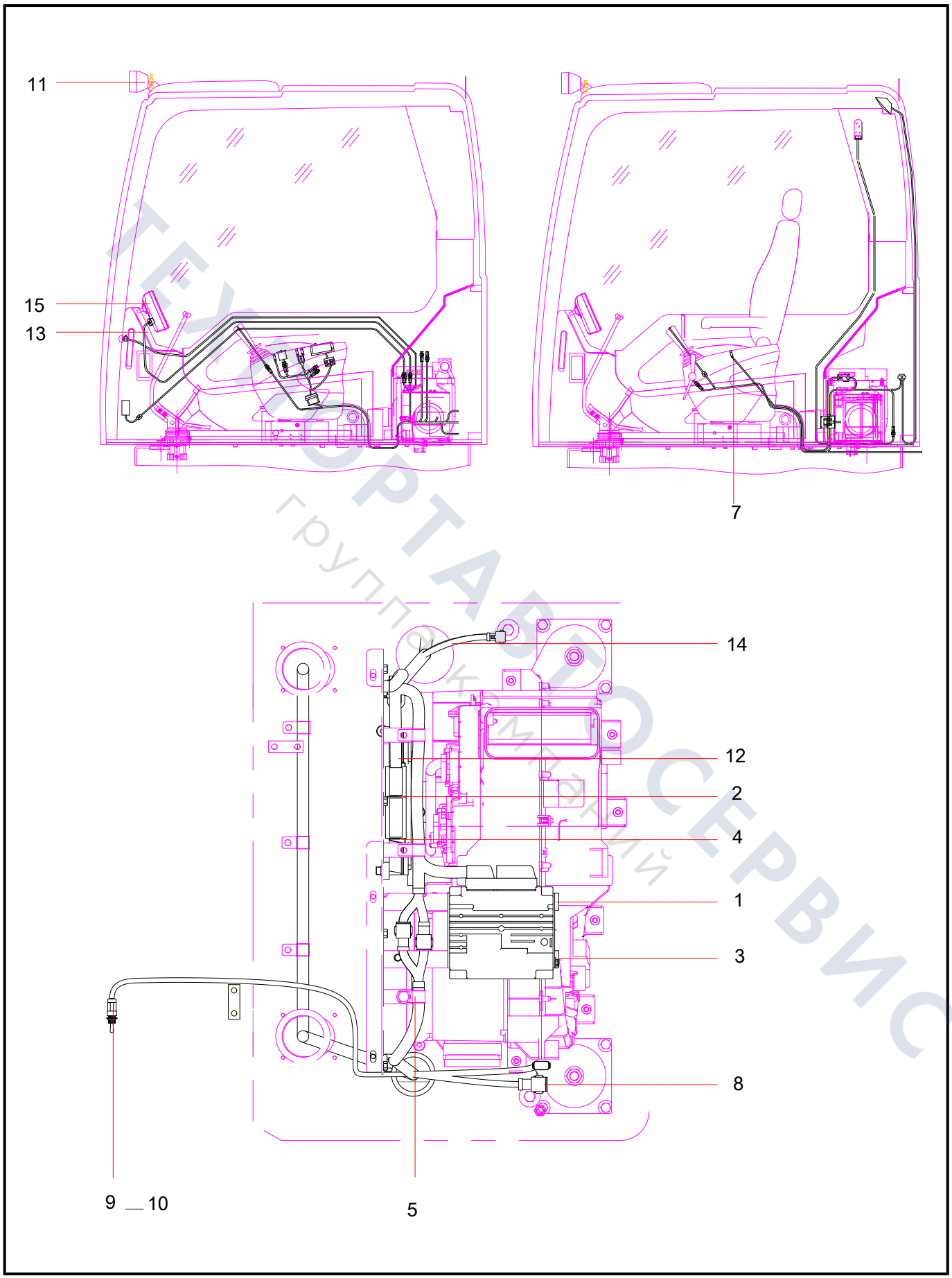

ТЕХНОРТАВТОСЕРВИС
группа компаний

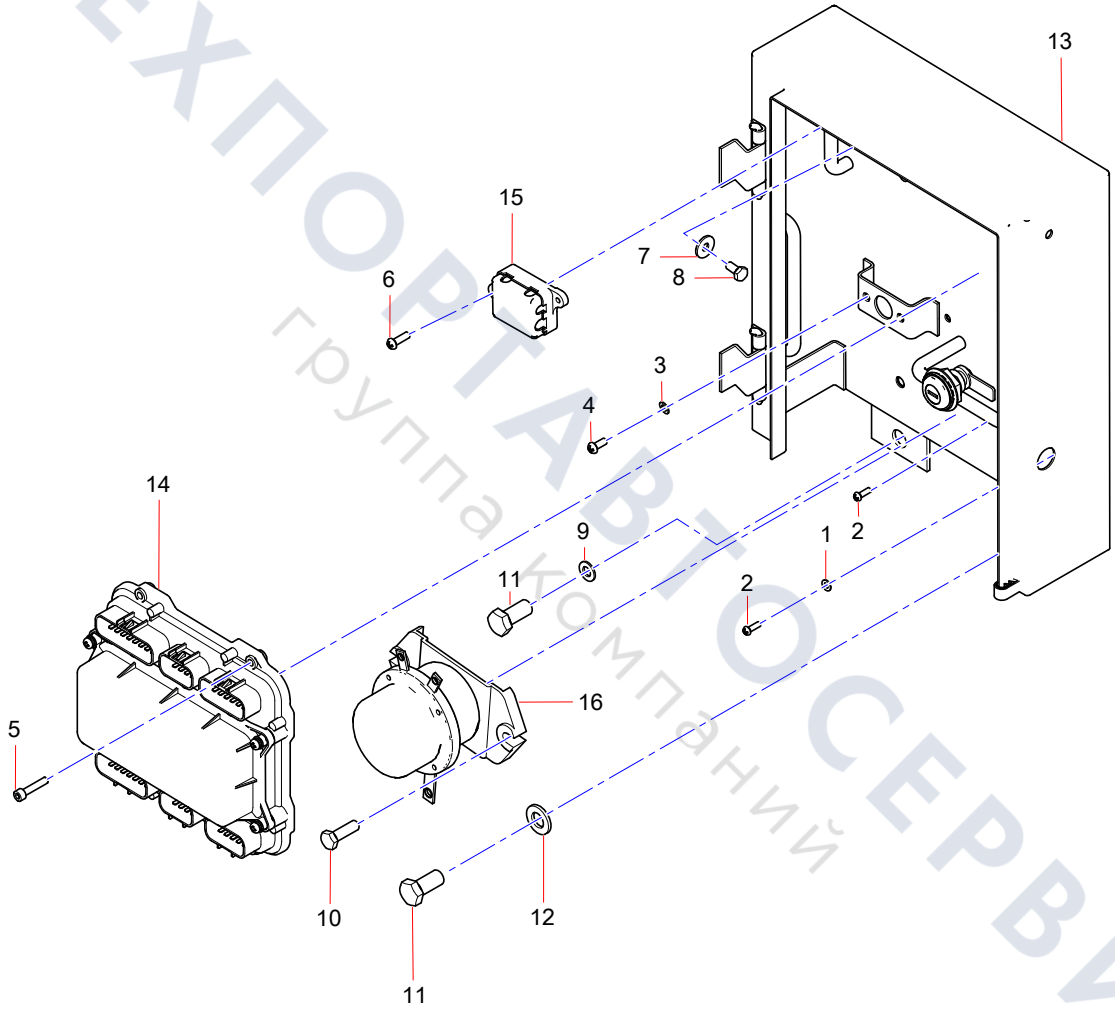

ТЕХПОРТАВТОСЕРВИС
группа компаний

Control Switch Harness

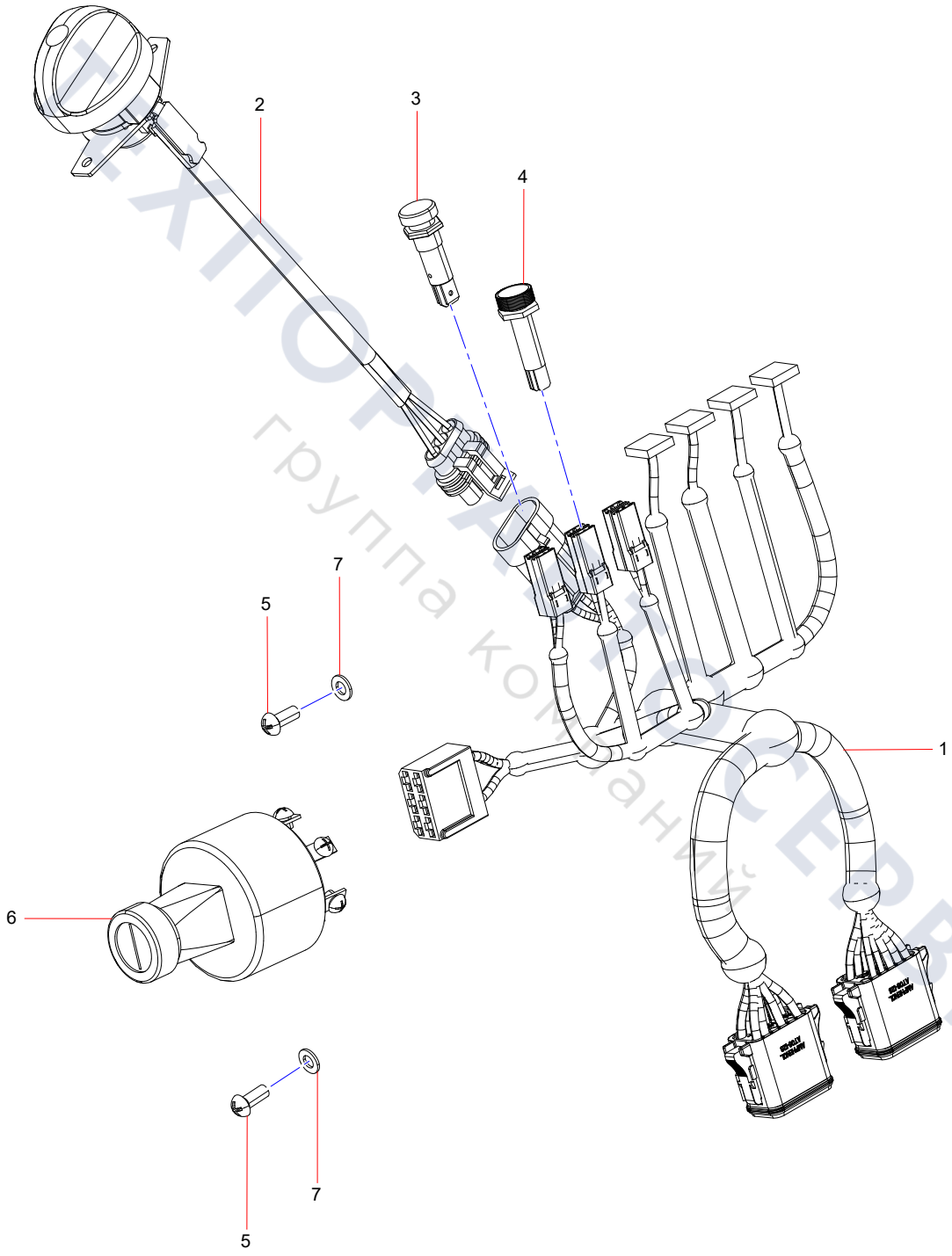

ЭЛЕКТРОСЕРВИС
группа компаний

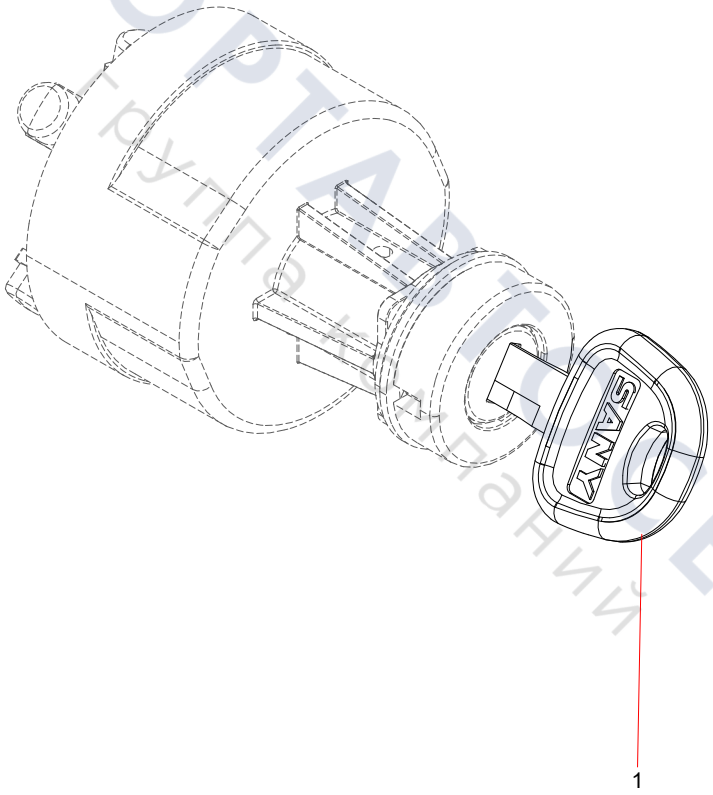

ТЕХПОРТ СЕРВИС
Группа компаний

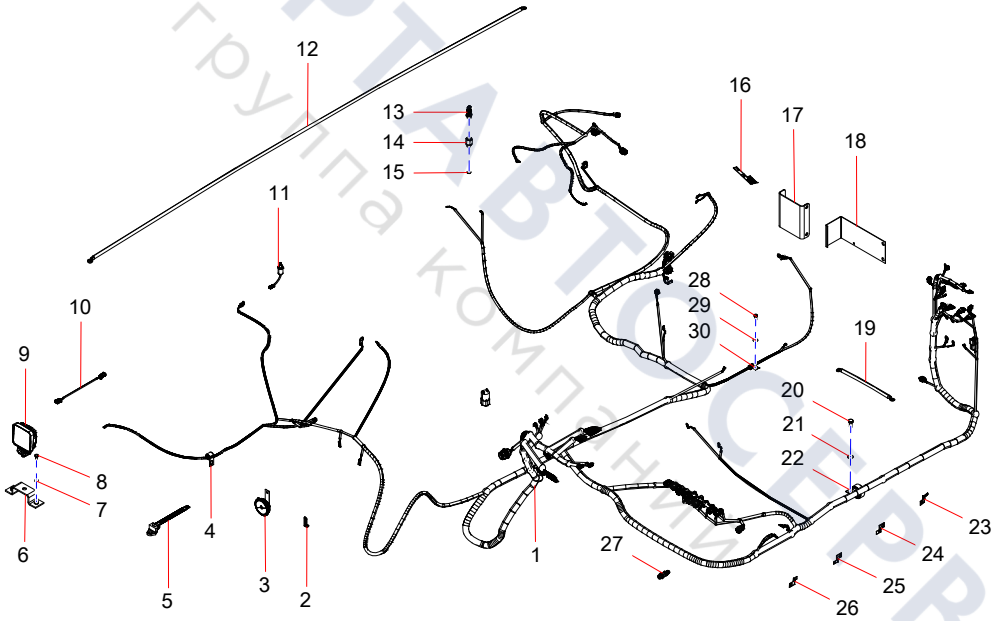

ТЕХПОРТАВТОСЕРВИС
группа компаний

Harness assembly

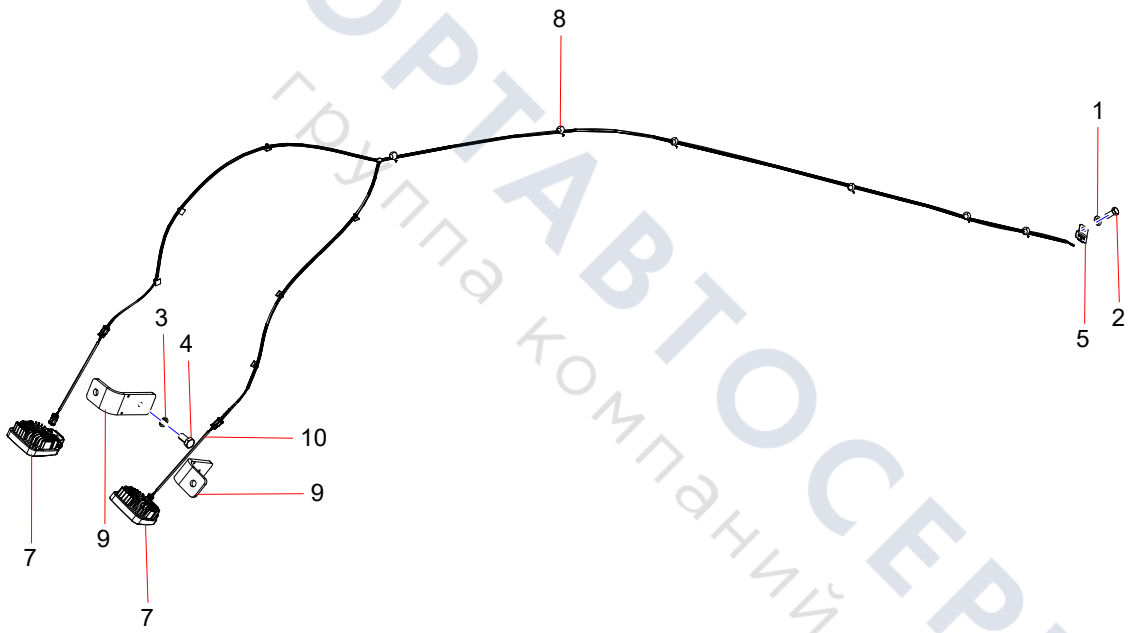

ТЕХПОРТАВТОСЕРВИС
группа компаний

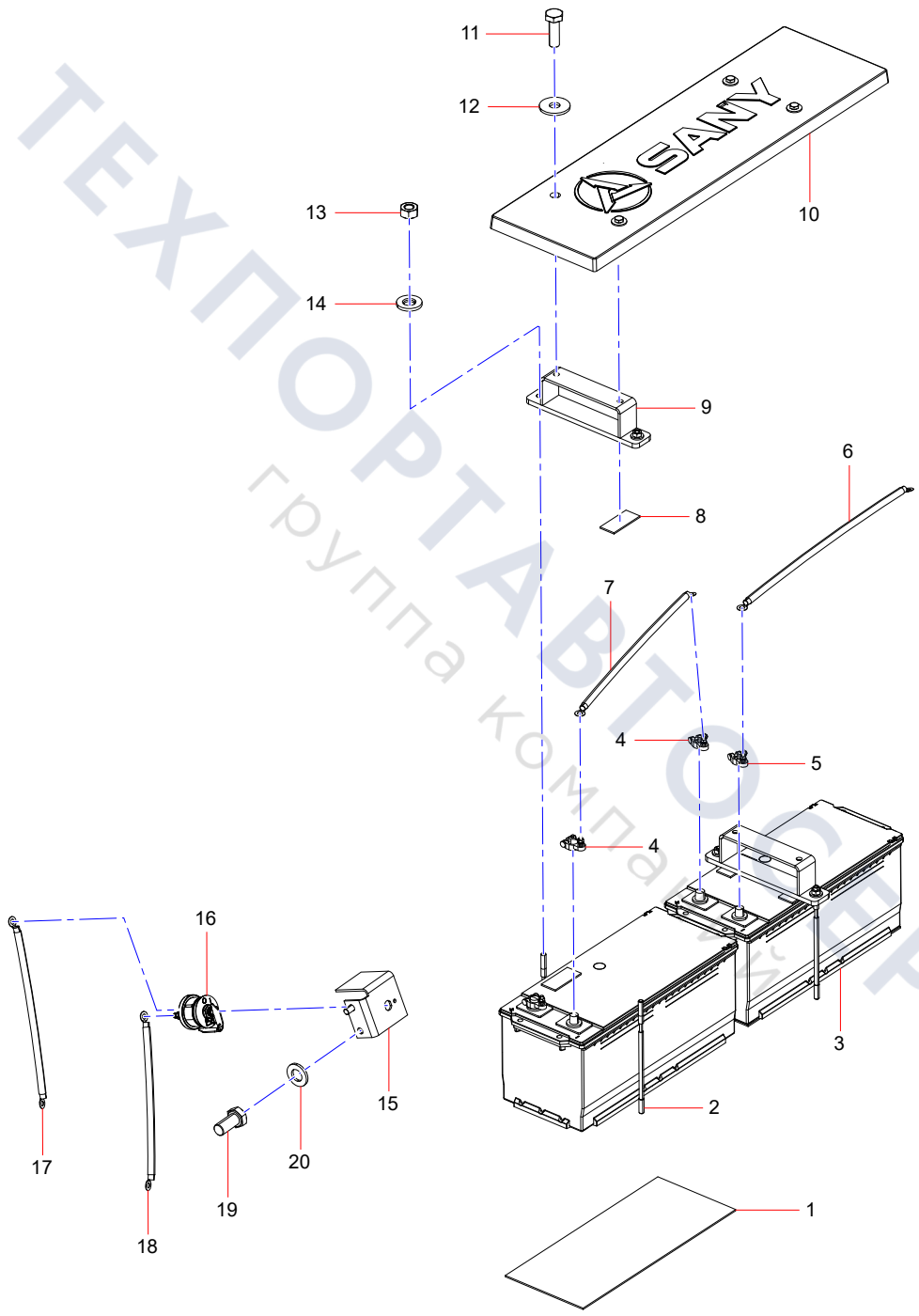

ТЕХПОРТАВТОСЕРВИС
группа компаний

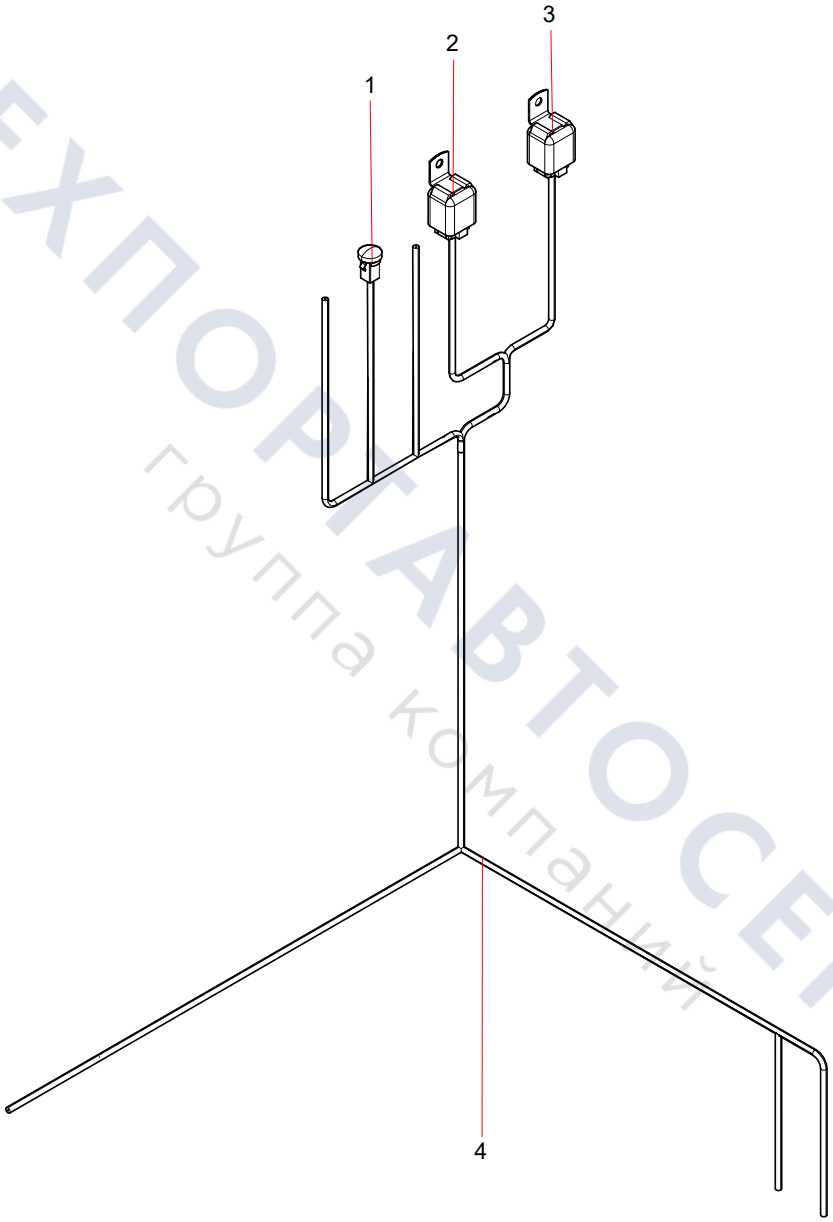

ТЕХПОРТАВТОСЕРВИС
группа компаний

Group 10

Power System

ТЕХПОРТАВТОСЕРВИС
группа компаний

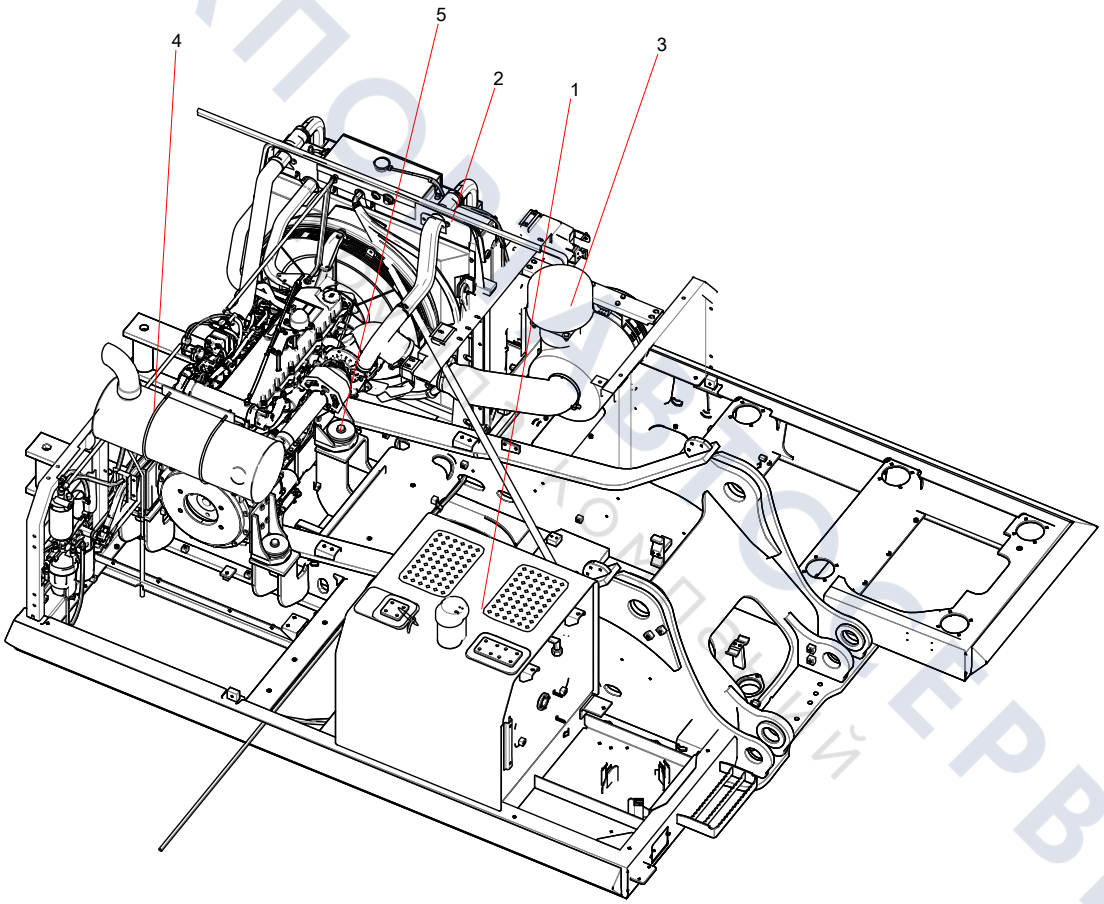

ТЕХПОСТАВТОСЕРВИС
Комплексный

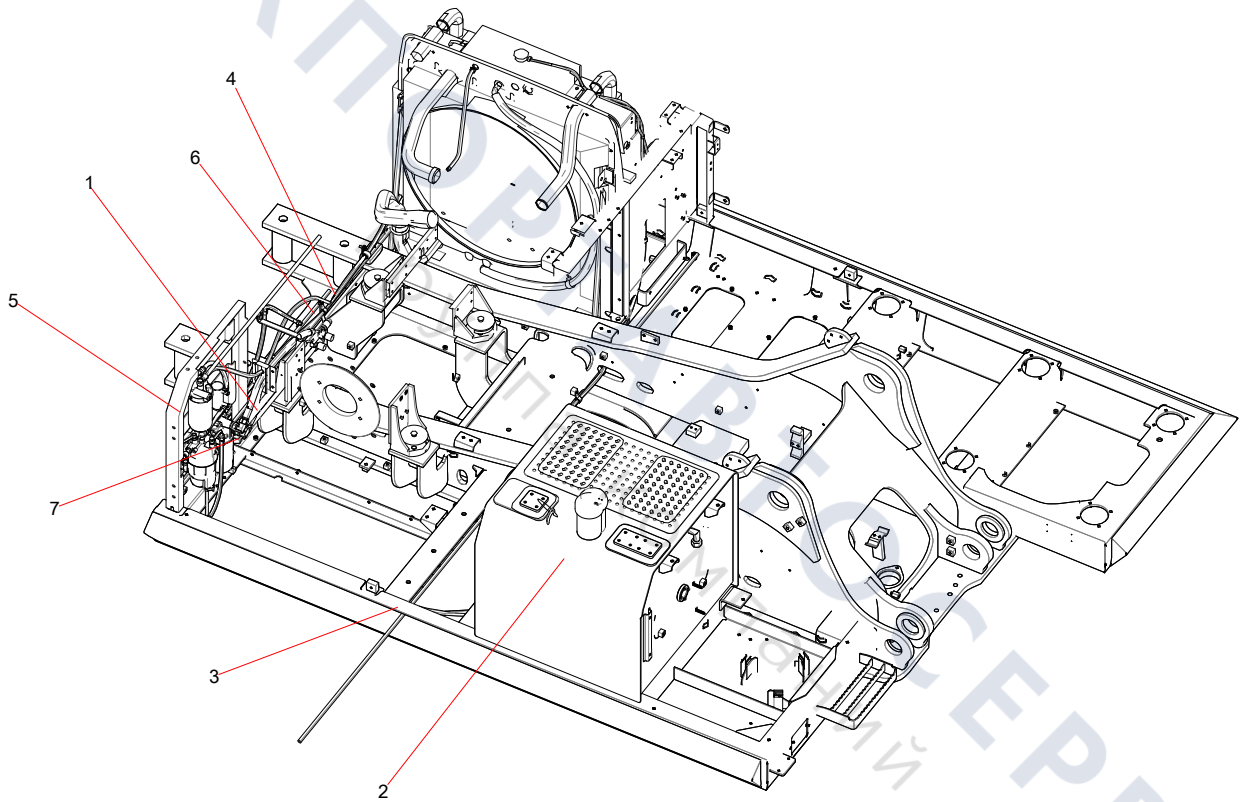

ТЕХПОРТ ВЕЛОСЕРВИС
Запчасти и материалы

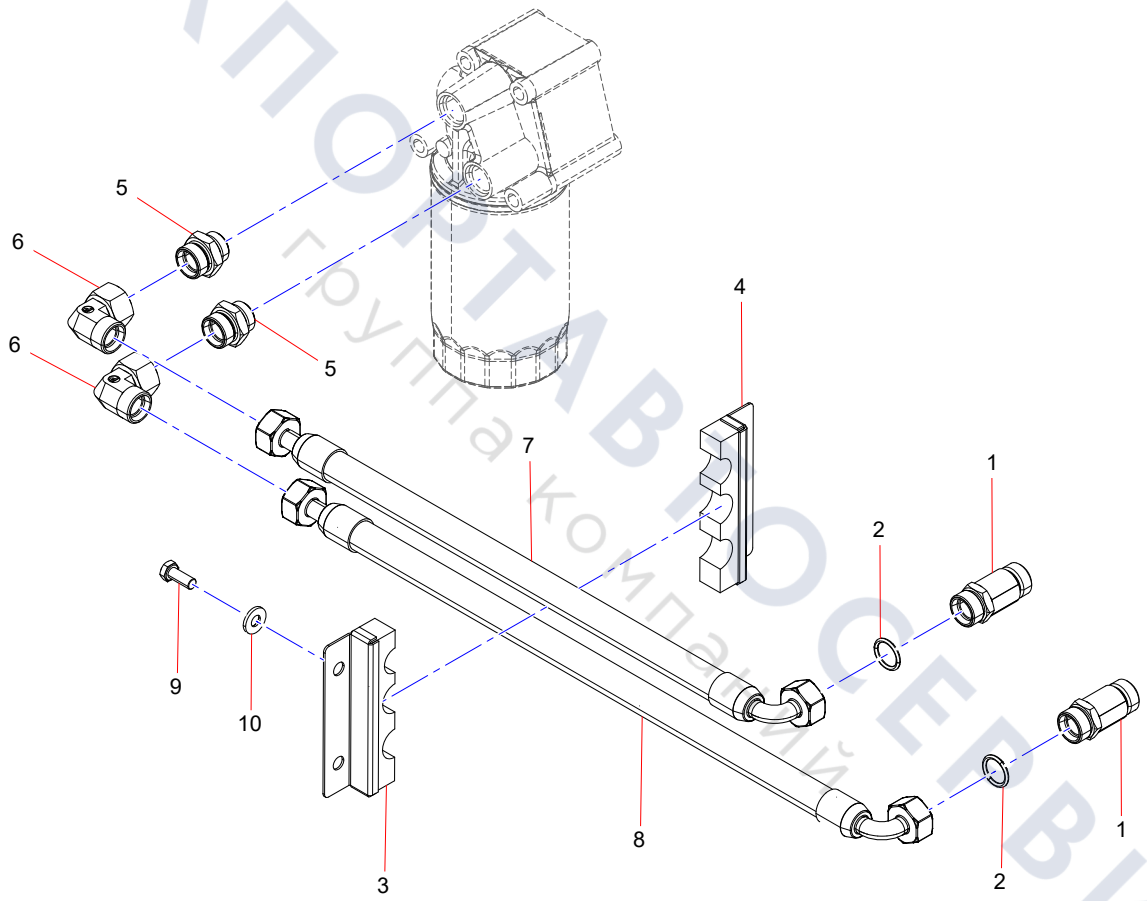

ТЕХПОРТАВТОСЕРВИС
группа компаний

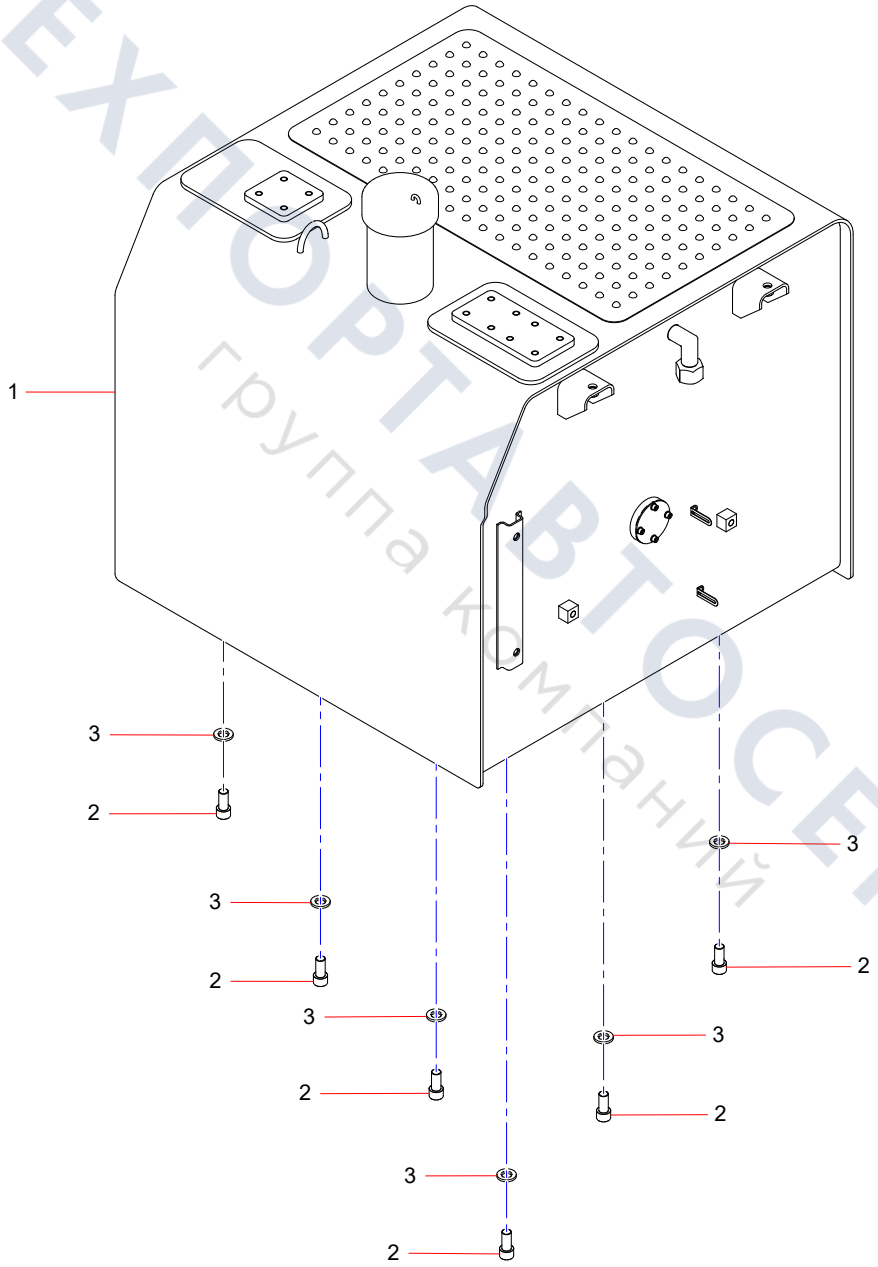

ТЕХПОРТАВТОСЕРВИС
группа компаний

SSY005890903 Fuel Tank Assy.

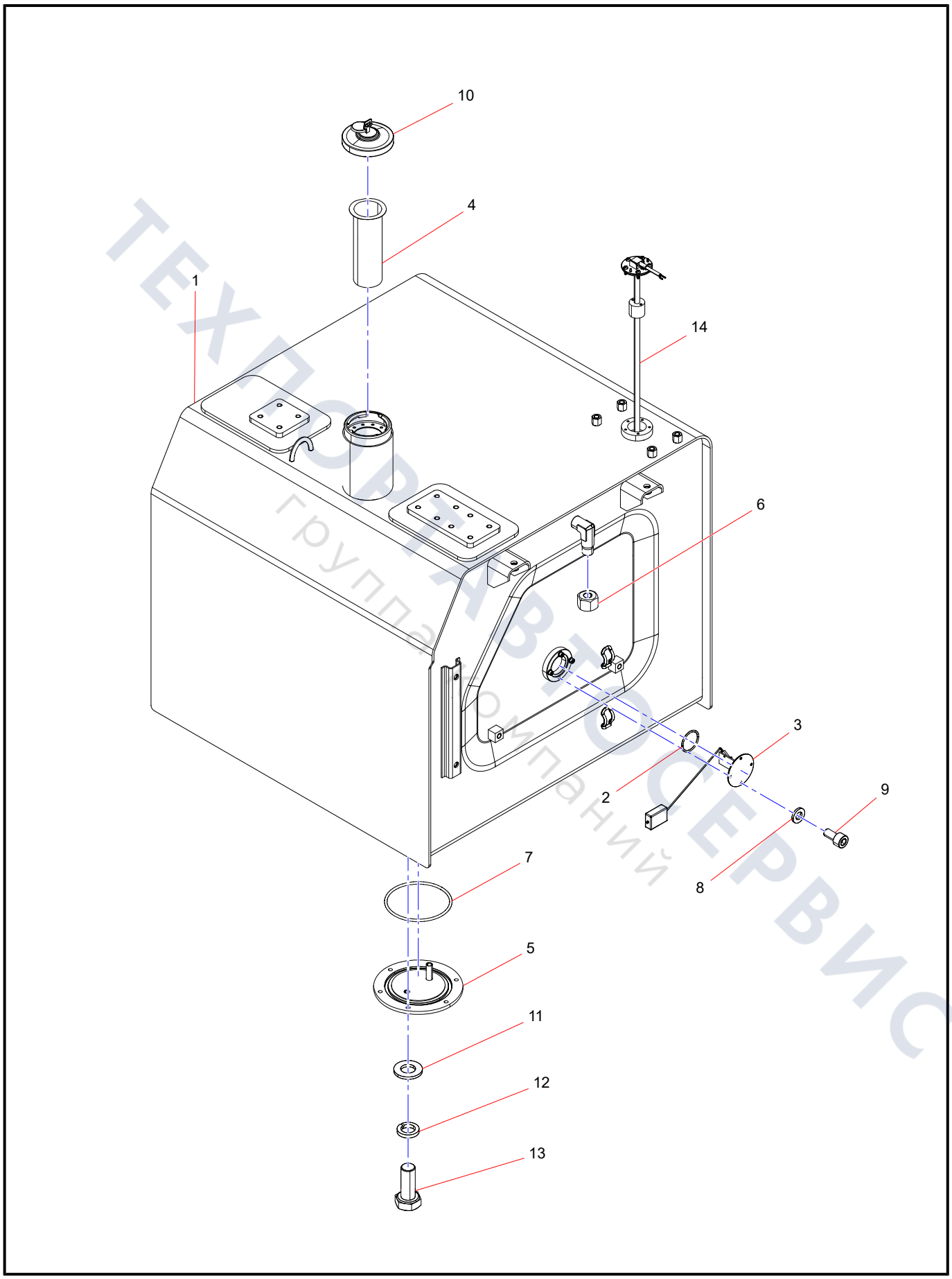

ТЕХПОРТ АВТОСЕРВИС
группа компаний

Water Drain Valve Sub-assembly

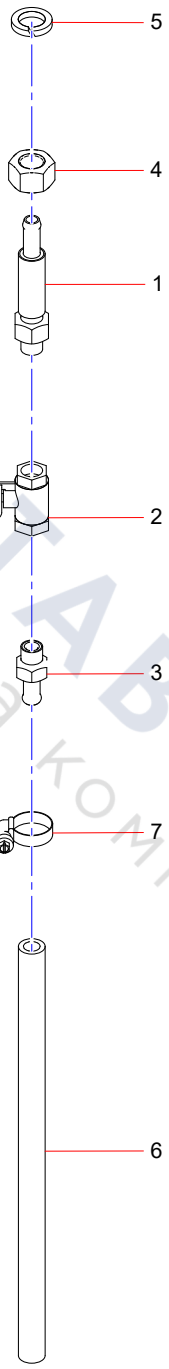

ТЕХПОРТАВТОСЕРВИС
группа компаний

Fuel pipeline connection

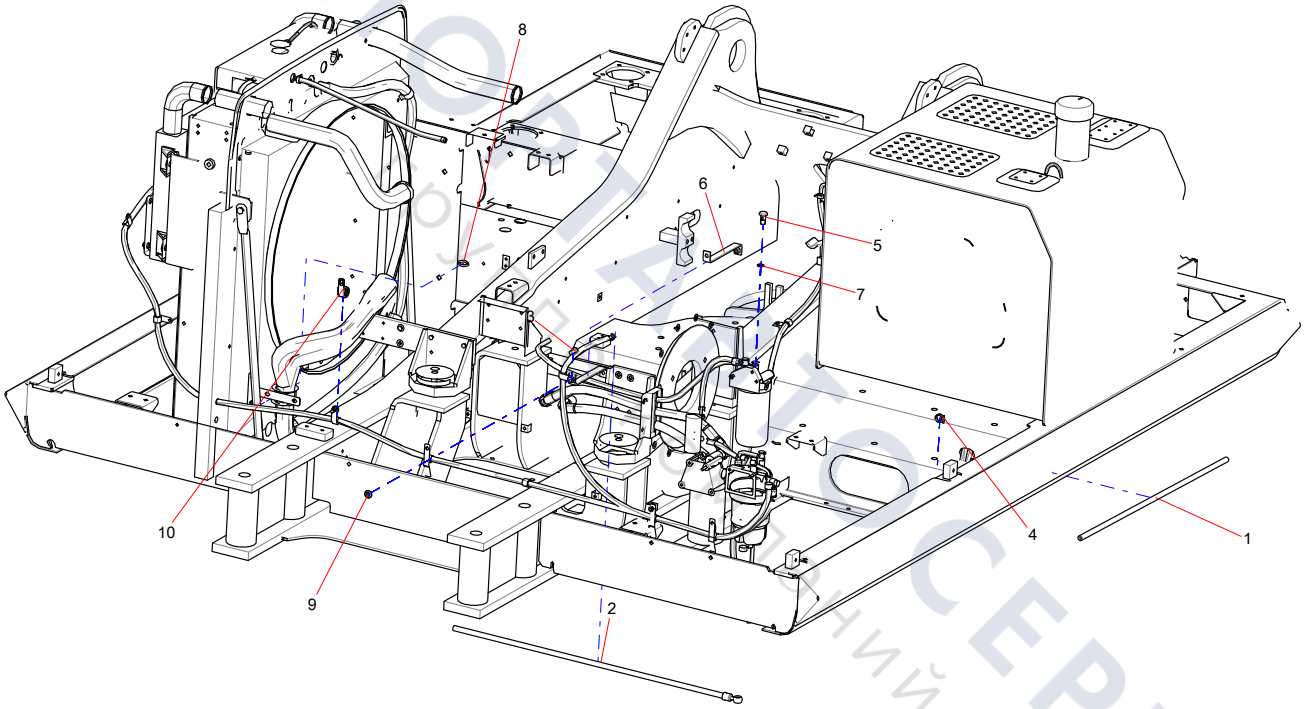

ТЕХПОРТАЛ АВТОСЕРВИС

fuel filter

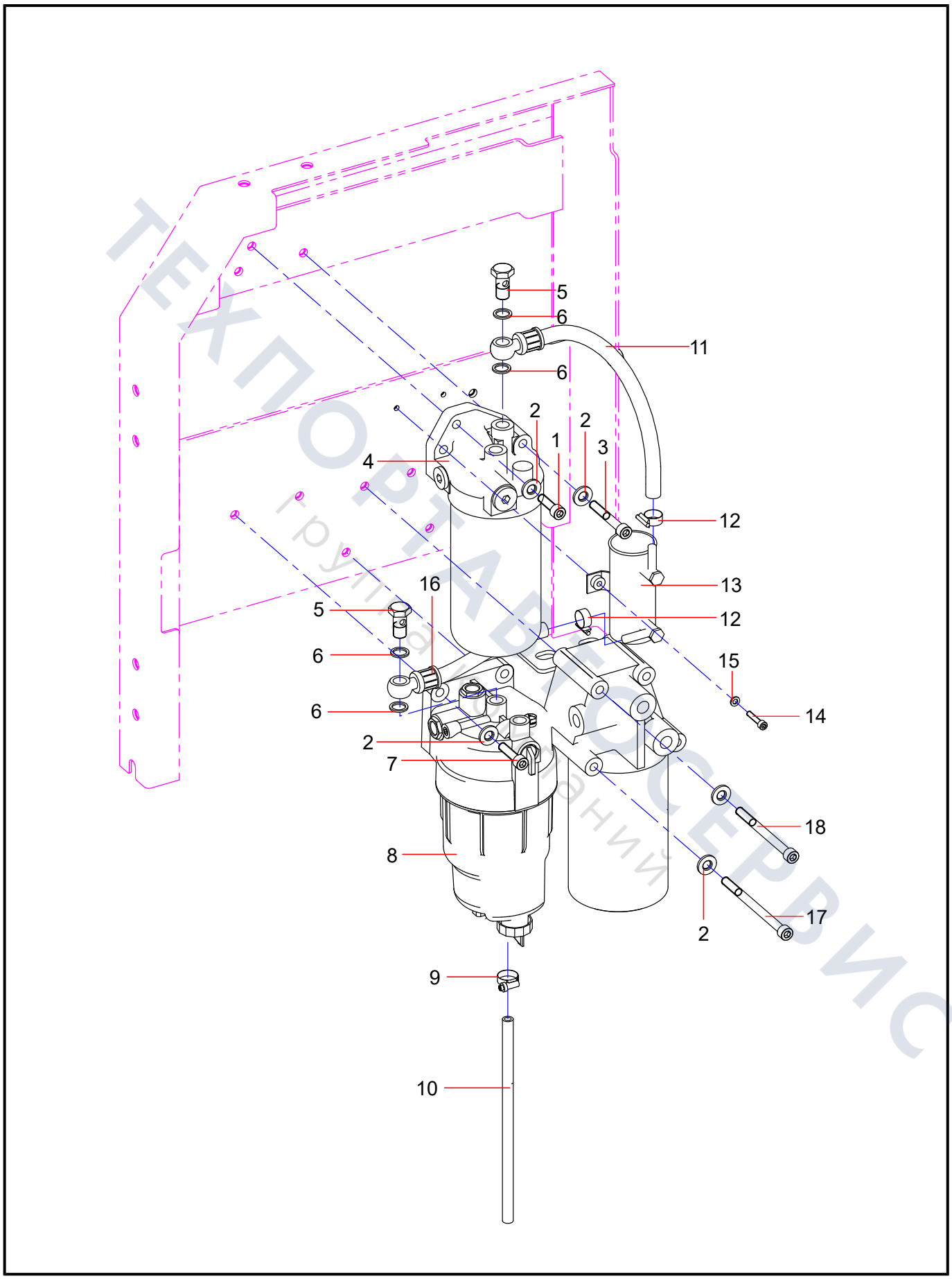

ТЕХПОРТАВТОСЕРВИС
группа компаний

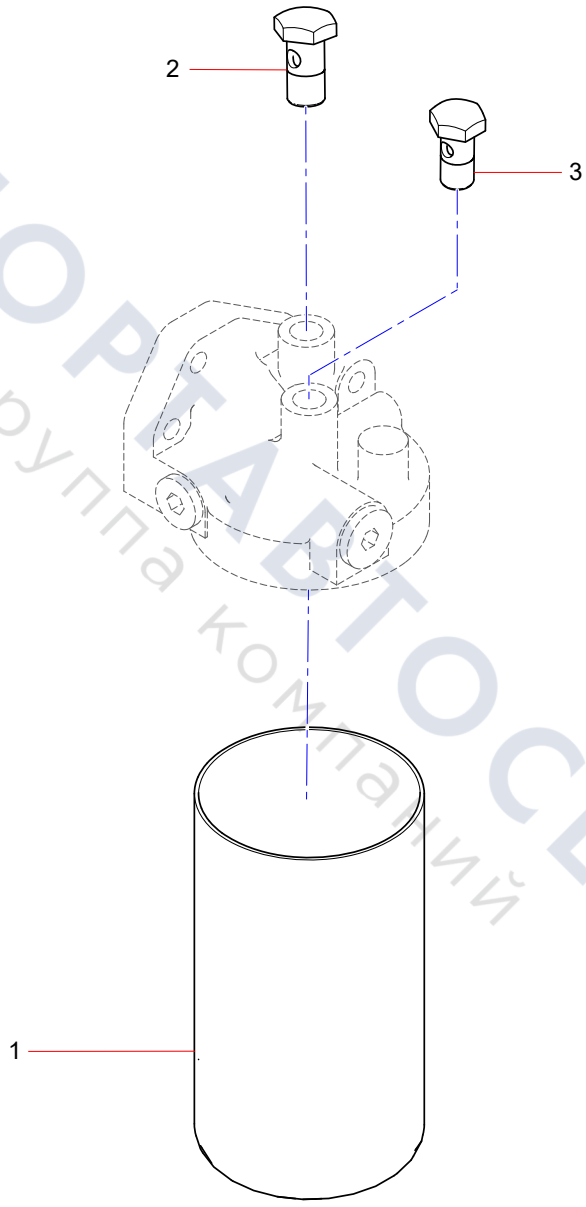

ТЕХПОРТАВТОСЕРВИС
группа компаний

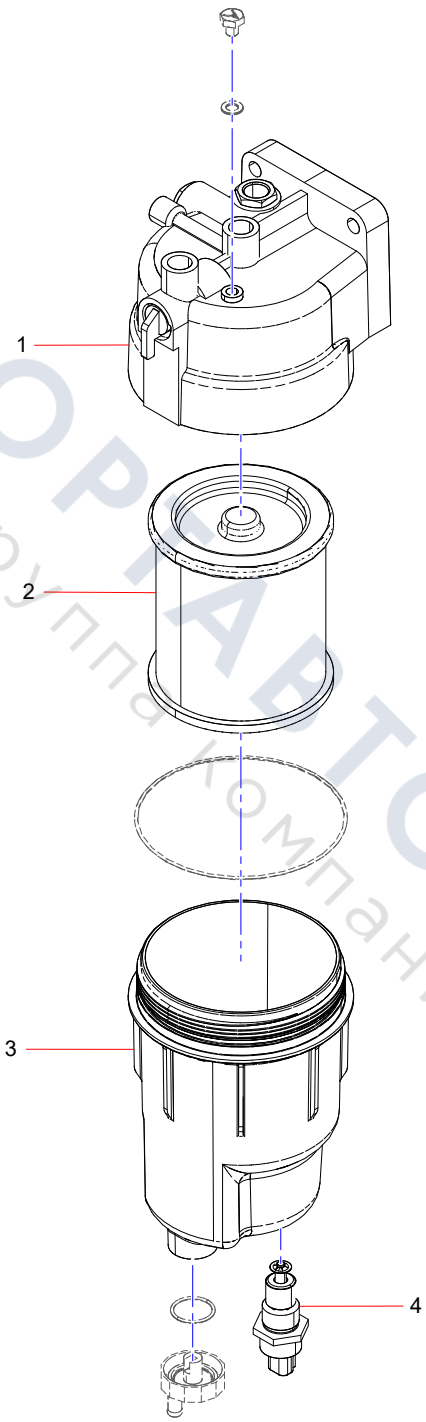

ТЕХПОРТАВТОСЕРВИС
группа компаний

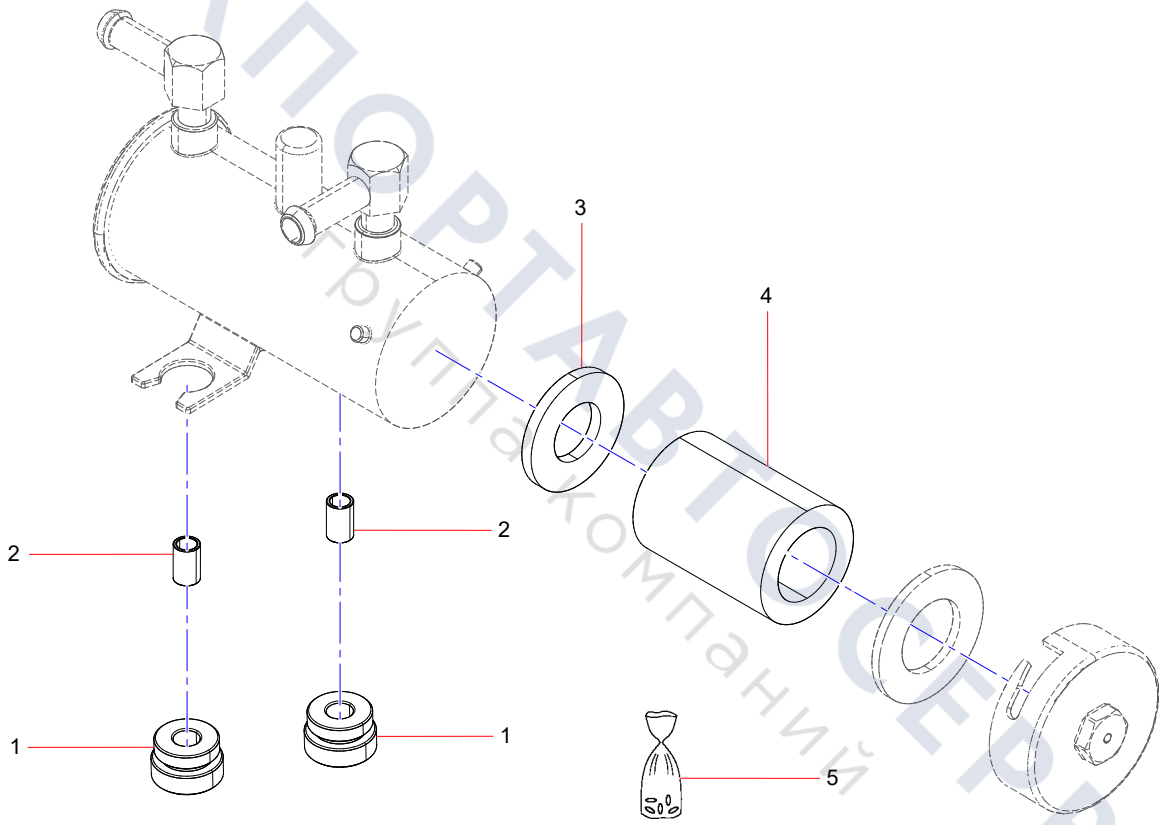

ТЕХПОРТАВТОСЕРВИС
Группа компаний

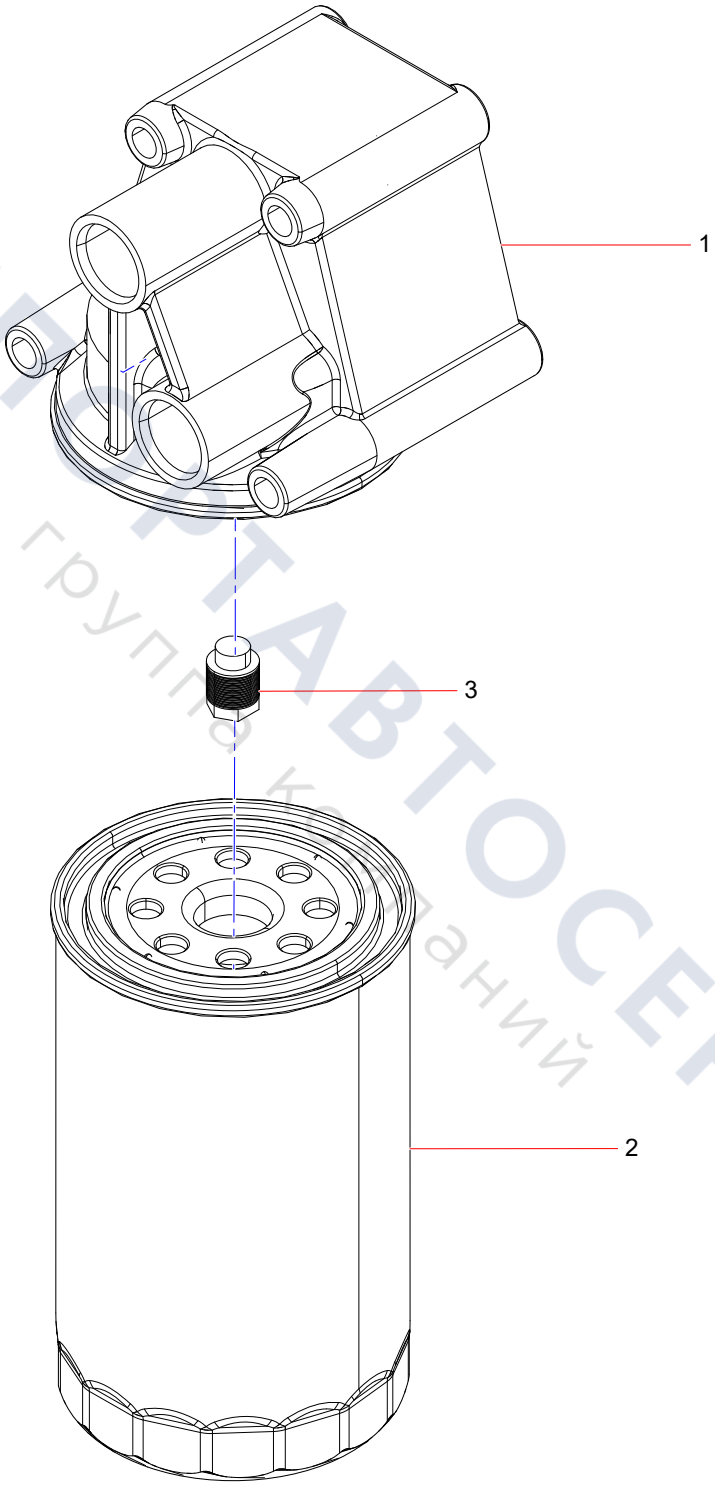

ТЕХПОРТАВТОСЕРВИС
группа компаний

fuel pipe install

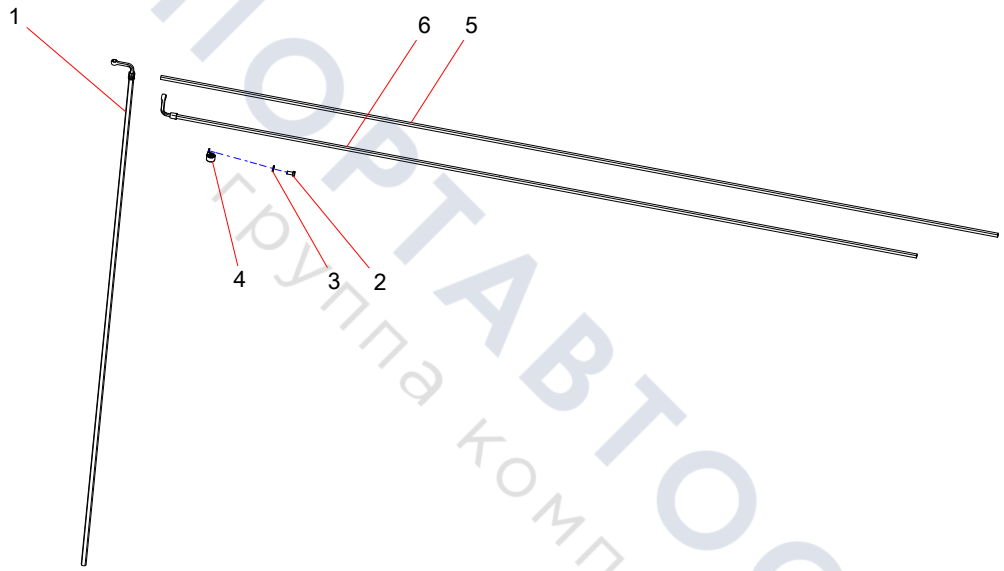

ТЕХПОРТАВТОСЕРВИС
Группа компаний

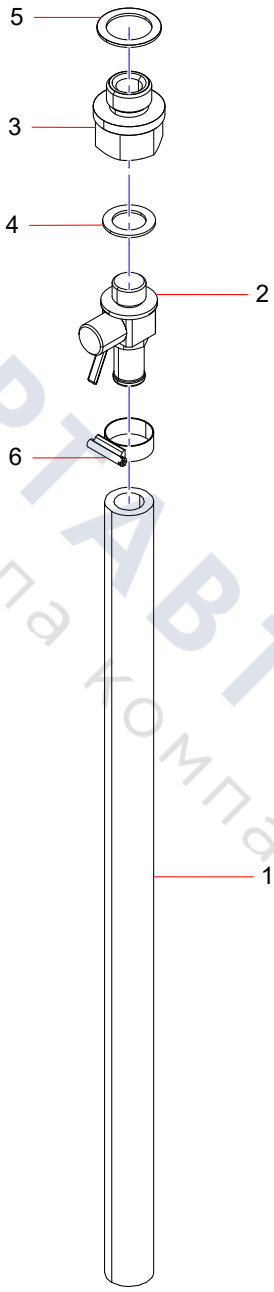

ТЕХПОРТАВТОСЕРВИС
группа компаний

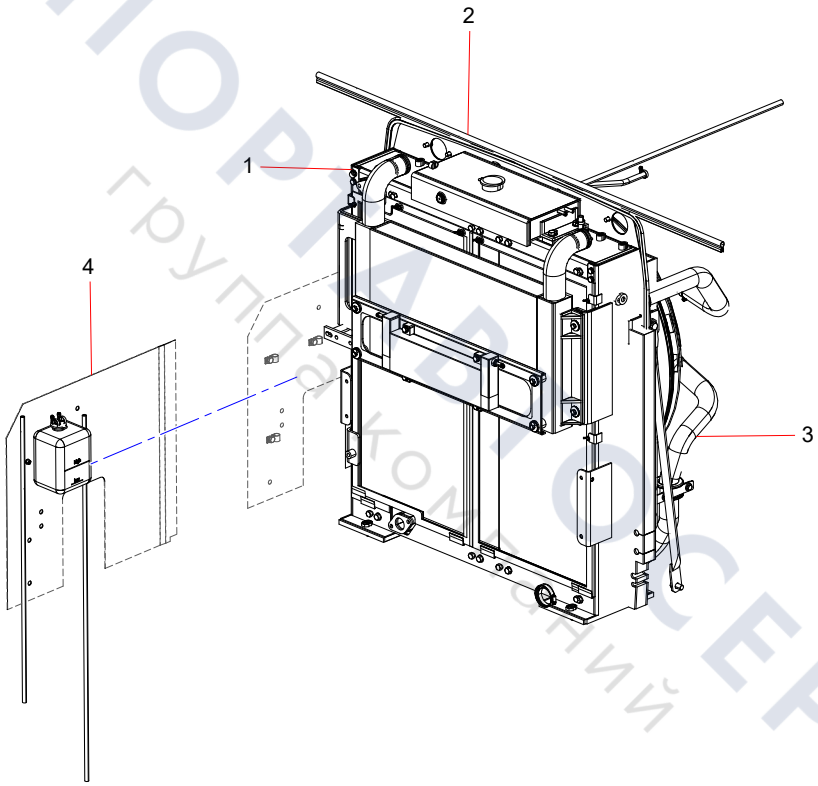

ТЕХПОРТ СЕРВИС
группа компаний

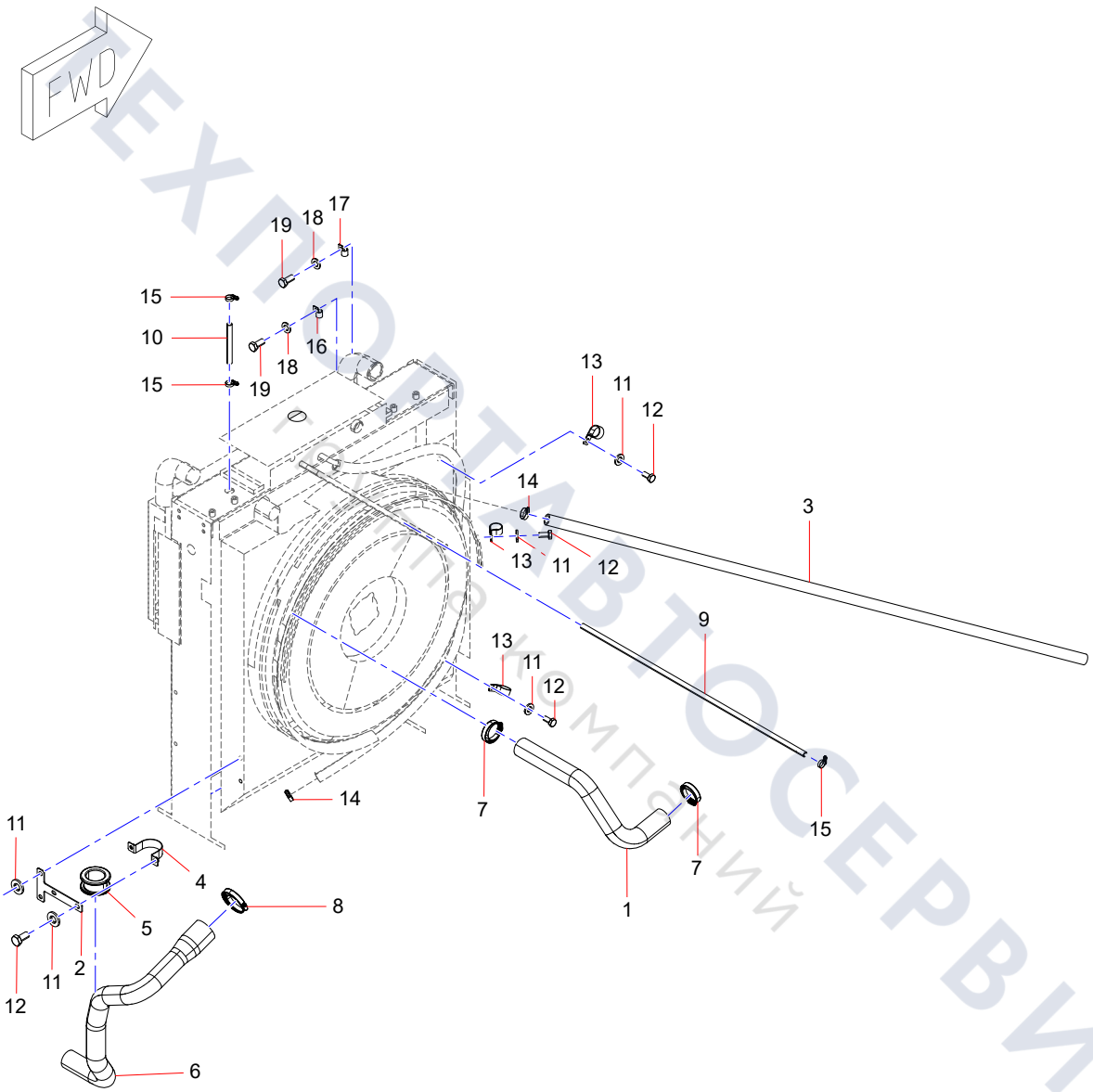

ТЕХОПТОВТОСЕРВИС
Группа компаний

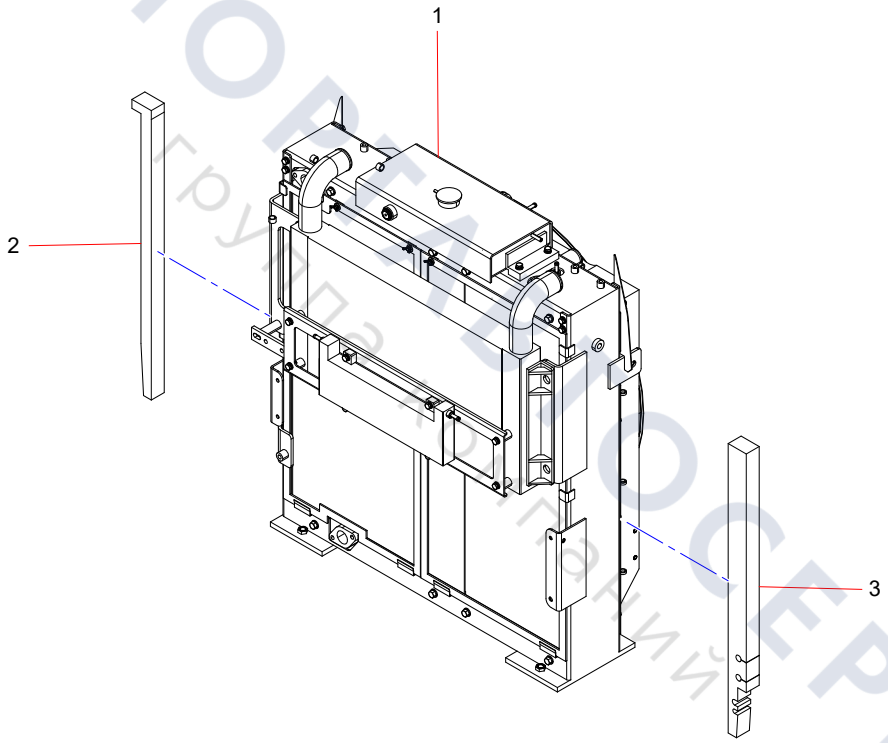

ТЕХПОВЕЛОСЕРВИС
Группа компаний

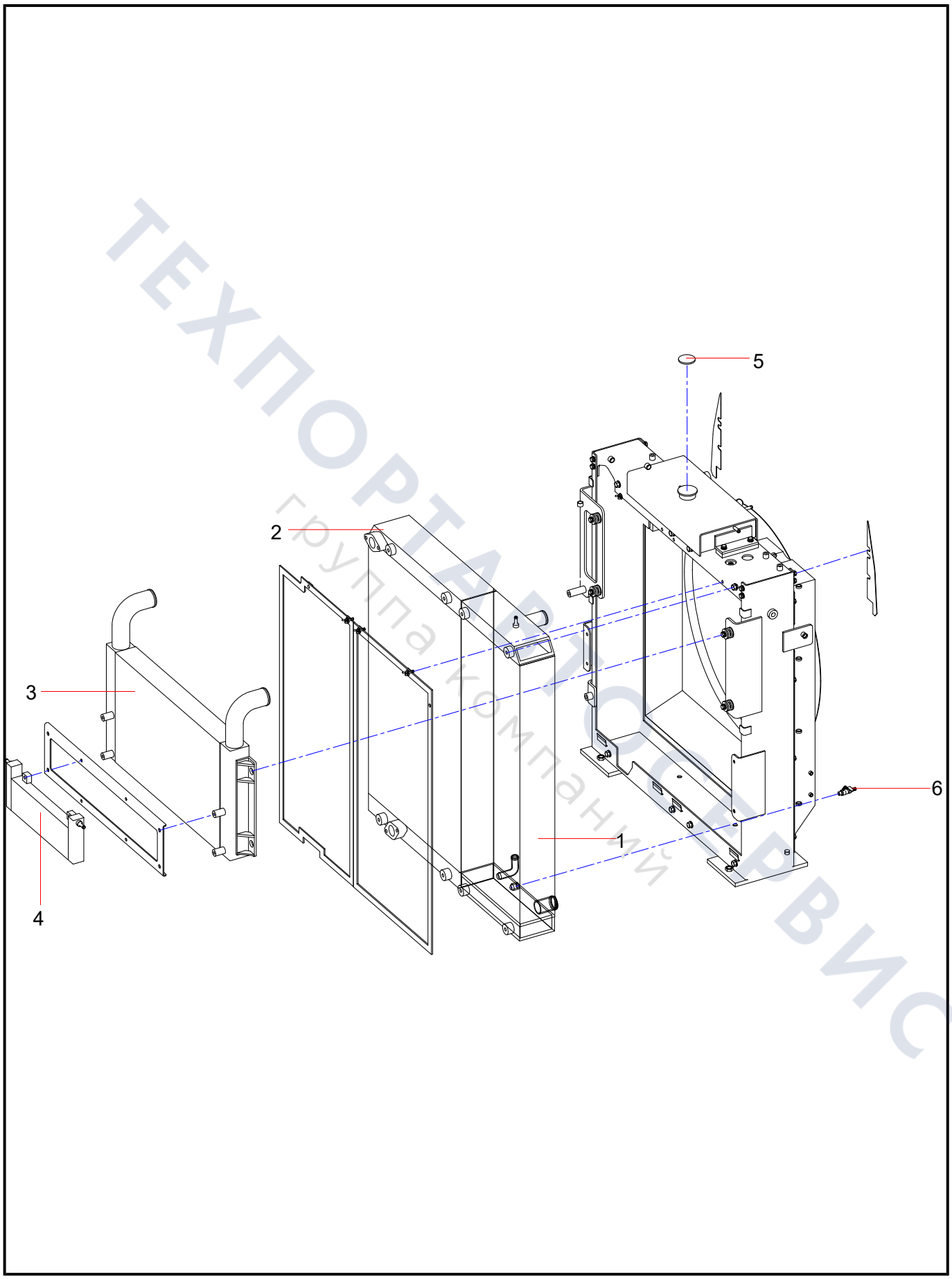

ТЕХПОРТАЛ СЕРВИС
группа компаний

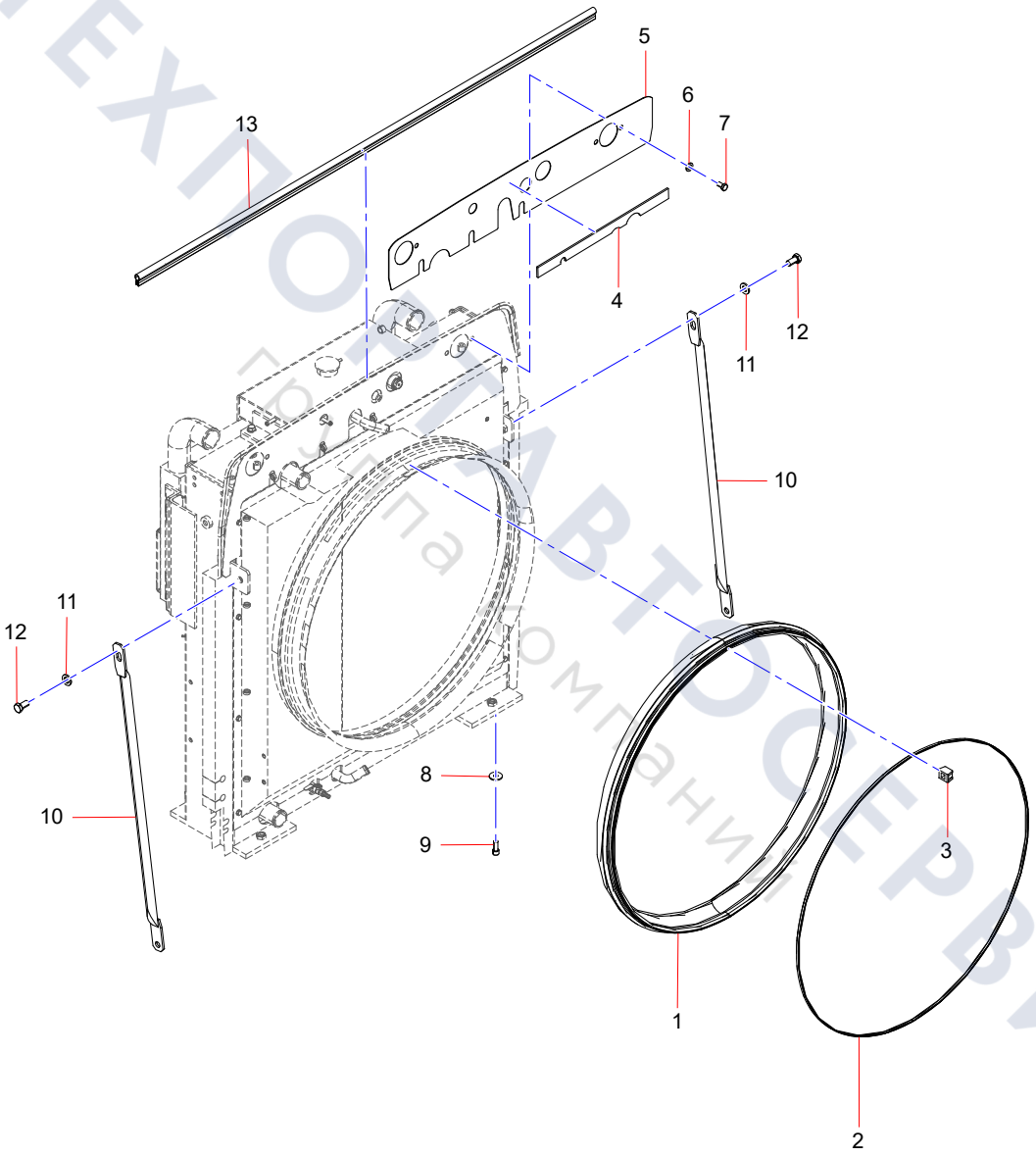

ТЕХПОМАВТОСЕРВИС
Группа компаний

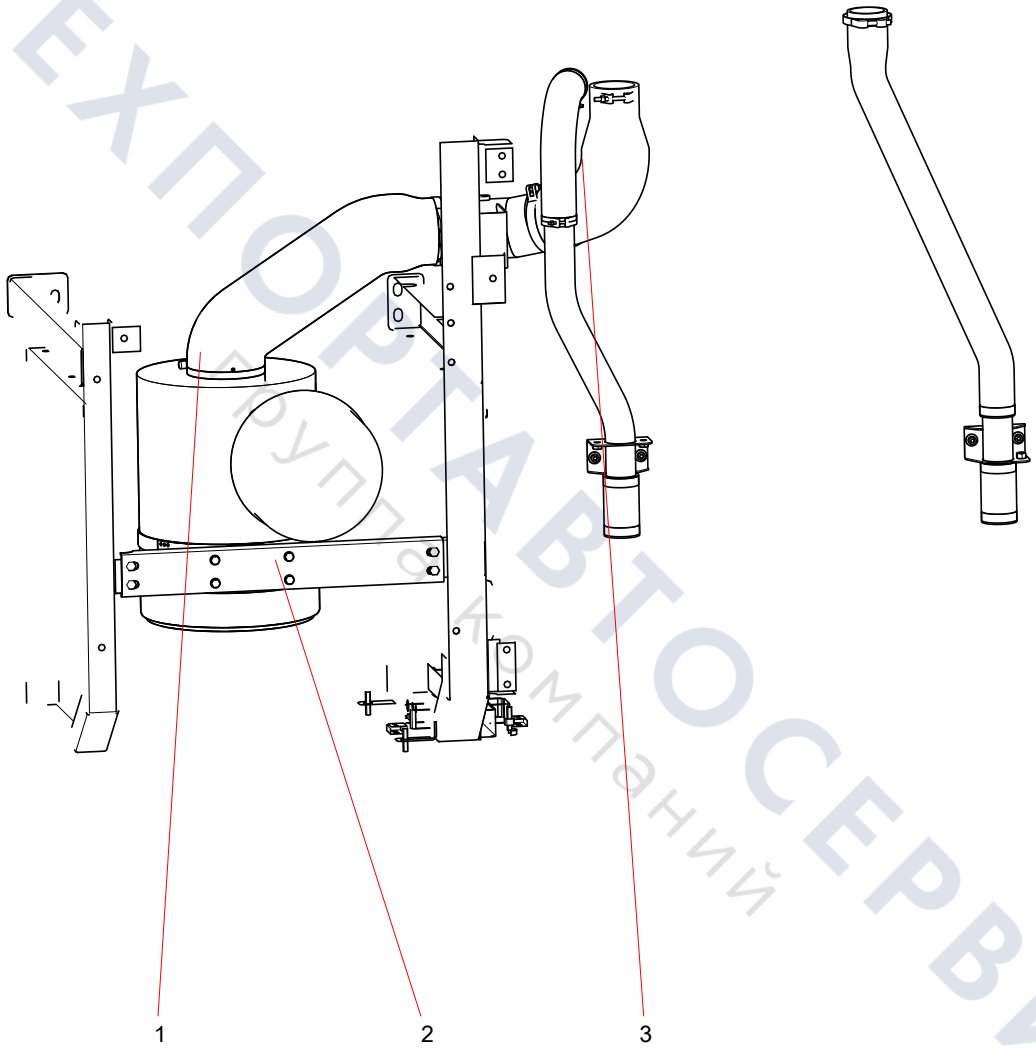

ТЕХПОРТАВТОСЕРВИС
Группа компаний

air -inlet

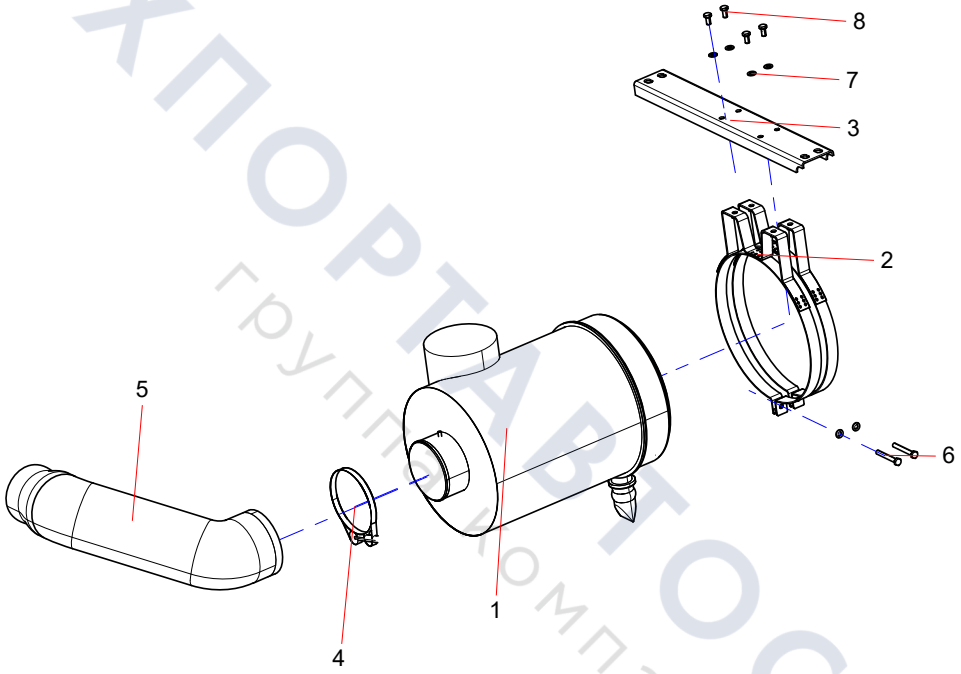

ТЕХПОРТАВТОСЕРВИС
группа компаний

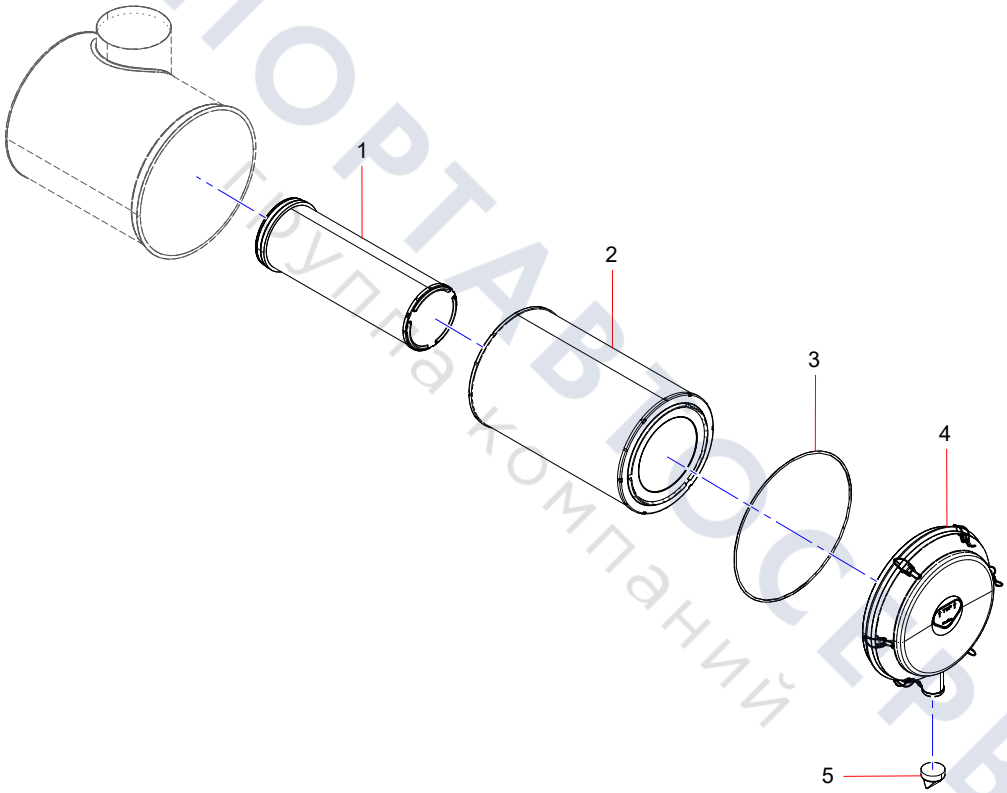

ТЕХПОРТАВТОСЕРВИС
Группа компаний

air inlet

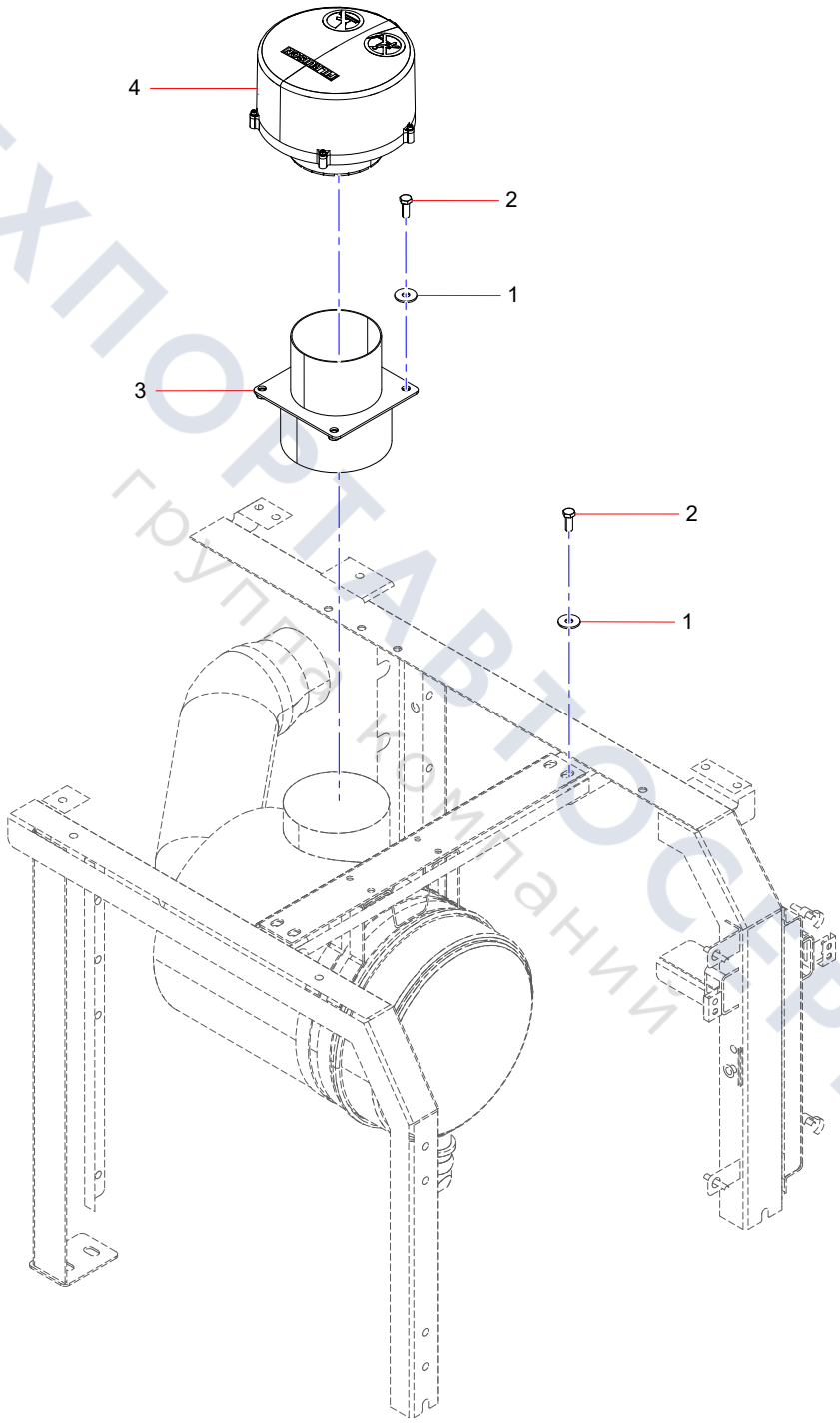

ТЕХПОРТАВТОСЕРВИС
группа компаний

Inlet Pipe Connection

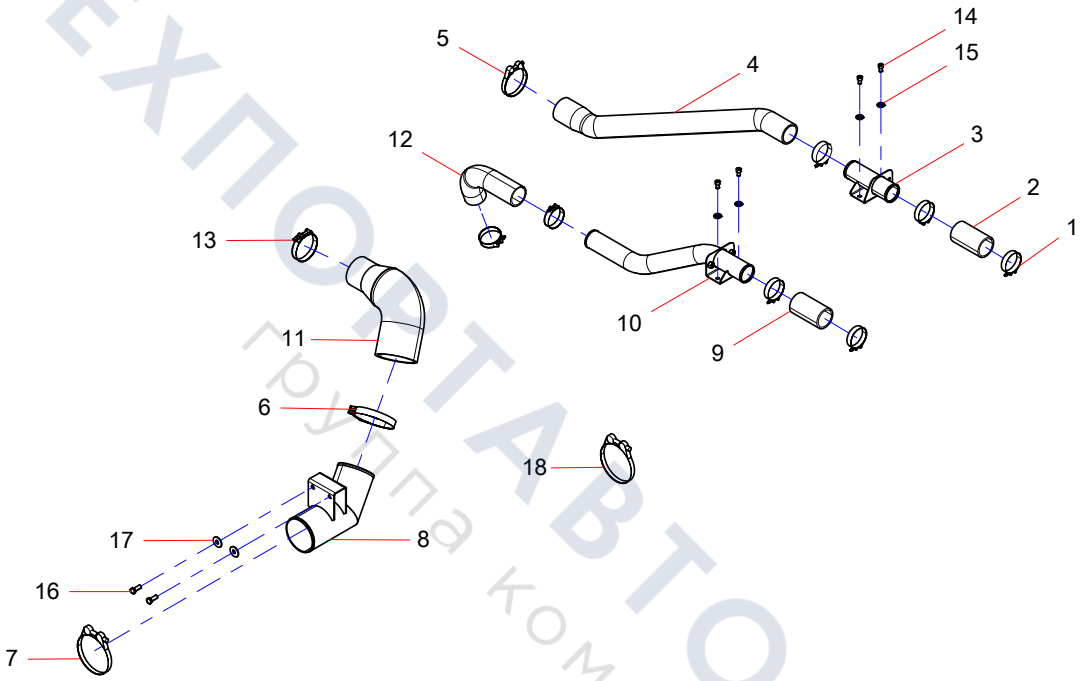

ТЕХПОРТАВТОСЕРВИС
Группа компаний

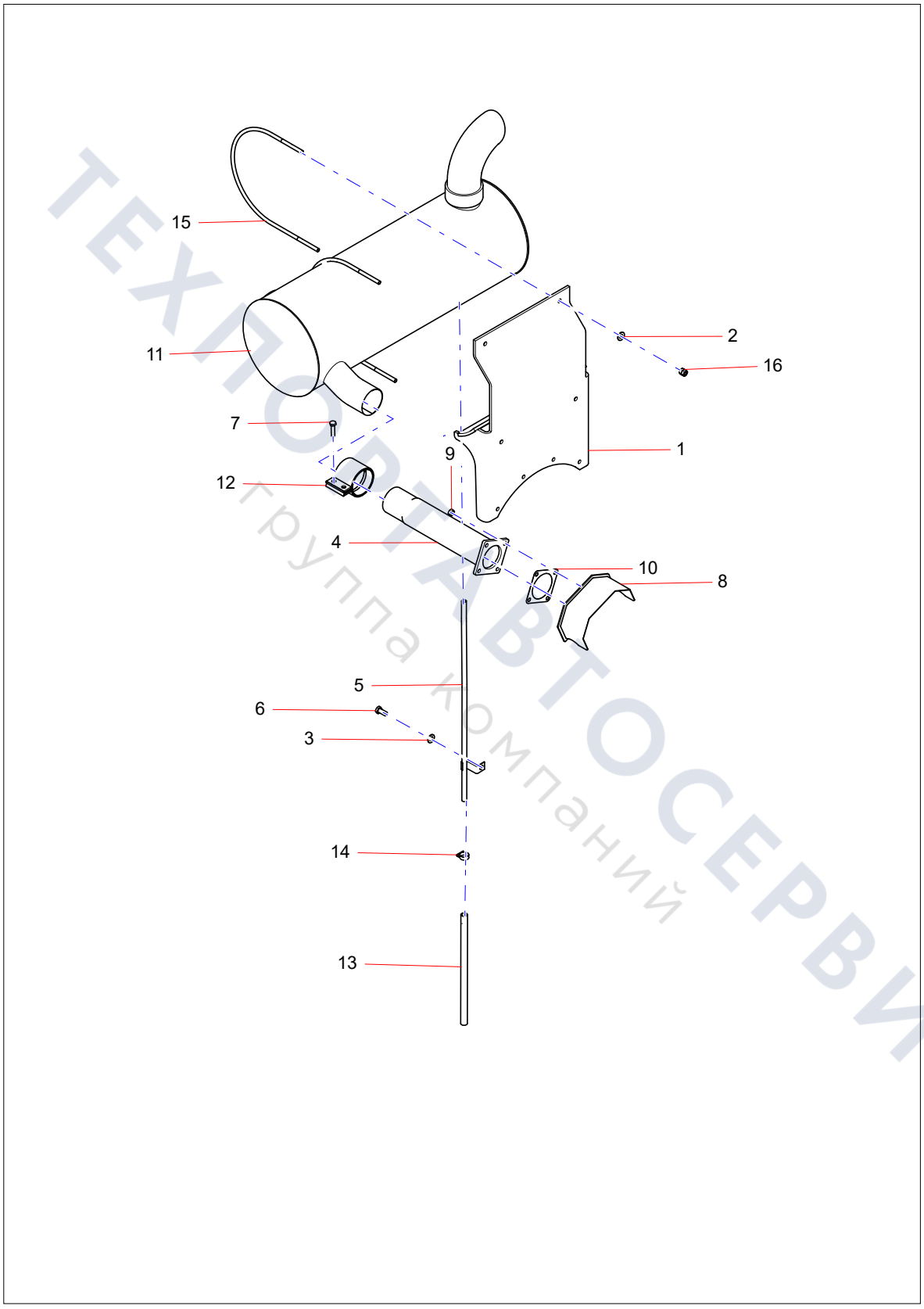

ТЕХПОРТАВТОСЕРВИС
Группа компаний

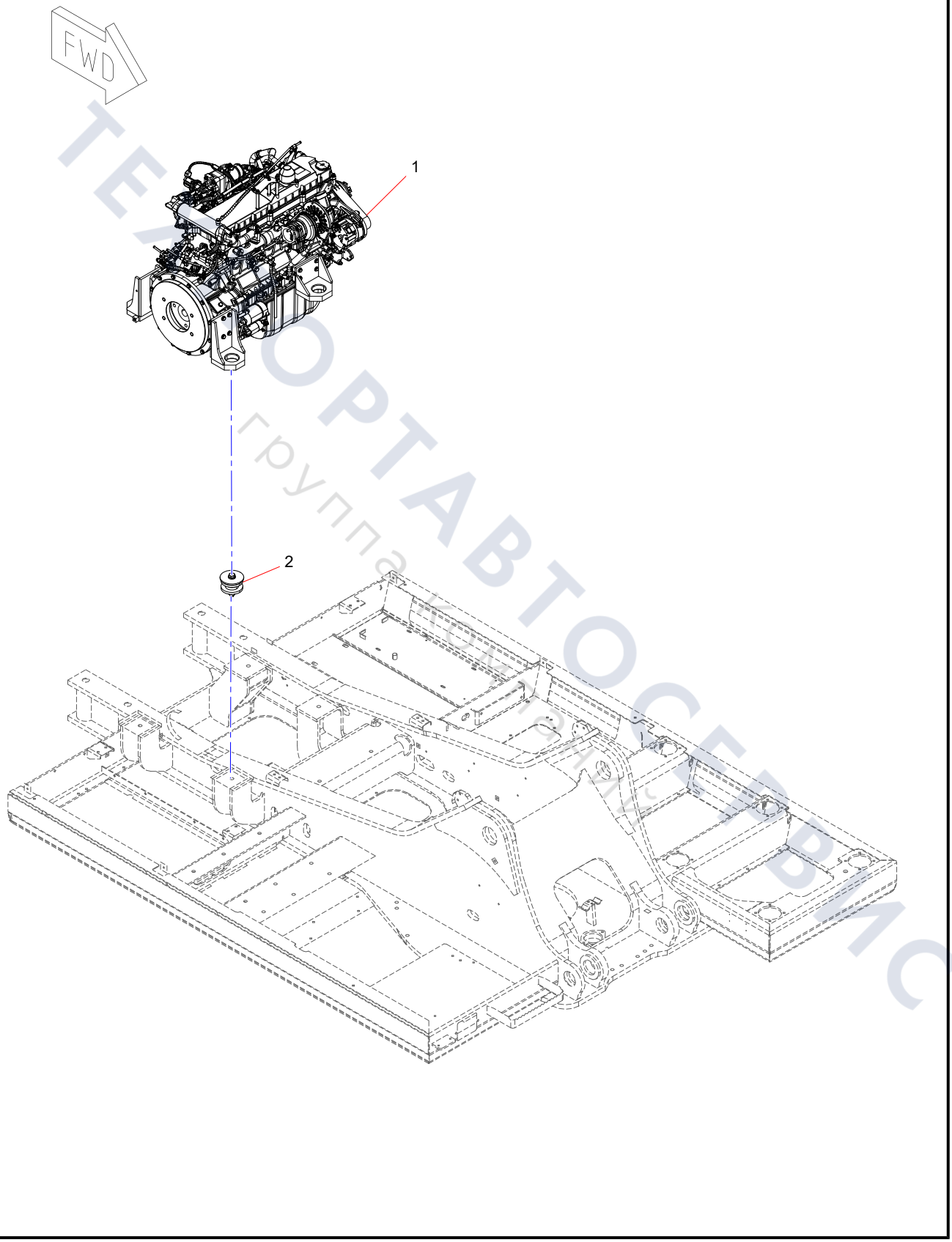

ТЕХНОРТАВТОСЕРВИС
группа компаний

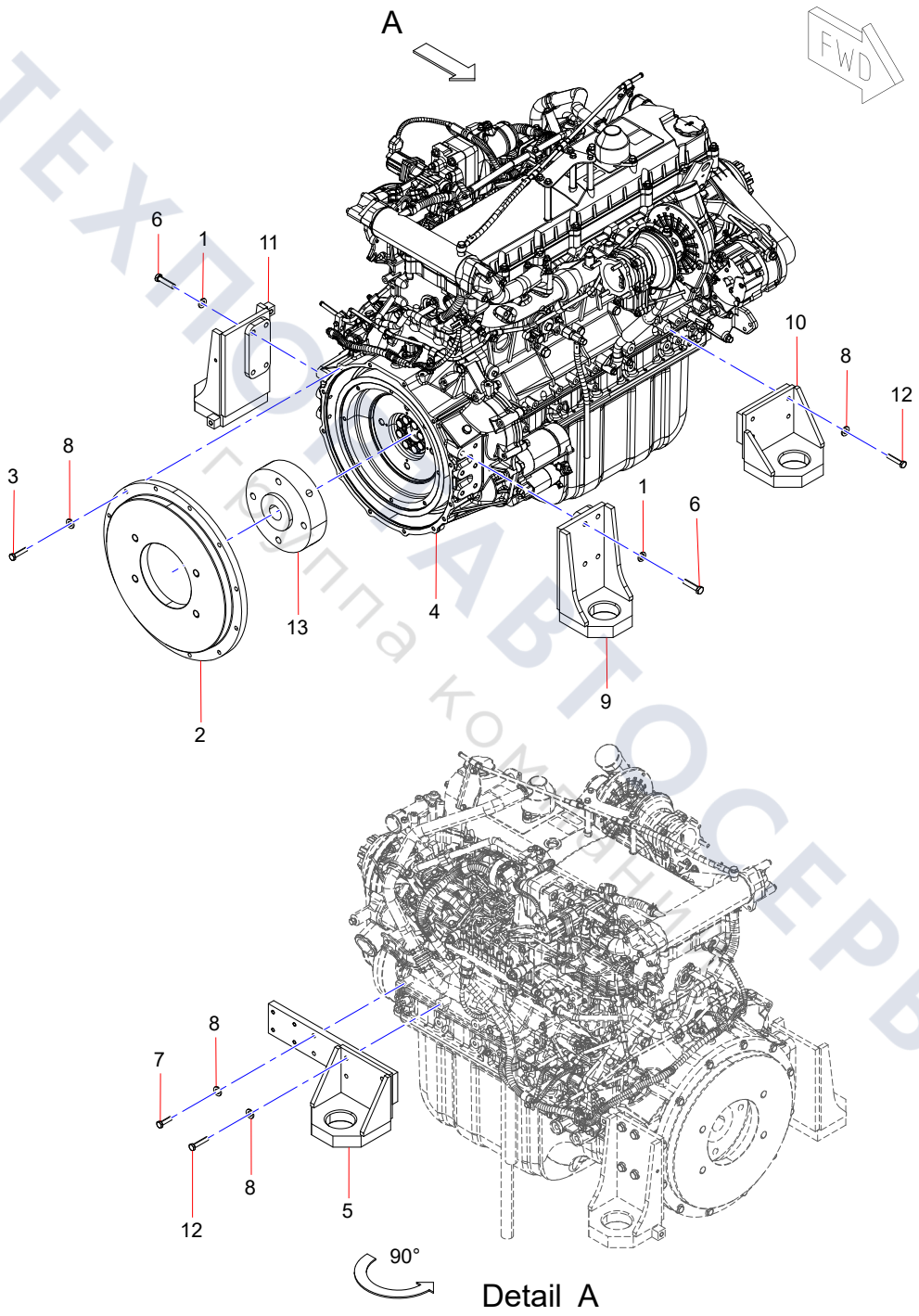

ТЕХПРОМАВТОСЕРВИС
группа компаний

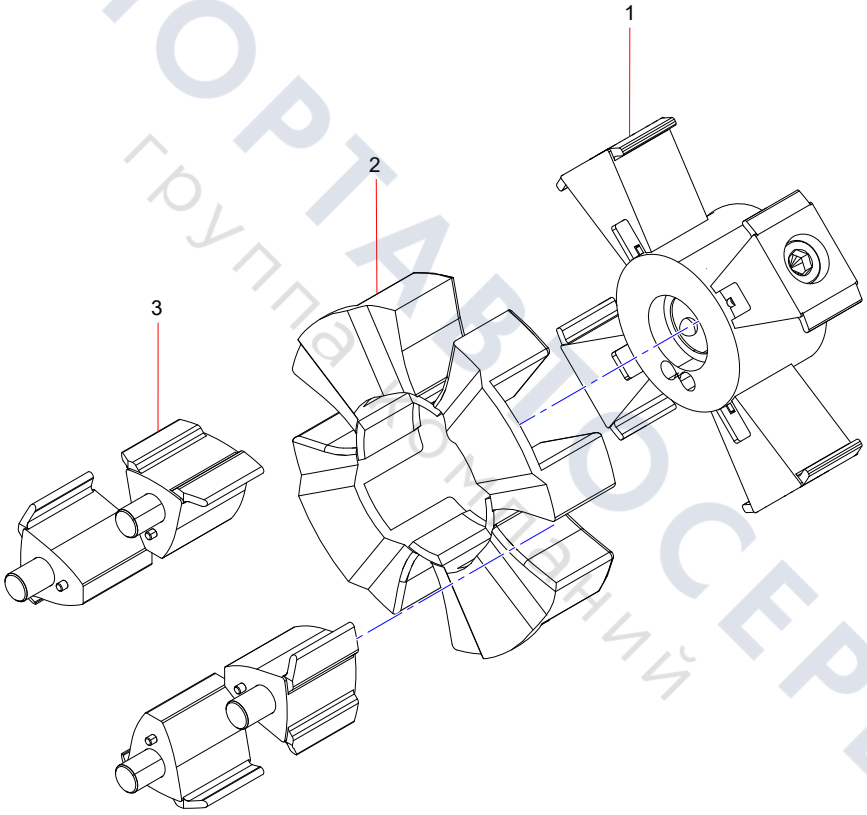

ТЕХПОРТАВТОСЕРВИС
группа компаний

Engine mount system

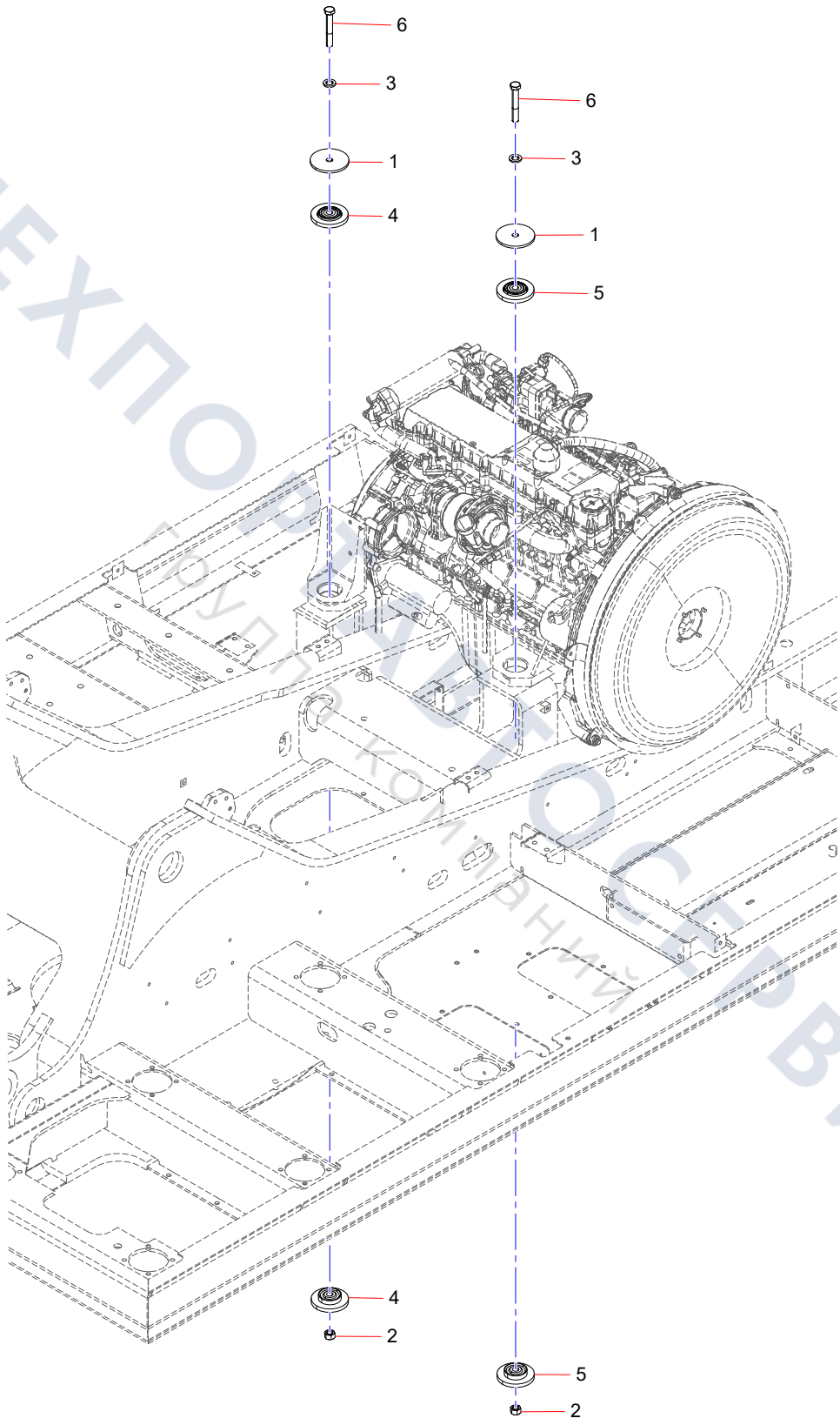

ТЕХПОРТАЛ ТОЙОТА СЕРВИС
Каталог запчастей