Parts Book

SY245C9M3KH(OPT1)

Hydraulic Excavator

ТЕХПОРТАВТОСЕРВИС
группа компаний

A810201021318 Switch Valve Assembly

Page header with parts code, and parts description

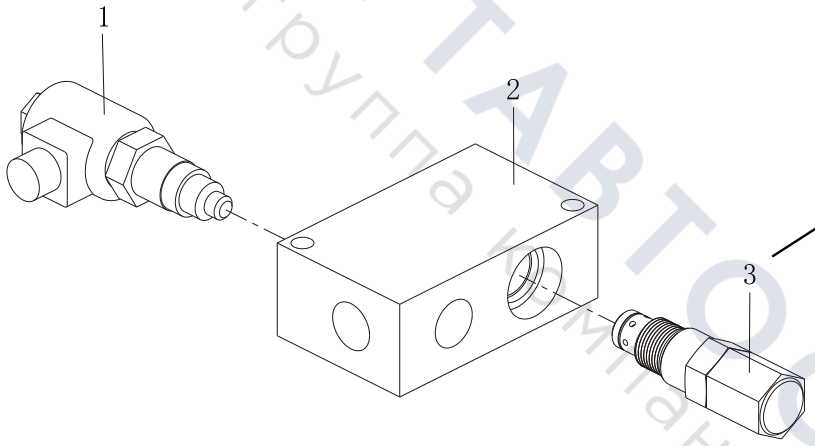

Line-art illustration with callout numbers

ТЕХПОРТАВТОСЕРВИС
группа компаний

Page footer with page number, chapter title, machine model and product name

Table of Contents

Group 1 Sy245C9M3Kh Hydraulic Excavator Body (Optional) 1-1
SSY100000417 Sy245C9M3Kh Hydraulic Excavator Body (Optional) 1-2

Group 2 Accessories 2-1
Accessories 2-2
SSY005262910 Accompanying Tools 2-4

Group 3 Crawler Assembly 3-1
13778737 Crawler Assembly 3-2
12234749 Track Link Assembly 3-4
12387733 Track Unit 3-6

Group 4 1.3 Bucket 4-1
14438860 1.3 Bucket 4-2

Group 5 Coating 5-1
Coating 5-2

Group 6 Electrical System Export Standard Configuration 6-1
SSY006682588 Electrical System Export Standard Configuration 6-2
Boom Harness Assembly 6-4
Electric Box Assembly 6-6
Cab Electrical System Assembly 6-8
142507000021E Ignition Switch 6-10
SSY006682400 Body Harness 6-12
Battery Assembly 6-14

Group 7 Running Control Mechanism 7-1
Running Control Mechanism 7-2
Platform Breaker Pipeline 7-6
Hammer Pilot Pipeline 7-8
60273948 Pilot Valve 7-10
Hammer Pipe 7-12
150501020057B Relief Valve 7-14

Group 8 Cab Assembly 8-1
130901000253A Cab Assembly 8-2
A229900003660 Interior Trim Assembly 8-4
60015520 Front Control Box Assembly 8-6

ЭКСКАВТОСЕРВИС
Группа компаний

60015519 Air Conditioning Cover Assembly 8-8
130907000283A Electrical Assembly 8-10
130901000083B001 Wiper Assembly 8-12
130907000284A Sub-component Assembly 8-14
13874081 Yangzi cab protective net 8-20
61019350 Glass Assembly 8-22
60238725 Air Door 8-24
61019352 Air Passage Assembly 8-26
60015519 Air Conditioning Cover Assembly 8-28
A229900009424 Sunroof Assembly 8-30
61020327 Front Window Assembly 8-32
A229900009414 Cab Door Assembly 8-34
60085462 Cab Door Window 8-36
A229900003762 Door Lock Assembly 8-38

Group 9 Slewing Device 9-1
SSY006685395 Slewing Device 9-2
mian pipe 9-4
13360917 Hydraulic Oil Tank Assembly 9-22
60200365 Oil Return Filter 9-24
60325647 Hydraulic Draulic Control Multi-way Valve 9-26
13882289 Reducer Assembly 9-40
60203914 Plunger Motor 9-42
13881691 Reducer Assembly 9-48
Planetary Carrier Assembly 9-50
JSJ005389048 Planet Shaft Assembly 9-52
Planetary Carrier Assembly 9-54
60280752 Composite Pump Assembly 9-56
61020504 Plunger Pump Assembly 9-58
60129702 Air Filter 9-62
Oil Return Pipeline 9-64
60277730 High Pressure Filter 9-70
counterweight 9-72
POWER System 9-74
Mounting&Driveline System 9-76
Exhaust System 9-78
Fuel system 9-82
SSY005035022 Fuel Tank Assembly 9-88
60307172 Oil-Water Separator 9-90
GLQ006946167 Fuel Water Separator Assembly 9-92
CoolingSystem 9-94
160801010110A Radiator 9-104
Induction System 9-106
60210376 Air Filter 9-108
Air Conditioning System 9-110
Electrical Systems for Air Conditioning 9-116

ЭКСКАВАТОСЕРВИС
Группа компаний

60168171 Evaporator....9-118
Bearing, Swing As....9-120
12621577 Slewing Ring....9-122
Cover Assembly....9-124
13805591 Toolbox Assembly....9-134
13556376 Rearview Mirror Bracket....9-136
SSY006160407 Bonnet Assembly....9-138
SSY006719390 Left Rear Door....9-140
SSY006716443 Right Door....9-142

Group 10 Cab....10-1
Cab....10-2
Floor....10-4
Seat and Controlbox....10-6
130904000066A Armrest Box....10-8
130904000067A Armrest Assembly, Right....10-10
B229900000265 Driver Seat....10-12

Group 11 pilot pipeline....11-1
SSY006685815 pilot pipeline....11-2
Main pump pipeline....11-4
60211330 Filter....11-8
Electromagnetic Valve Pipeline....11-10
60136331 Six-Way Electromagnetic Directional Valve Group....11-14
main valve pipeline....11-16
ppc pipeline....11-28
150505010037A Pilot Valve....11-32
150505020013A Pilot Valve....11-34

Group 12 Working device....12-1
Working device....12-2
work device hydraulic tube....12-6
60270961 Bucket Cylinder Assembly....12-10
60270962 Arm Cylinder Assembly....12-12
60270963 Right Boom Cylinder Assembly....12-14
60270964 Left Boom Cylinder Assembly....12-16
Lines GP-grease....12-18

Group 13 Drives....13-1
Drives....13-2
13405881 Leading Wheel Assembly....13-14
60244711 Tension Device....13-16
13413945 Track Roller....13-18
10597735 Seal Component....13-20
Running Device Pipeline....13-22
60346922 Drive Assembly....13-26

ЭКСПОРТАВТОСЕРВИС
Группа компаний

60346308 Reducer 13-28
60252860 Plunger Motor 13-30
60243991 Slewing Joint 13-34

Group 14 Rootcloud Component 14-1
Rootcloud Component 14-2

ТЕХПОРТАВТОСЕРВИС
группа компаний

Group 1

Sy245C9M3Kh Hydraulic Excavator Body (Optional)

ТЕХПОРТАВТОСЕРВИС
Группа компаний

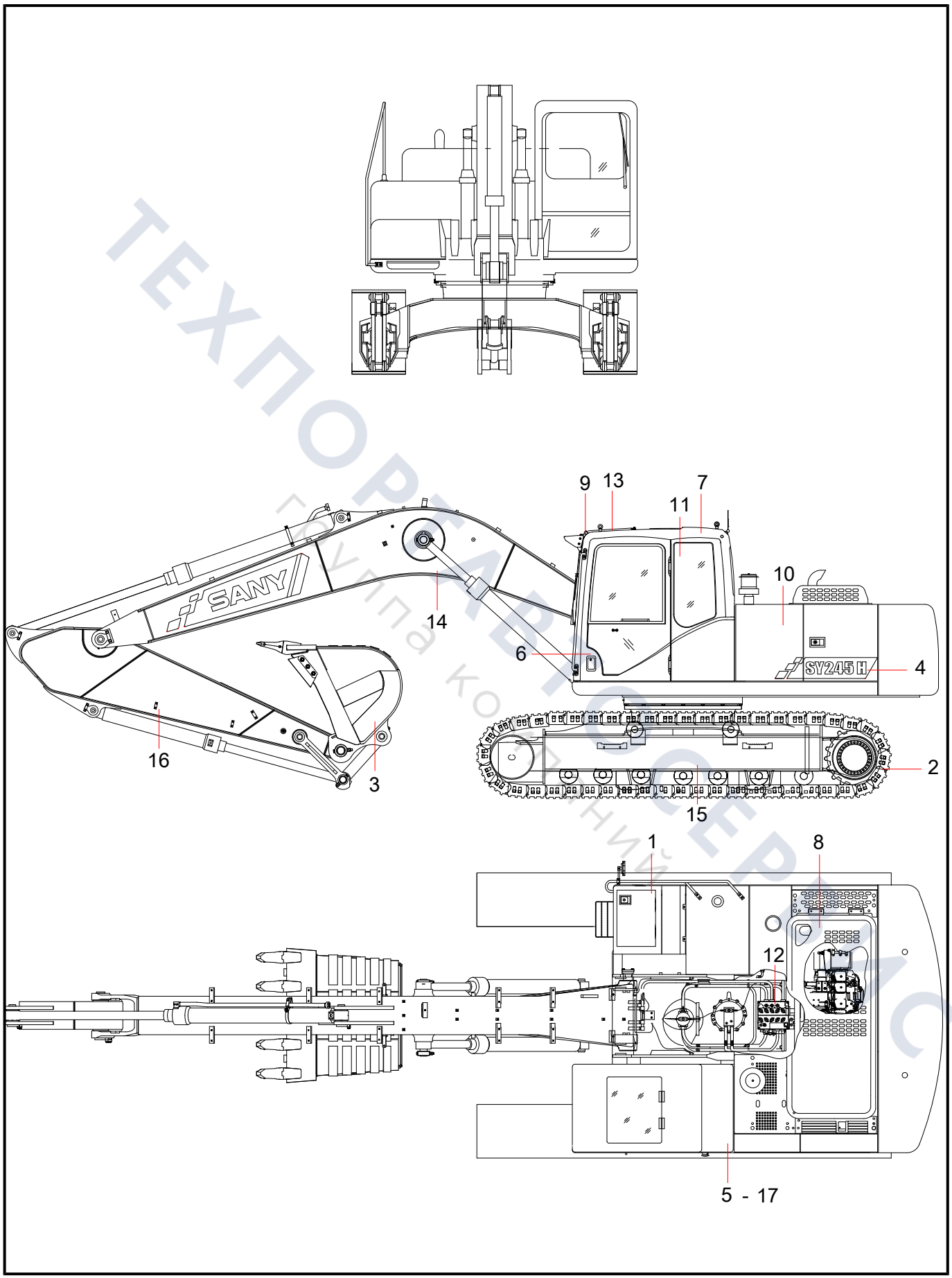

ТЕХПОРТАЛ ЭКСКАВАТОРЫ
Группа компаний

Group 2

Accessories

ТЕХПОРТАВТОСЕРВИС
группа компаний

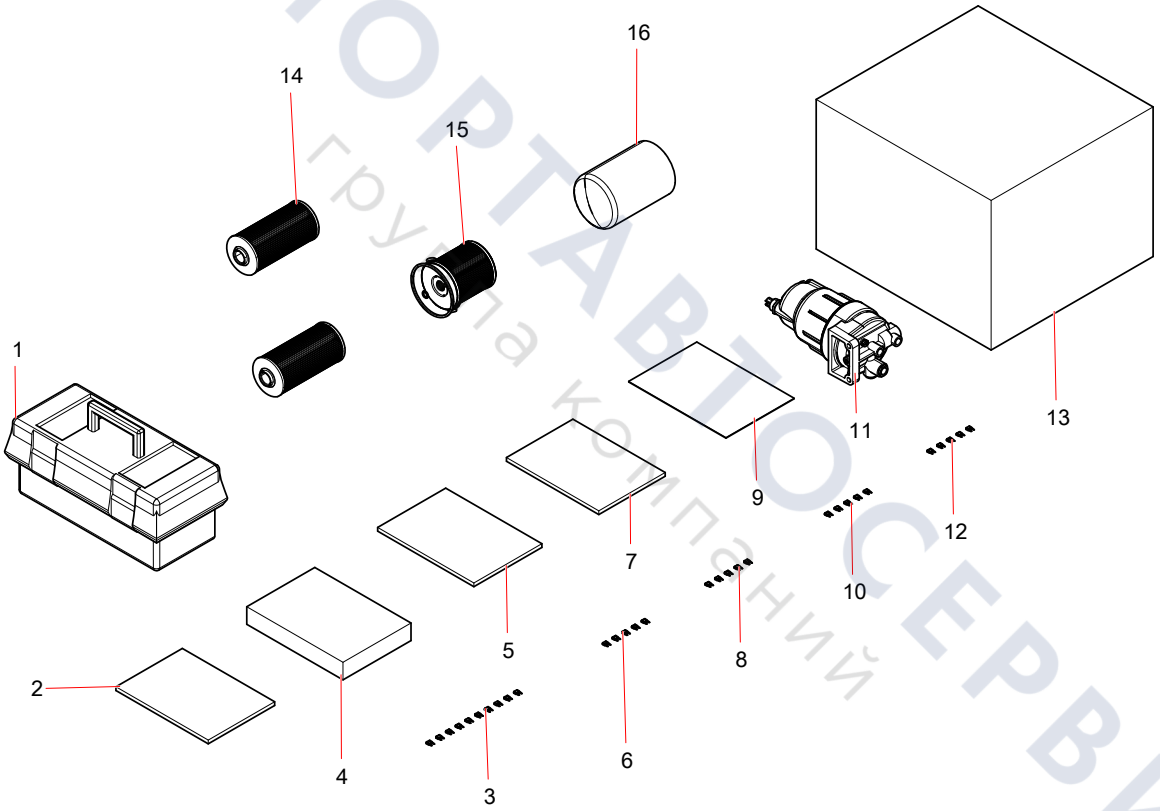

ТЕХПОРТАВТОСЕРВИС
группа компаний

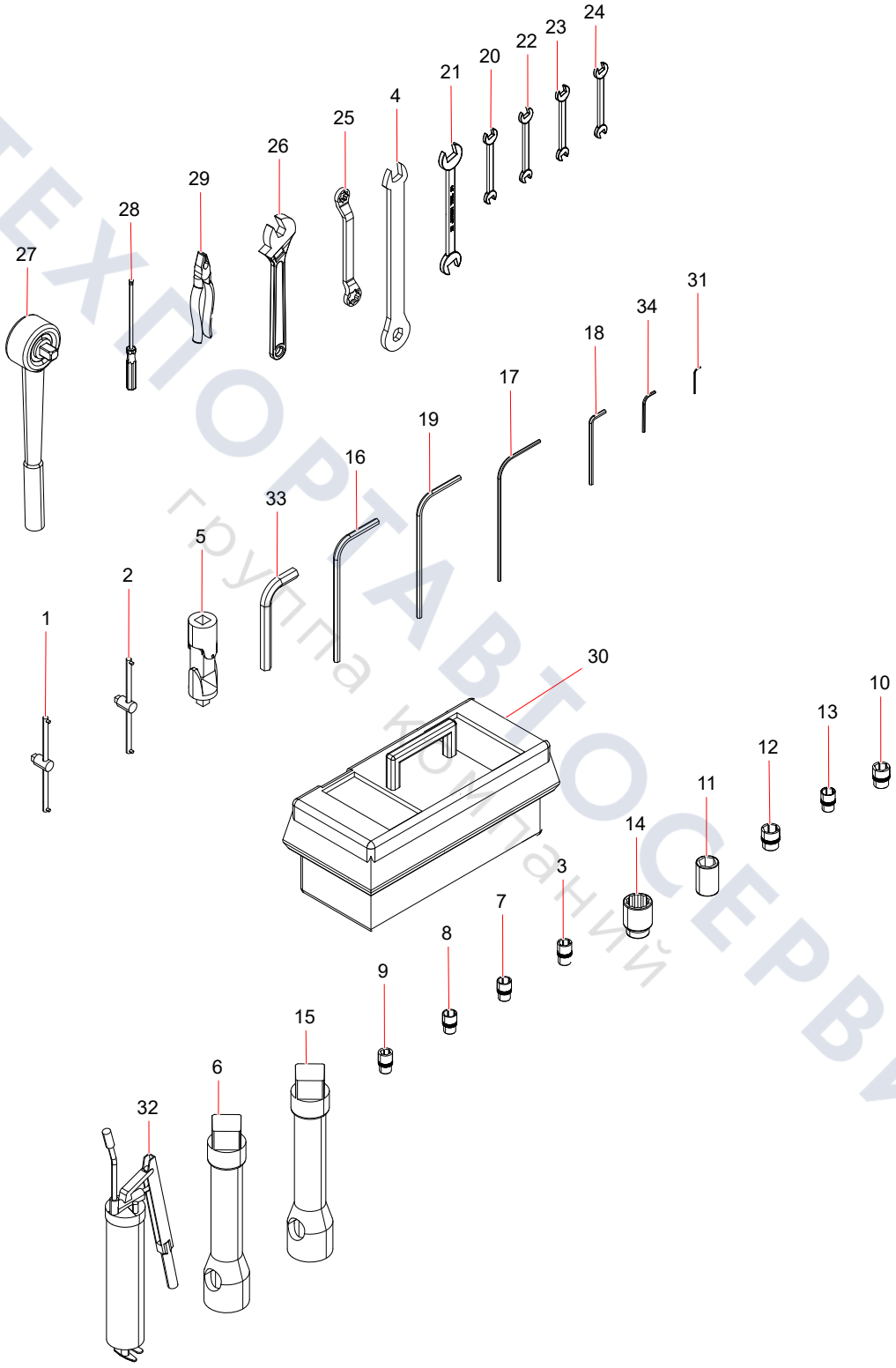

ТЕХПОРТАВТОСЕРВИС
группа компаний

Group 3

Crawler Assembly

ТЕХПОРТАВТОСЕРВИС
группа компаний

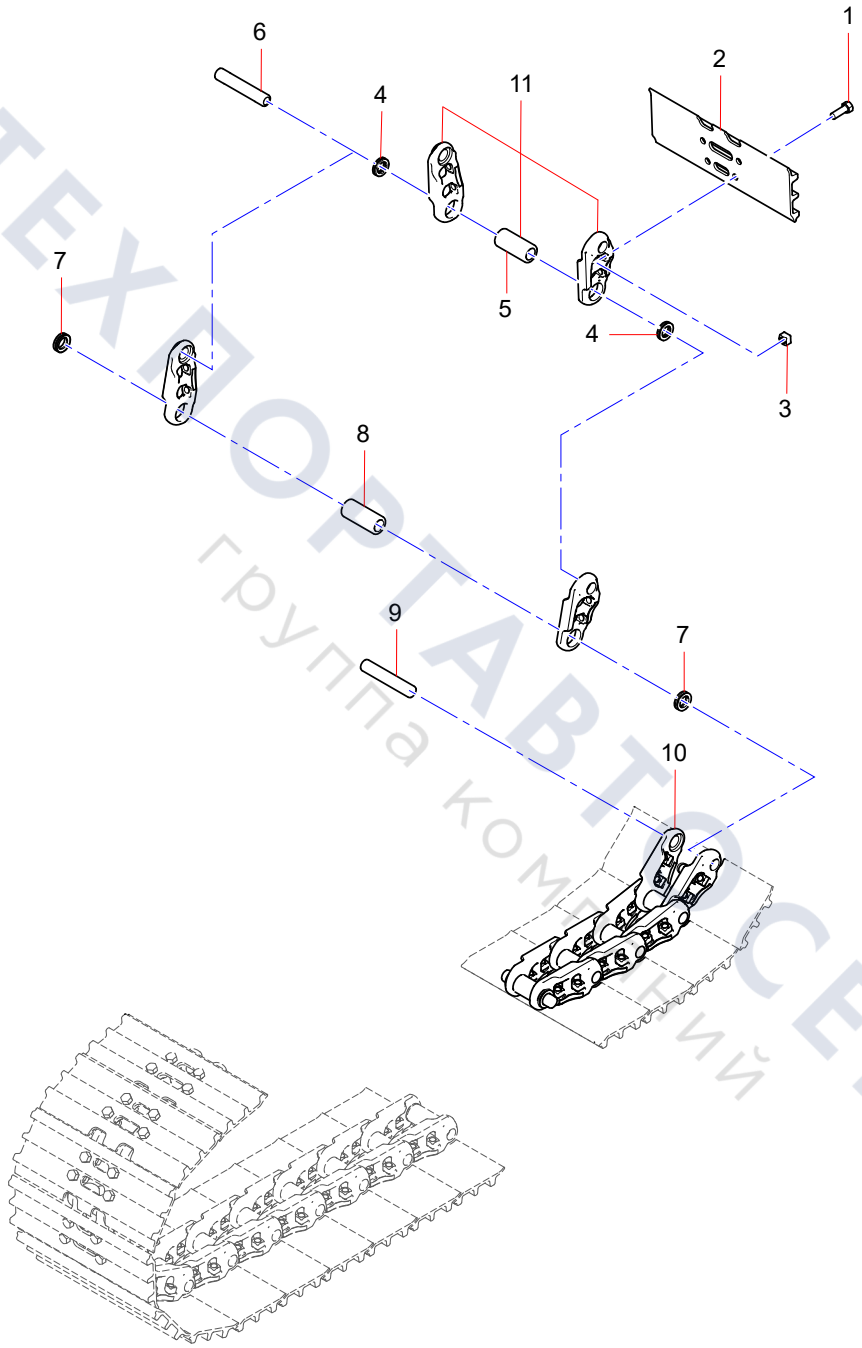

ТЕХПОРТАВТОСЕРВИС
группа компаний

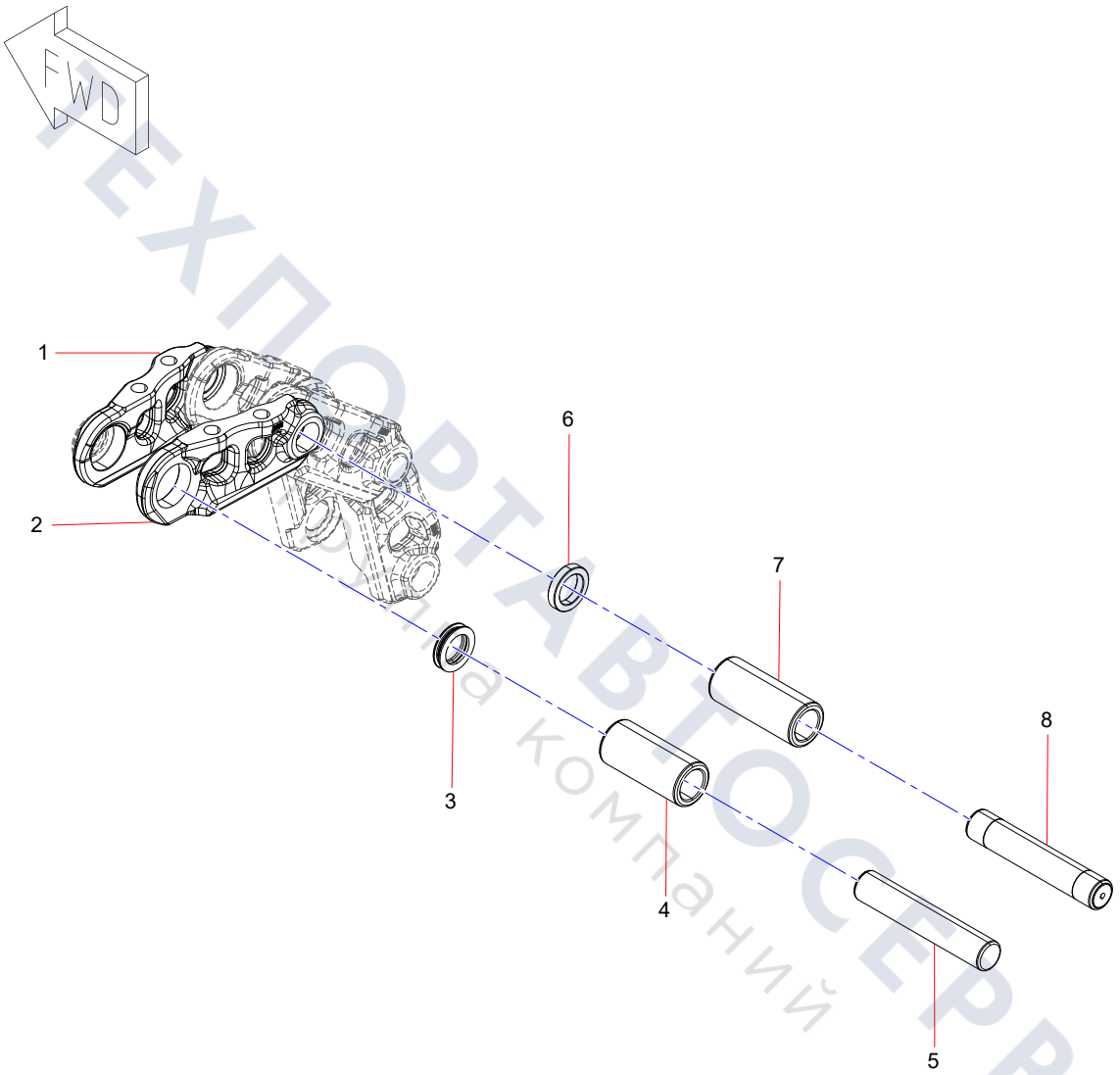

ТЕХПОРТАВТОСЕРВИС
Группа компаний

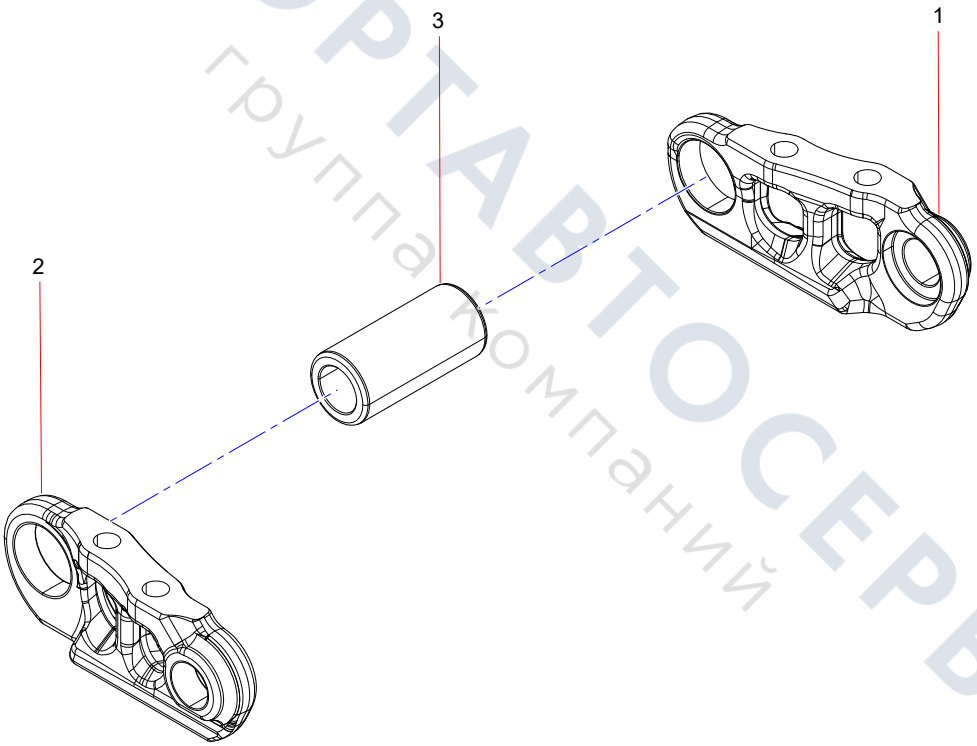

ТЕХПОРТАВТОСЕРВИС
группа компаний

Group 4

1.3 Bucket

ТЕХПОРТАВТОСЕРВИС
группа компаний

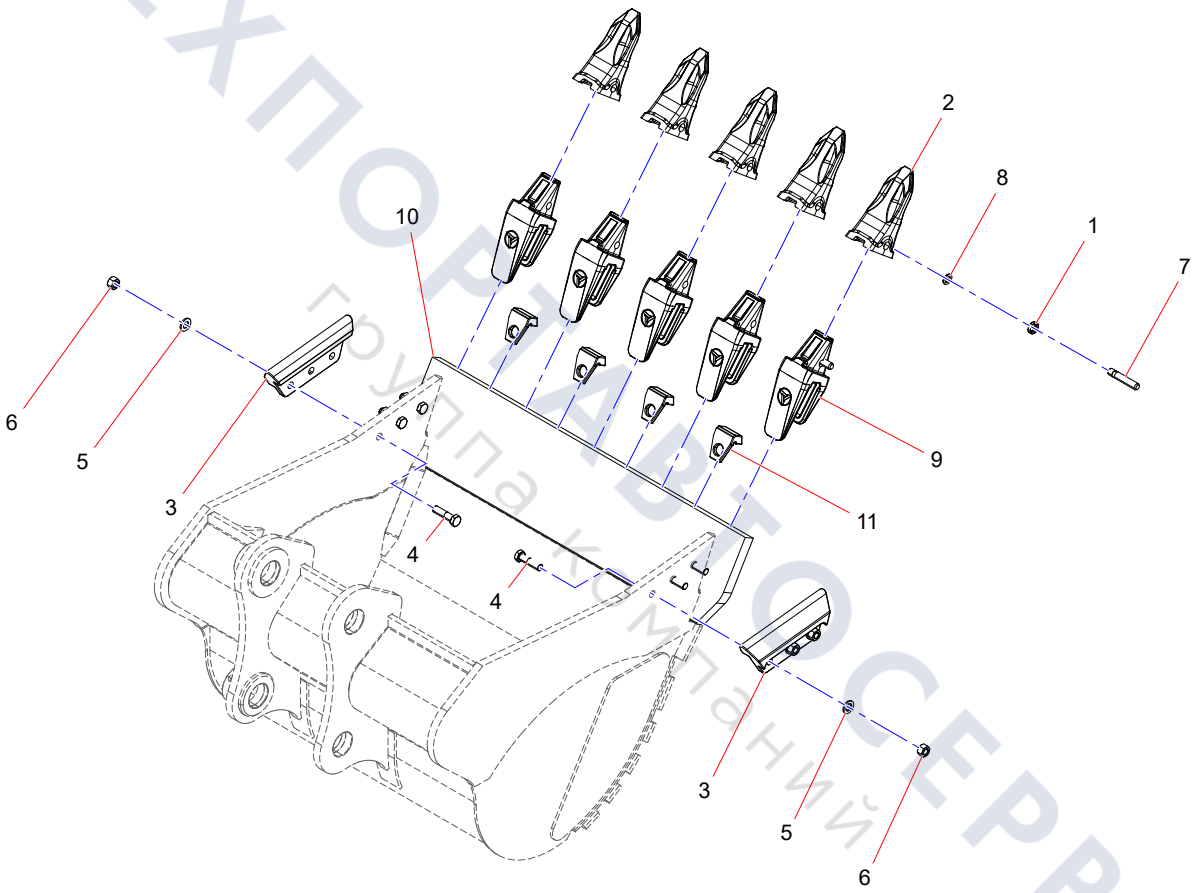

ТЕХПОРТАВТОСЕРВИС
Группа компаний

Group 5

Coating

ТЕХПОРТАВТОСЕРВИС
группа компаний

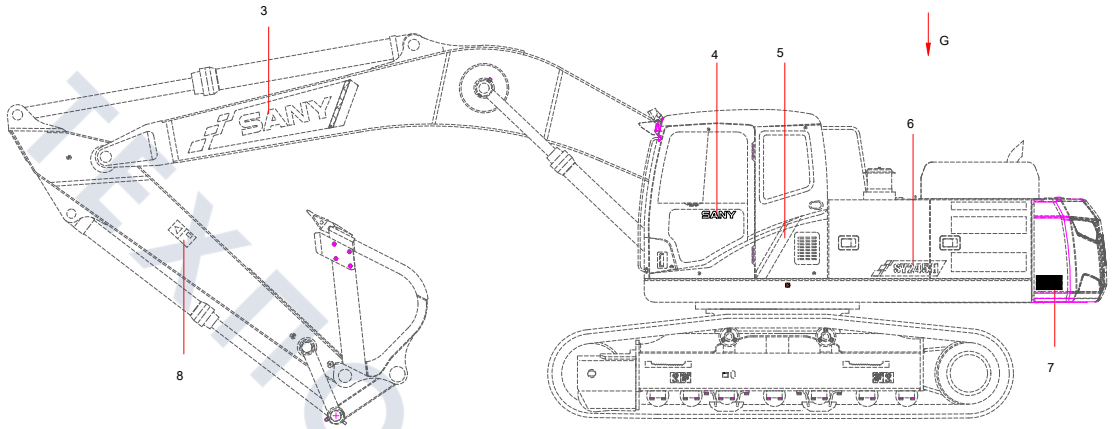

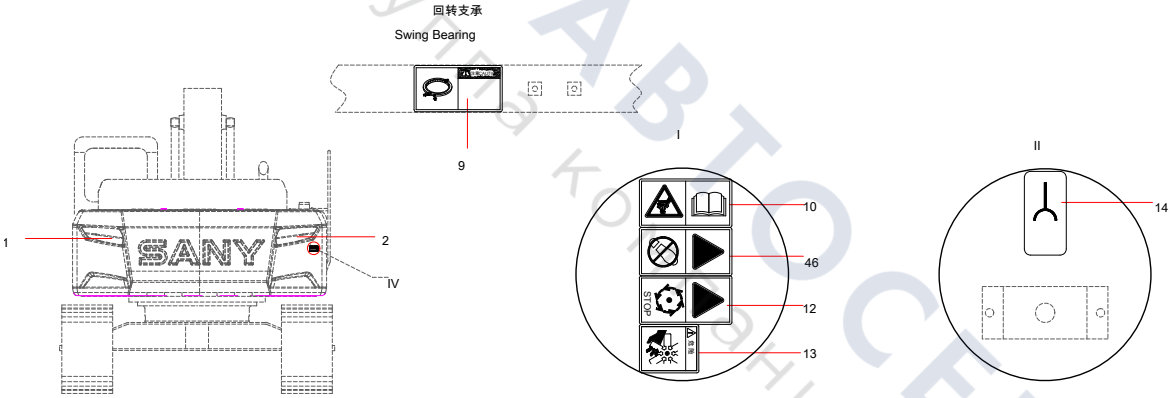

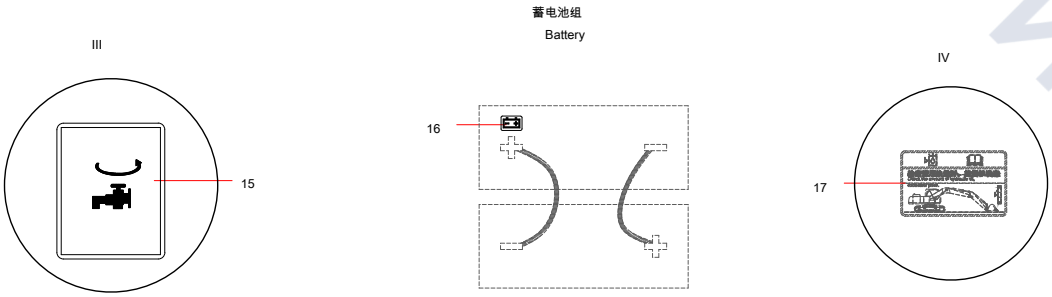

ТЕХПОРТАВТОСЕРВИС
группа компаний

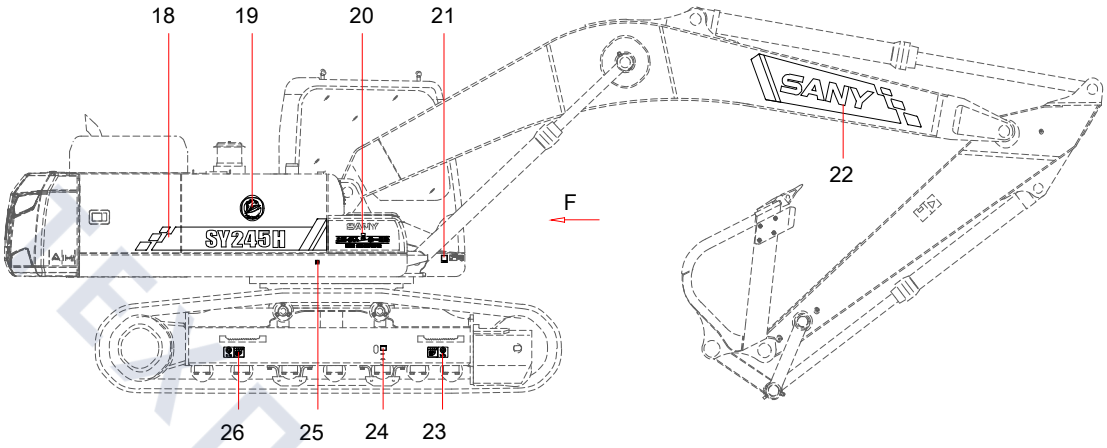

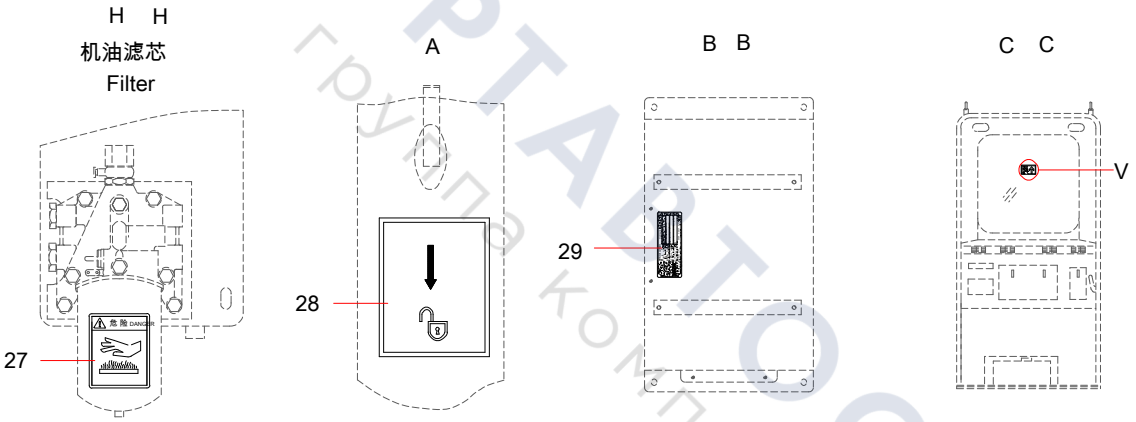

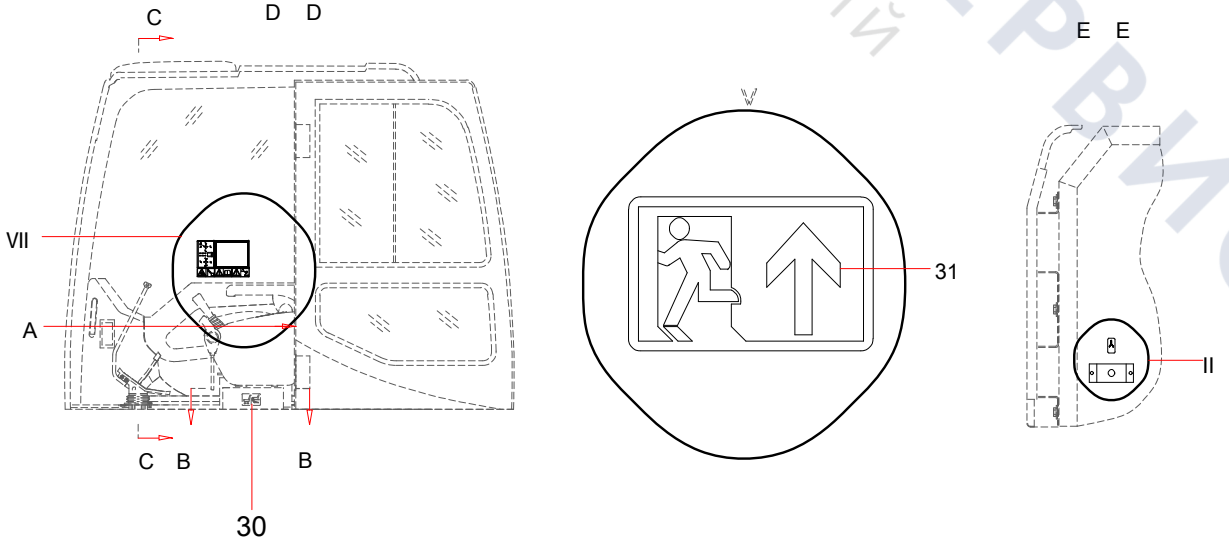

ЭКСПОРТАВТОСЕРВИС
группа компаний

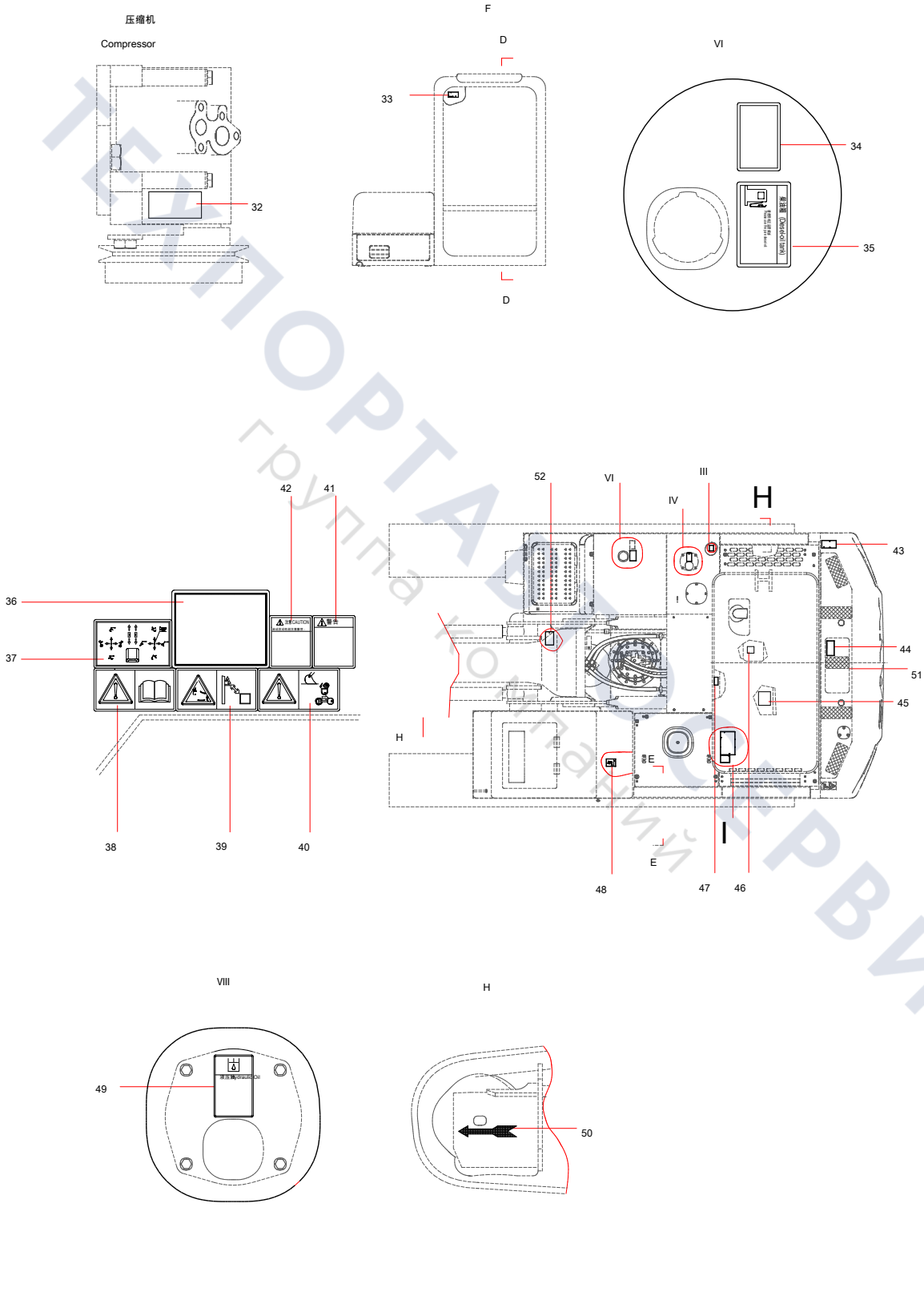

ТЕХПОРТАЛ СЕРВИС
группа компаний

Group 6

Electrical System Export Standard Configuration

ТЕХПОРТАВТОСЕРВИС
Группа компаний

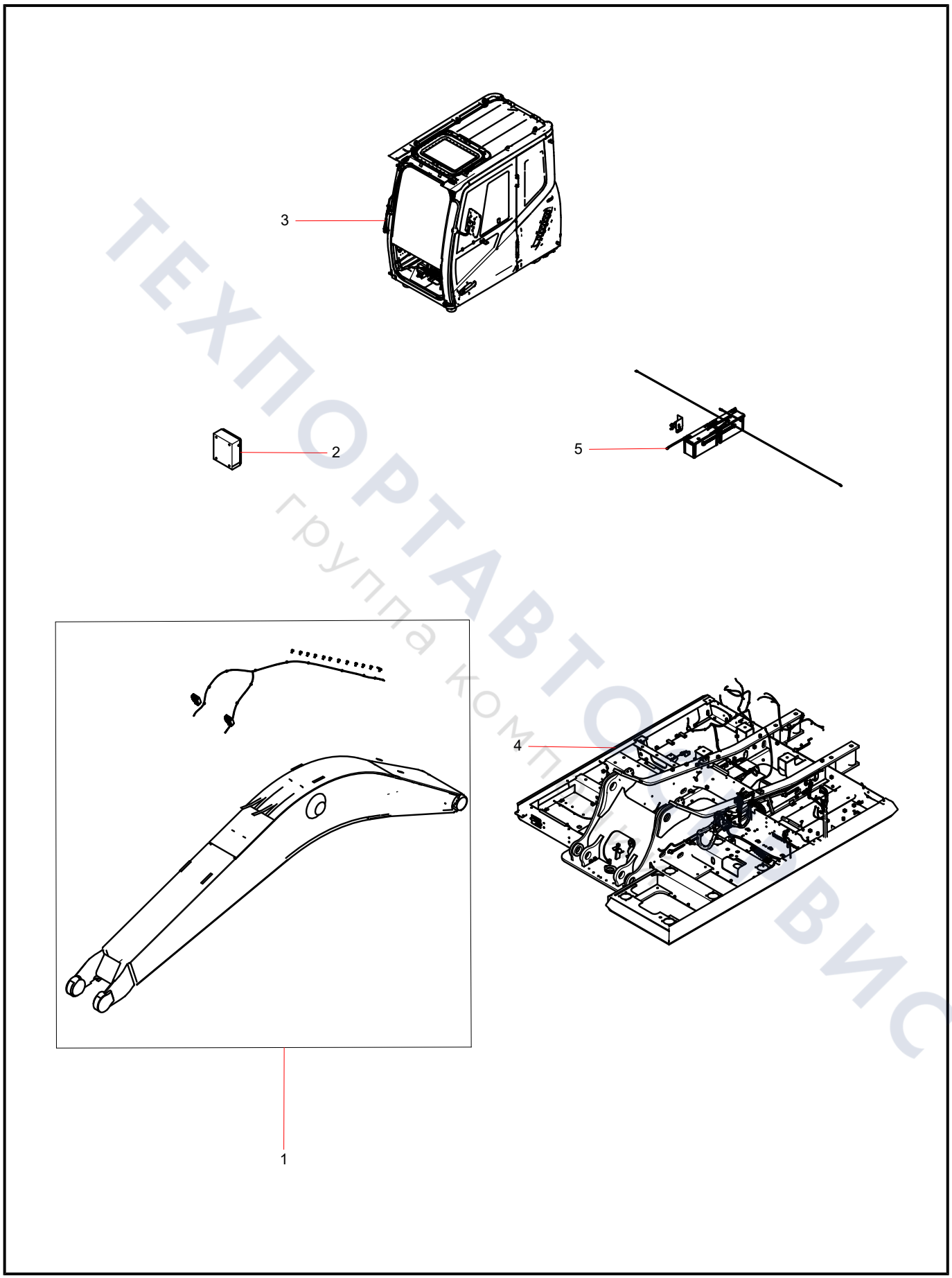

ТЕХПОРТАВТОСЕРВИС
группа компаний

Boom Harness Assembly

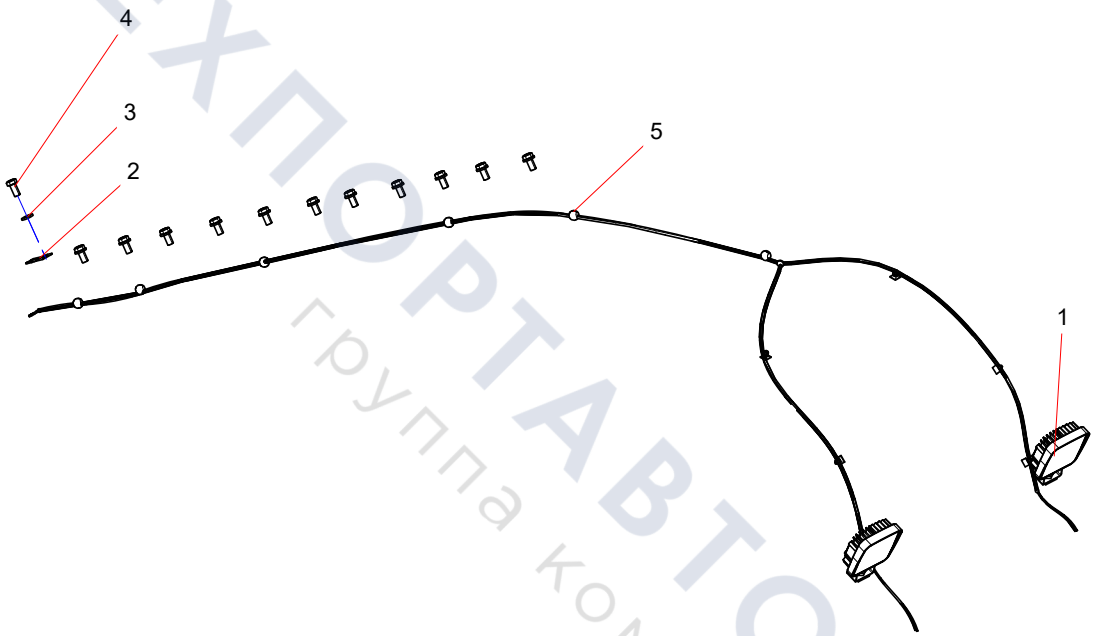

ТЕХПОРТАВТОСЕРВИС
группа компаний

Electric Box Assembly

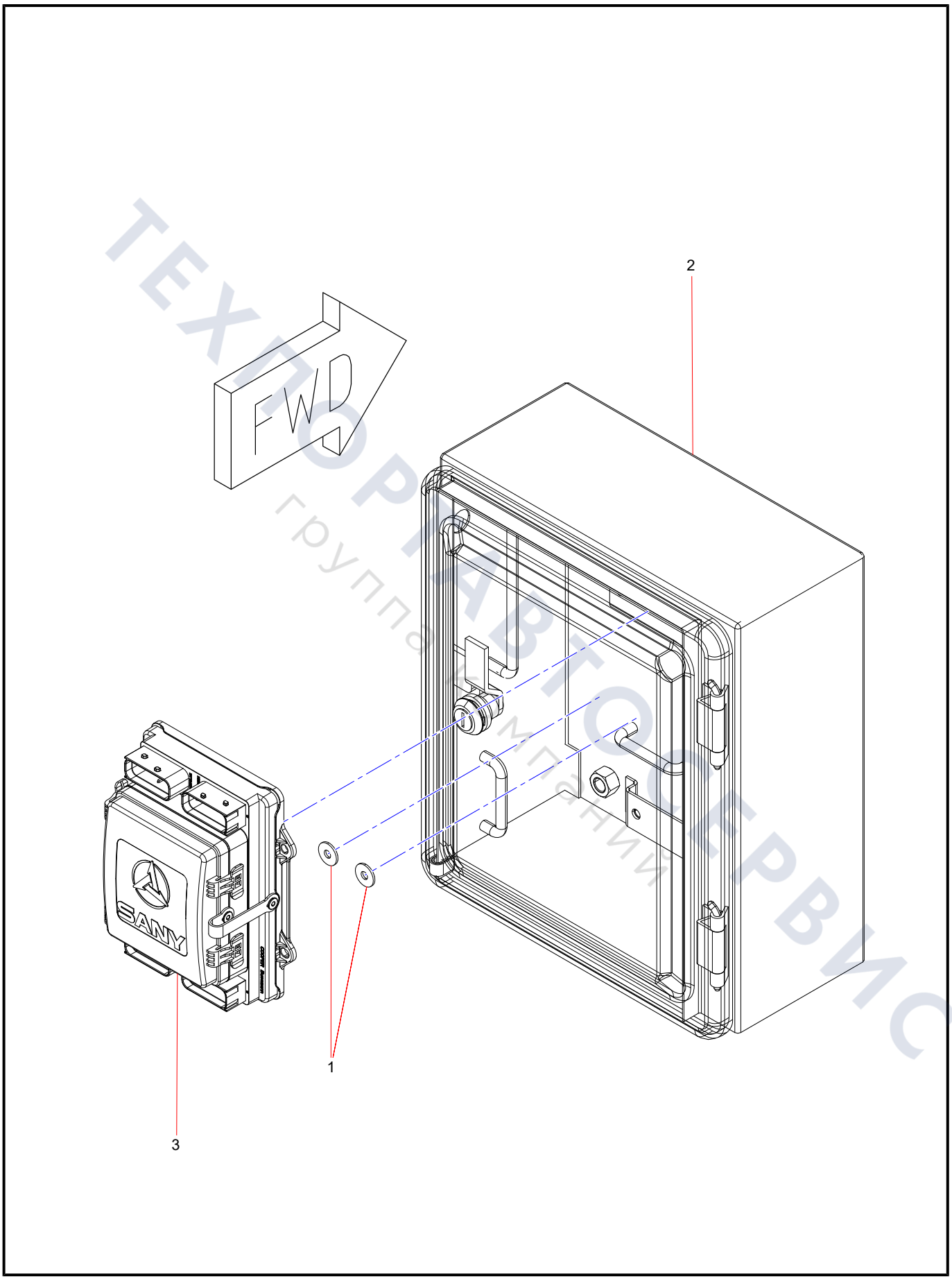

ТЕХПОРТАВТОСЕРВИС
группа компаний

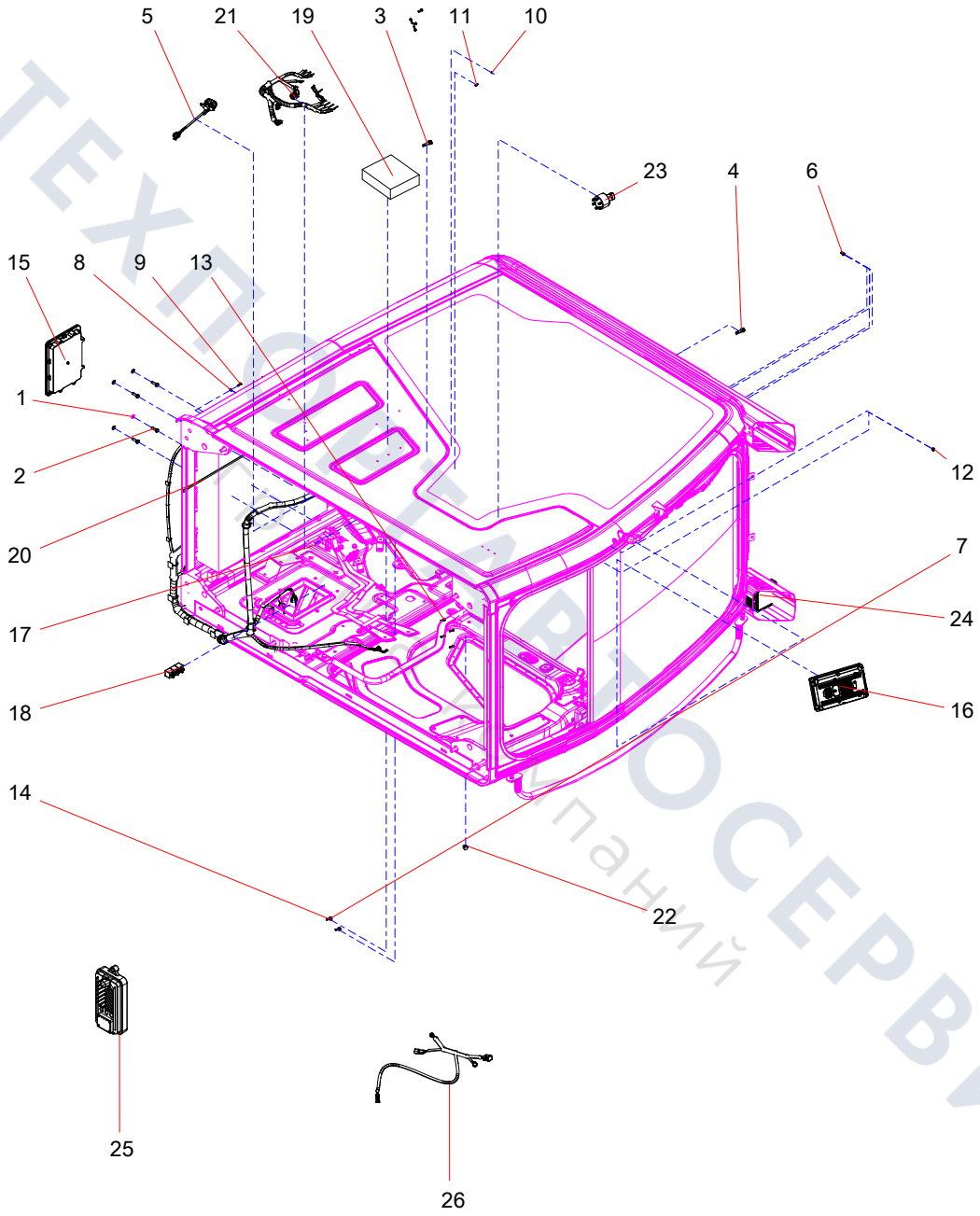

ТЕХПОСЕРВИС
Компаний

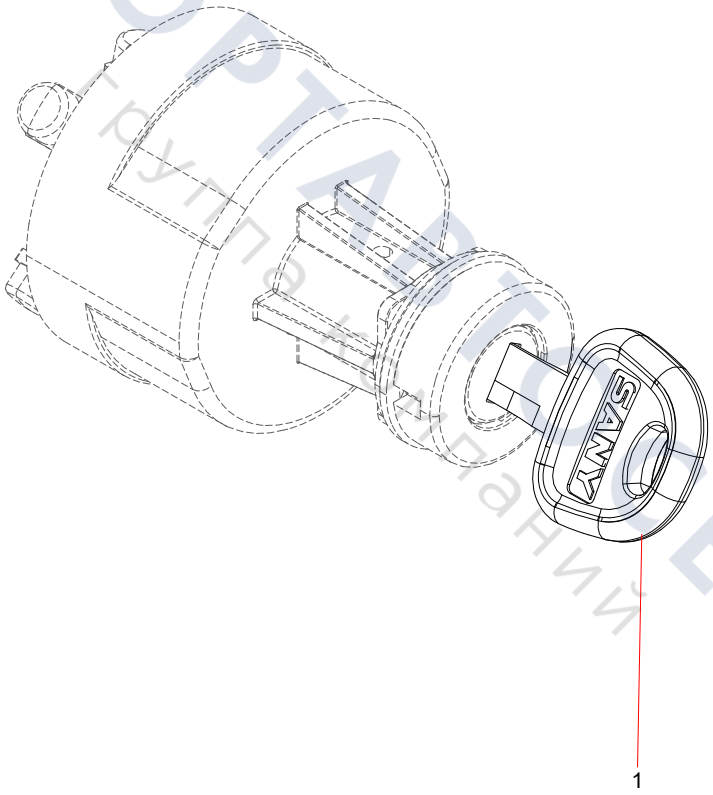

ТЕХПОРТАЛ СЕРВИС
Группа компаний

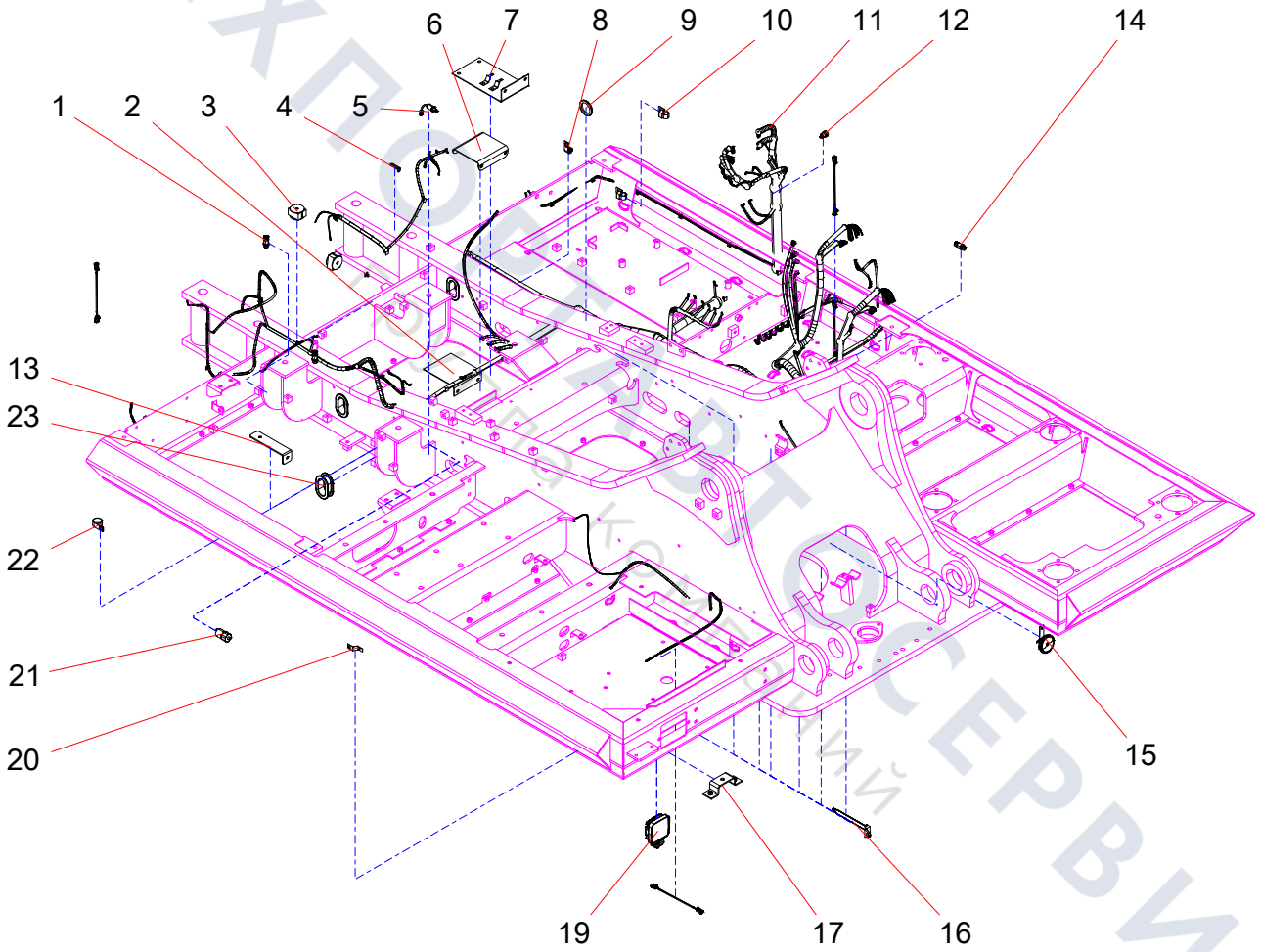

ТЕХПОСТАВТОСЕРВИС

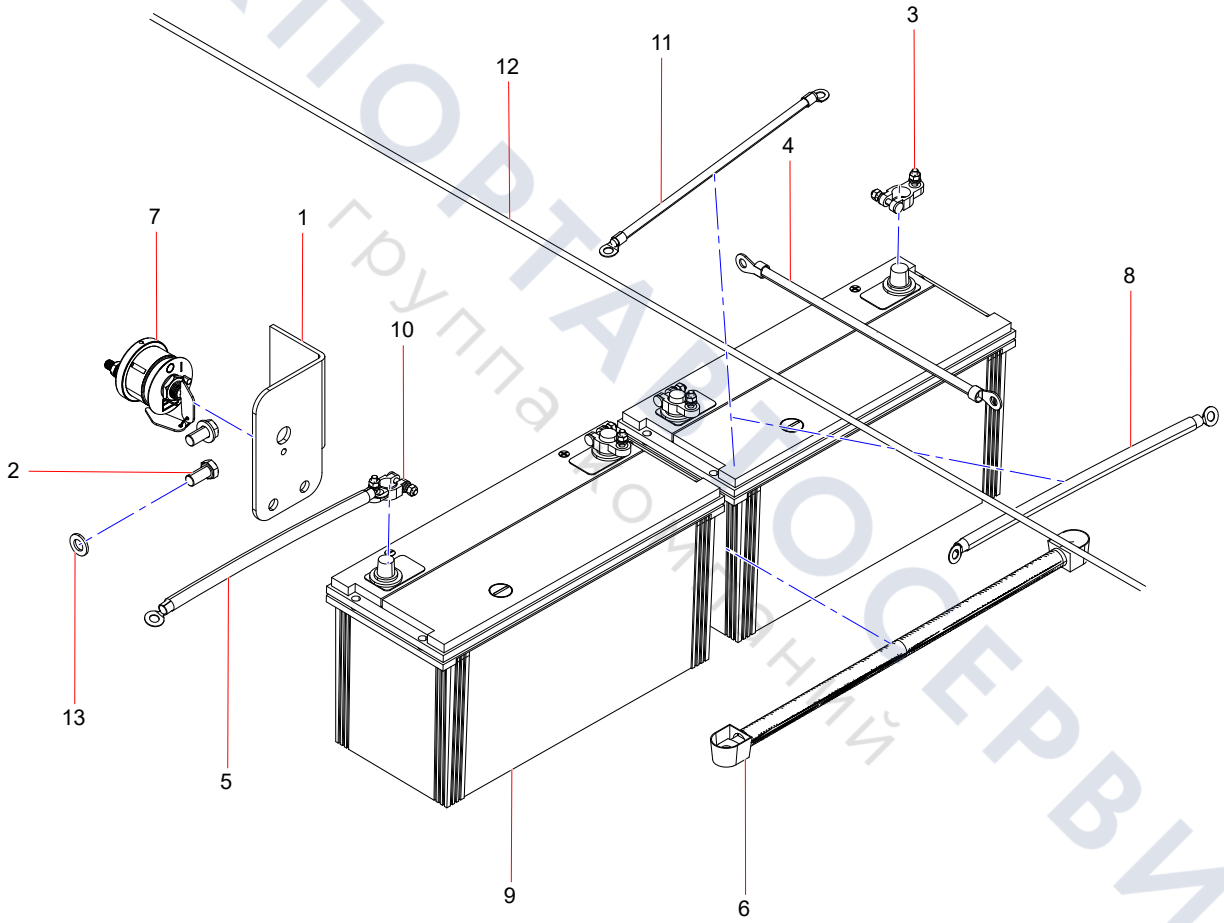

ТЕХПОРТАЛ ОСЕРВИС
группа компаний

Group 7

Running Control Mechanism

ТЕХПОРТАВТОСЕРВИС
Группа компаний

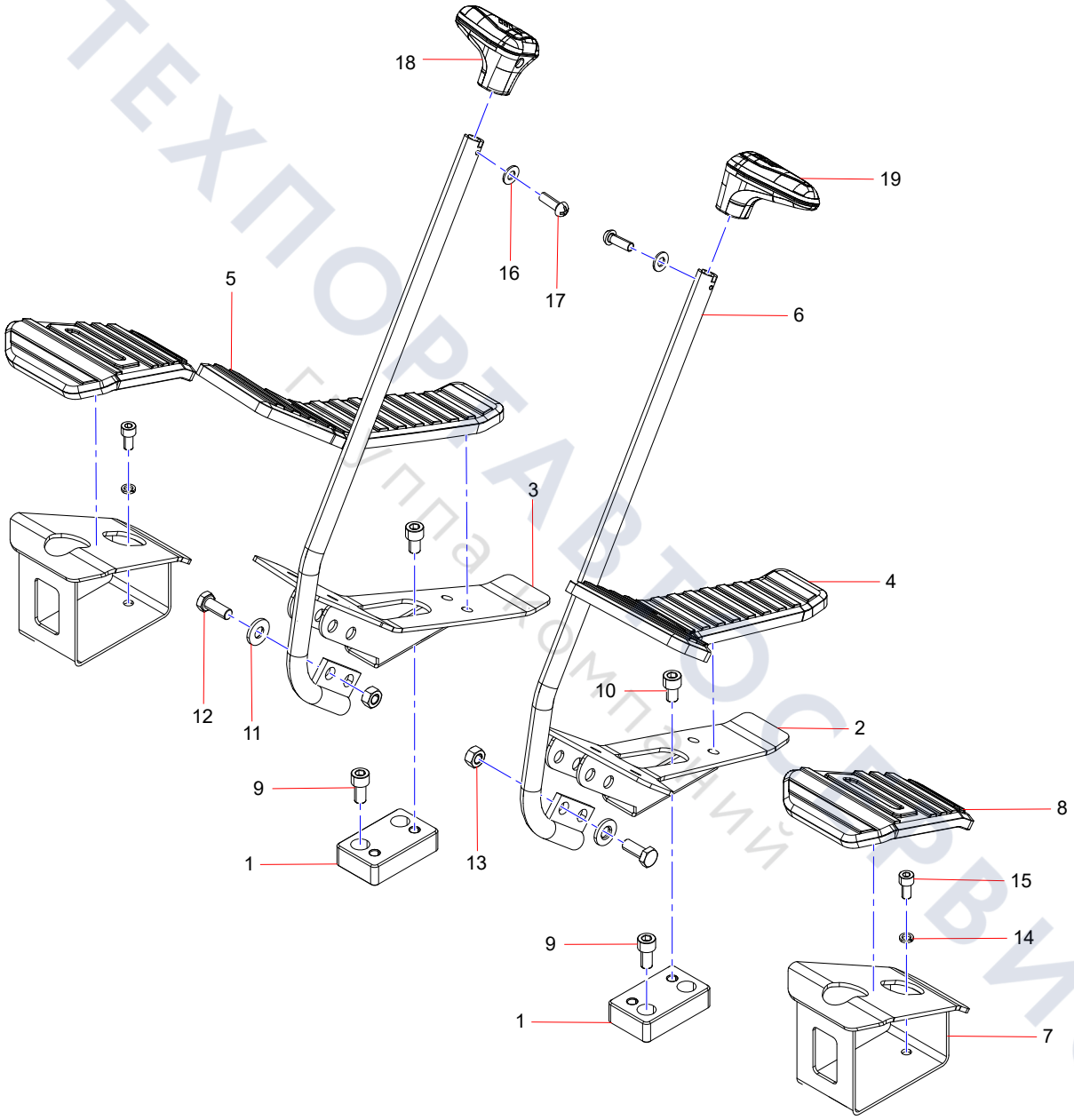

ТЕХПОРТАВТОСЕРВИС
Группа компаний

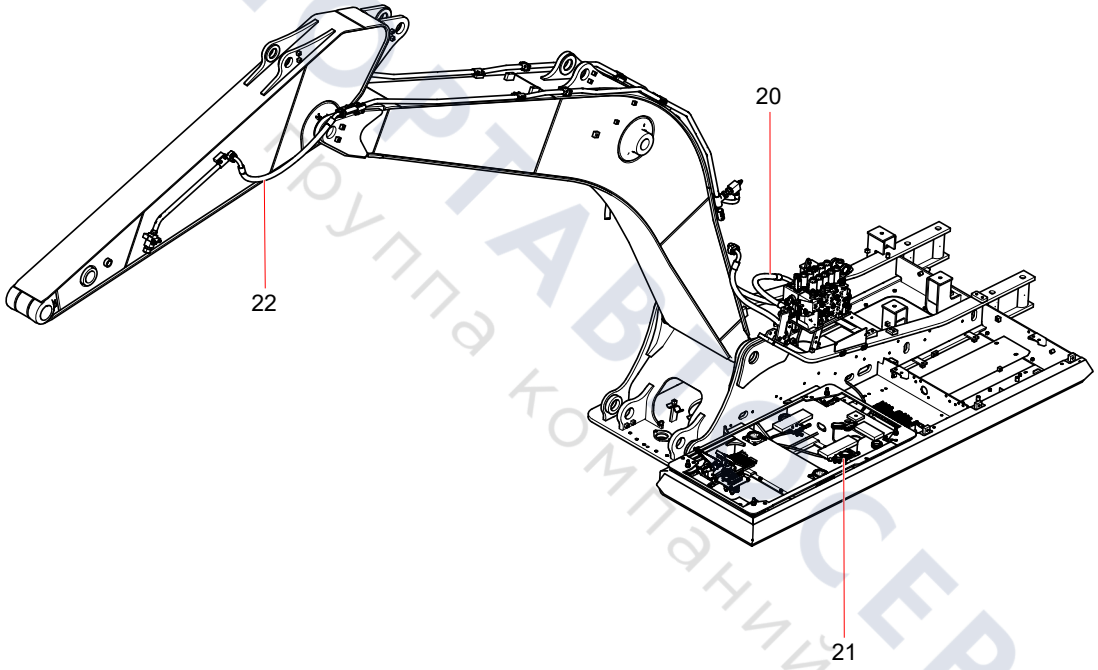

ТЕХПОРТАВТОСЕРВИС
Группа компаний

Platform Breaker Pipeline

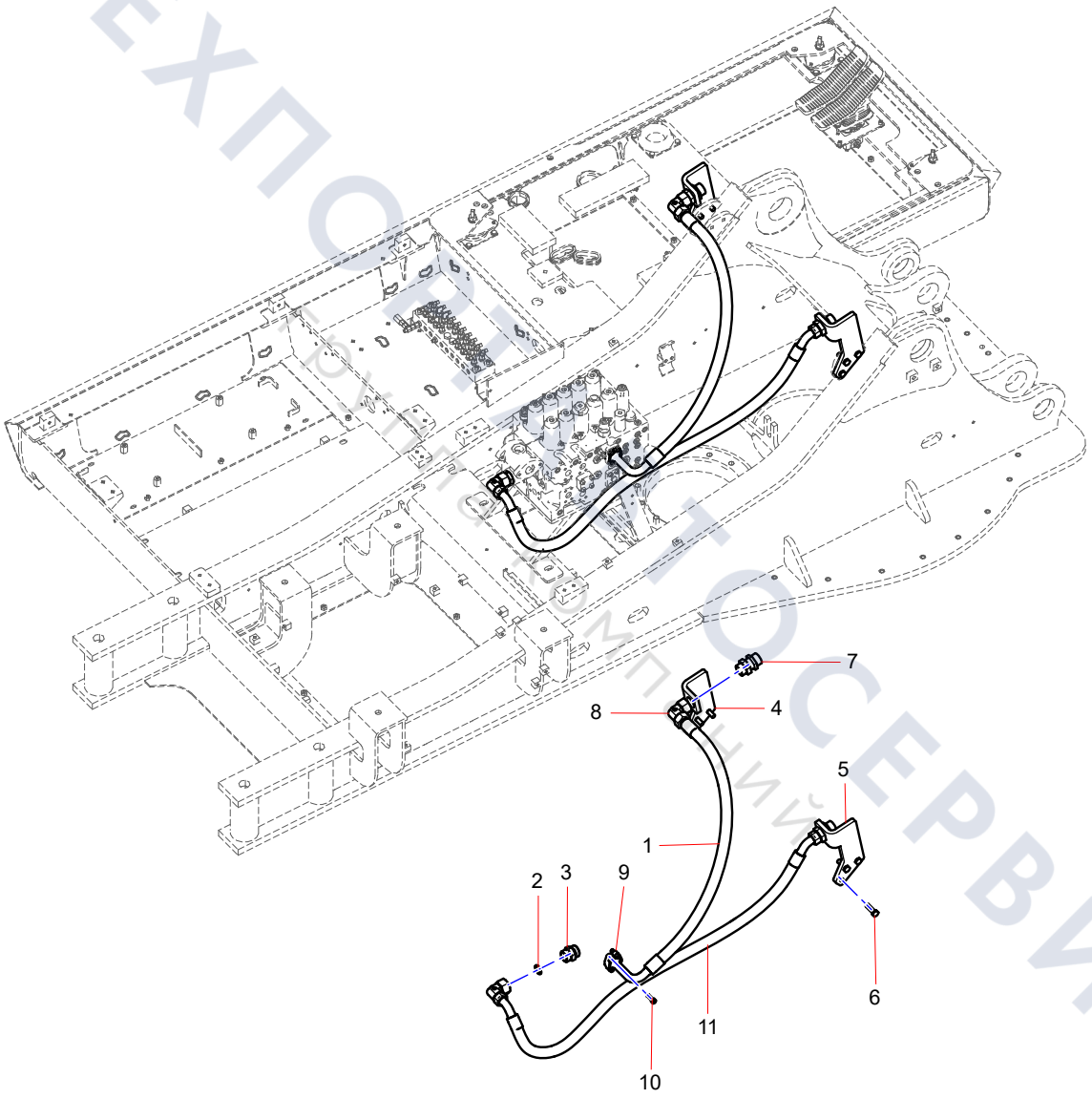

ТЕХПОСЕТ ТОСЕРВИС
Профессиональный

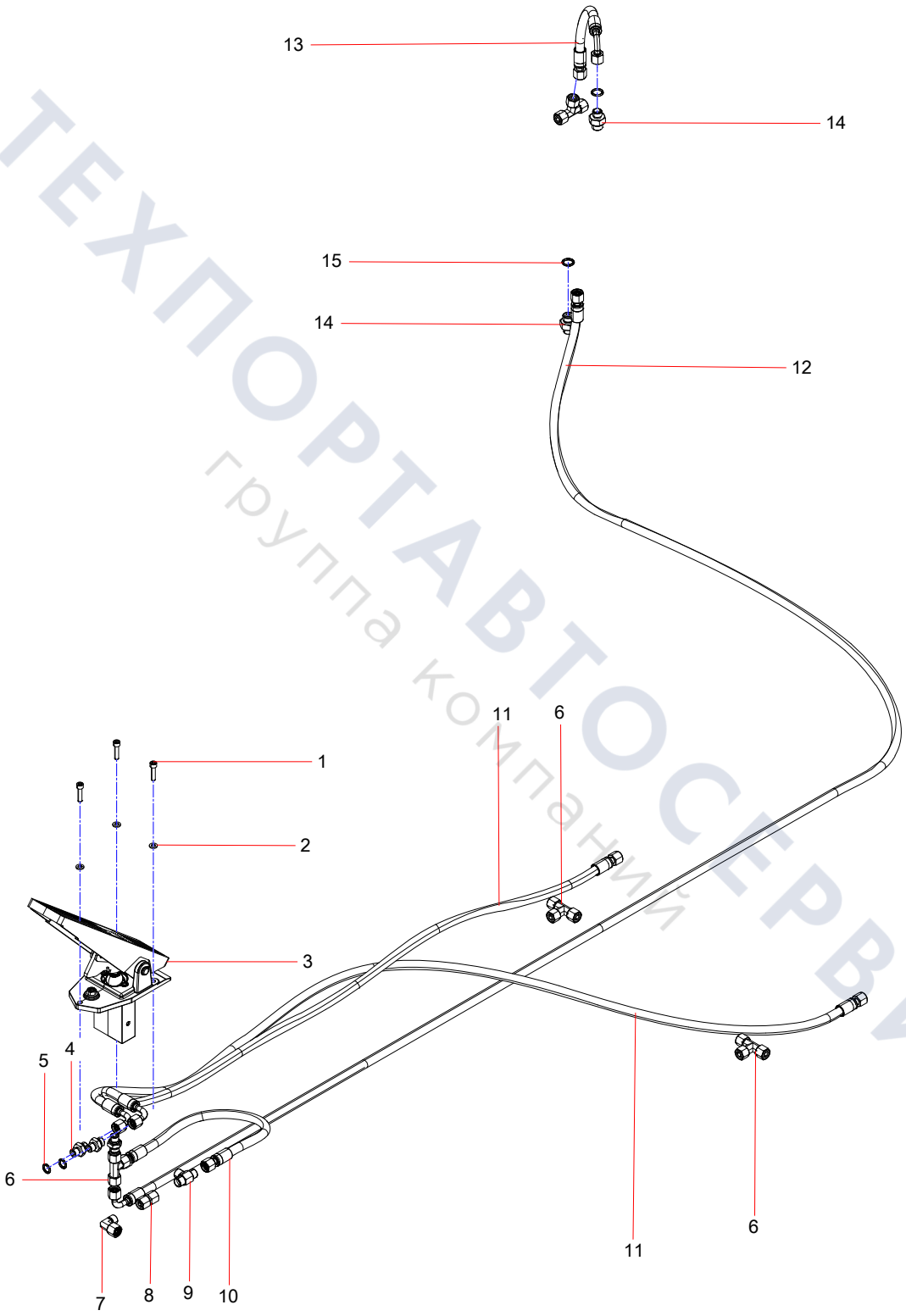

ТЕХПОРТАВТОСЕРВИС
группа компаний

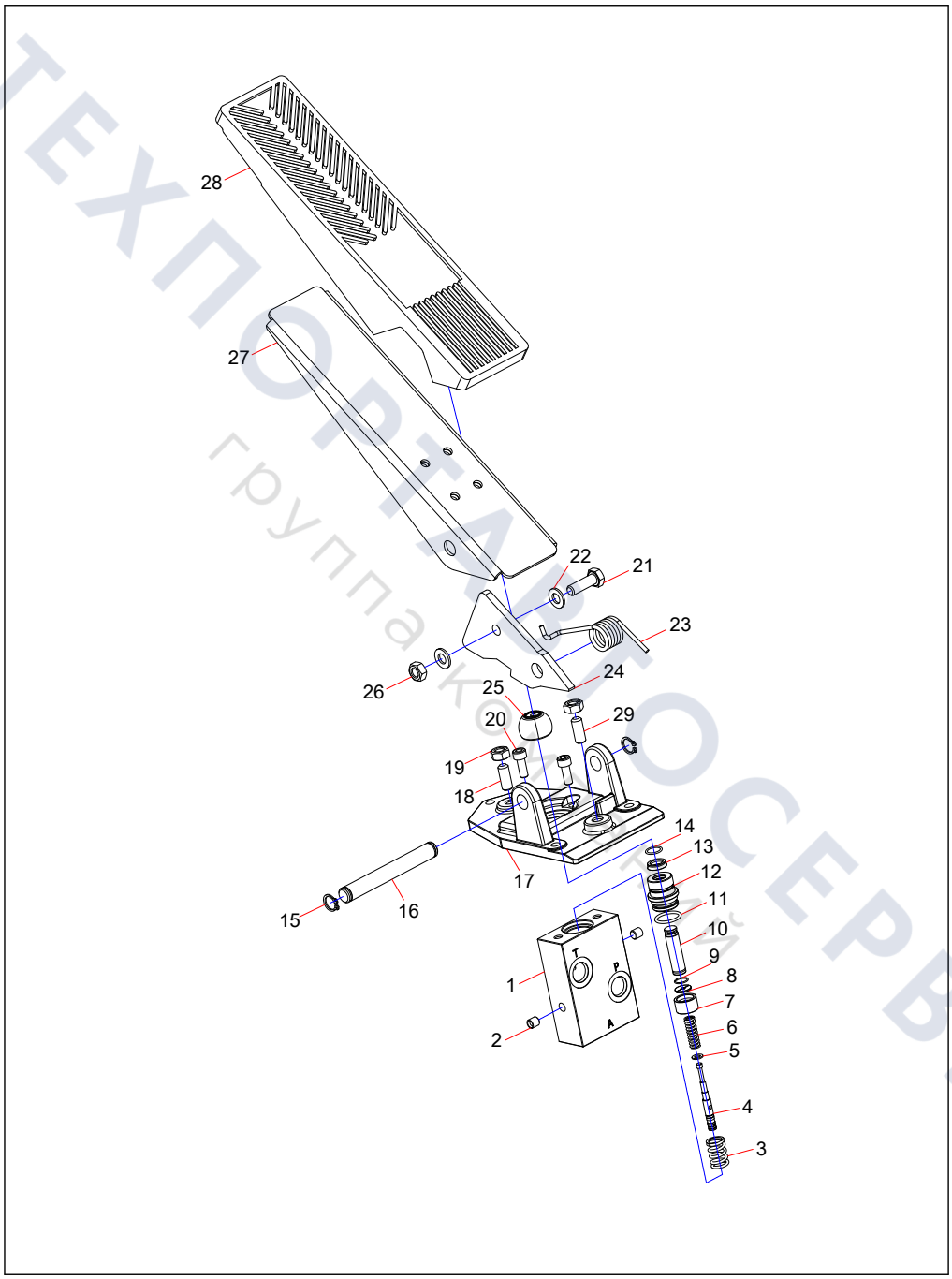

ТЕХПРИВОДСЕРВИС
группа компаний

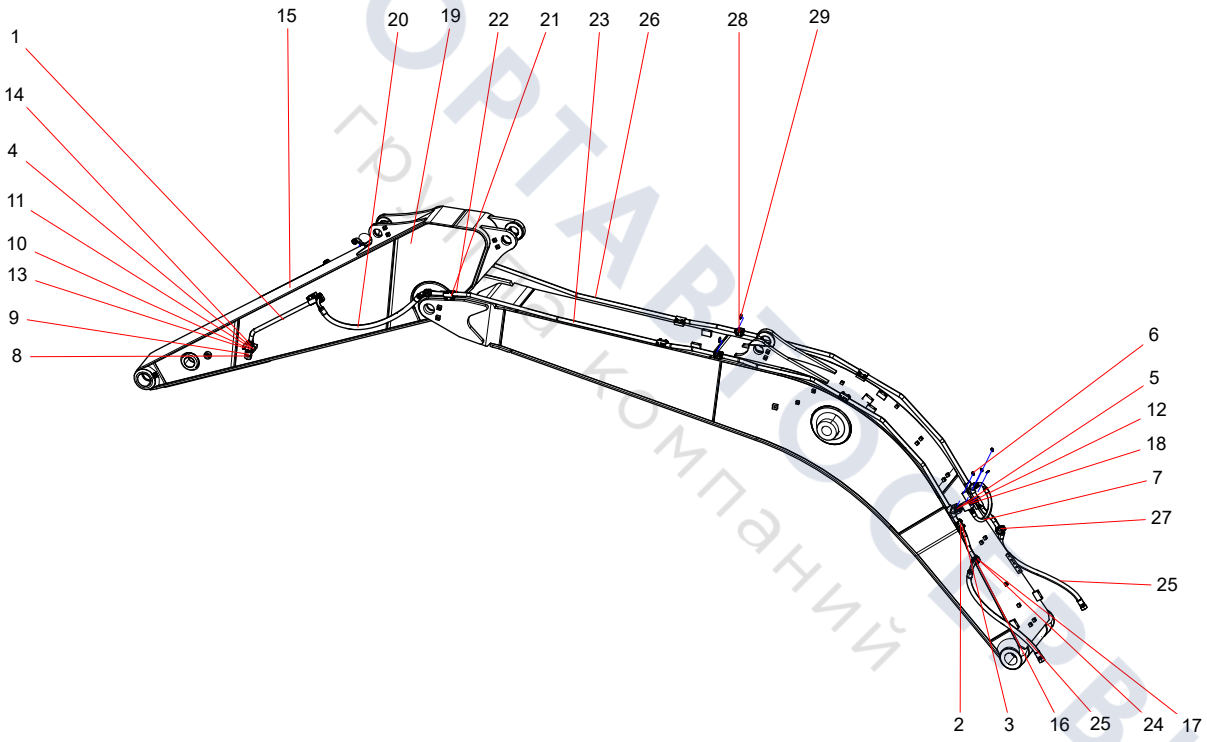

ТЕХПОРТАЛ Сервис
группа компаний

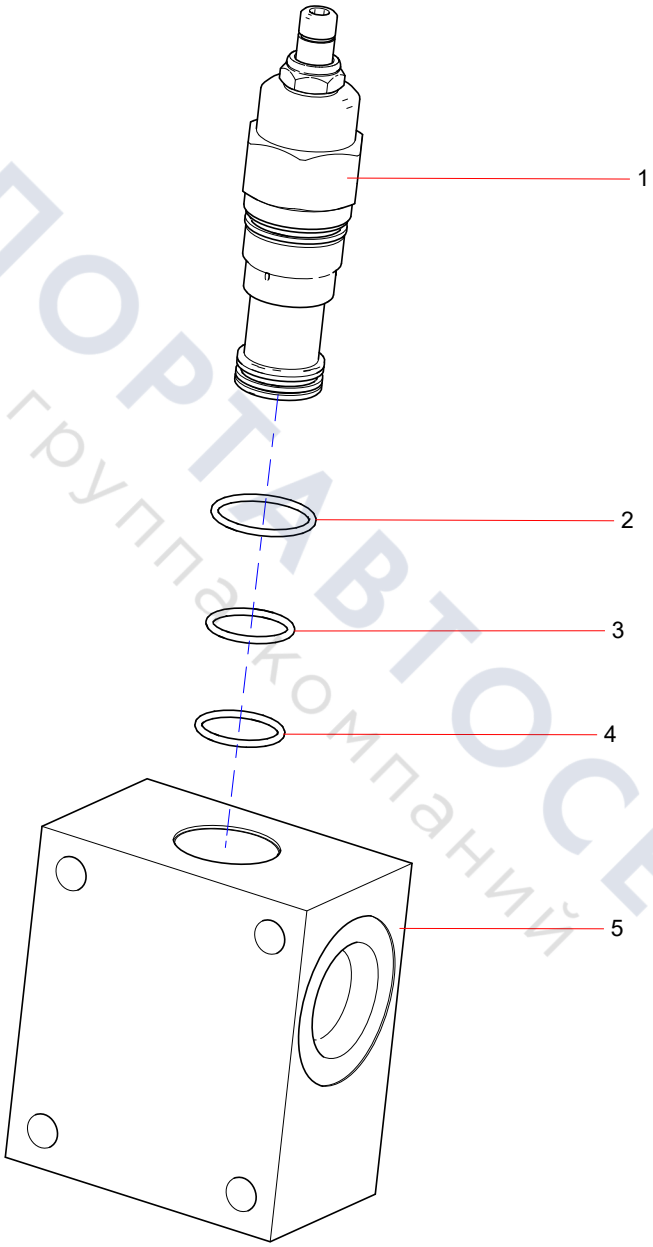

ТЕХПОРТАВТОСЕРВИС
группакомпаний

Group 8

Cab Assembly

ТЕХПОРТАВТОСЕРВИС
группа компаний

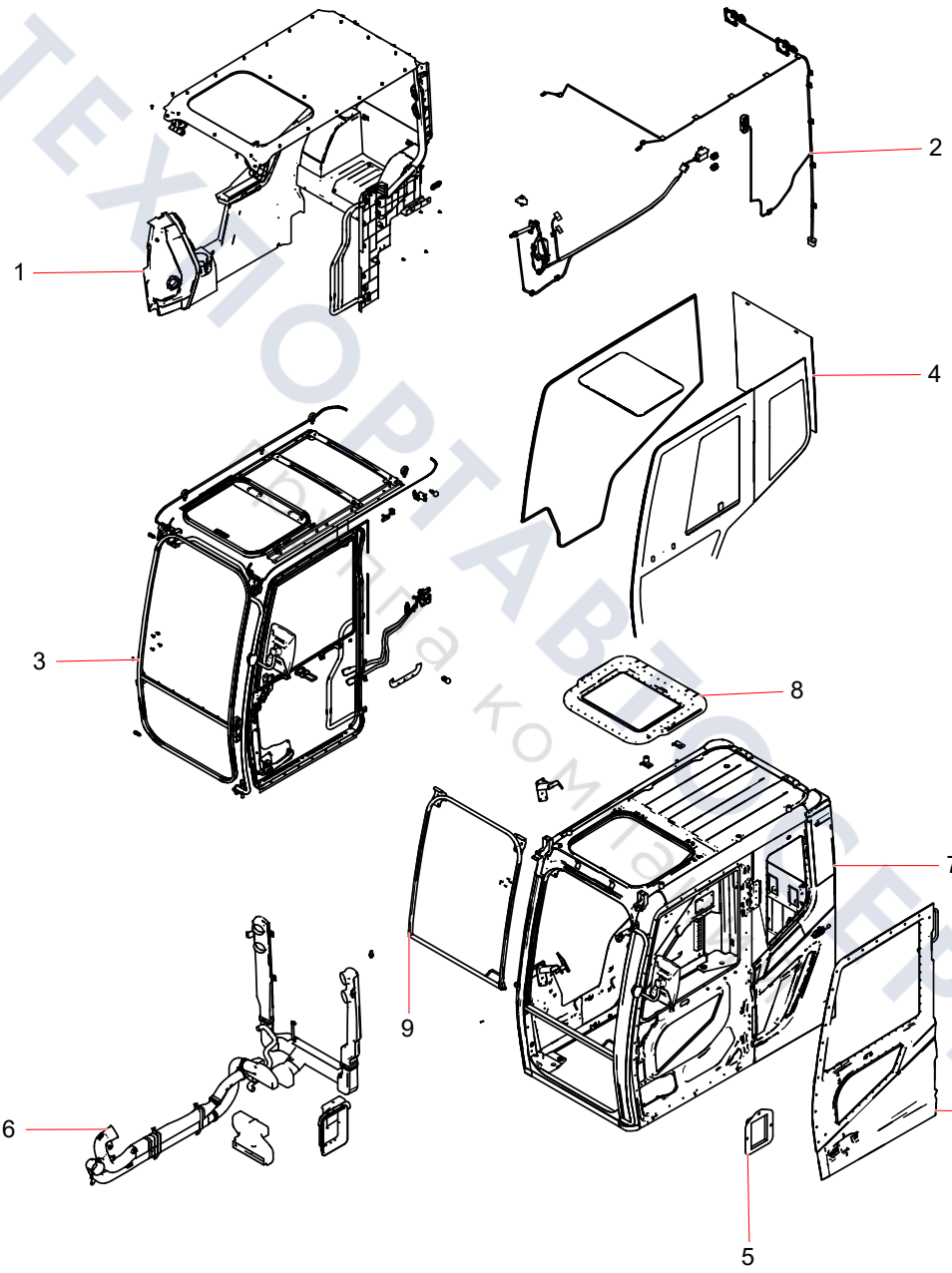

ТЕХПОРТАВТОСЕРВИС
Запчасти для комбайнов

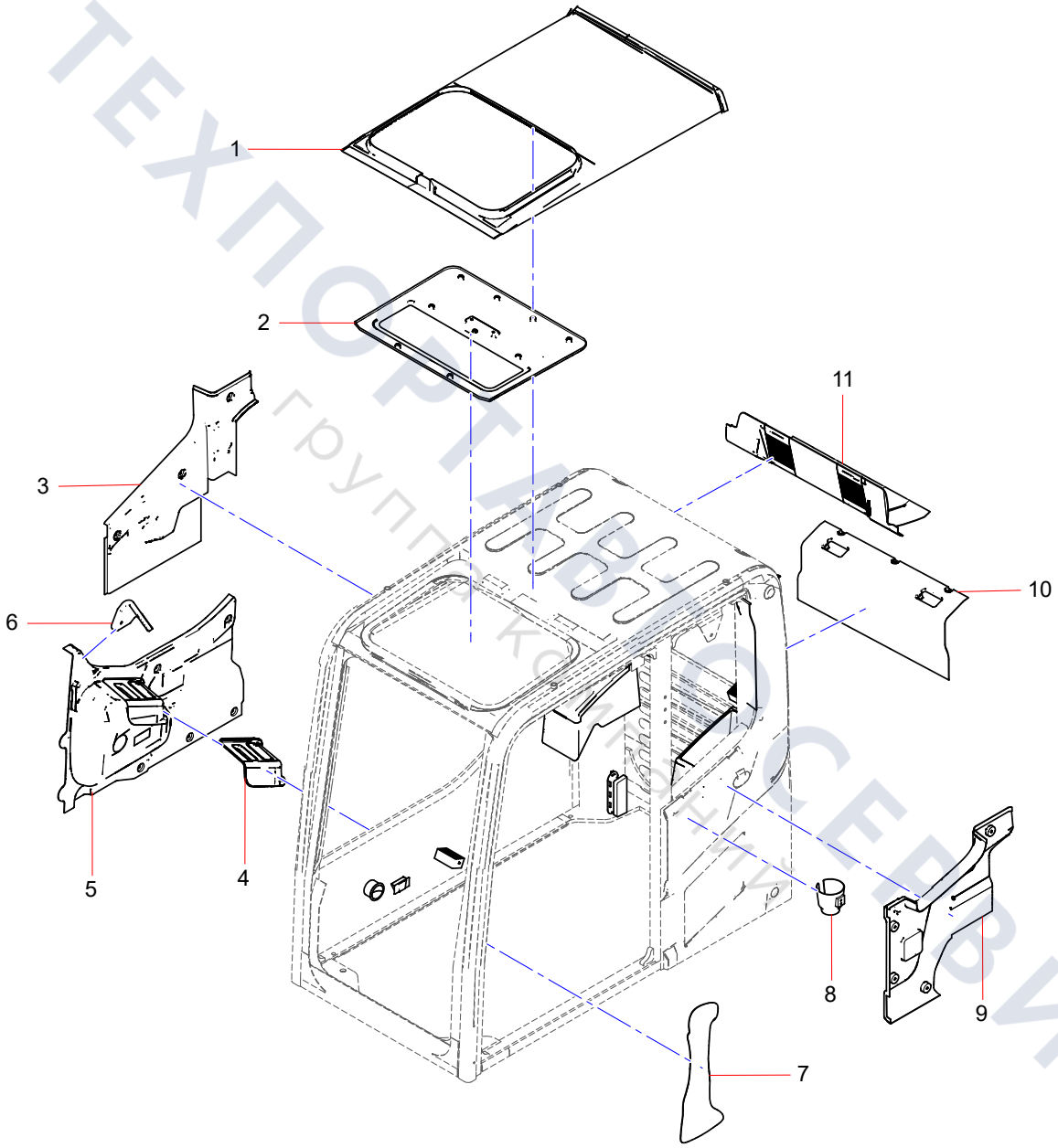

ТЕХПОРТАВТОСЕРВИС
группа компаний

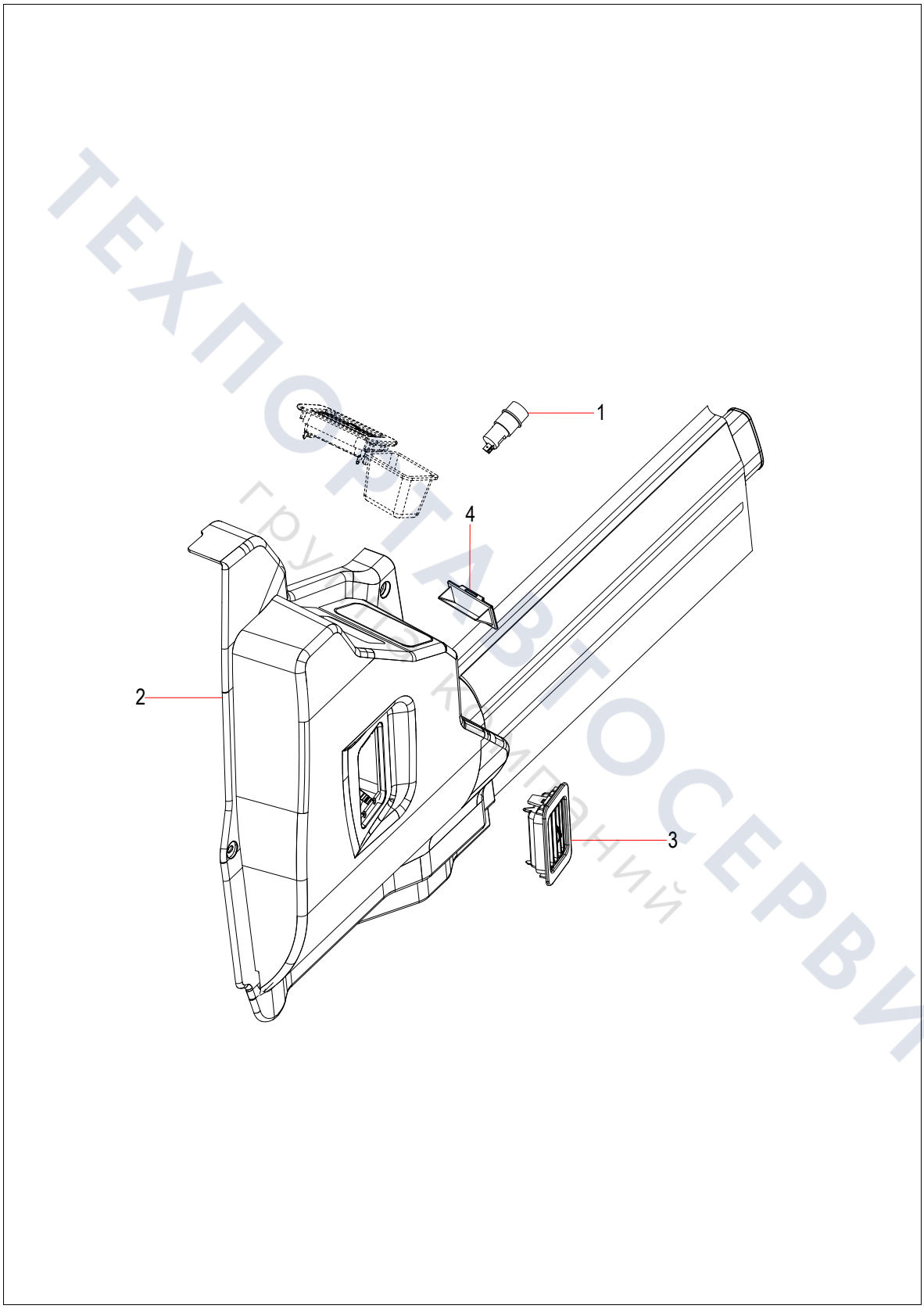

ТЕХПОСТАВТОСЕРВИС
группа компаний

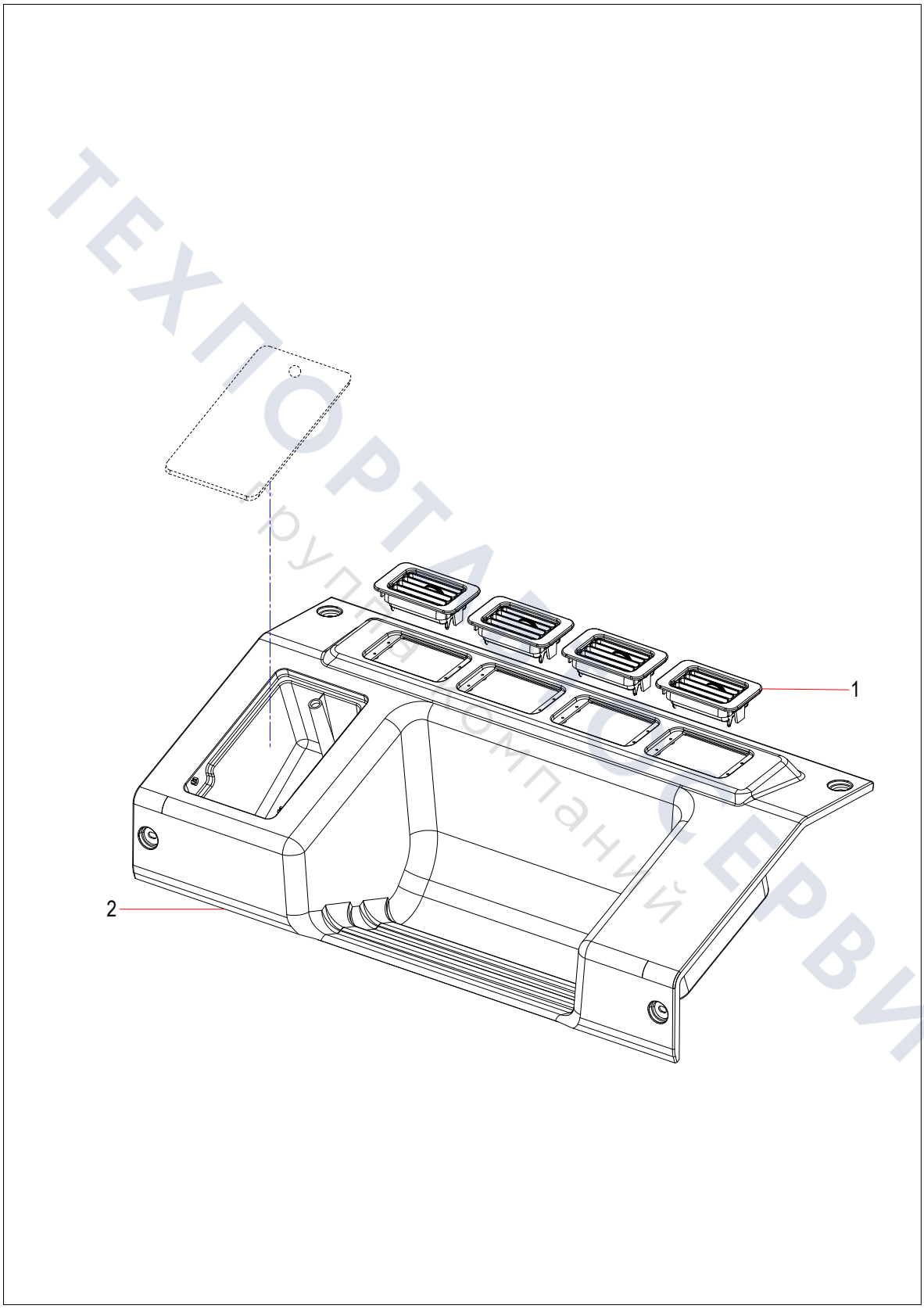

ТЕХПОРТАЛ СЕРВИС
группа компаний

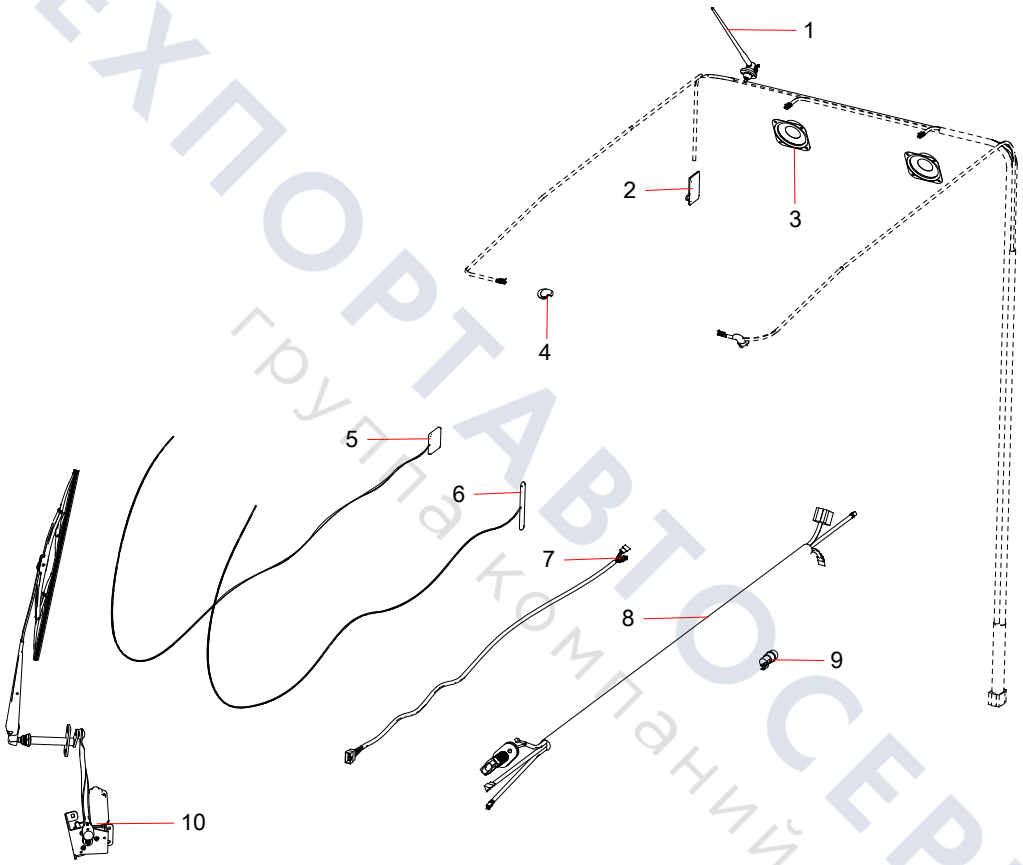

ТЕХПОРТАВТОСЕРВИС
группа компаний

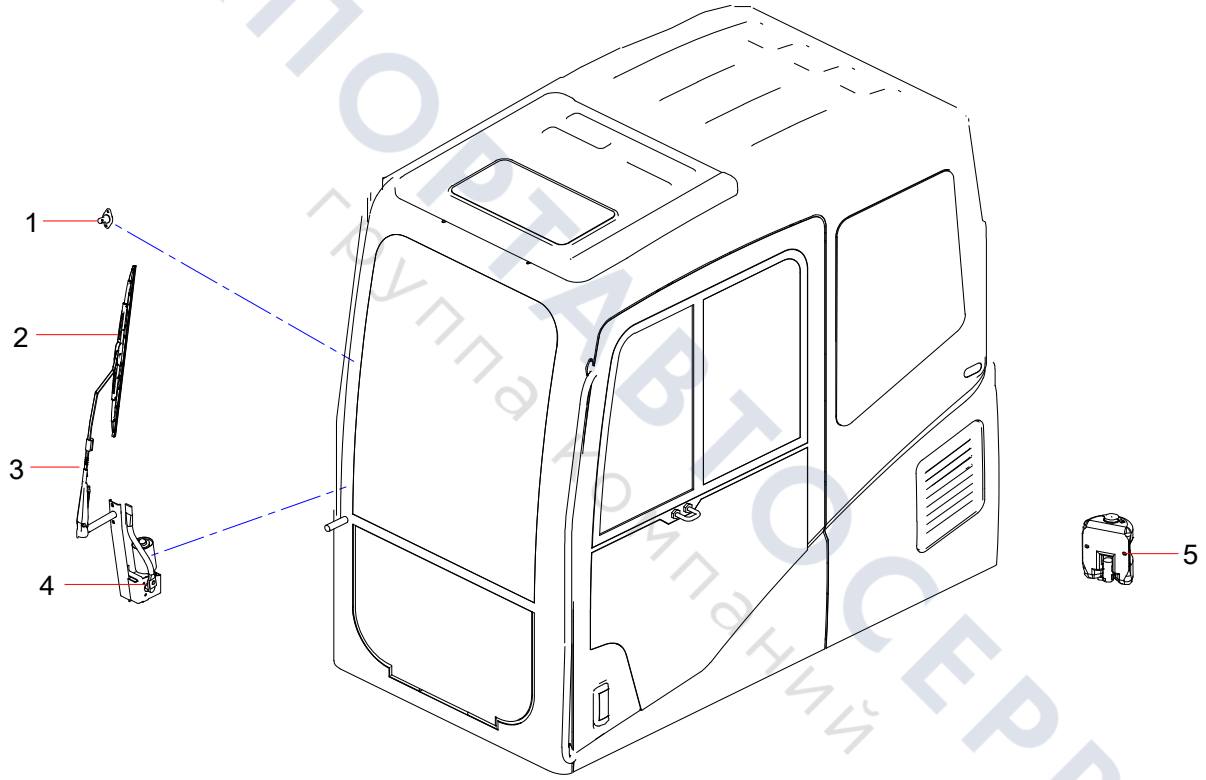

ТЕХПОРТАВТОСЕРВИС
группа компаний

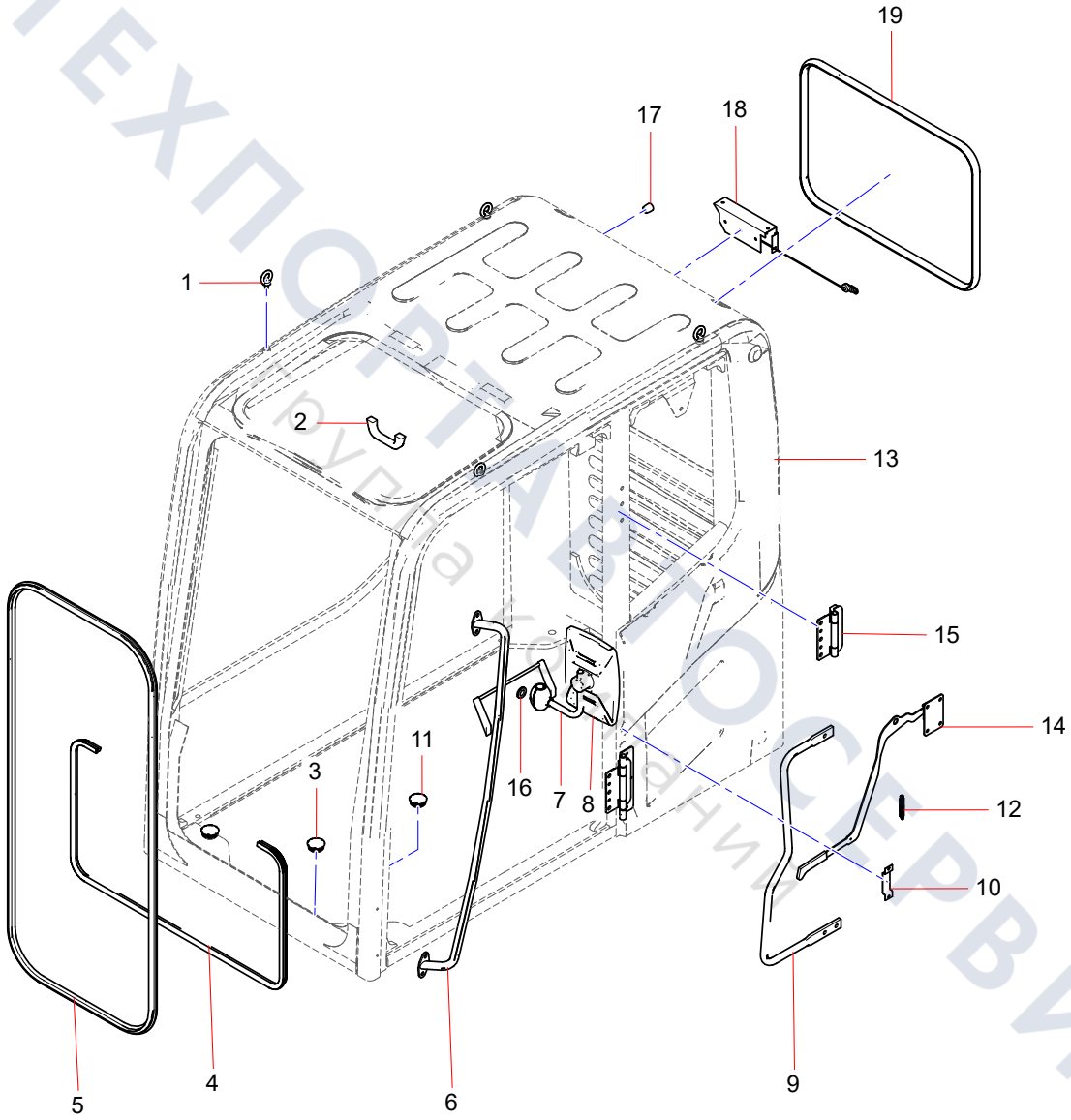

ТЕХПОРТАЛ СЕРВИС
руководства

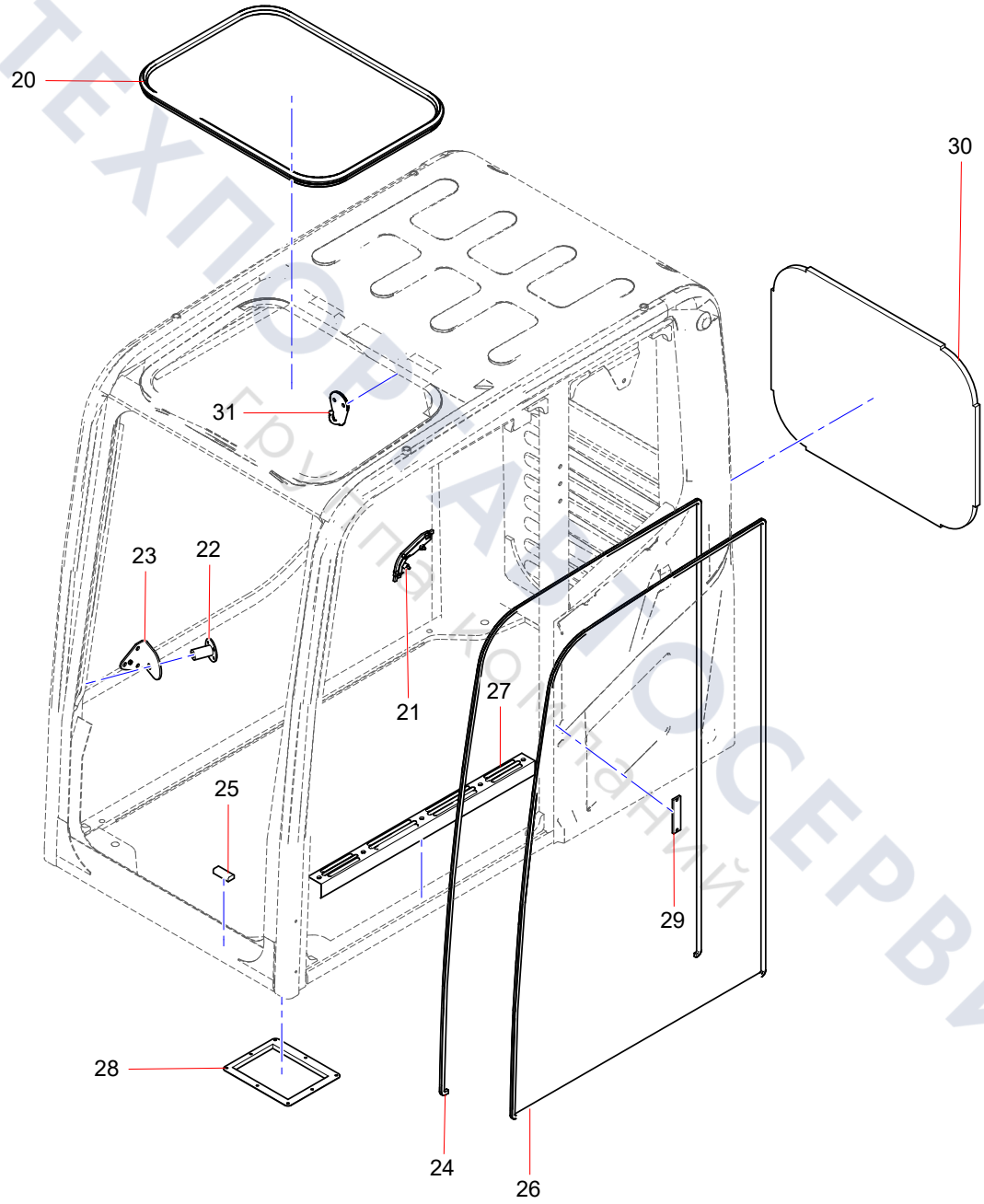

ТЕХПРОМАВТОСЕРВИС
Группа компаний

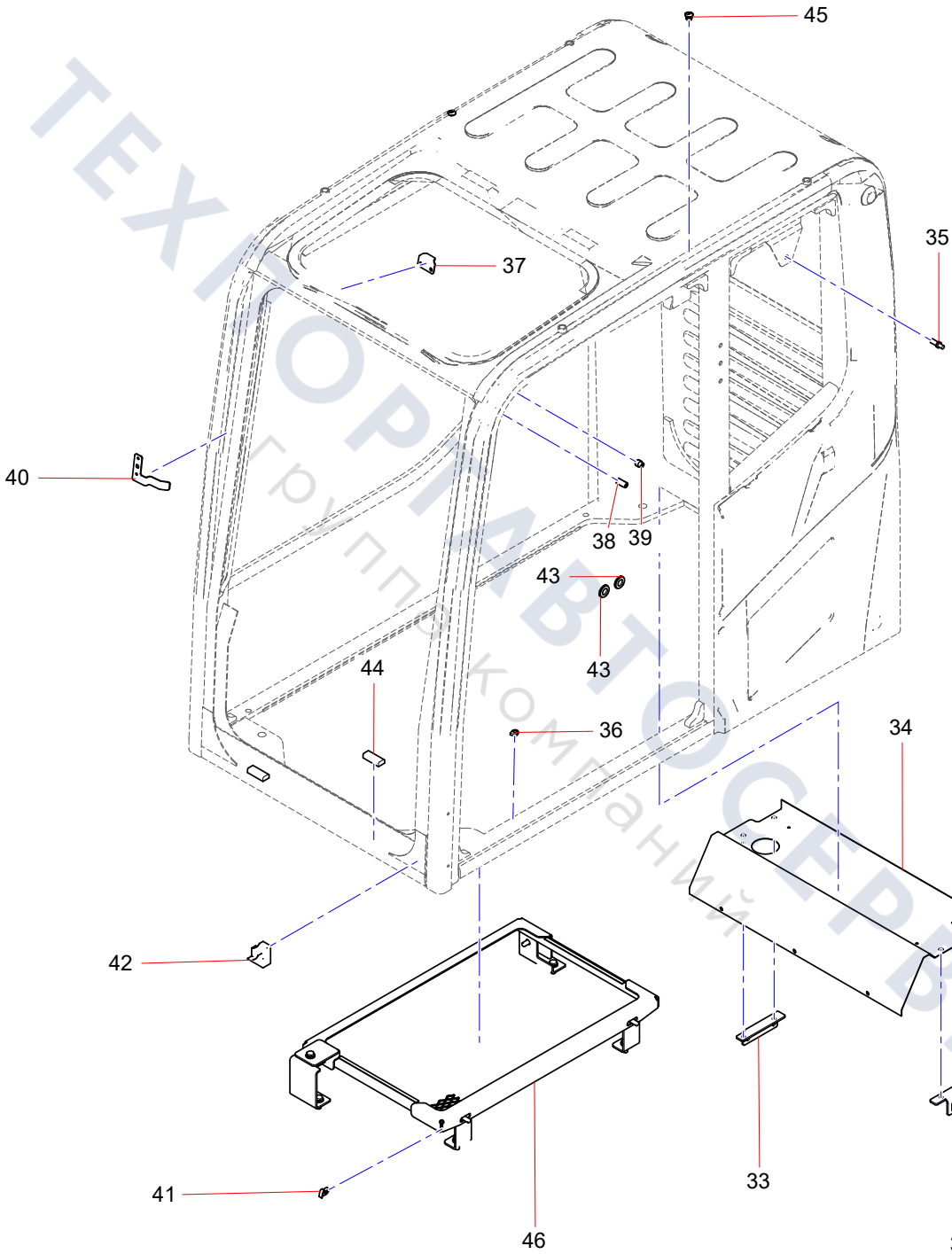

ТЕХНОРИАВТОСЕРВИС
группа компаний

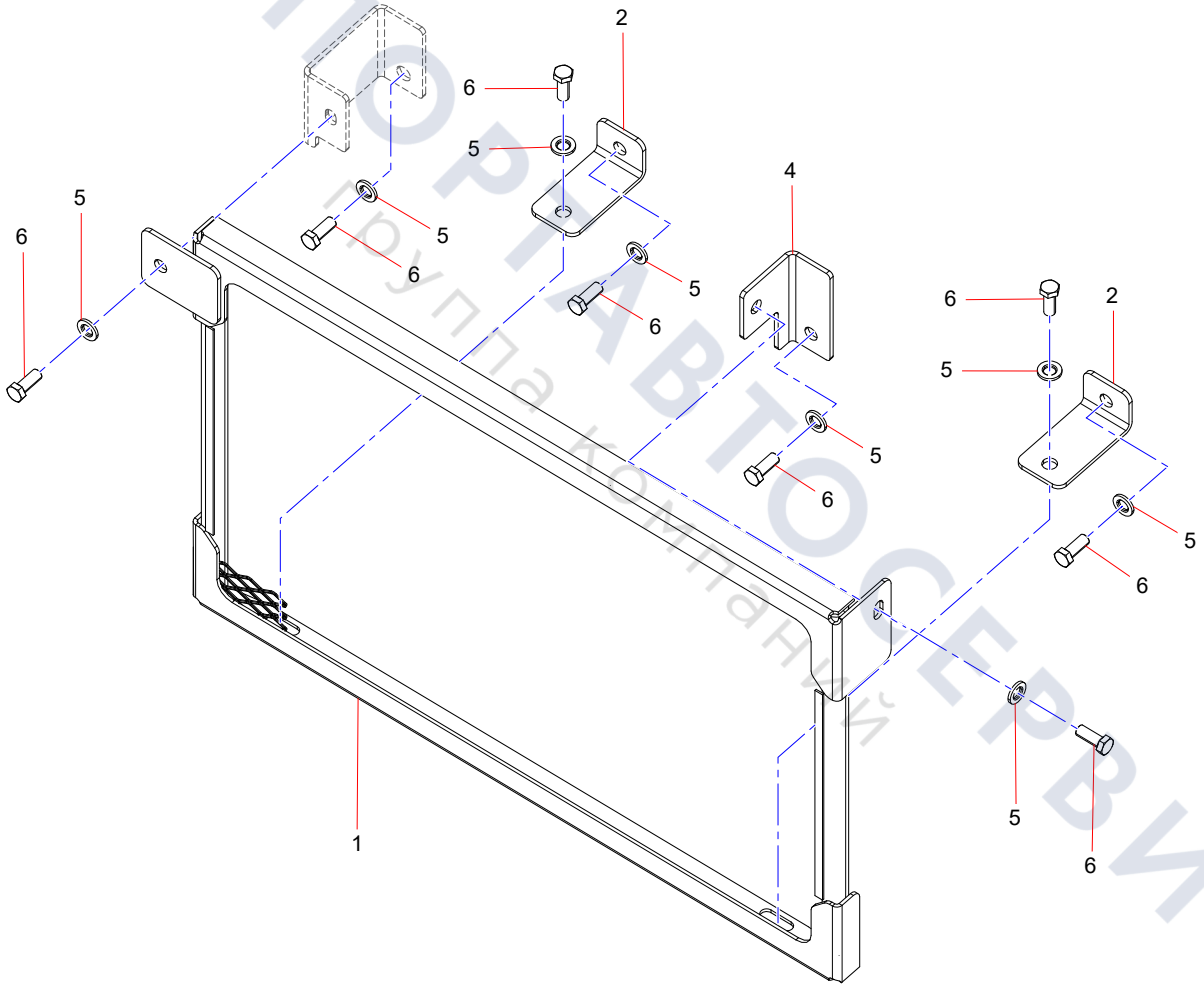

ТЕХПОРТАВТОСЕРВИС
Группа компаний

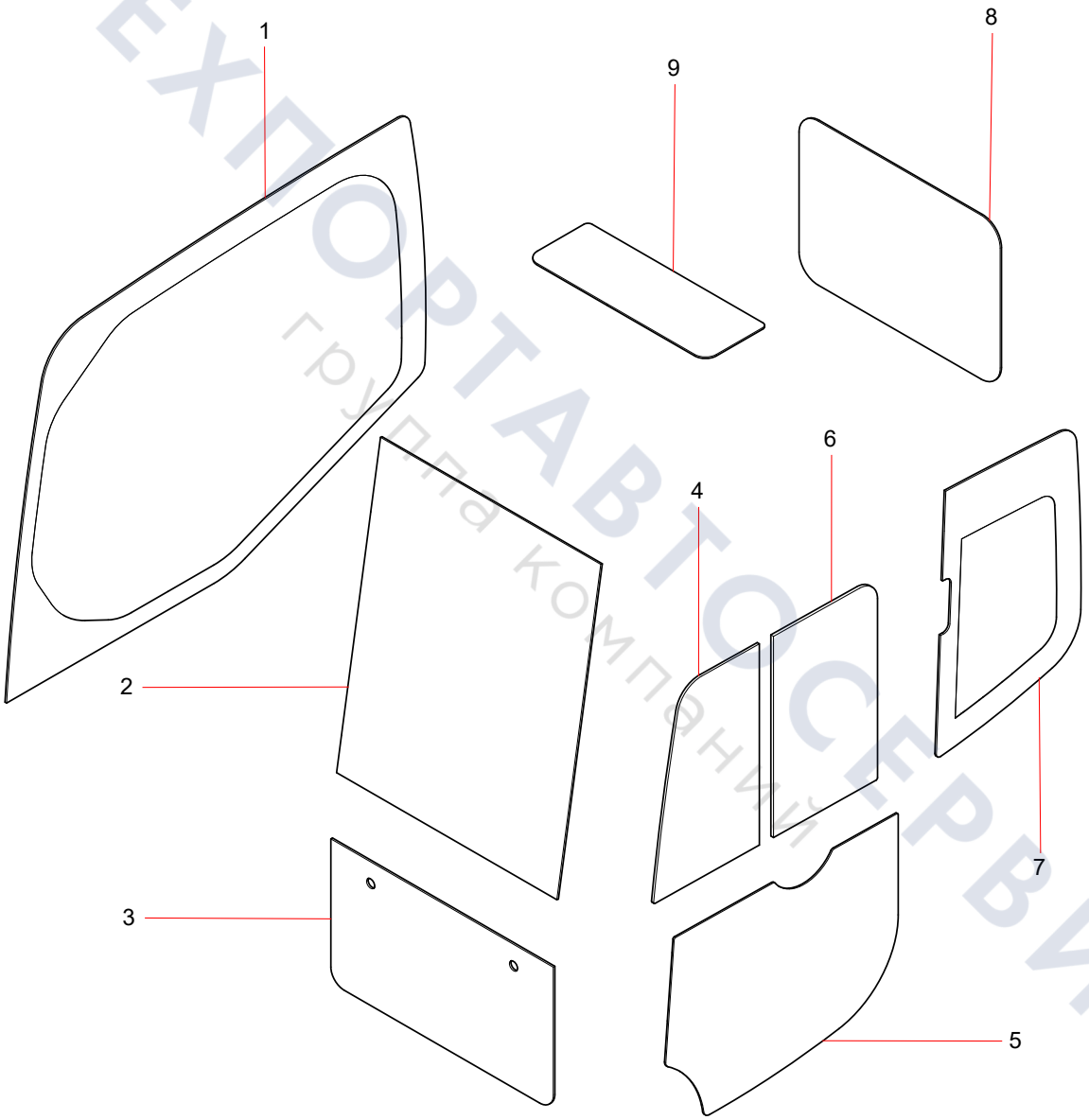

ТЕХПОРТАВТОСЕРВИС
группа компаний

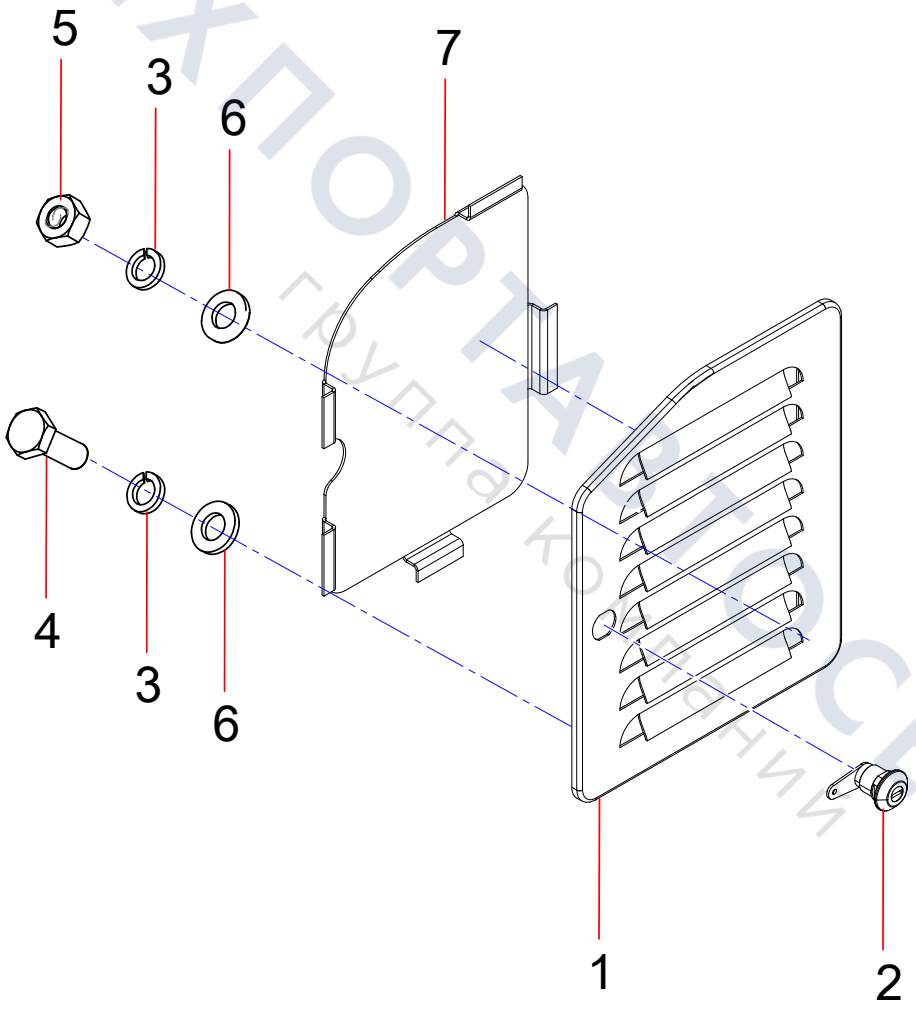

ТЕХПОРТАВТОСЕРВИС
группа компаний

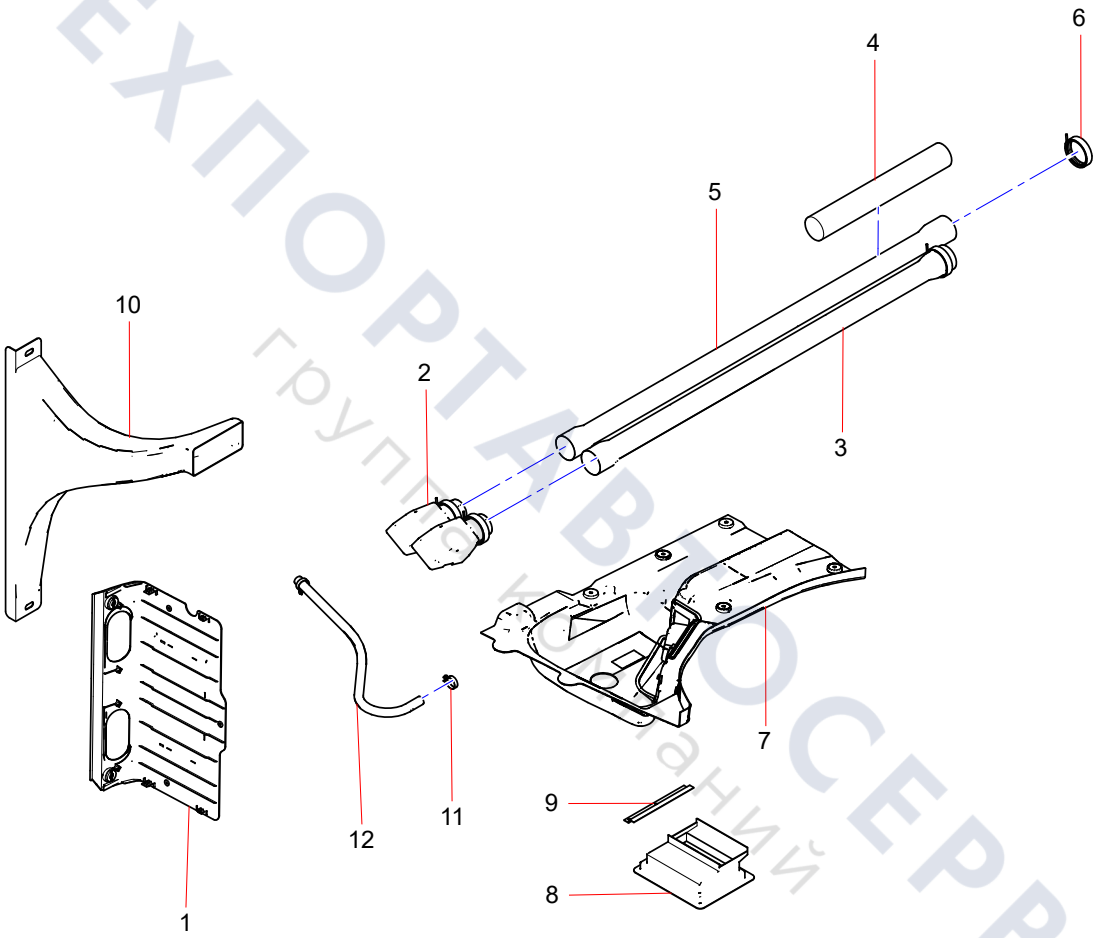

ТЕХПОРТАВТОСЕРВИС
группа компаний

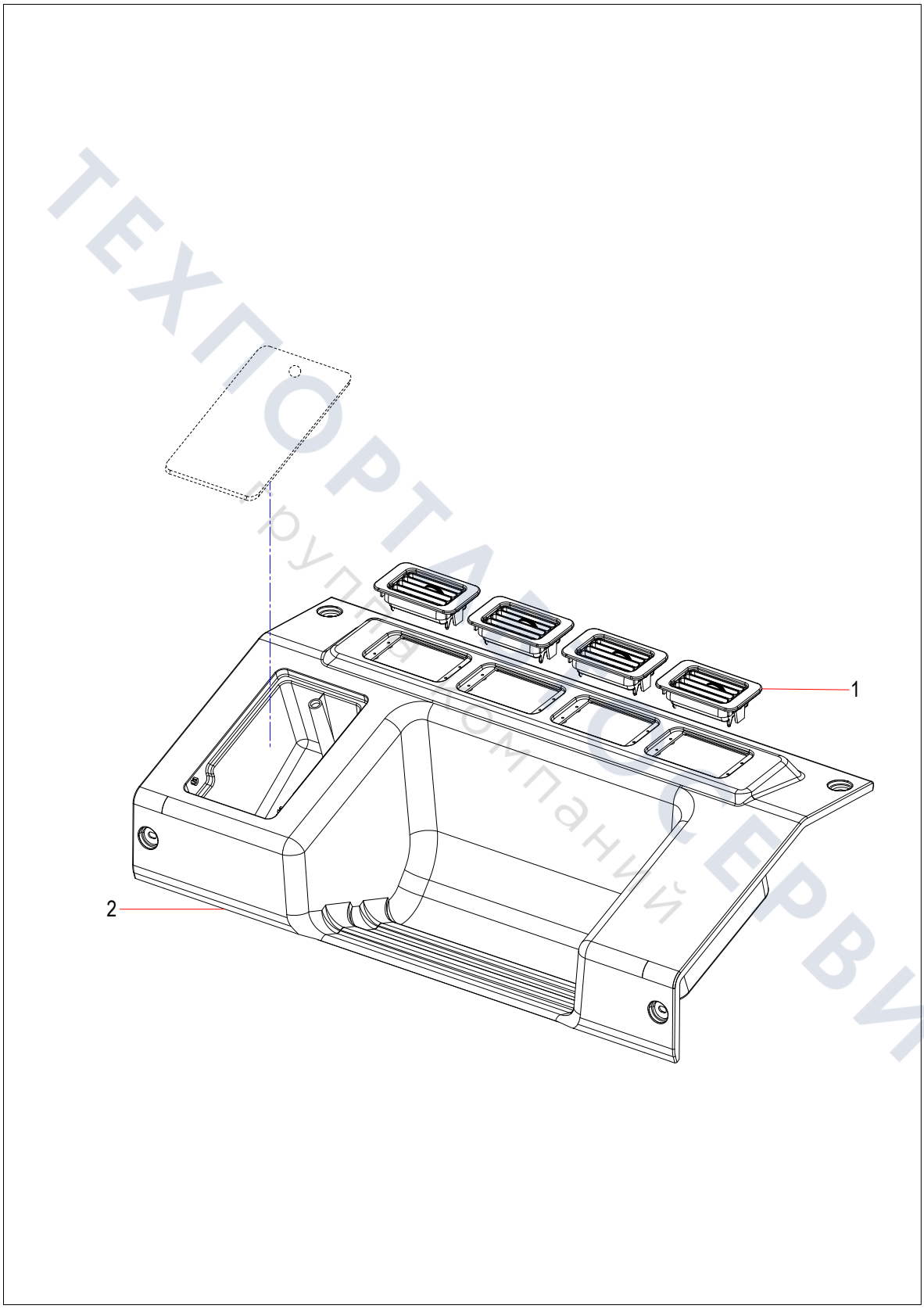

ТЕХПОРТАЛ СЕРВИС
группа компаний

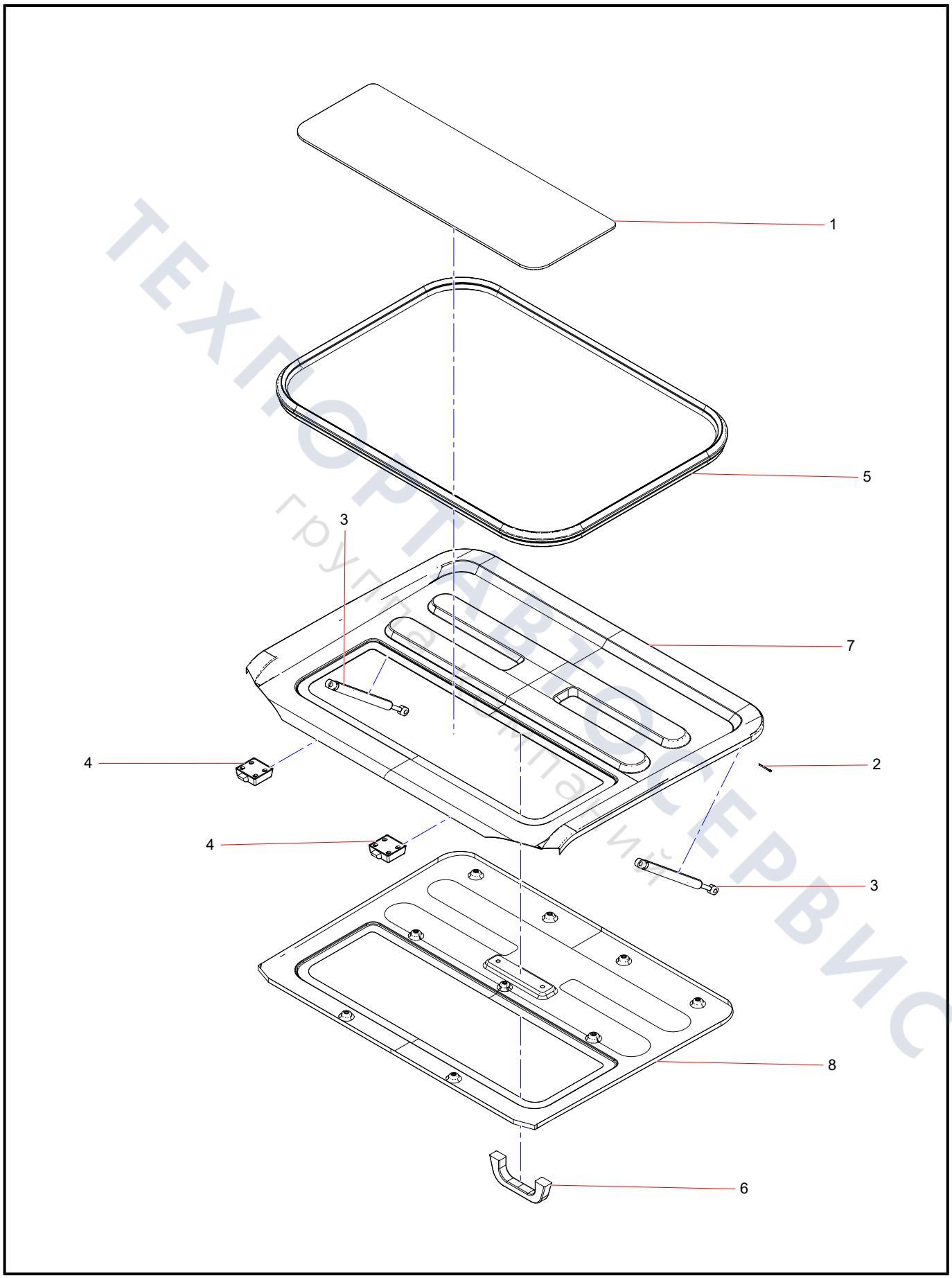

ТЕХПОРТАВТОСЕРВИС
группа компаний

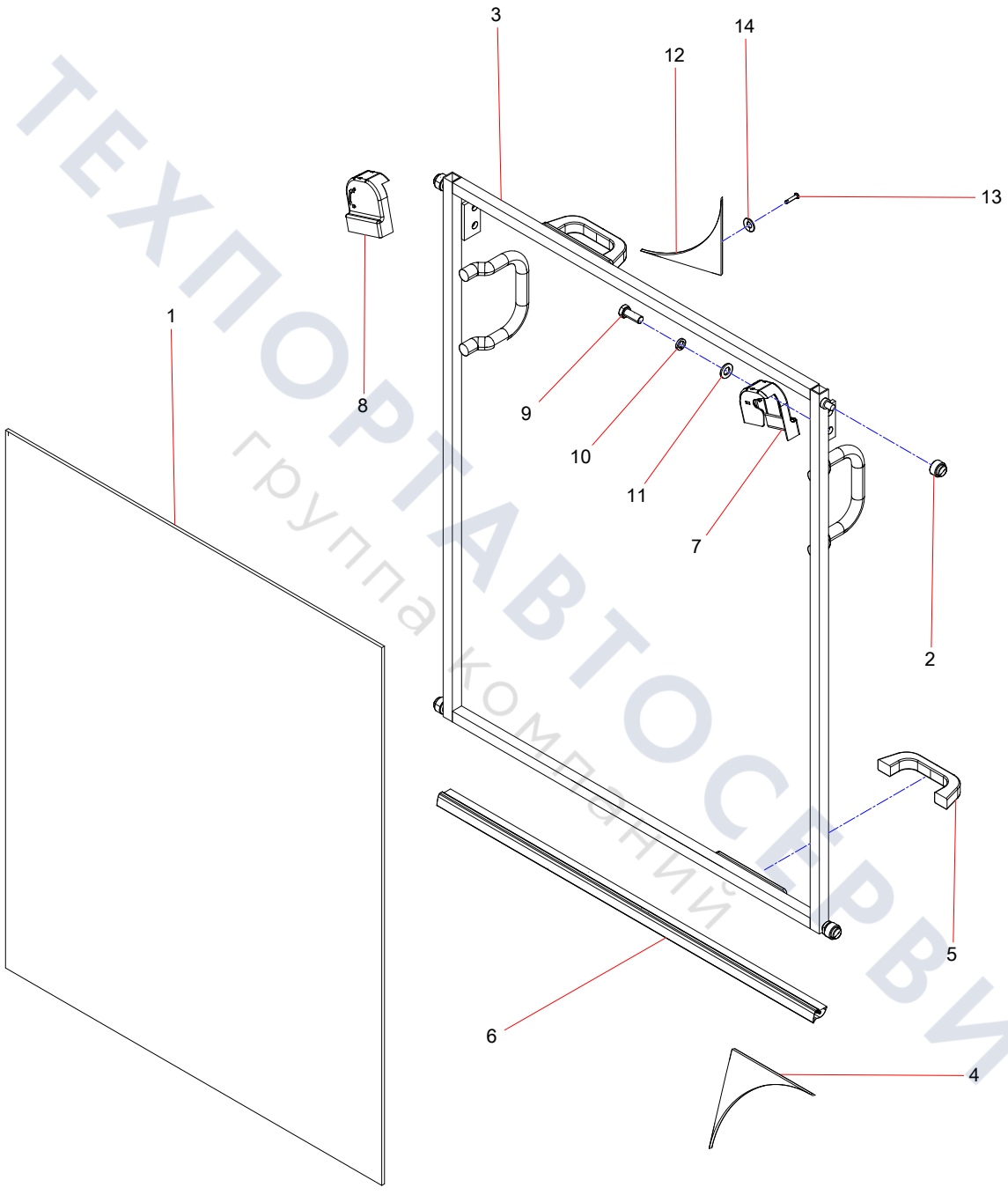

ТЕХПОРТАВТОСЕРВИС
группа компаний

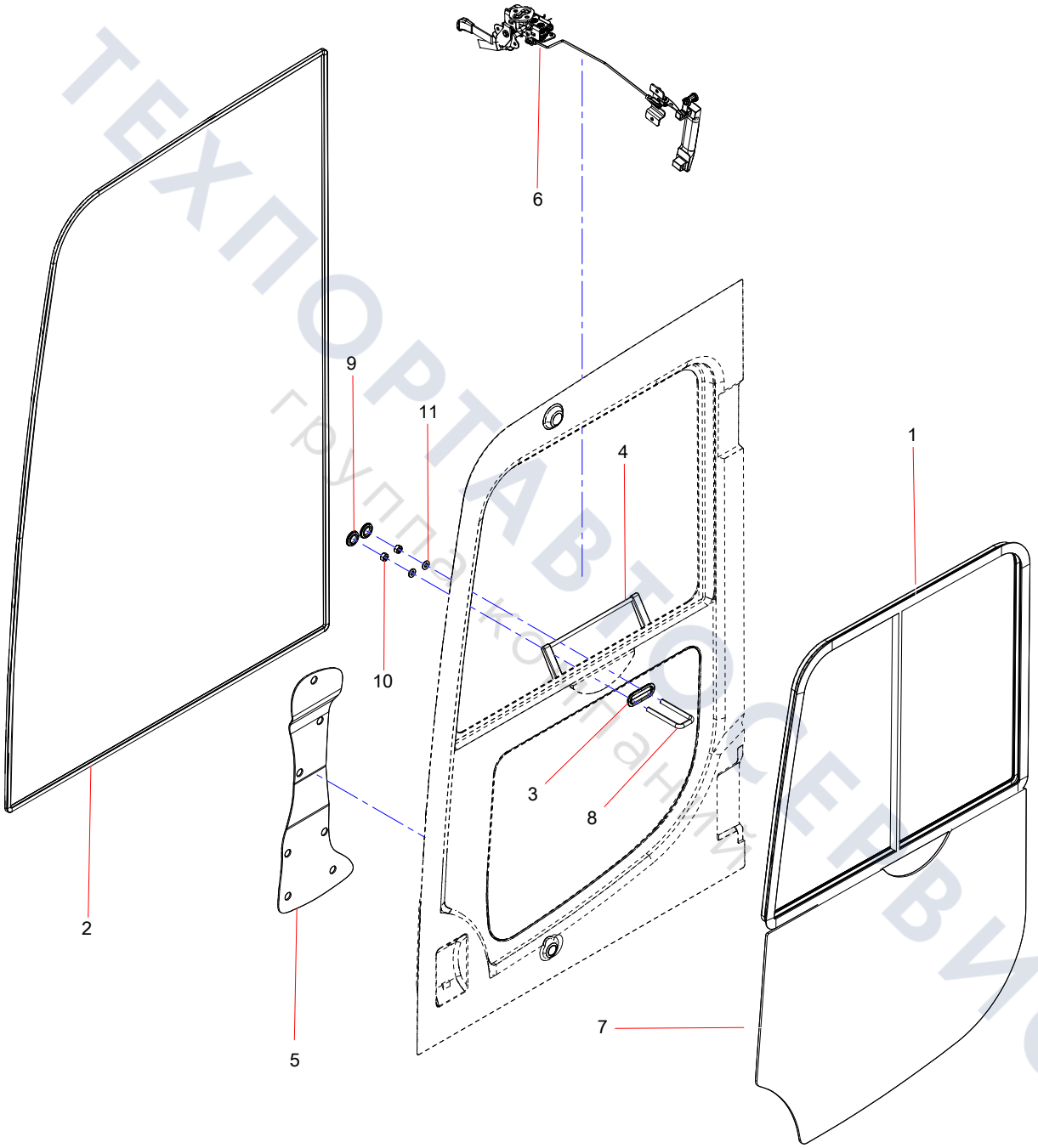

ТЕХПОРТАВТОСЕРВИС
группа компаний

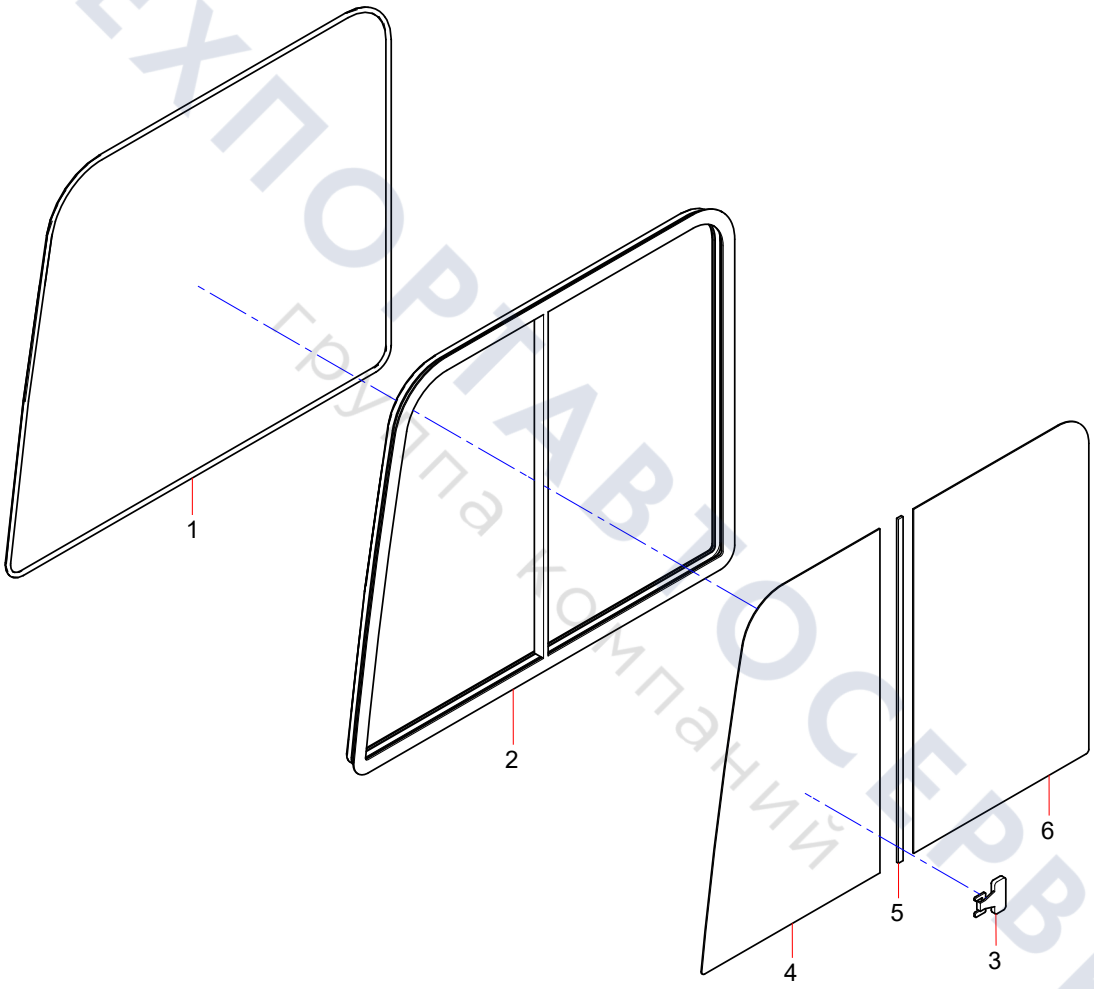

ТЕХПРАВТОСЕРВИС
Группа компаний

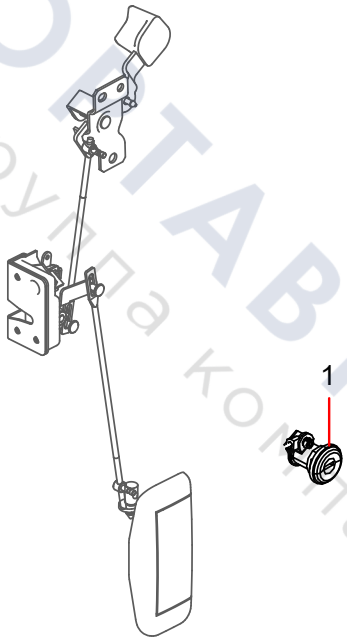

ТЕХПОСТАВТОСЕРВИС
группа компаний

Group 9

Slewing Device

ТЕХПОРТАВТОСЕРВИС
группа компаний

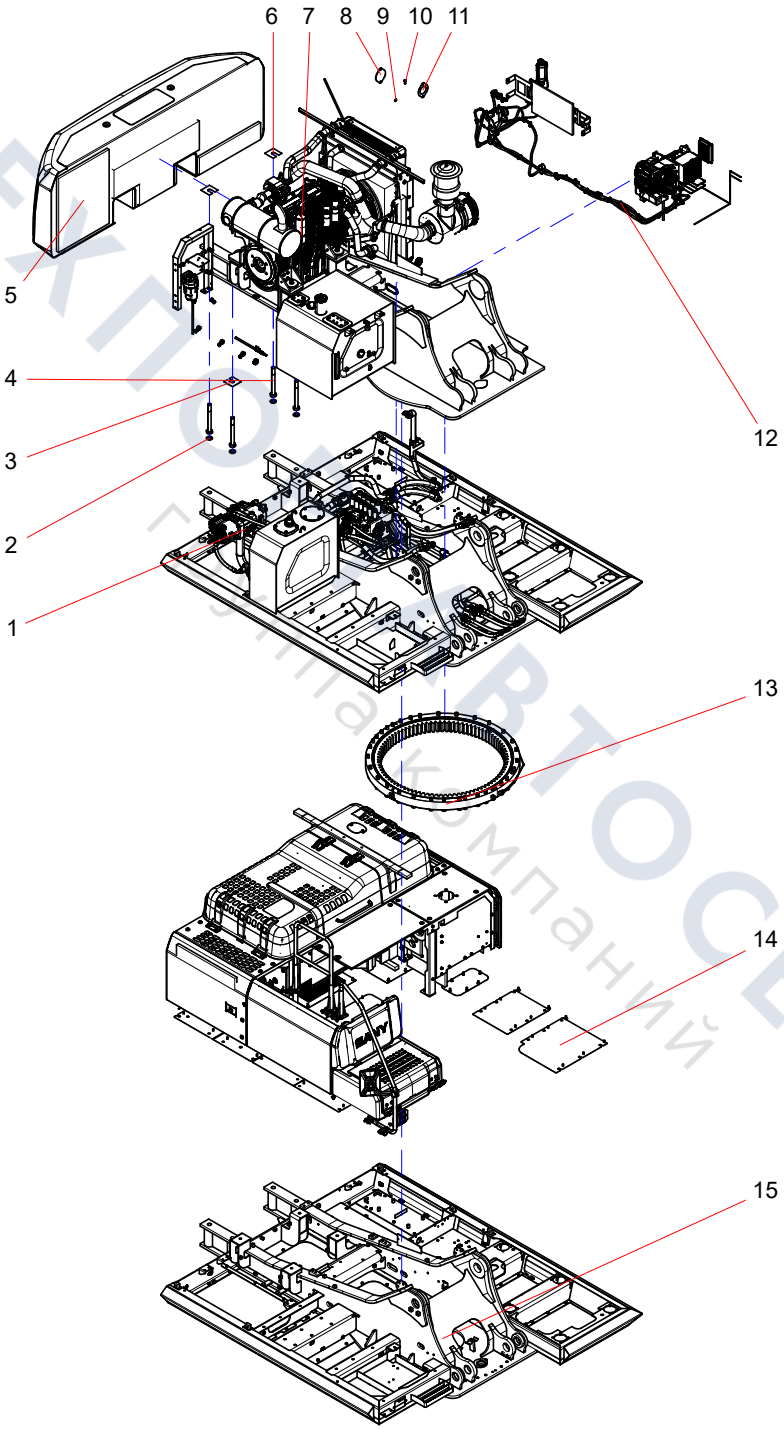

ТЕХПОСТАВТОСЕРВИС
Группа компаний

mian pipe (1/9)

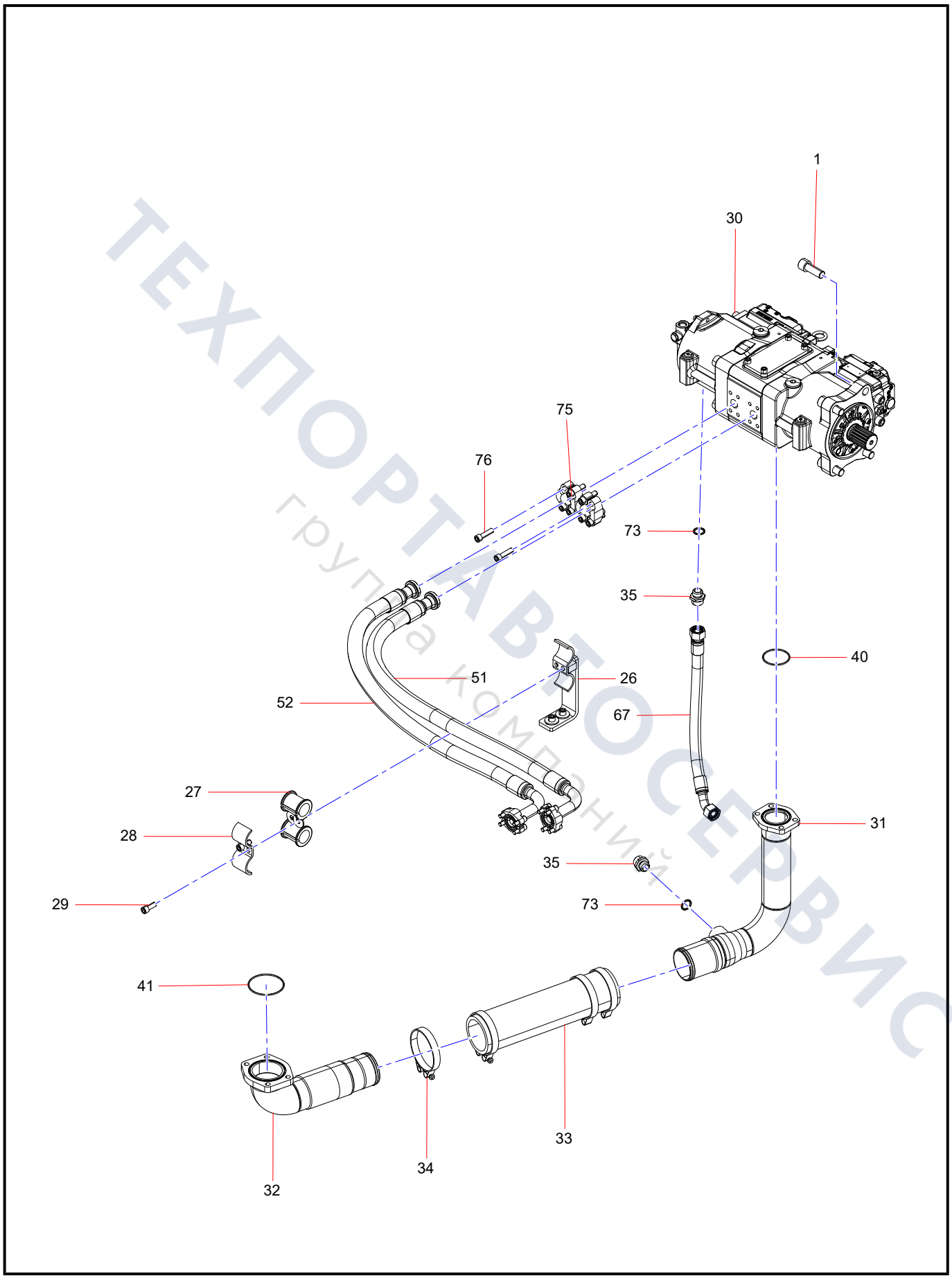

ТЕХПОРТАВТОСЕРВИС
группа компаний

mian pipe (2/9)

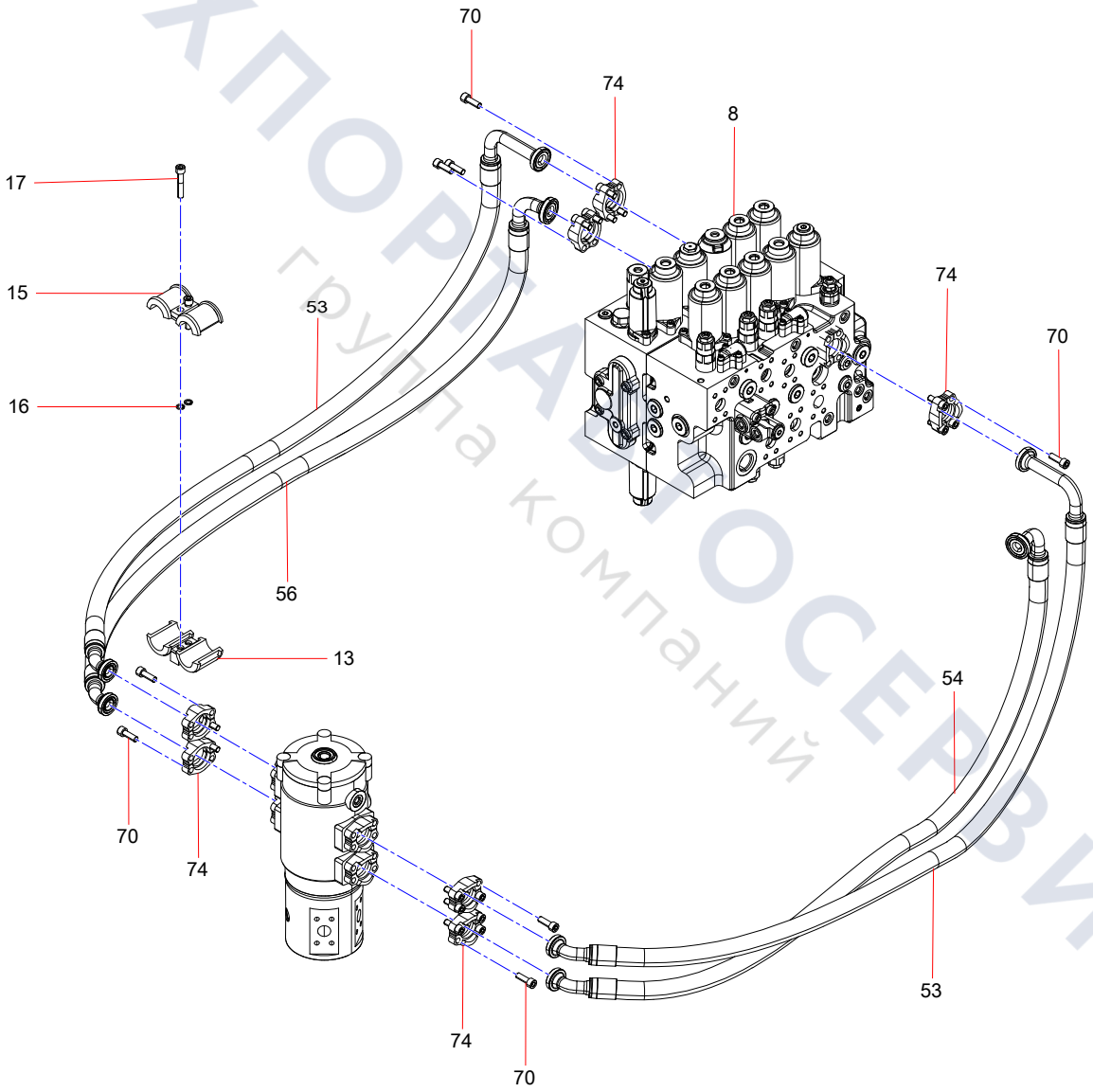

ТЕХПОРТАЛСЕРВИС
группа компаний

mian pipe (3/9)

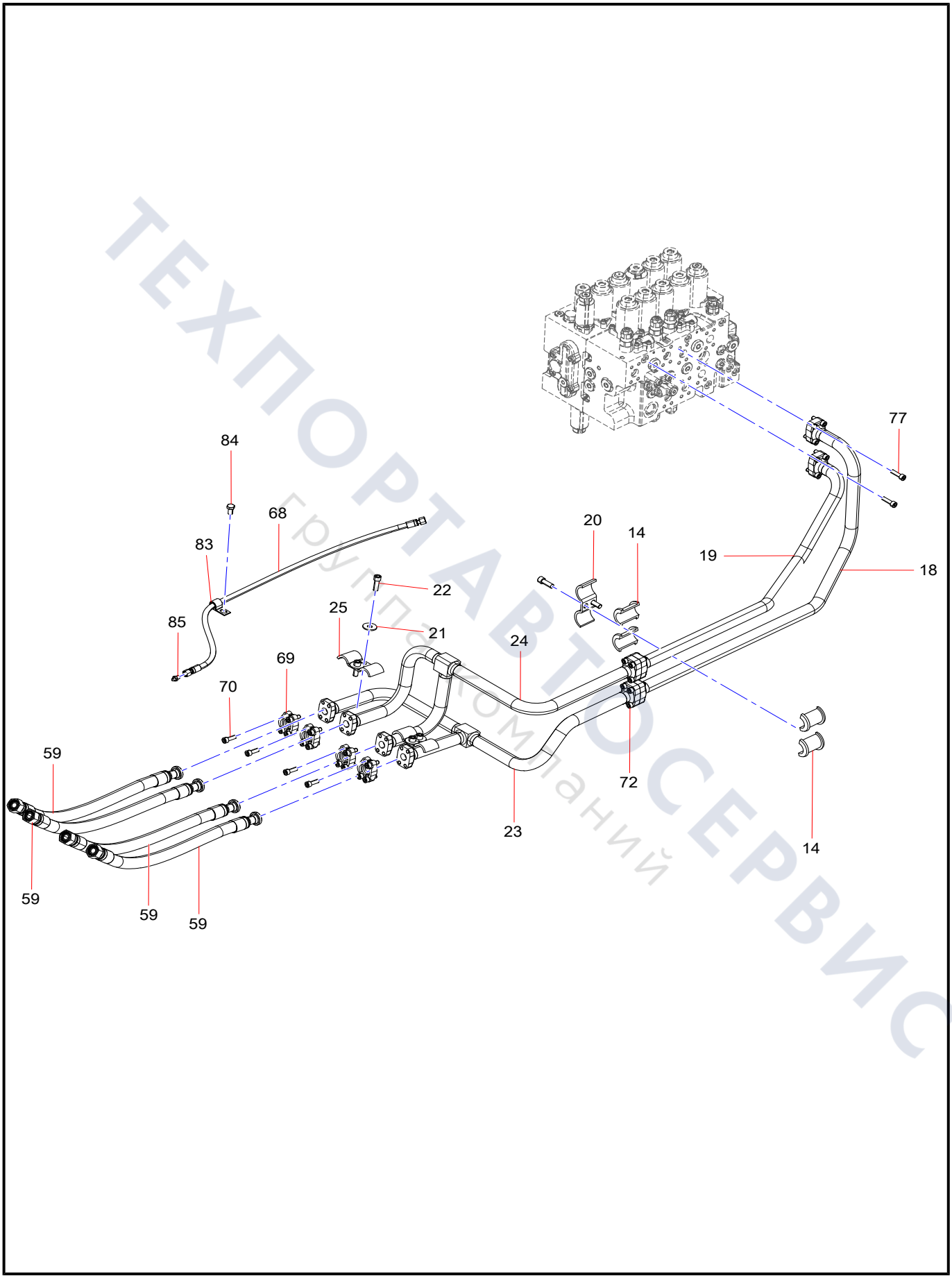

ТЕХПОРТАВТОСЕРВИС
Группа компаний

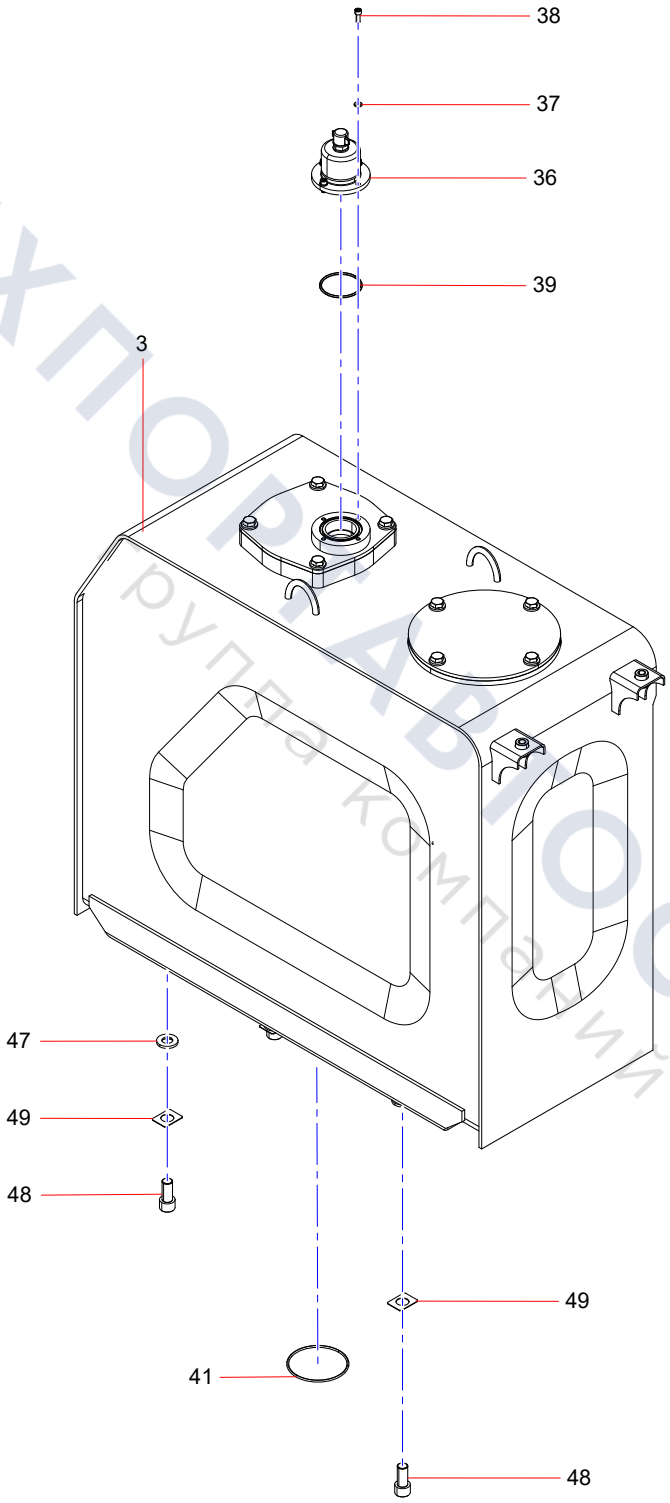

ТЕХПОРТАВТОСЕРВИС
группа компаний

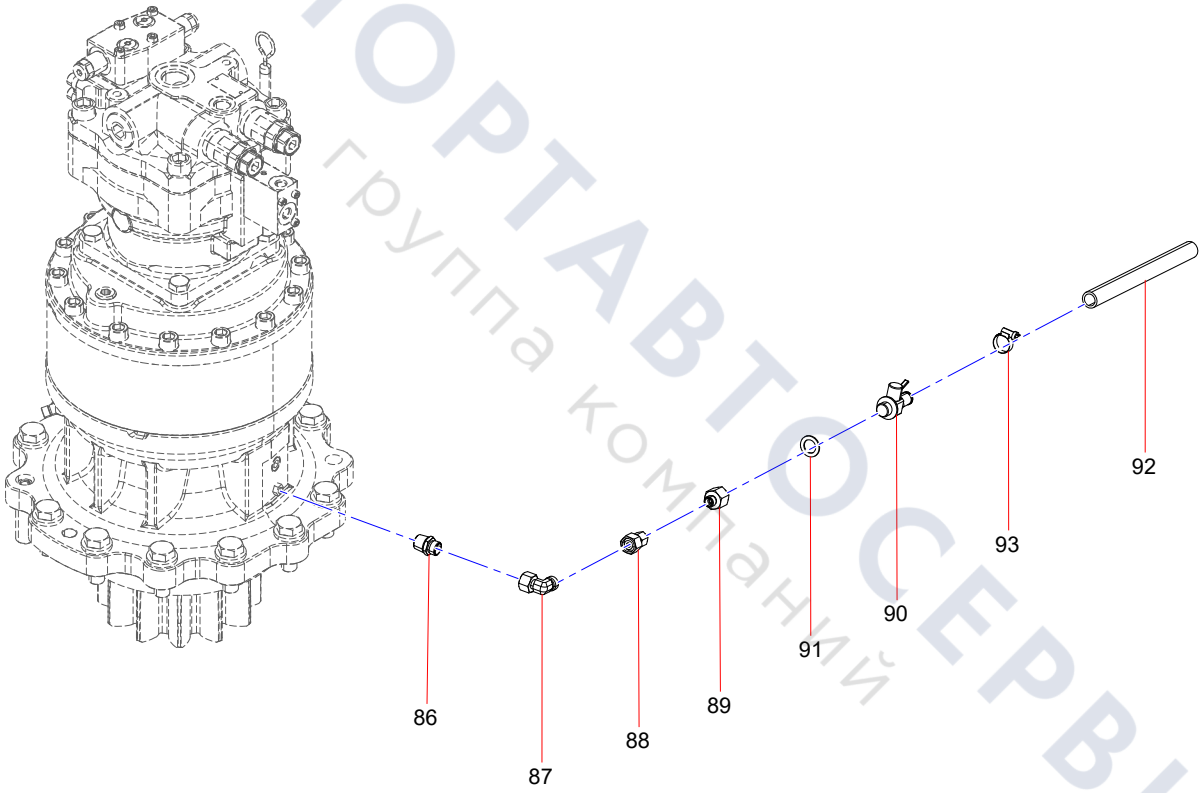

ТЕХПОРТАВТОСЕРВИС
группа компаний

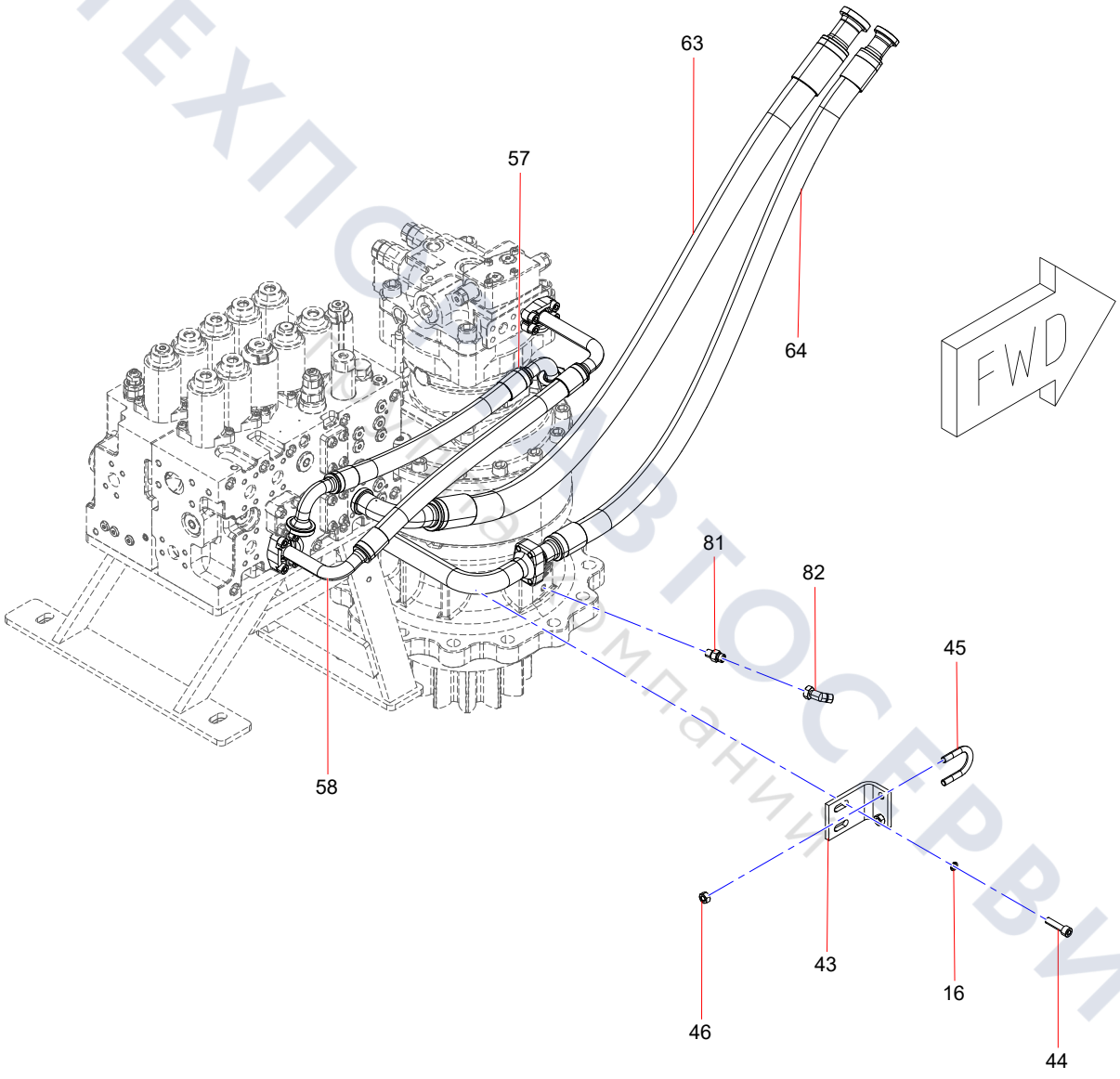

ТЕХПОСТАВТОСЕРВИС

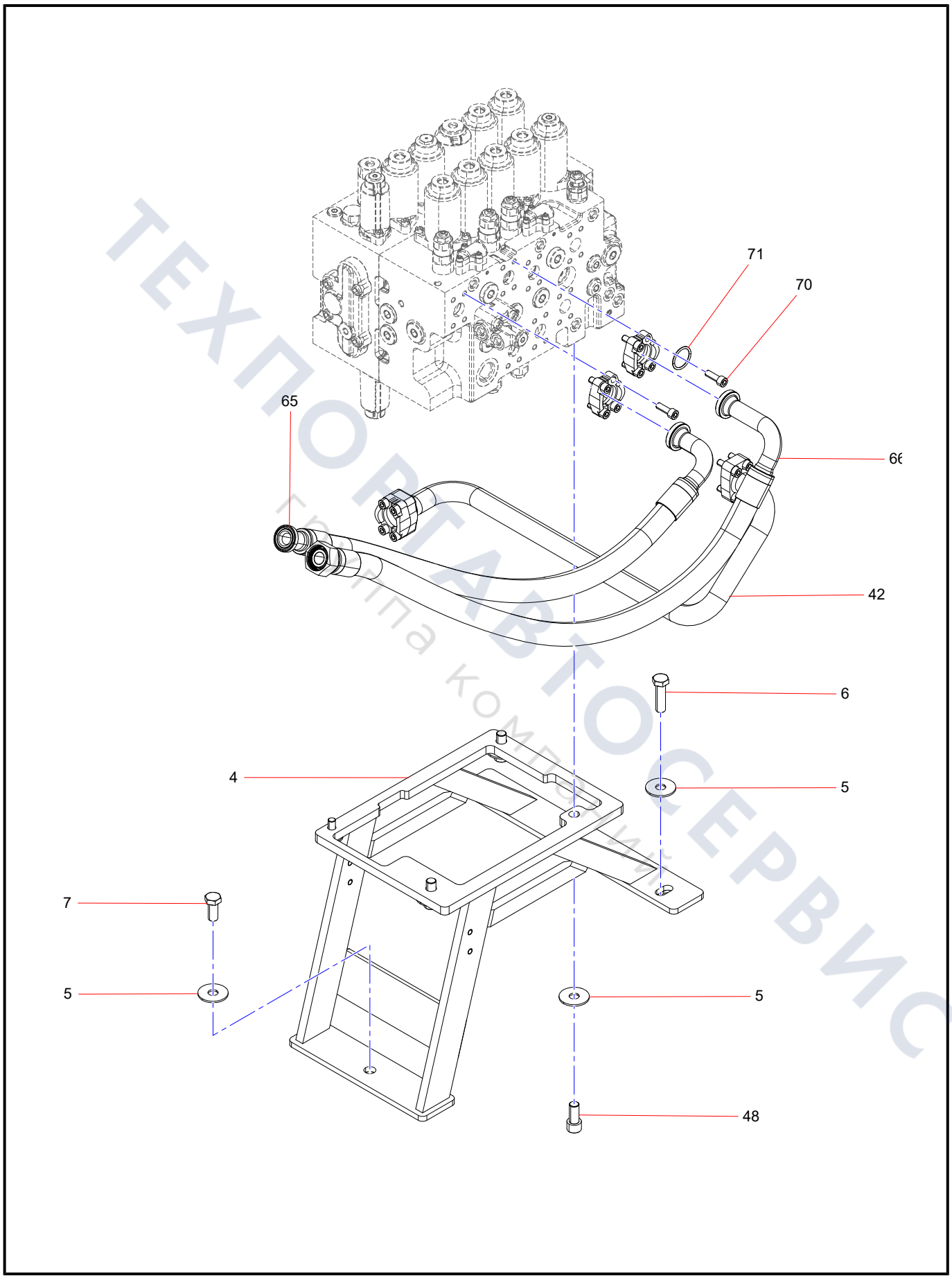

ТЕХПОРТАВТОСЕРВИС
Группа компаний

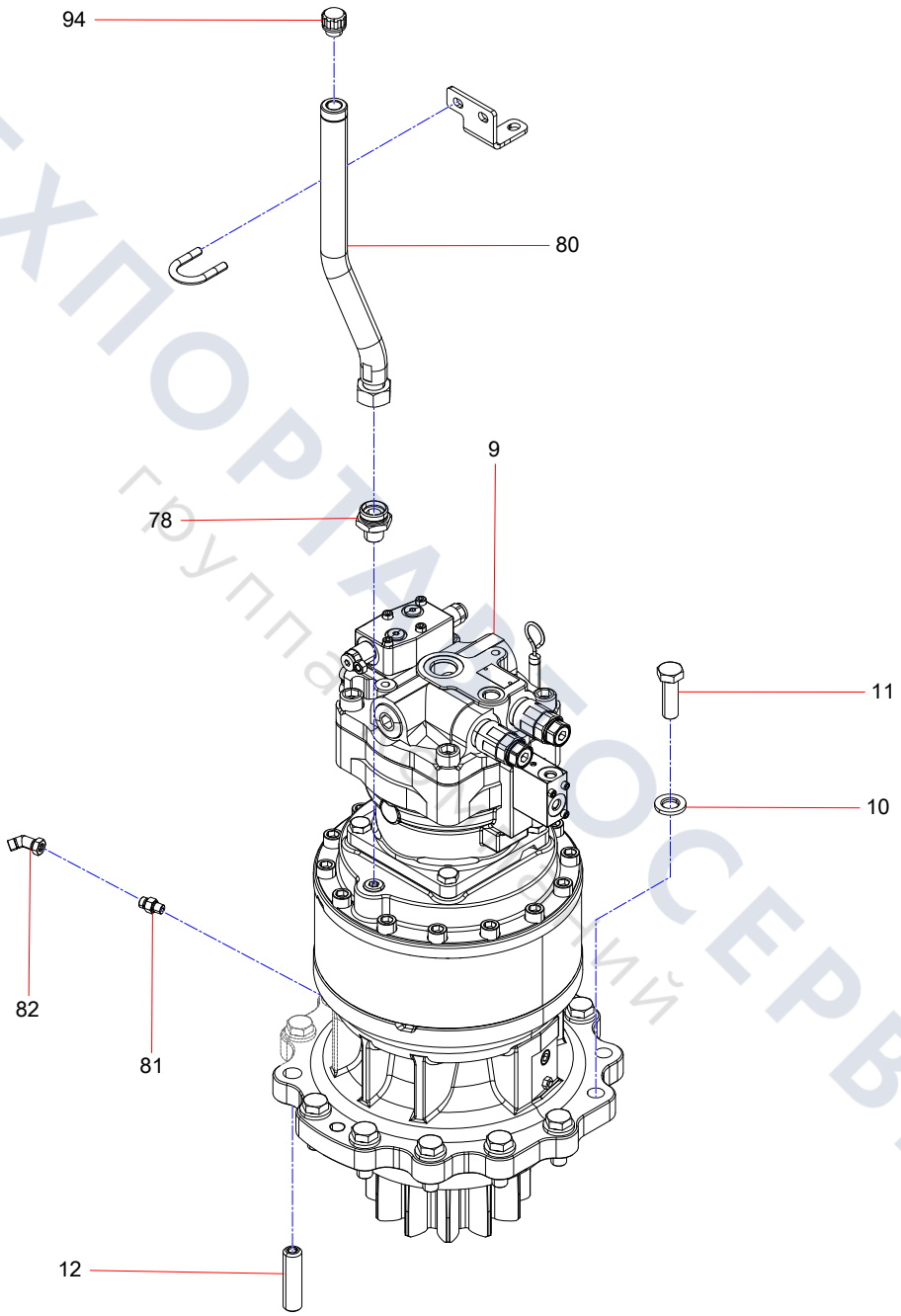

ТЕХПОРТАЛСЕРВИС
группа компаний

mian pipe (9/9)

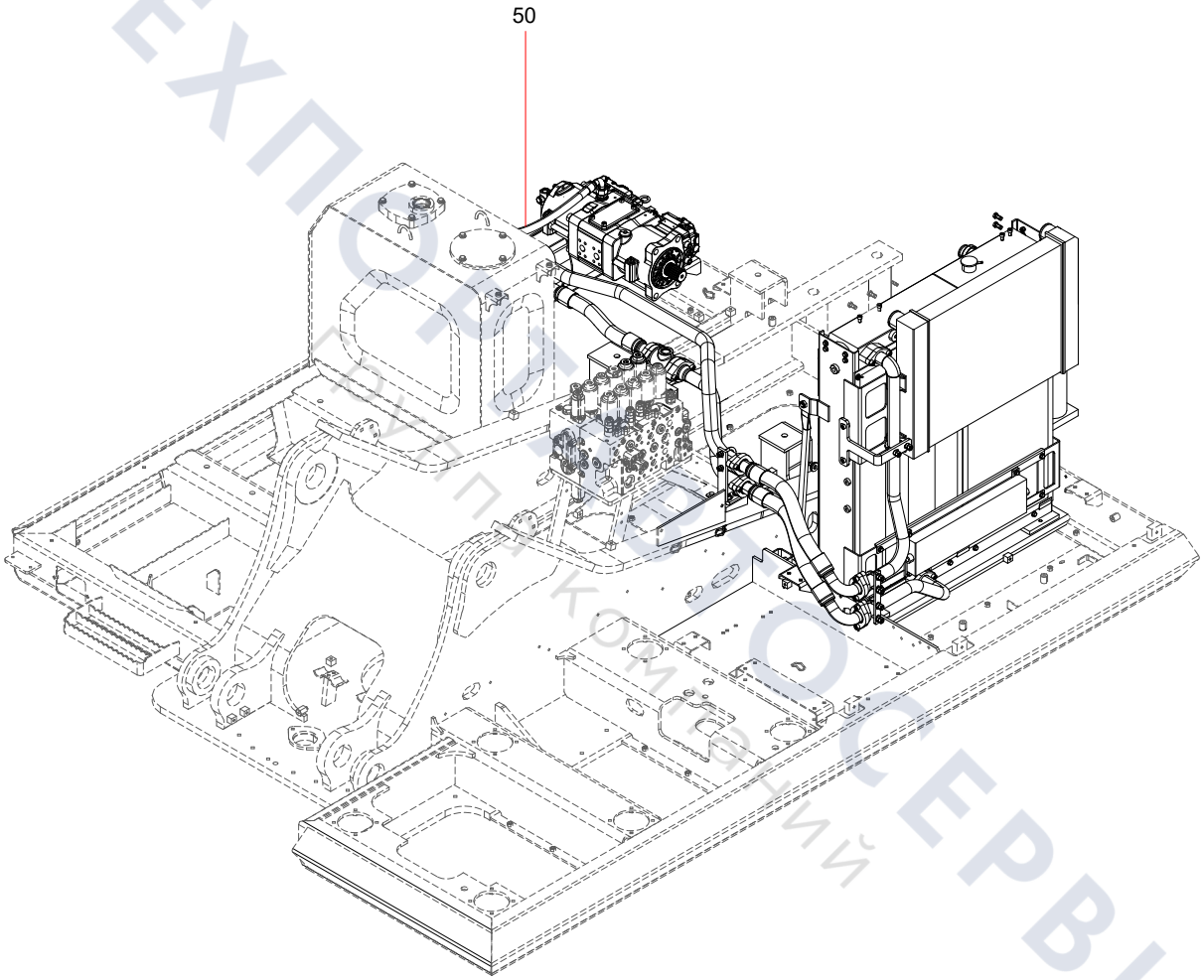

ТЕХПОЛЬСЕРВИС
Импортная техника

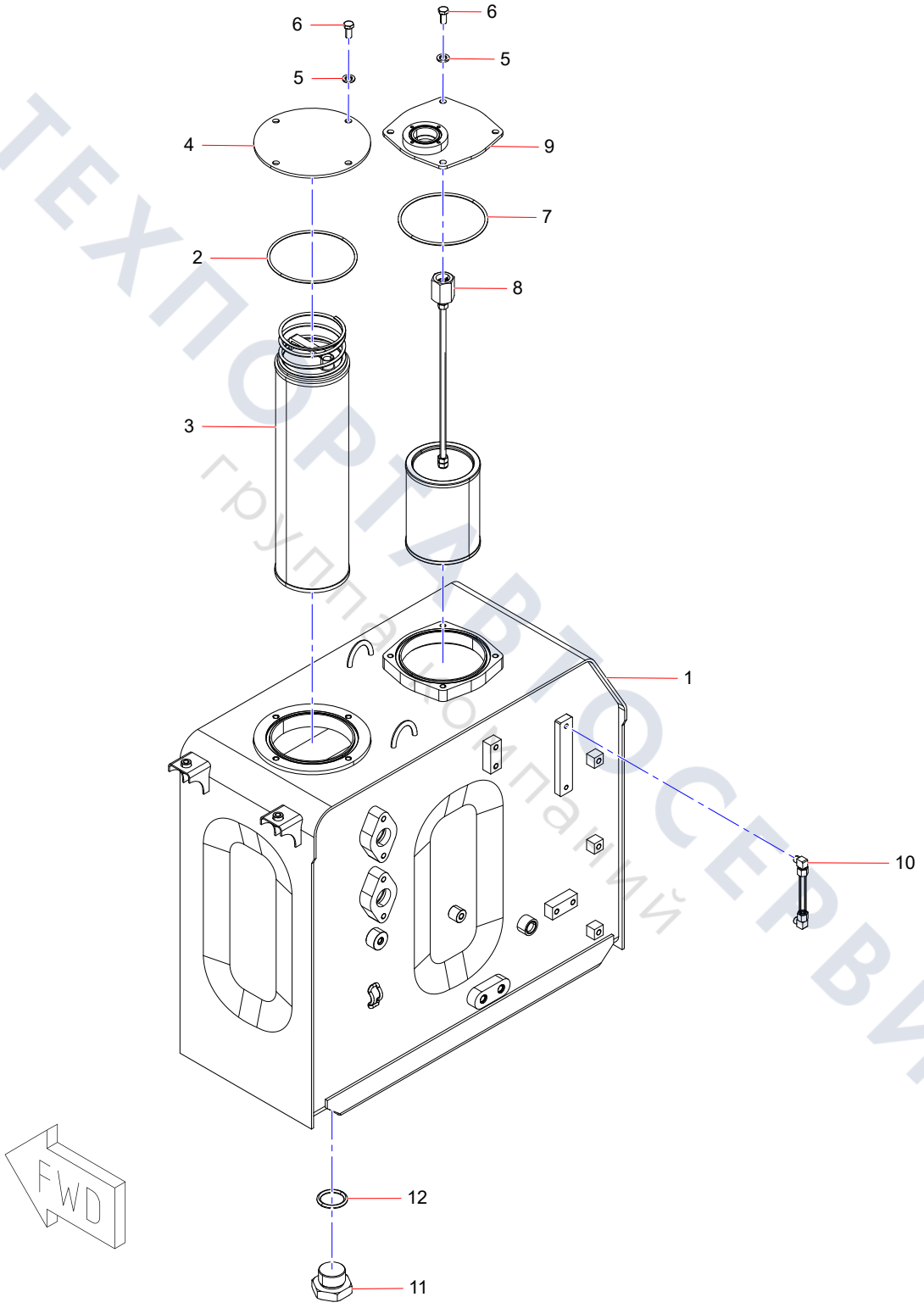

ТЕХПОРТ ВЕЛОСЕРВИС
группа компаний

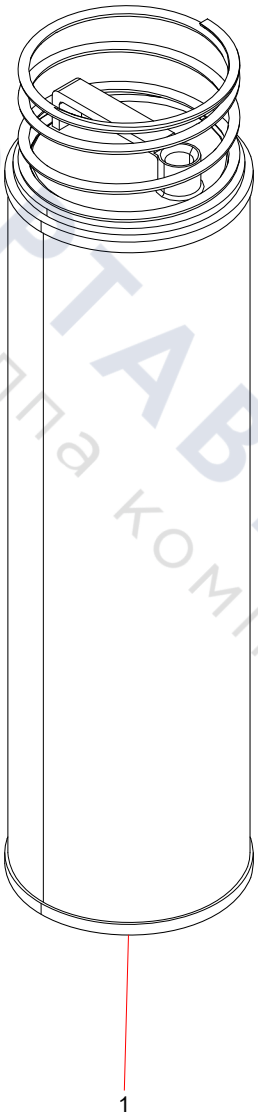

ТЕХПОРТАВТОСЕРВИС
группа компаний

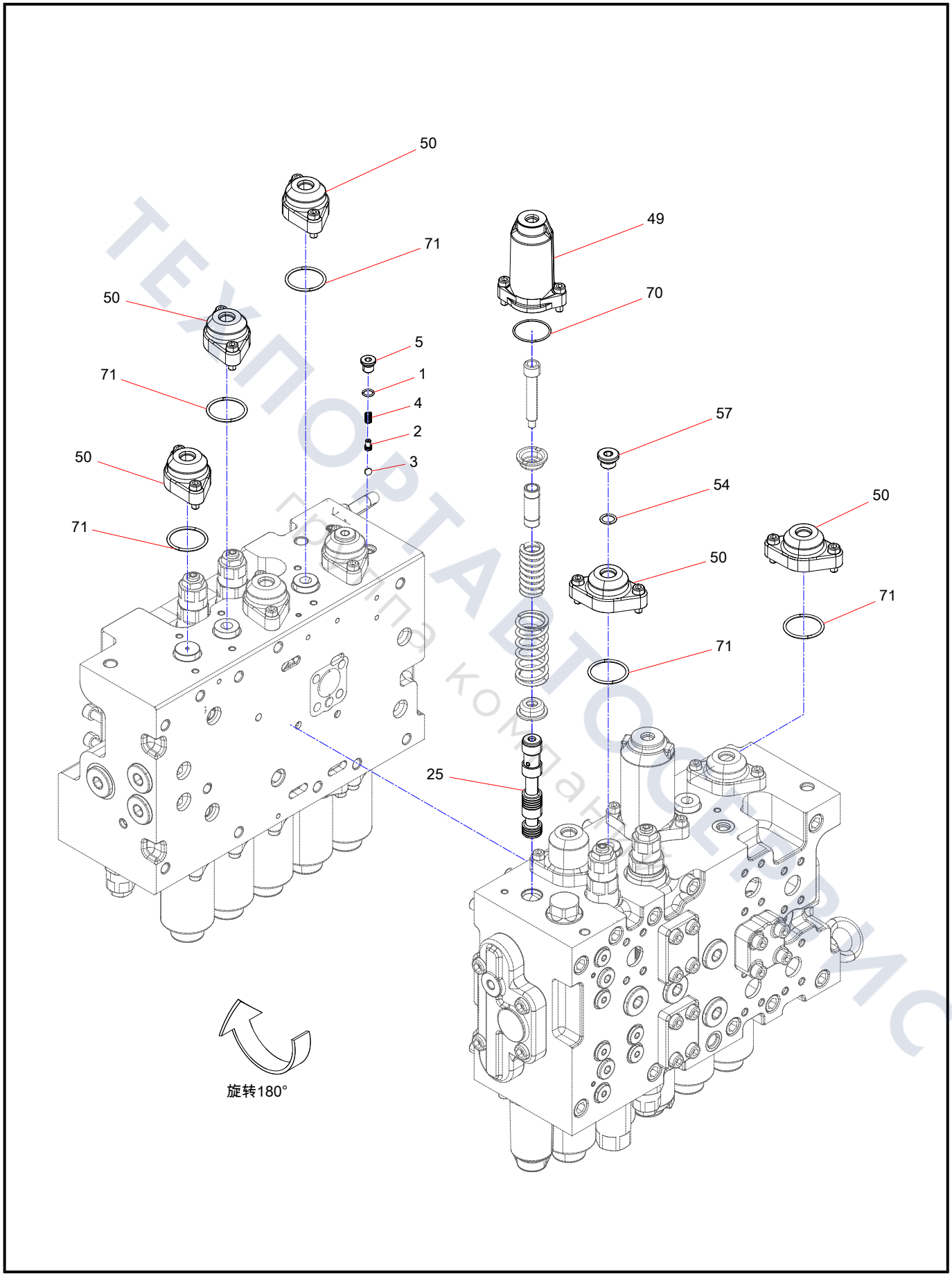

ТЕХПОРТАВТОСЕРВИС
Группа компаний

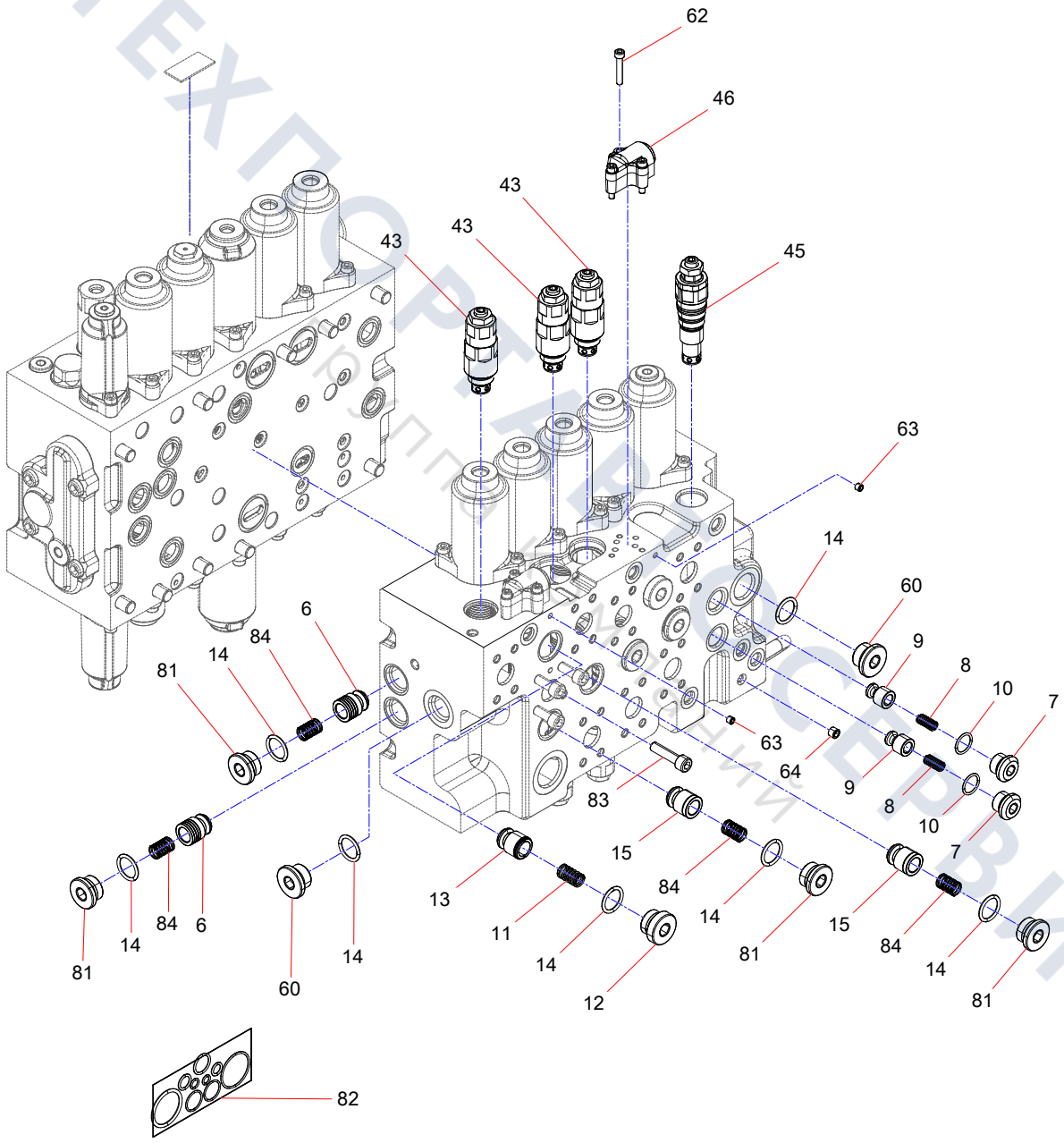
62
46
43
43
43
45
63
14
60
9
8
10
7
6
84
14
81
63
64
83
9
8
10
7
15
84
14
81
15
84
14
81
13
11
14
12
84
6
14
81
14
60
82

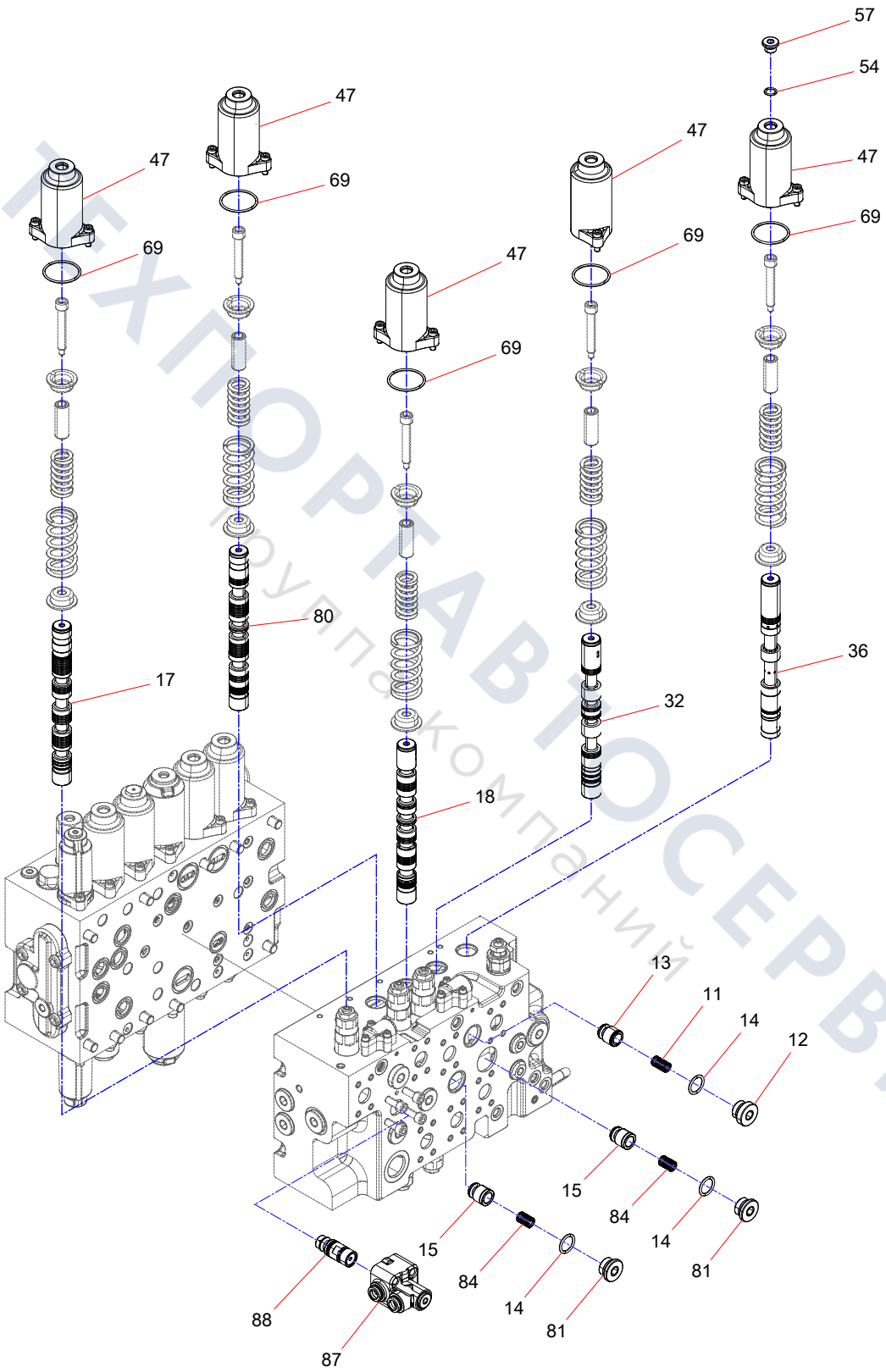

ТЕХПОРТАВТОСЕРВИС
Группа компаний

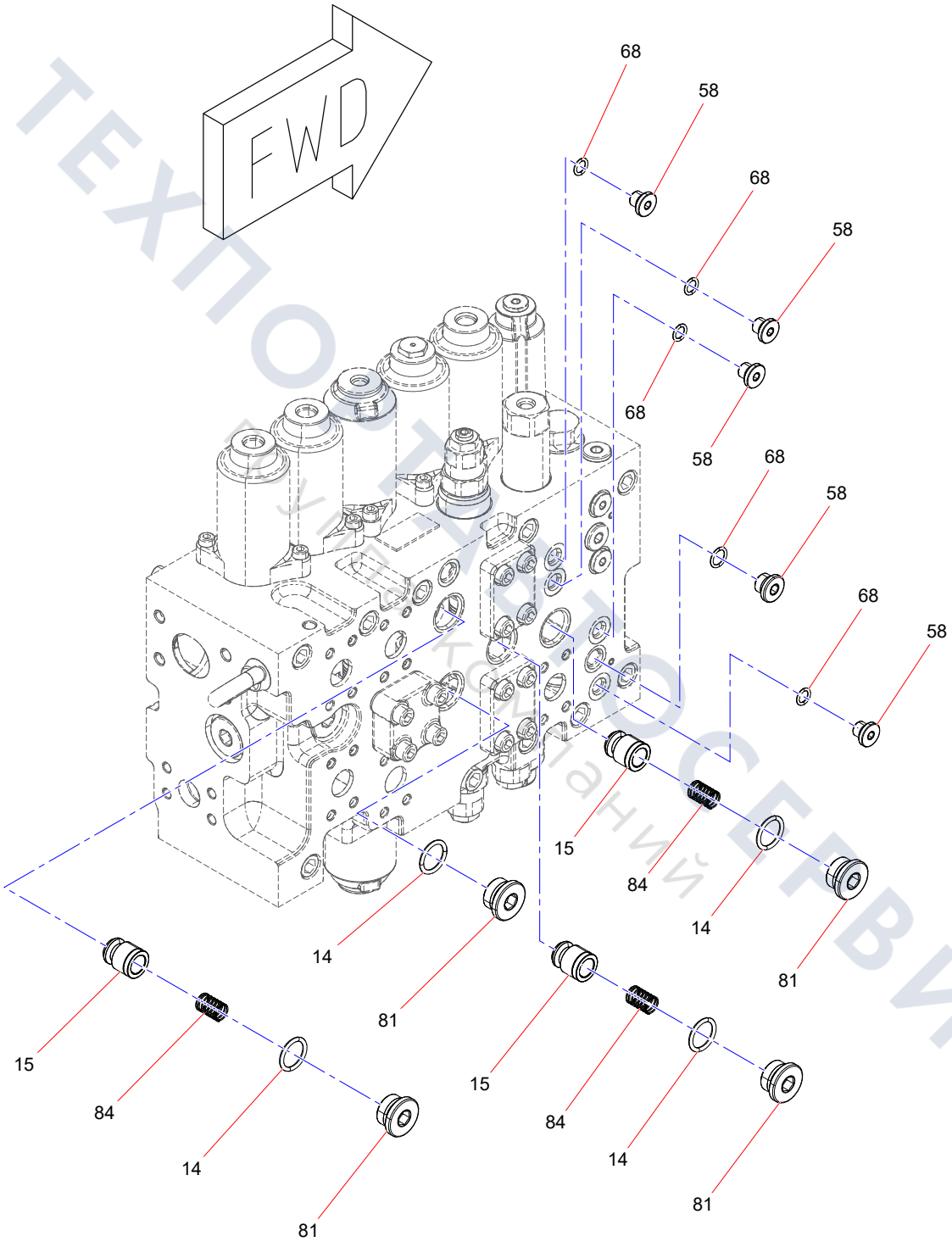

ТЕХНОПРОСЕРВИС
Хуйсаньский комбайний

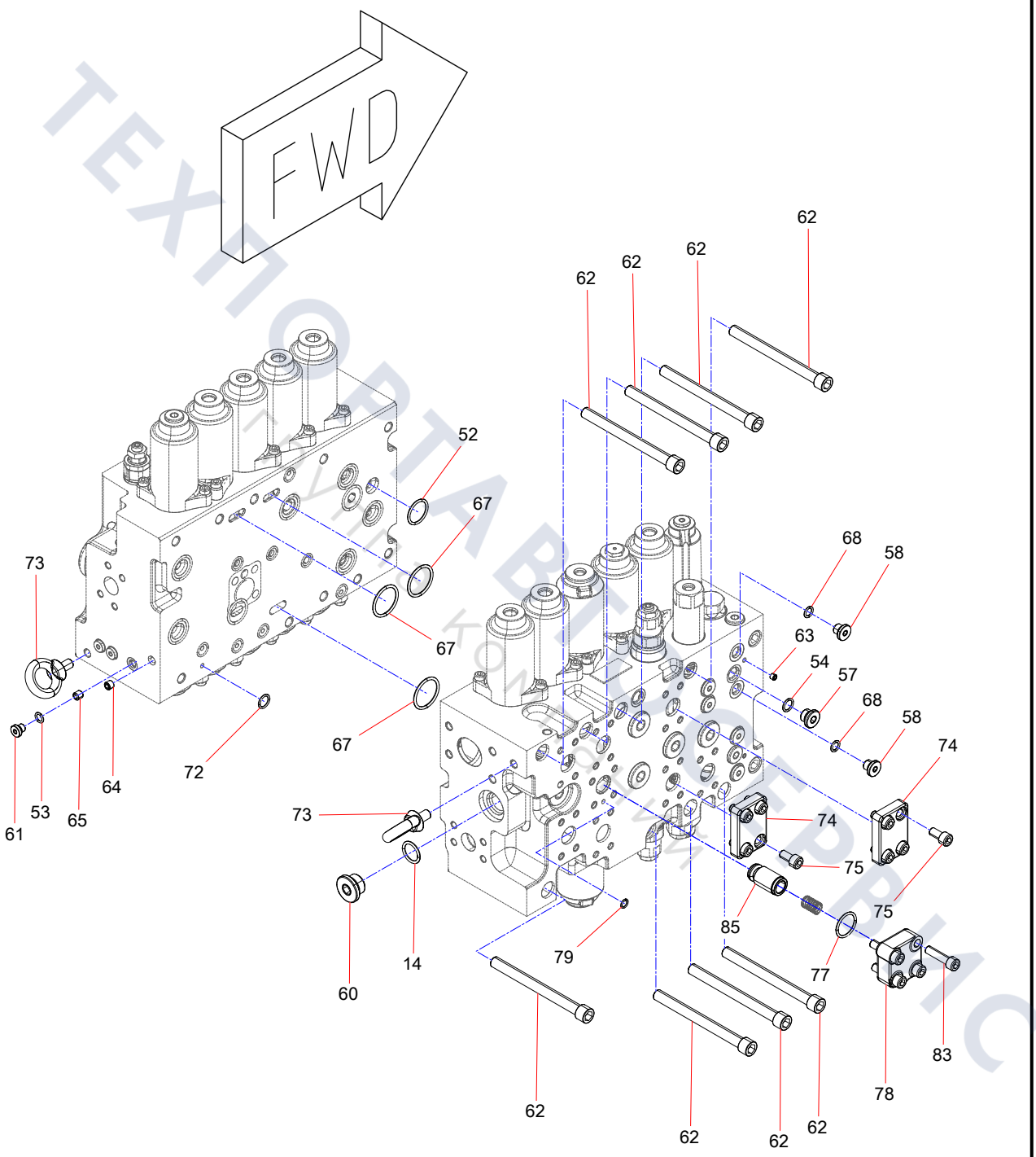
FWD
62
62
62
62
62
52
67
67
67
73
68
58
63
54
57
68
58
74
74
75
75
85
77
79
14
60
73
61
53
65
64
72
62
62
62
62
83
78

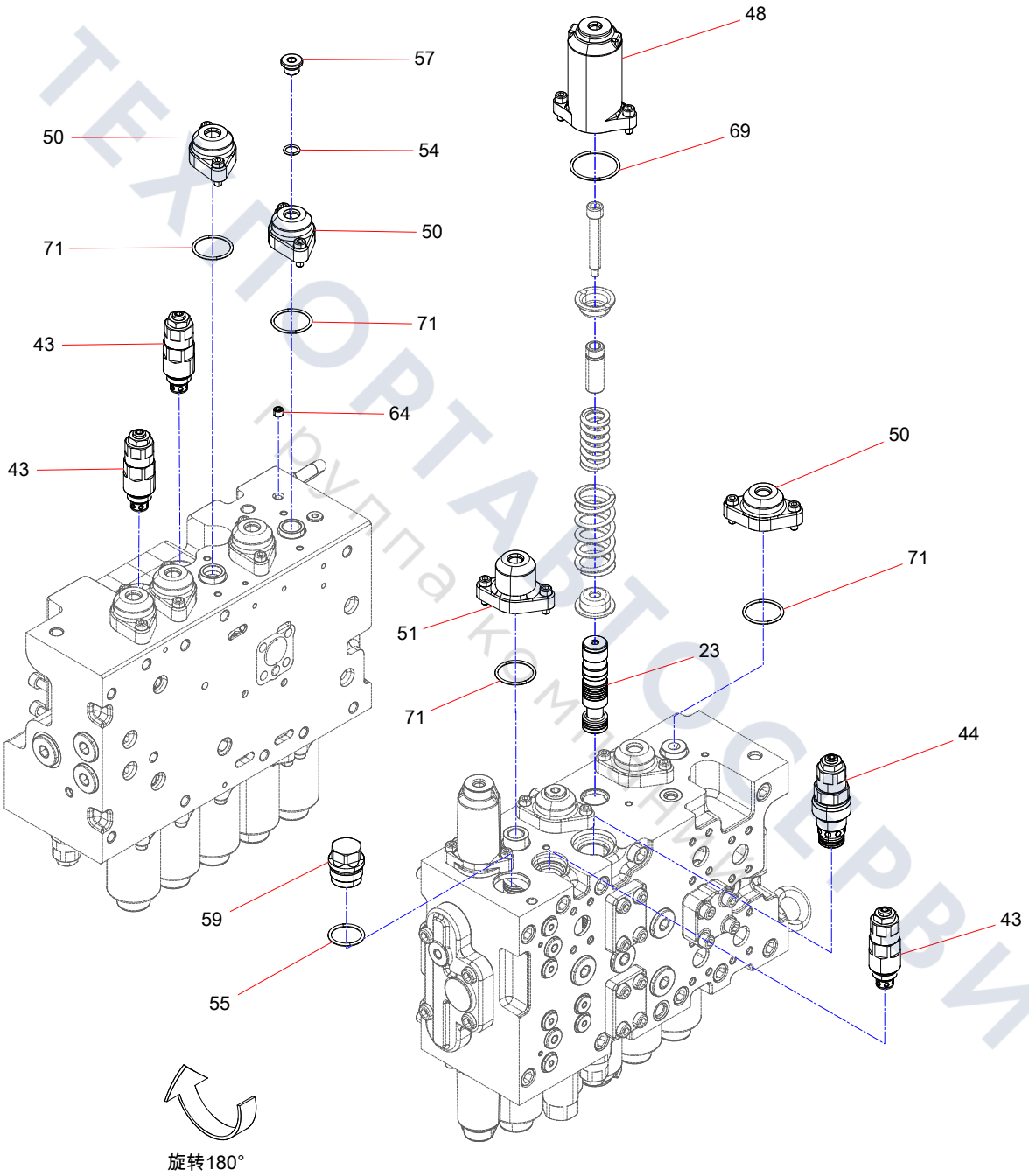

ТЕХПОРТАВТОСЕРВИС
поставка комплектующих

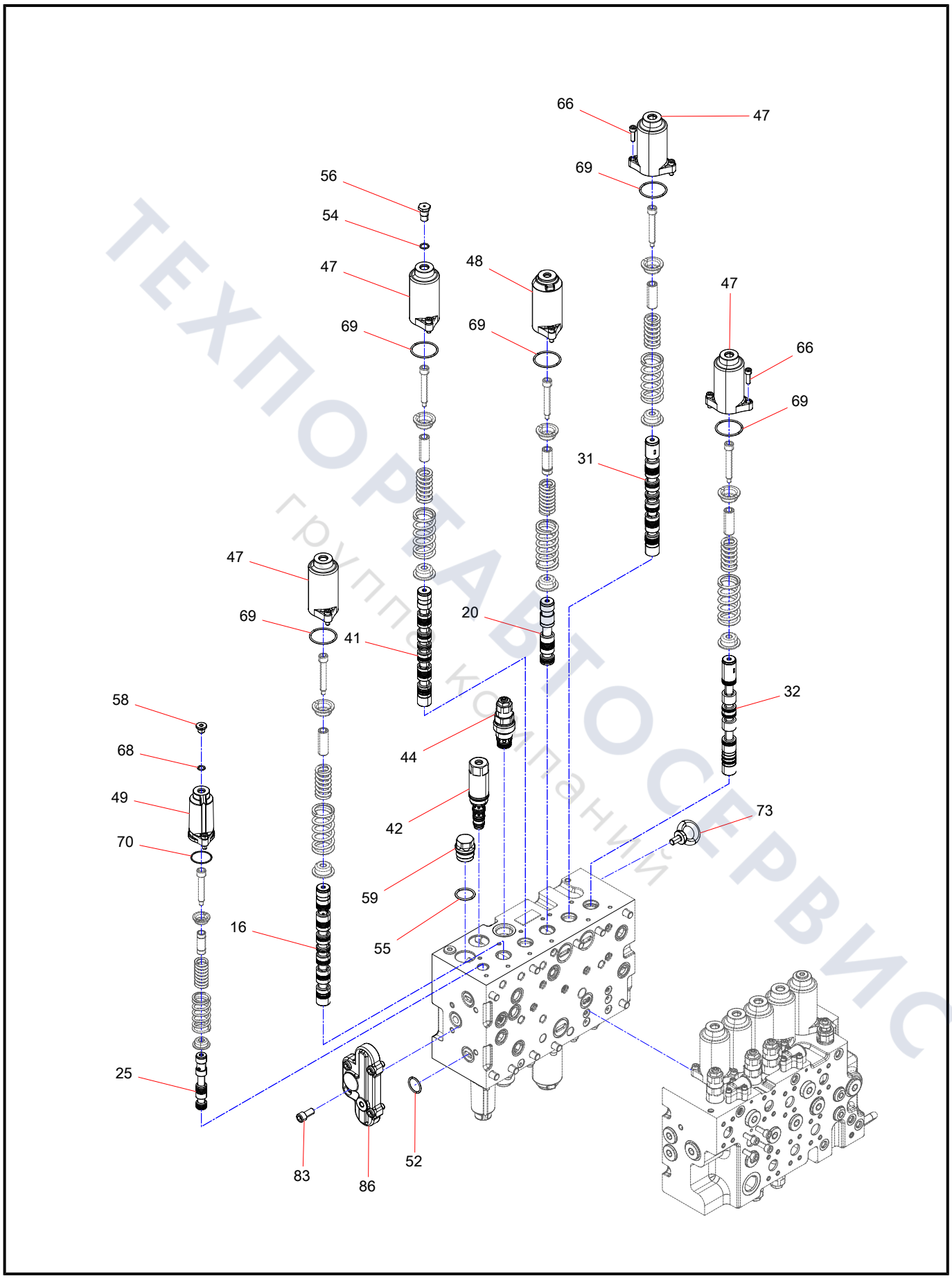

ТЕХПОРТАВТОСЕРВИС
группа компаний

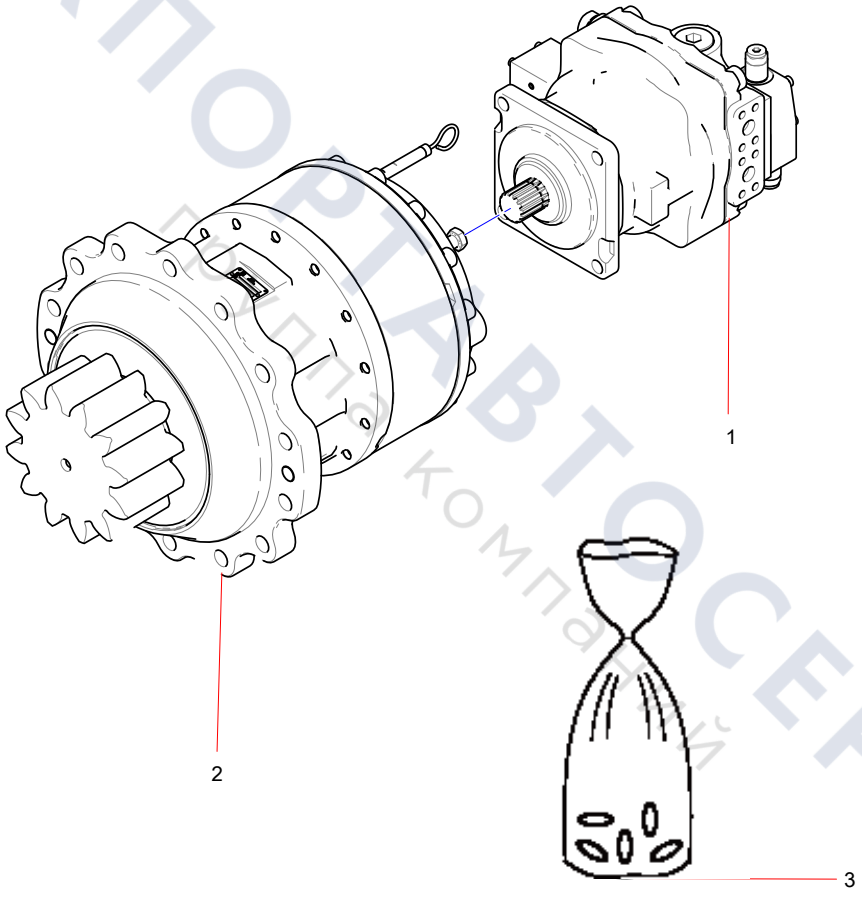

ТЕХПОРТАВТОСЕРВИС
Группа компаний

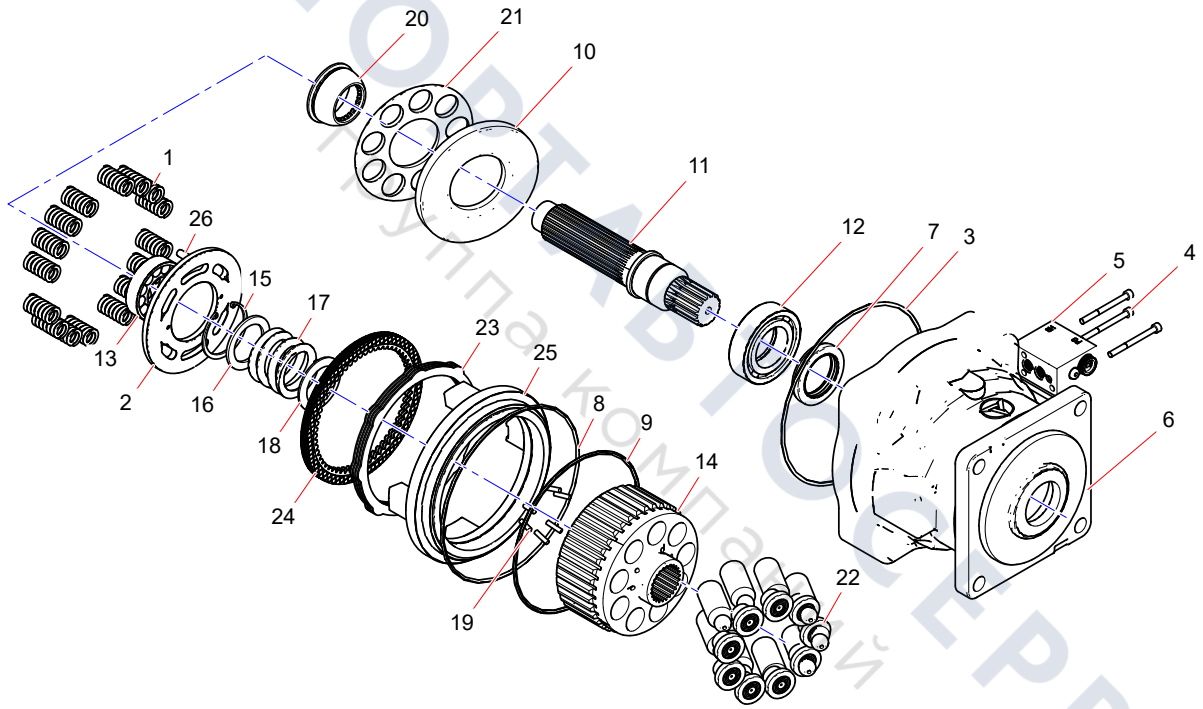

ТЕХПОРТАВТОСЕРВИС
Группа компаний

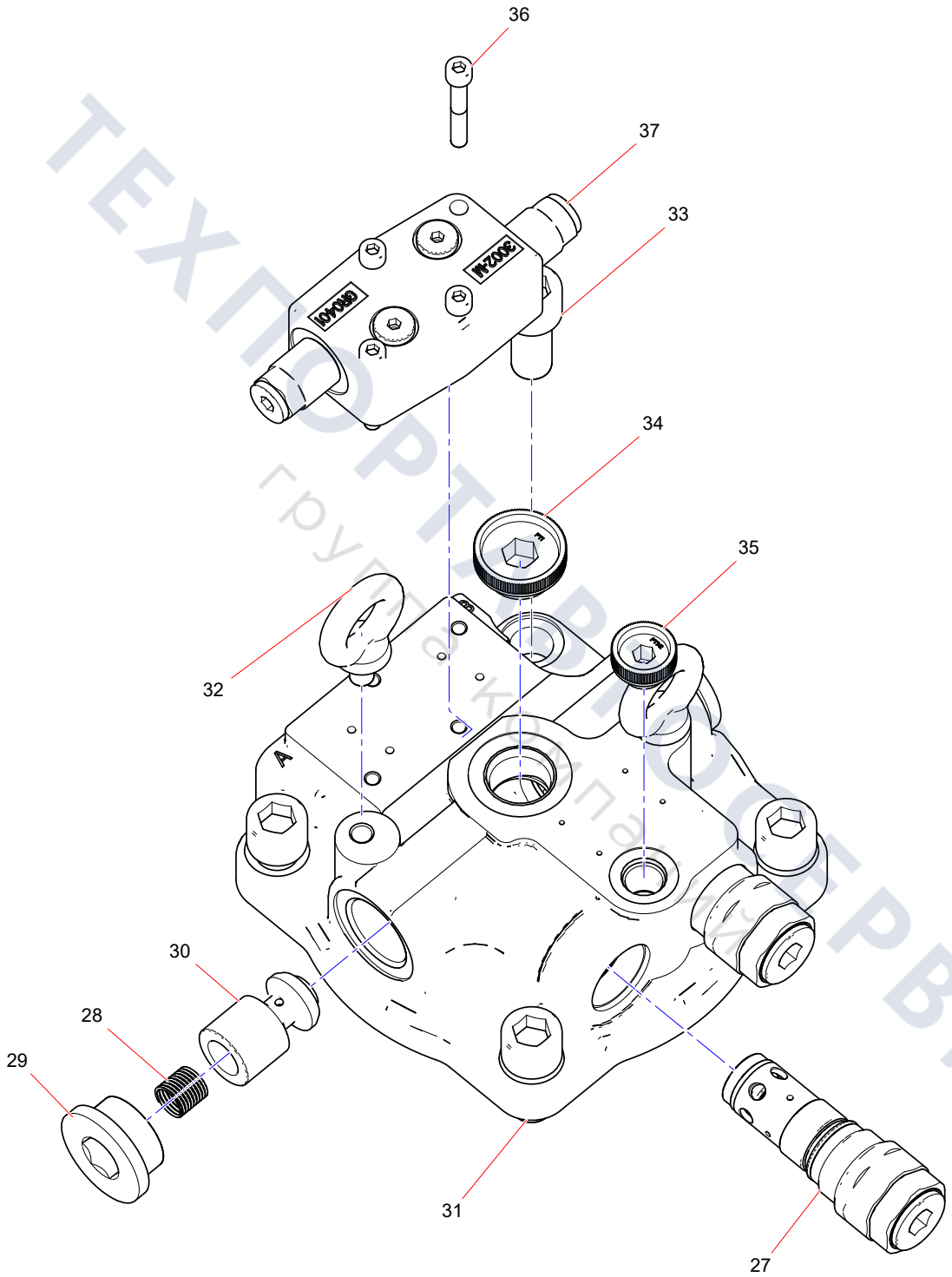

ТЕХПОРТСЕРВИС
группа компаний

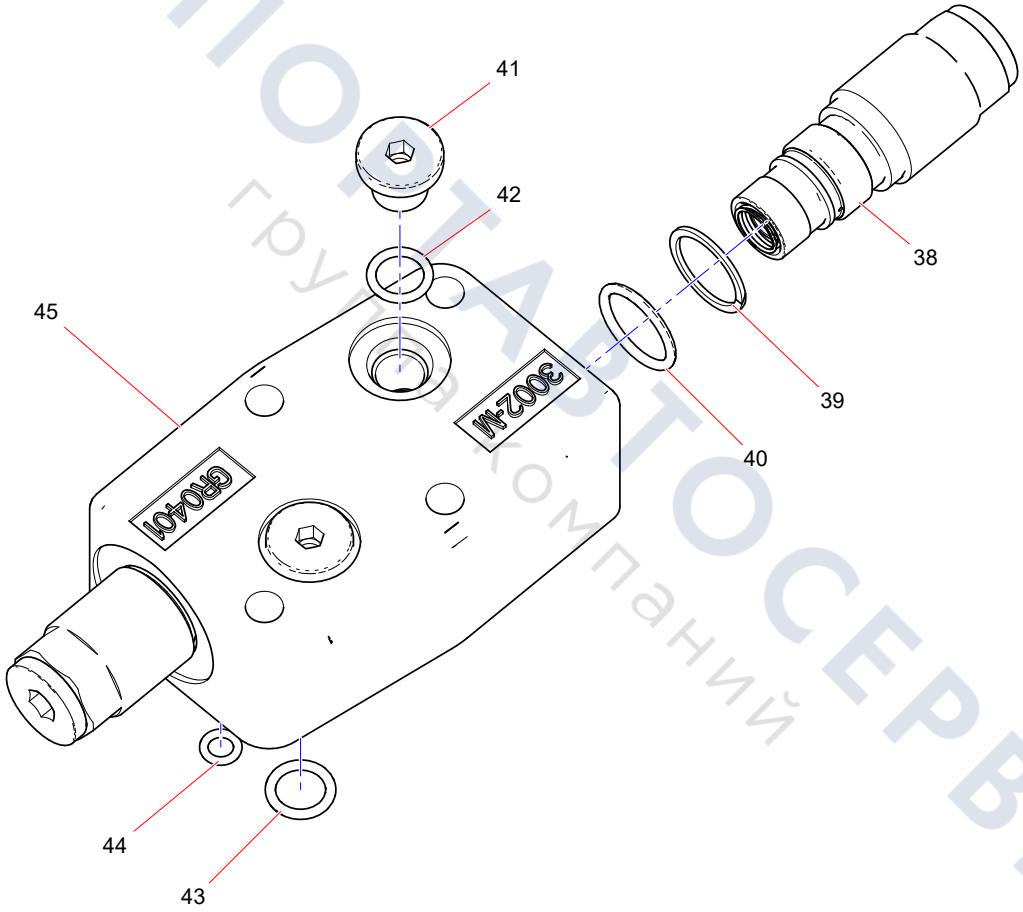

ТЕХПОРТАВТОСЕРВИС
группа компаний

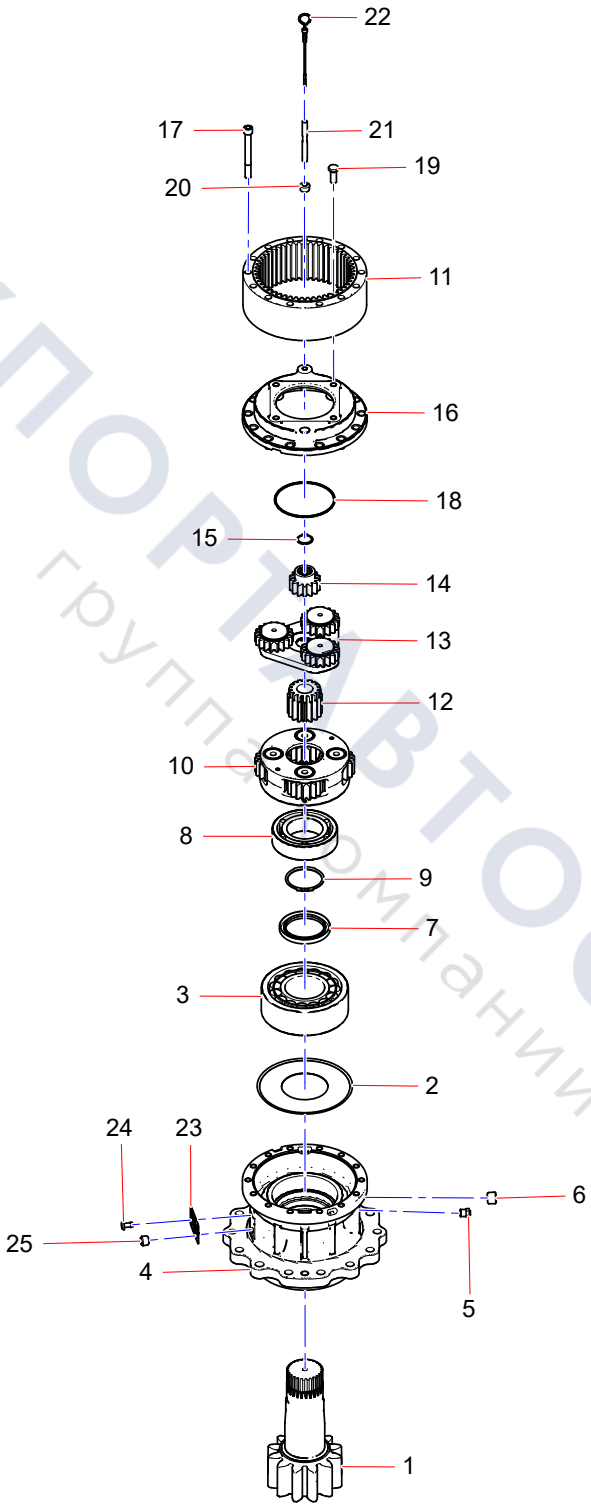

ТЕХПОРТАВТОСЕРВИС
группа компаний

Planetary Carrier Assembly

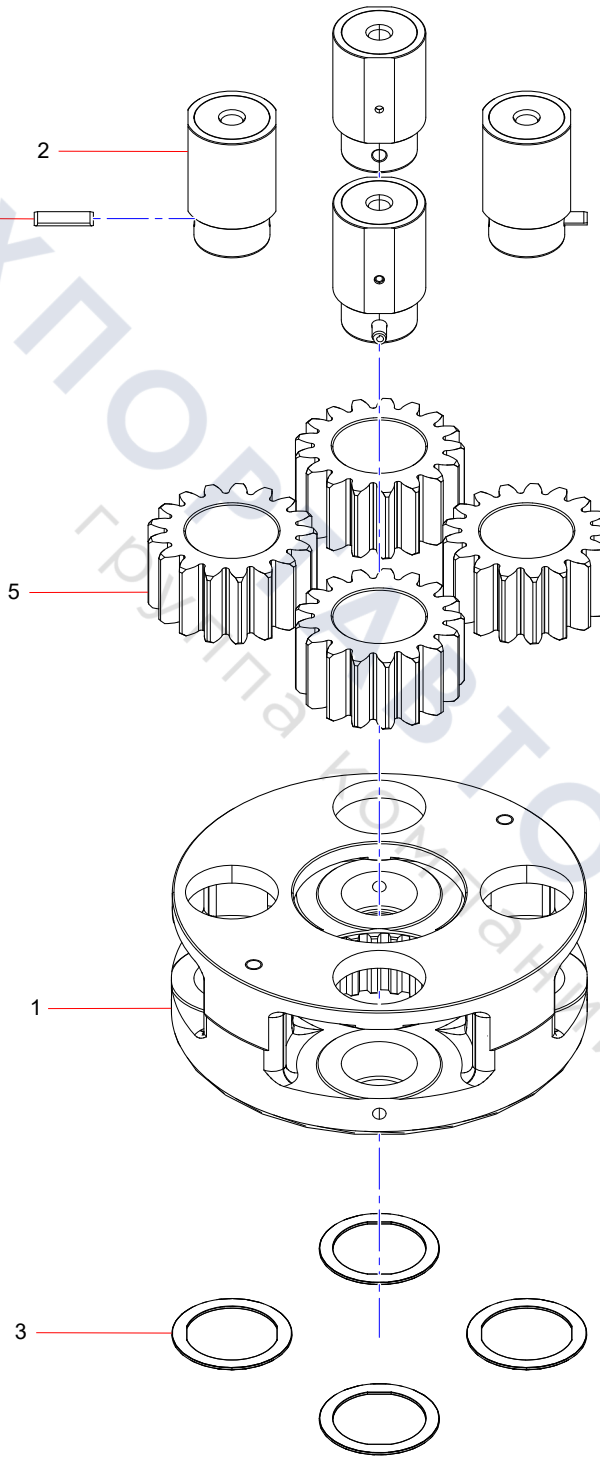

ТЕХПОРТАВТОСЕРВИС
группа компаний

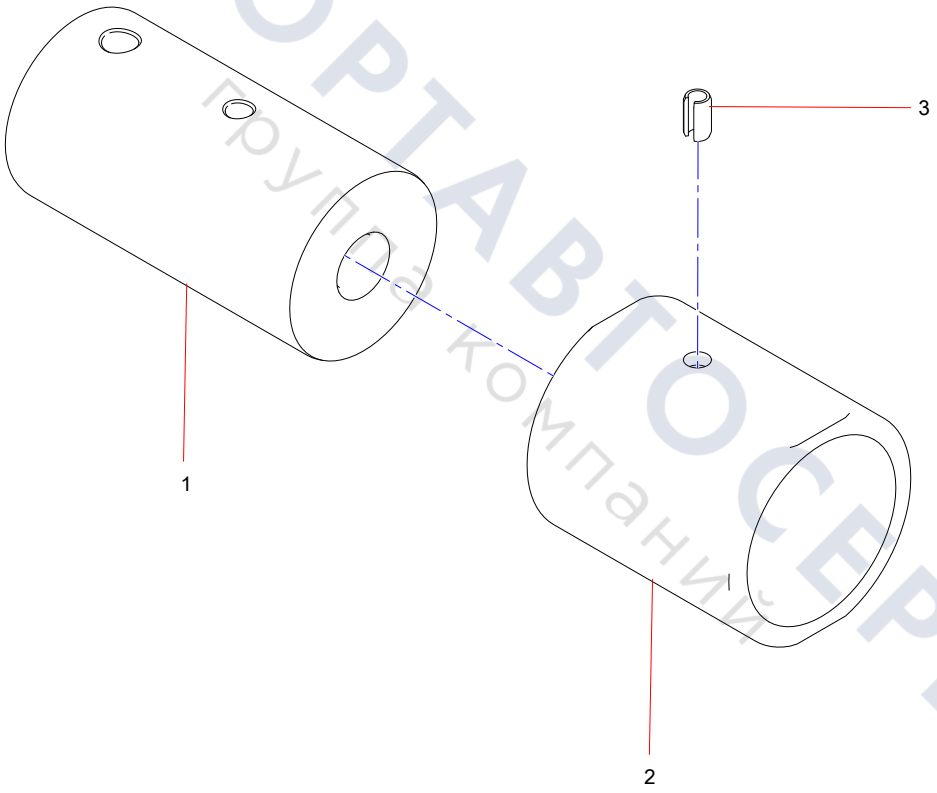

ТЕХПОРТАВТОСЕРВИС
Группа компаний

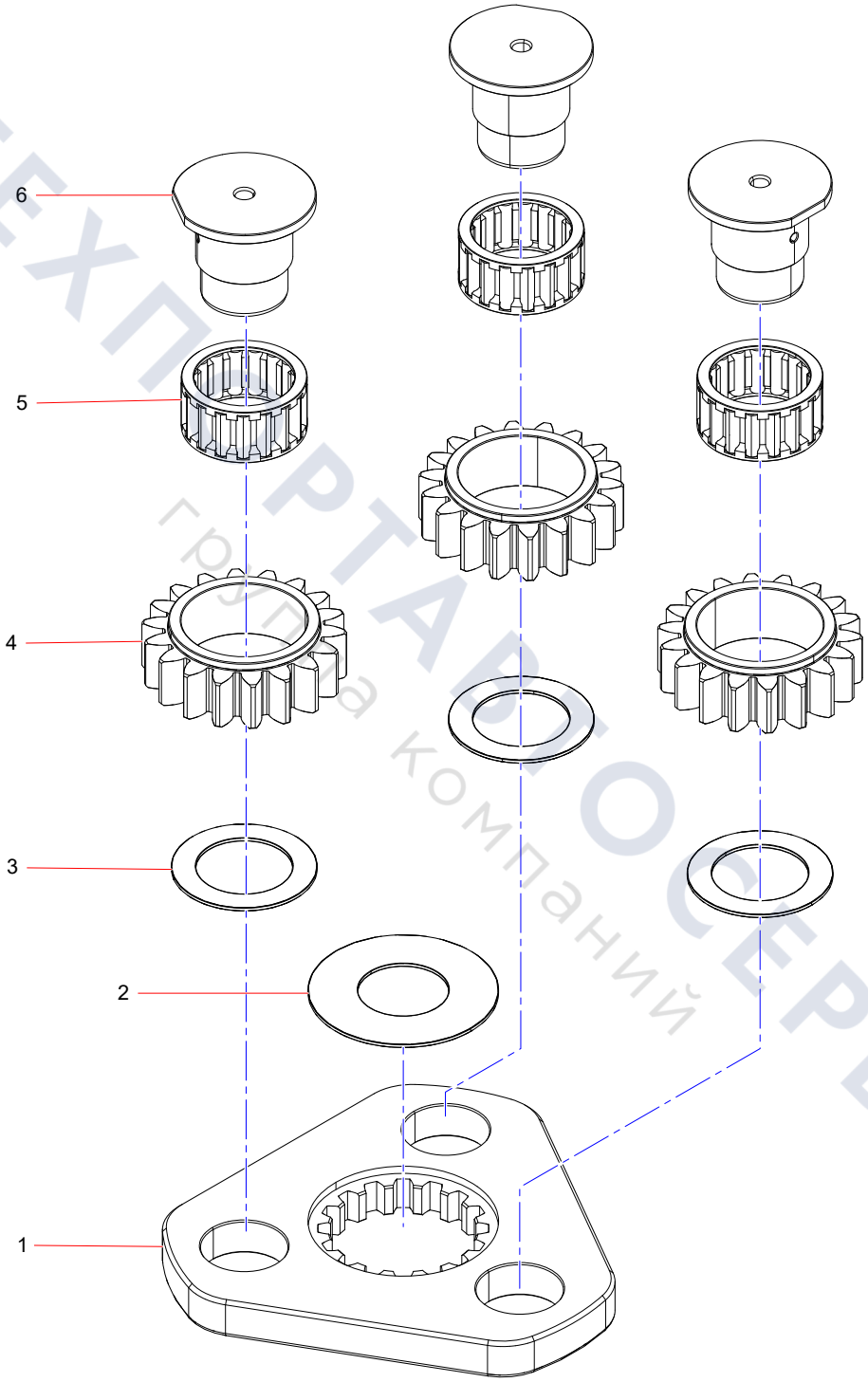

ТЕХПАРТАВТОСЕРВИС
группа компаний

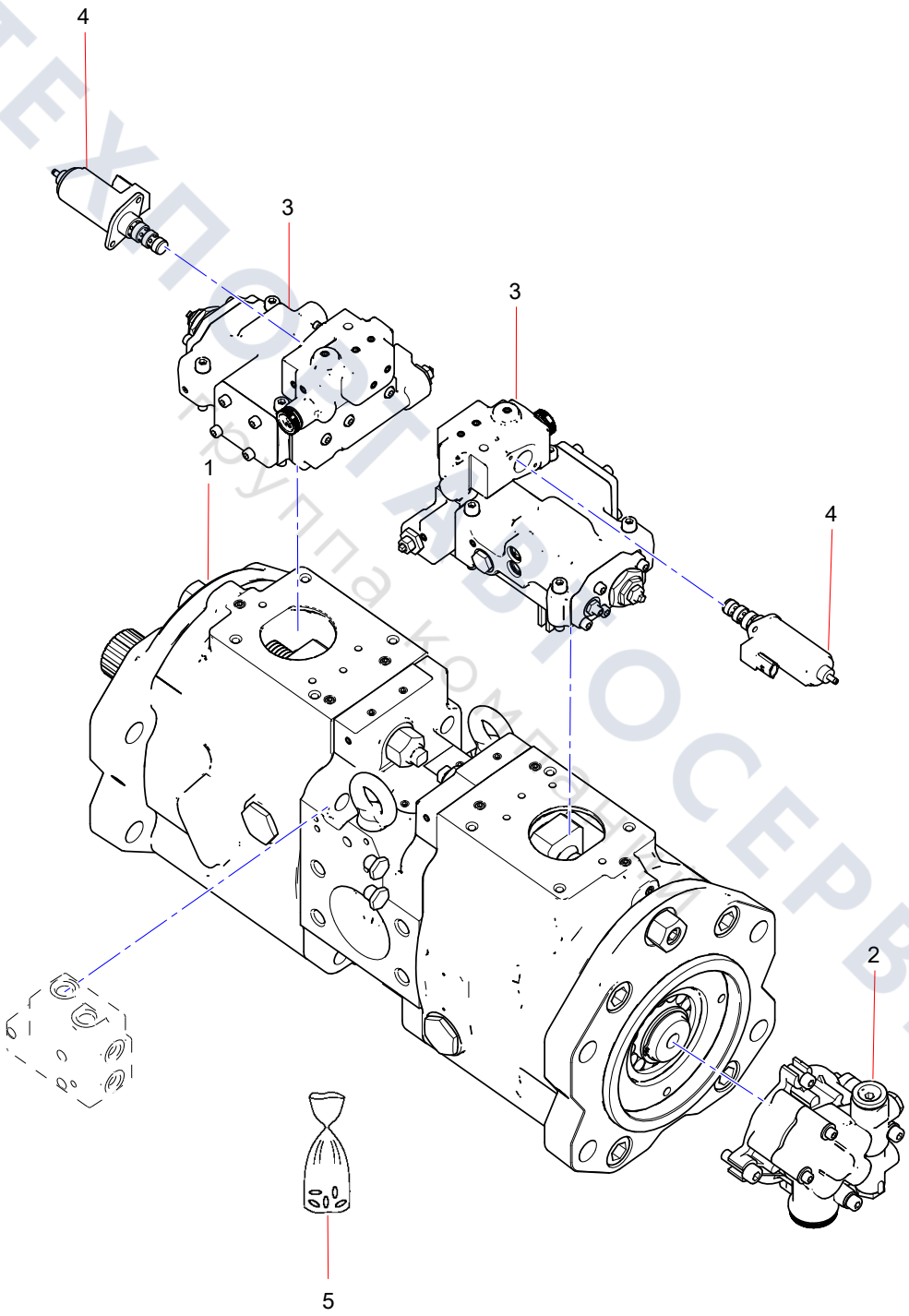

ТЕХПОСТАВКА СЕРВИС
группа компаний

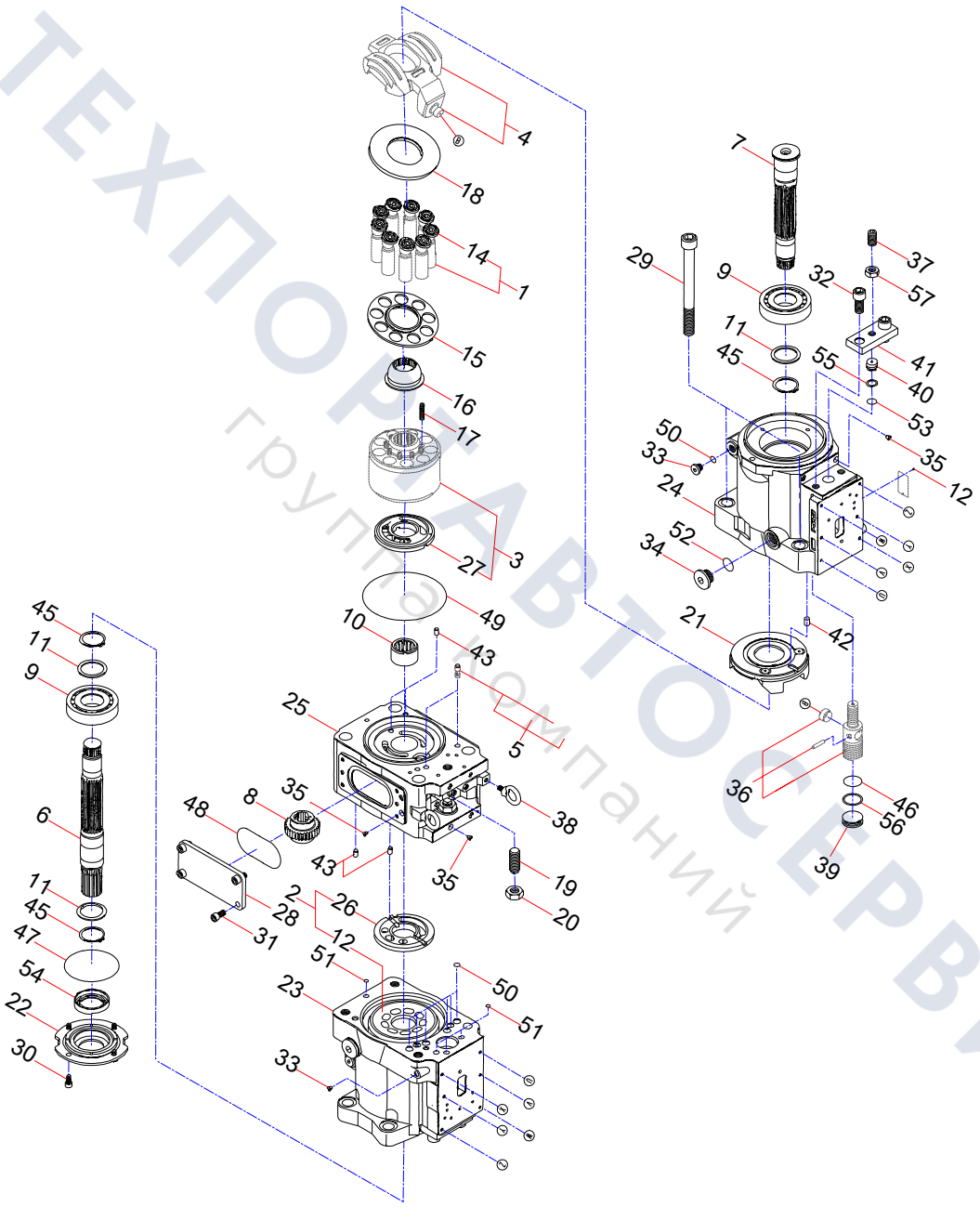

ТЕХПОРТ АВТОСЕРВИС
группа компаний

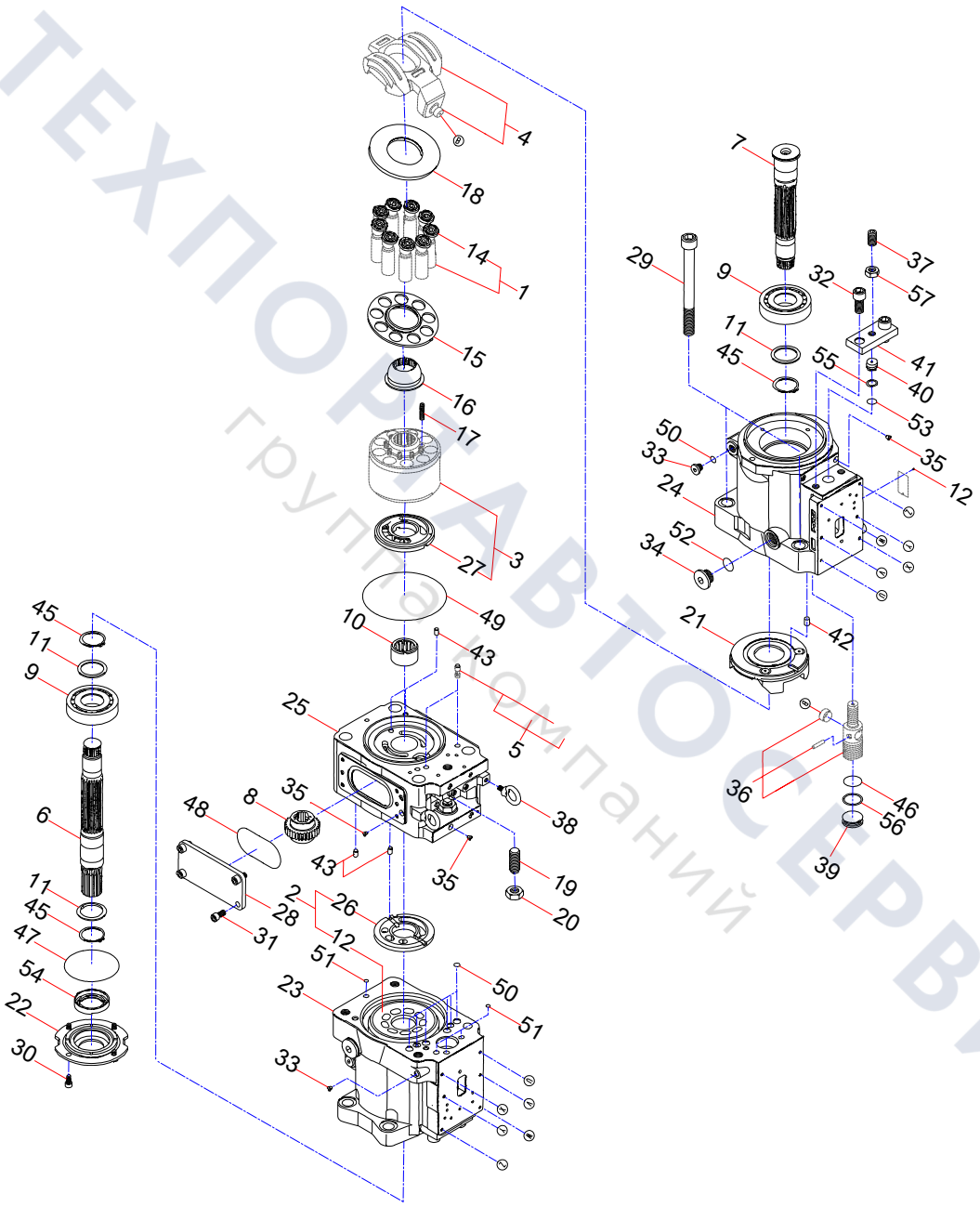

ТЕХПОРТАВТОСЕРВИС
группа компаний

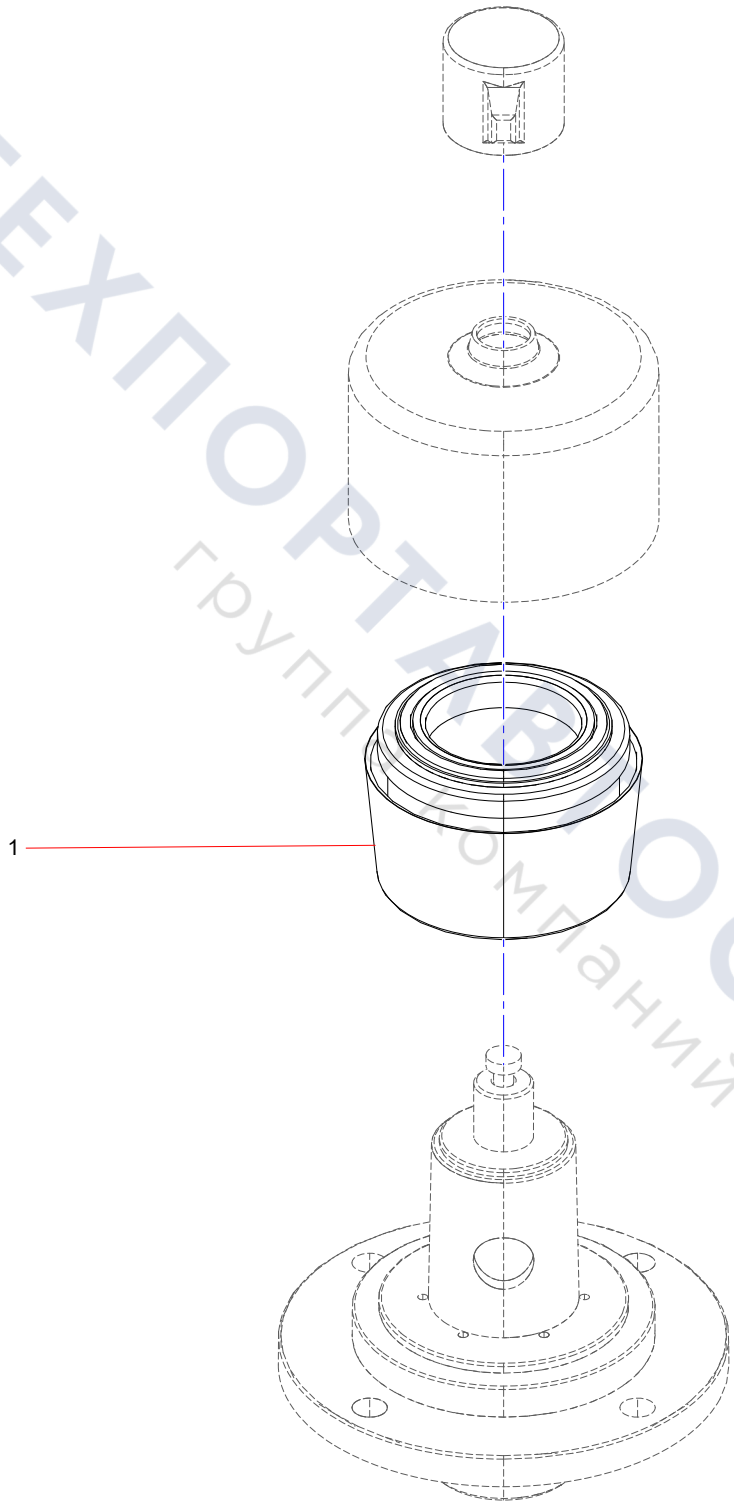

ТЕХПОРТАВТОСЕРВИС
группа компаний

Oil Return Pipeline (1/3)

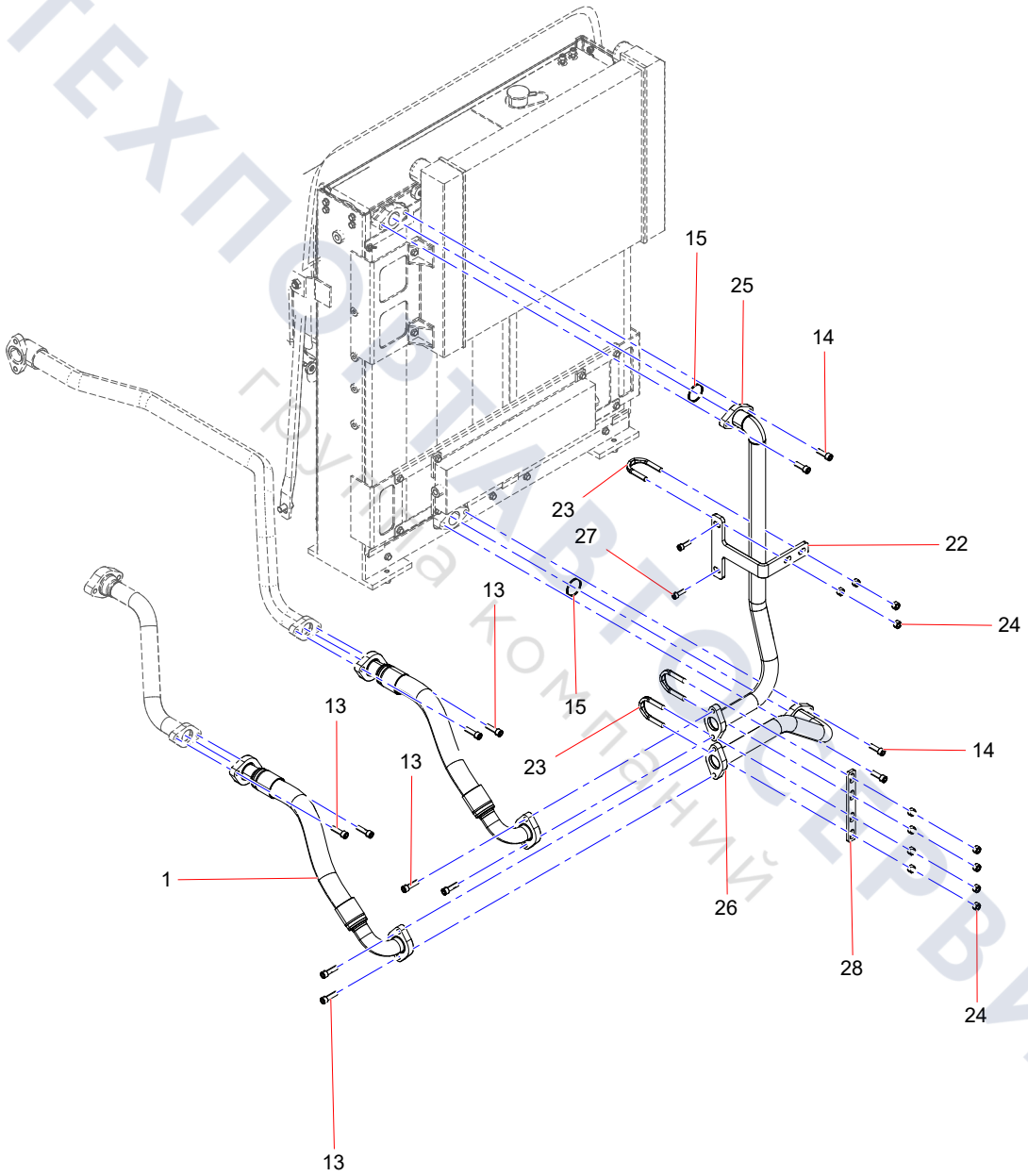

ТЕХПОСТАВТОСЕРВИС
группа компаний

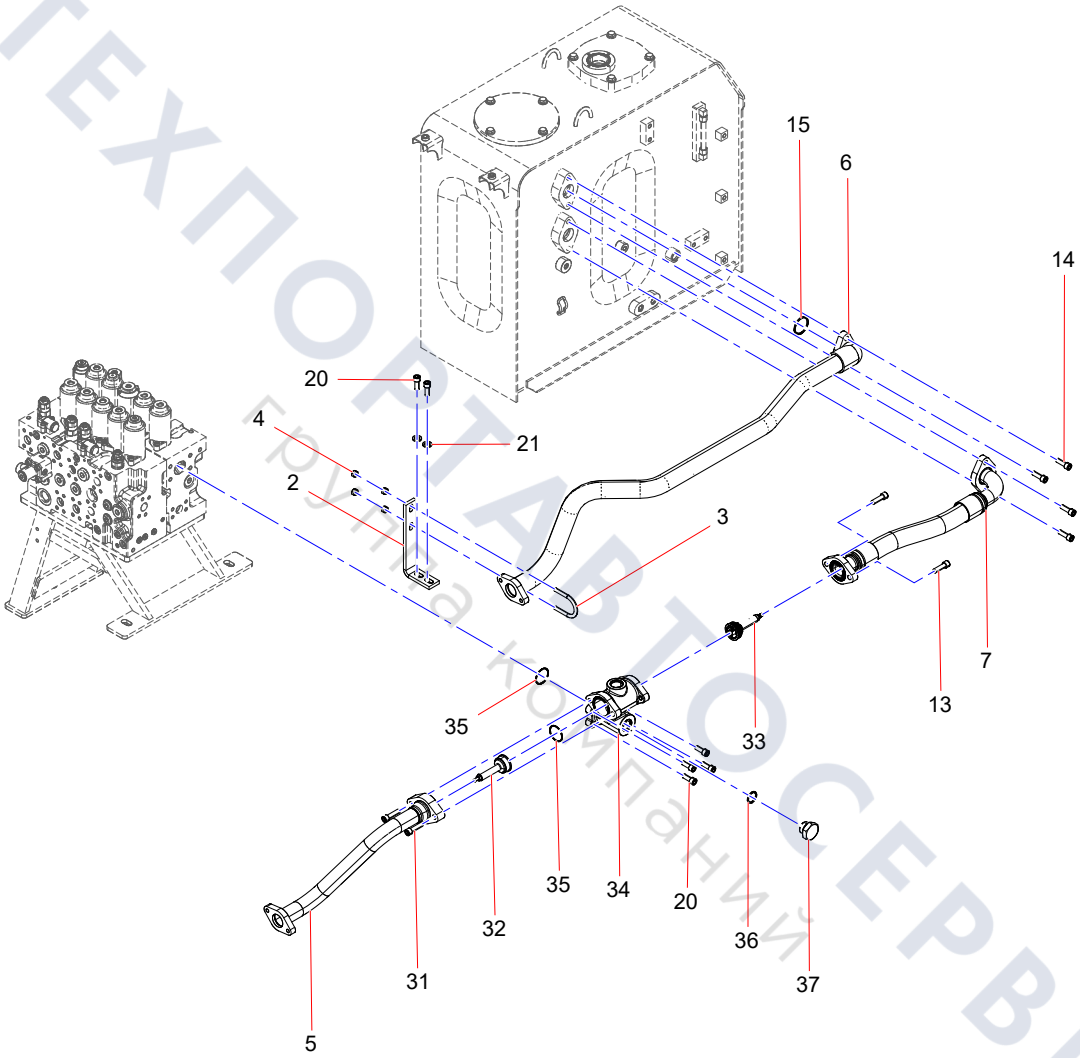

ТЕХПОРТАВТОСЕРВИС
Группа компаний

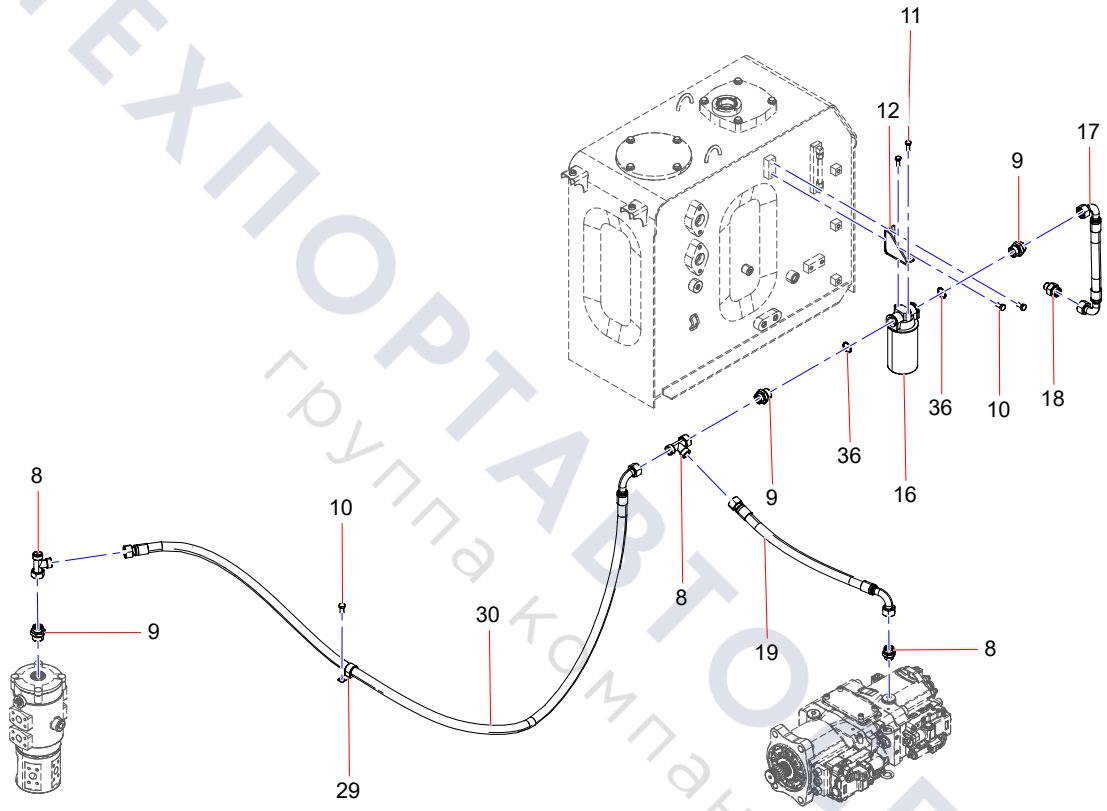

ТЕХПОРТАВТОСЕРВИС
группа компаний

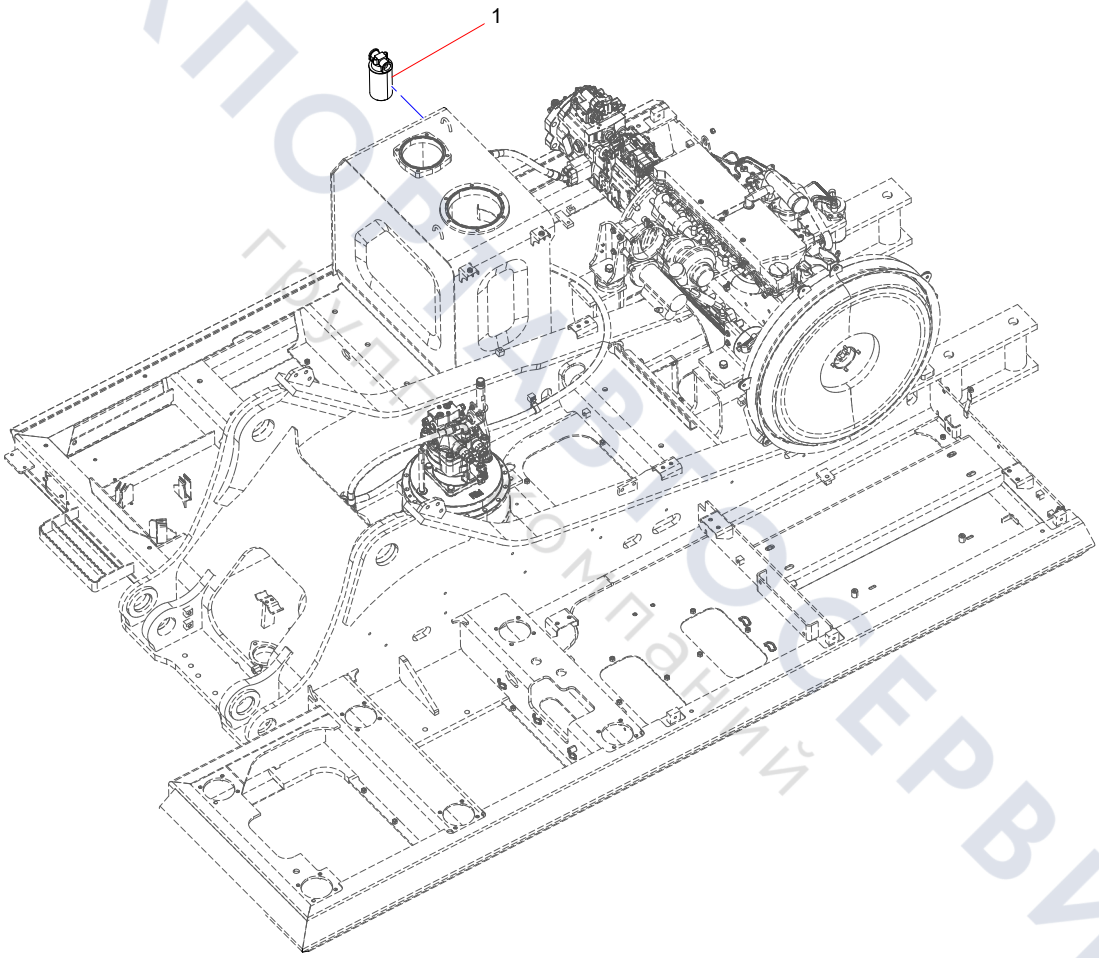

ТЕХПОСТАВКА СЕРВИС
Компания

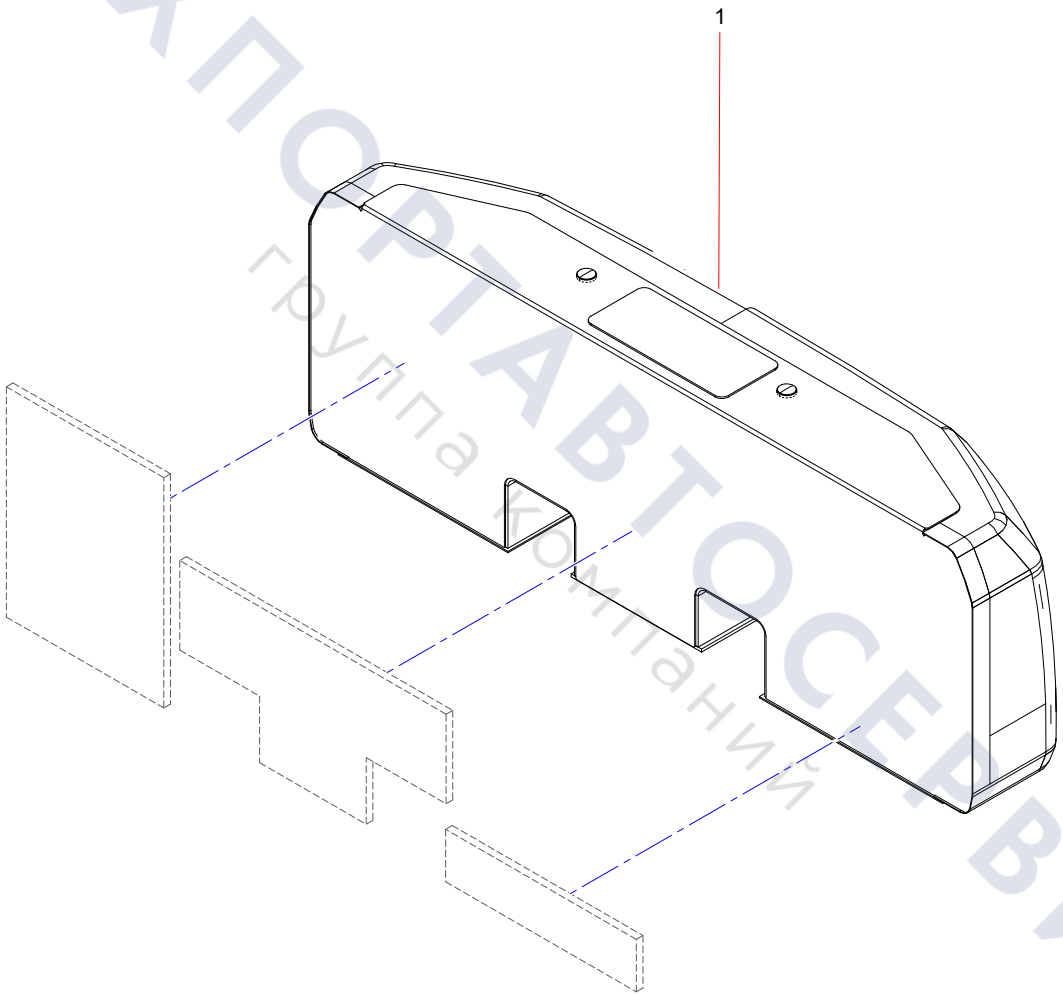

ТЕХПОРТАВТОСЕРВИС
группа компаний

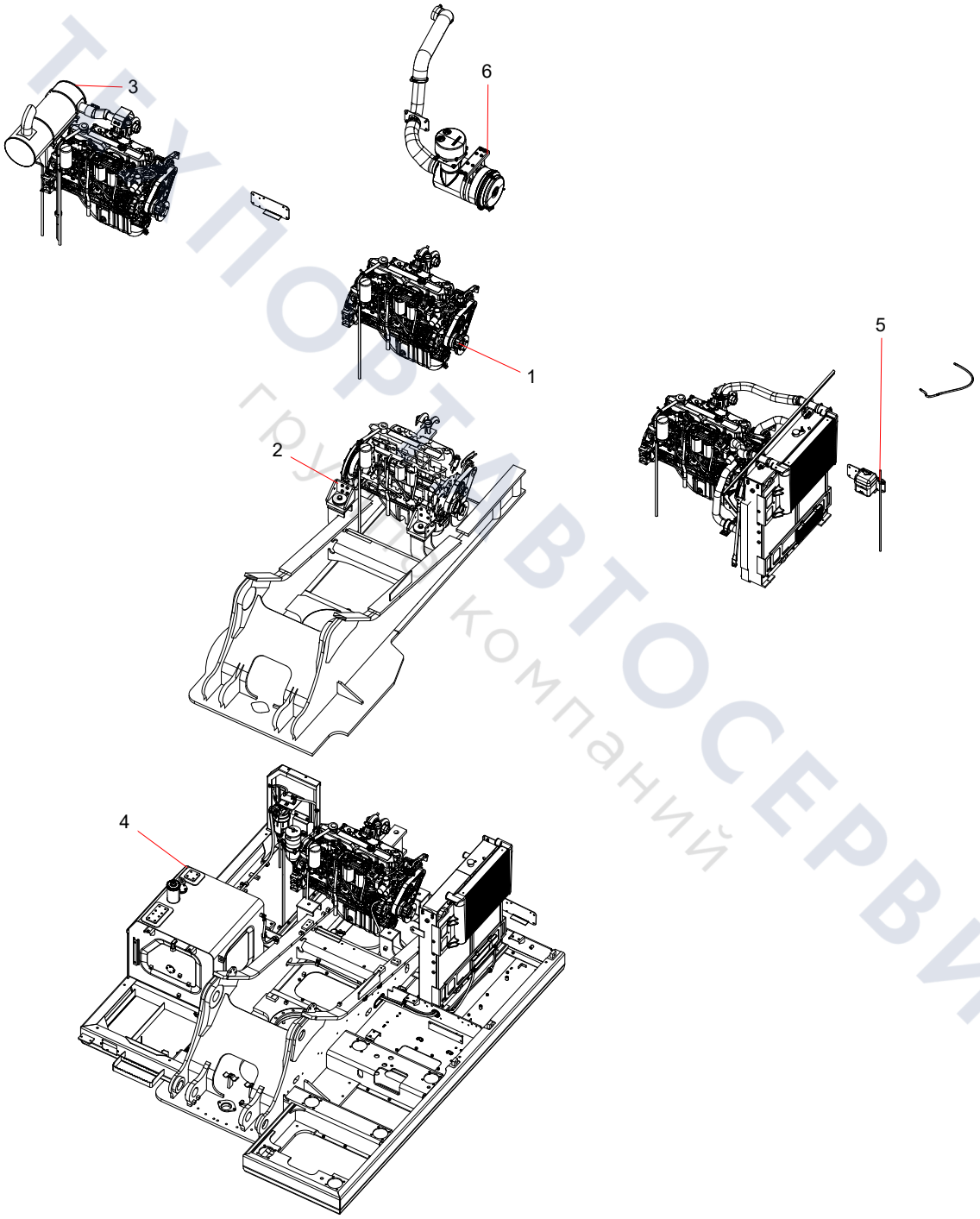

ТЕХПОРТАВТОСЕРВИС
группа компаний

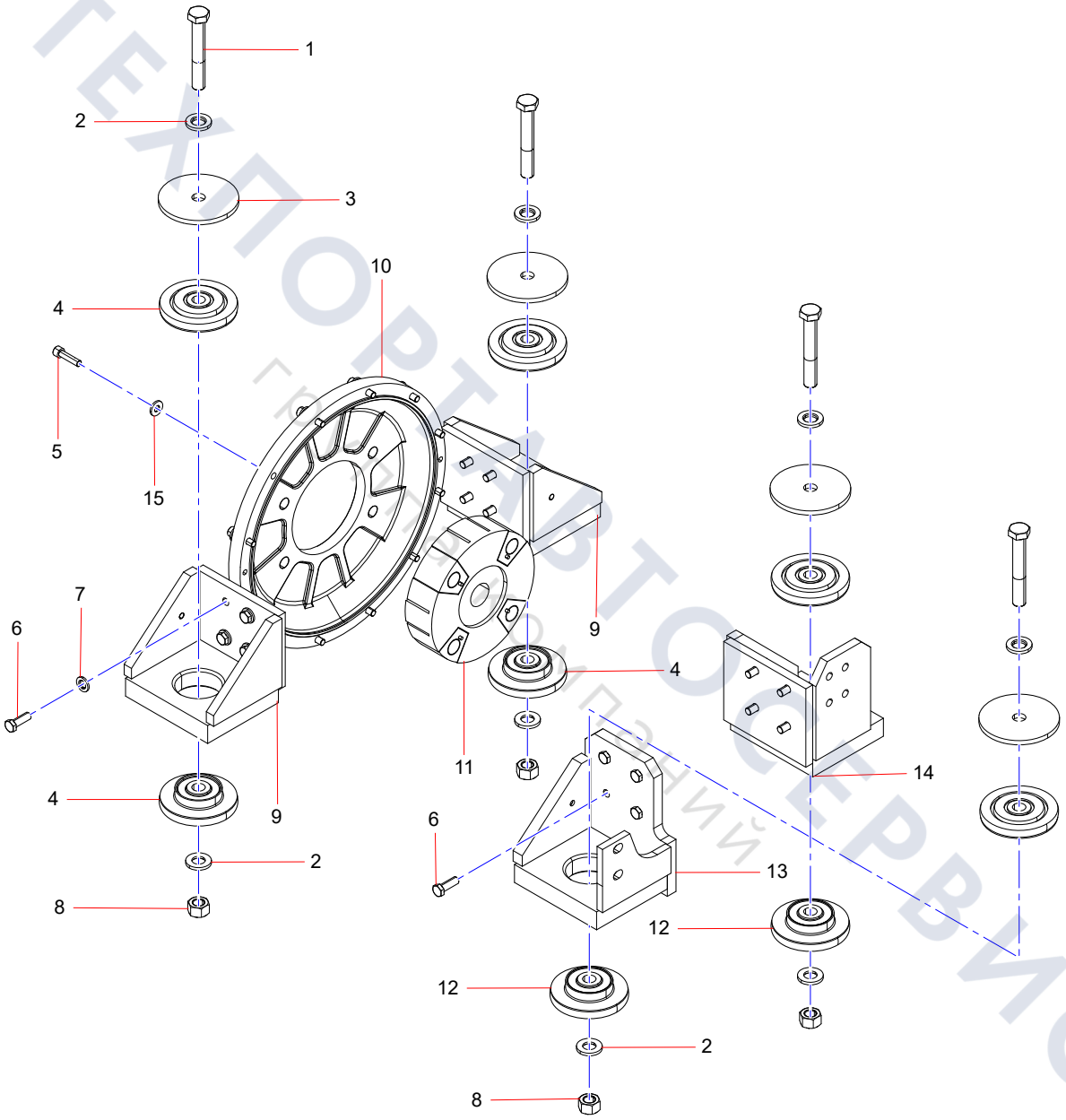

ТЕХПОРТАВТОСЕРВИС
Грузовой Автомобильный

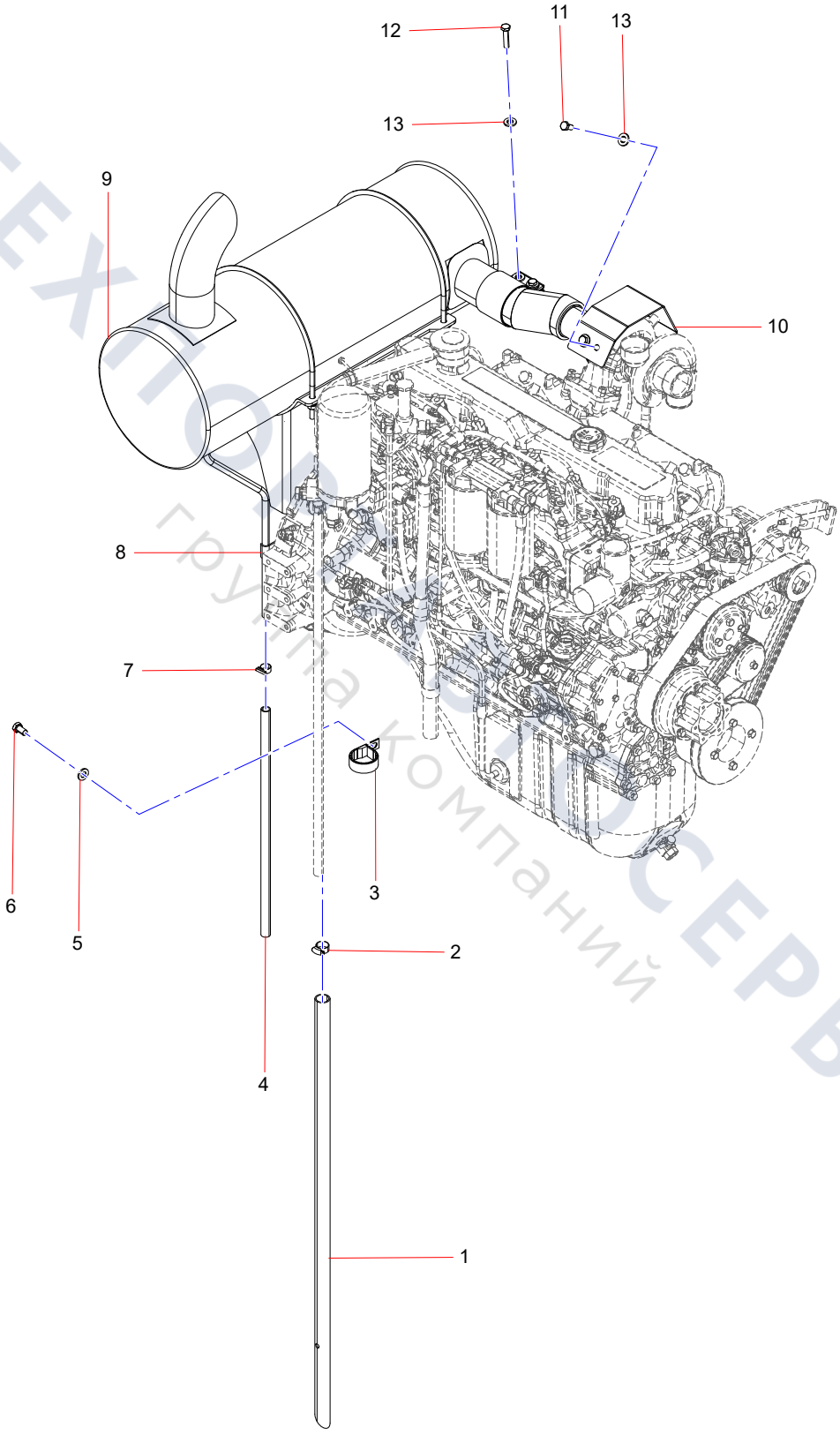

ТЕХПОСЕРВИС
группа компаний

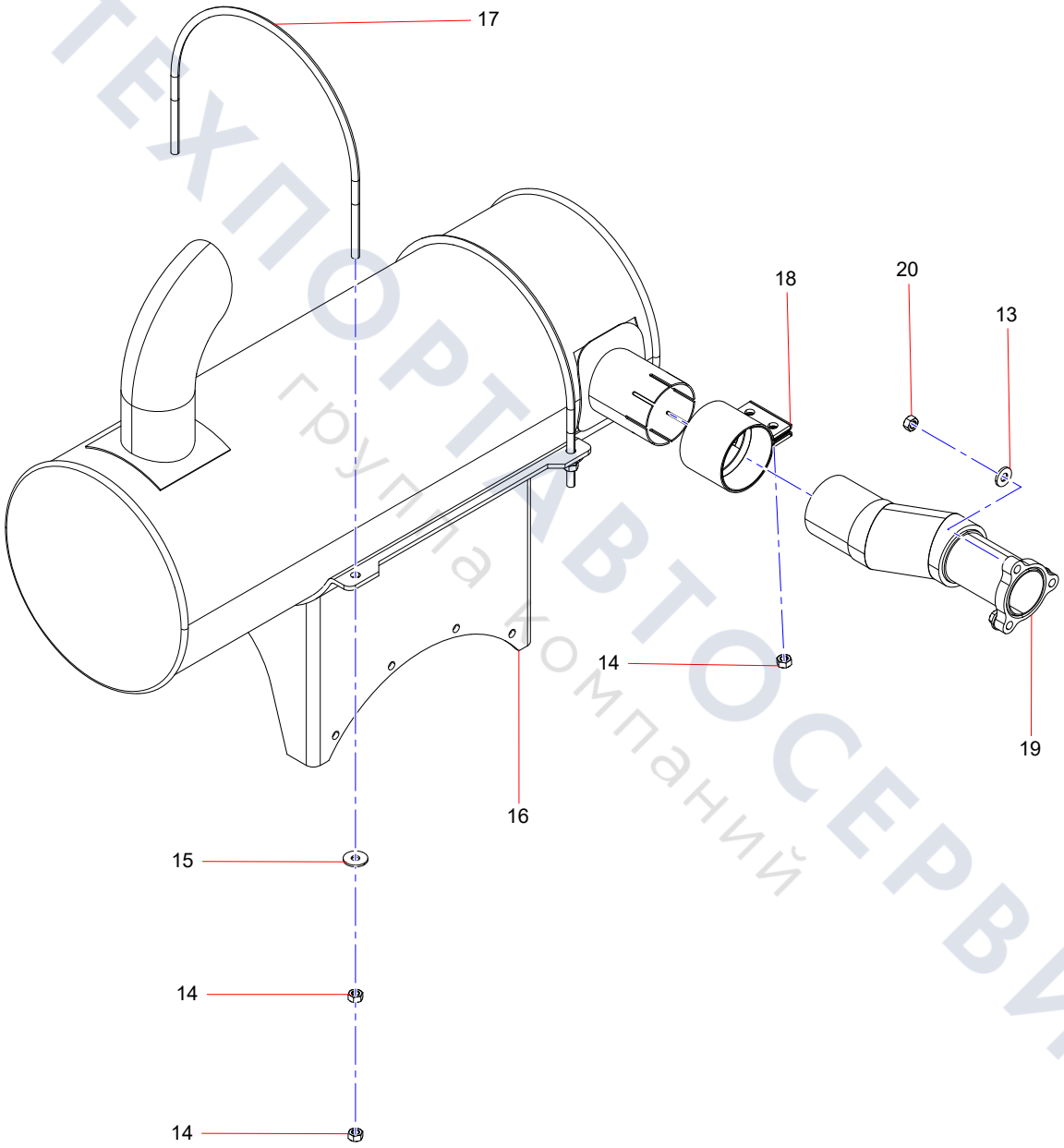

ТЕХПОРТАВТОСЕРВИС
группа компаний

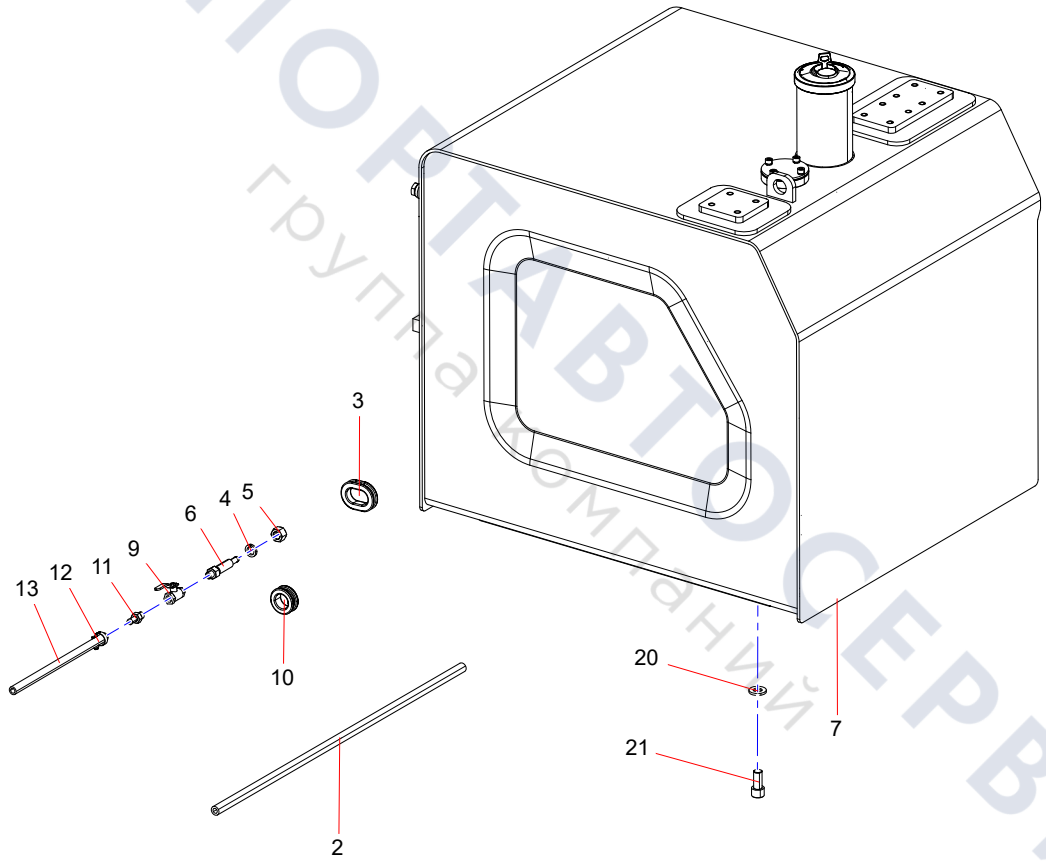

ТЕХПОРТАВТОСЕРВИС
группа компаний

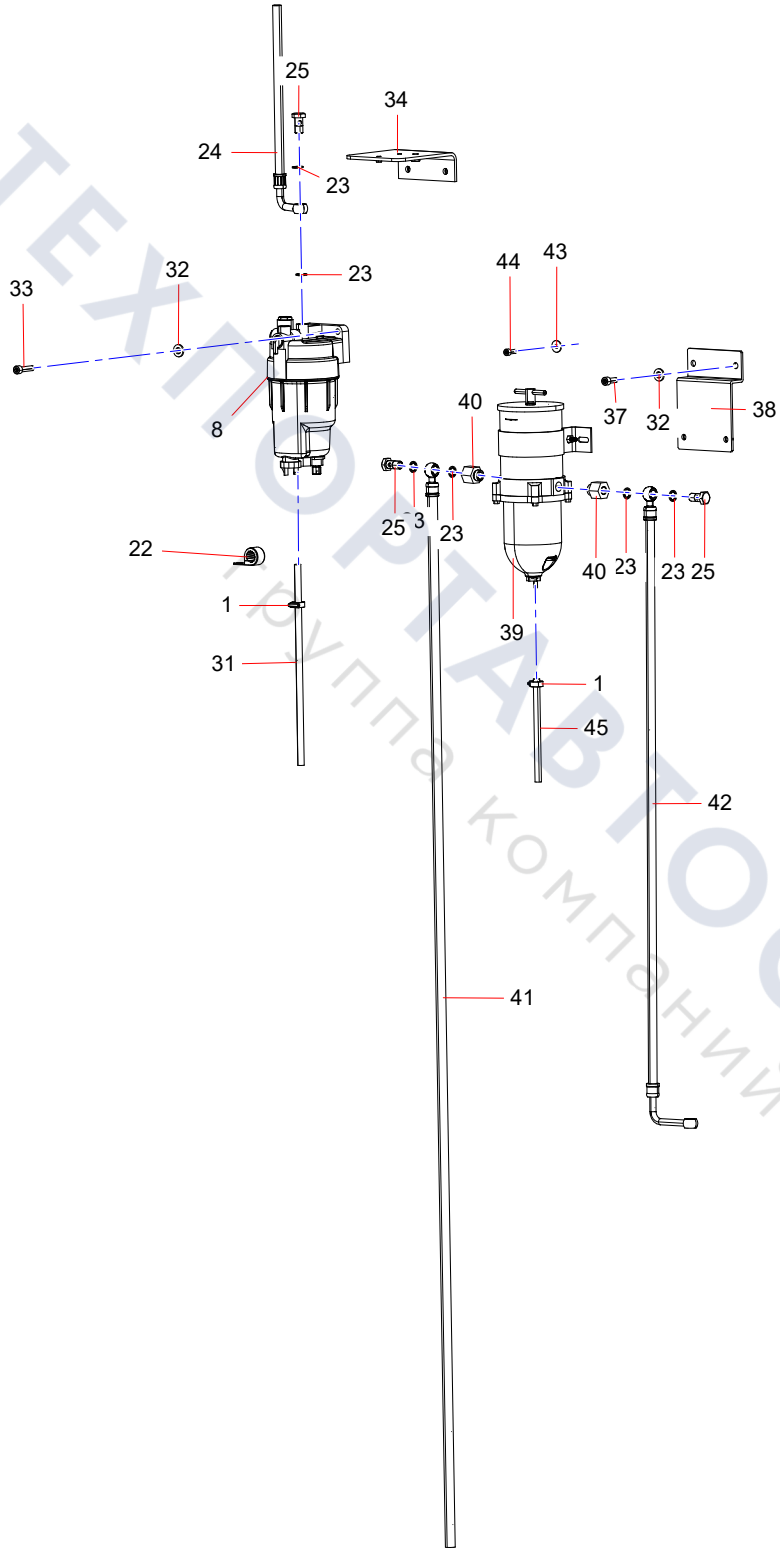

ТЕХНОРТАВТОСЕРВИС
группа компаний

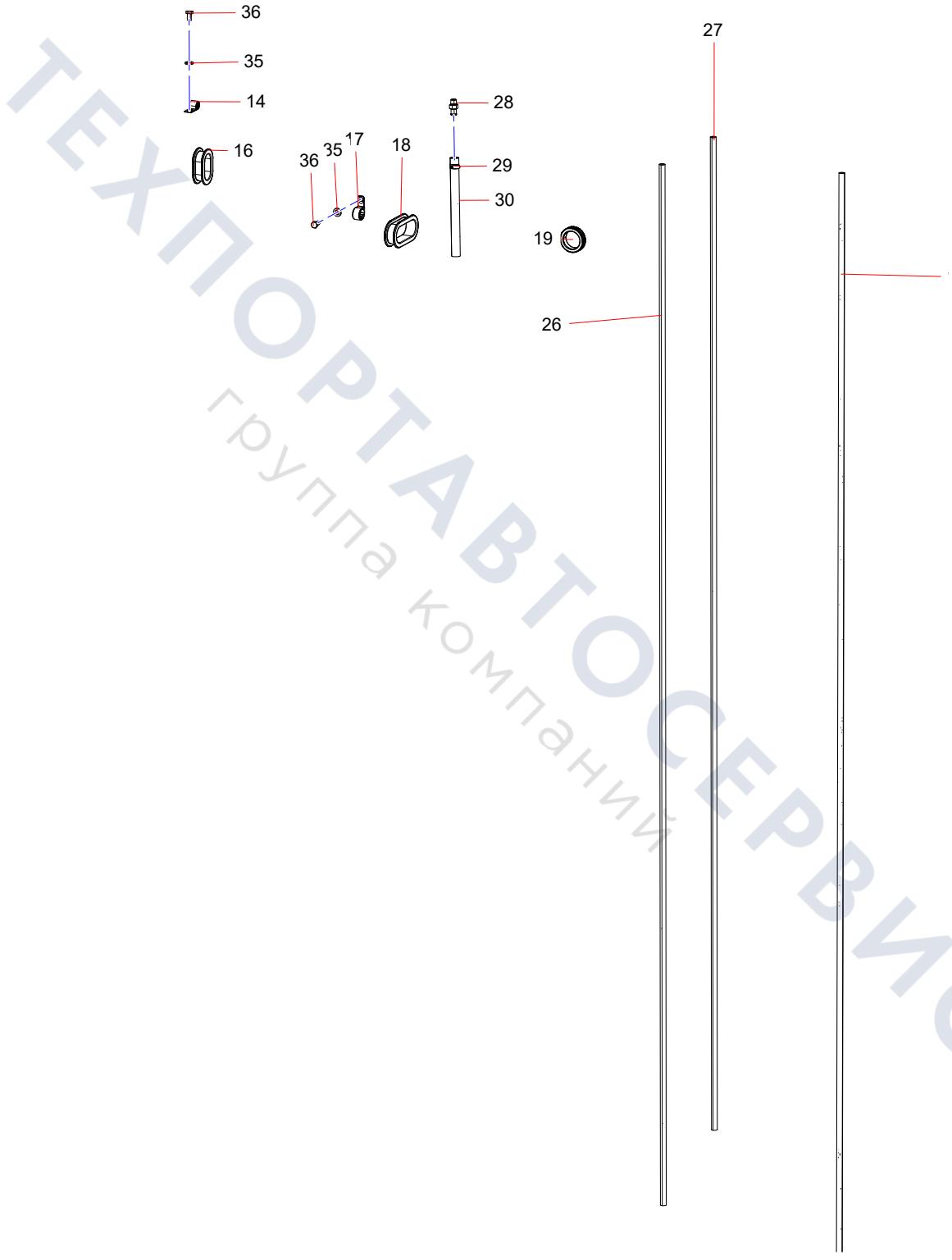

ТЕХПОРТАВТОСЕРВИС
группа компаний

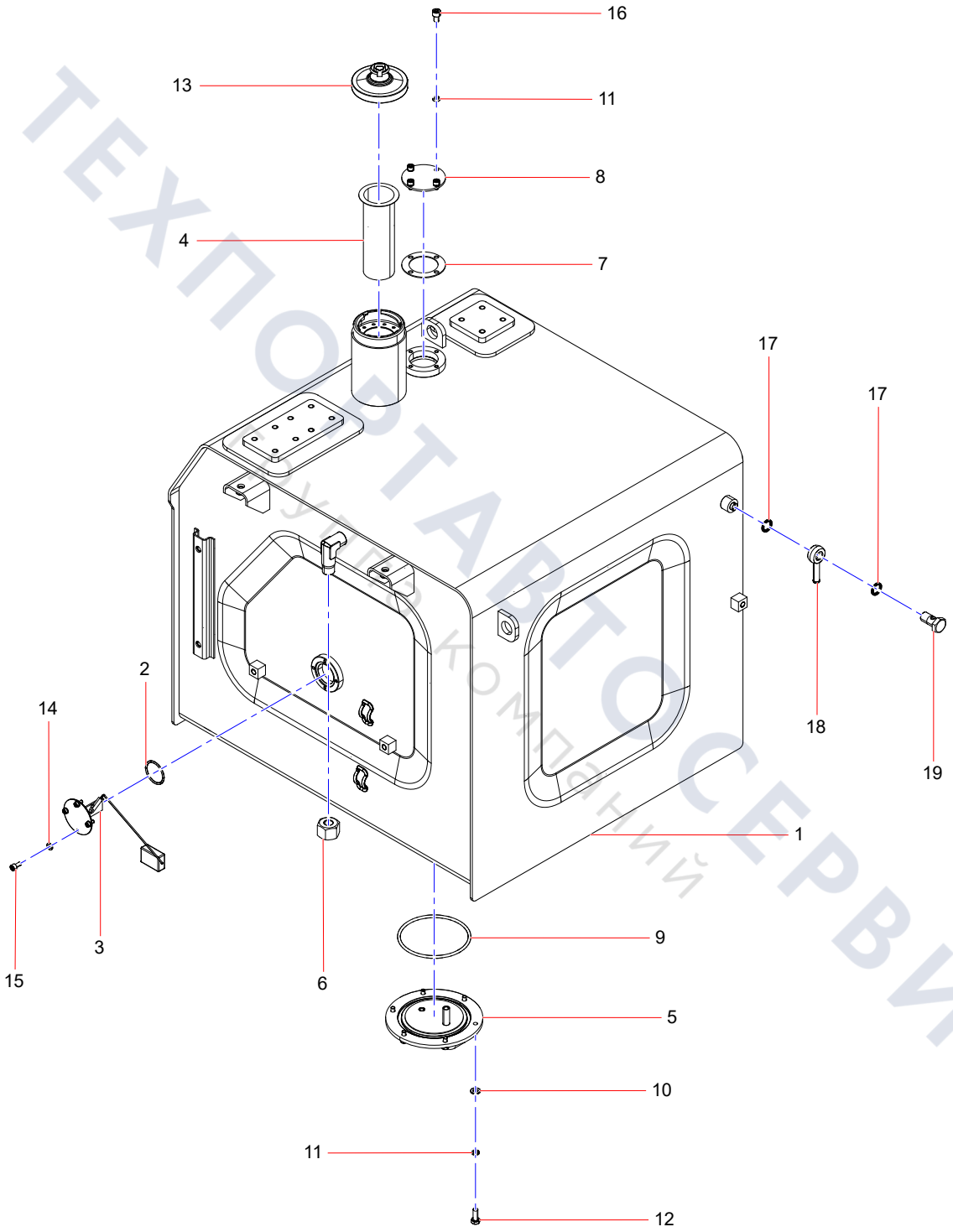

ТЕХПОСТАВТОСЕРВИС
Группа компаний

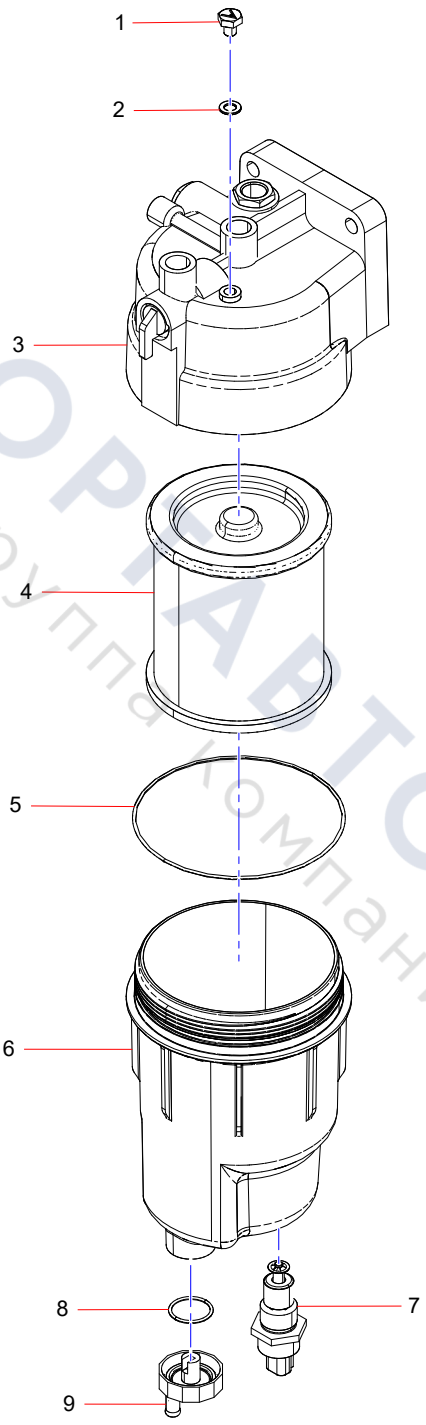

ТЕХПОРТАВТОСЕРВИС
группа компаний

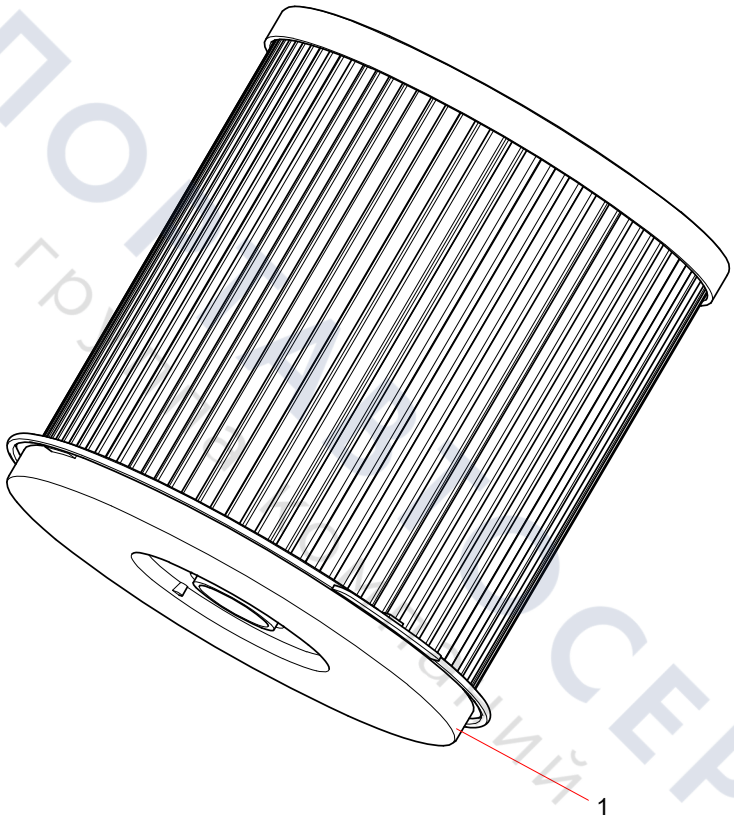

ТЕХПОСТАВКА СЕРВИС
группа компаний

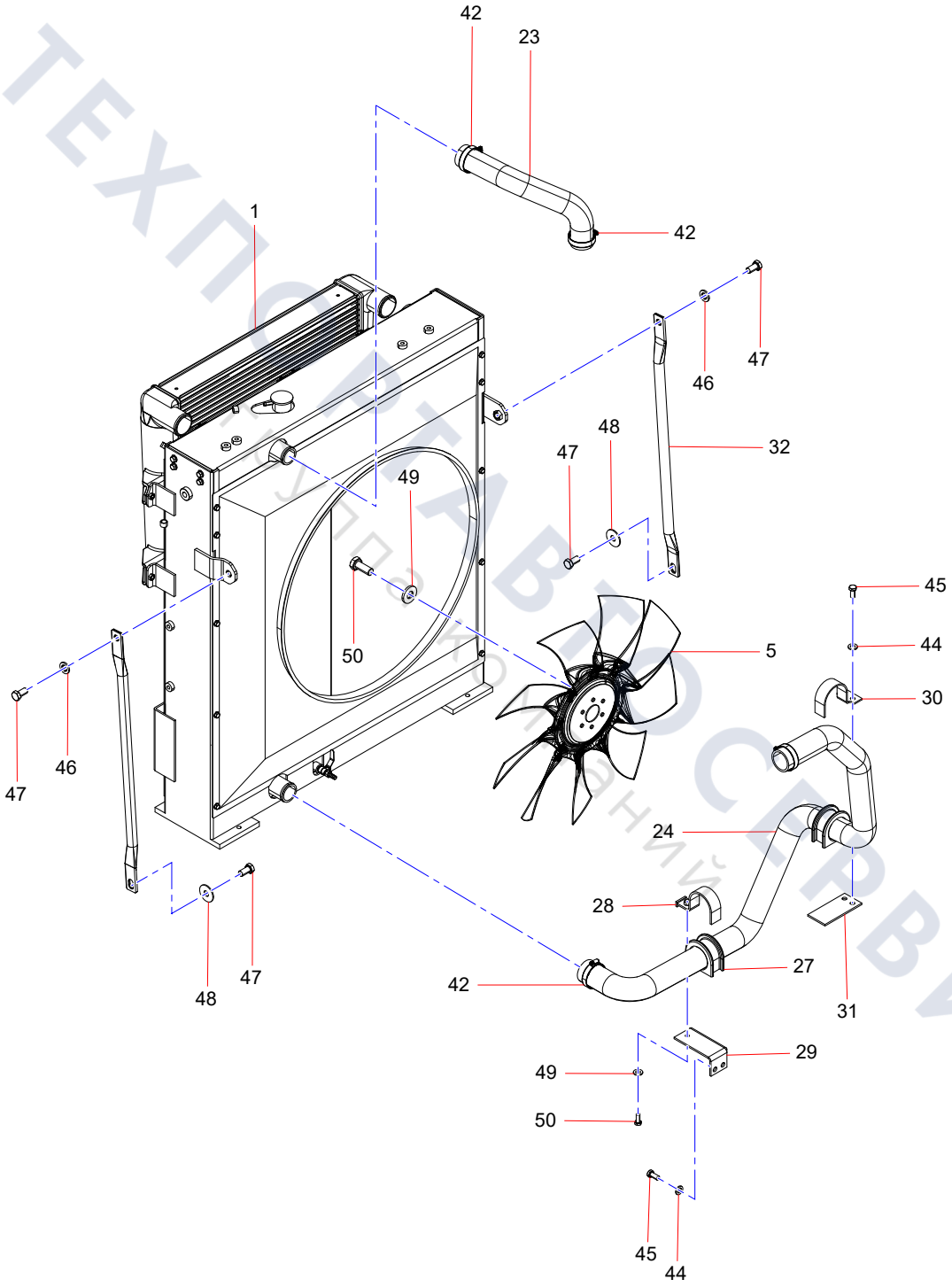

ТЕХПОСТАВТОСЕРВИС
Запчасти для спецтехники

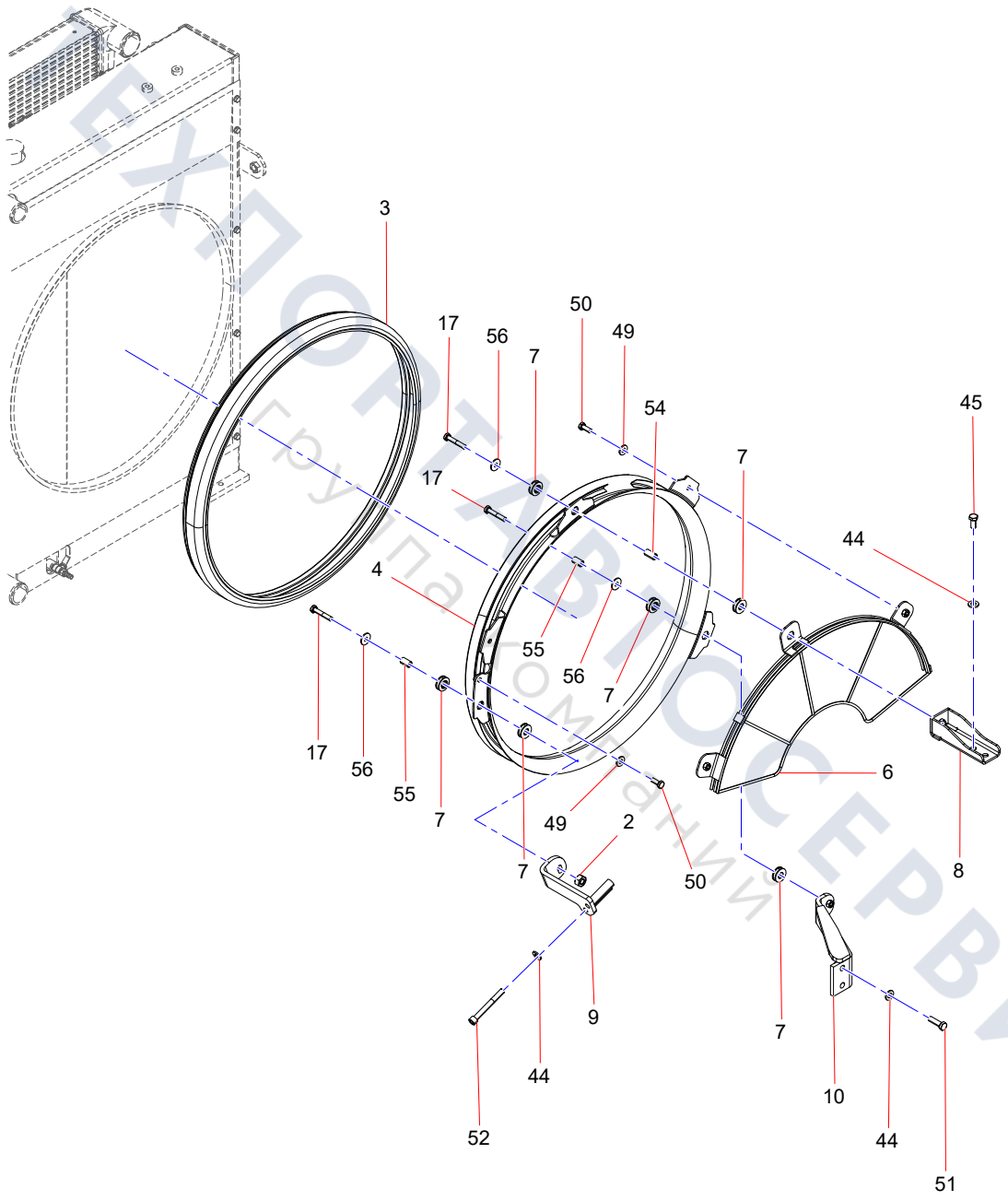

ТЕХАВТОСЕРВИС
Группа компаний

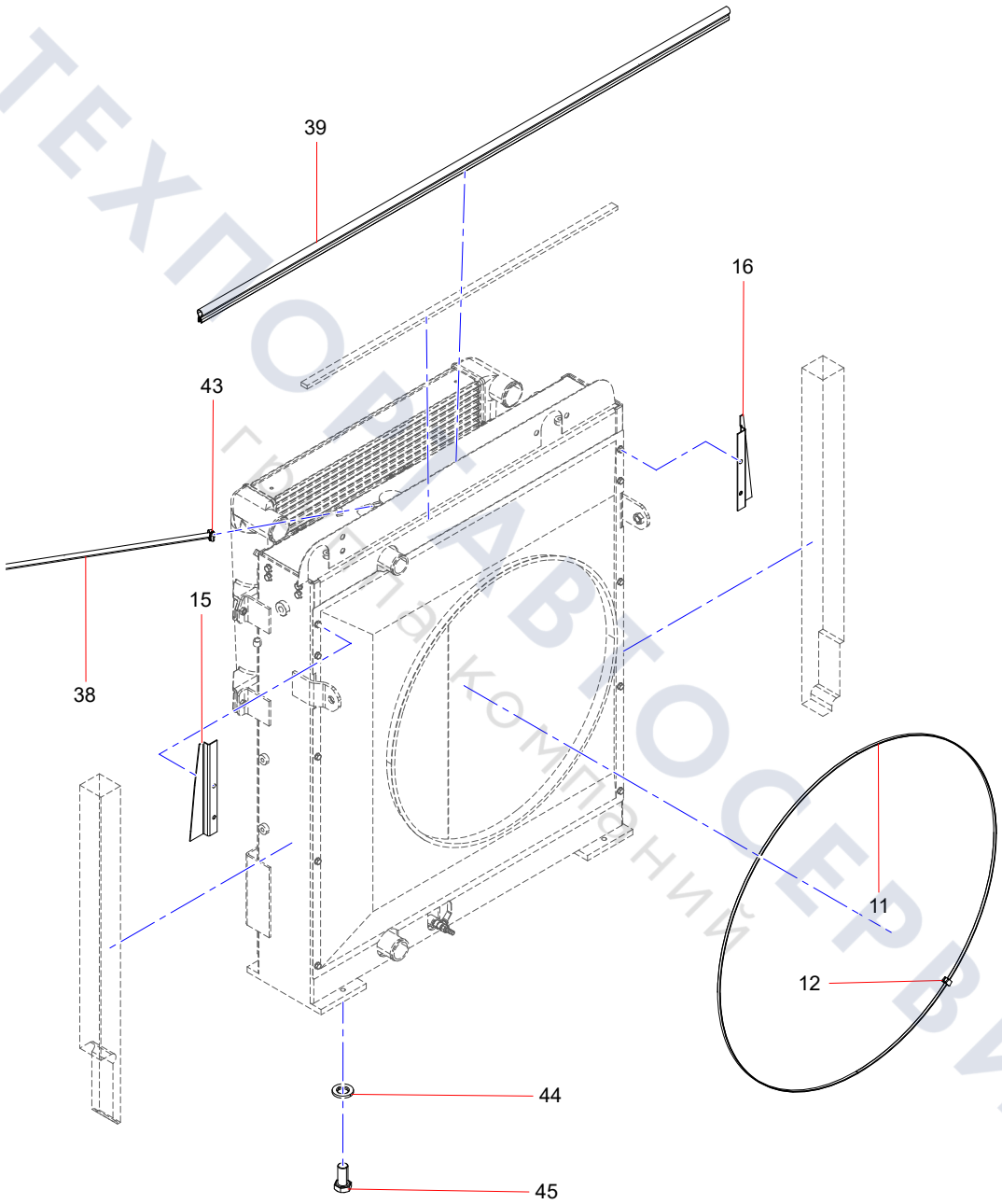

ТЕХПОМАВТОСЕРВИС
ГИДРАВЛИЧЕСКИЙ КОМПОНЕНТ

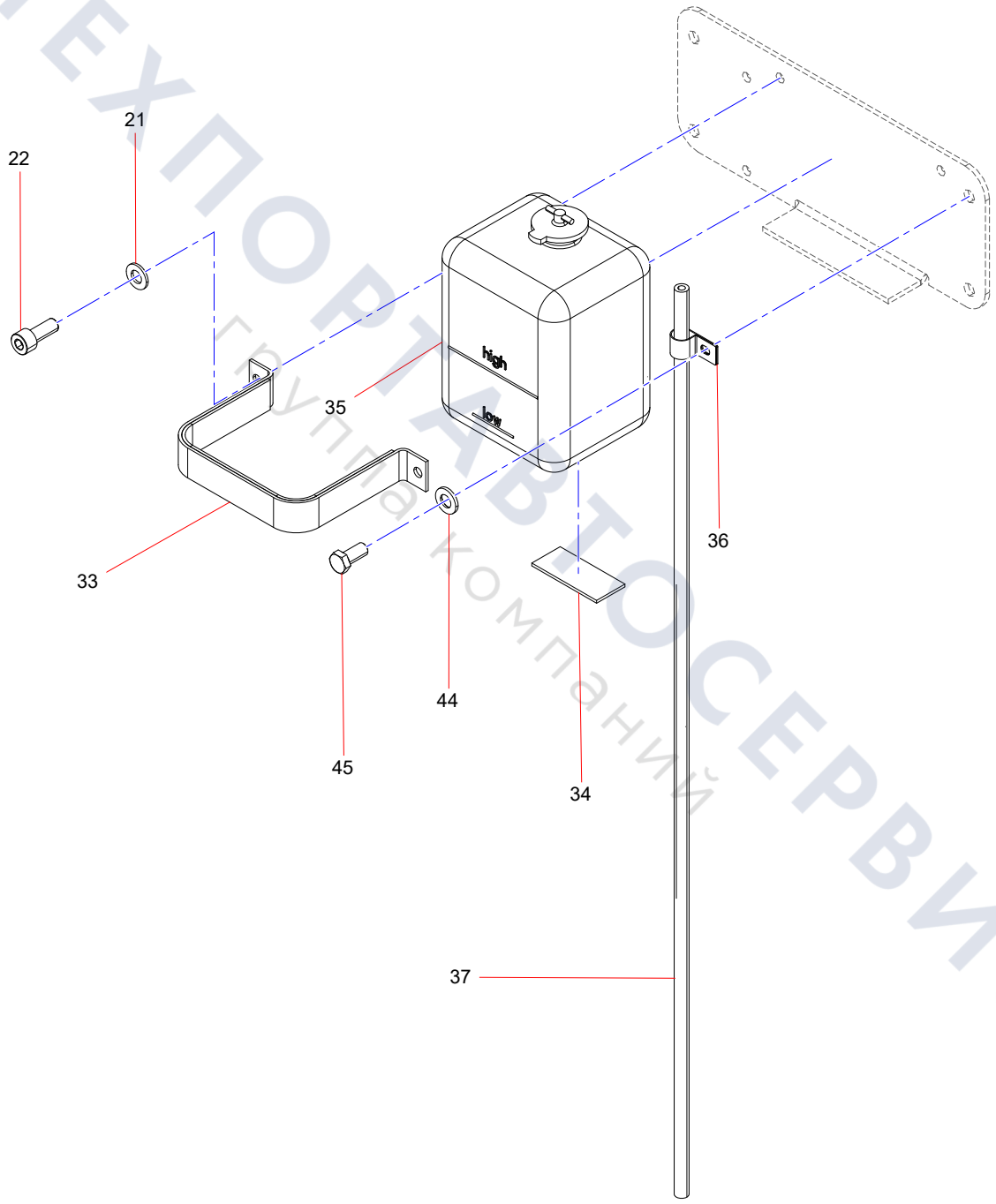

ТЕХПОРТАВТОСЕРВИС
Группа компаний

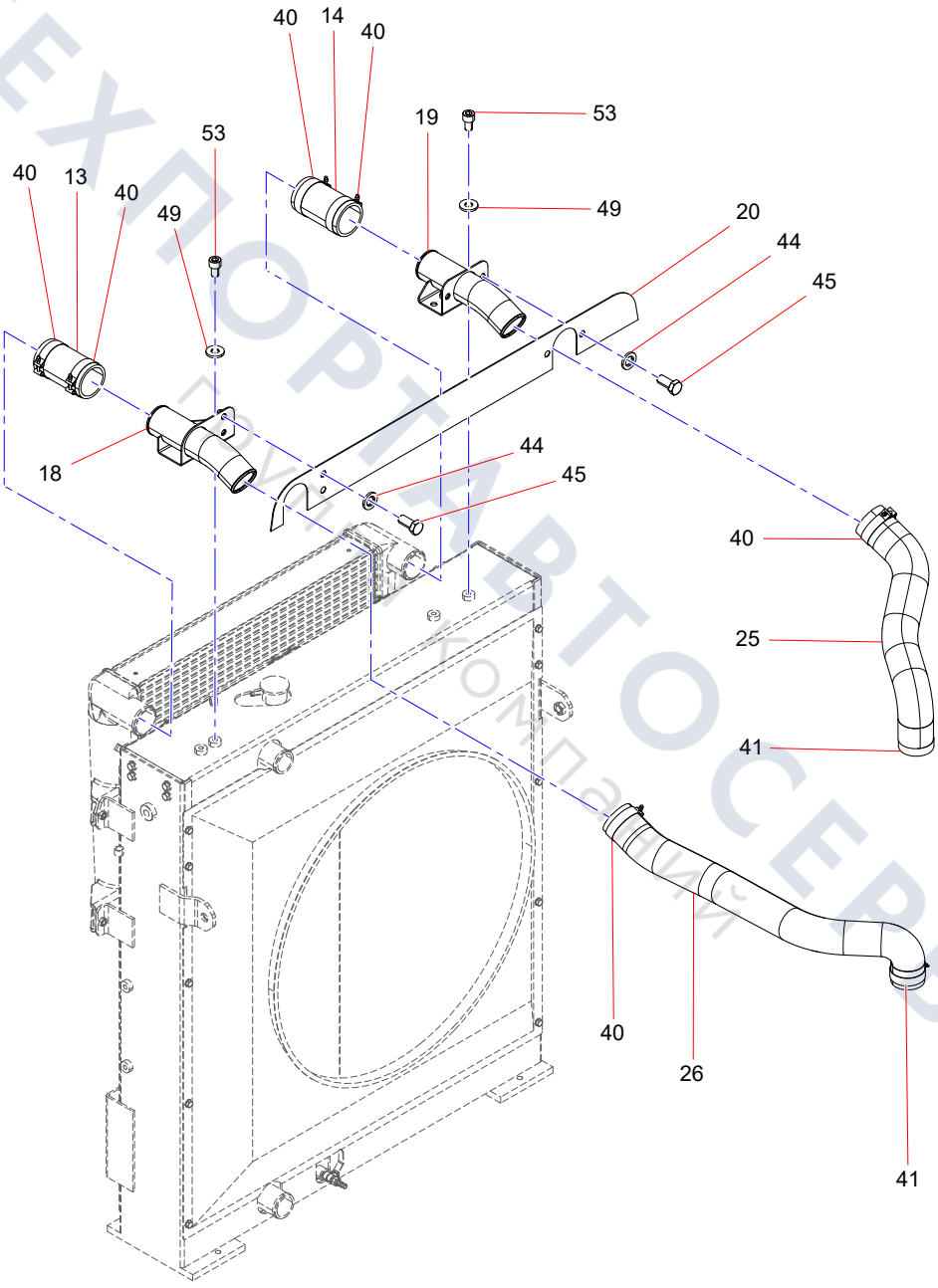

ТЕХПОРТАВТОСЕРВИС
Поиск по каталогам

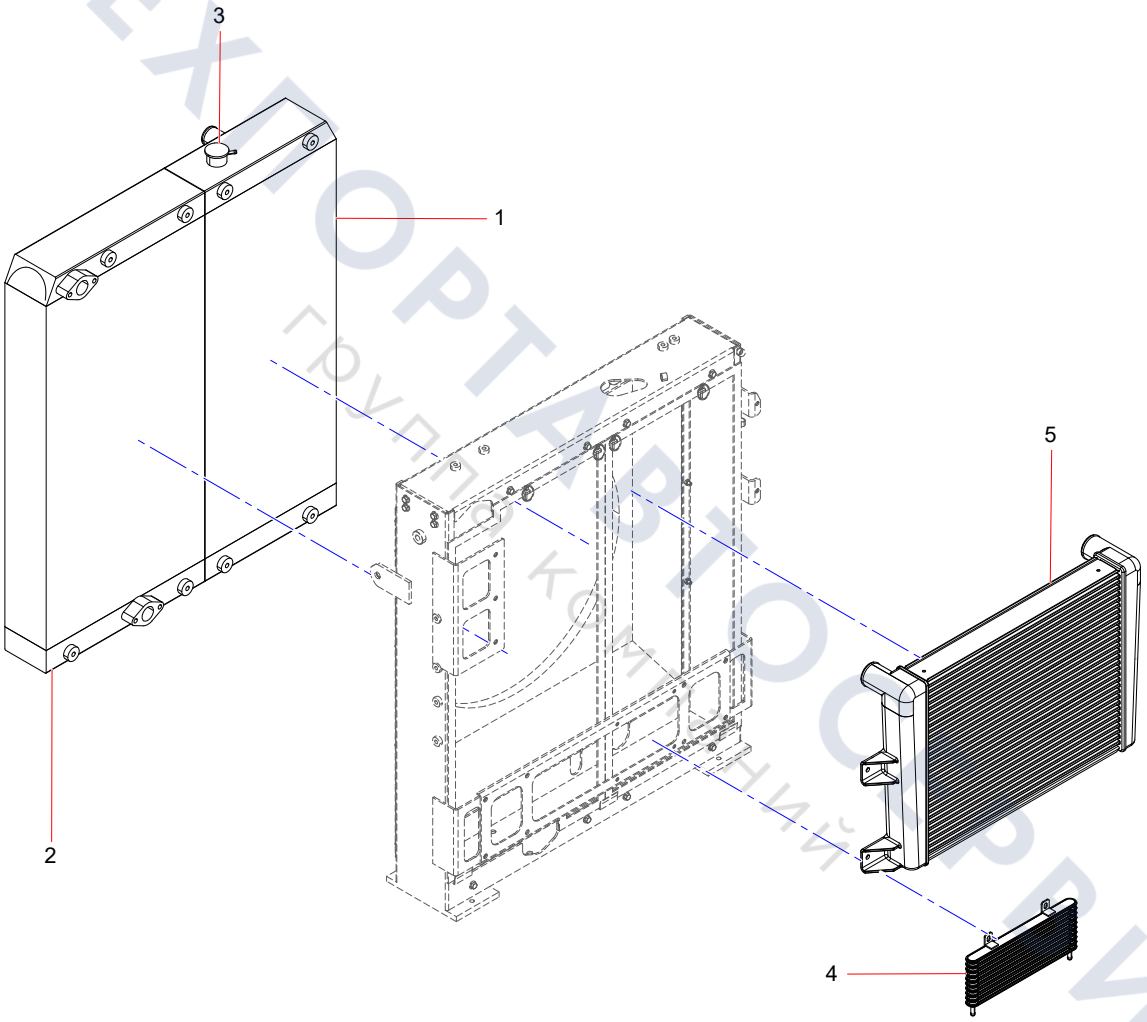

ТЕХПОРТАЛ ЮГСЕРВИС
Группа компаний

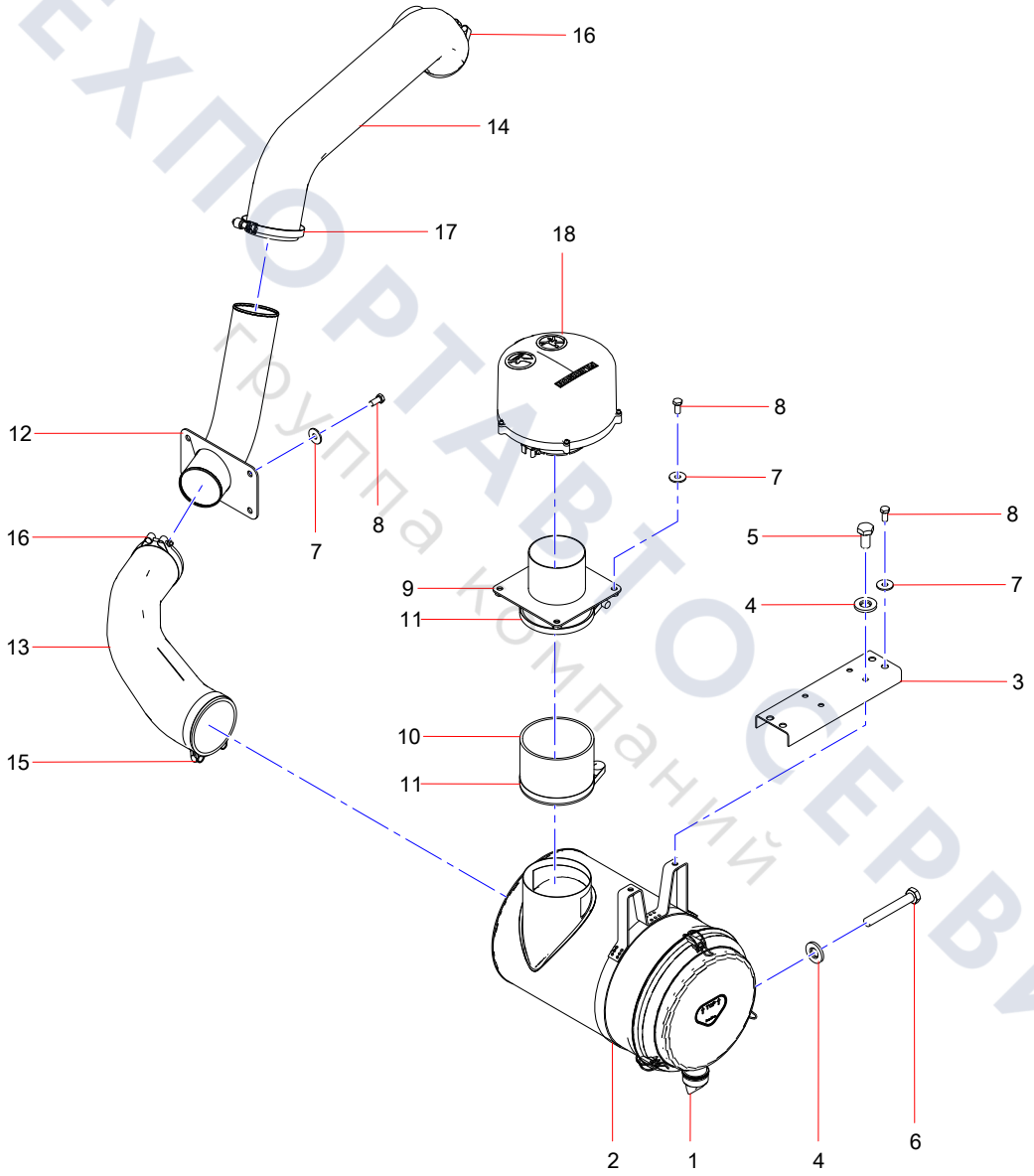

ТЕХПОРТАВТОСЕРВИС
Группа компаний

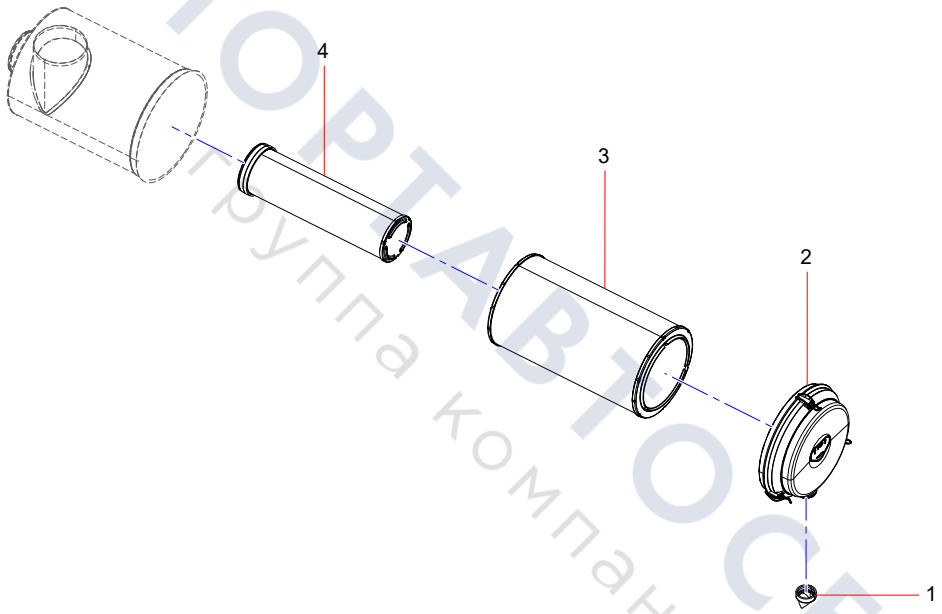

ТЕХПОРТАВТОСЕРВИС
Группа компаний

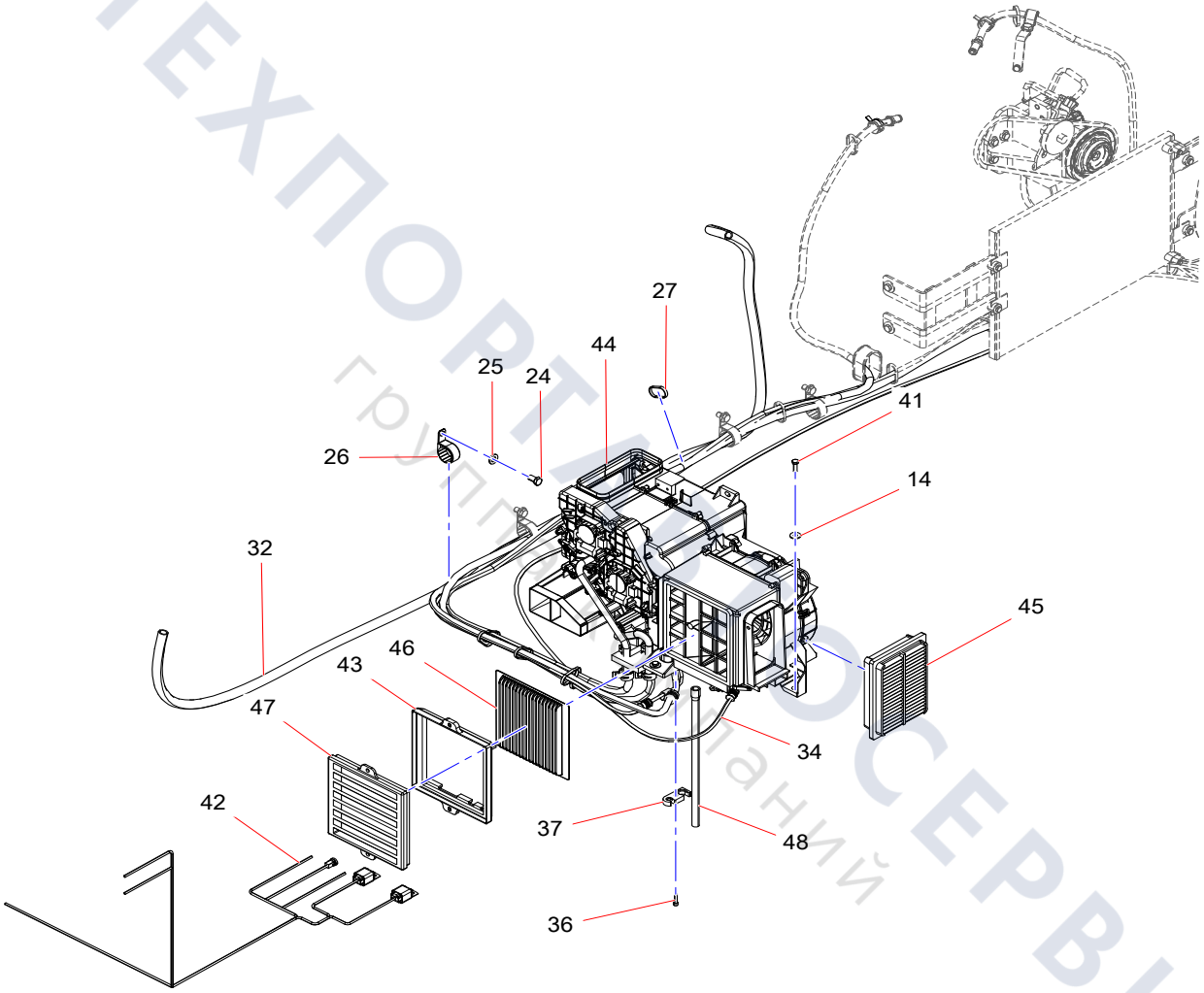

ТЕХПОРТ СЕРВИС
группа компаний

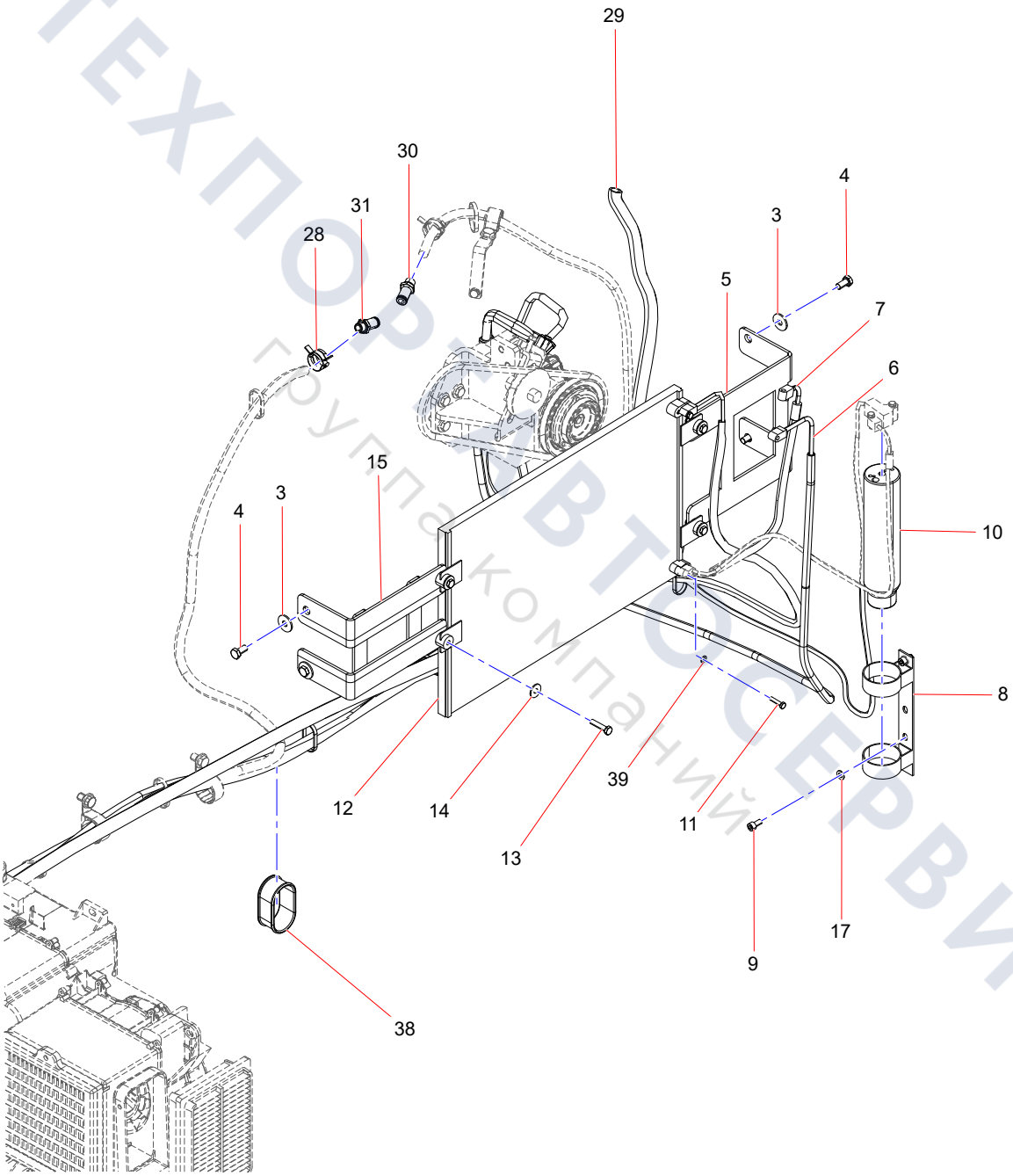

ТЕХПОРТАВТОСЕРВИС
группа компаний

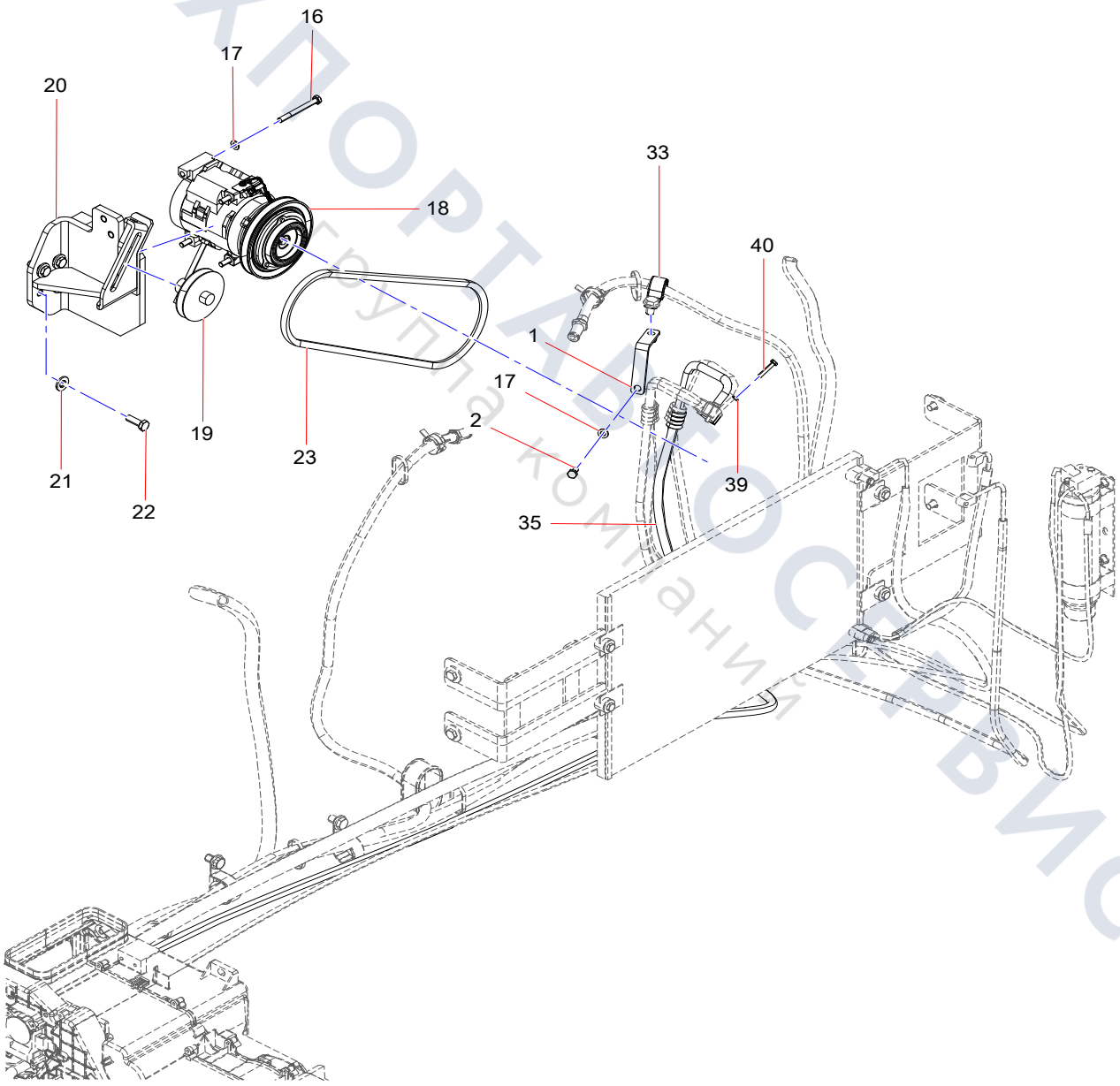

ТЕХПОРТАЛ ОСЕРВИС
Группа компаний

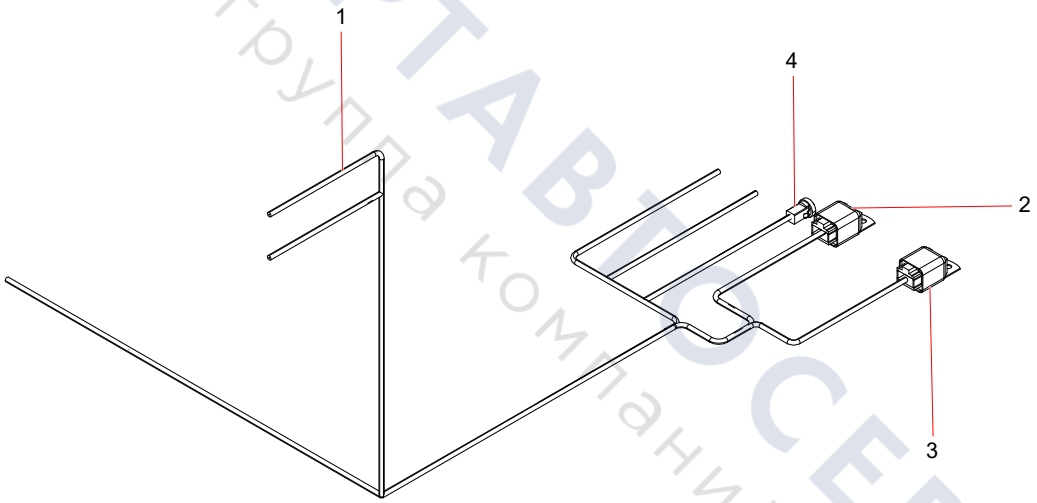

ТЕХПОРТАВТОСЕРВИС
группа компаний

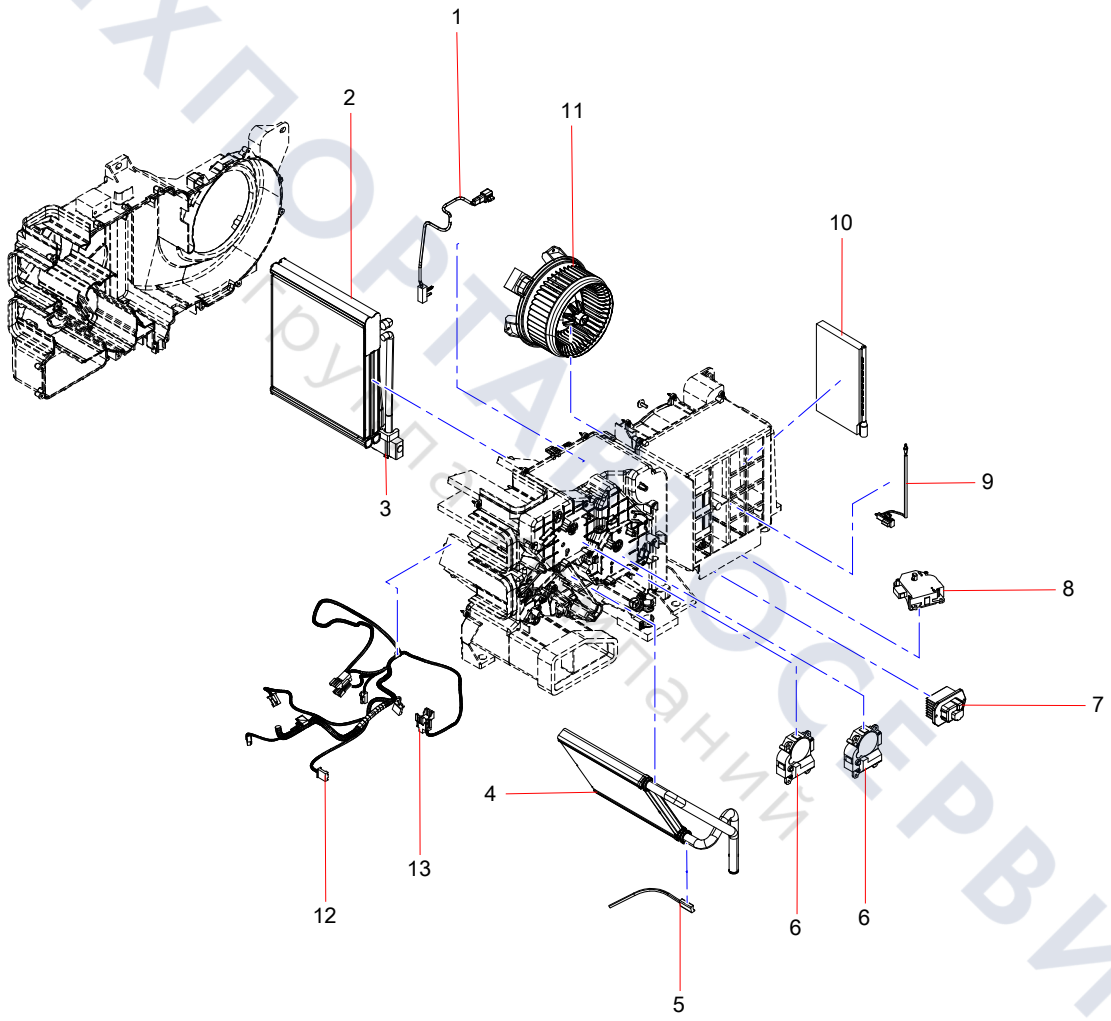

ТЕХПОРТАЛ СЕРВИС
Каталоги запчастей

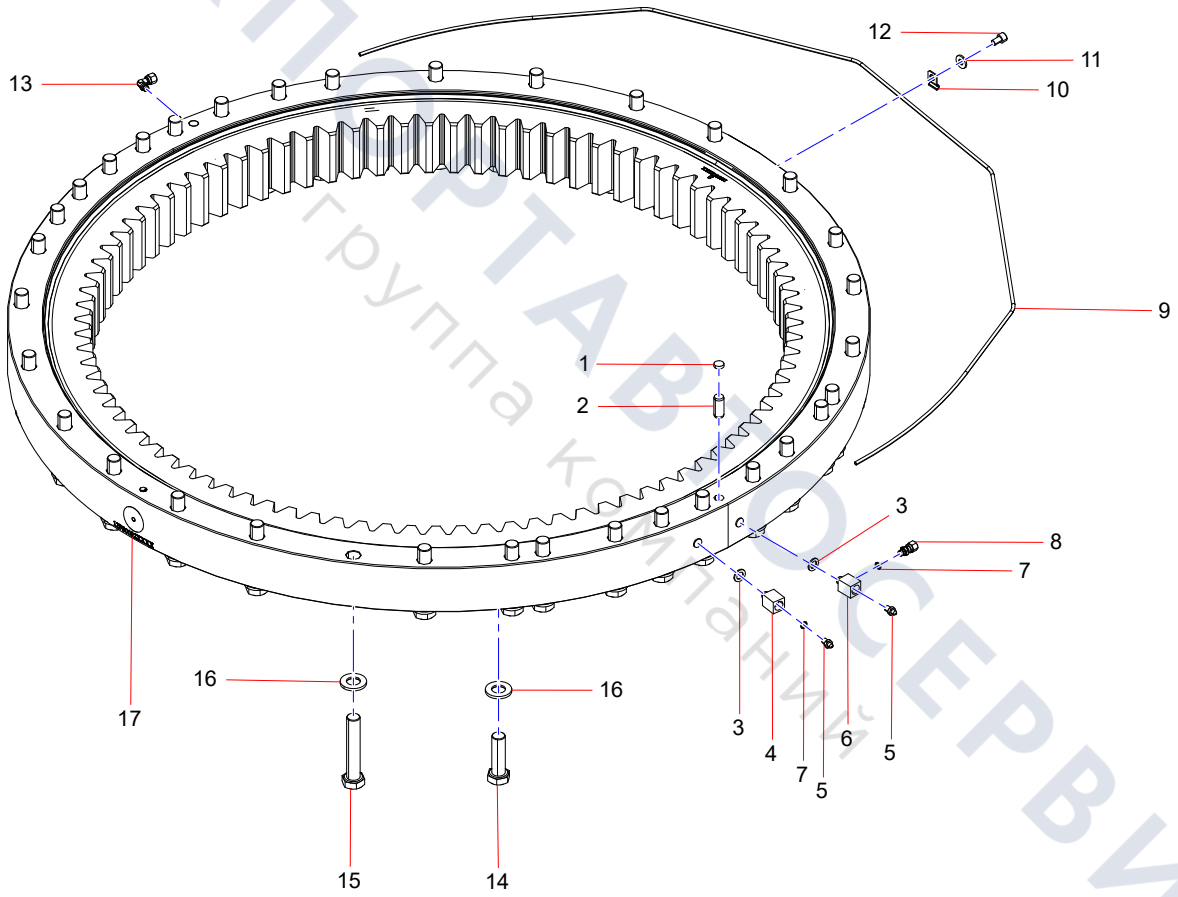

ТЕХПОРТАВТОСЕРВИС
группа компаний

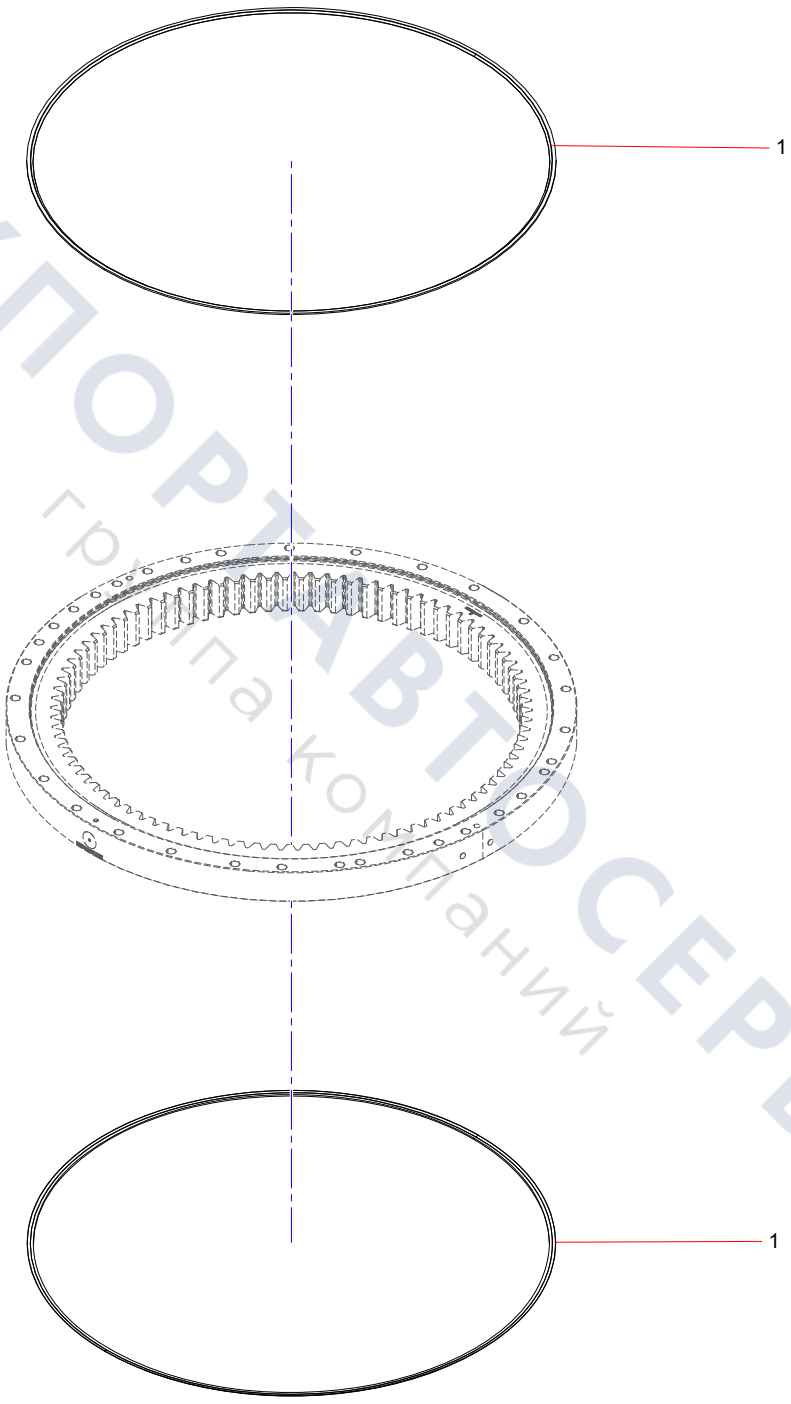

ТЕХПОРТАВТОСЕРВИС
группа компаний

Cover Assembly (1/5)

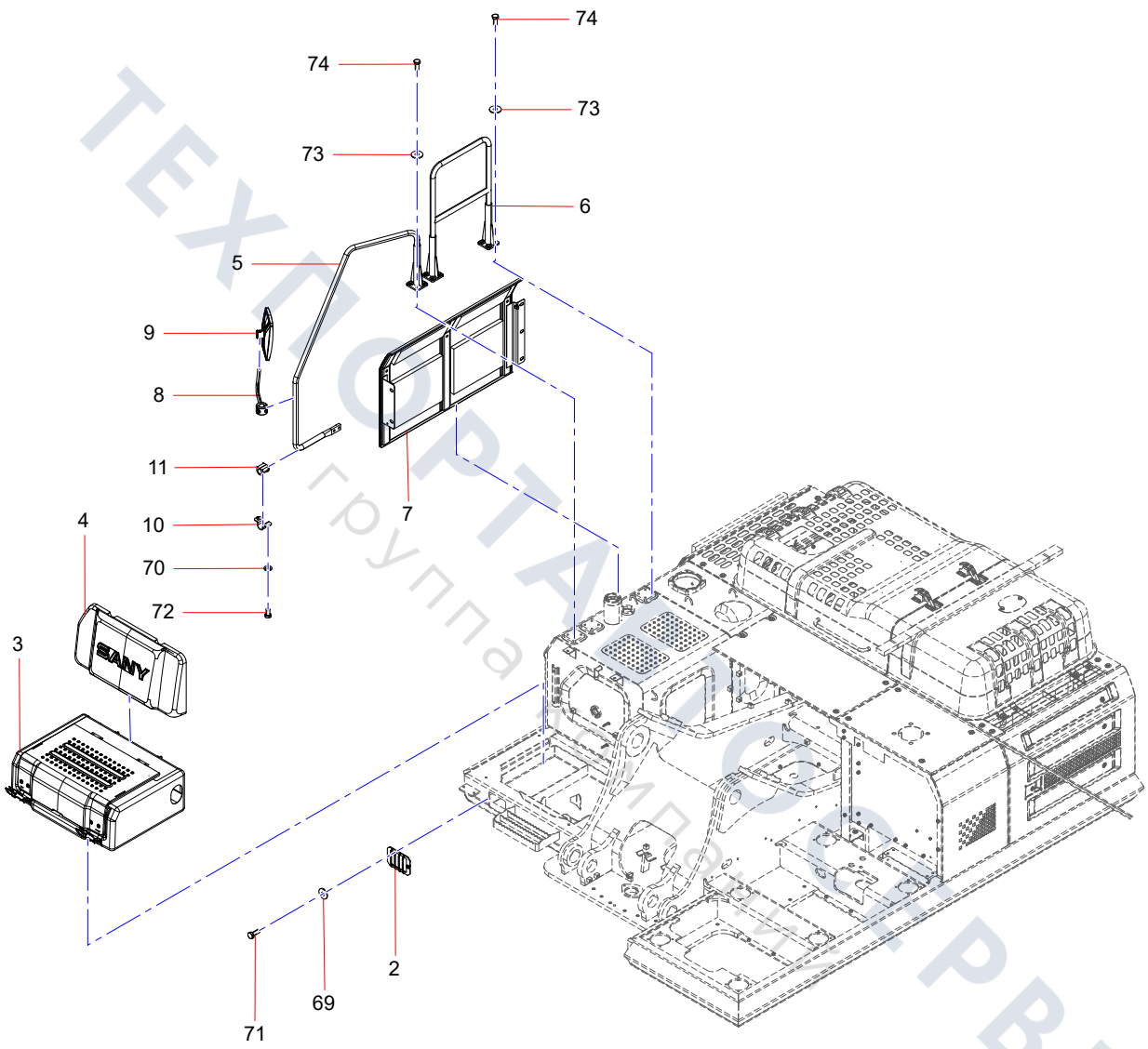

ТЕХПОРТАЛ Сервис
группа компаний

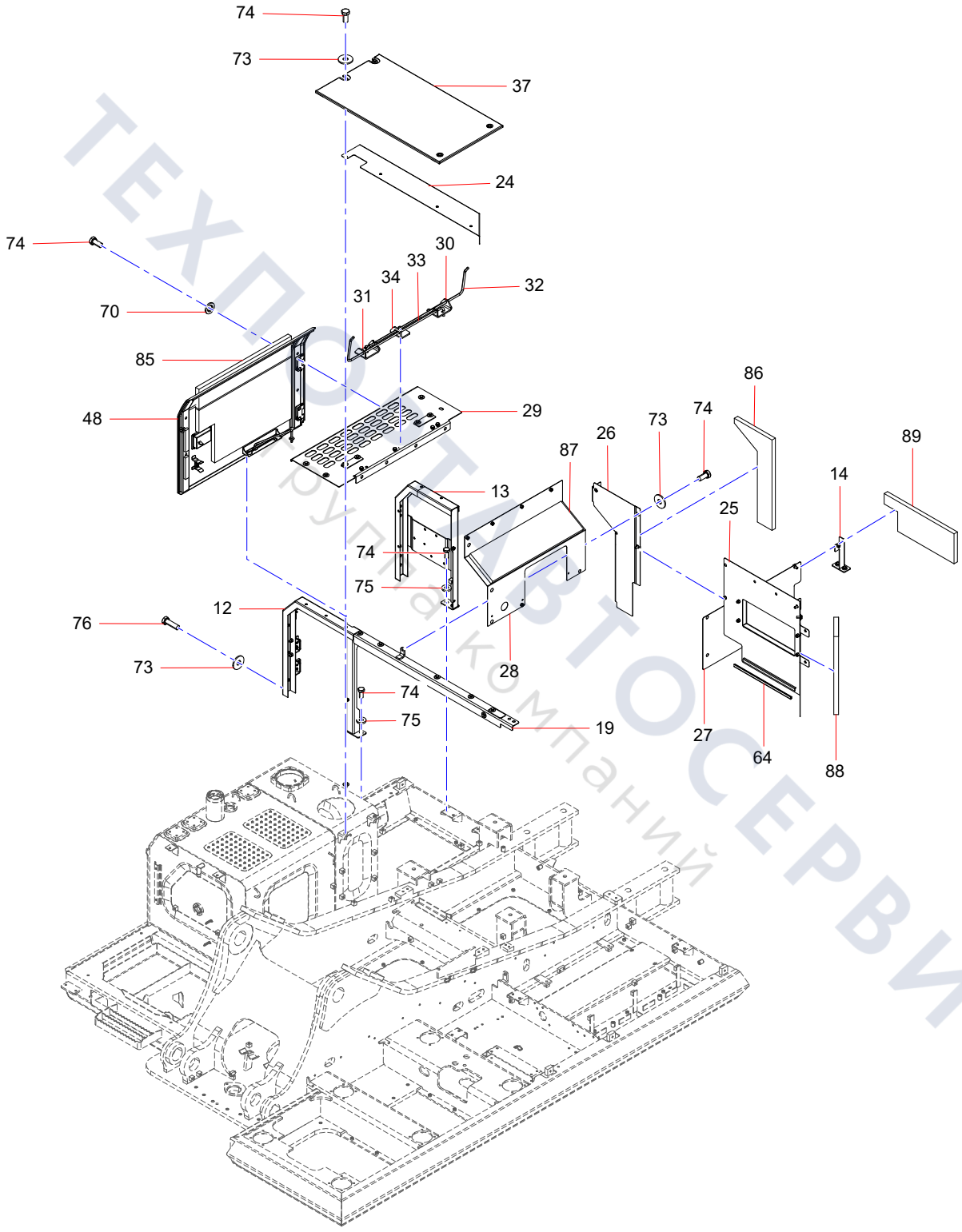

ТЕХПОСТАВТОСЕРВИС
группа компаний

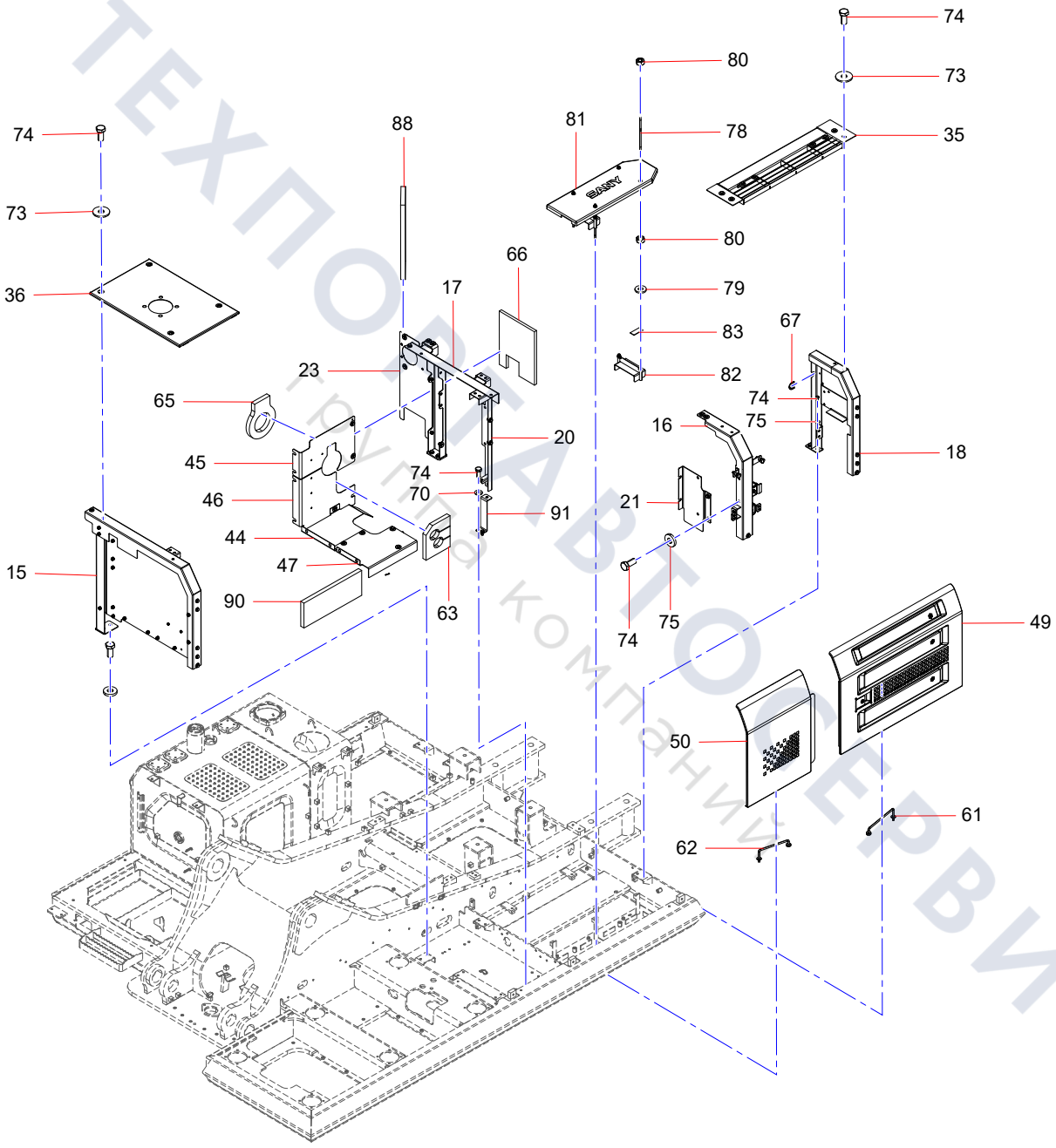

ТЕХПОРТАВТОСЕРВИС
группа компаний

Cover Assembly (4/5)

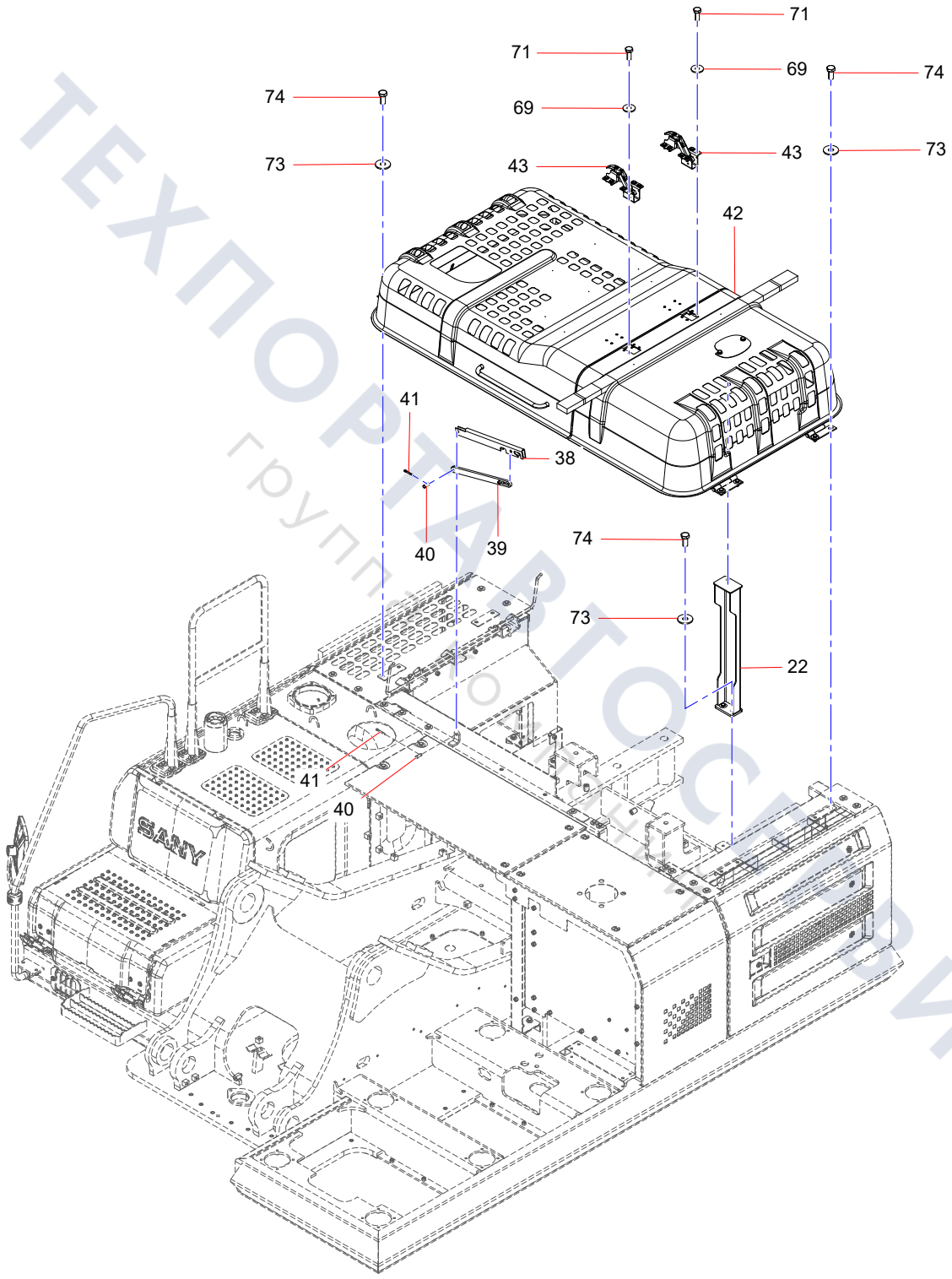

ТЕХПОРТАВТОСЕРВИС
группа компаний

Cover Assembly (5/5)

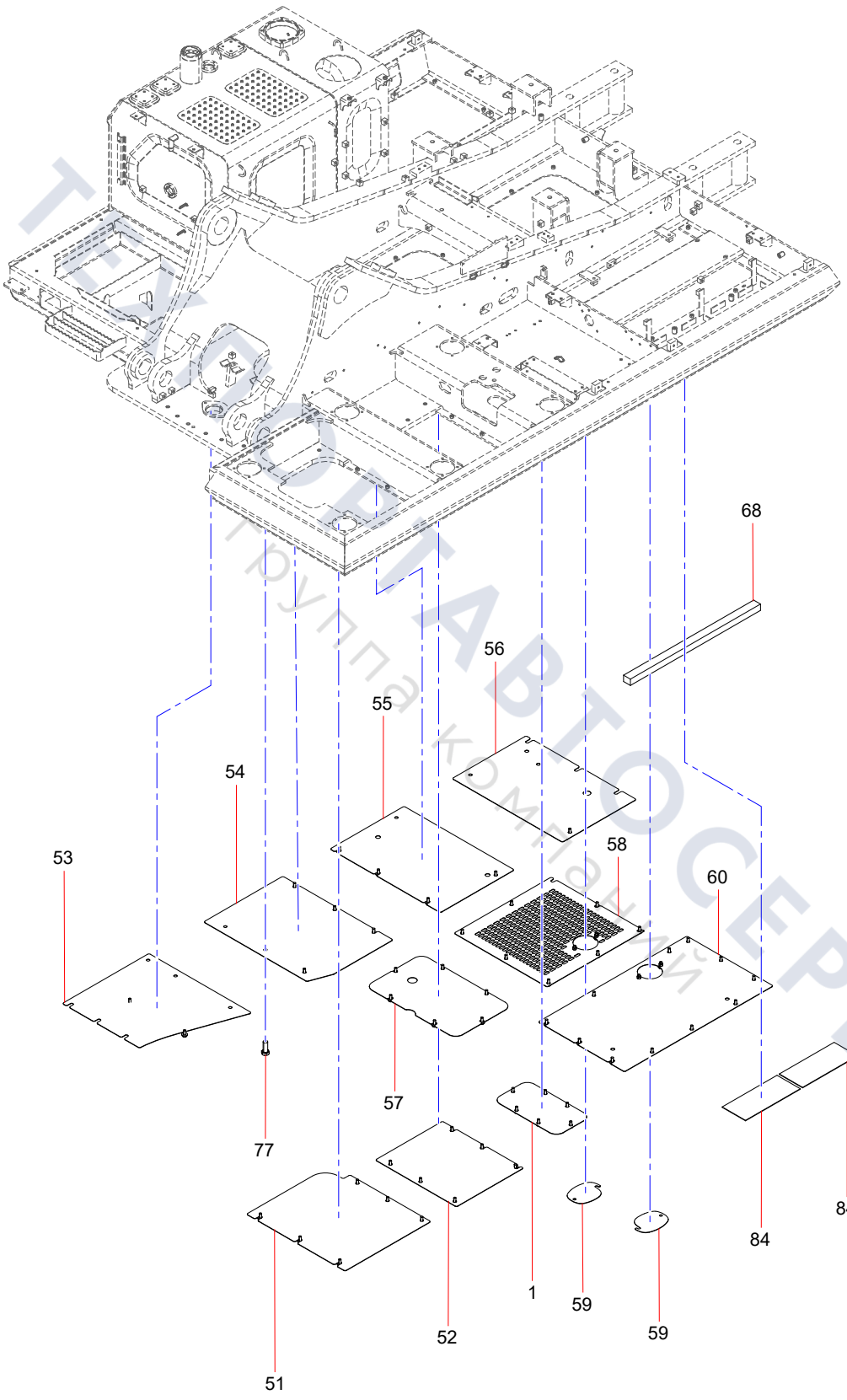

ТЕХНОАВТОСЕРВИС
Группа компаний

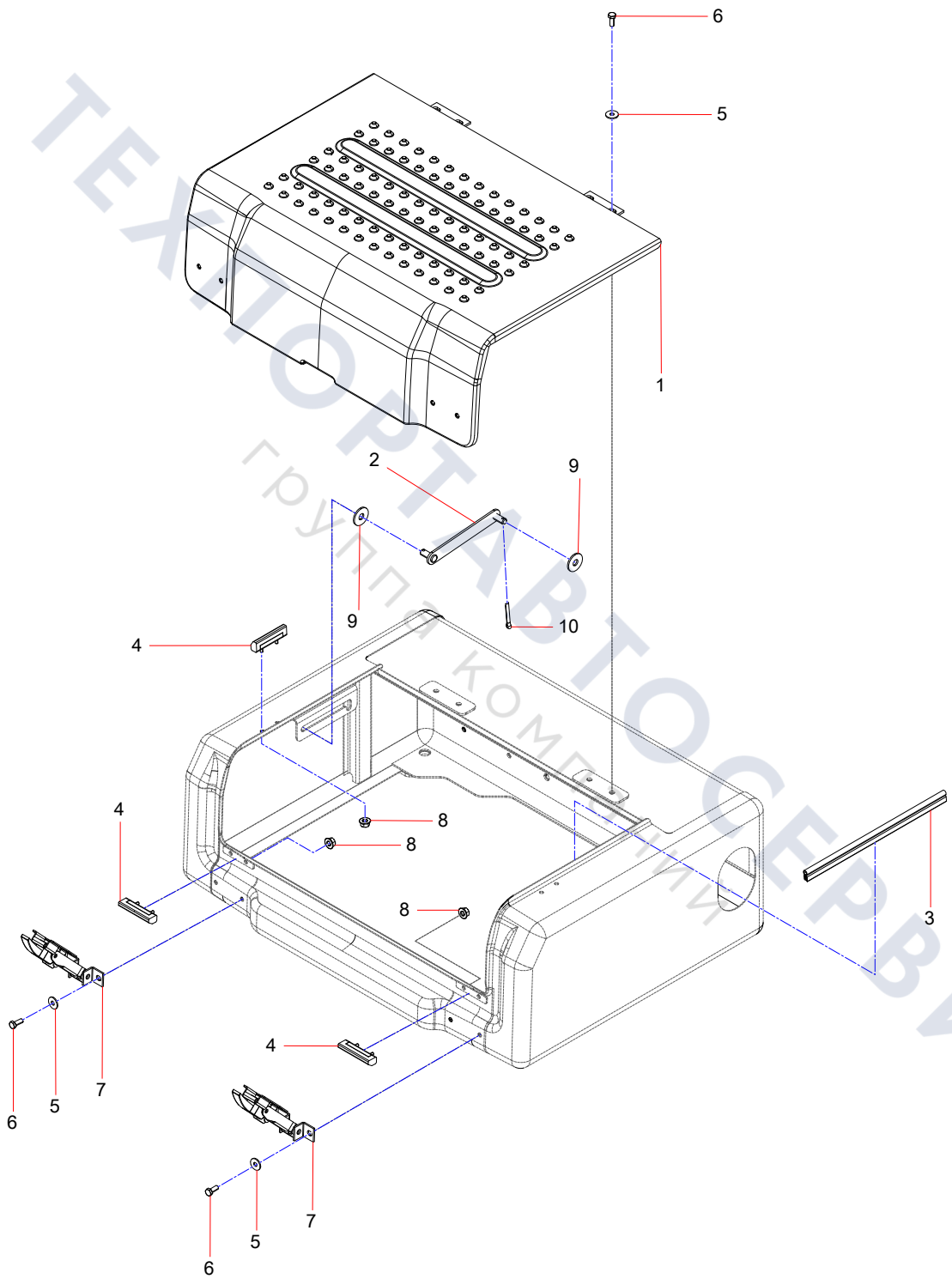

ТЕХПОРТАВТОСЕРВИС
группа компаний

13556376 Rearview Mirror Bracket

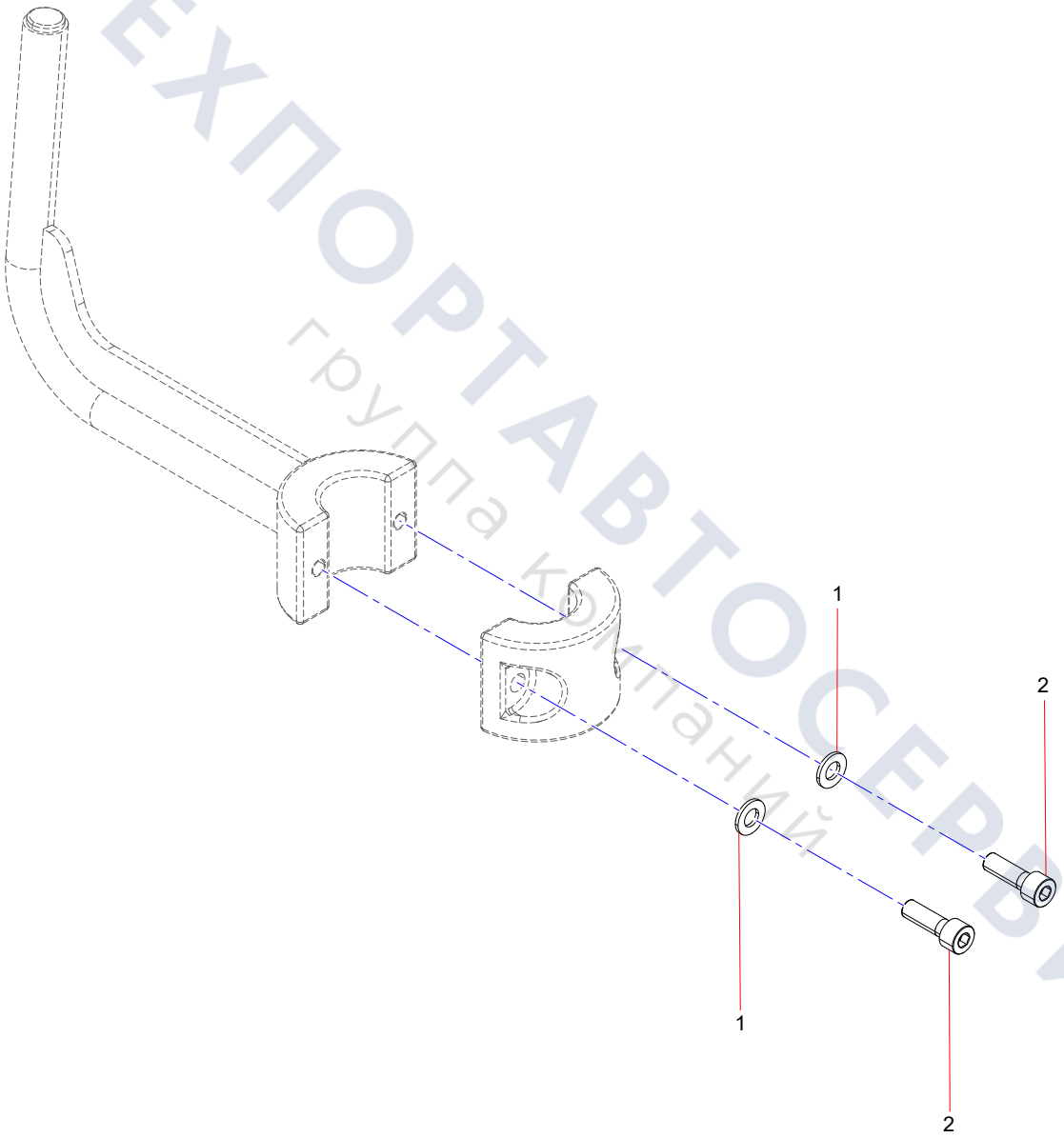

ТЕХПОРТАВТОСЕРВИС
группа компаний

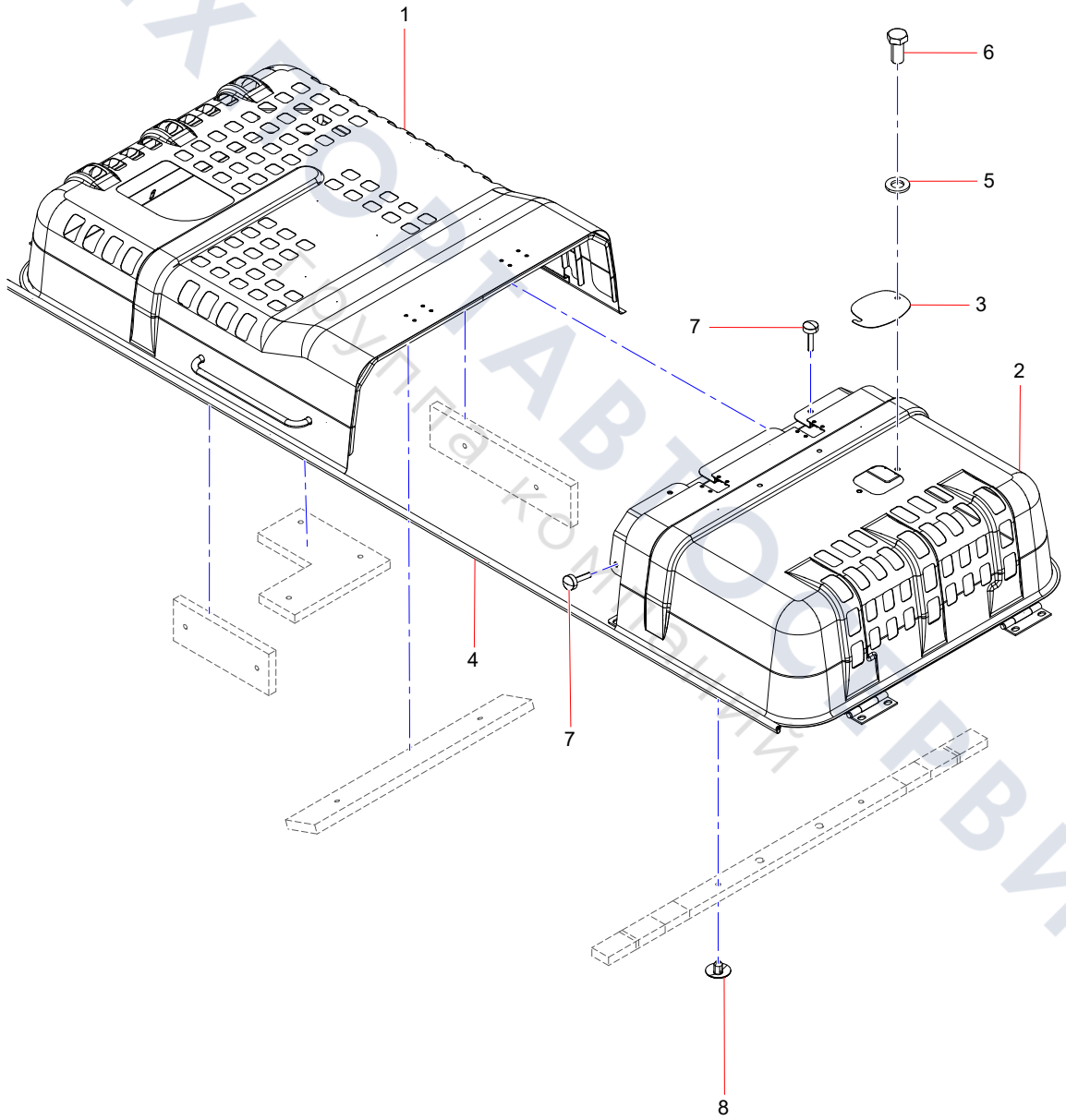
1
6
5
3
7
2
4
7
8

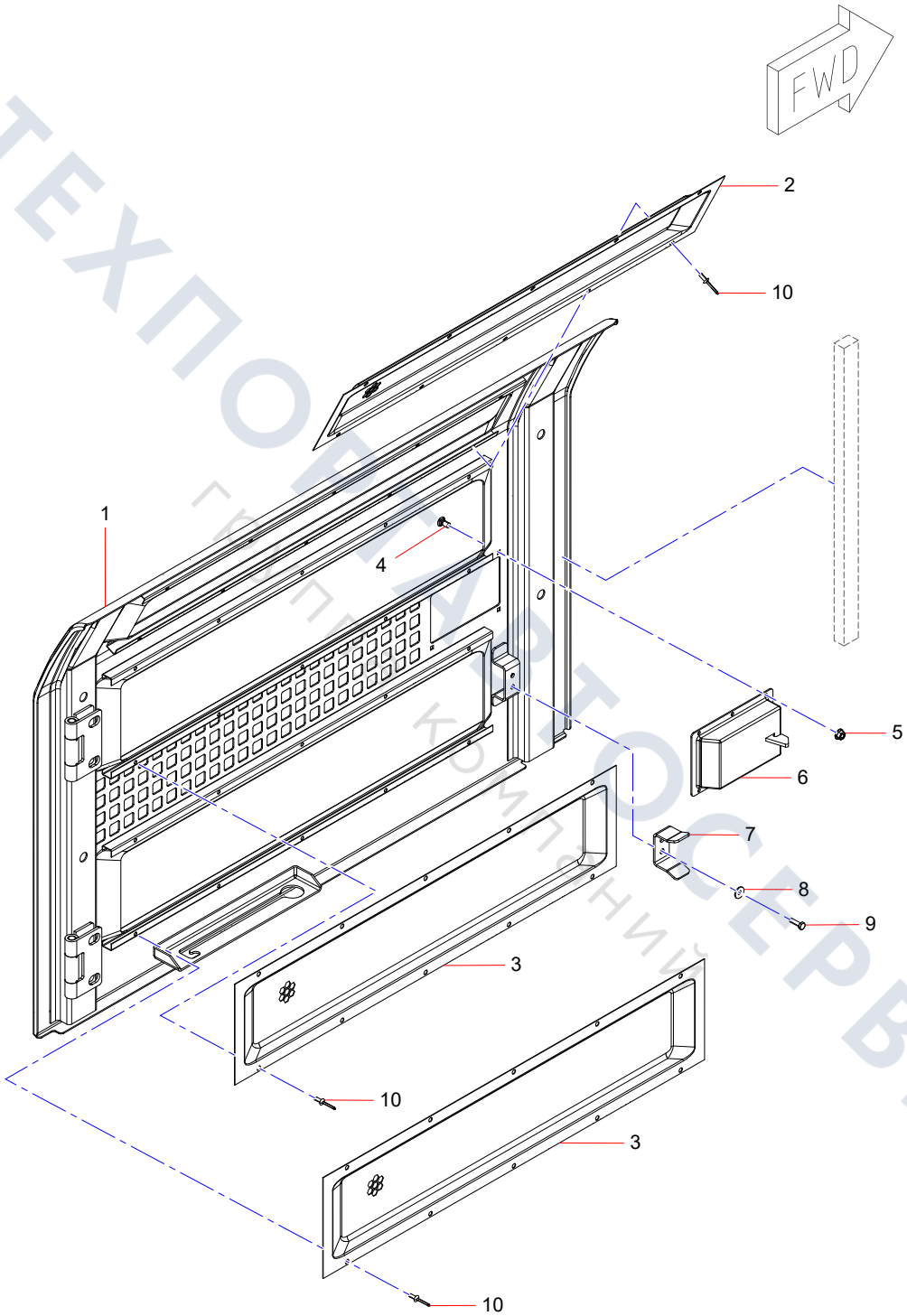

ТЕХПОМАВТОСЕРВИС
ГРУППА КОМПАНИЙ

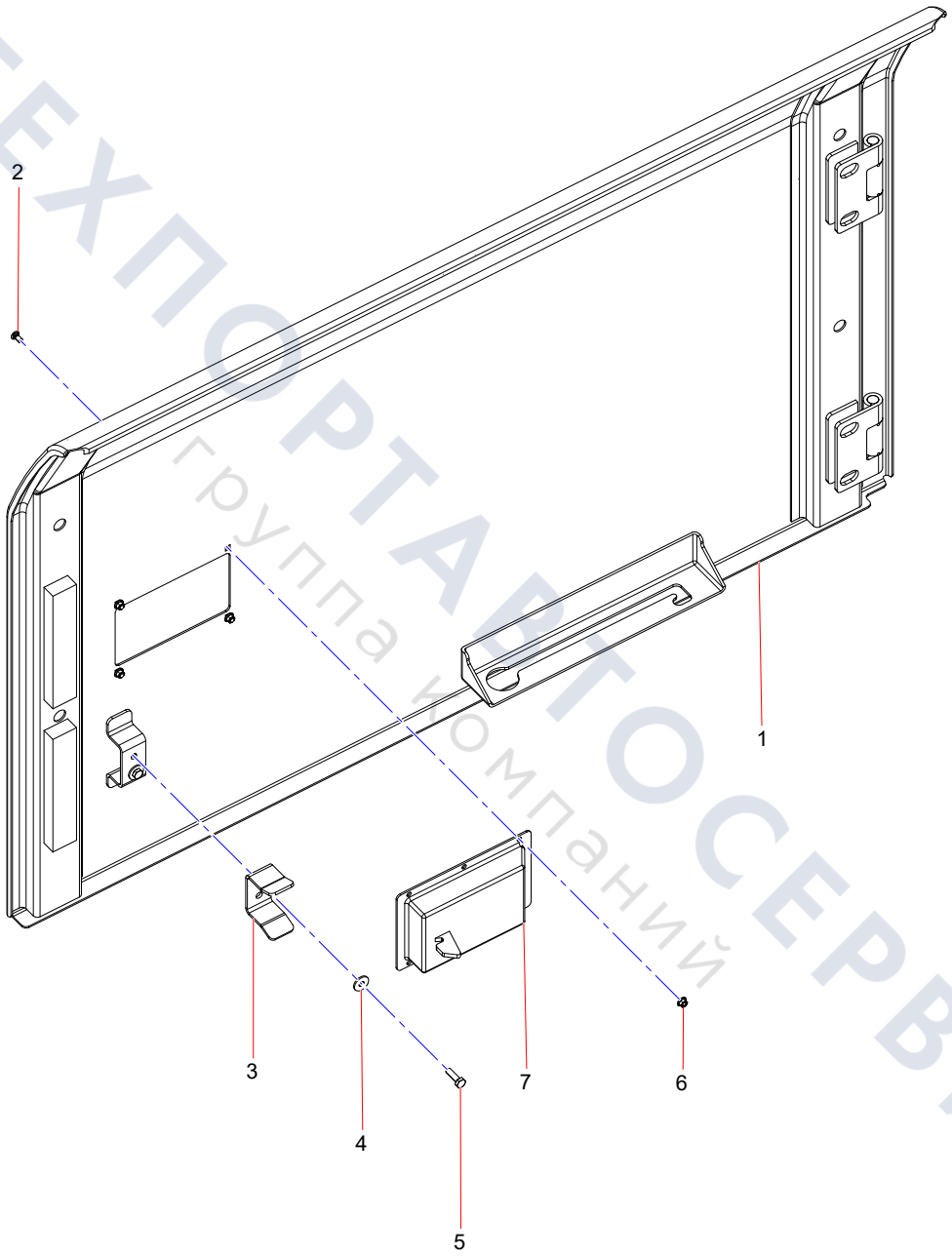

ТЕХПОРТАВТОСЕРВИС
группа компаний

Group 10

Cab

ТЕХПОРТАВТОСЕРВИС
группа компаний

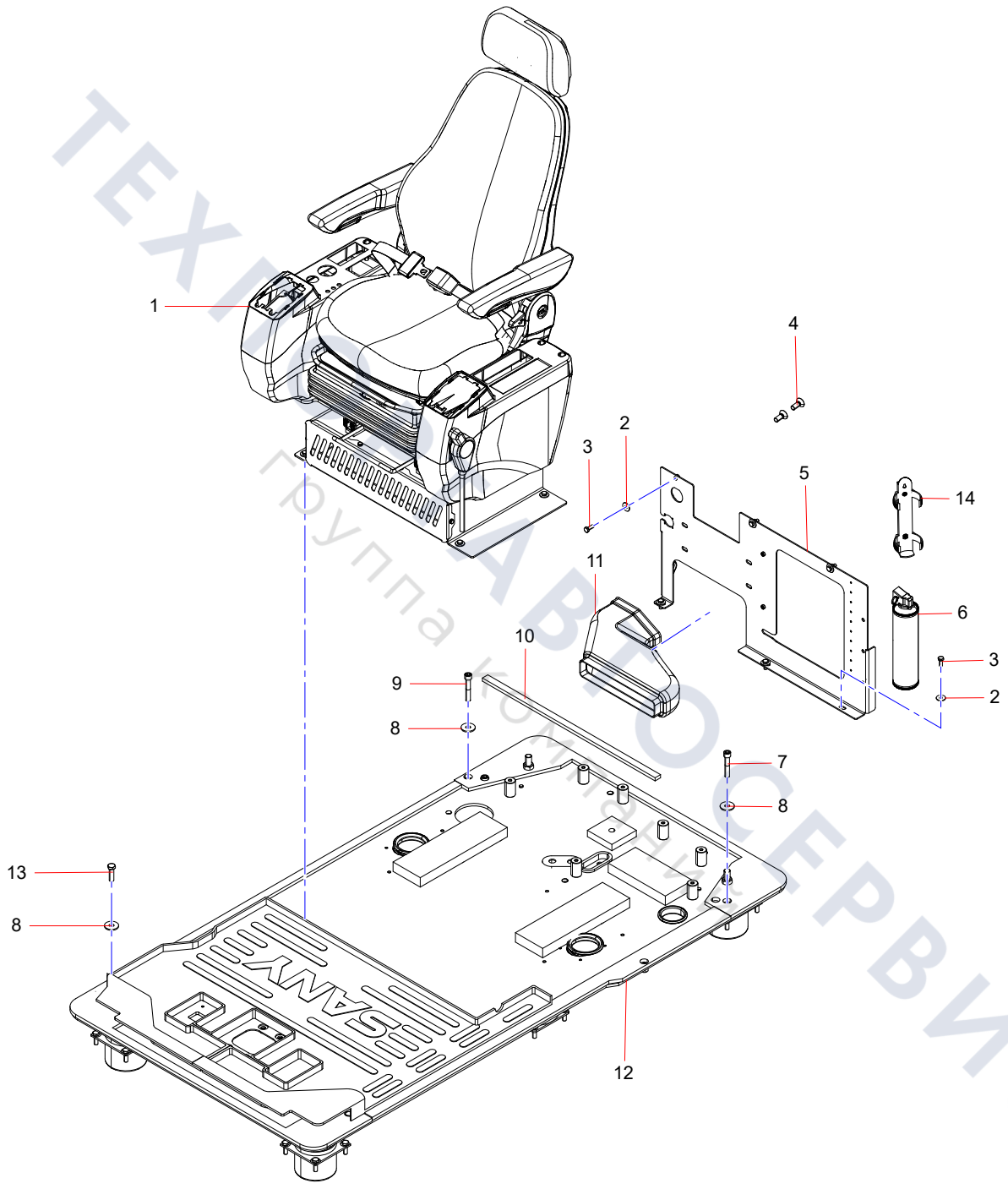

ТЕХНОСАВ СЕРВИС
Группа компаний

Floor

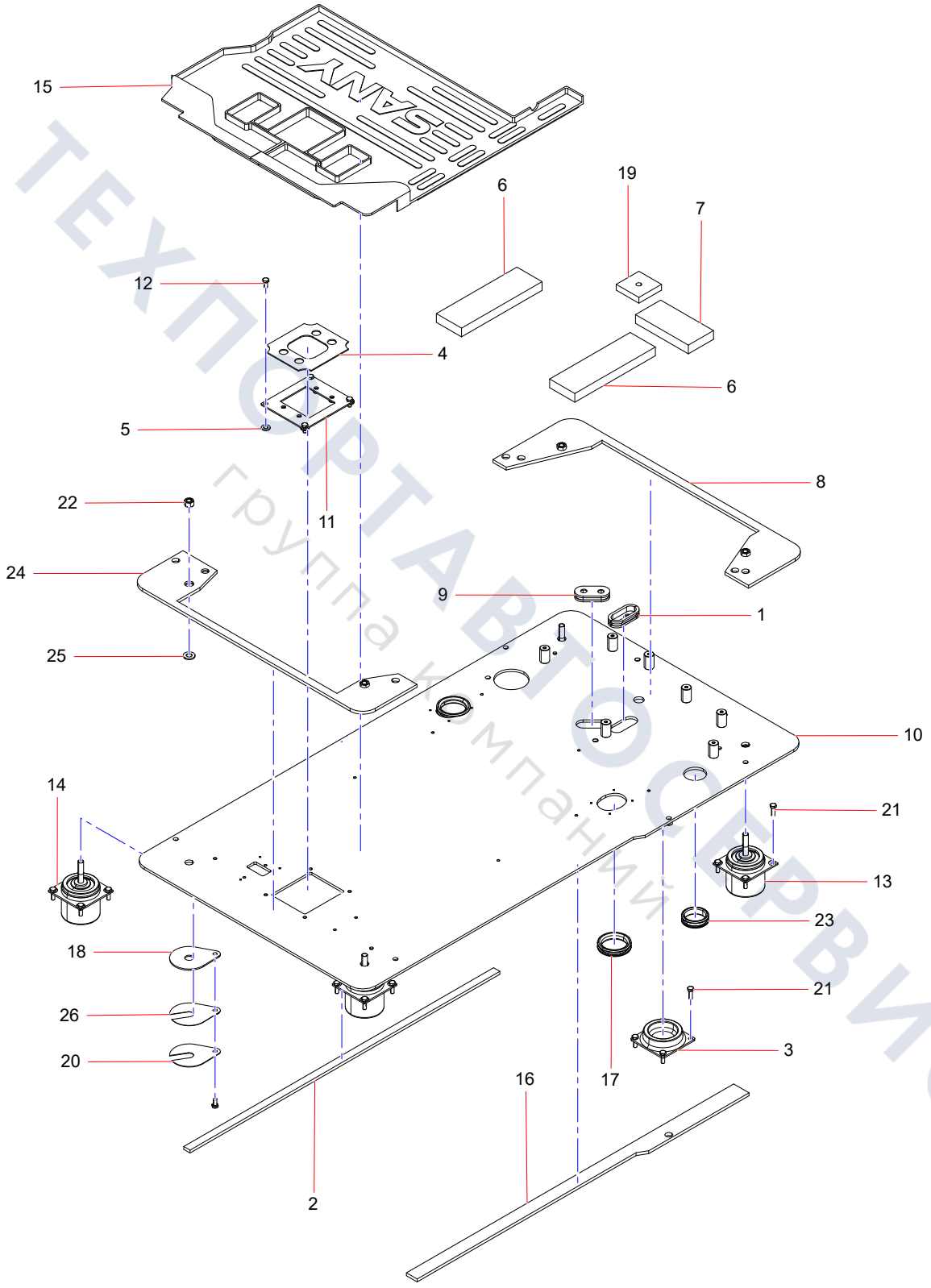

ТЕХПОРТАВТОСЕРВИС
группа компаний

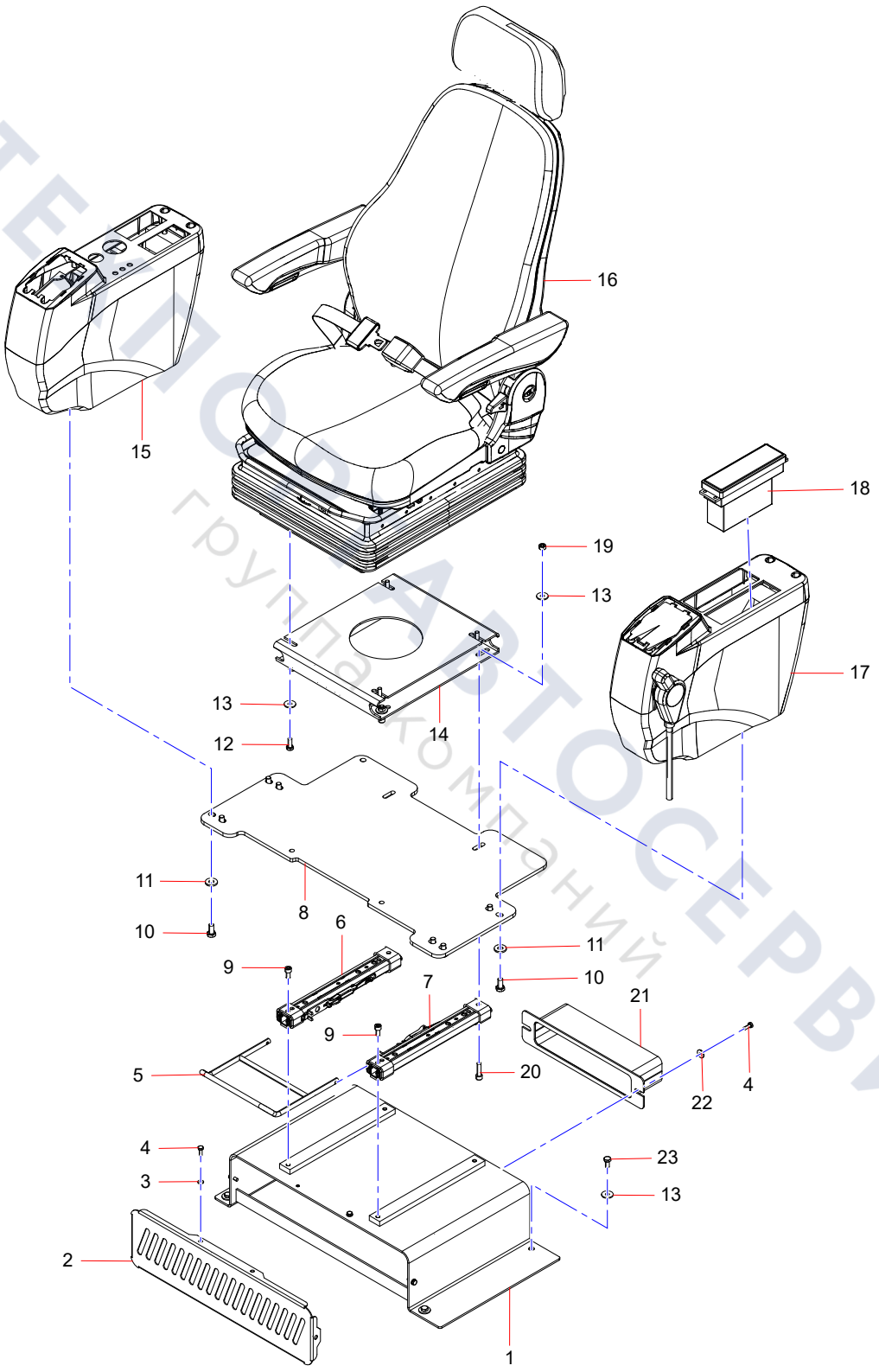

ТЕПЛОАВТОСЕРВИС
группа компаний

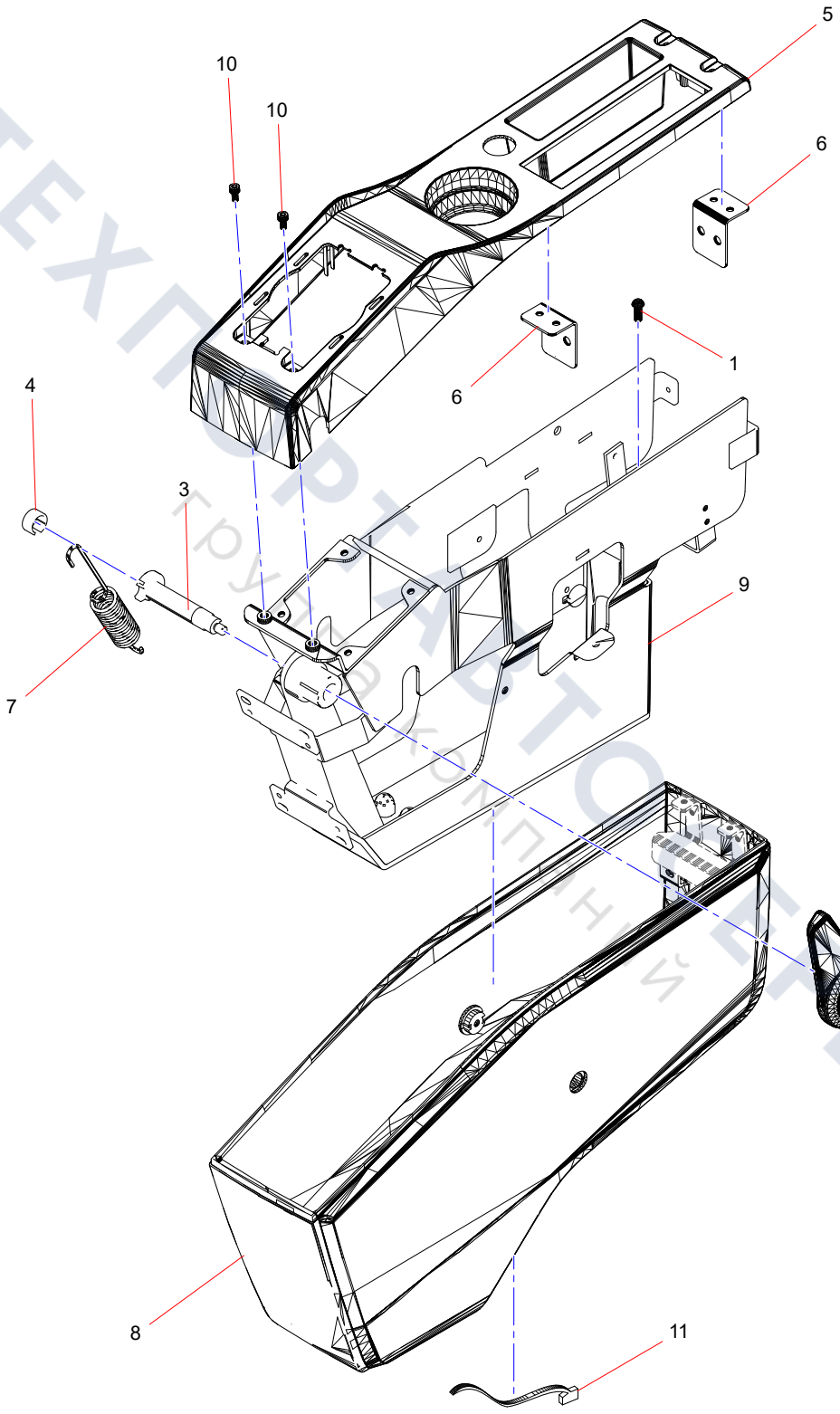

ТЕХПОРТАВТОСЕРВИС
ГРУЗОВАЯ КОМПЛЕКТНЫЙ

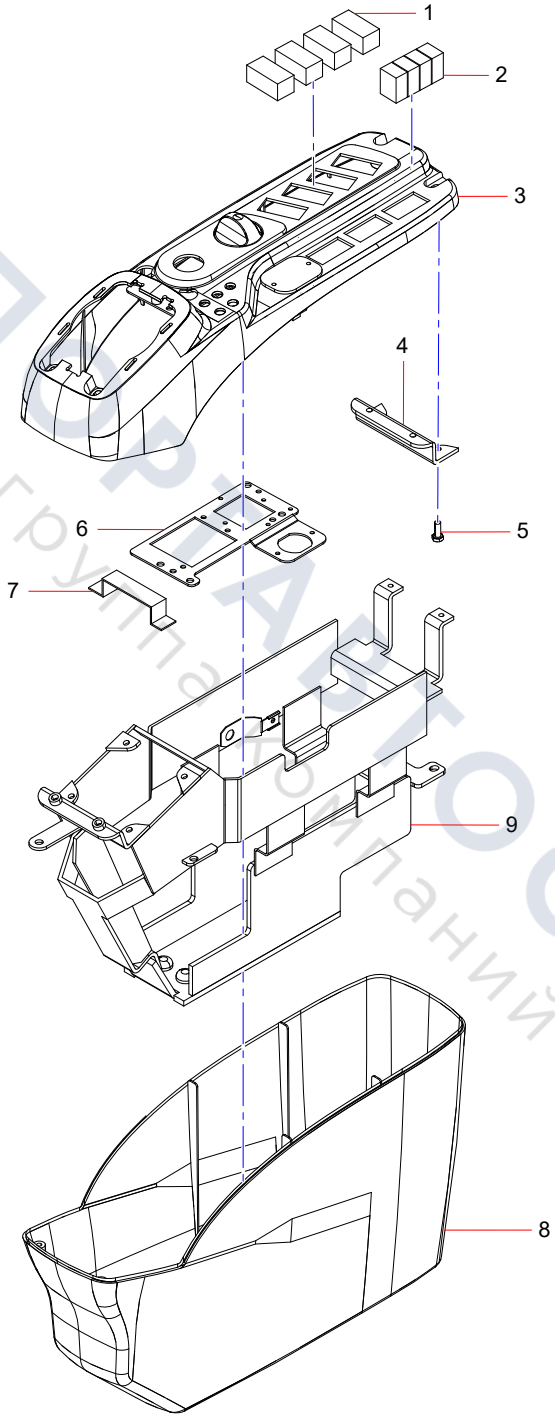

ТЕХПОРТАВТОСЕРВИС
группа компаний

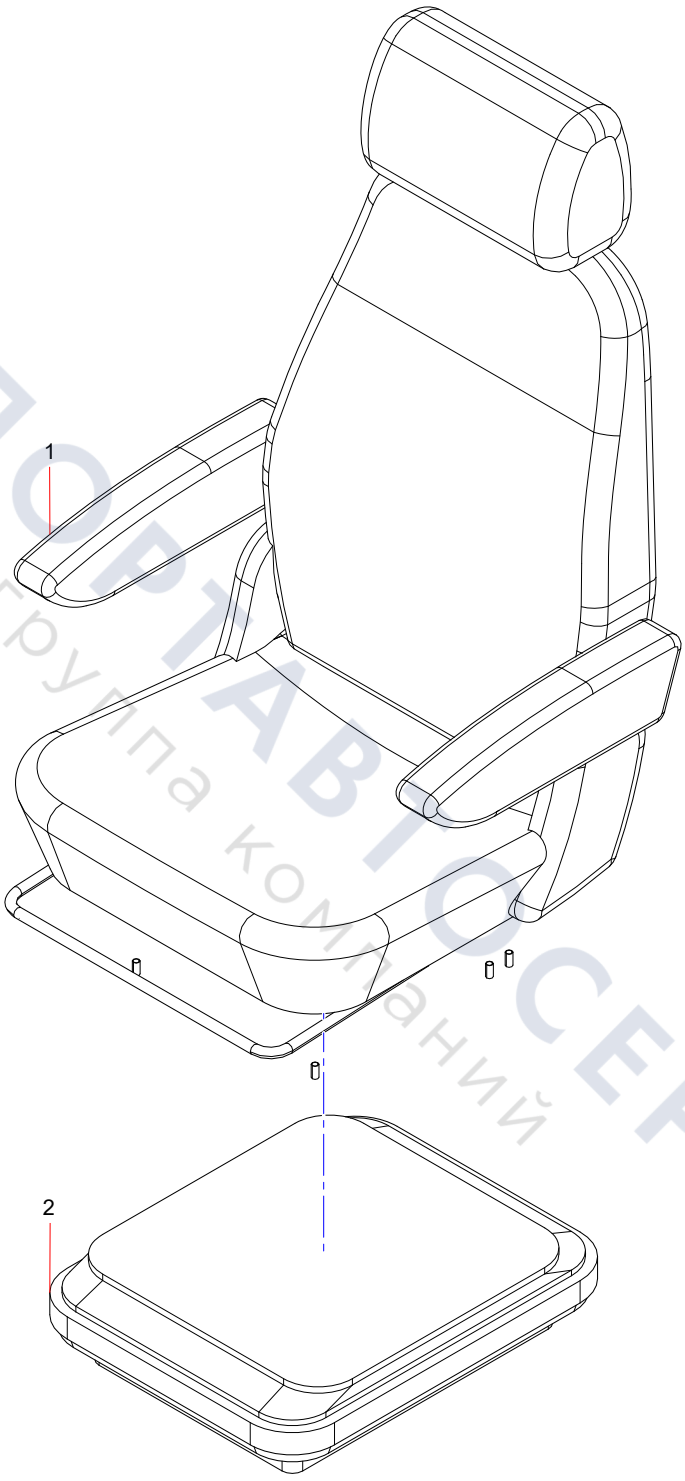

ТЕХПОРТАВТОСЕРВИС
Группа компаний

Group 11

pilot pipeline

ТЕХПОРТАВТОСЕРВИС
группа компаний

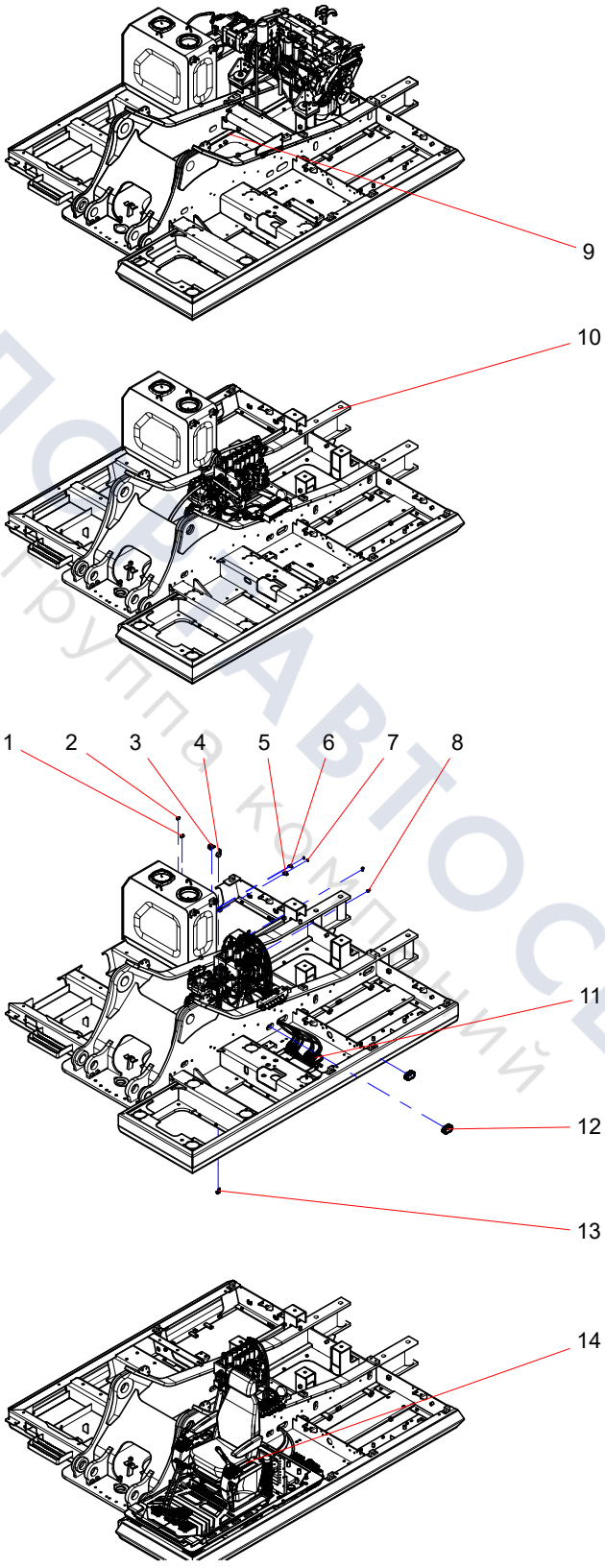

ТЕХПОСТАВТОСЕРВИС
Группа компаний

Main pump pipeline (1/2)

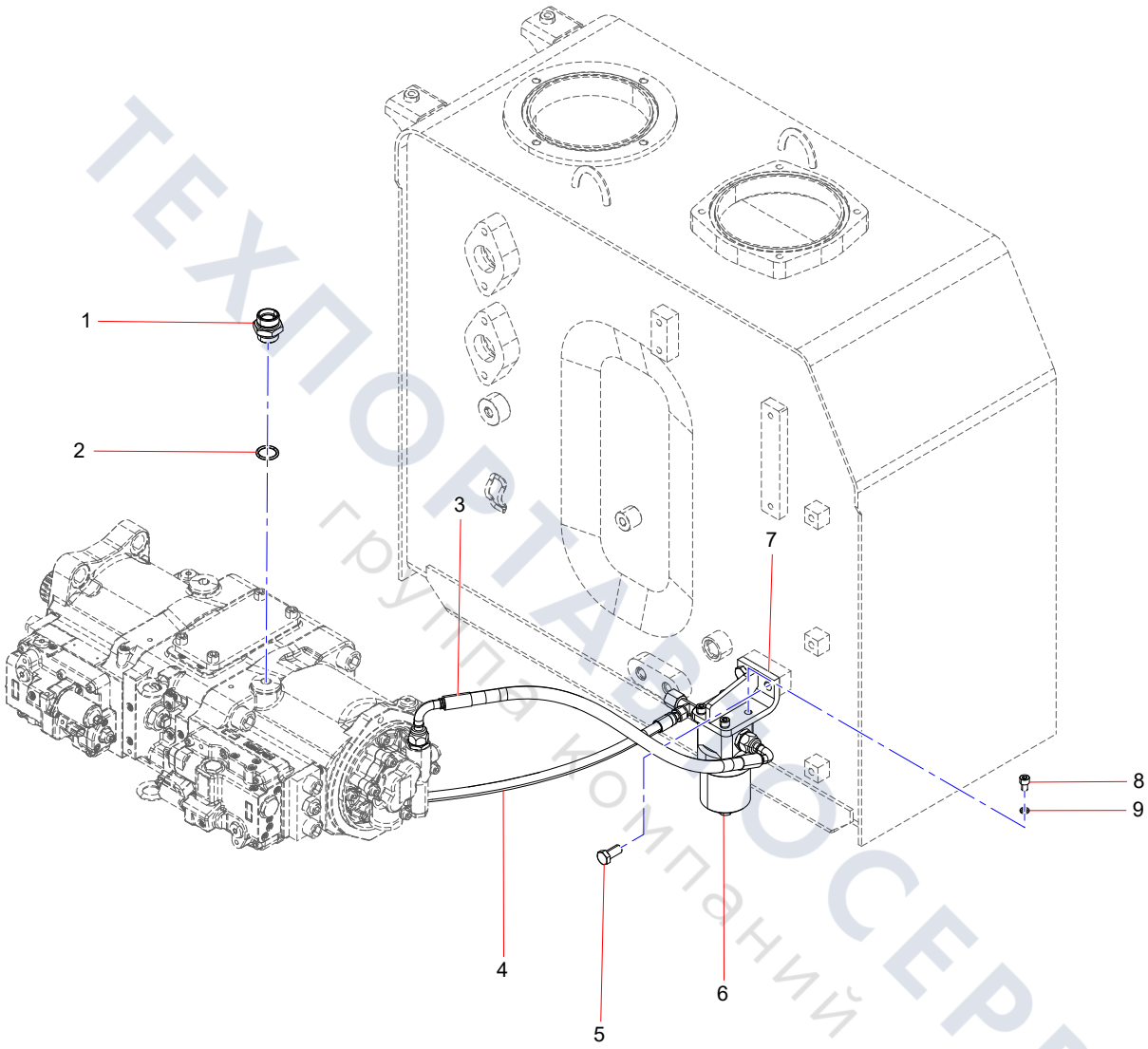

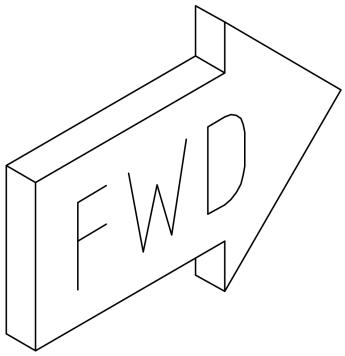

ТЕХПОРТАЛ СЕРВИС
группа компаний

Main pump pipeline (2/2)

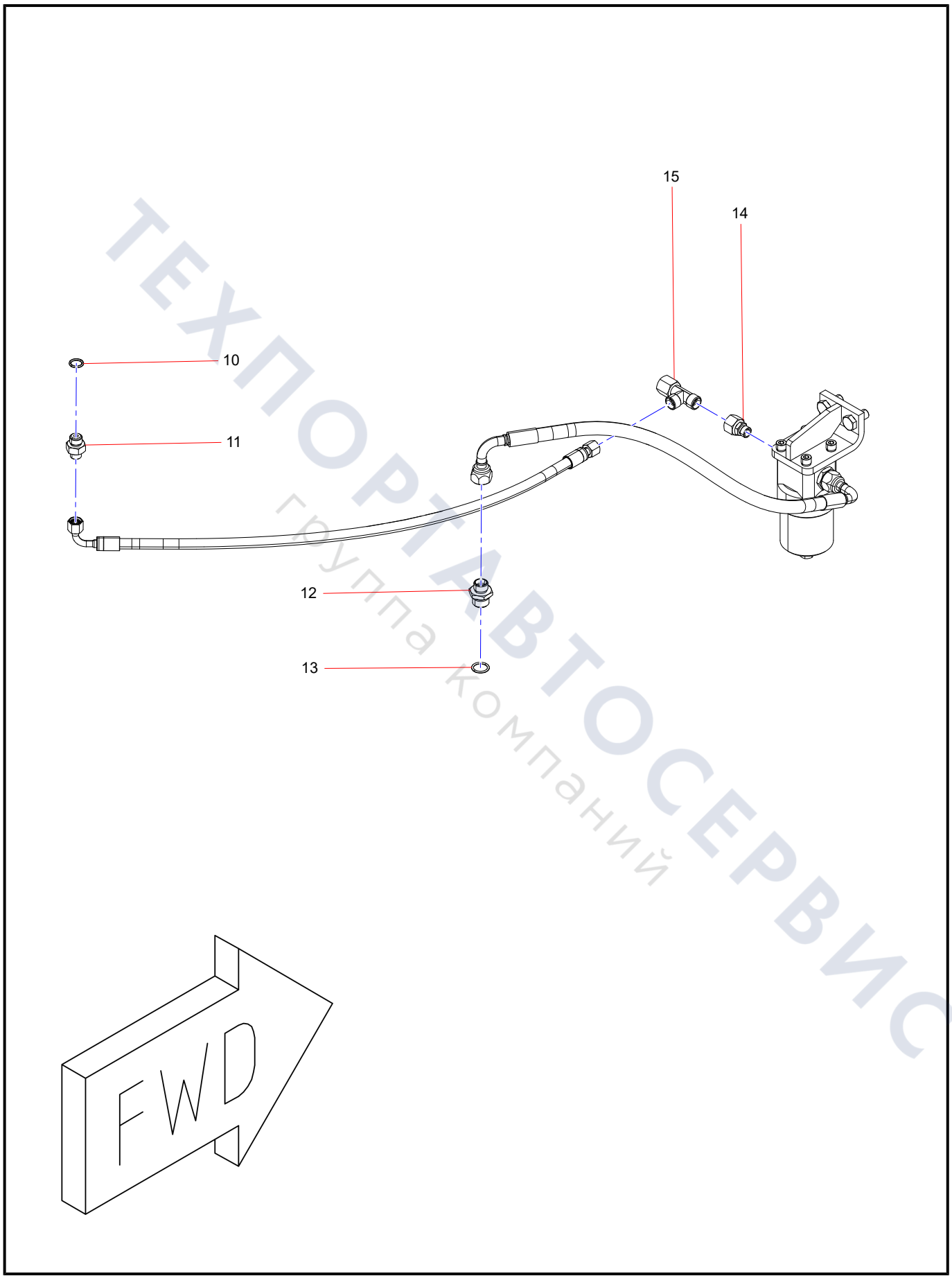

ТЕХПОРТАВТОСЕРВИС
группа компаний

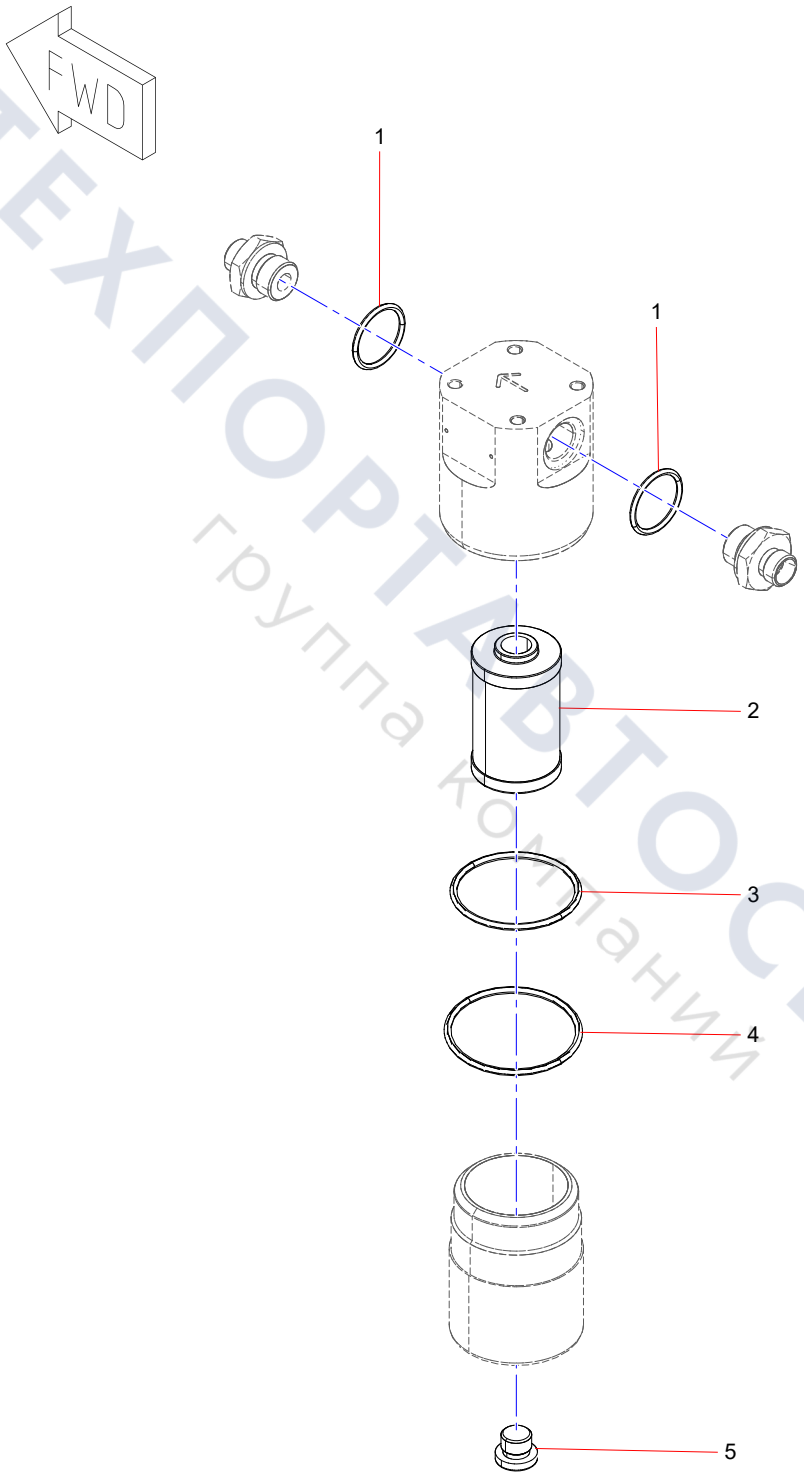

ТЕХПОРТАВТОСЕРВИС
группа компаний

Electromagnetic Valve Pipeline (1/2)

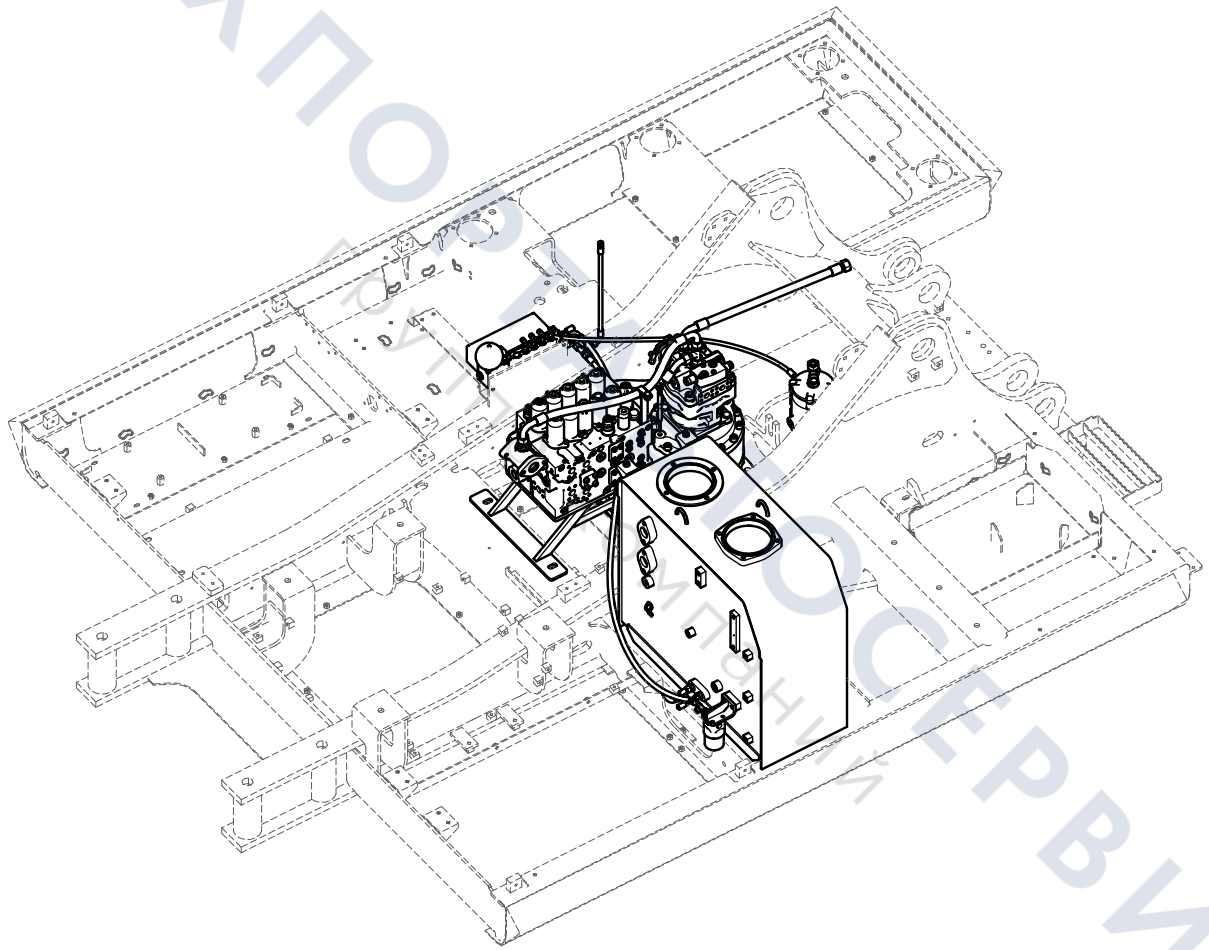

ТЕХПОСЕРВИС

Electromagnetic Valve Pipeline (2/2)

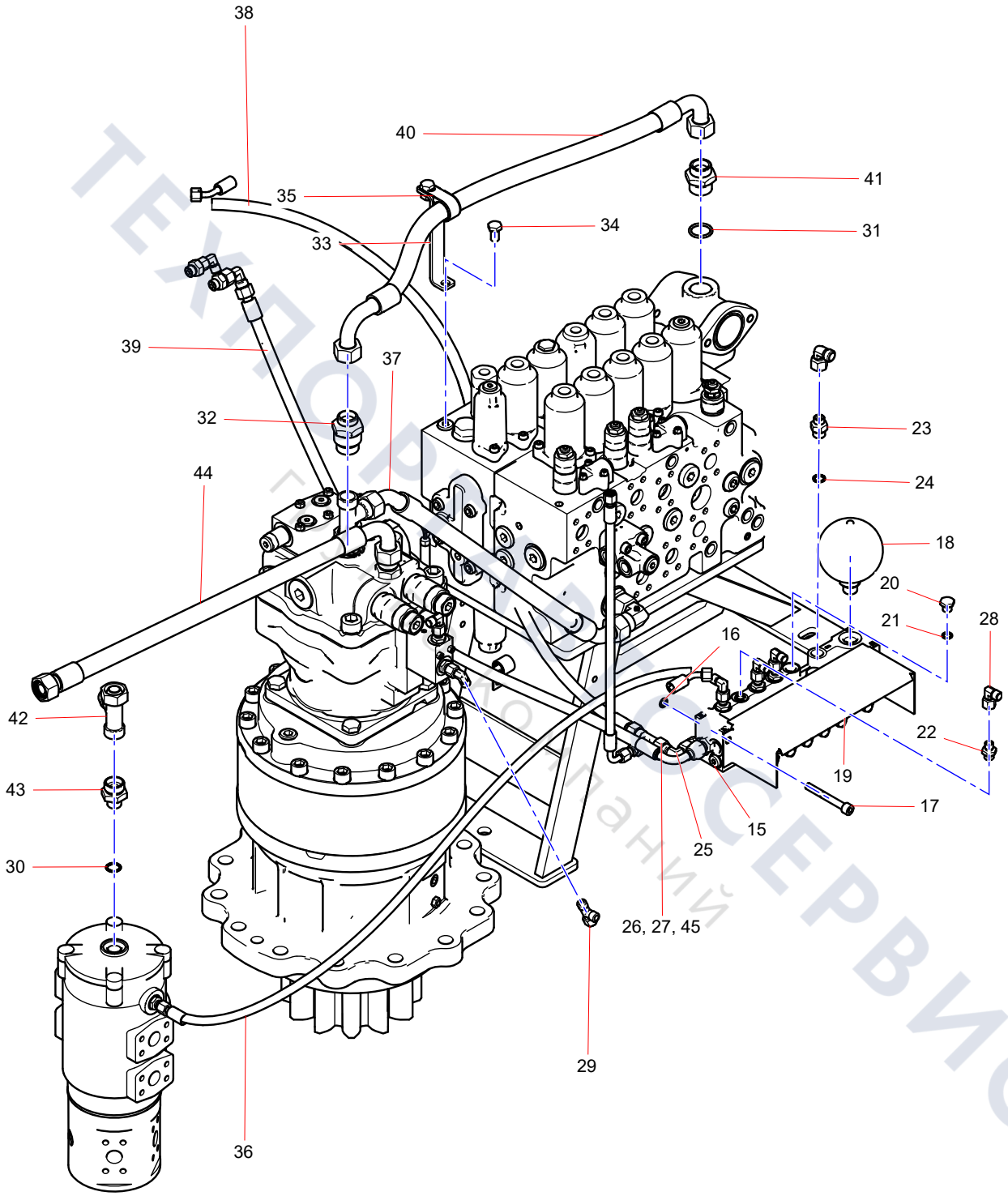

ТЕХПОВЕР СЕРВИС
Компания

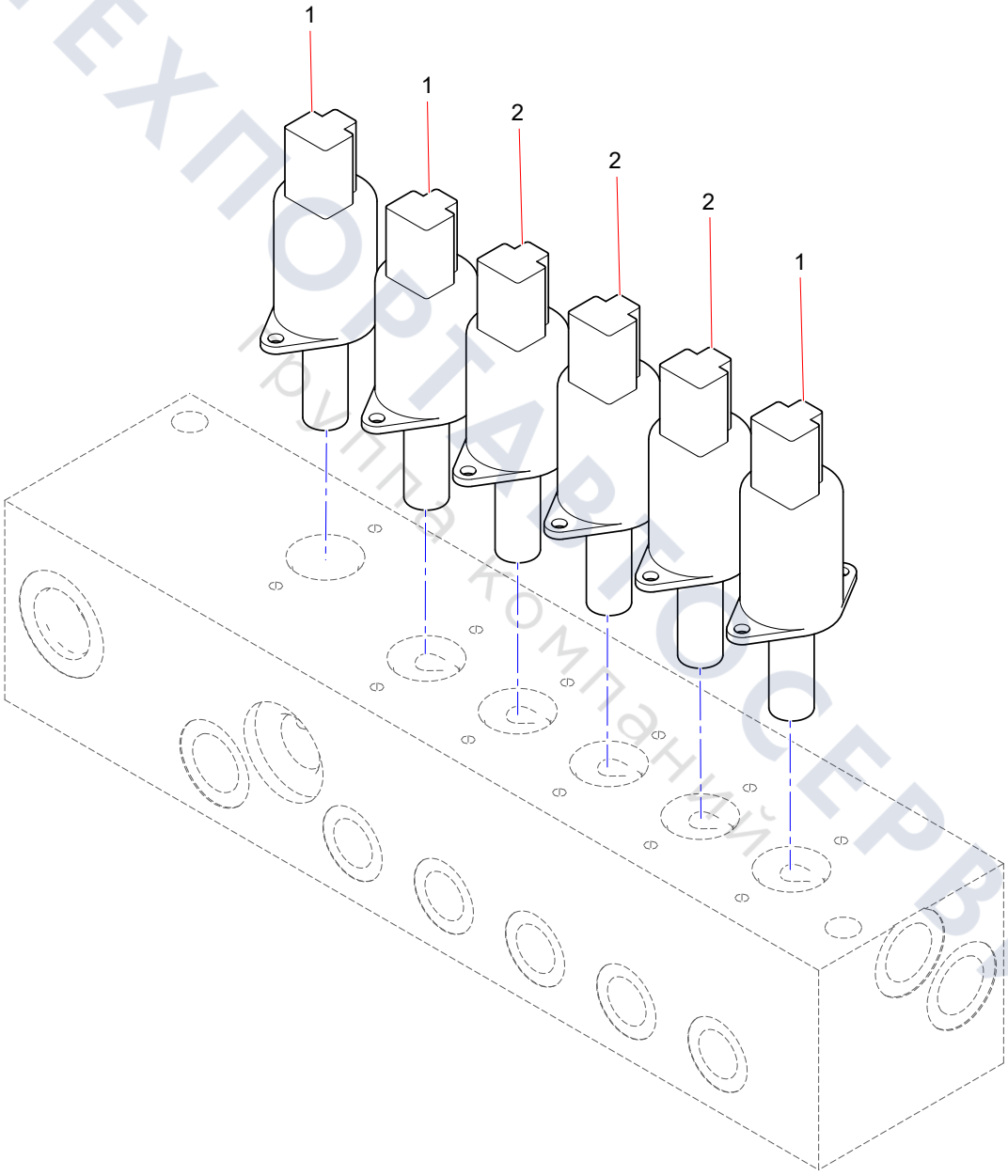

ТЕХПОРТАВТОСЕРВИС
Группа компаний

main valve pipeline (1/6)

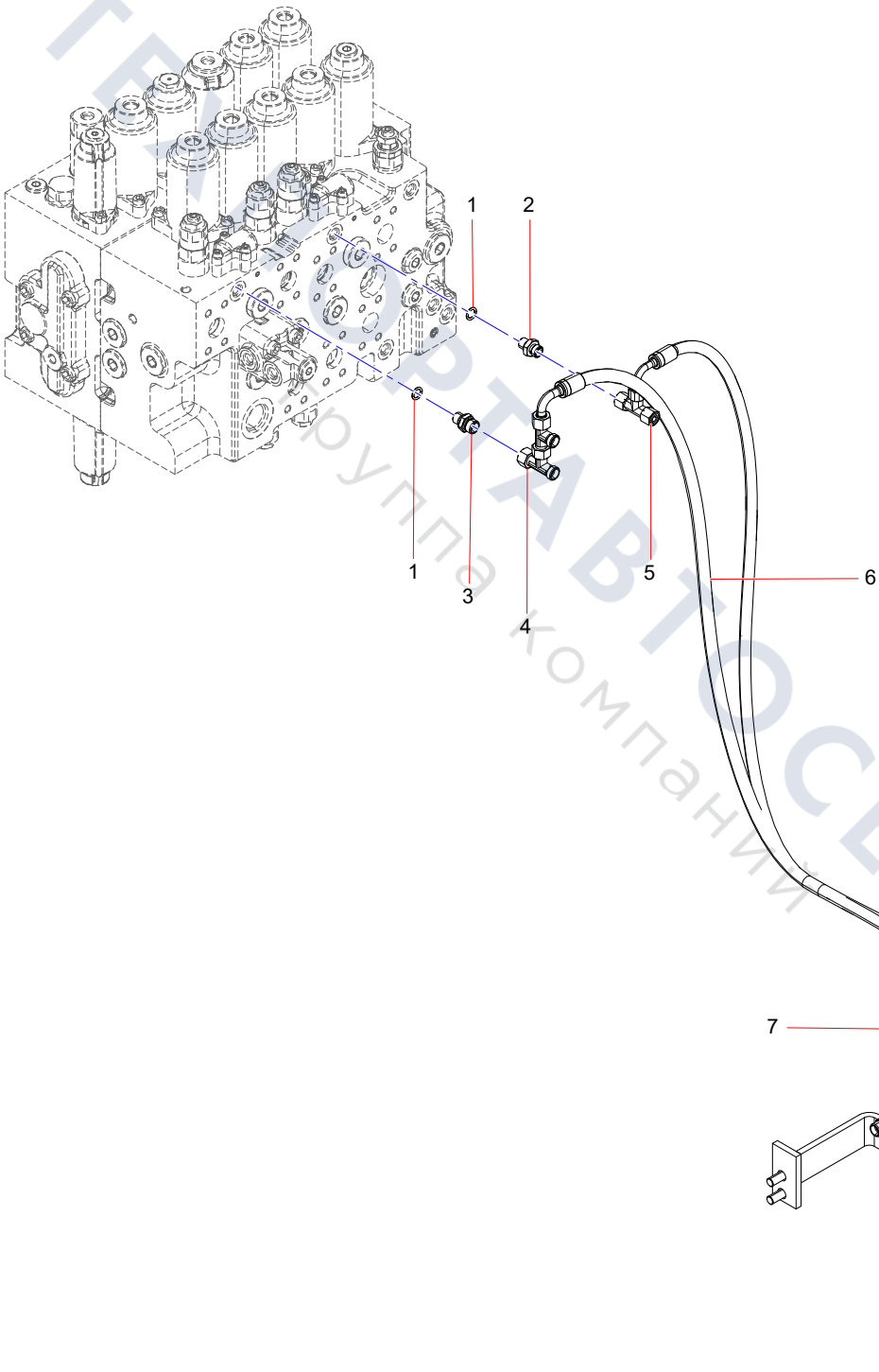

ТЕХАВТОСЕРВИС
Группа компаний

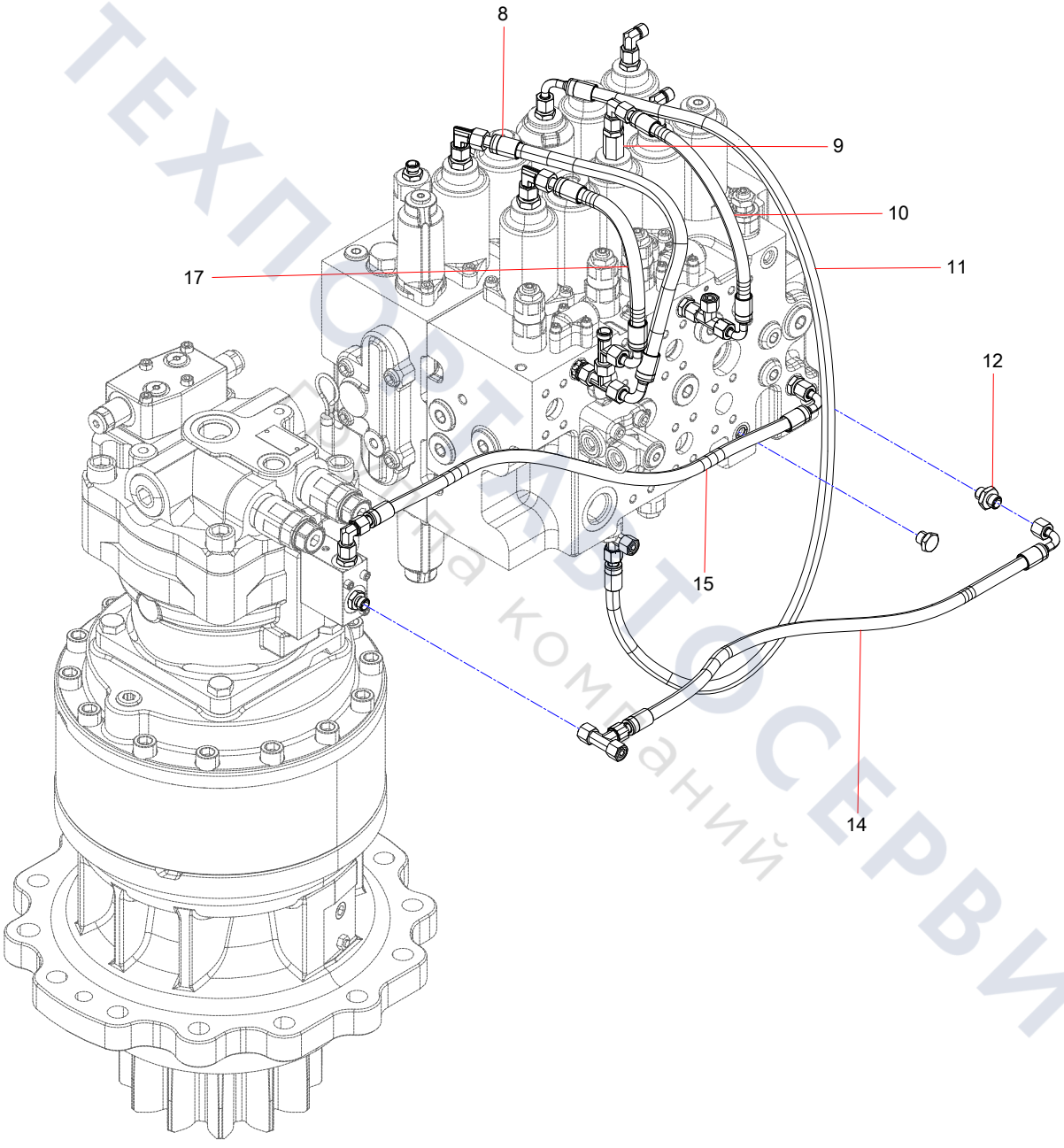

ТЕХПОРТАЛ ТО СЕРВИС
Портал компаний

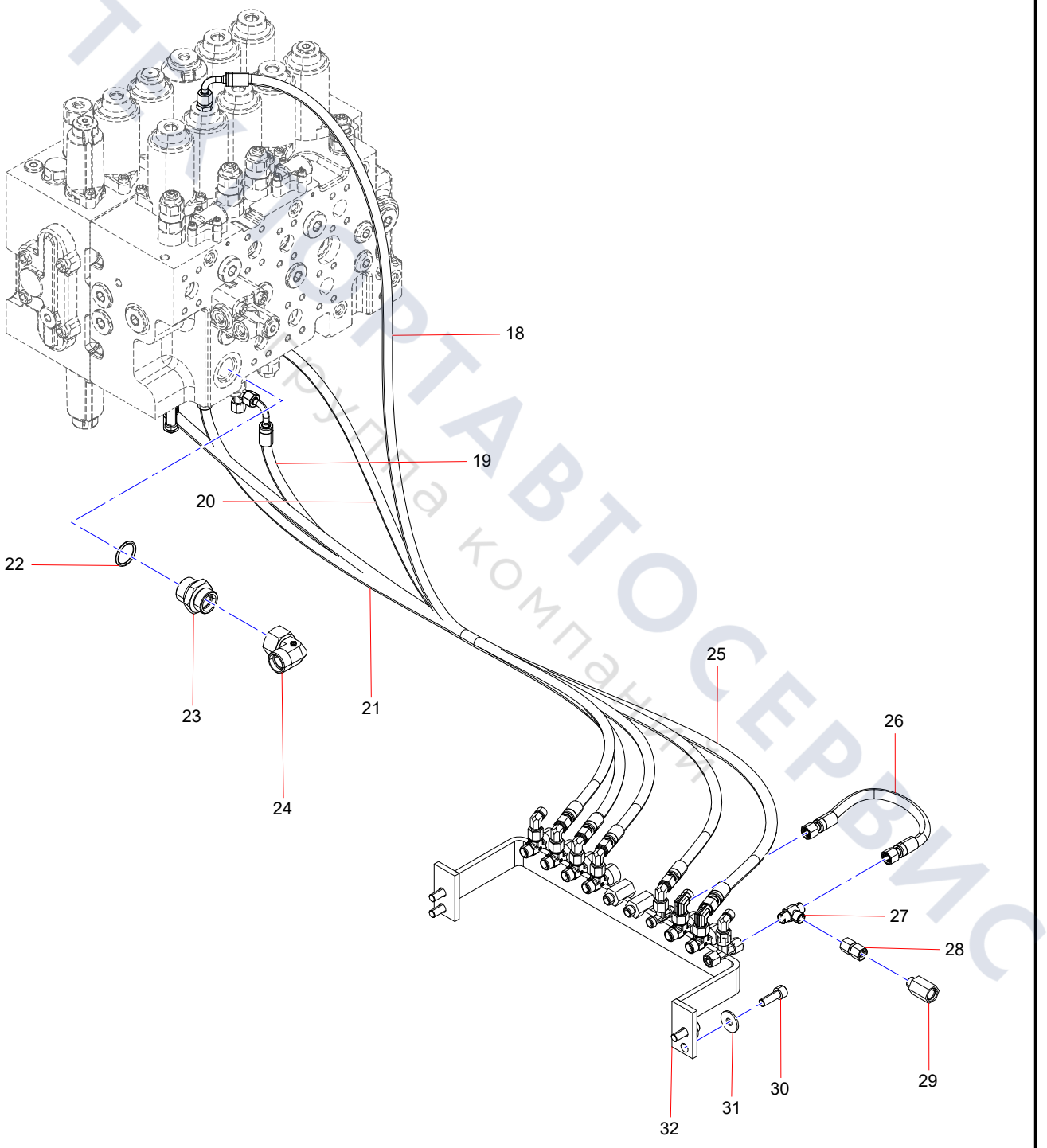

ТЕХАВТОСЕРВИС
группа компаний

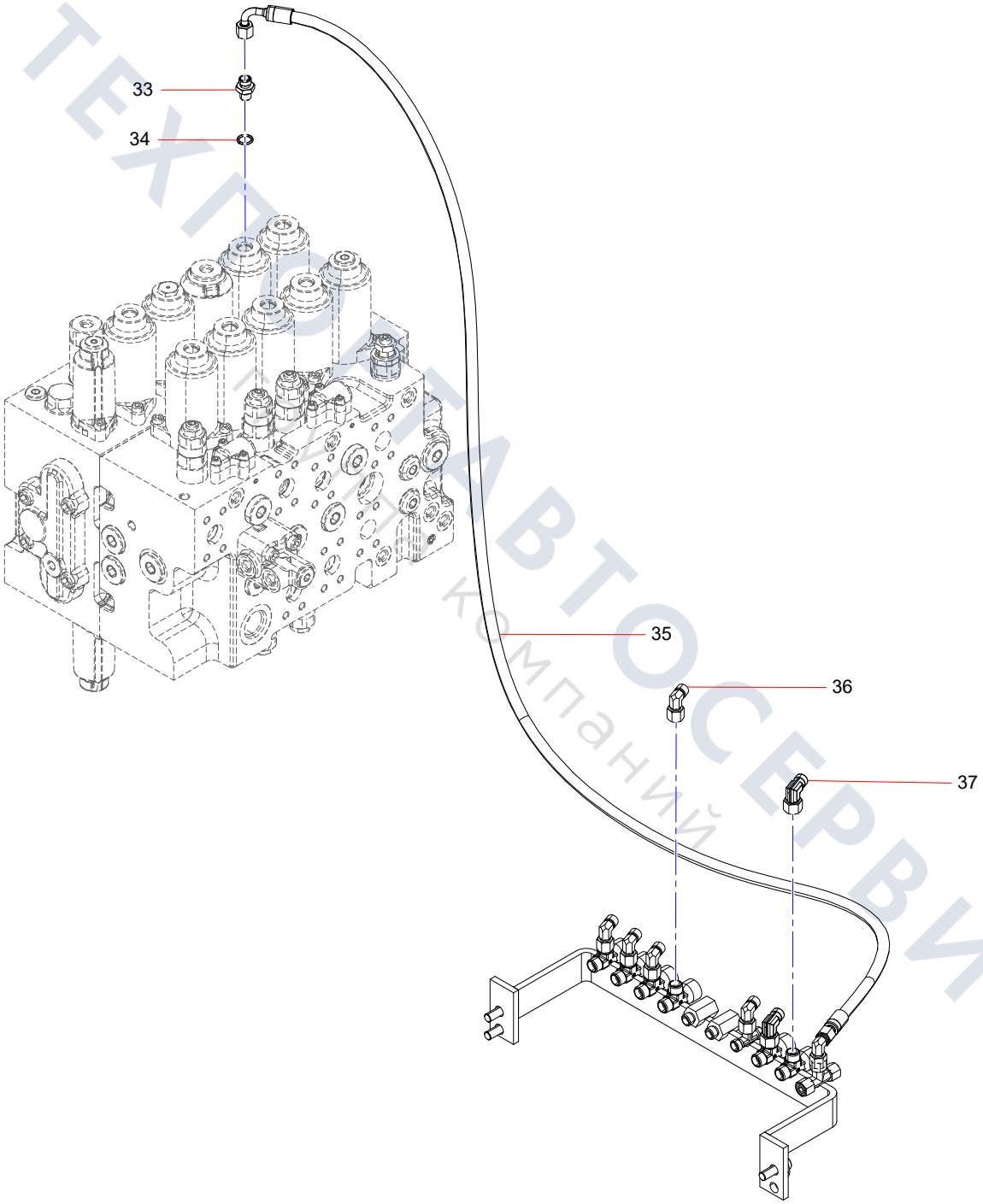

ТЕХПОСТАВТОСЕРВИС
Группа компаний

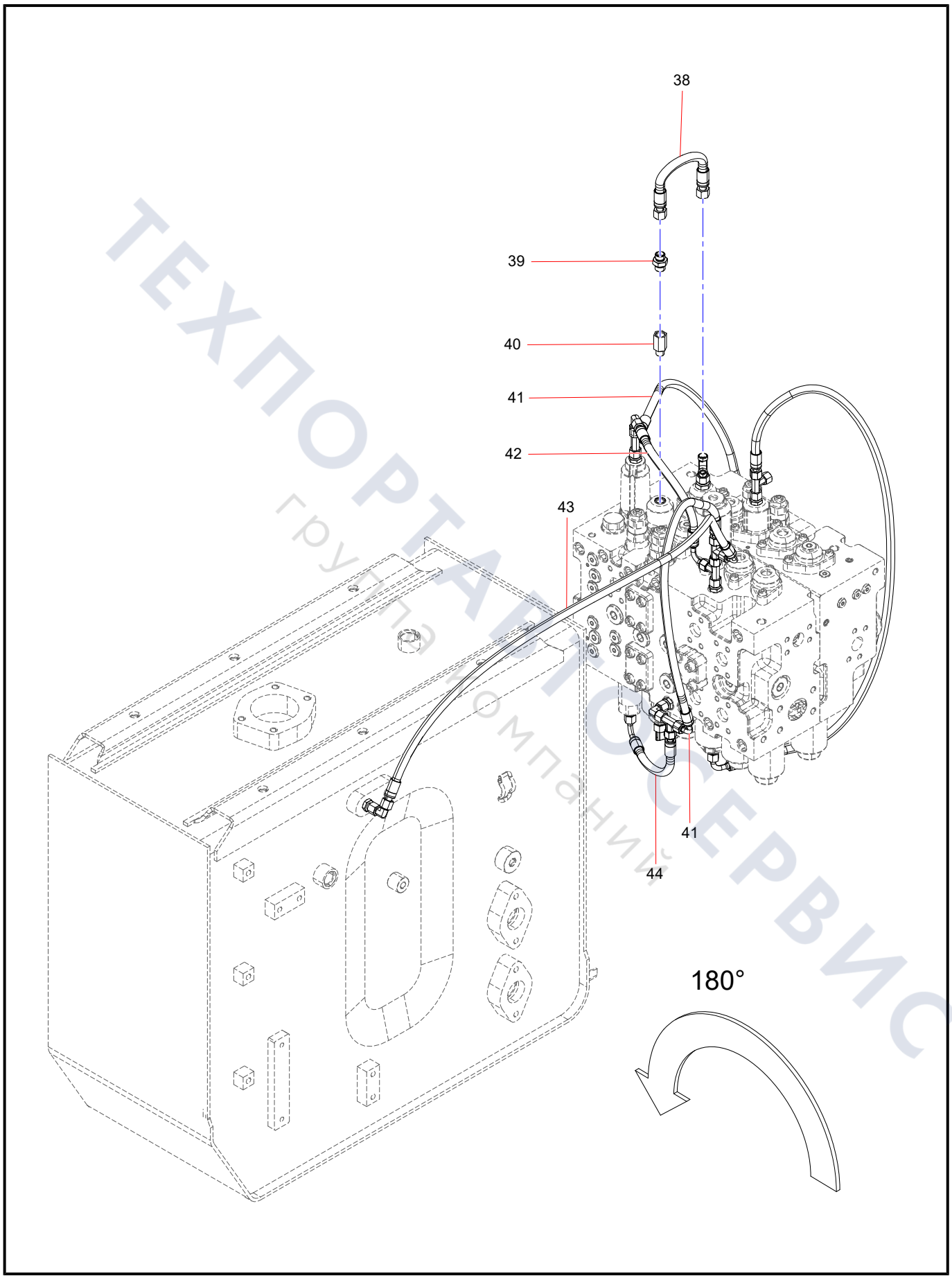

ТЕХПОРТАЛ СЕРВИС
группа компаний

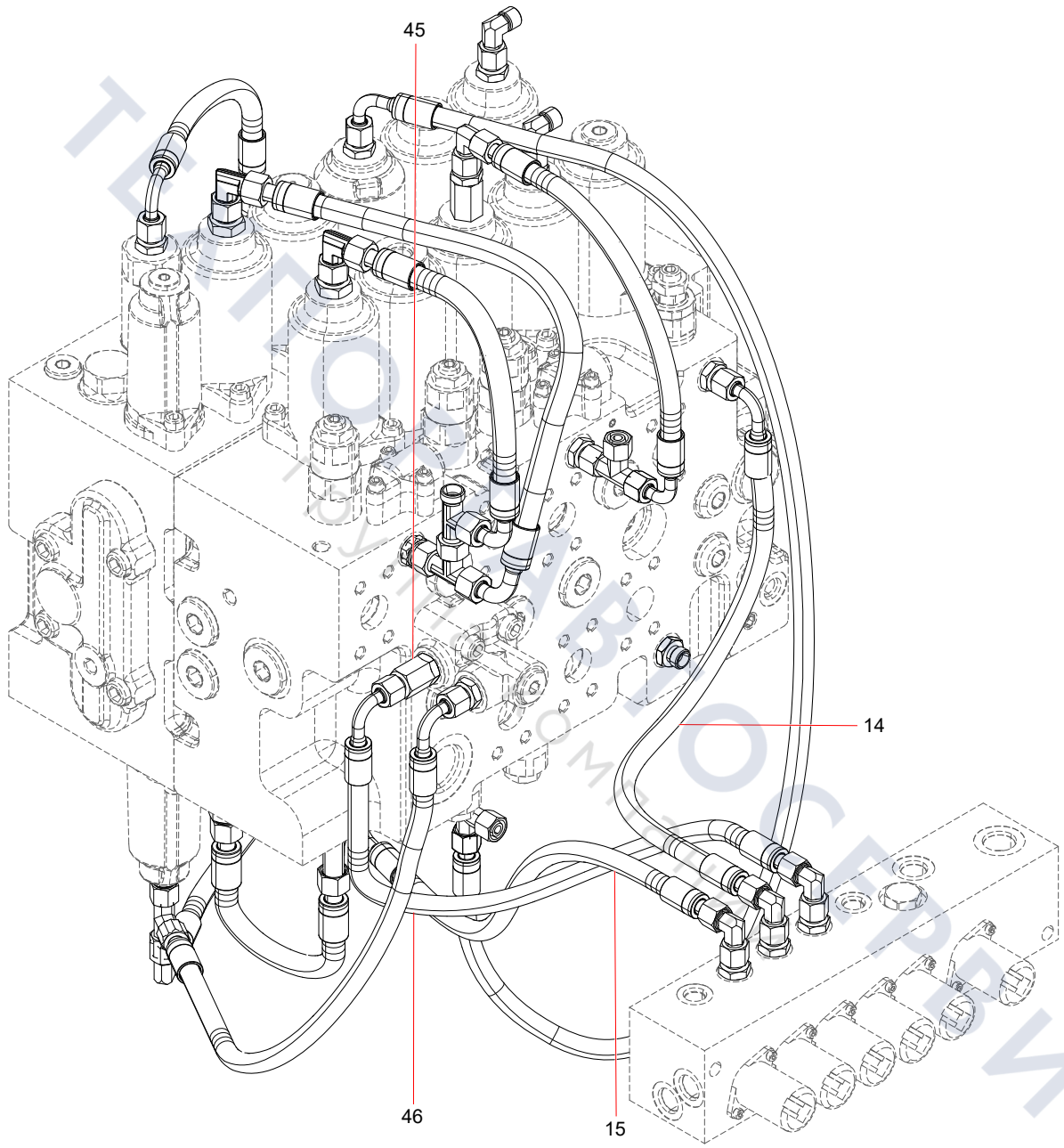
45
14
46
15

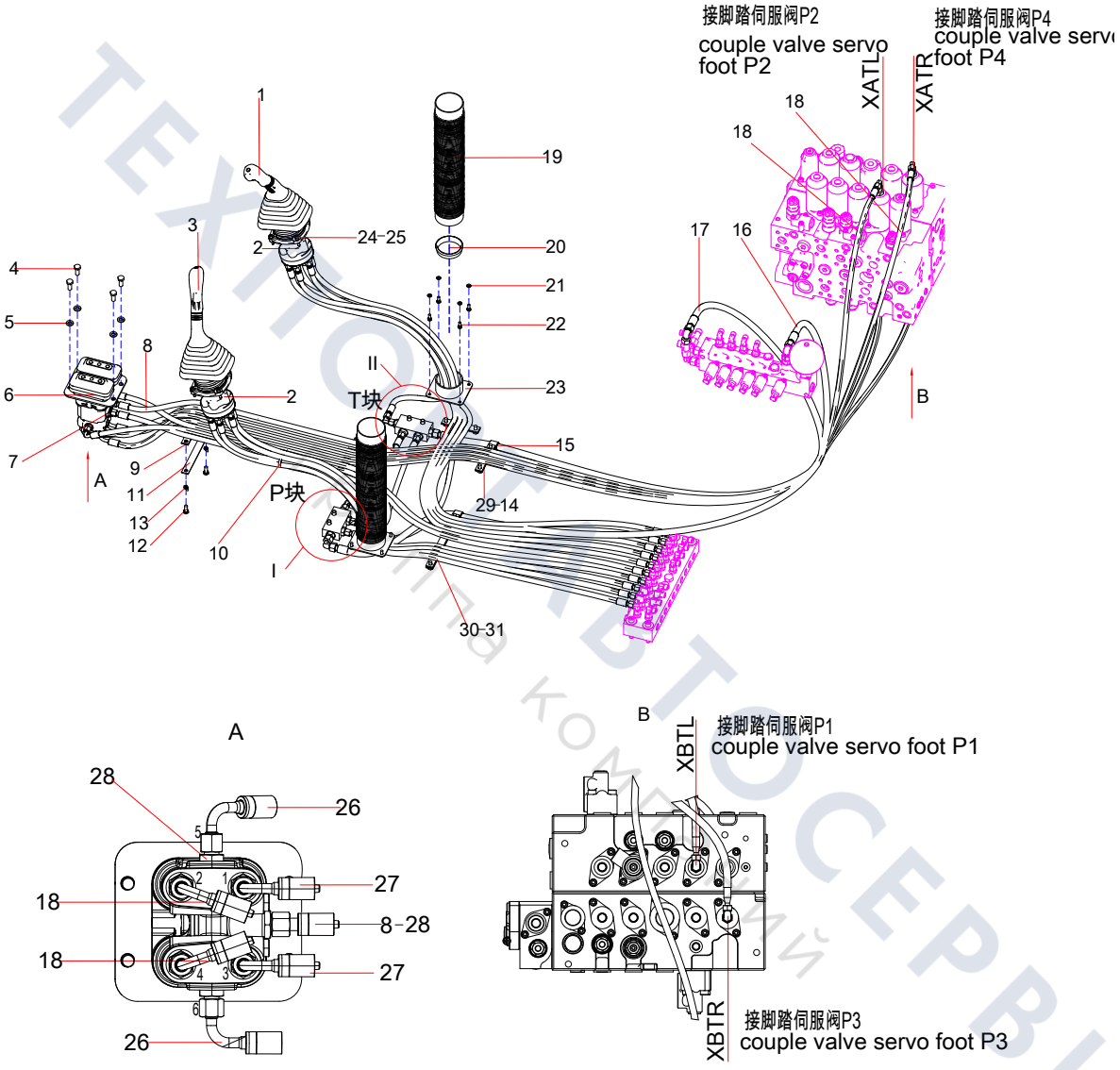

过渡块油口联接方式 :

The connect relationship between the adapter and the pilot valves

过渡块adapter	1	2	3	4	5	6	7	8	9	10
先导操纵阀 pilot valves	右2 right2	右3 right3	右1 right1	右4 right4	脚6 foot6	脚5 foot5	左3 left3	左2 left2	左4 left4	左1 left1

ТЕХНОСЕРВИС
Группа компаний

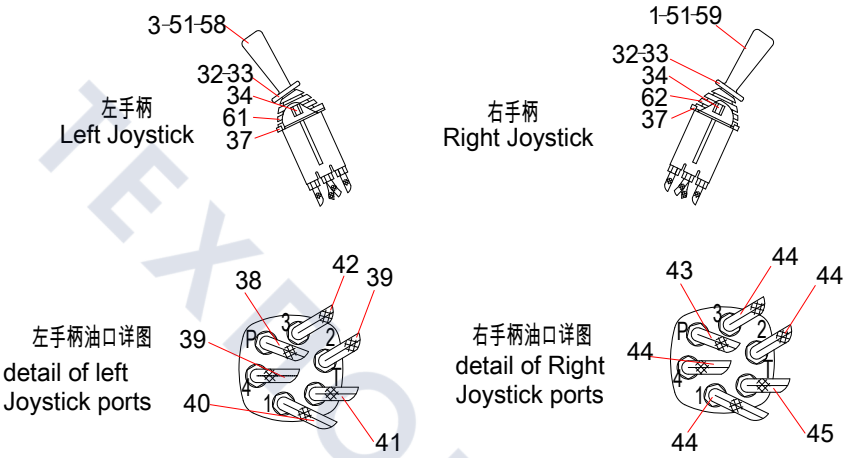

ТЕХОПТАВТОСЕРВИС
ГРУППА КОМПАНИЙ

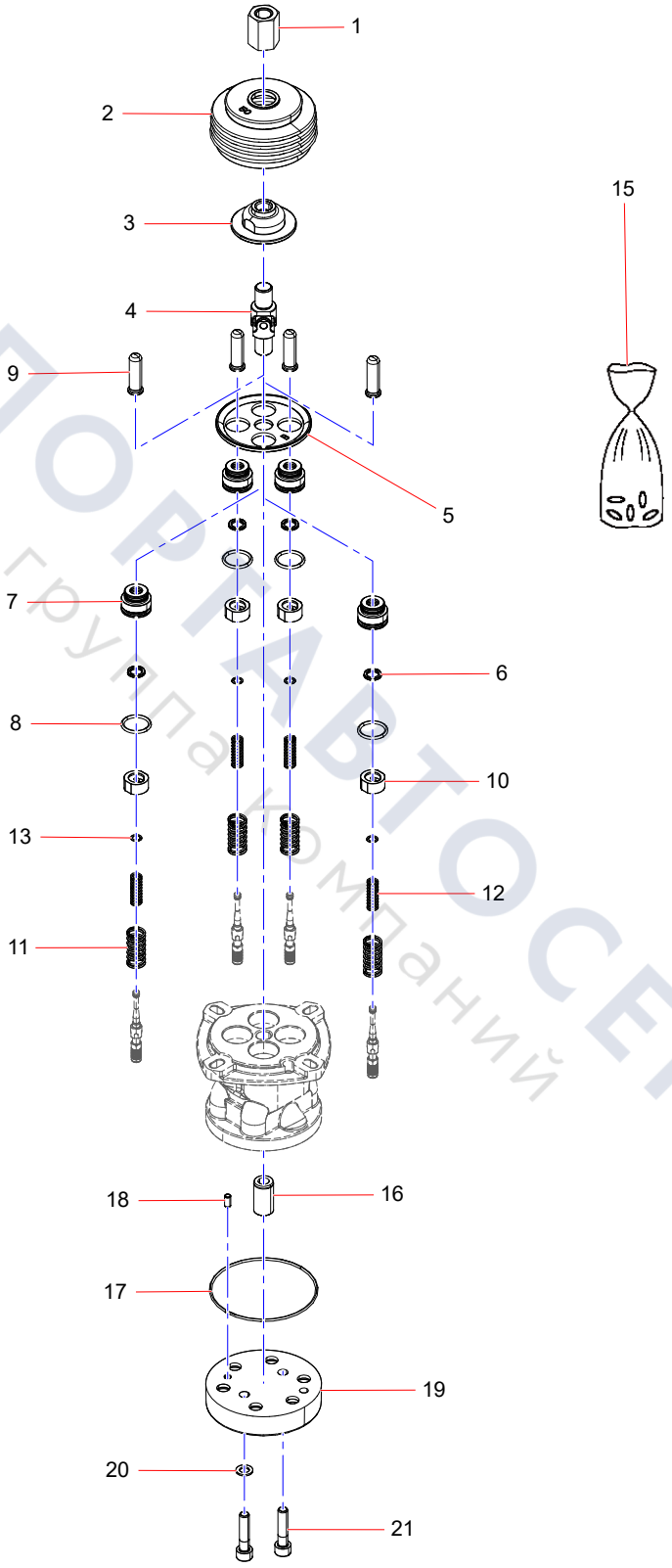

ТЕХПОРТАВТОСЕРВИС
группа компаний

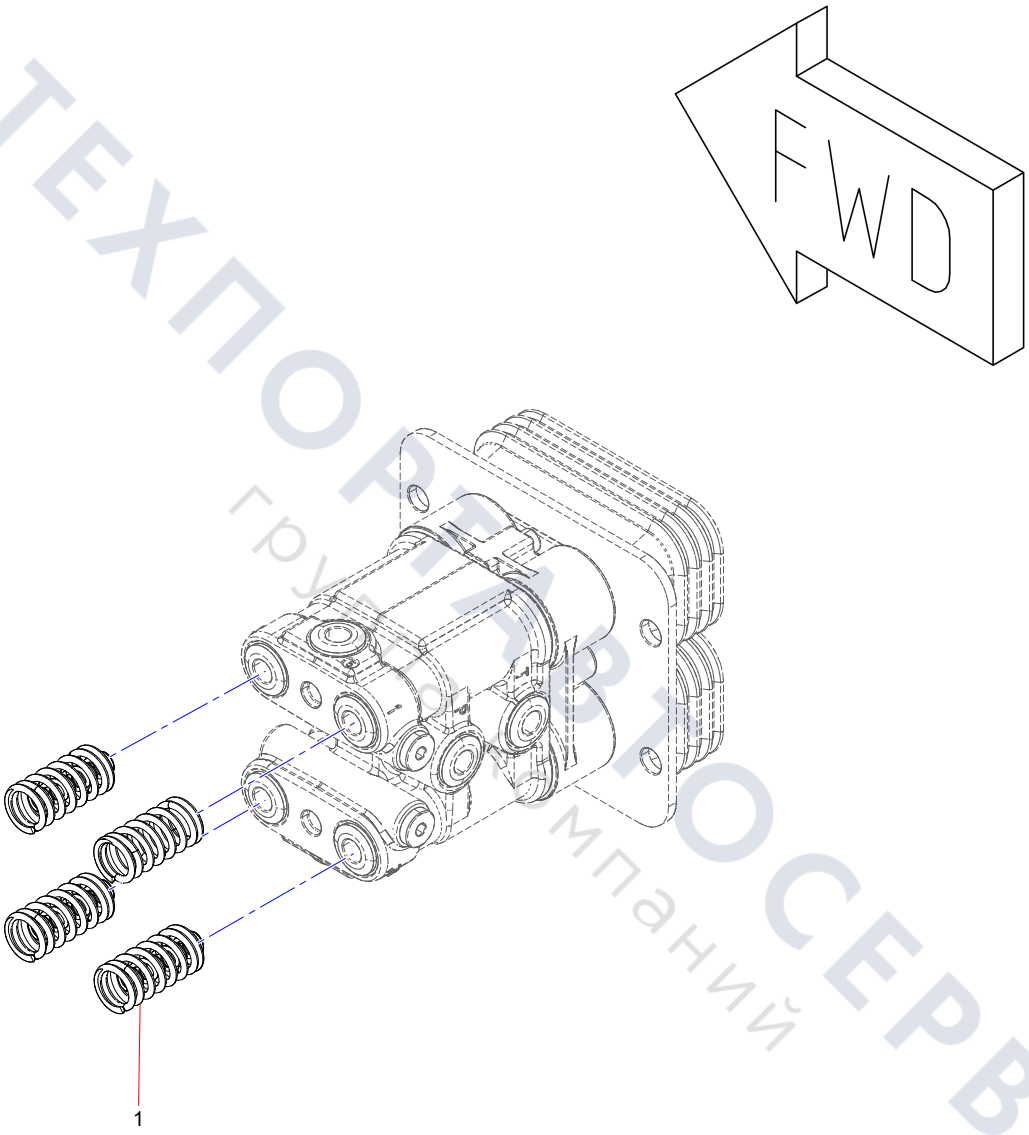

ТЕХПОРТАВТОСЕРВИС
группа компаний

Group 12

Working device

ТЕХПОРТАВТОСЕРВИС
группа компаний

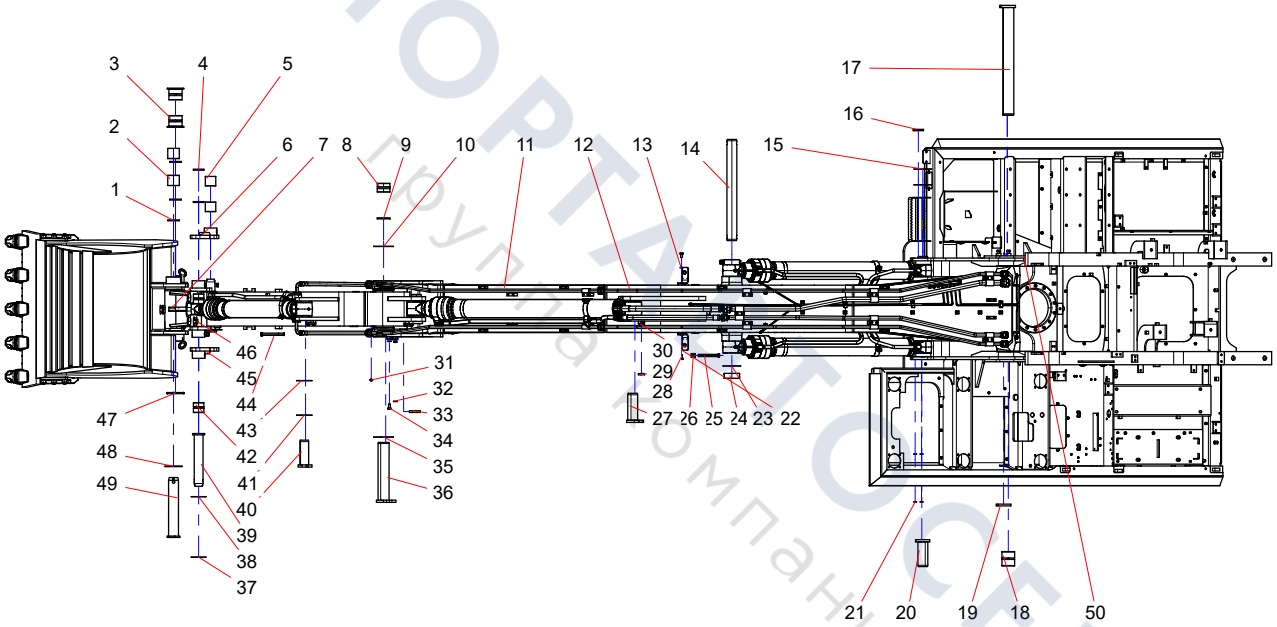

ТЕХПОРТАЛ СЕРВИС
Группа компаний

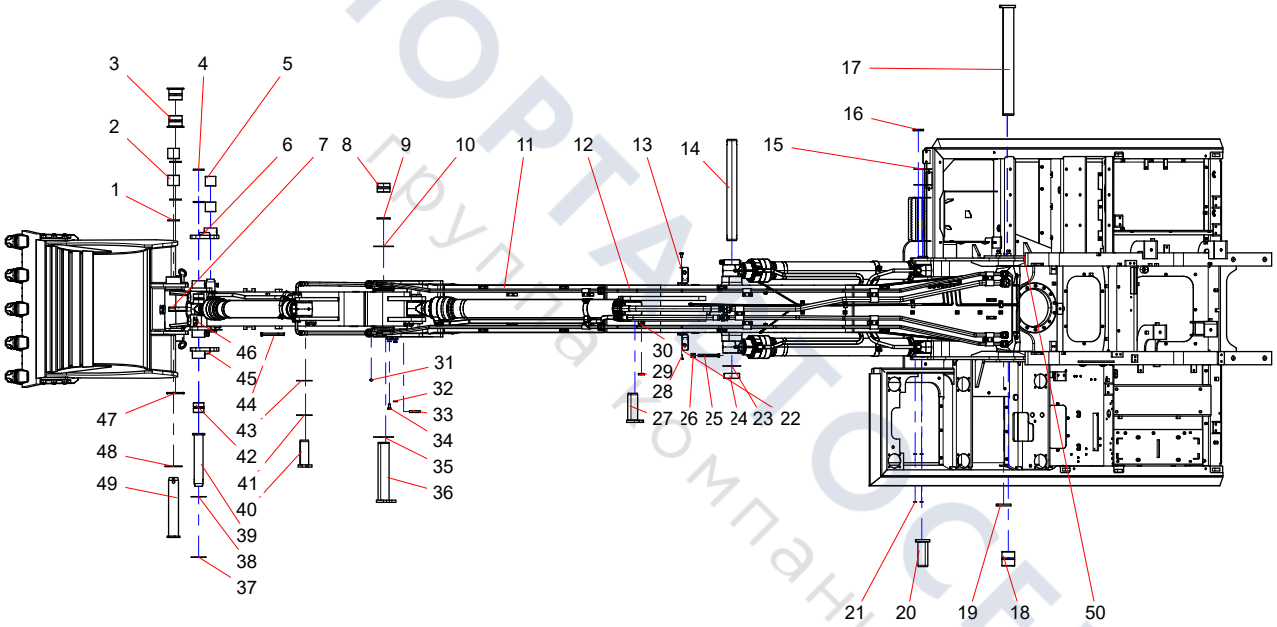

ТЕХПОРТАЛ СЕРВИС
Группа компаний

work device hydraulic tube (1/2)

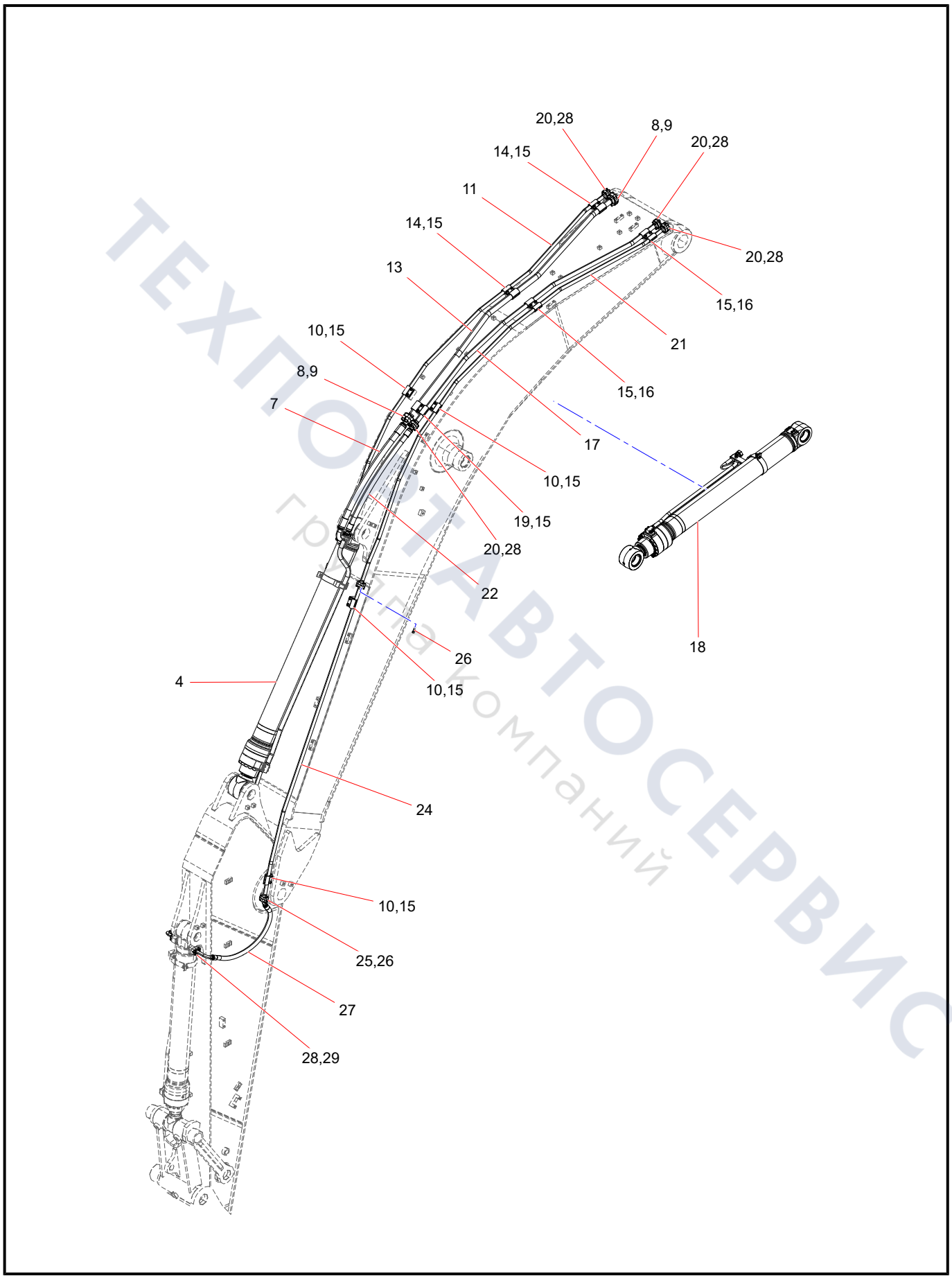

ТЕХПОСТАВТОСЕРВИС
группа компаний

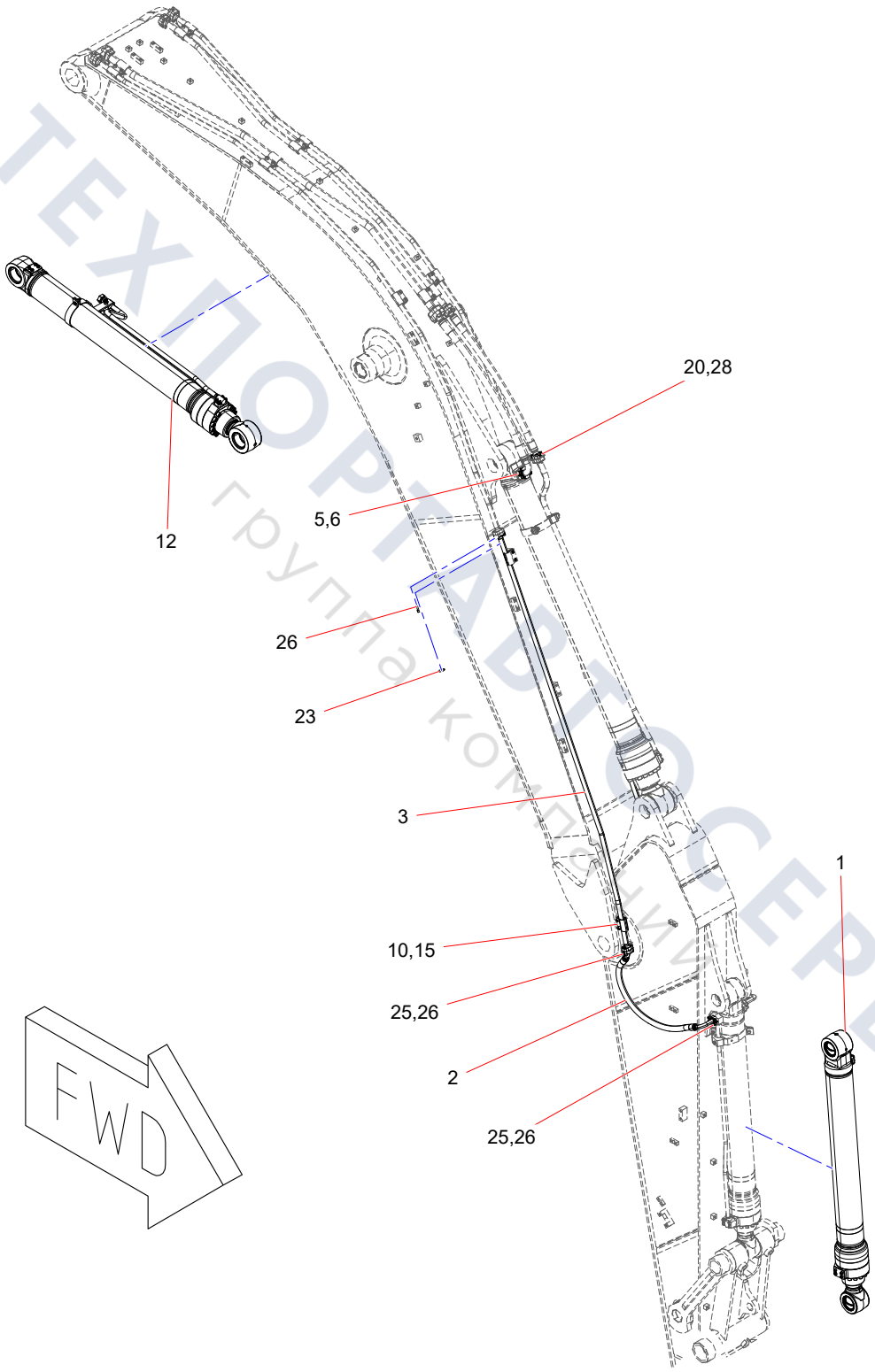

ТЕХПОРТАВТОСЕРВИС
группа компаний

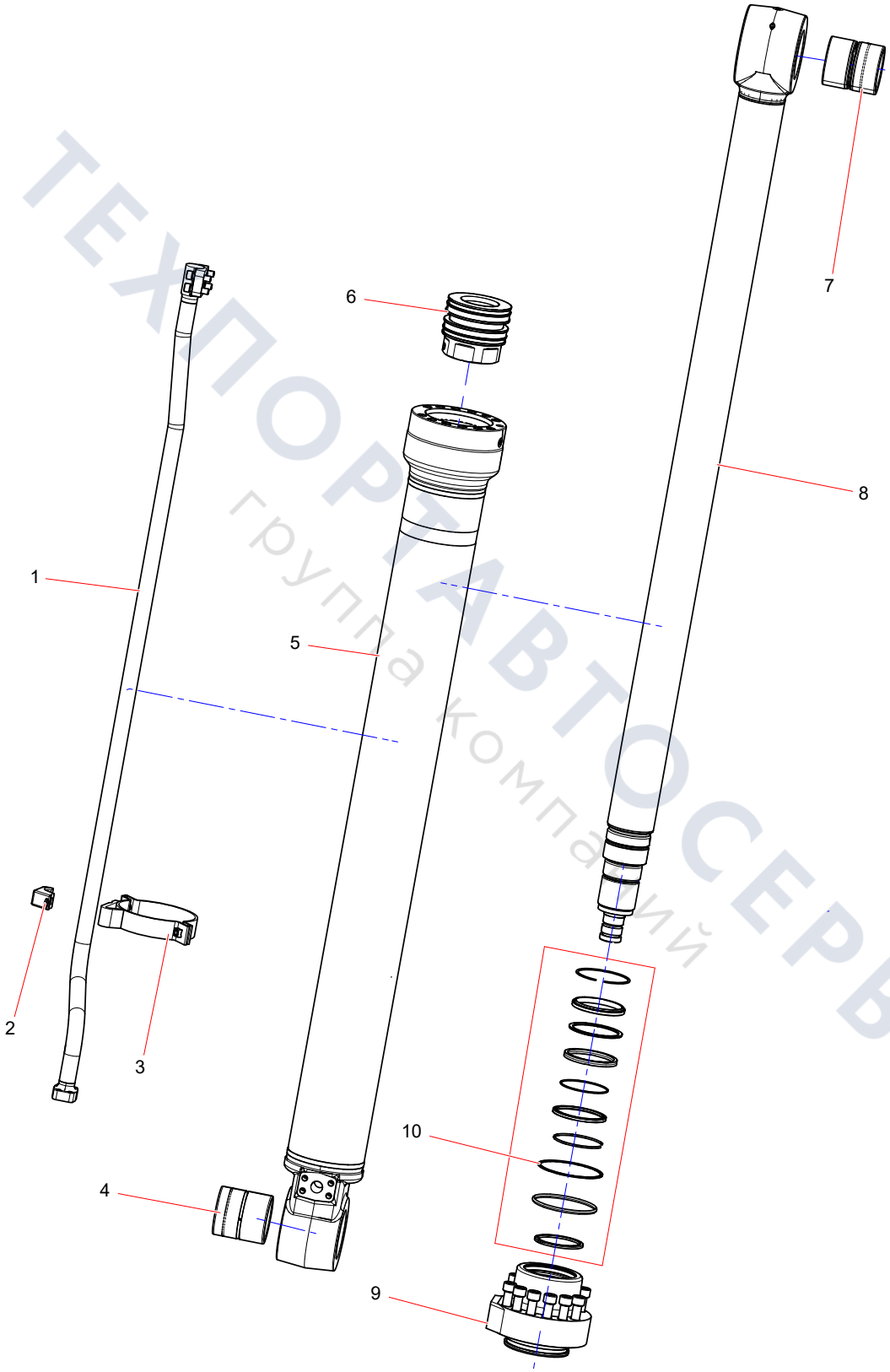

ТЕХПОРТАВТОСЕРВИС
группа компаний

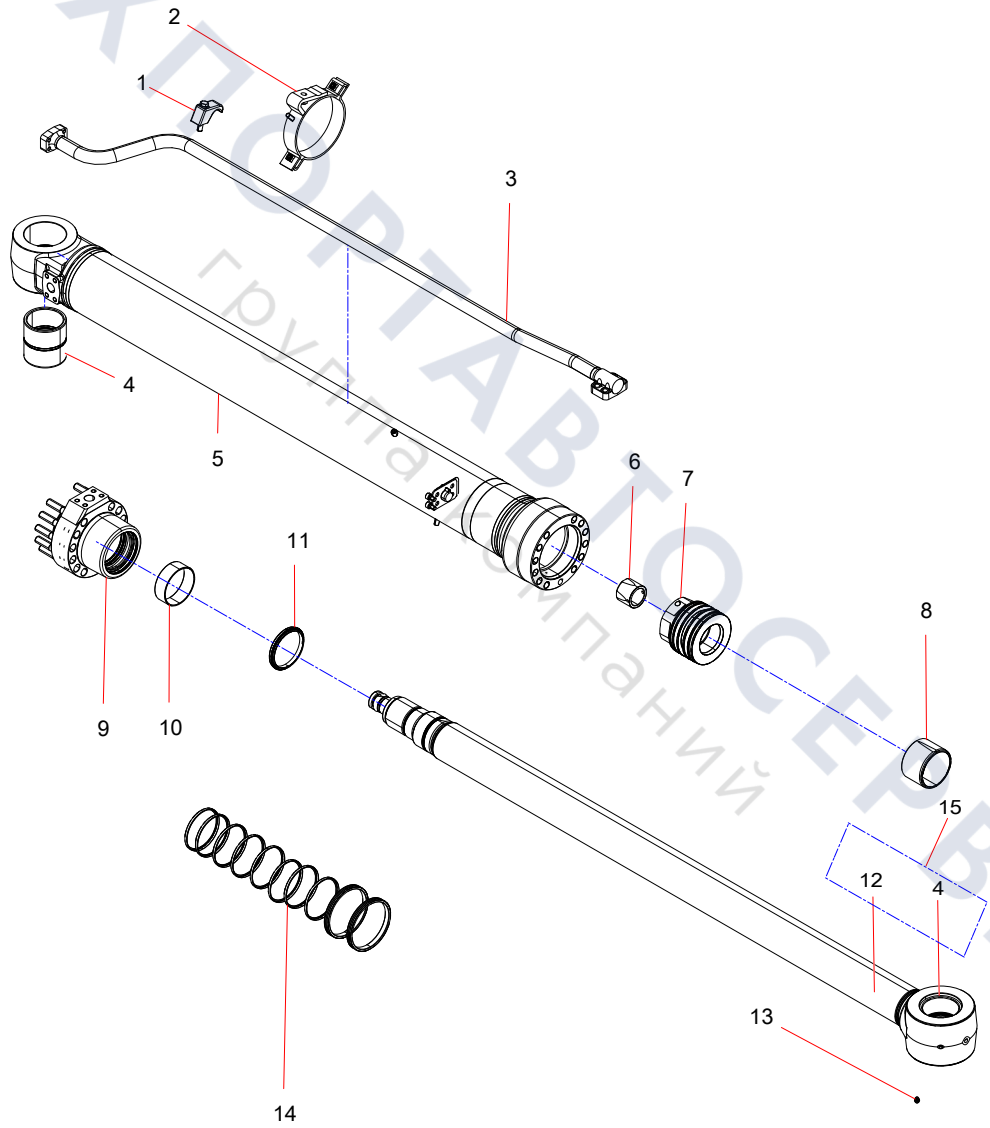

ТЕХПОРТАВТОСЕРВИС
группа компаний

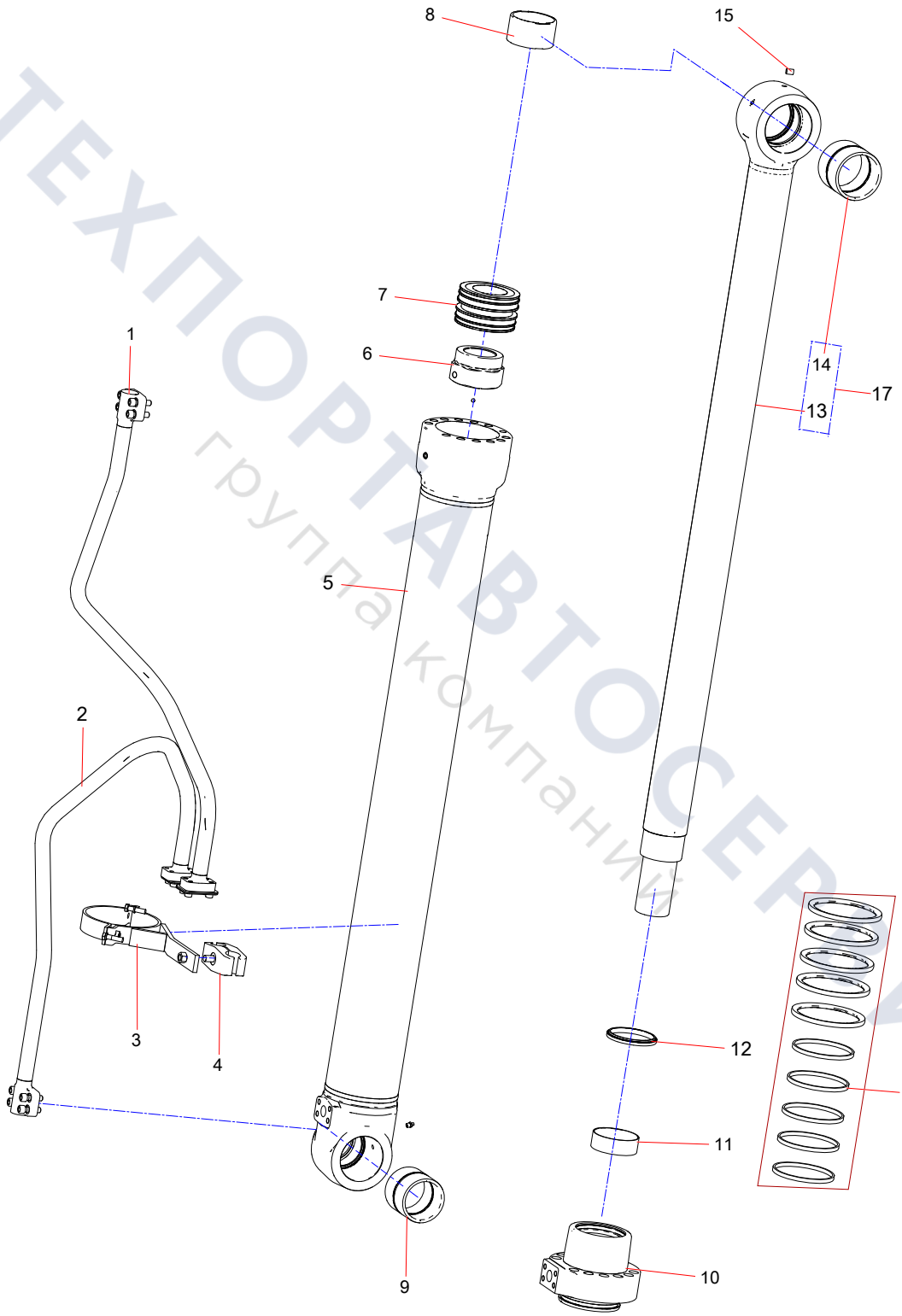

ТЕХПОРТАВТОСЕРВИС
группа компаний

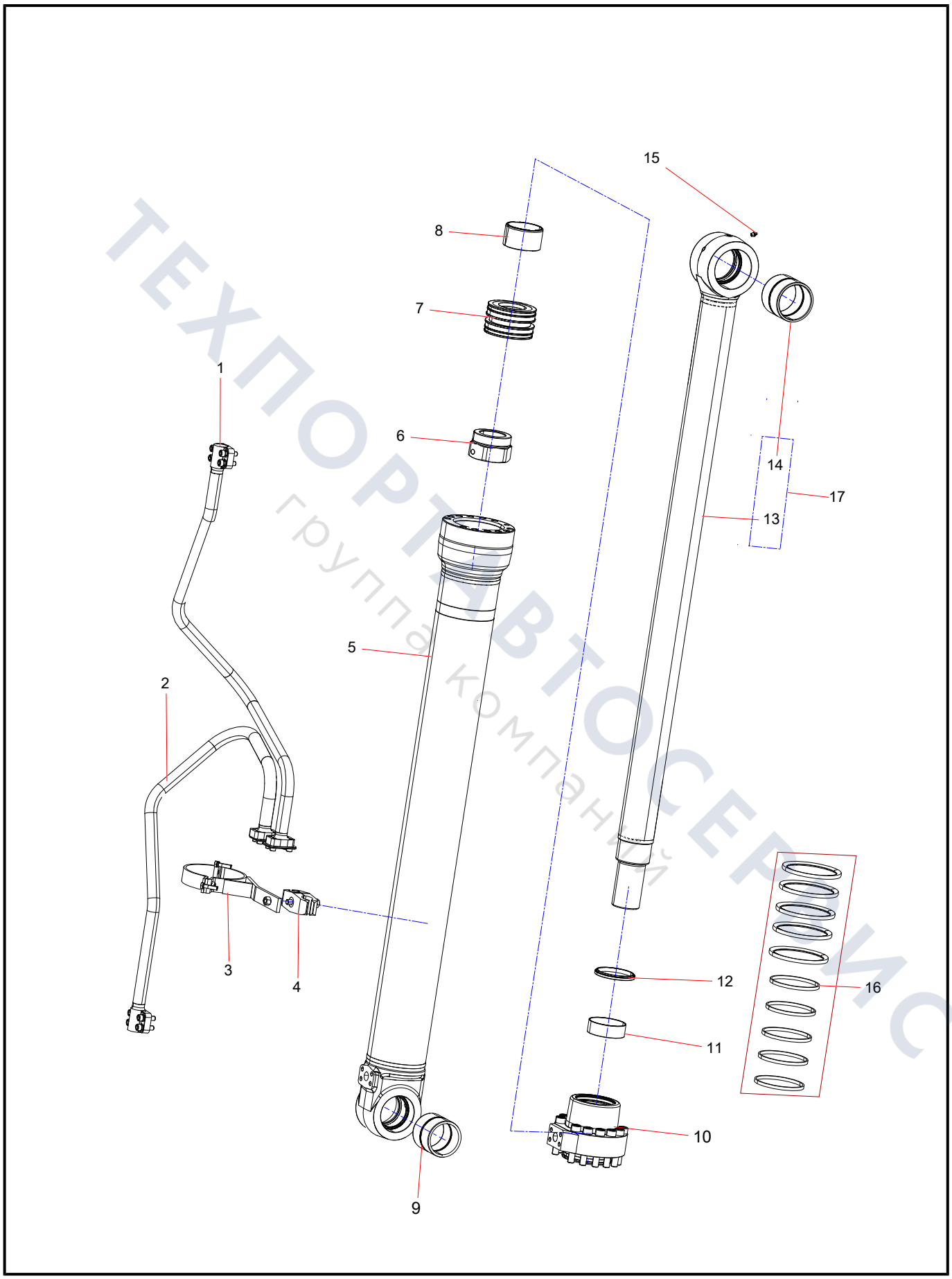

ТЕХПОРТАВТОСЕРВИС
группа компаний

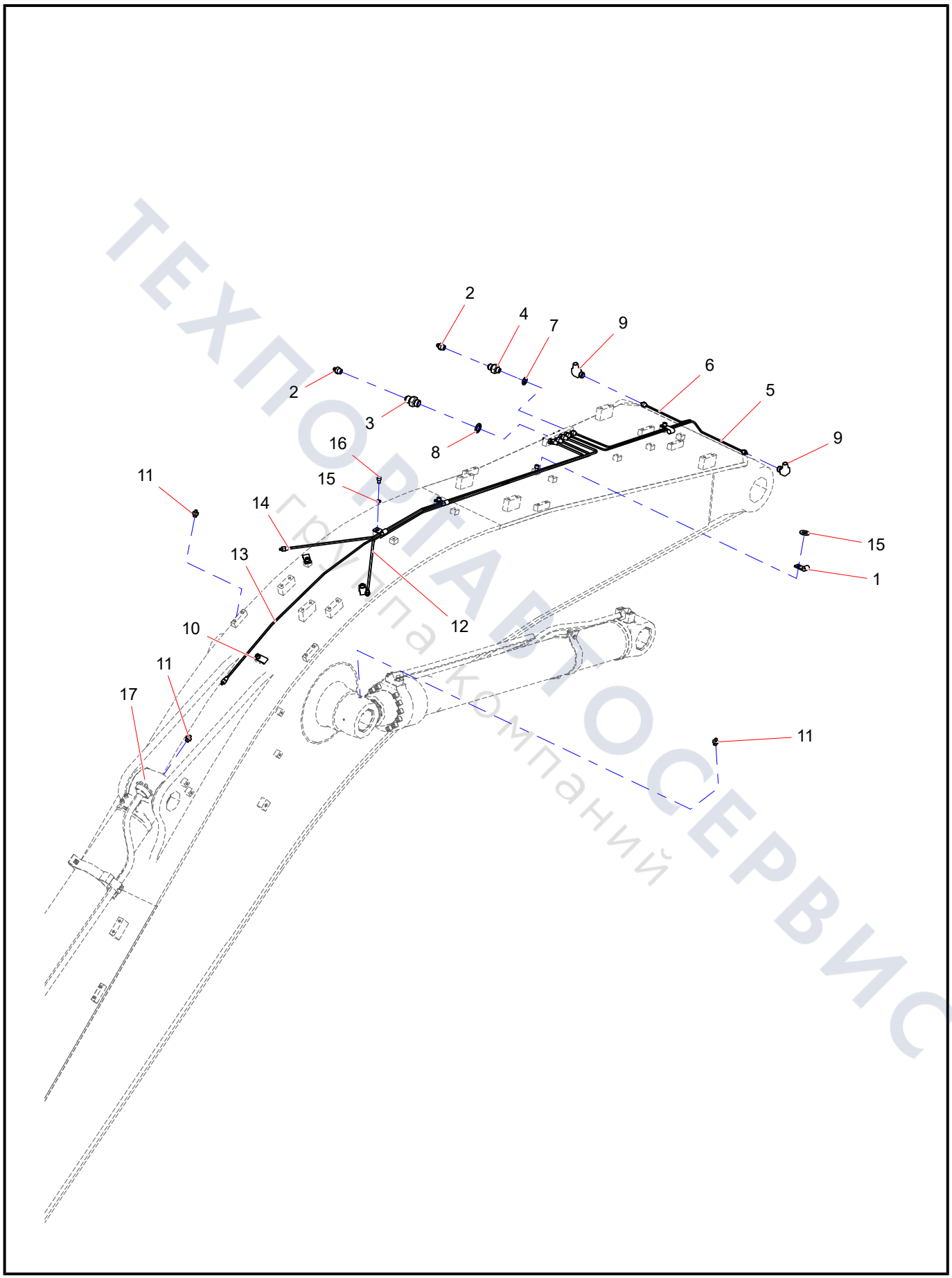

ТЕХПОРТАЛСЕРВИС
группа компаний

Group 13

Drives

ТЕХПОРТАВТОСЕРВИС
группа компаний

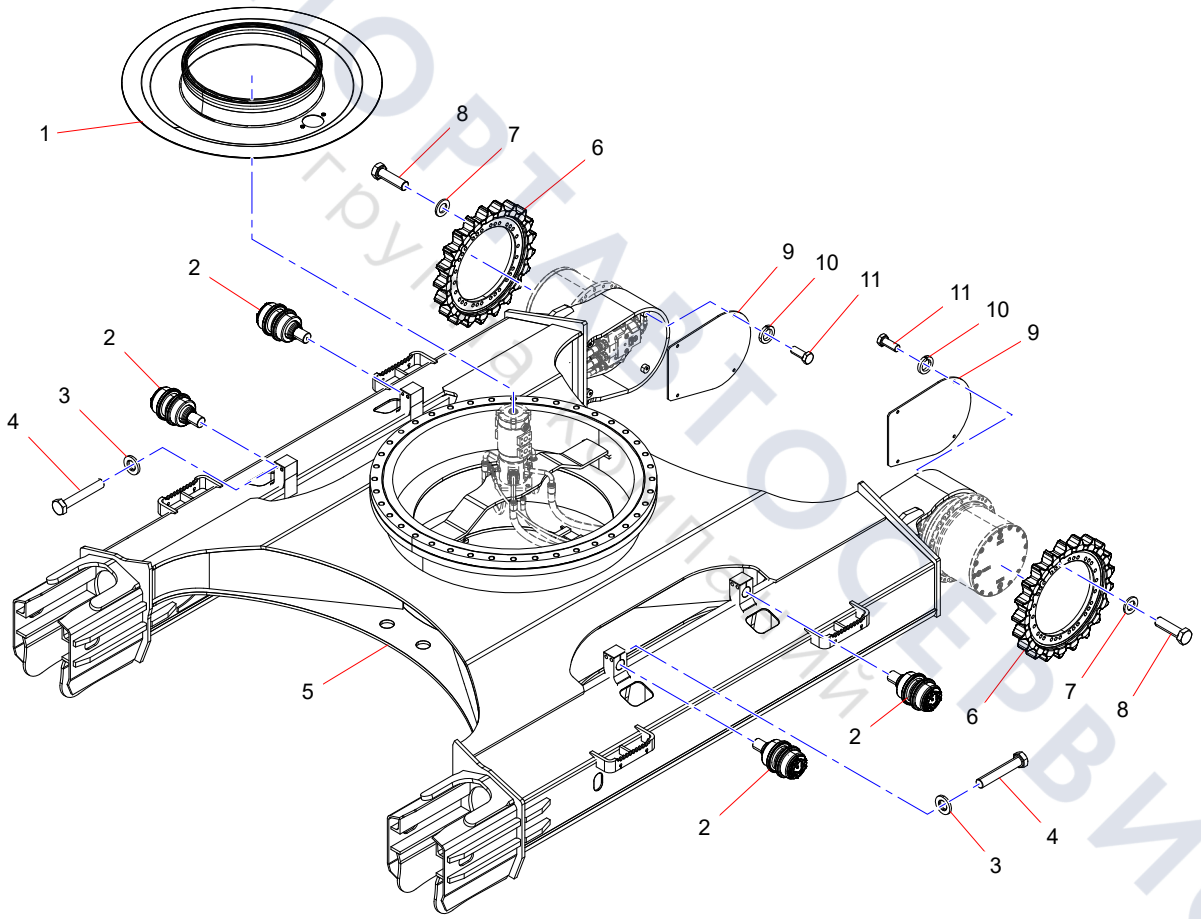

ТЕХПОРТ АВТОСЕРВИС
Группа компаний

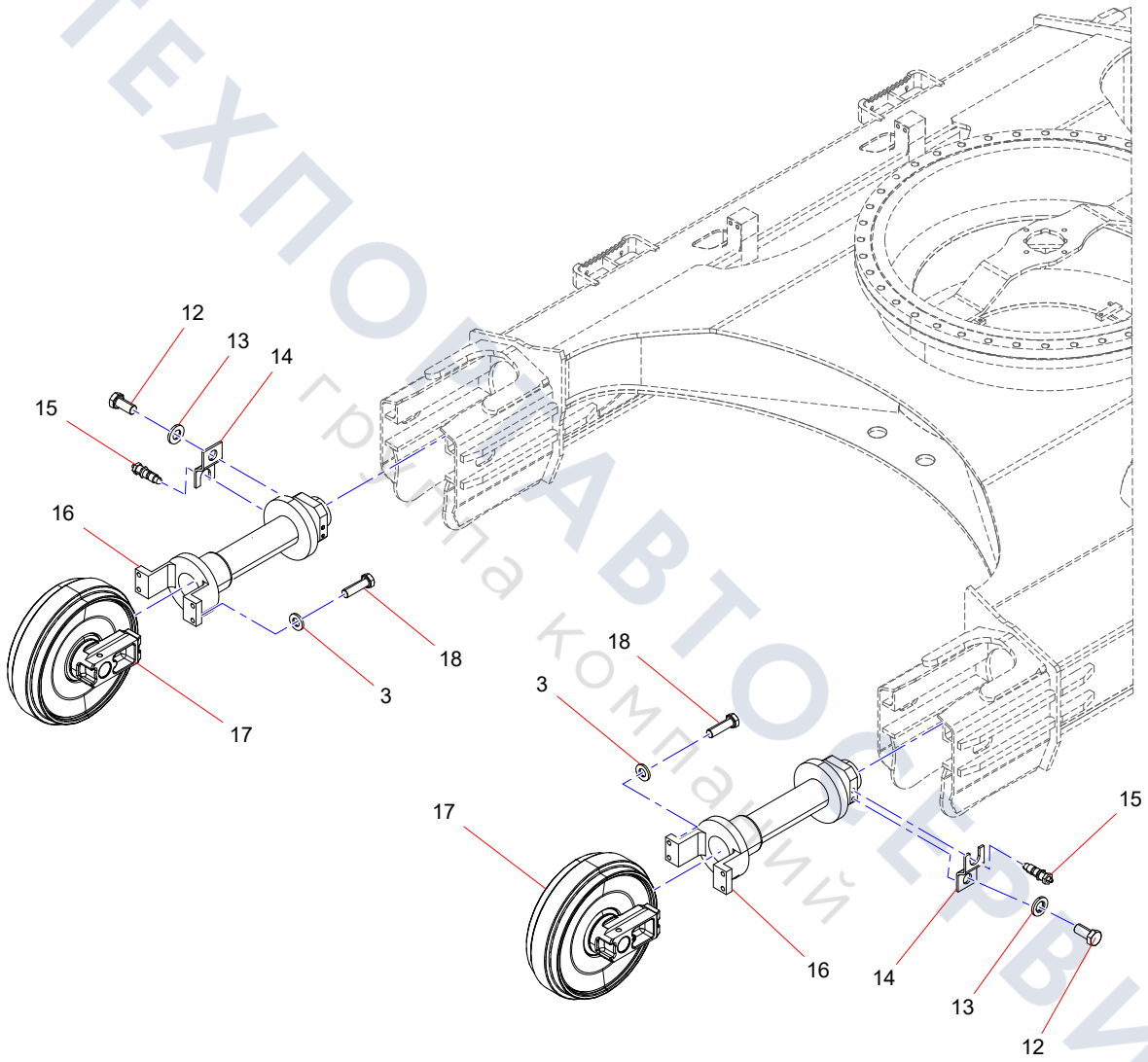

ТЕХПОМАВТОСЕРВИС
группа компаний

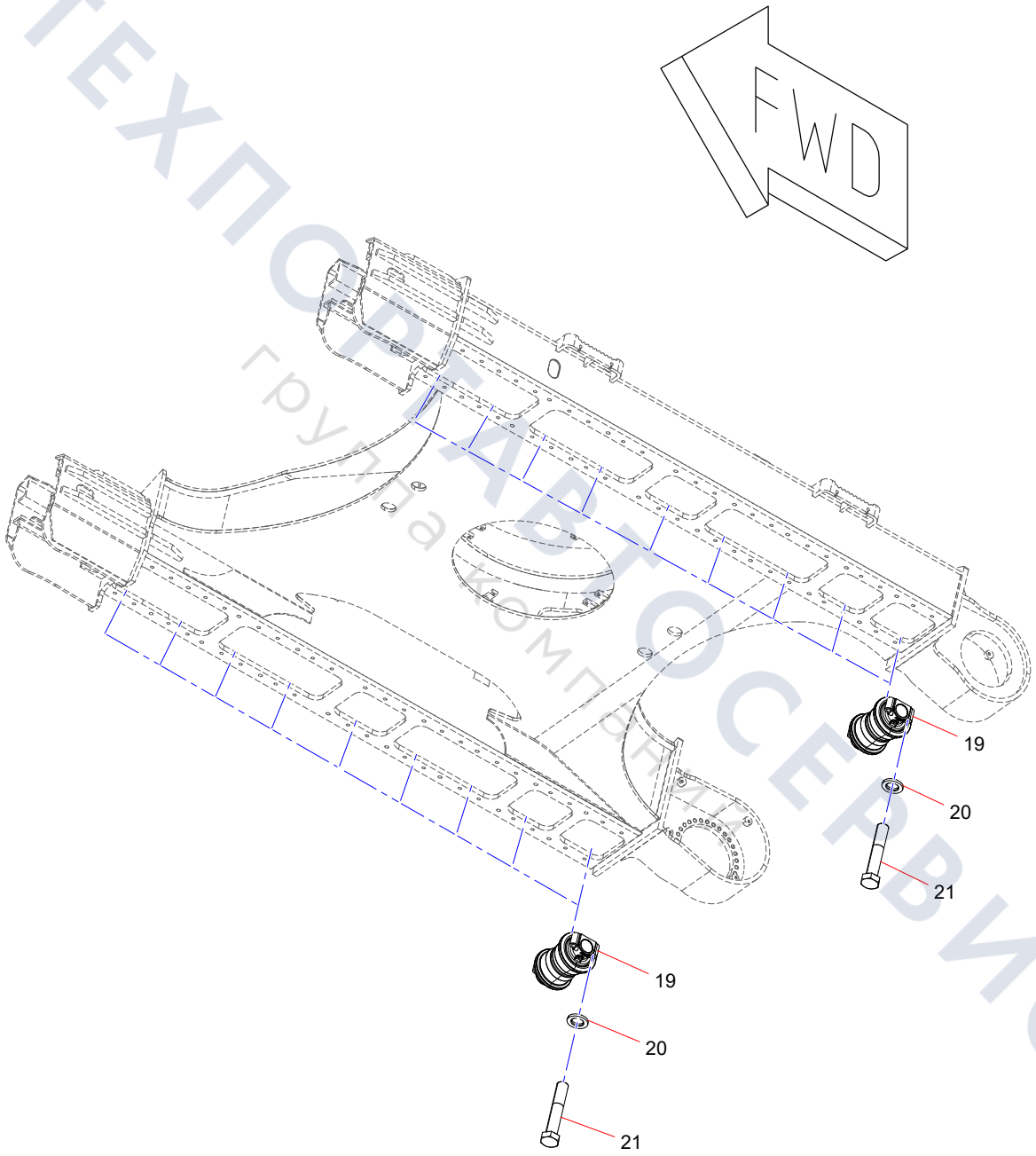

ТЕХПОСТАВТОСЕРВИС
группа компаний

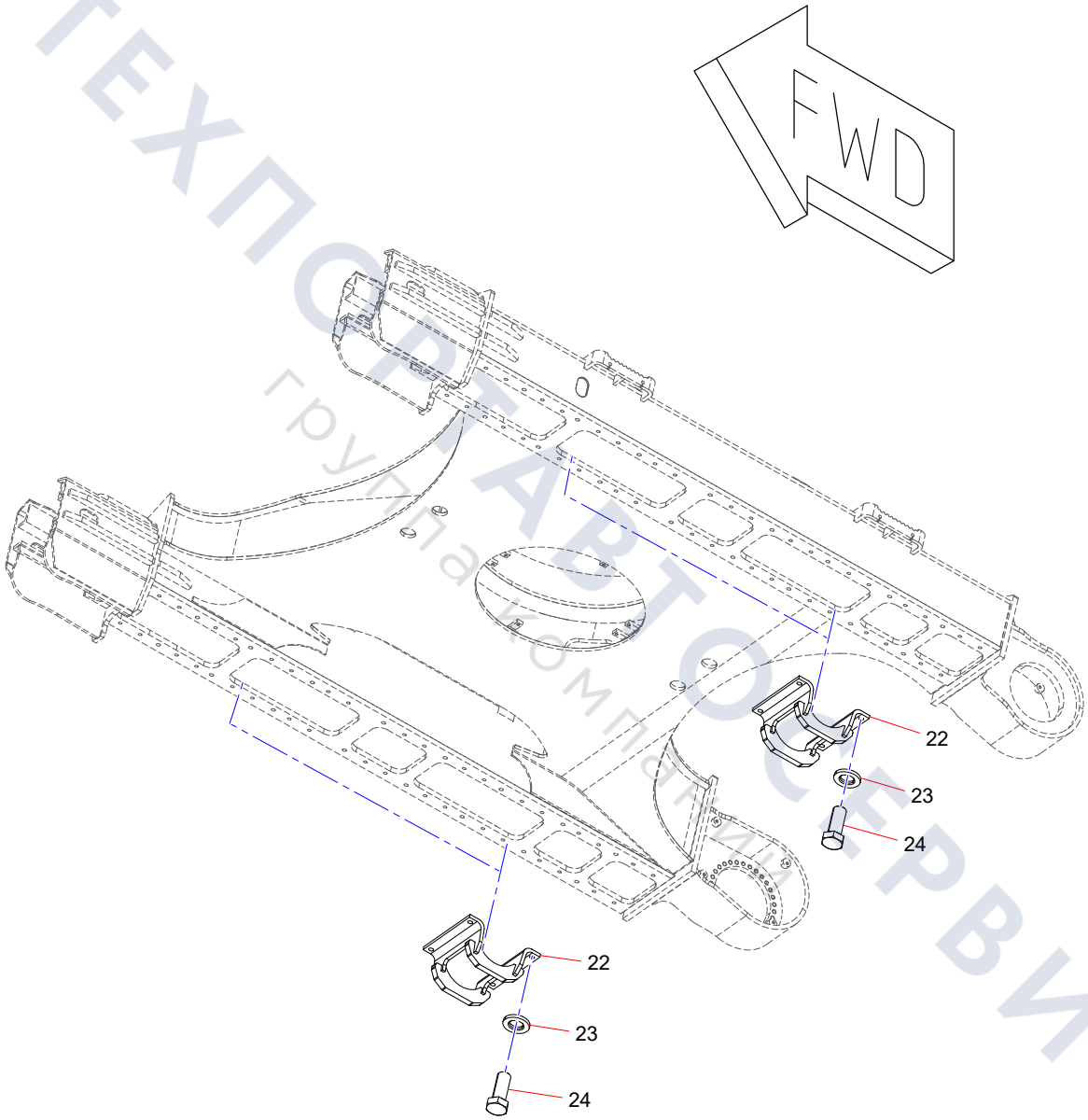

ТЕХПОСТАВТОСЕРВИС
группа компаний

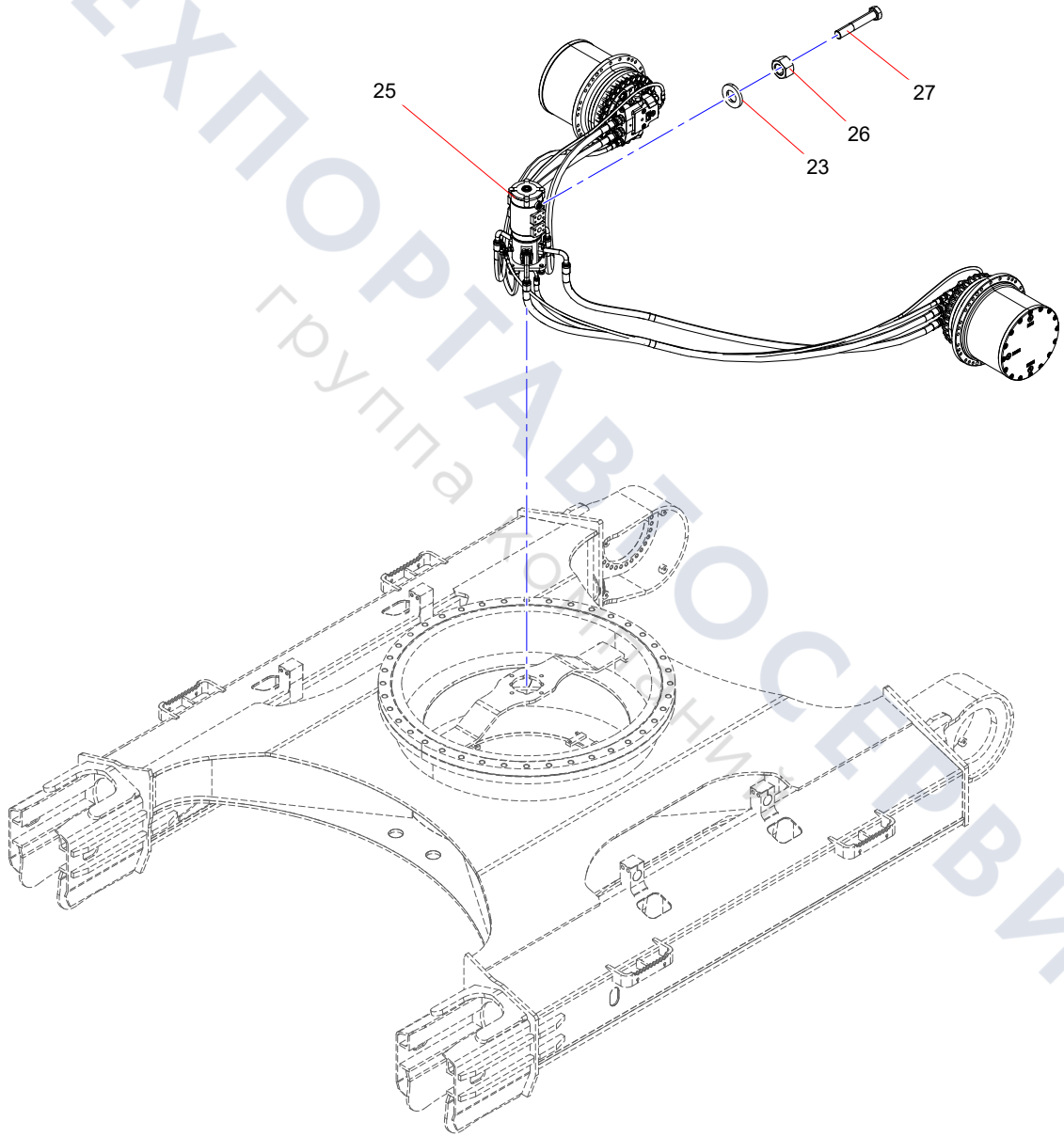

ТЕХПОРТАВТОСЕРВИС
группа компаний

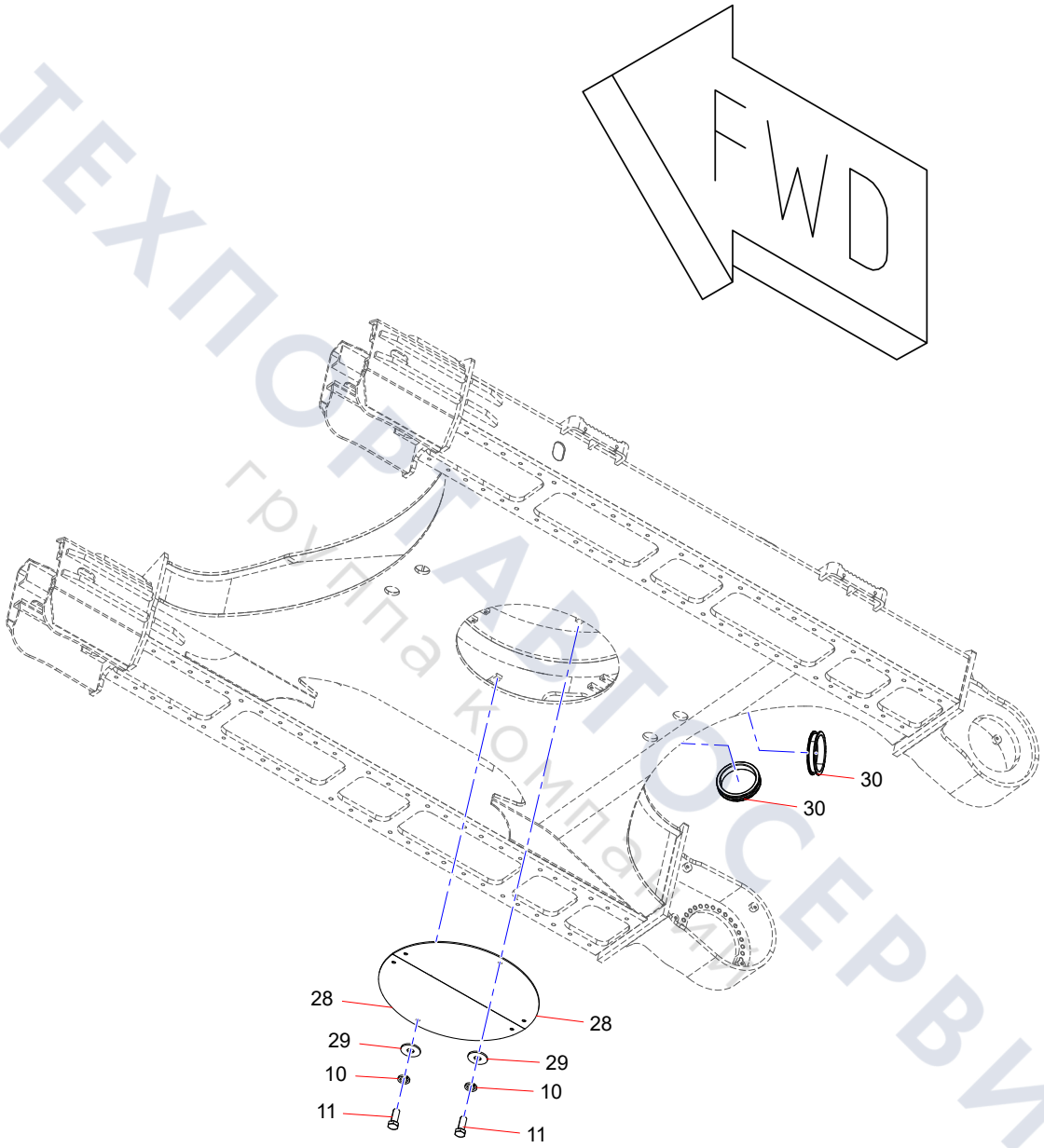

ТЕХПОРТАВТОСЕРВИС
группа компаний

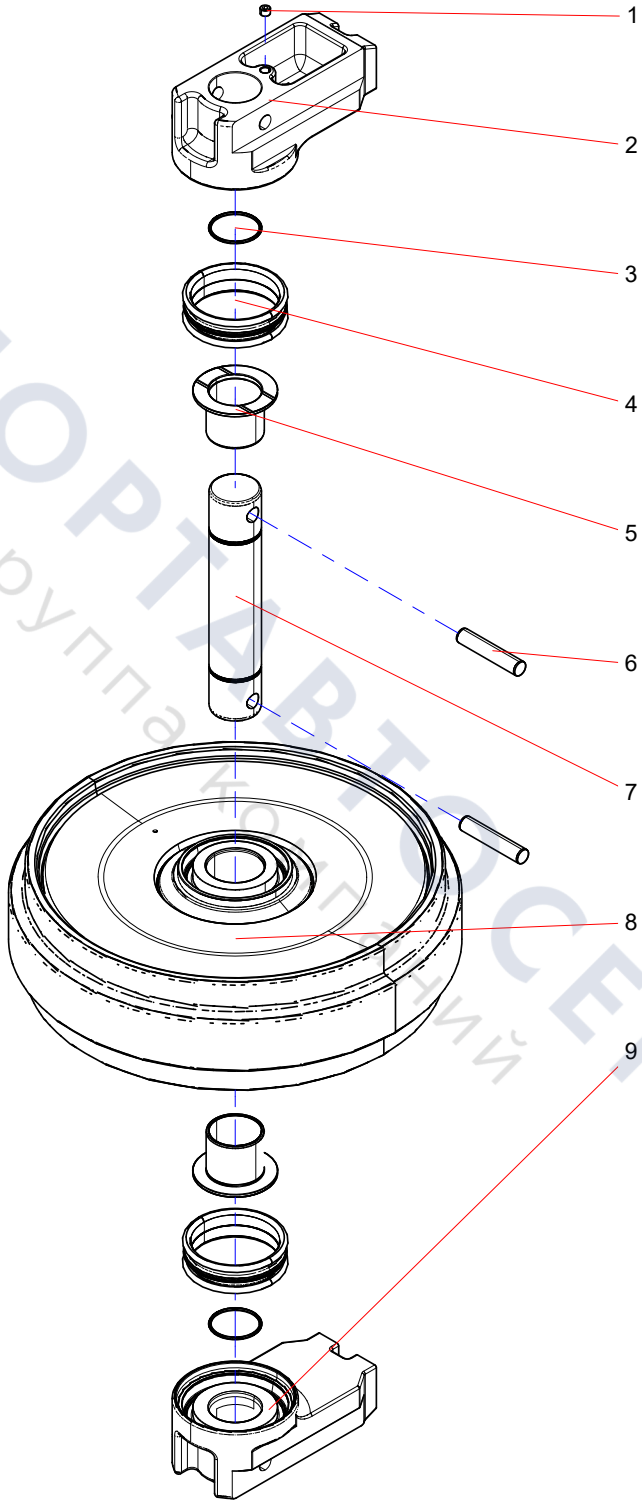

ТЕХПОРТАВТОСЕРВИС
группа компаний

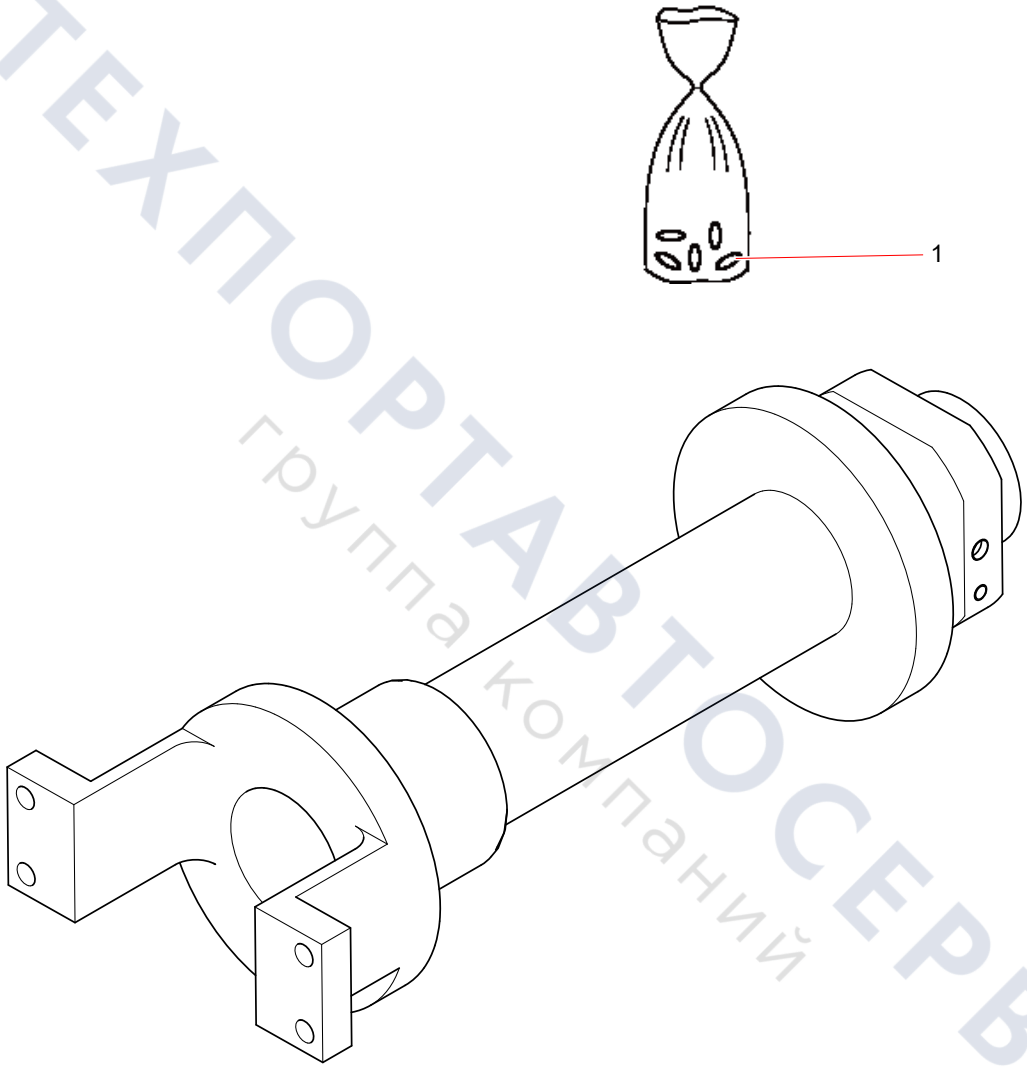

ТЕХПОРТАВТОСЕРВИС
группа компаний

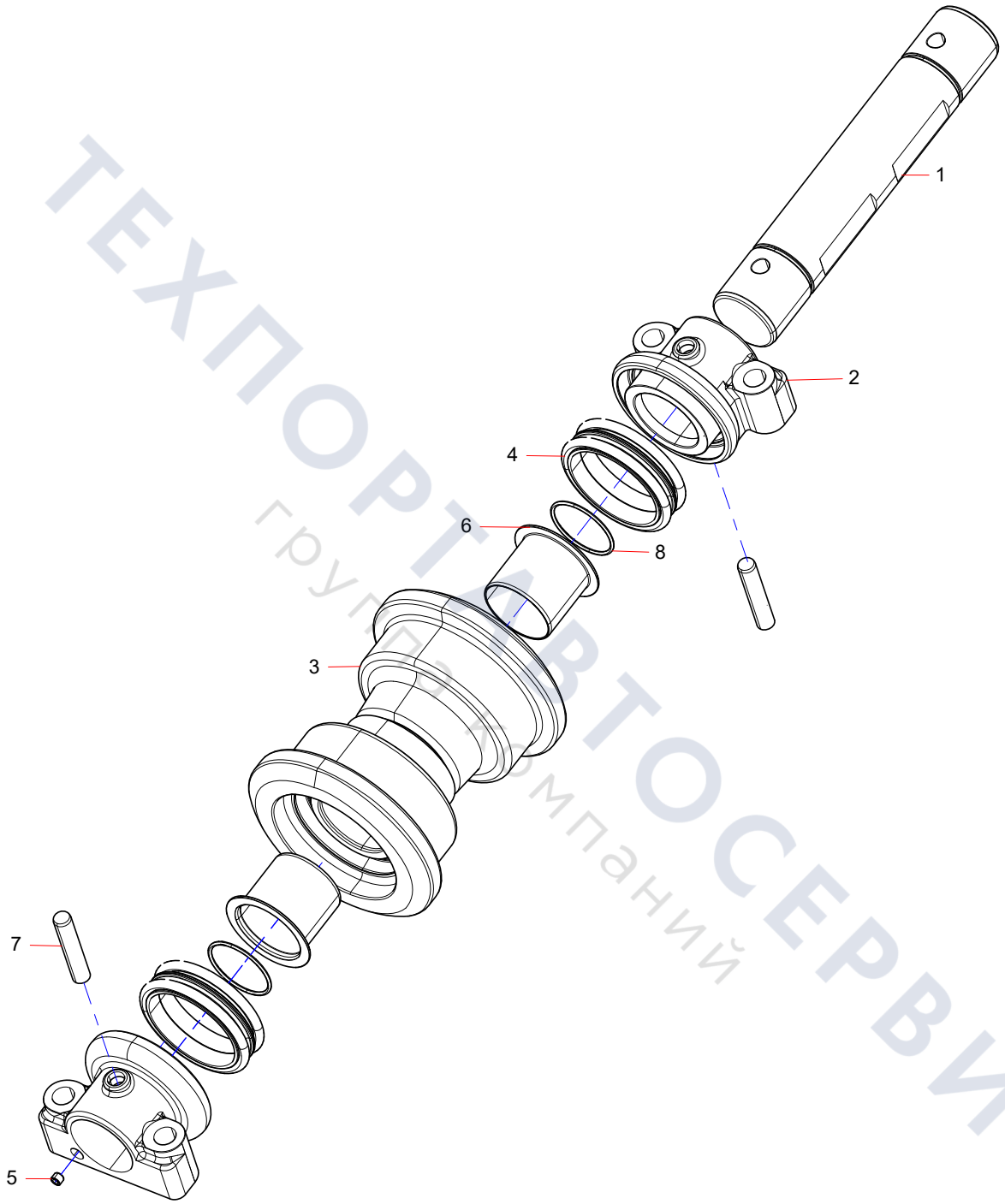

ТЕХПОРТАВТОСЕРВИС
группа компаний

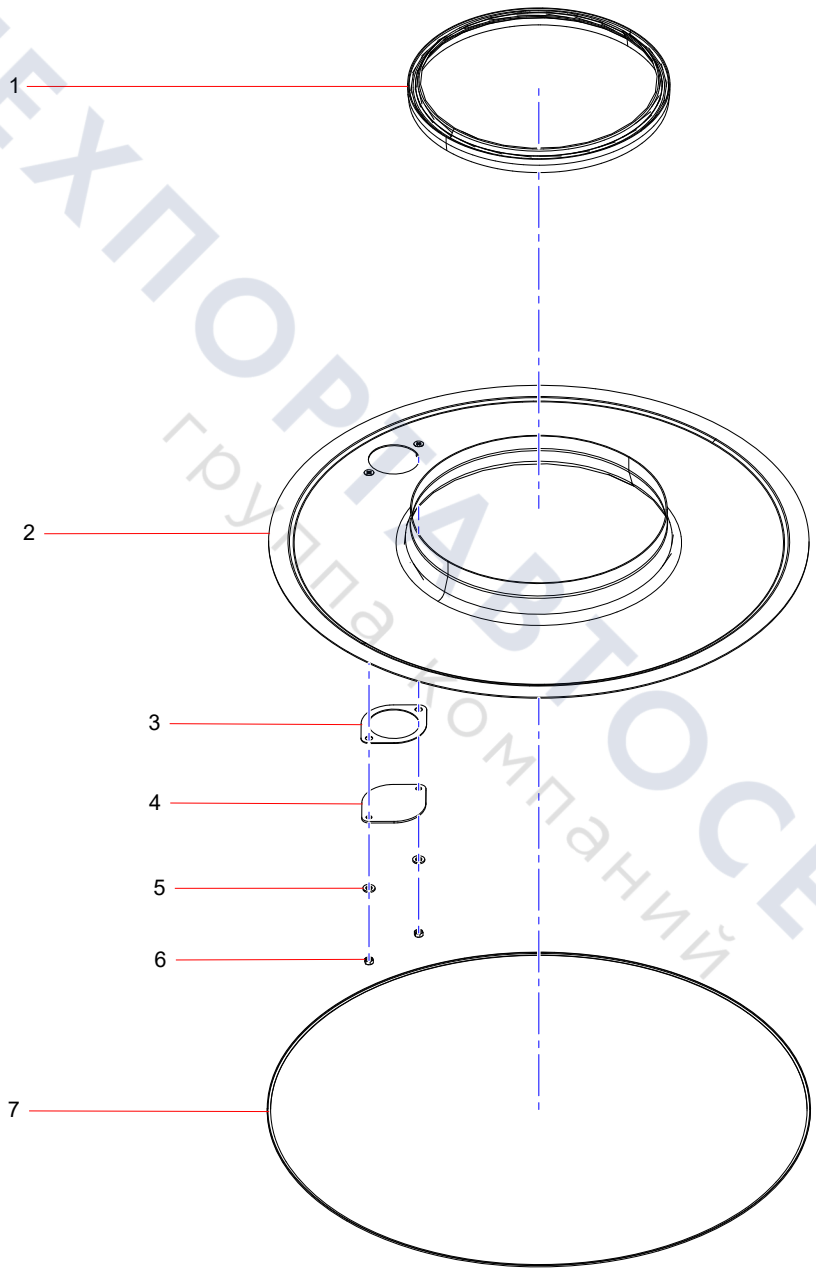

ТЕХПОРТАВТОСЕРВИС
группа компаний

Running Device Pipeline (1/2)

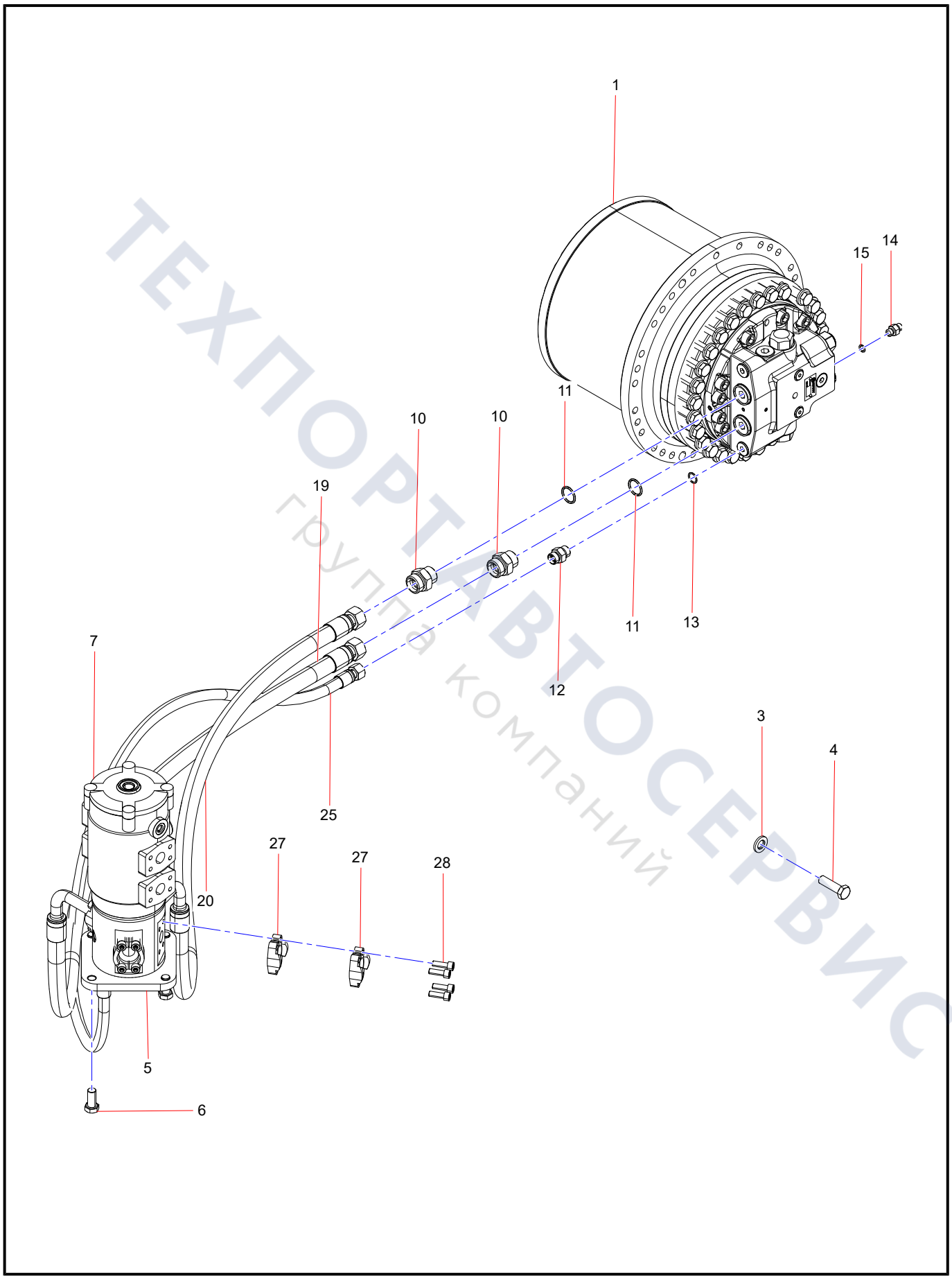

ТЕХПОРТАВТОСЕРВИС
группа компаний

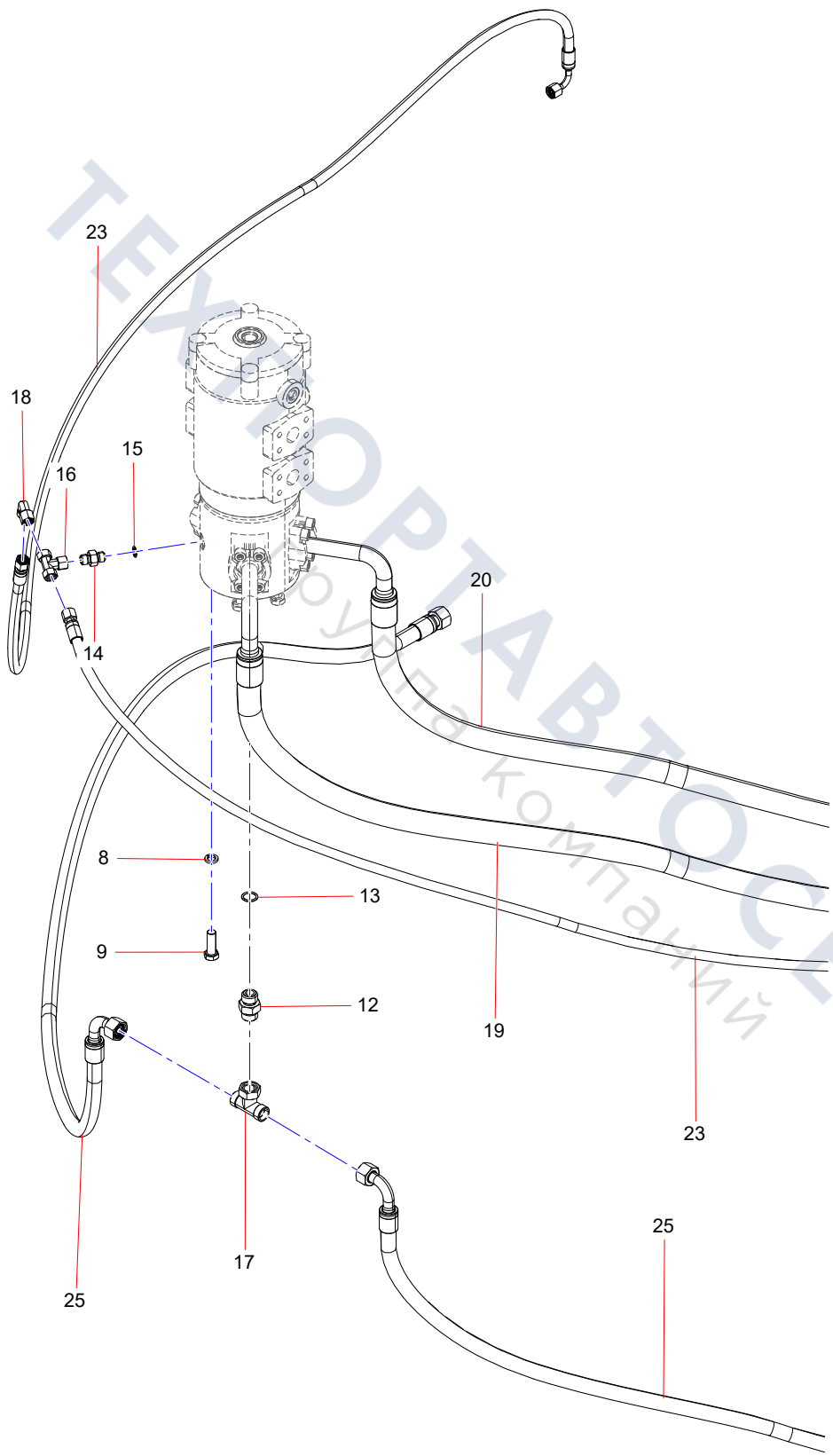

ТЕХНОРТАВТОСЕРВИС
Поставщик компаний

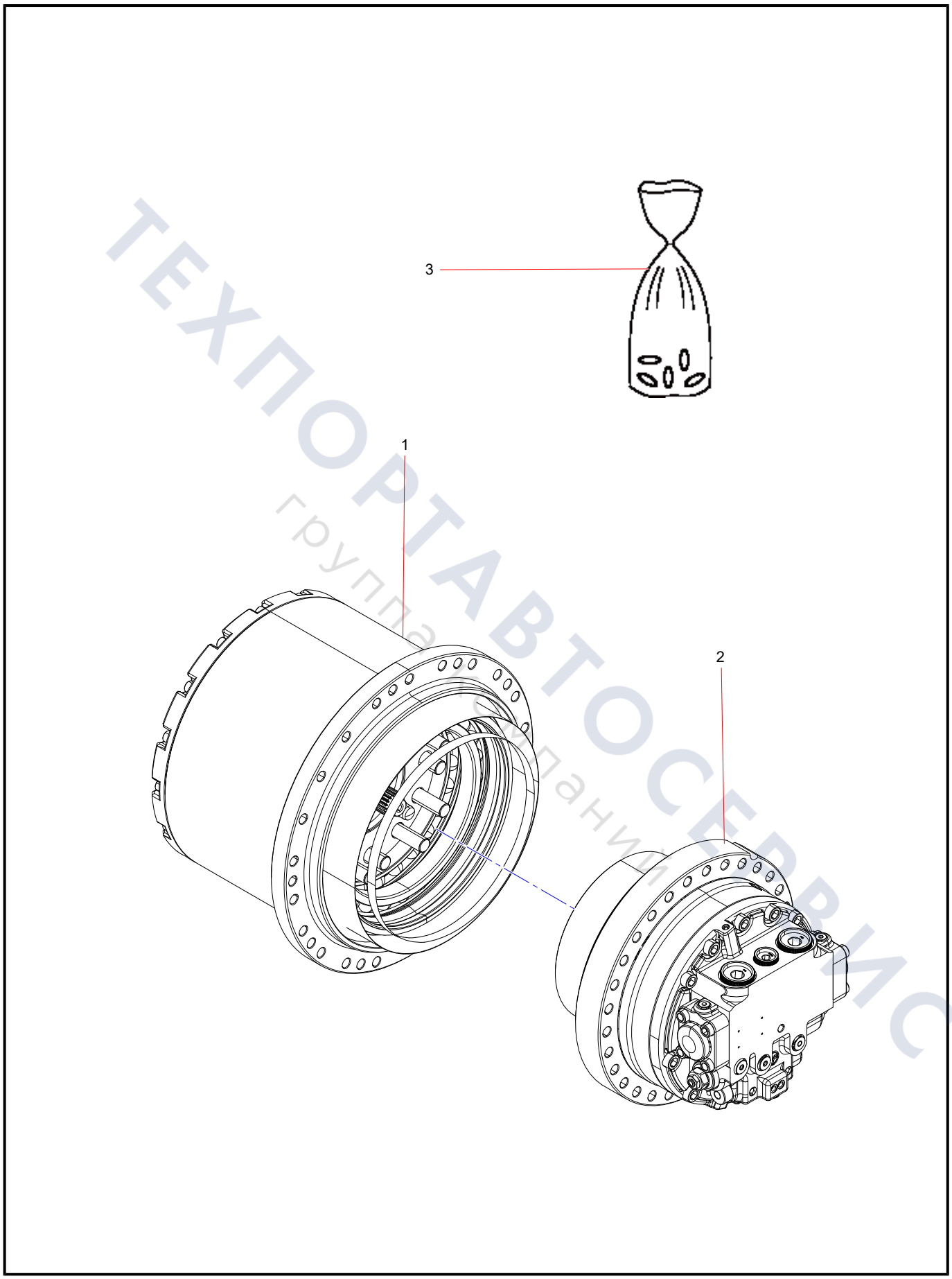

ТЕХПОРТАВТОСЕРВИС
группа компаний

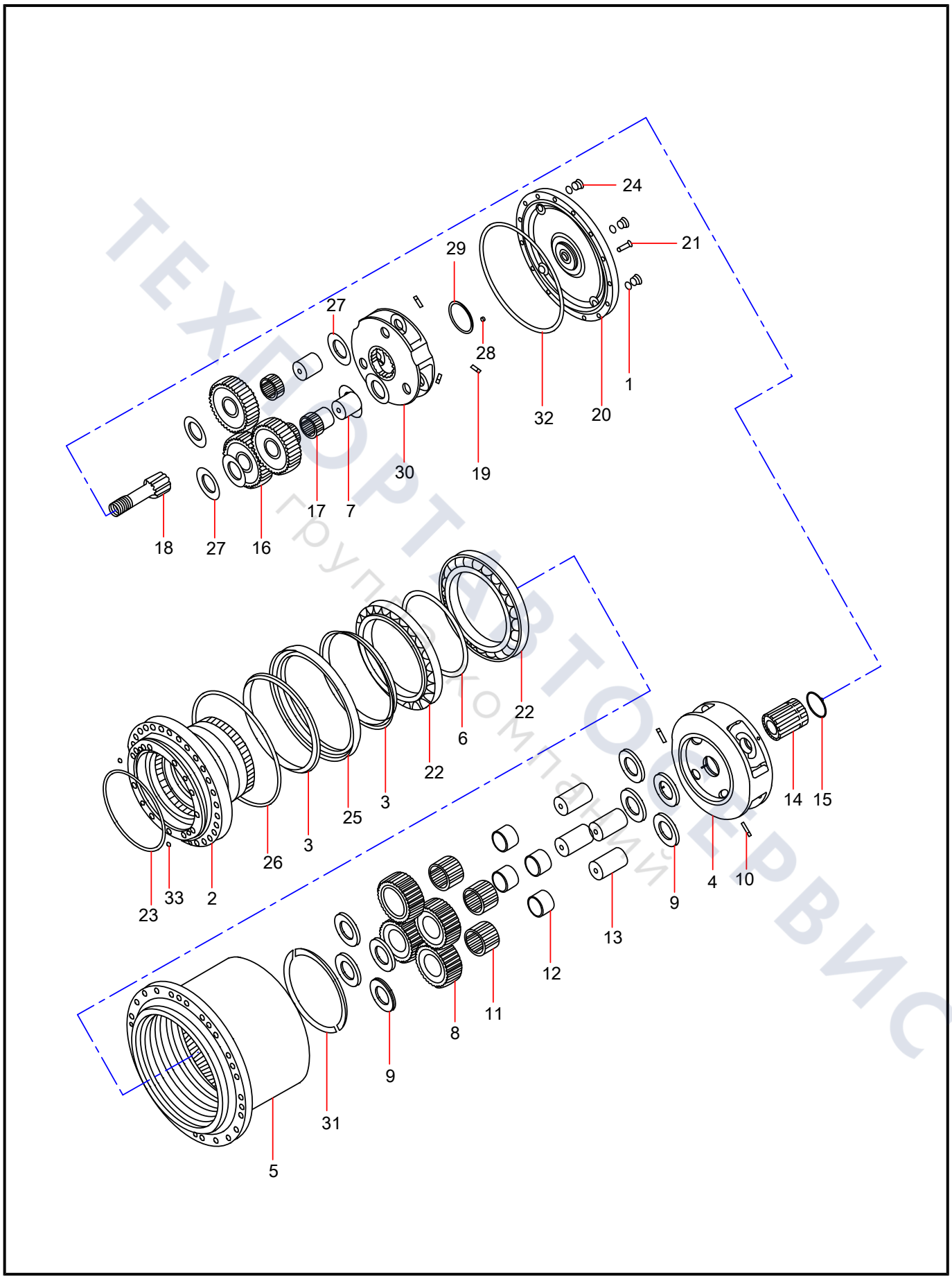

ТЕХПОРТАВТОСЕРВИС
Группа компаний

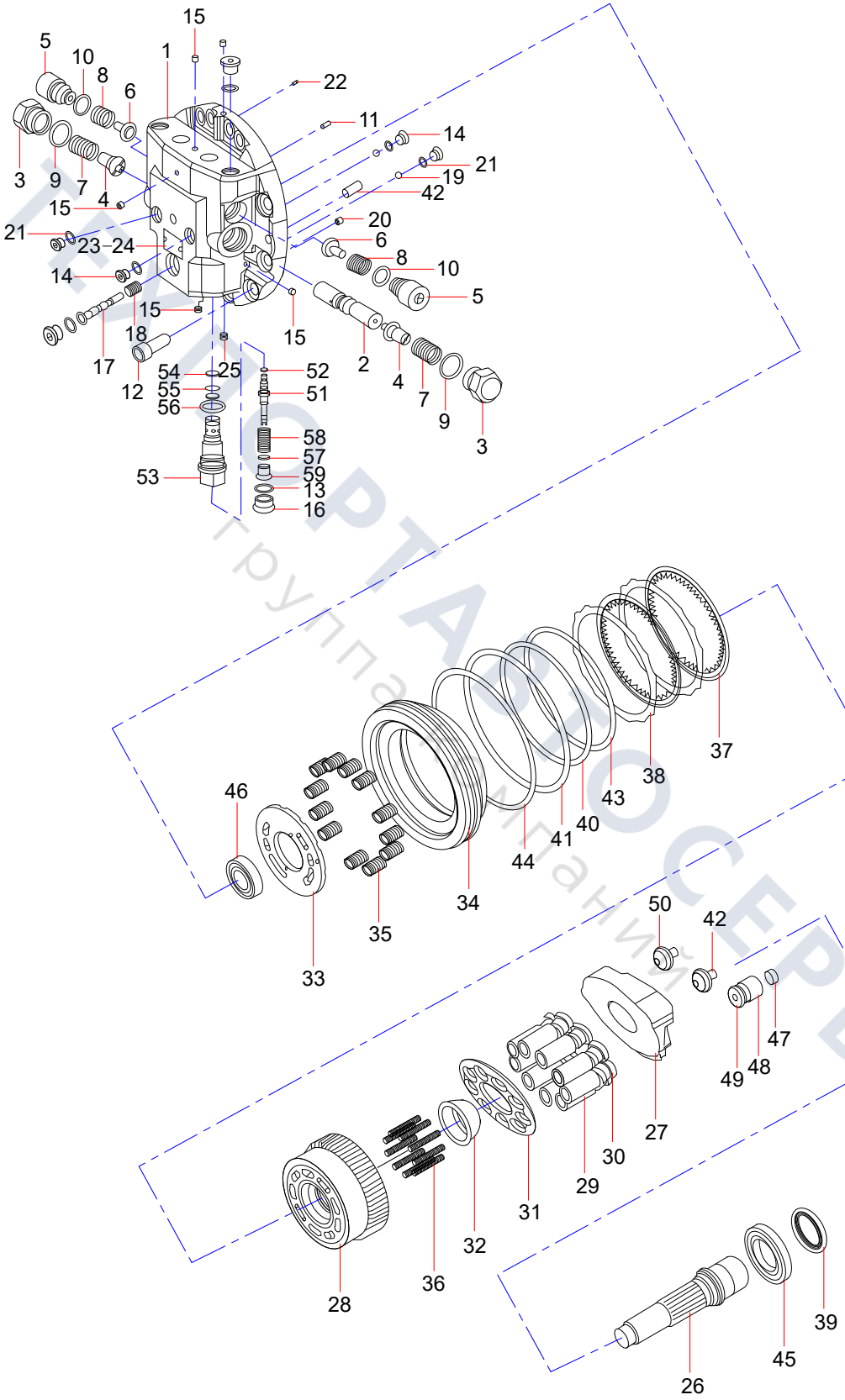

ЭКСКАВАТОРТАЙМ СЕРВИС
группа компаний

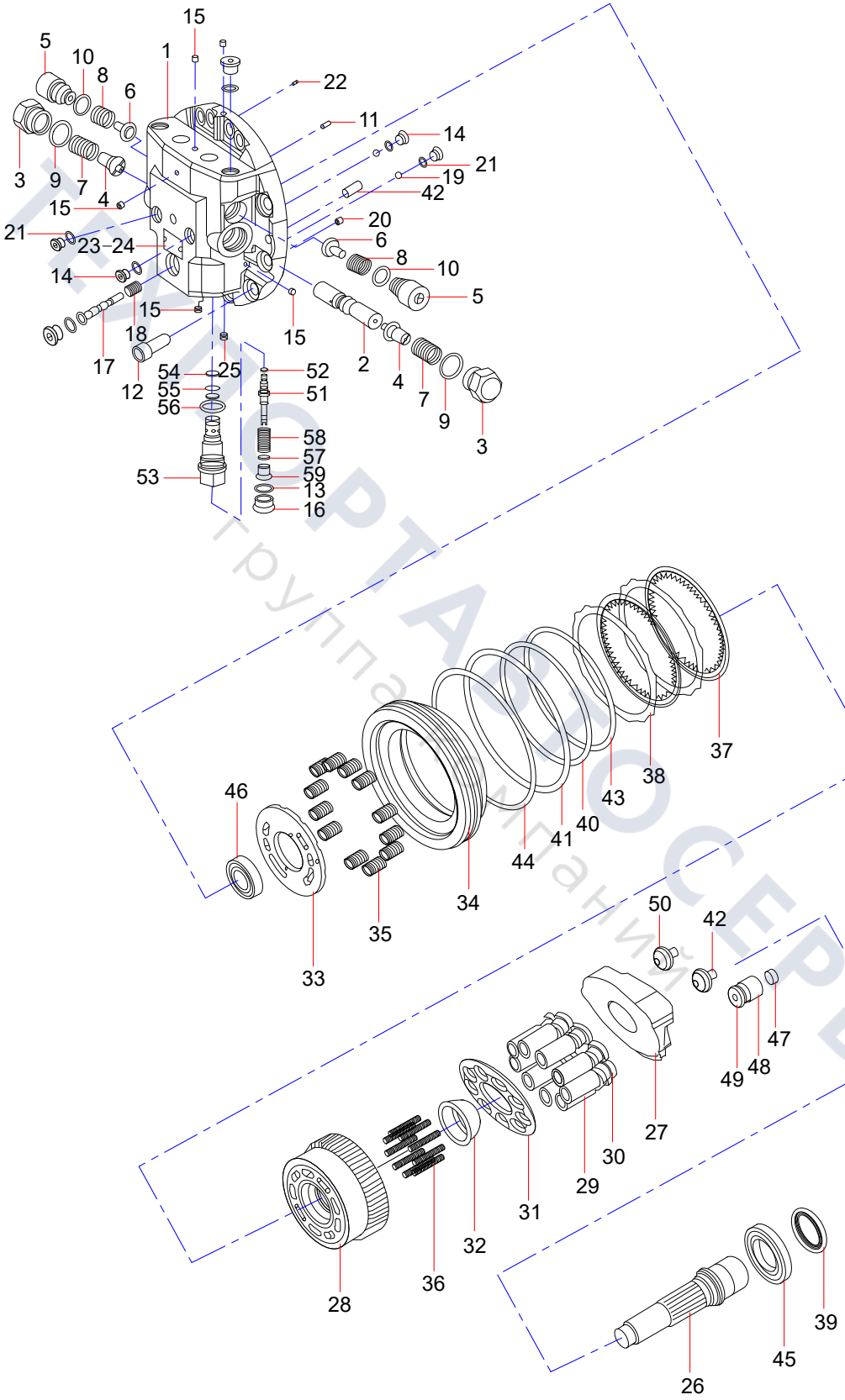

ЭКСКАВАТОРТАЙМ СЕРВИС
Группа компаний

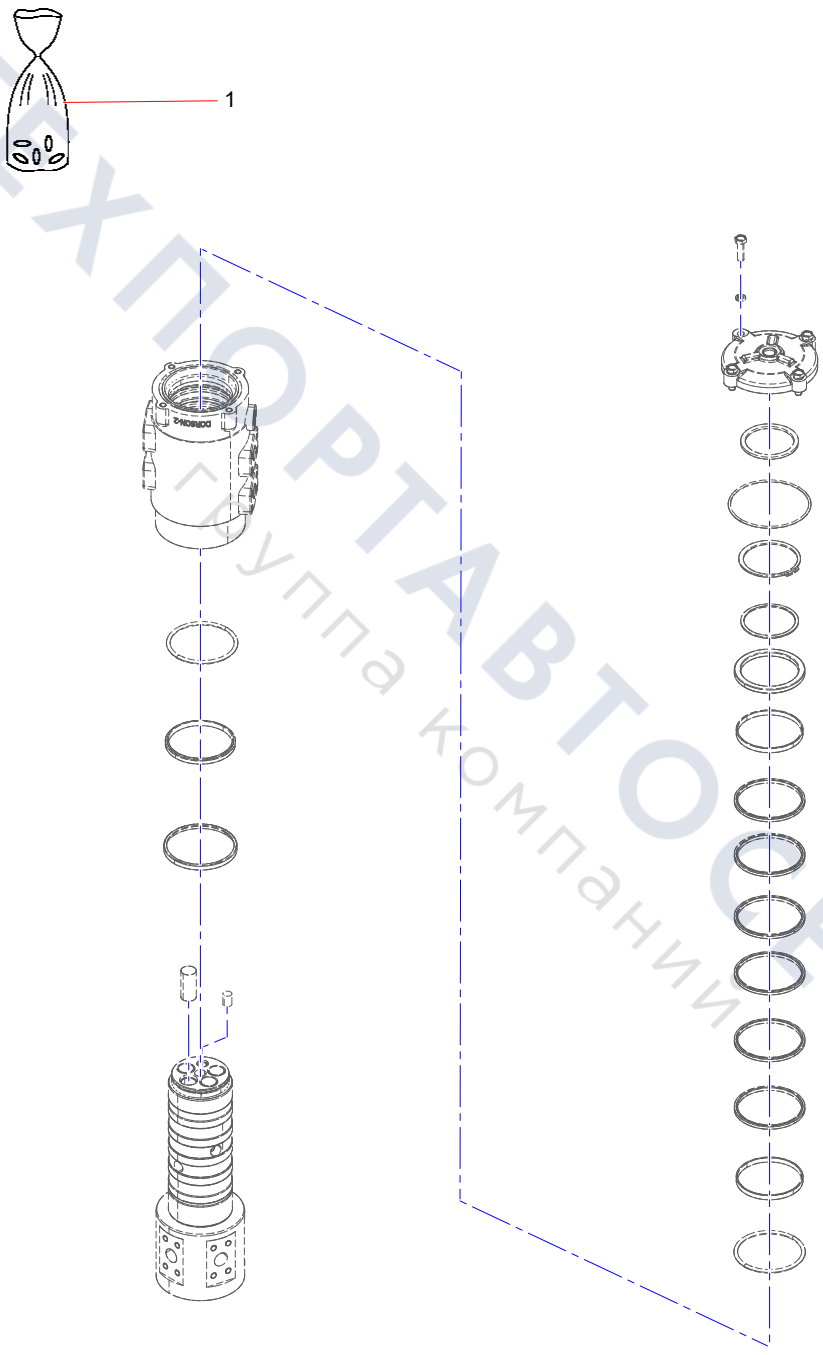

ТЕХПОРТАВТОСЕРВИС
Группа компаний

Group 14

Rootcloud Component

ТЕХПОРТАВТОСЕРВИС
Группа компаний

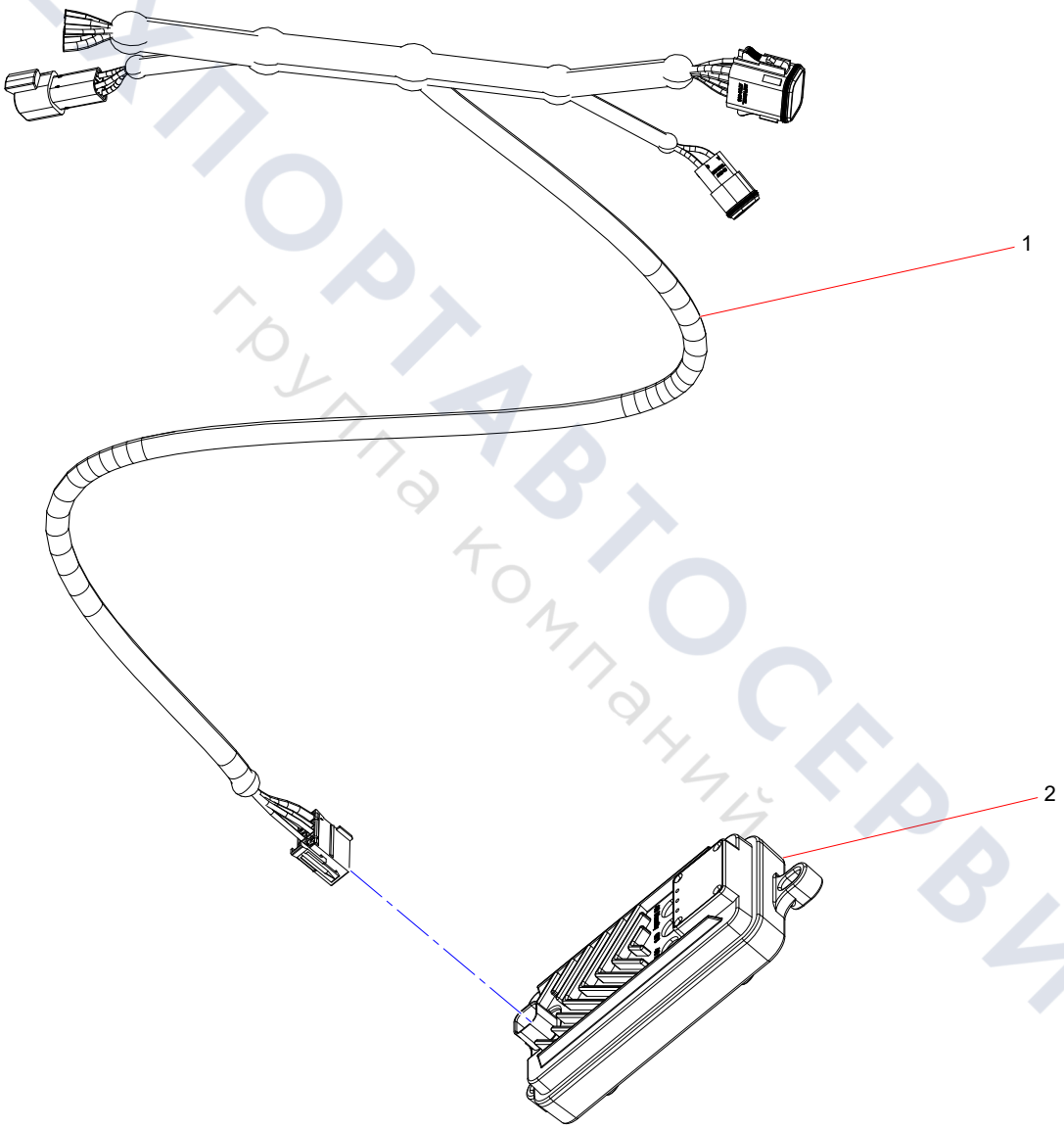

ТЕХПОРТАВТОСЕРВИС
группа компаний