SANY®

Engine Manual

Excavator

ТЕХНОРТАВТОСЕРВИС
группа компаний

SHANGHAI SANY HEAVY MACHINERY CO., LTD.

Page header with PART NO., and DESCRIPTION

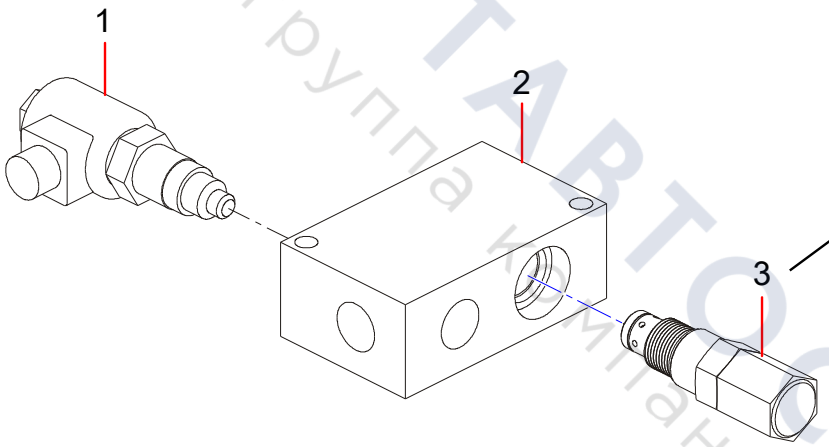

Line-art illustration with callout numbers

ТЕХПОРТАВТОСЕРВИС
группа компаний

Page footer with machine model, chapter title, page number

Table of Contents

Group 1 Engine **1-1**
160102060007 Engine 1-2

Group 2 Cylinder Head Plug **2-1**
Cylinder Head Plug 2-2

Group 3 Valve Mechanism **3-1**
Valve Mechanism 3-2

Group 4 Rocker Cover **4-1**
Rocker Cover 4-2

Group 5 Camshaft Tappet **5-1**
Camshaft Tappet 5-2

Group 6 Crankcase **6-1**
Crankcase 6-2

Group 7 Oil Drain Valve and Pipe **7-1**
Oil Drain Valve and Pipe 7-2

Group 8 Lifting Ring **8-1**
Lifting Ring 8-2

Group 9 Main Bearing **9-1**
Main Bearing 9-2

Group 10 Timing Gearbox First Part **10-1**
Timing Gearbox First Part 10-2

Group 11 Timing Gear Box Second Part **11-1**
Timing Gear Box Second Part 11-2

Group 12 Flywheel Housing **12-1**
Flywheel Housing 12-2

Group 13 Oil Pan **13-1**
Oil Pan 13-2

ТЕХНОРТАВТОСЕРВИС
Группа компаний

Group 14 Piston 14-1
Piston 14-2

Group 15 Connecting Rod 15-1
60305502 Connecting Rod 15-2

Group 16 Crank Shaft 16-1
Crank Shaft 16-2

Group 17 Crank Shaft Belt Pulley 17-1
Crank Shaft Belt Pulley 17-2

Group 18 Flywheel 18-1
Flywheel 18-2

Group 19 Timing Gear 19-1
Timing Gear 19-2

Group 20 Air Intake System 20-1
Air Intake System 20-2

Group 21 Exhaust System 21-1
Exhaust System 21-2

Group 22 Turbocharger Engine Oil Pipeline 22-1
Turbocharger Engine Oil Pipeline 22-2

Group 23 Engine Oil Filter 23-1
Engine Oil Filter 23-2

Group 24 Engine Oil Cooler 24-1
Engine Oil Cooler 24-2

Group 25 Engine Oil Filter 25-1
Engine Oil Filter 25-2

Group 26 Breather 26-1
Breather 26-2

Group 27 Water Pump Pulley 27-1
Water Pump Pulley 27-2

Group 28 Cooling System 28-1
Cooling System 28-2

ТЕХПОРТАВТОСЕРВИС
Группа компаний

Group 29 Fan Belt Pulley and Spacer 29-1
Fan Belt Pulley and Spacer 29-2

Group 30 V-Belt 30-1
V-Belt 30-2

Group 31 Fuel System 31-1
Fuel System 31-2

Group 32 Fuel System 32-1
Fuel System 32-2

Group 33 Fuel Filter 33-1
Fuel Filter 33-2

Group 34 Injection Pump 34-1
60215332 Injection Pump 34-2

Group 35 Engine Controller 35-1
60215335 Engine Controller 35-2

Group 36 Harness Fixing First Part 36-1
Harness Fixing First Part 36-2

Group 37 Harness Fixing Part 2 37-1
Harness Fixing Part 2 37-2

Group 38 Accessory 38-1
Accessory 38-2

Group 39 Turbocharger Assembly 39-1
60305490 Turbocharger Assembly 39-2

Group 40 Starter 40-1
60215333 Starter 40-2

Group 41 Line Charger 41-1
Line Charger 41-2

Group 42 Fuel Electronic Pump 42-1
60311897 Fuel Electronic Pump 42-2
60018583 Fuel Pump Assembly 42-4

ТЕХЭКСПОРТАВТОСЕРВИС
Группа компаний

Group 1

Engine

ТЕХПОРТАВТОСЕРВИС
группа компаний

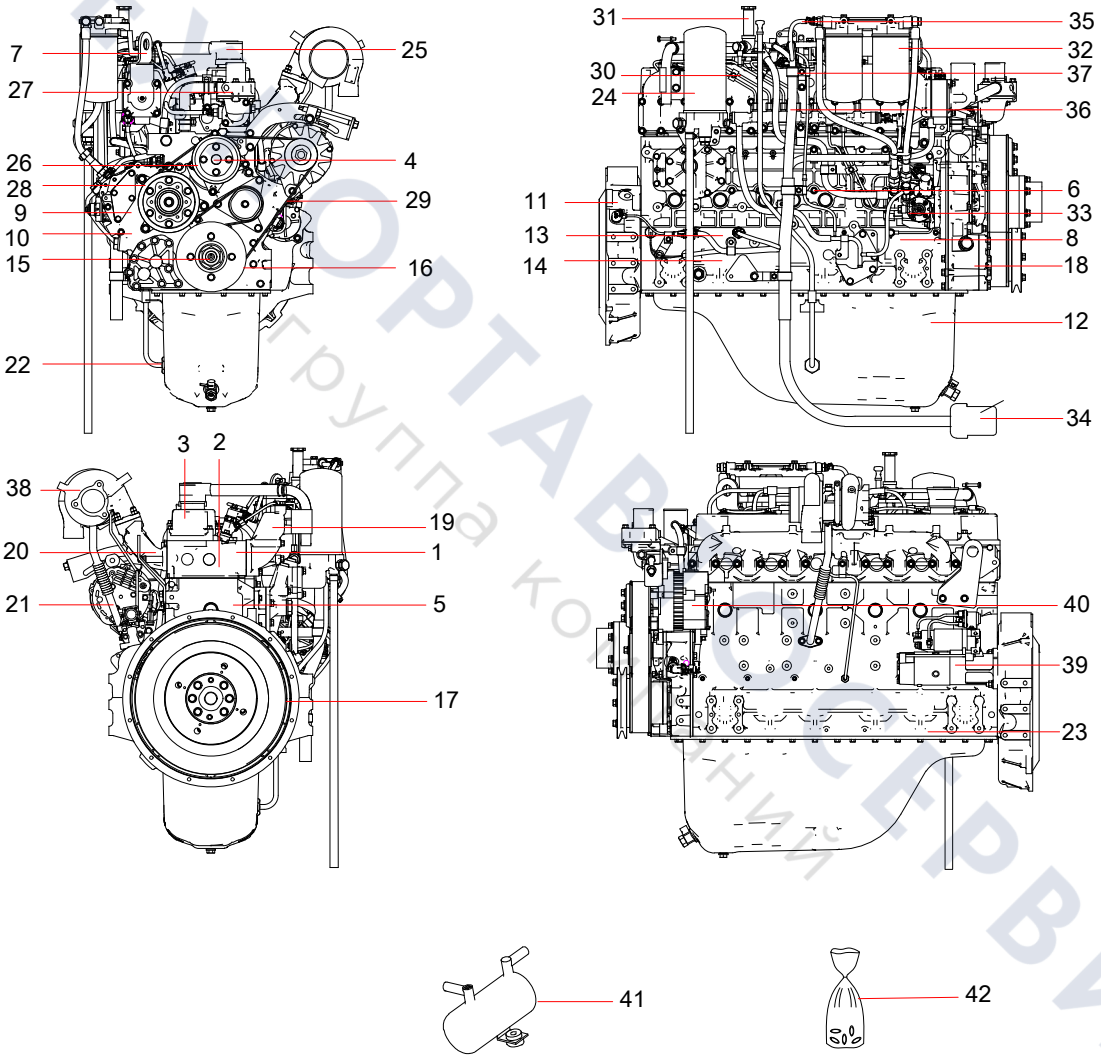

ТЕХНОРТАВТОСЕРВИС
группа компаний

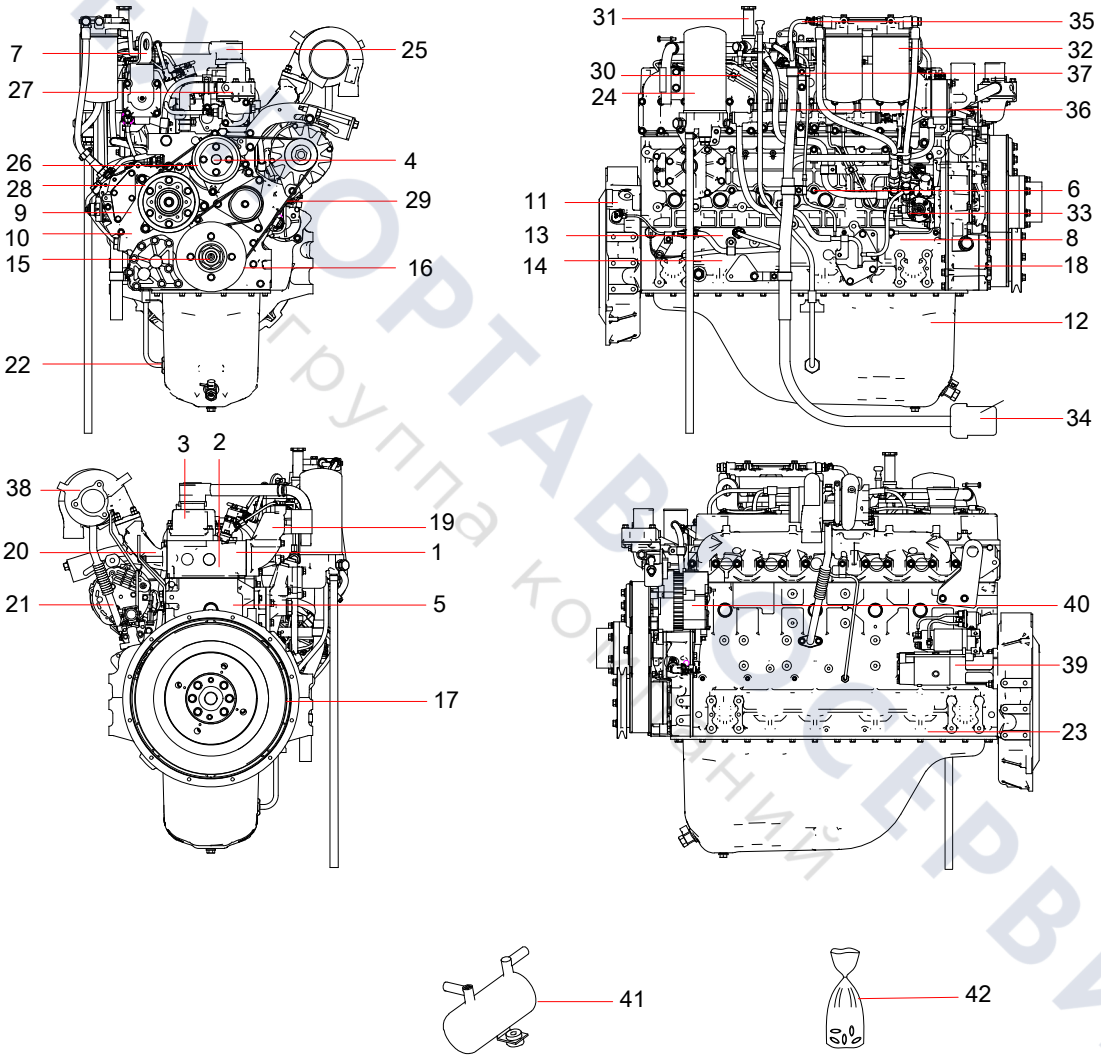

ТЕХНОРТАВТОСЕРВИС
группа компаний

Group 2

Cylinder Head Plug

ТЕХПОРТАВТОСЕРВИС
Группа компаний

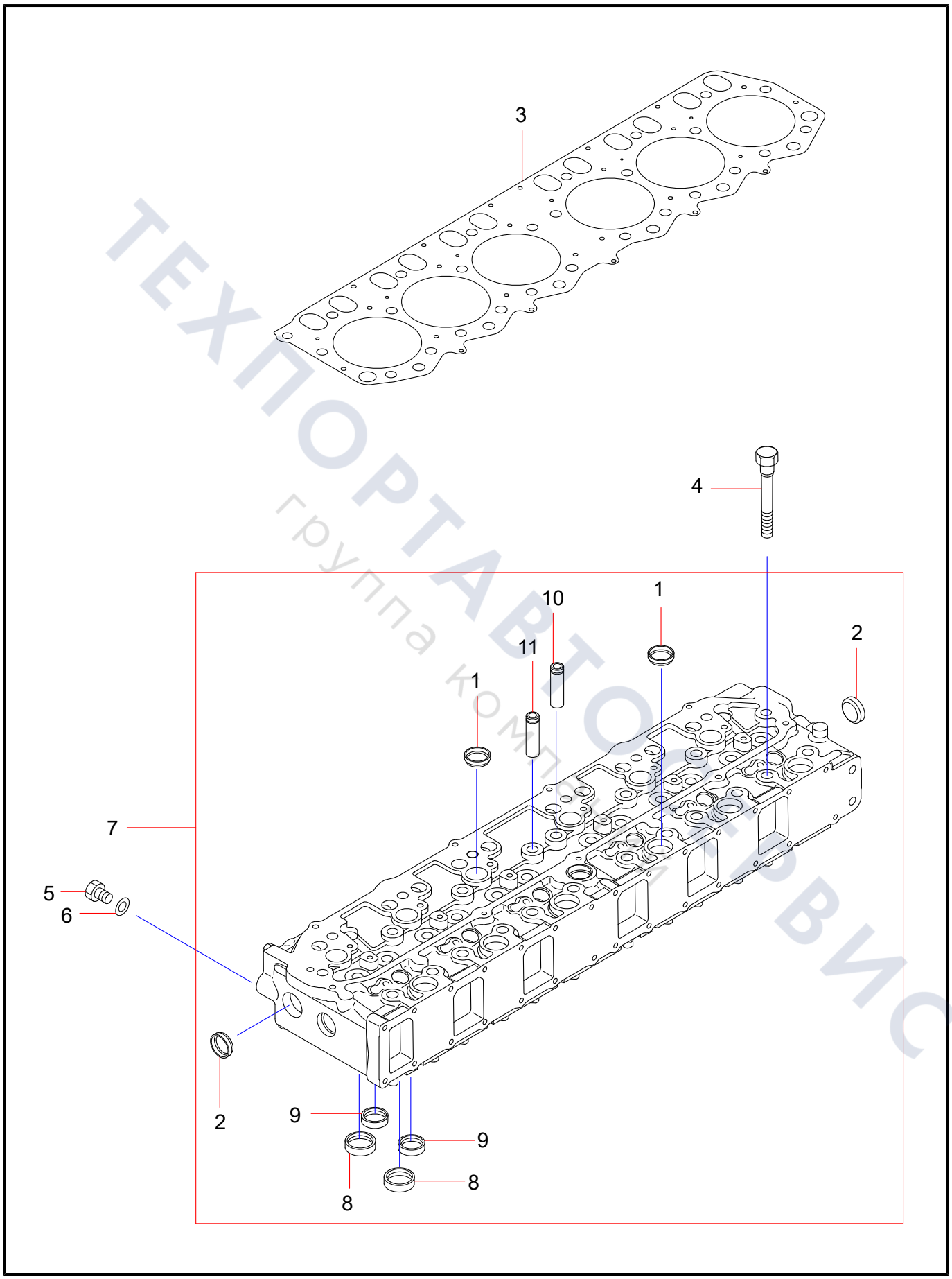

ТЕХПОРТАВТОСЕРВИС
группа компаний

Group 3

Valve Mechanism

ТЕХПОРТАВТОСЕРВИС
группа компаний

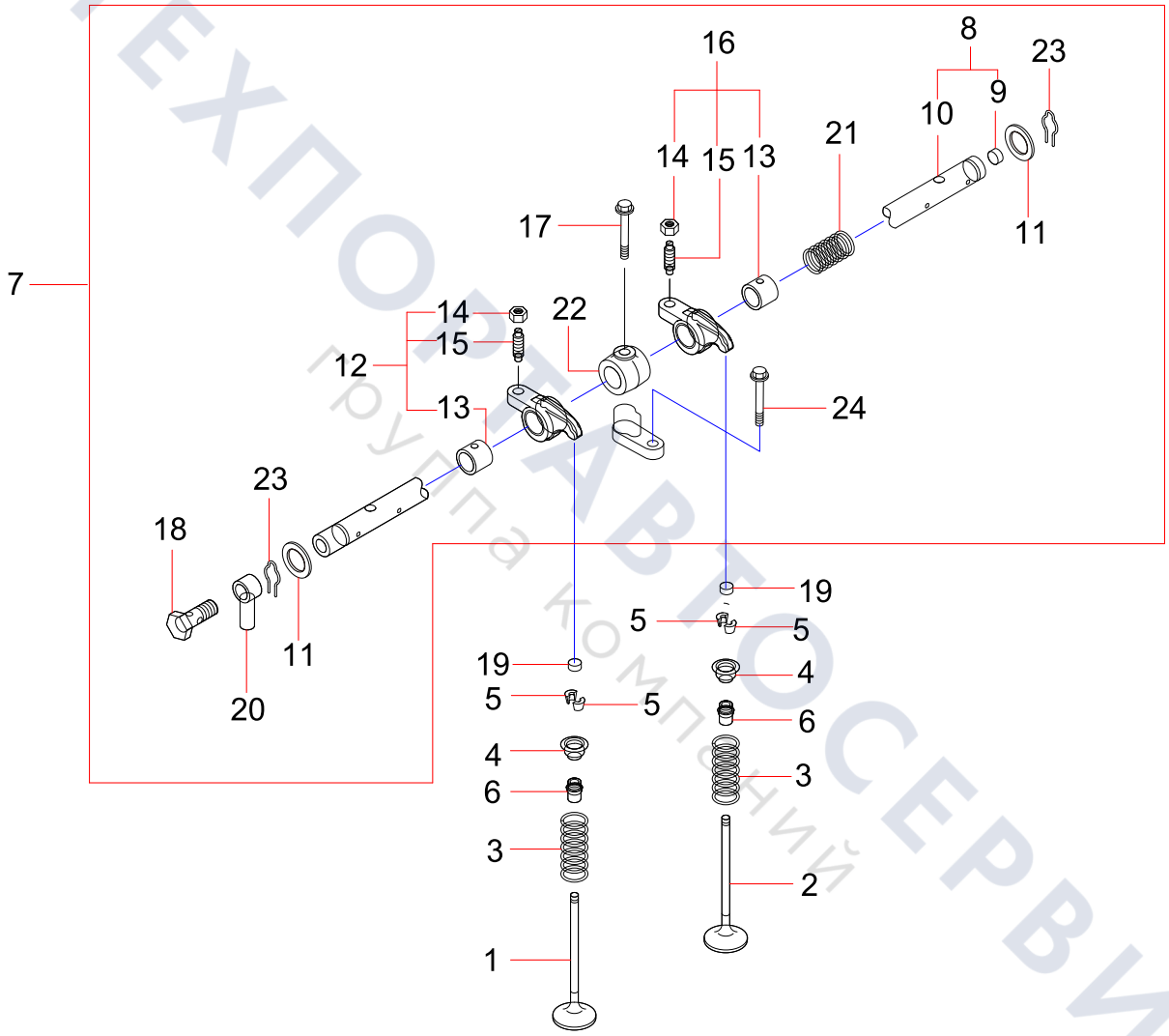

ТЕХПОРТАВТОСЕРВИС
группа компаний

Group 4

Rocker Cover

ТЕХПОРТАВТОСЕРВИС
группа компаний

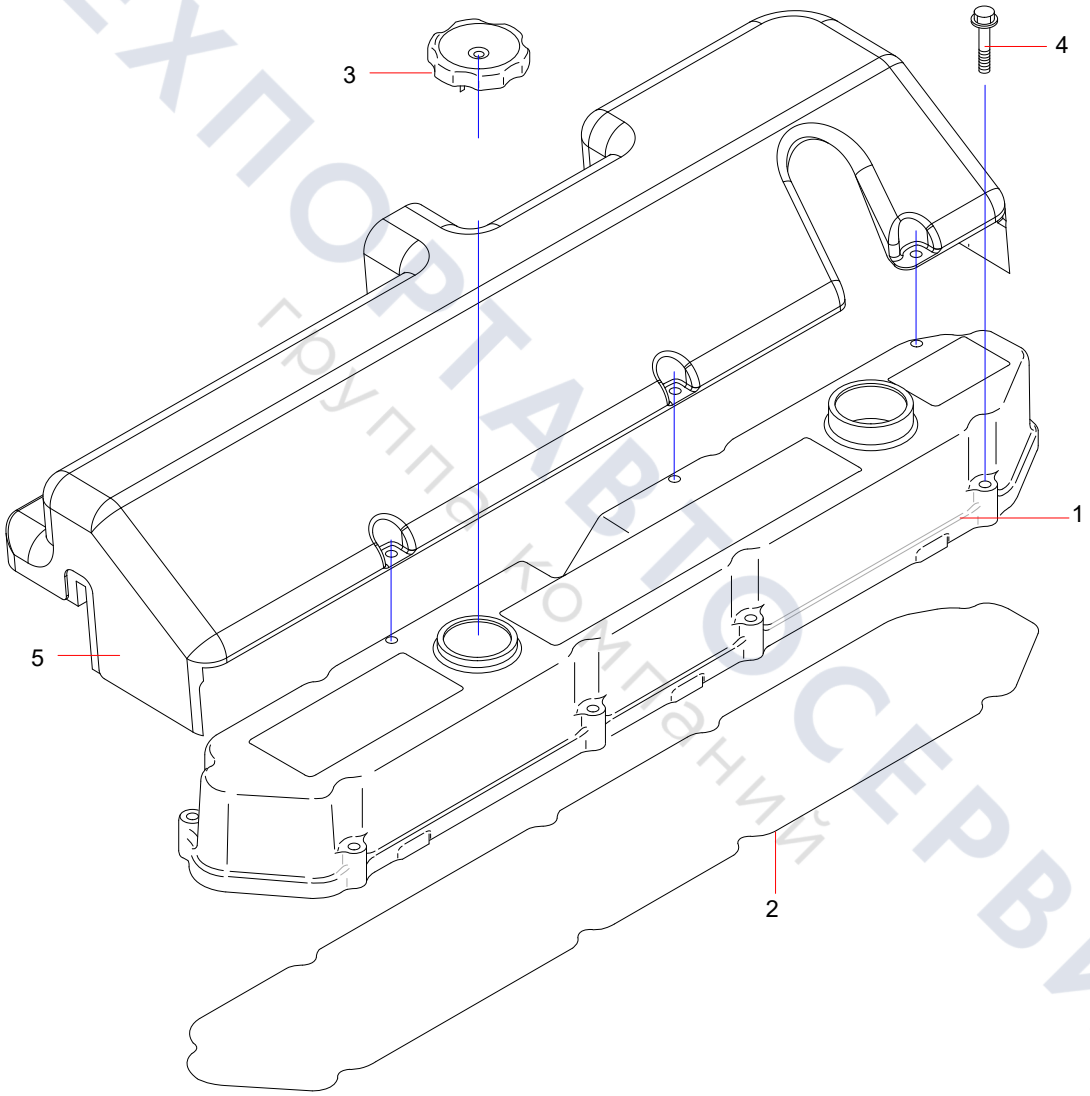

ТЕХПОРТАВТОСЕРВИС
Группа компаний

Group 5

Camshaft Tappet

ТЕХПОРТАВТОСЕРВИС
группа компаний

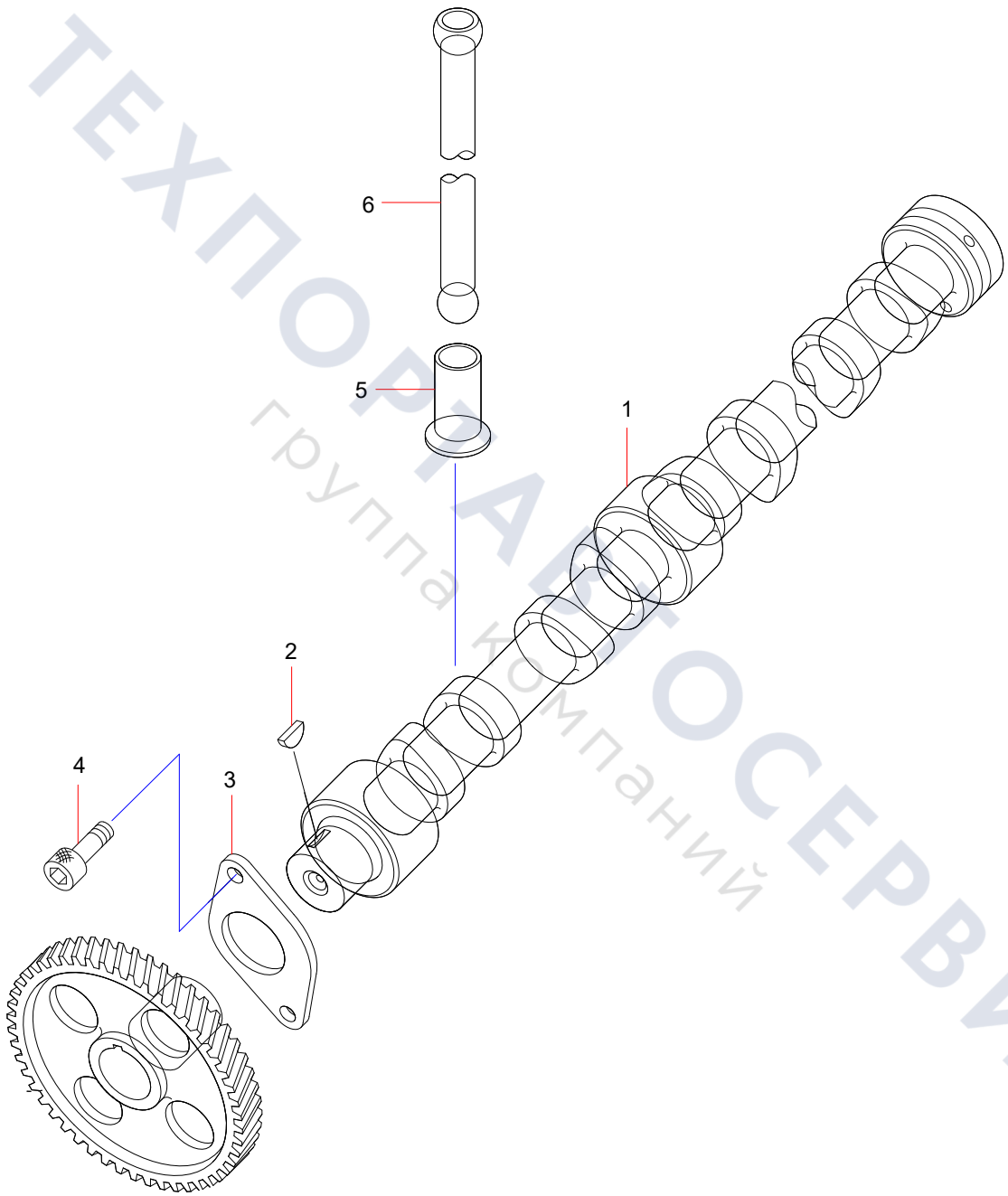

ТЕХПОРТАЛ ОСЕРВИС
группа компаний

Group 6

Crankcase

ТЕХПОРТАВТОСЕРВИС
группа компаний

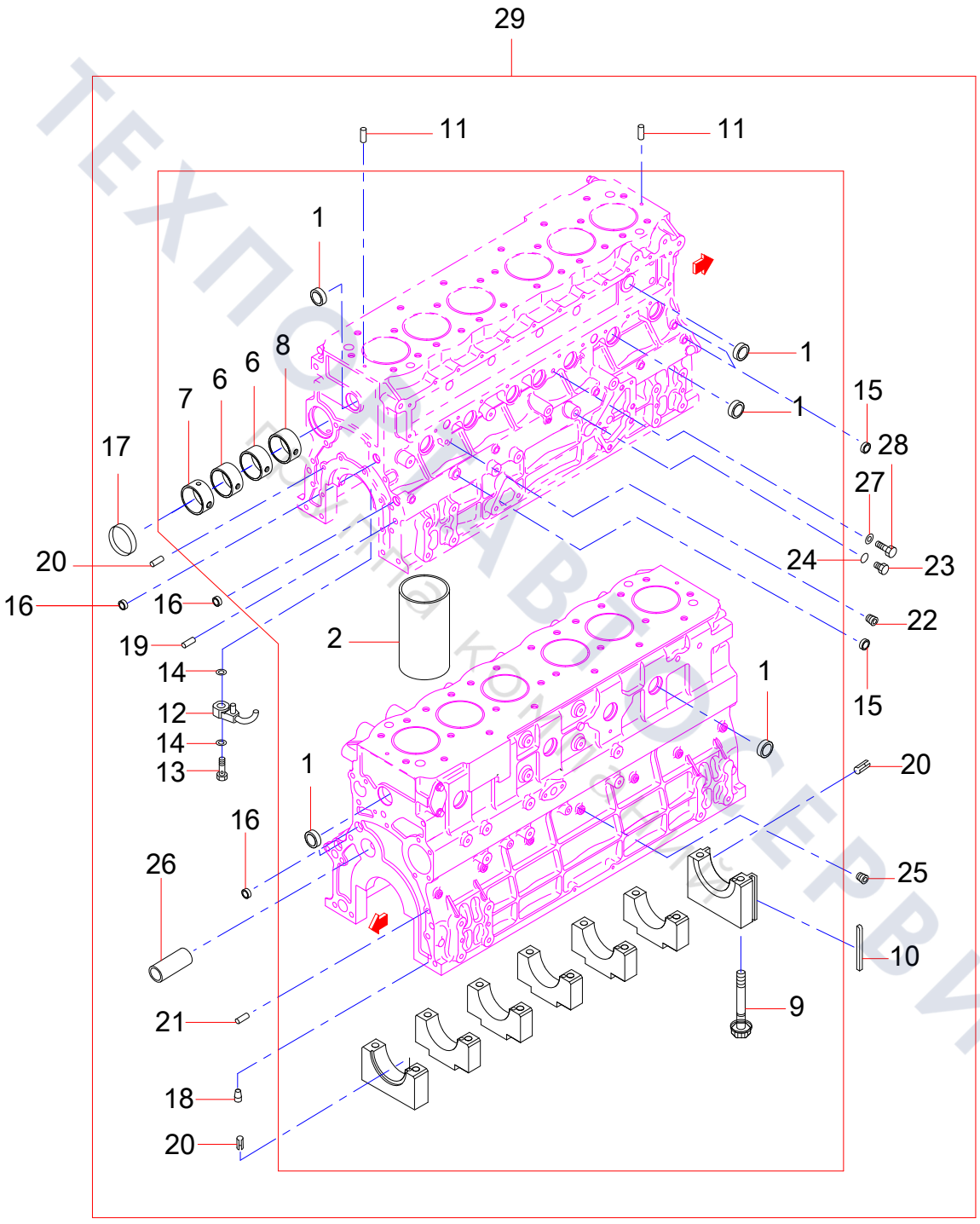

ТЕХПОЛЕГАЛЬ ОТ ТЕРВИС
Подлинна компанія

Group 7

Oil Drain Valve and Pipe

ТЕХПОСТАВТОСЕРВИС
Группа компаний

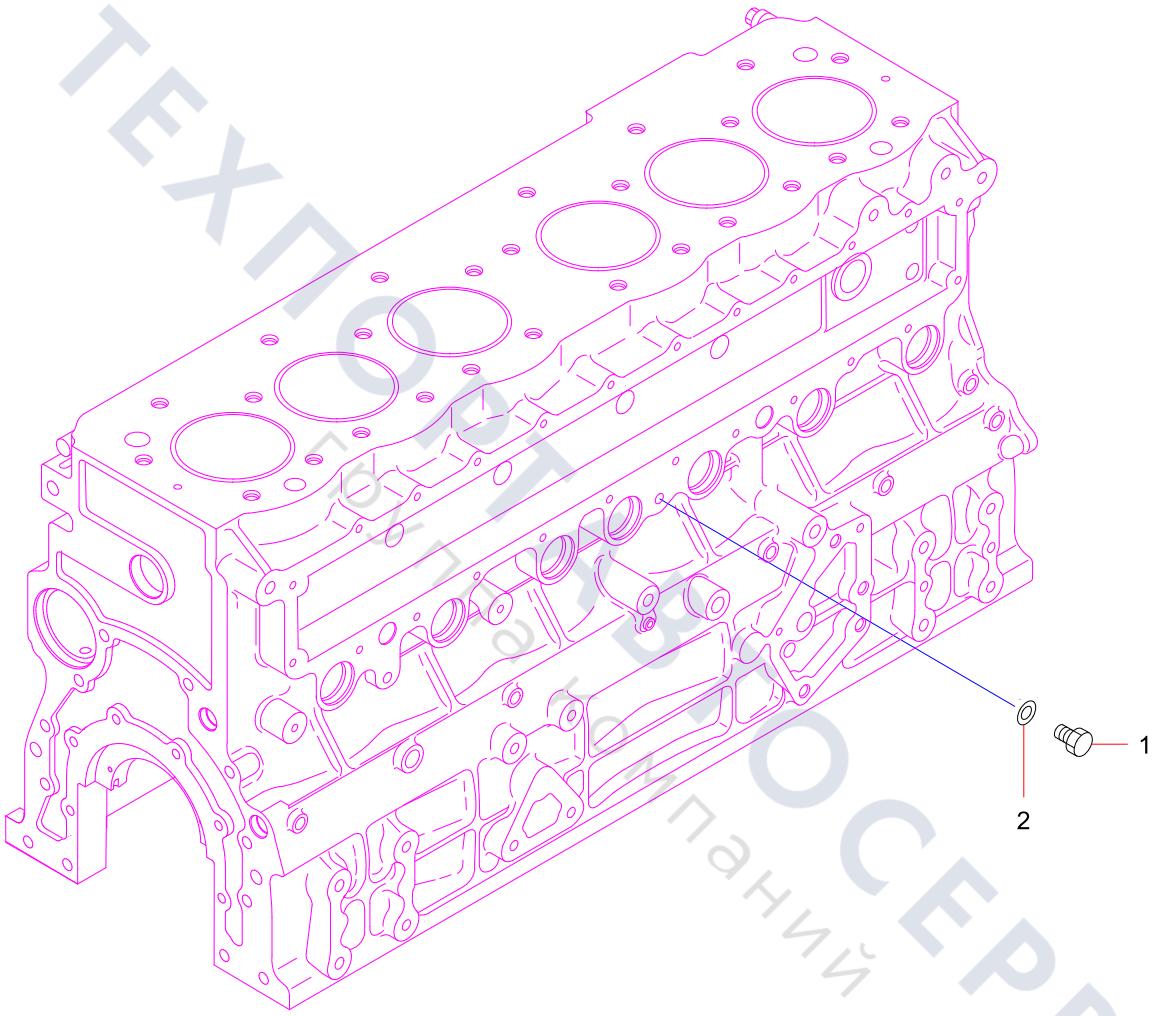

ТЕХПОРТАВТОСЕРВИС
группа компаний

Group 8

Lifting Ring

ТЕХПОРТАВТОСЕРВИС
группа компаний

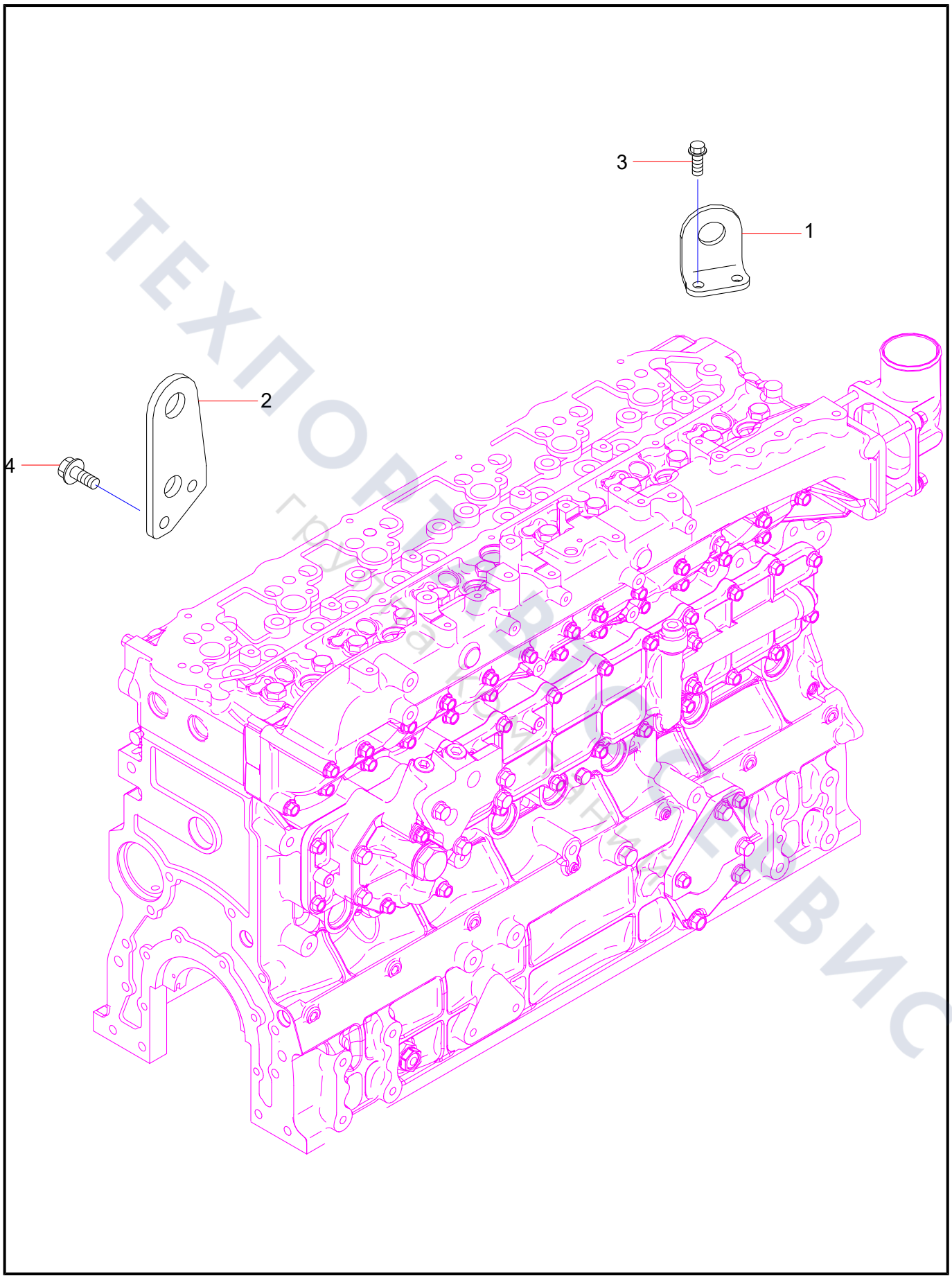
3
1
2
4

Group 9

Main Bearing

ТЕХПОМАВТОСЕРВИС
группа компаний

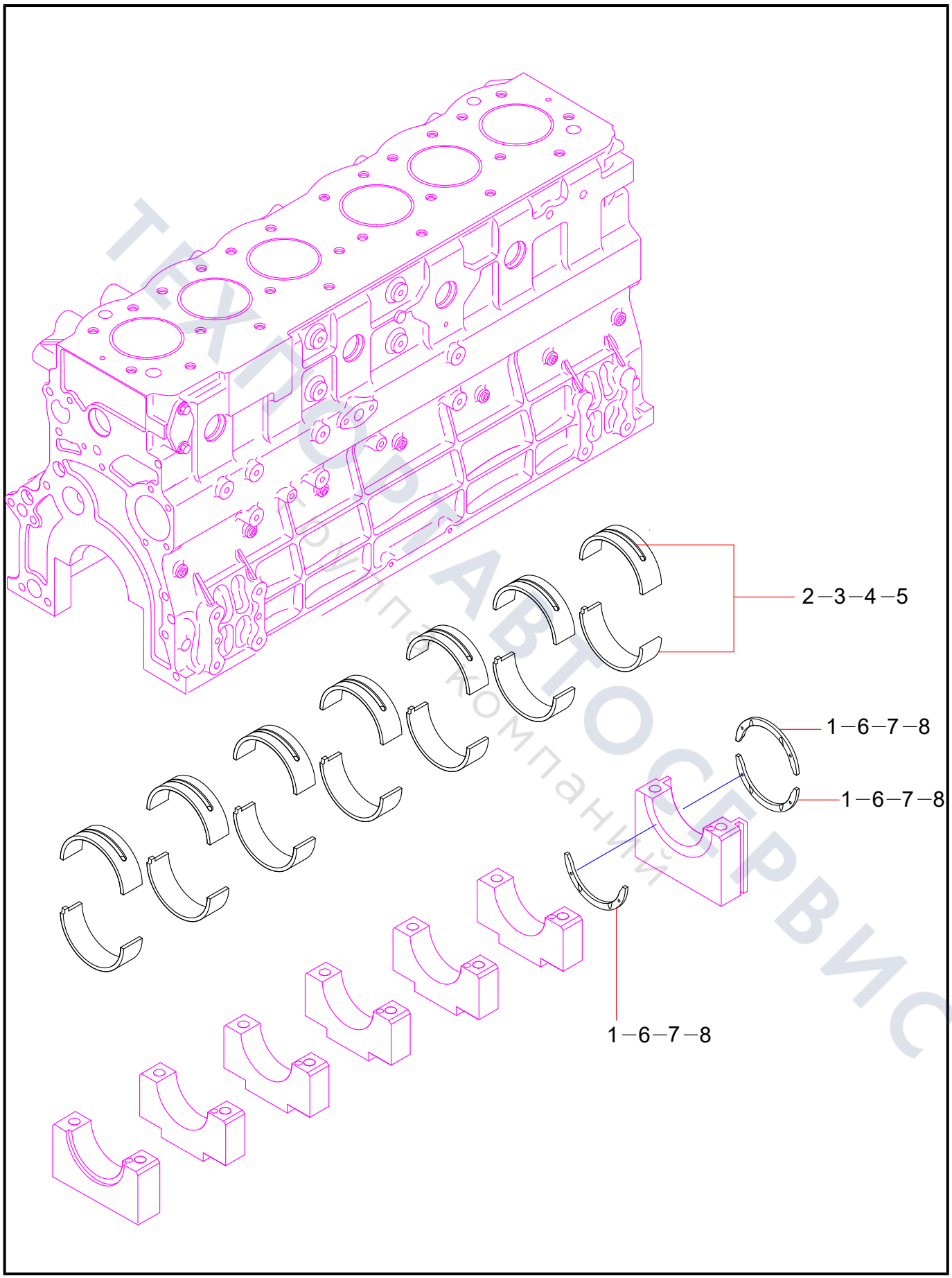
2—3—4—5
1—6—7—8
1—6—7—8
1—6—7—8

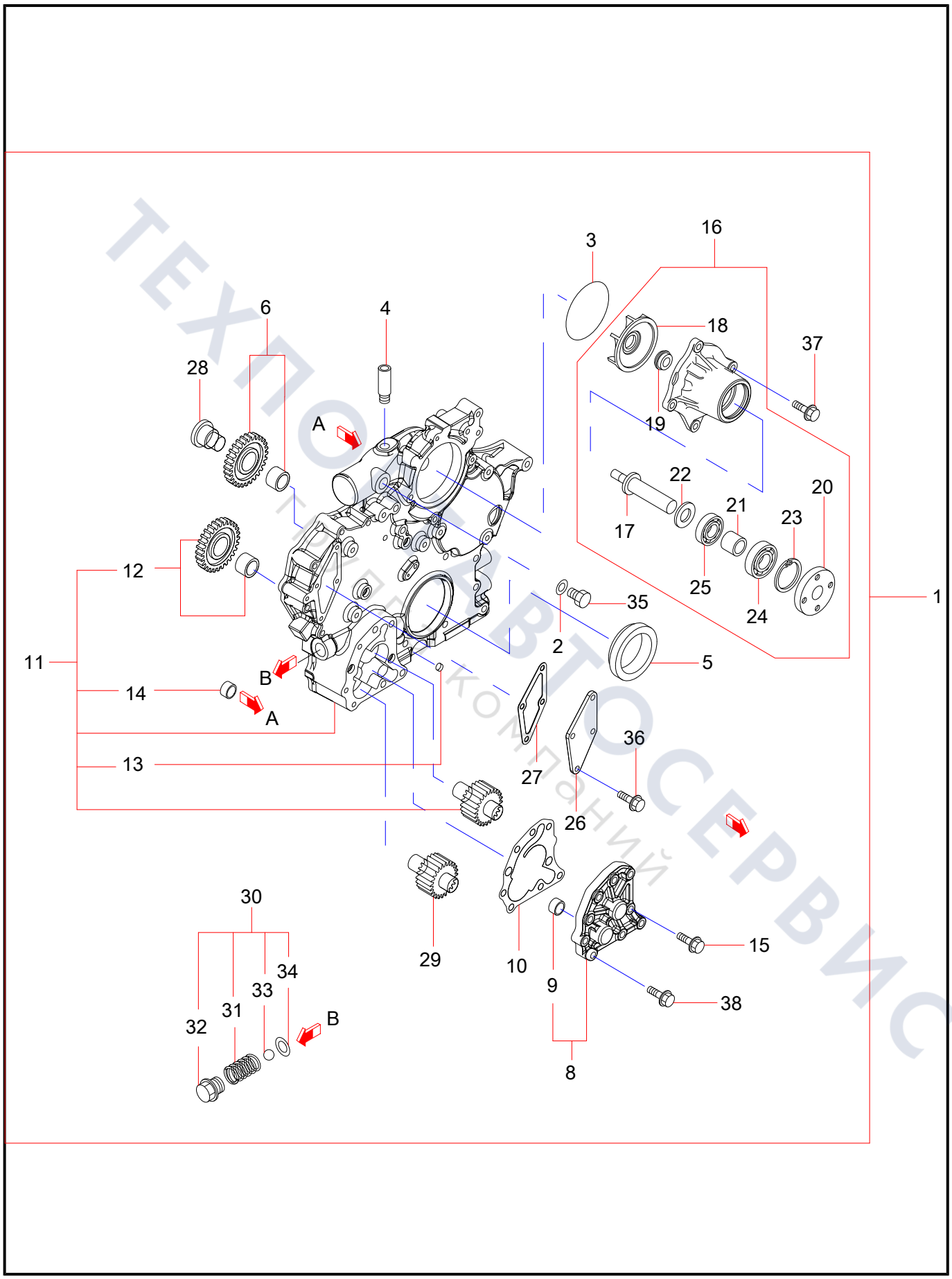

ТЕХПОЛЕАВТОСЕРВИС
ТОРГОВЫЙ КОМПАНИЙ

Group 11

Timing Gear Box Second Part

ТЕХПОРТАВТОСЕРВИС
Группа компаний

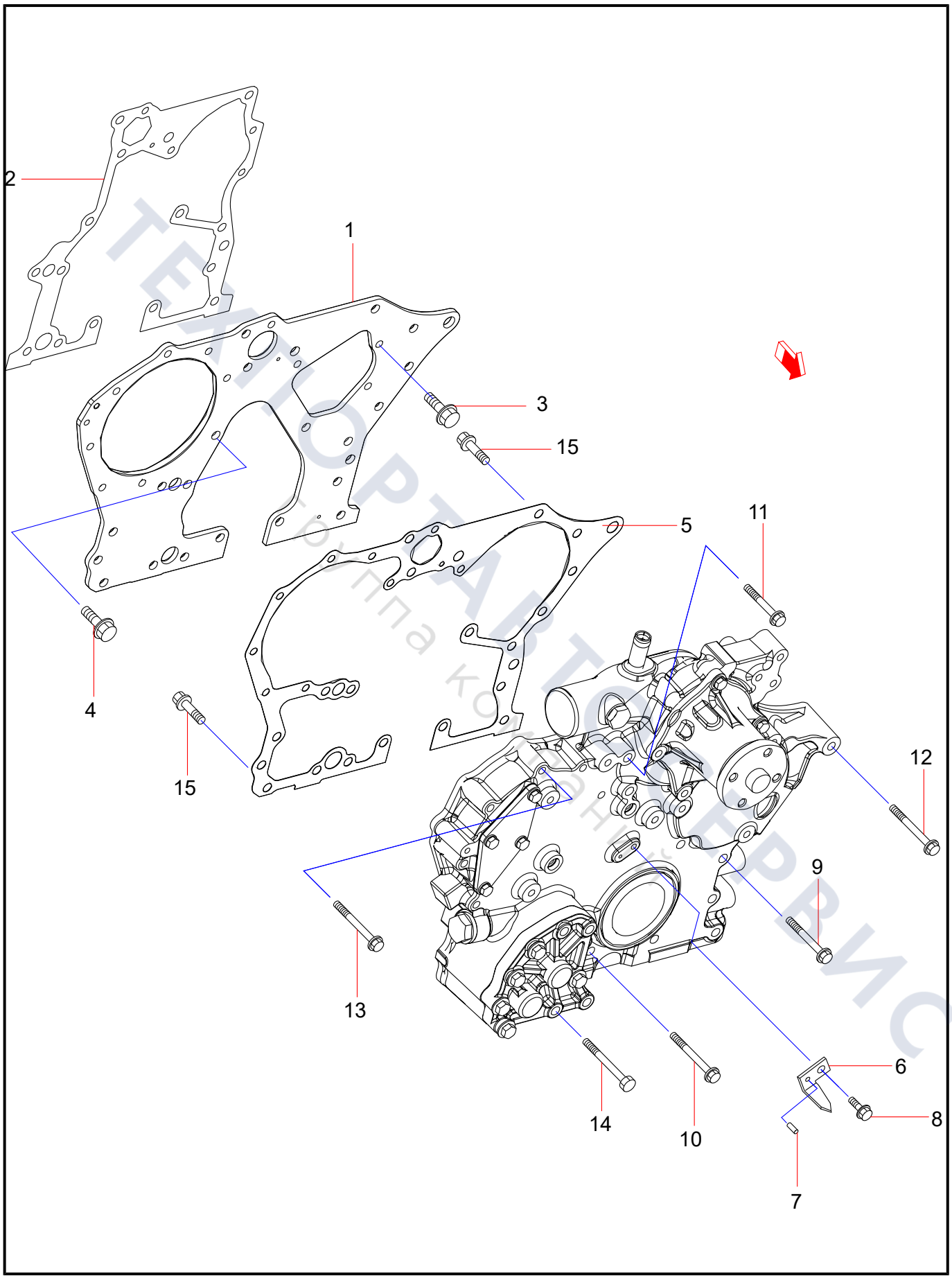
2
1
3
15
5
11
4
15
12
9
13
14
10
6
8
7

Group 12

Flywheel Housing

ТЕХПОРТАВТОСЕРВИС
группа компаний

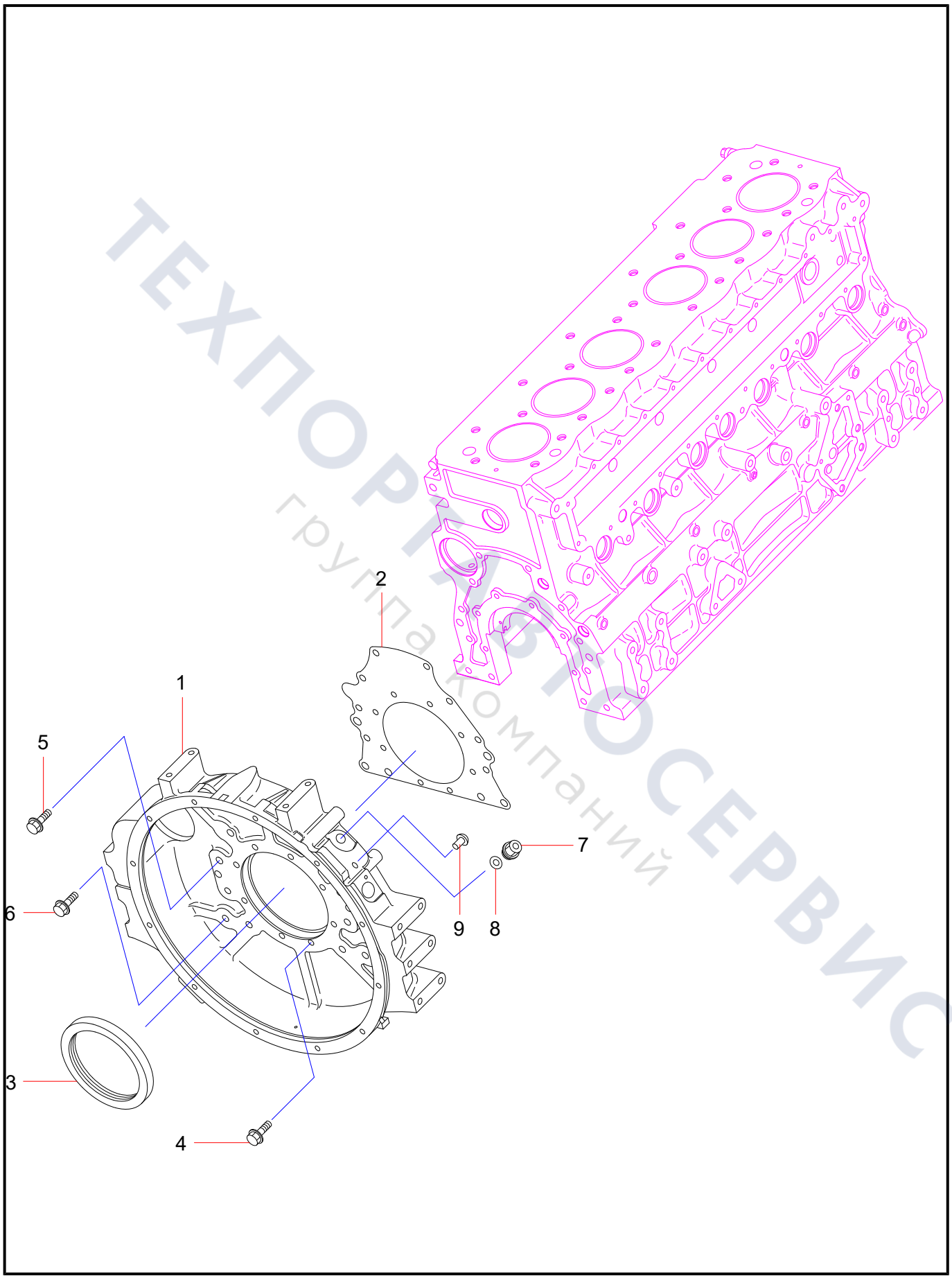

ТЕХПОРТАВТОСЕРВИС
группа компаний

Group 13

Oil Pan

ТЕХПОРТАВТОСЕРВИС
группа компаний

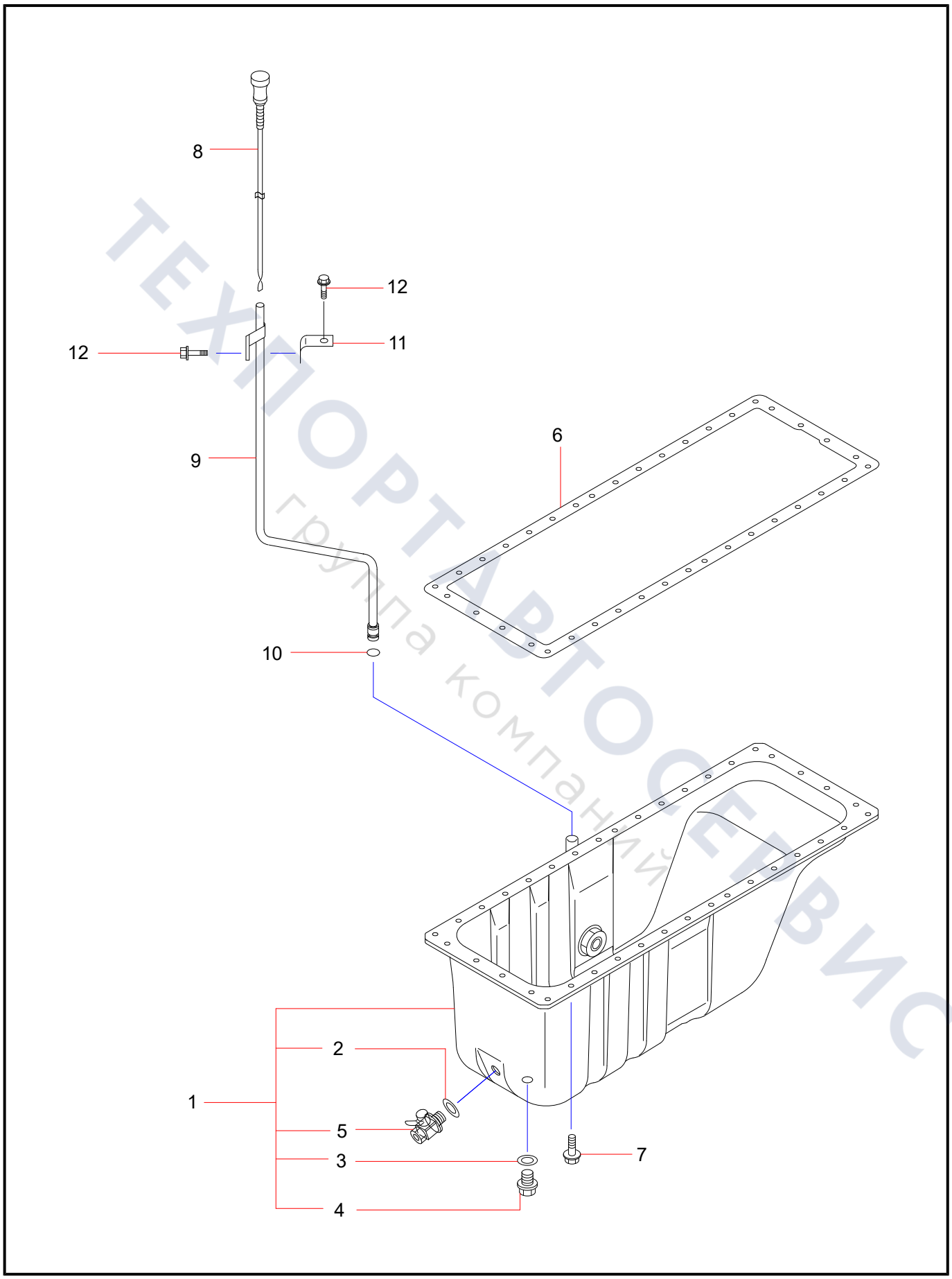

ТЕХНОРТАРГОСЕРВИС
группа компаний

Group 14

Piston

ТЕХПОРТАВТОСЕРВИС
группа компаний

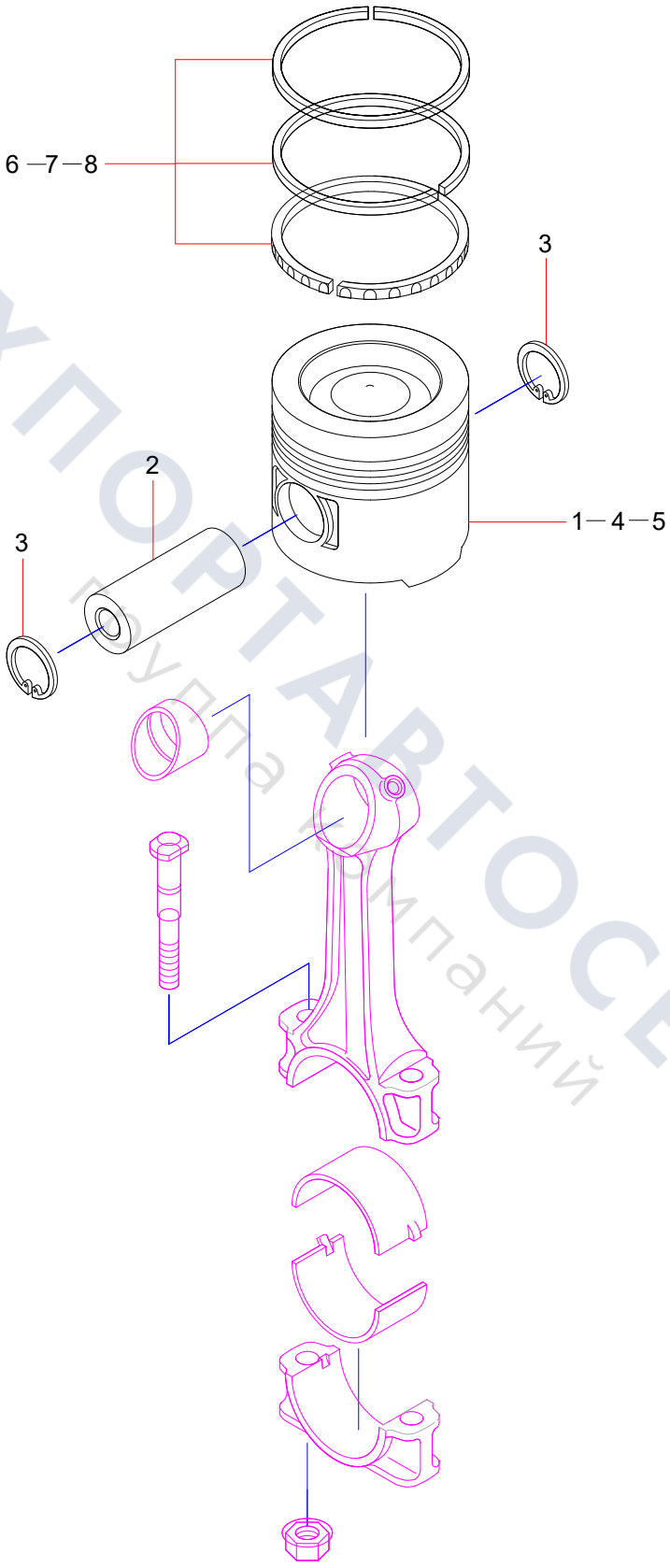

ТЕХПОРТАВТОСЕРВИС
Группа компаний

Group 15

Connecting Rod

ТЕХПОРТАВТОСЕРВИС
группа компаний

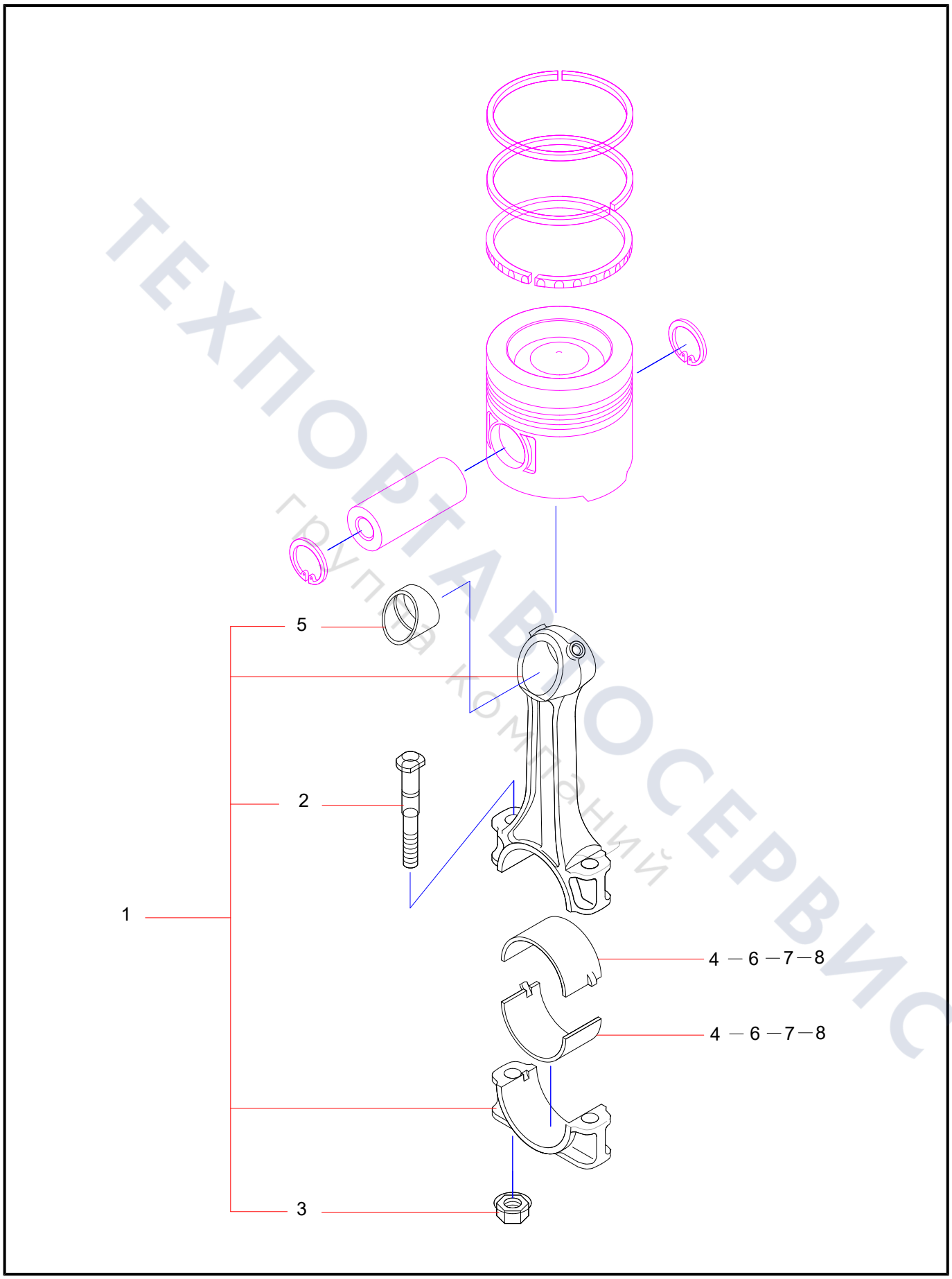

ТЕХПОРТАВТОСЕРВИС
Группа компаний

Group 16

Crank Shaft

ТЕХПОРТАВТОСЕРВИС
группа компаний

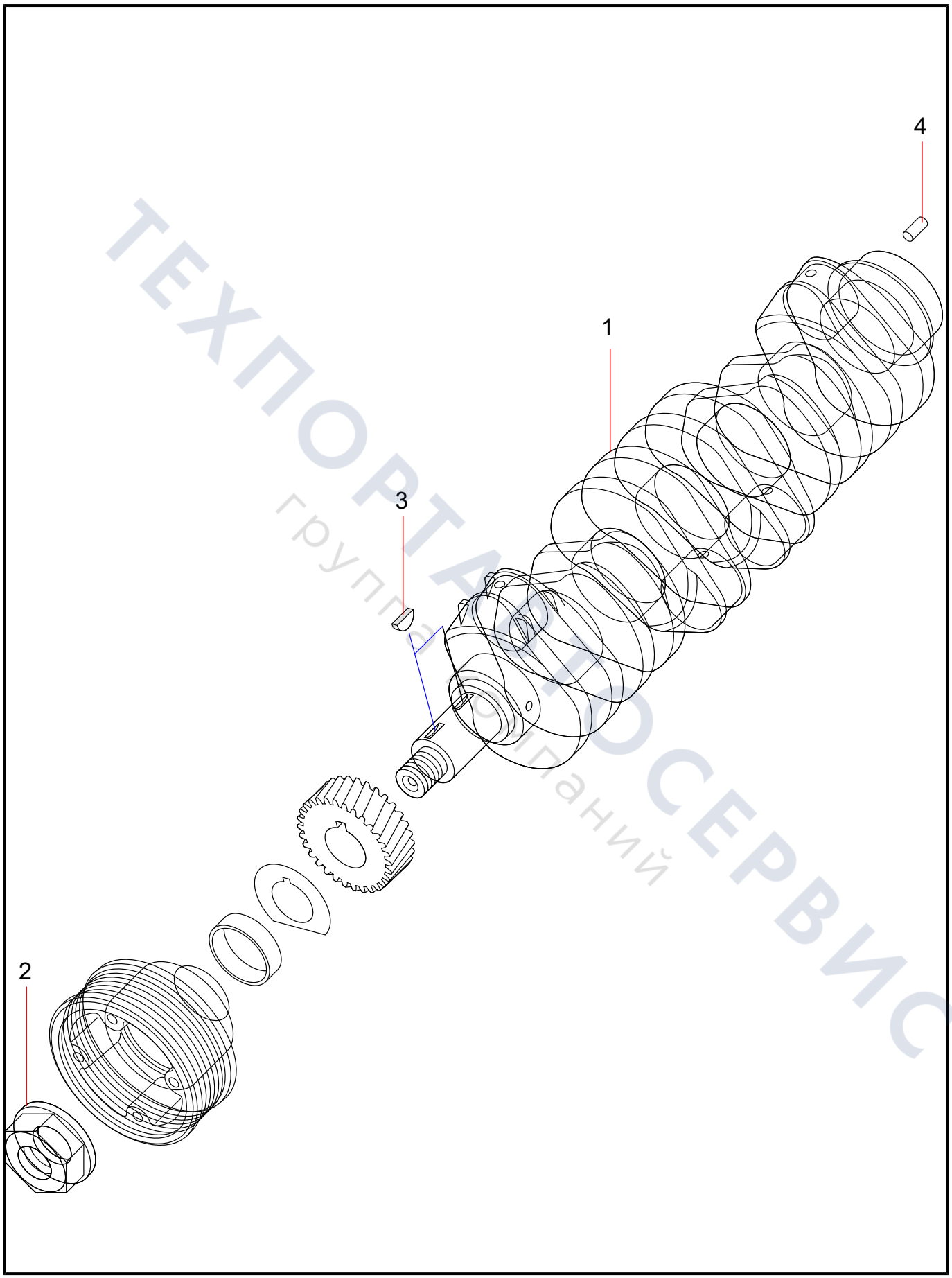

ТЕХПОРТ СЕРВИС
группа компаний

Group 17

Crank Shaft Belt Pulley

ТЕХПОРТАВТОСЕРВИС
Группа компаний

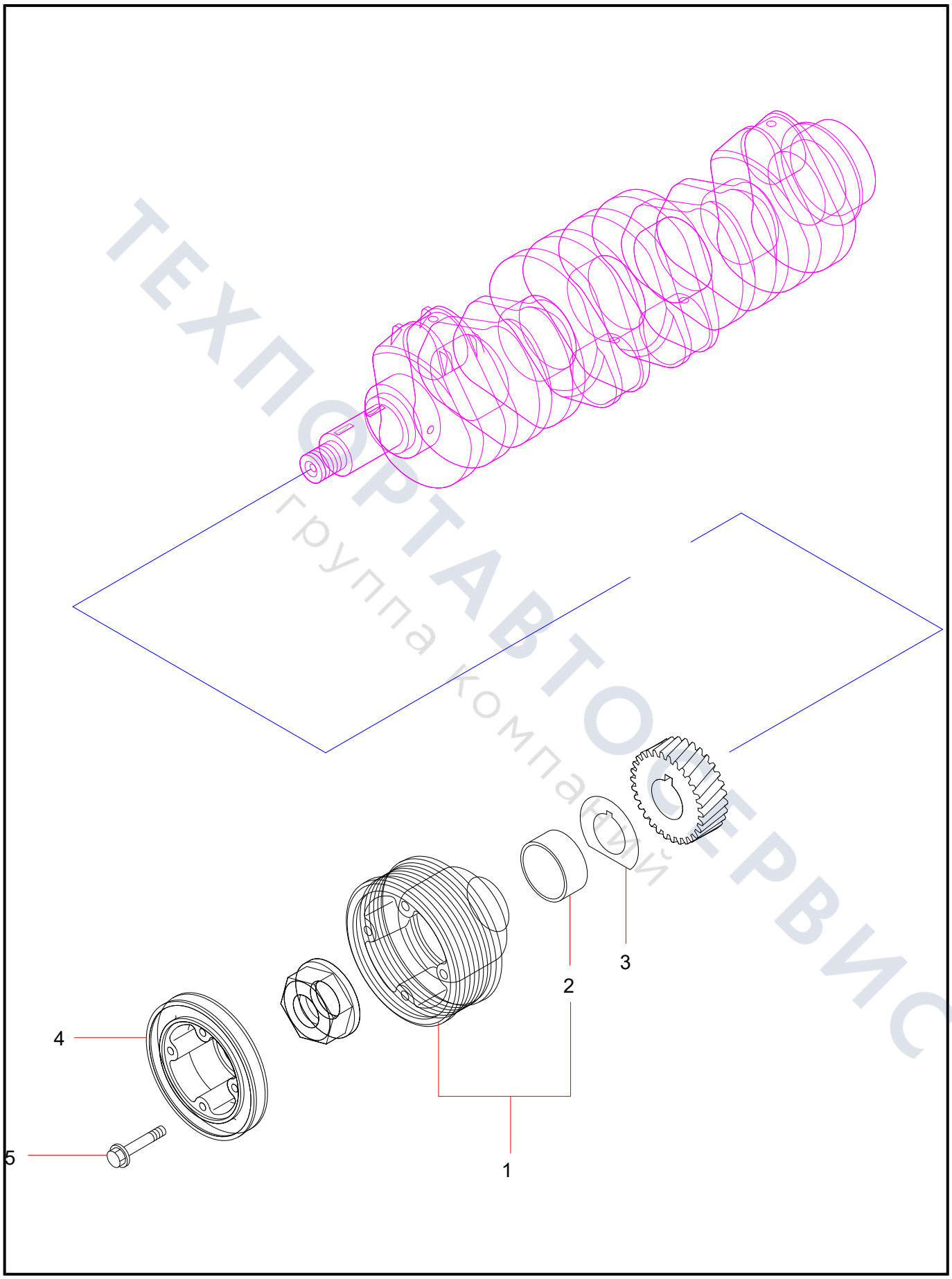

ТЕХПОРТАВТОСЕРВИС
группа компаний

Group 18

Flywheel

ТЕХПОРТАВТОСЕРВИС
группа компаний

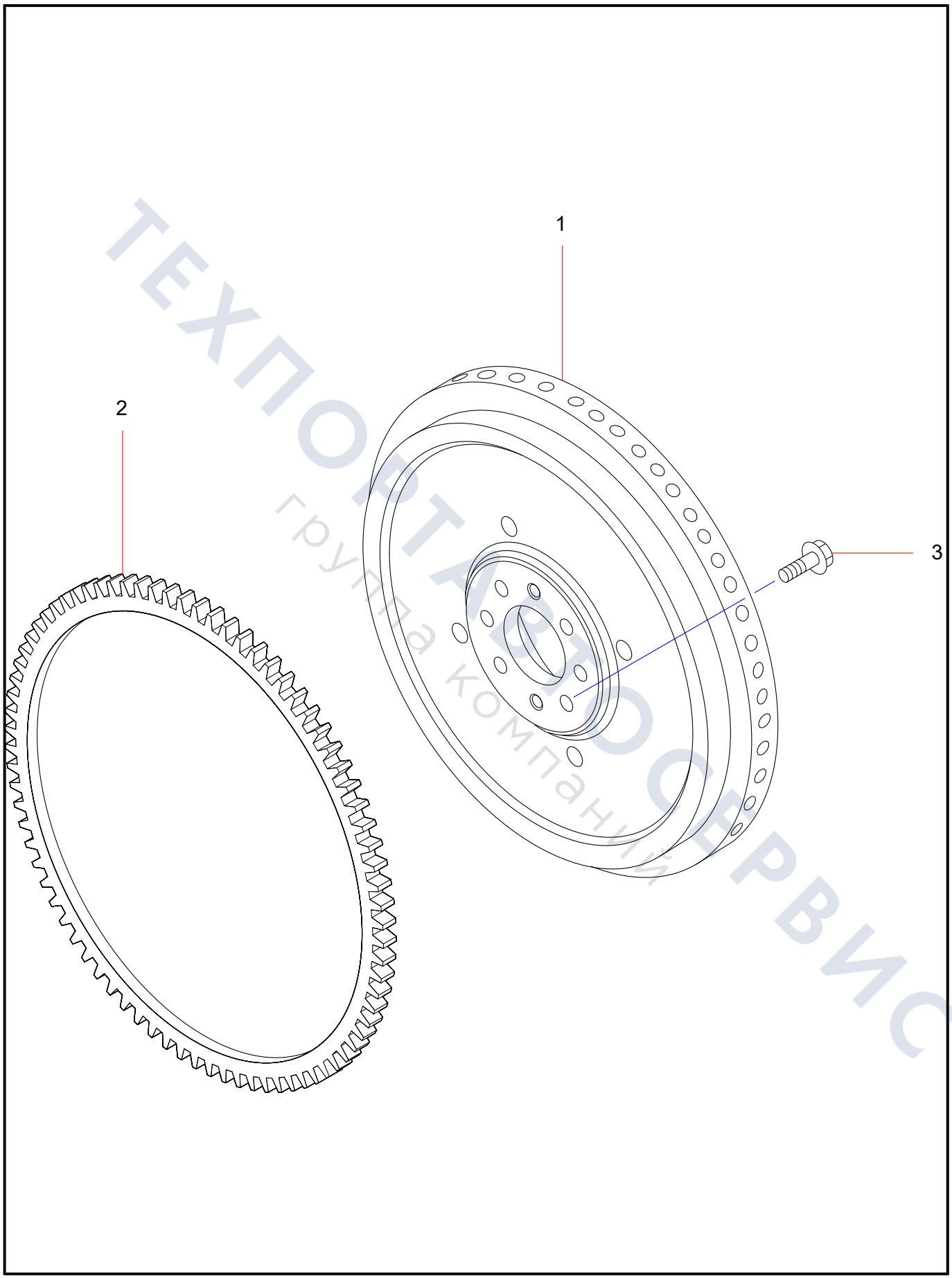

ТЕХПОРТСЕРВИС
группа компаний

Group 19

Timing Gear

ТЕХПОРТАВТОСЕРВИС
группа компаний

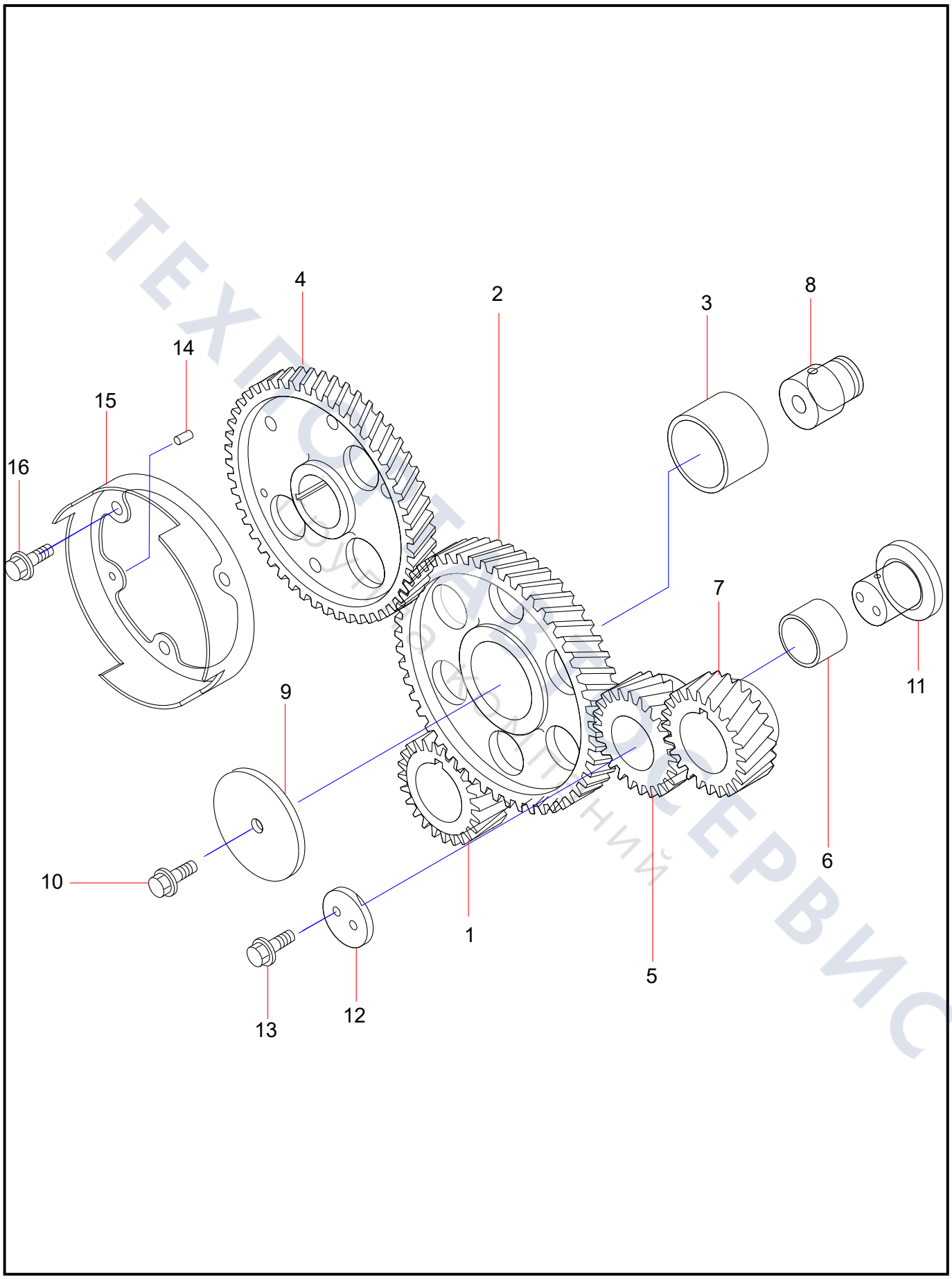
4
2
3
8
14
15
16
7
11
9
6
10
1
5
12
13

Group 20

Air Intake System

ТЕХПОРТАВТОСЕРВИС
группа компаний

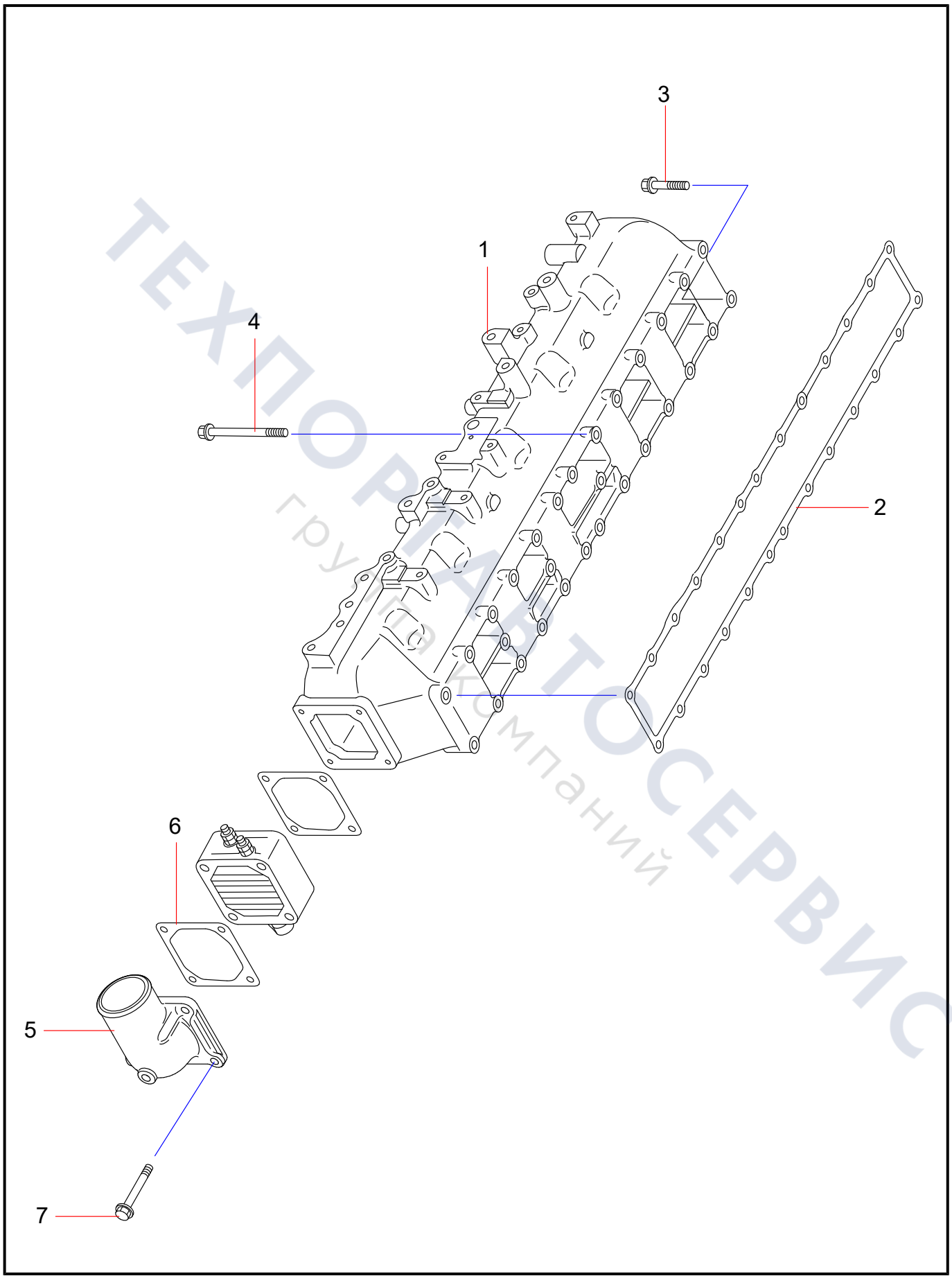

ТЕХПОРТАВТОСЕРВИС
группа компаний

Group 21

Exhaust System

ТЕХПОРТАВТОСЕРВИС
группа компаний

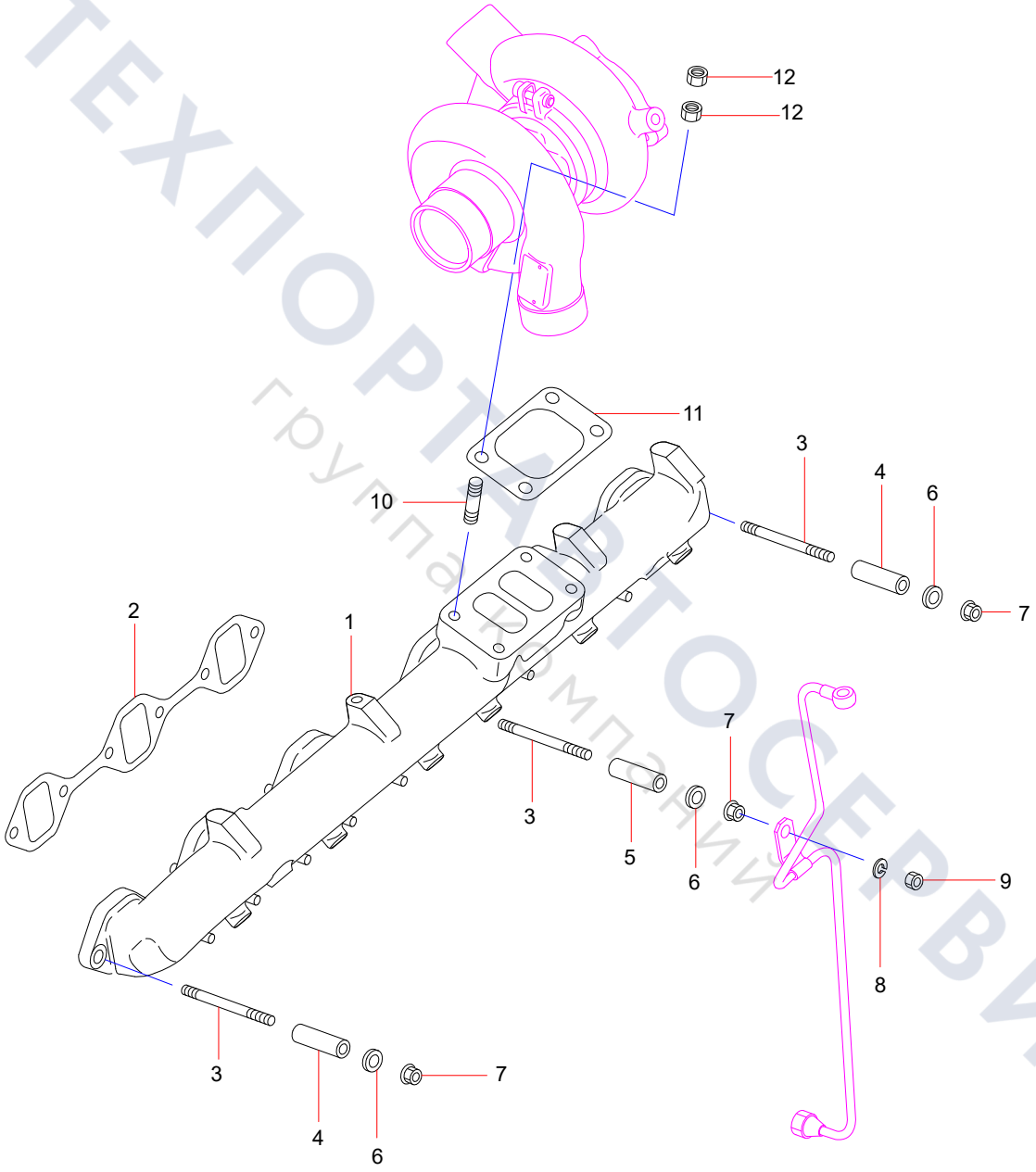

ТЕХПОРТАВТОСЕРВИС
группа компаний

Group 22

Turbocharger Engine Oil Pipeline

ТЕХПОРТАВТОСЕРВИС
Группа компаний

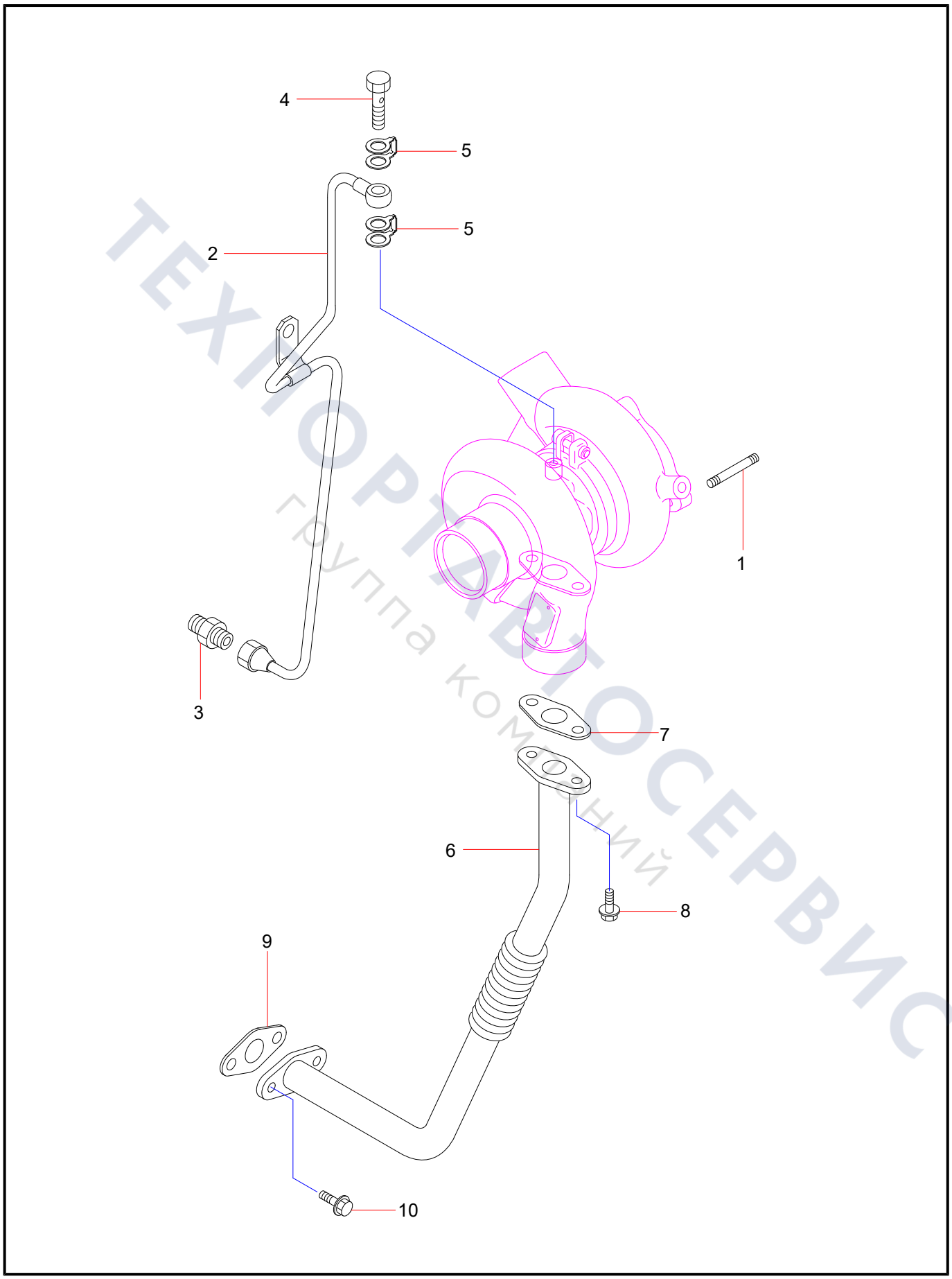

ТЕХПОРТАВТОСЕРВИС
группа компаний

Group 23

Engine Oil Filter

ТЕХПОРТАВТОСЕРВИС
группа компаний

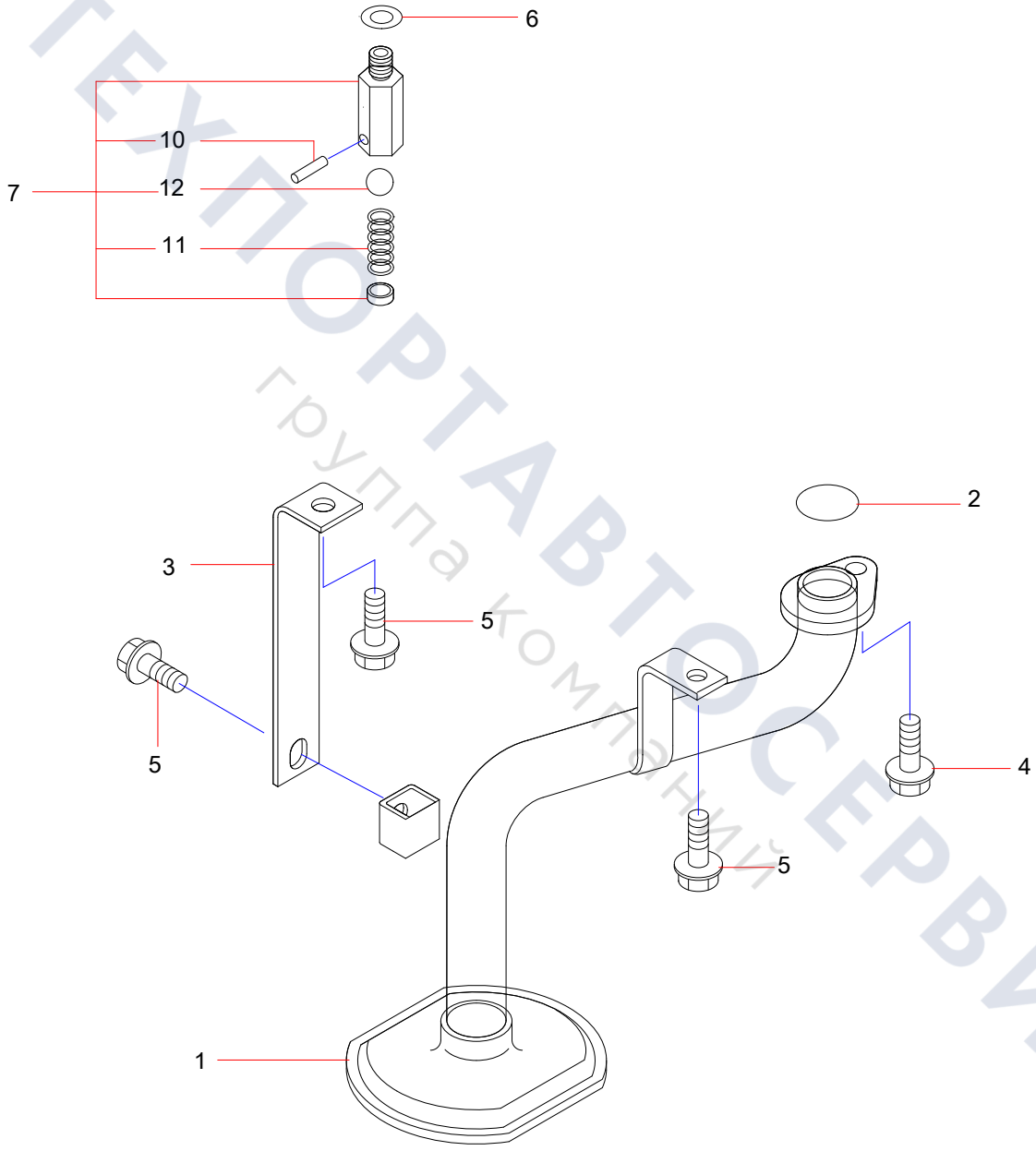

ТЕХПОРТАВТОСЕРВИС
группа компаний

Group 24

Engine Oil Cooler

ТЕХПОРТАВТОСЕРВИС
группа компаний

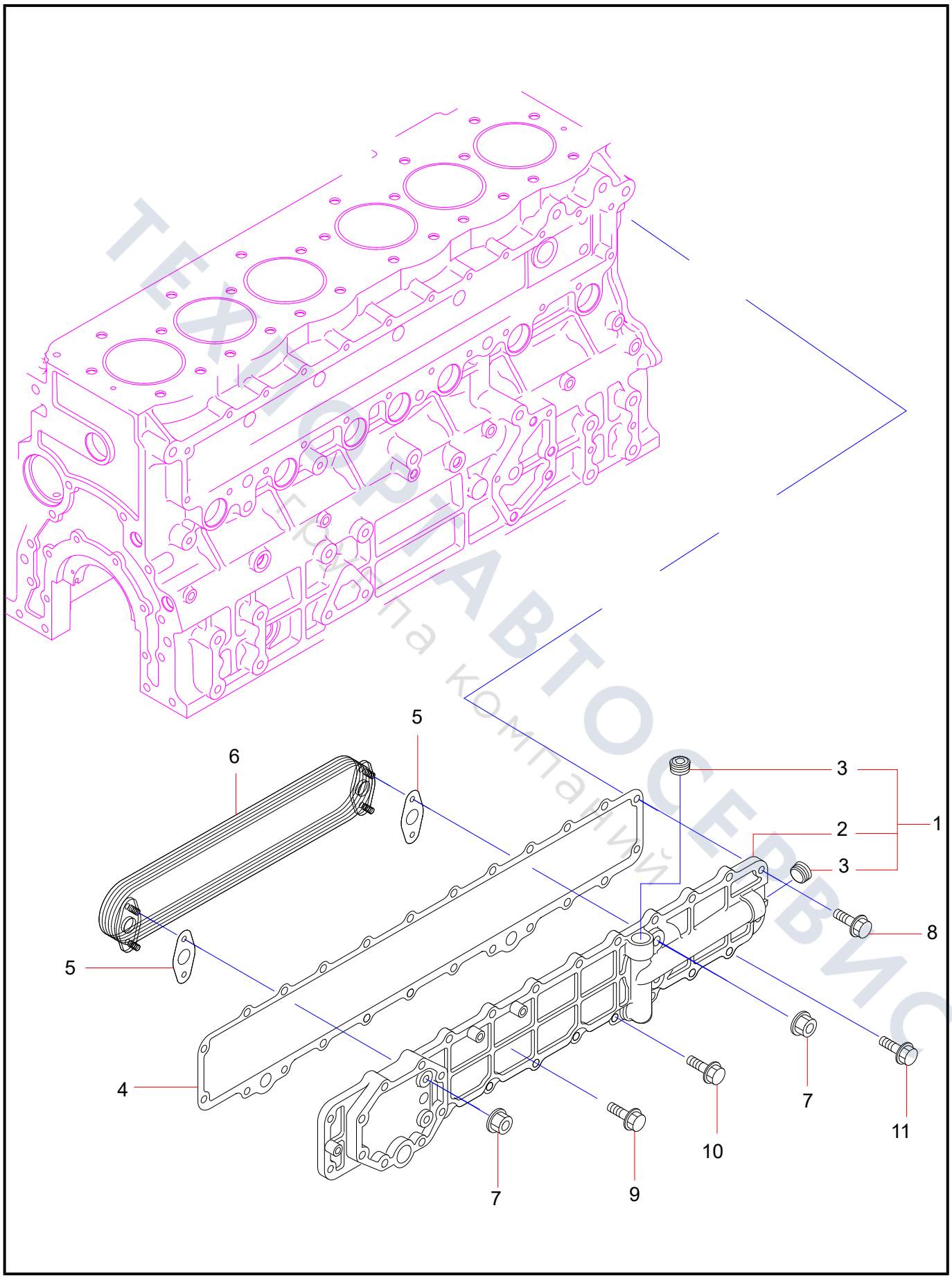

ТЕХПРАВТОСЕРВИС
Группа компаний

Group 25

Engine Oil Filter

ТЕХПОРТАВТОСЕРВИС
группа компаний

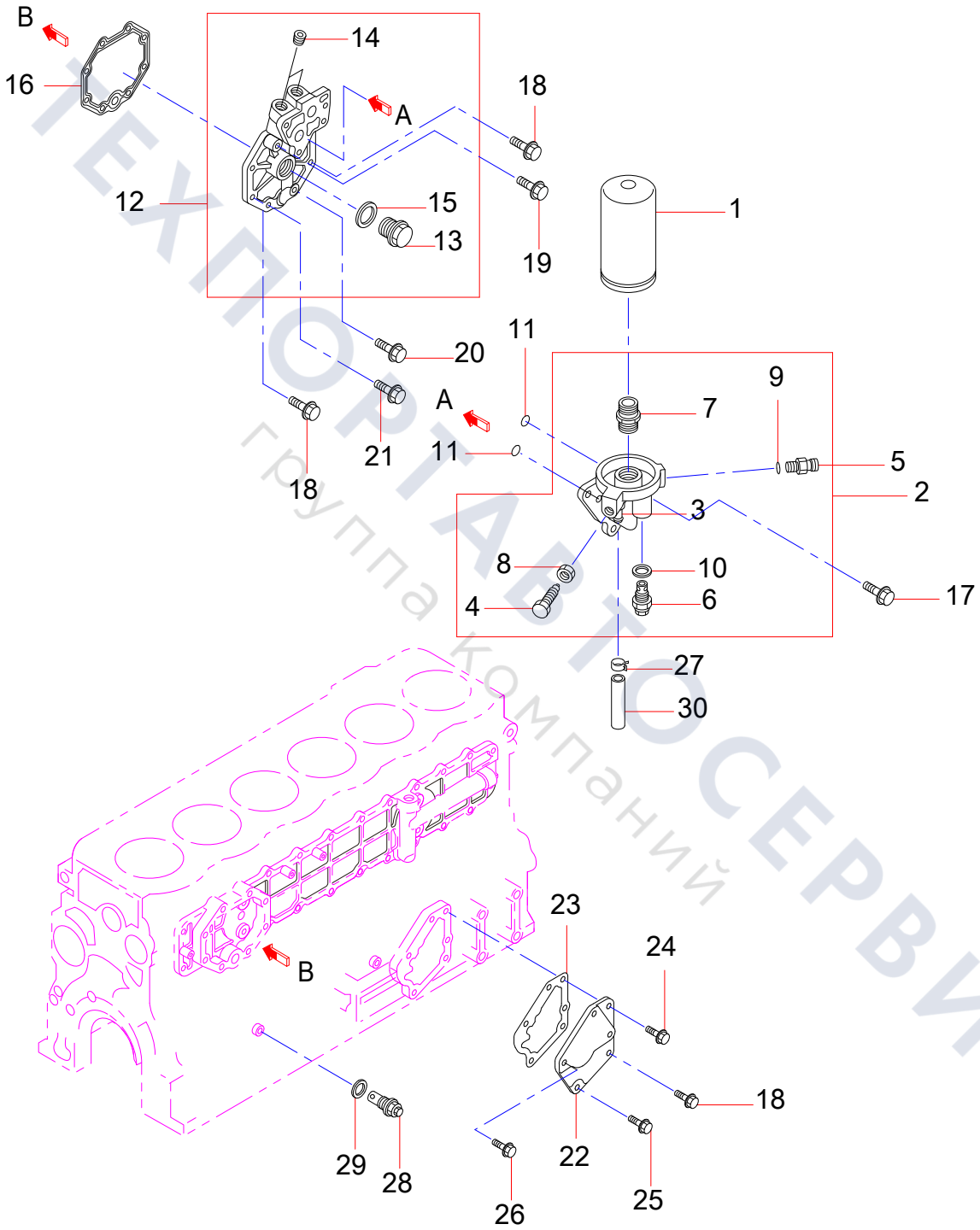

ТЕХПОРТАВТОСЕРВИС
группа компаний

Group 26

Breather

ТЕХПОРТАВТОСЕРВИС
группа компаний

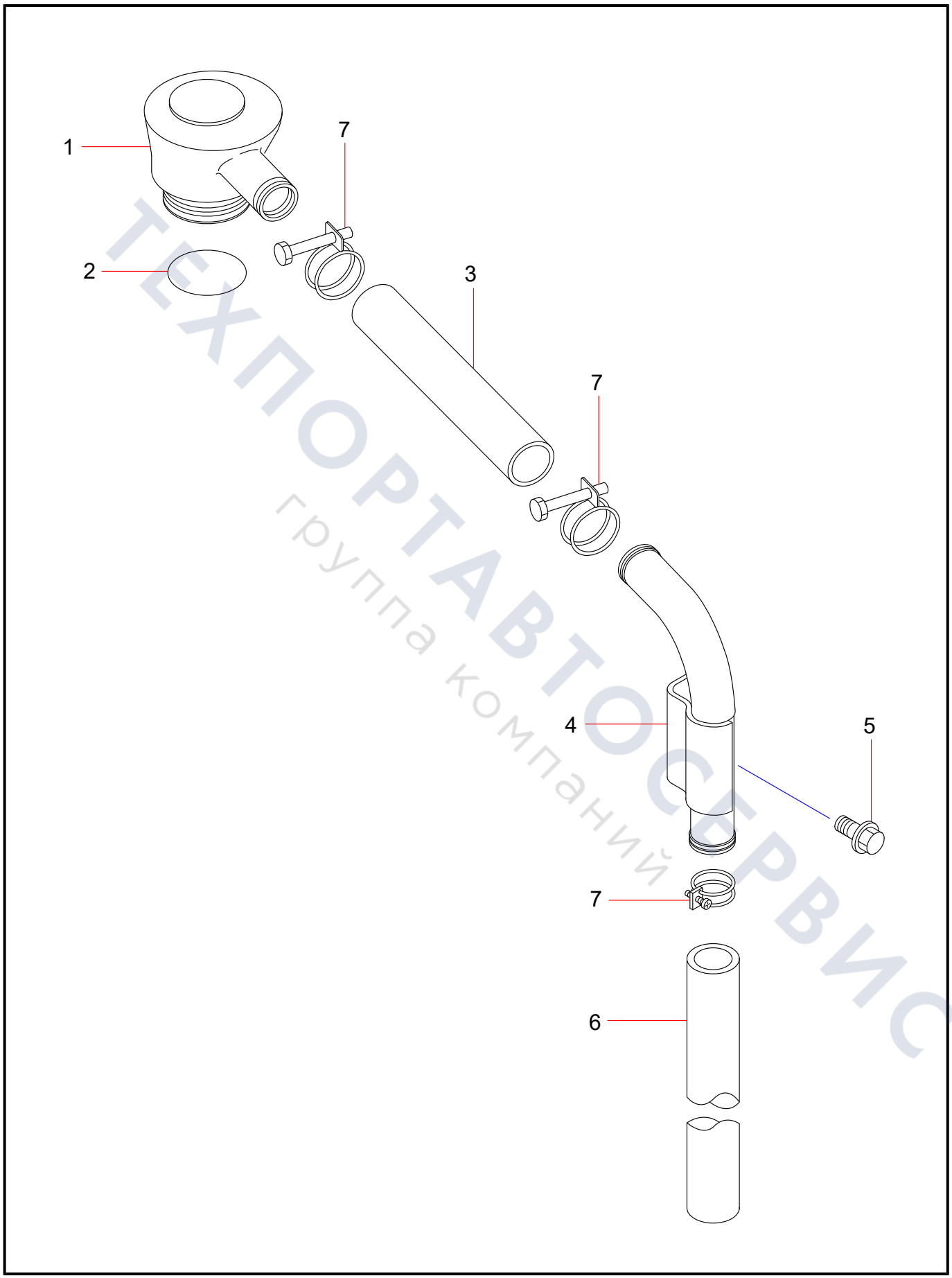

ТЕХПОРТАВТОСЕРВИС
группа компаний

Group 27

Water Pump Pulley

ТЕХПОРТАВТОСЕРВИС
Группа компаний

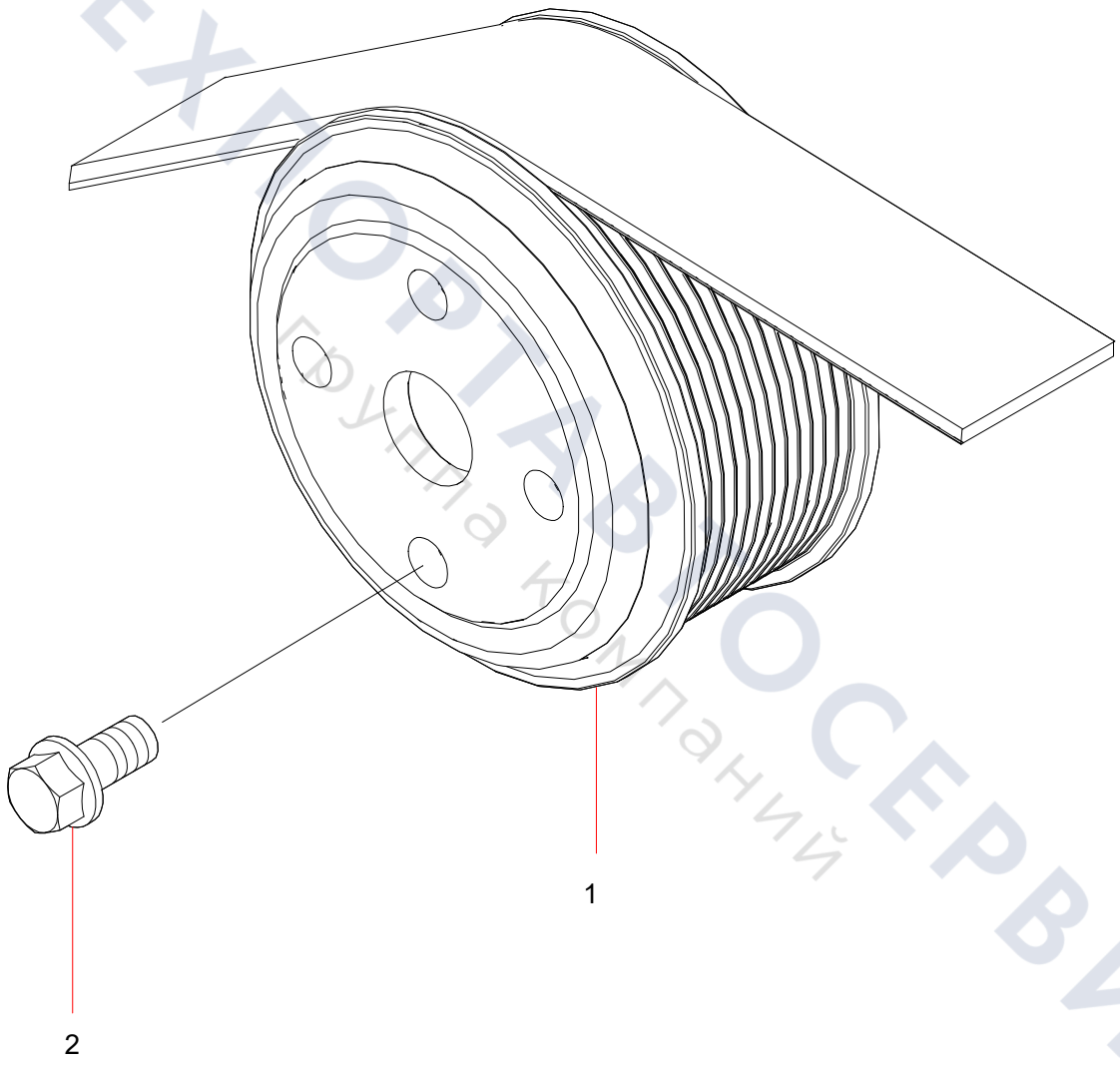

ТЕХПОРТРОСЕРВИС
Группа компаний

Group 28

Cooling System

ТЕХПОРТАВТОСЕРВИС
группа компаний

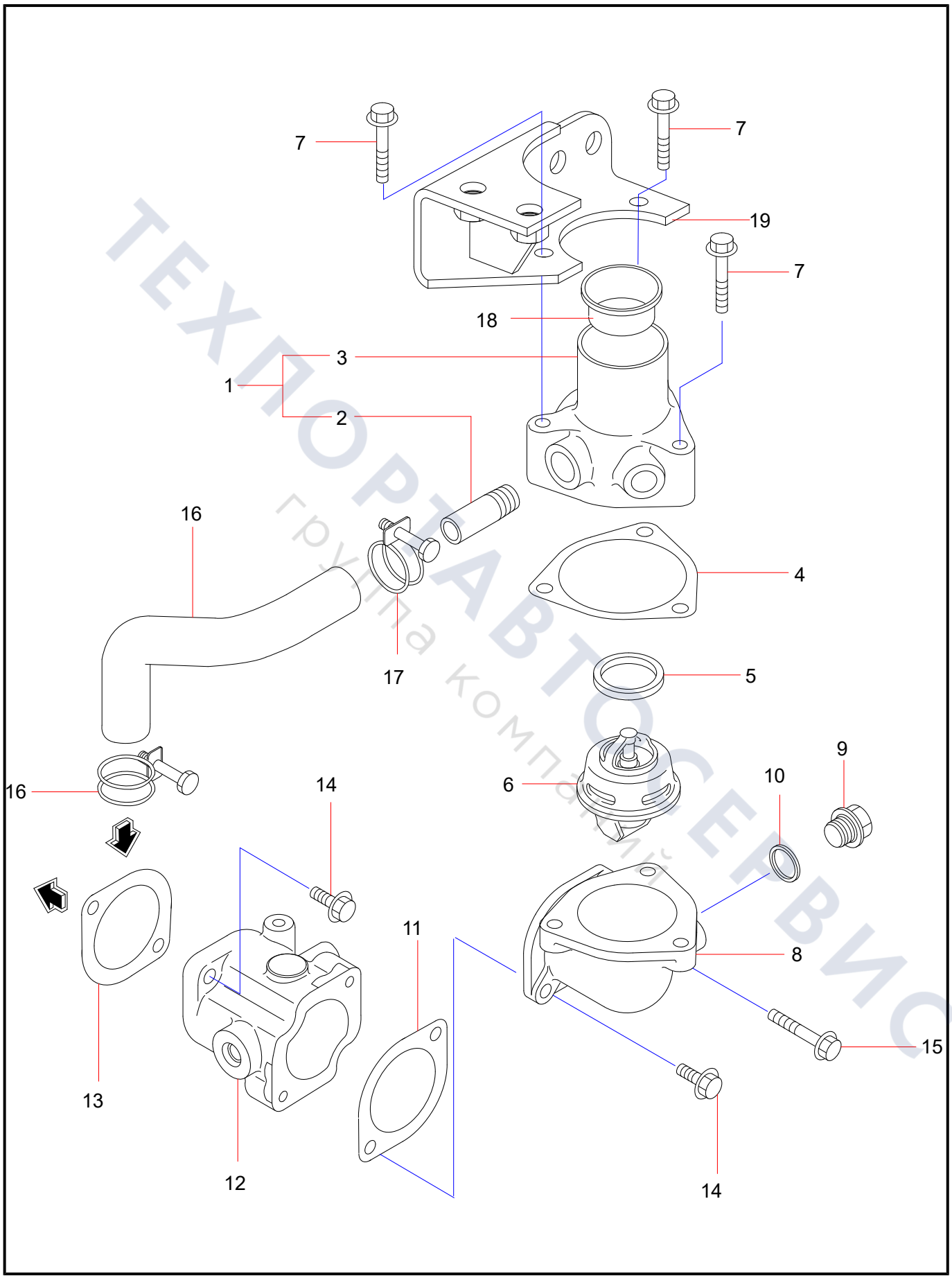

ТЕХПОРТАВТОСЕРВИС
группа компаний

Group 29

Fan Belt Pulley and Spacer

ТЕХПОРТАВТОСЕРВИС
Группа компаний

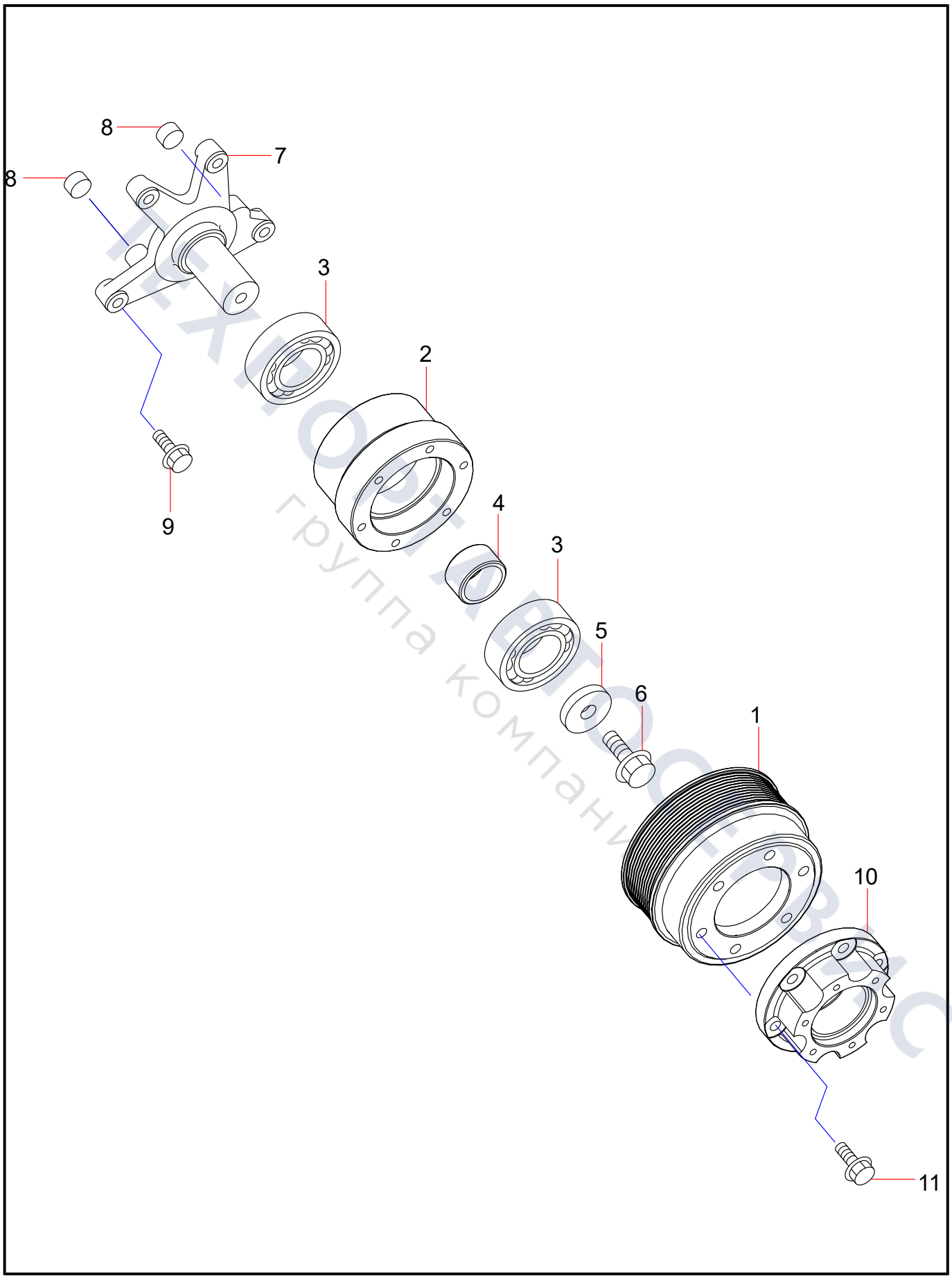
8
7
8
3
2
9
4
3
5
6
1
10
11

Group 30

V-Belt

ТЕХПОРТАВТОСЕРВИС
группа компаний

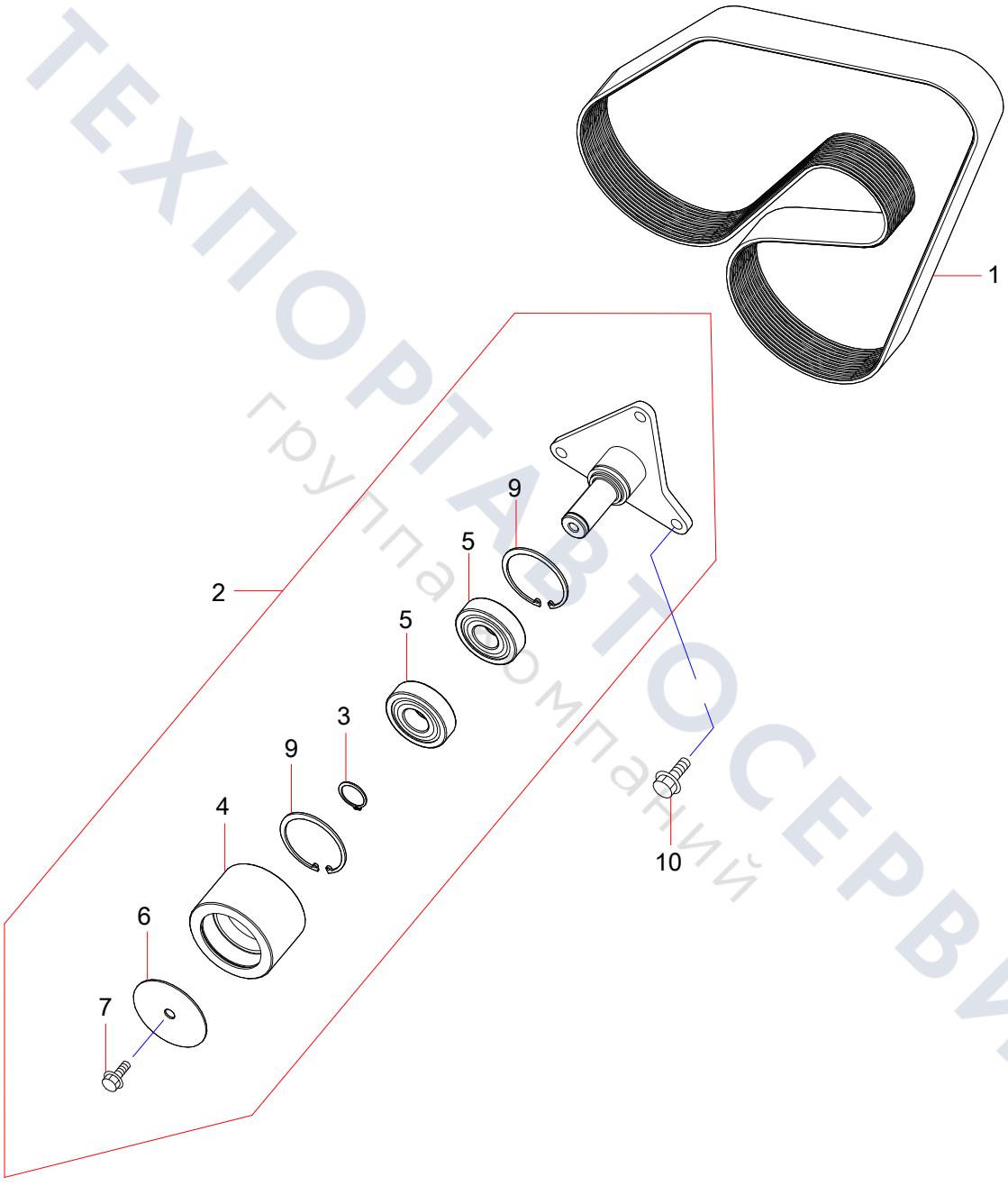

ТЕХПОРТАВТОСЕРВИС
группа компаний

Group 31

Fuel System

ТЕХПОРТАВТОСЕРВИС
группа компаний

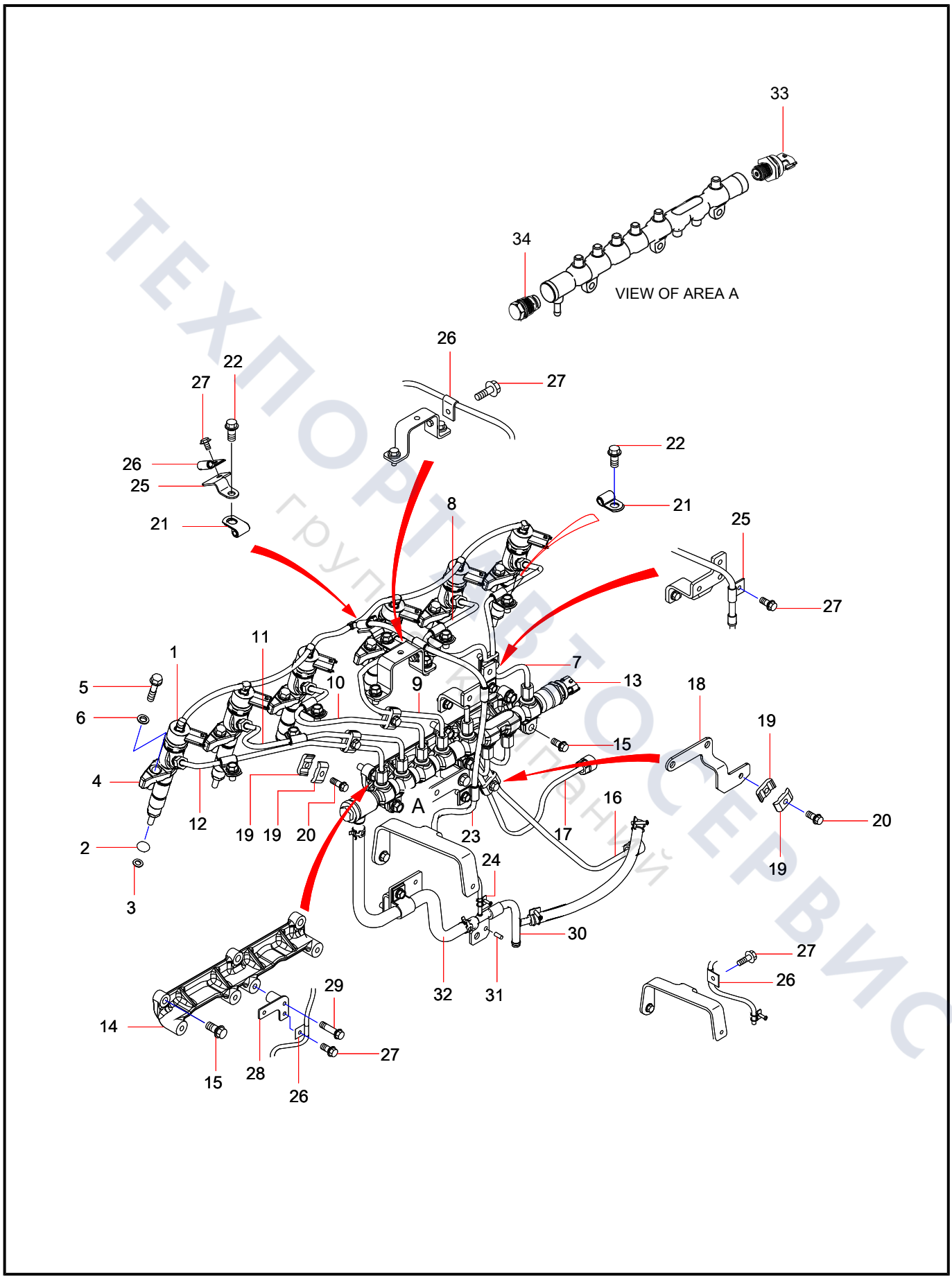

ТЕХПОРТ АВТОСЕРВИС
группа компаний

Group 32

Fuel System

ТЕХПОРТАВТОСЕРВИС
группа компаний

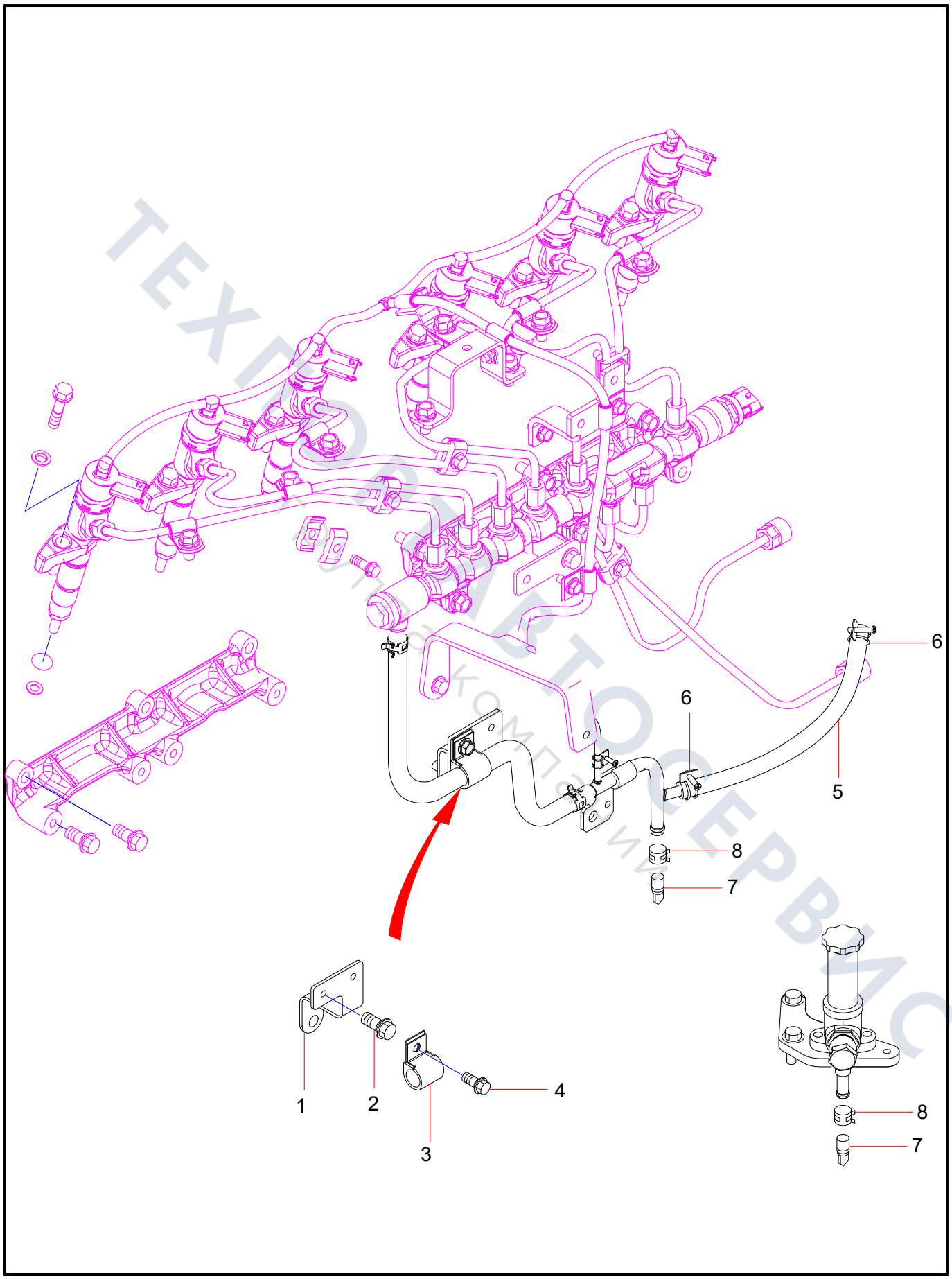
6
6
5
8
7
1
2
3
4
8
7

Group 33

Fuel Filter

ТЕХПОРТАВТОСЕРВИС
группа компаний

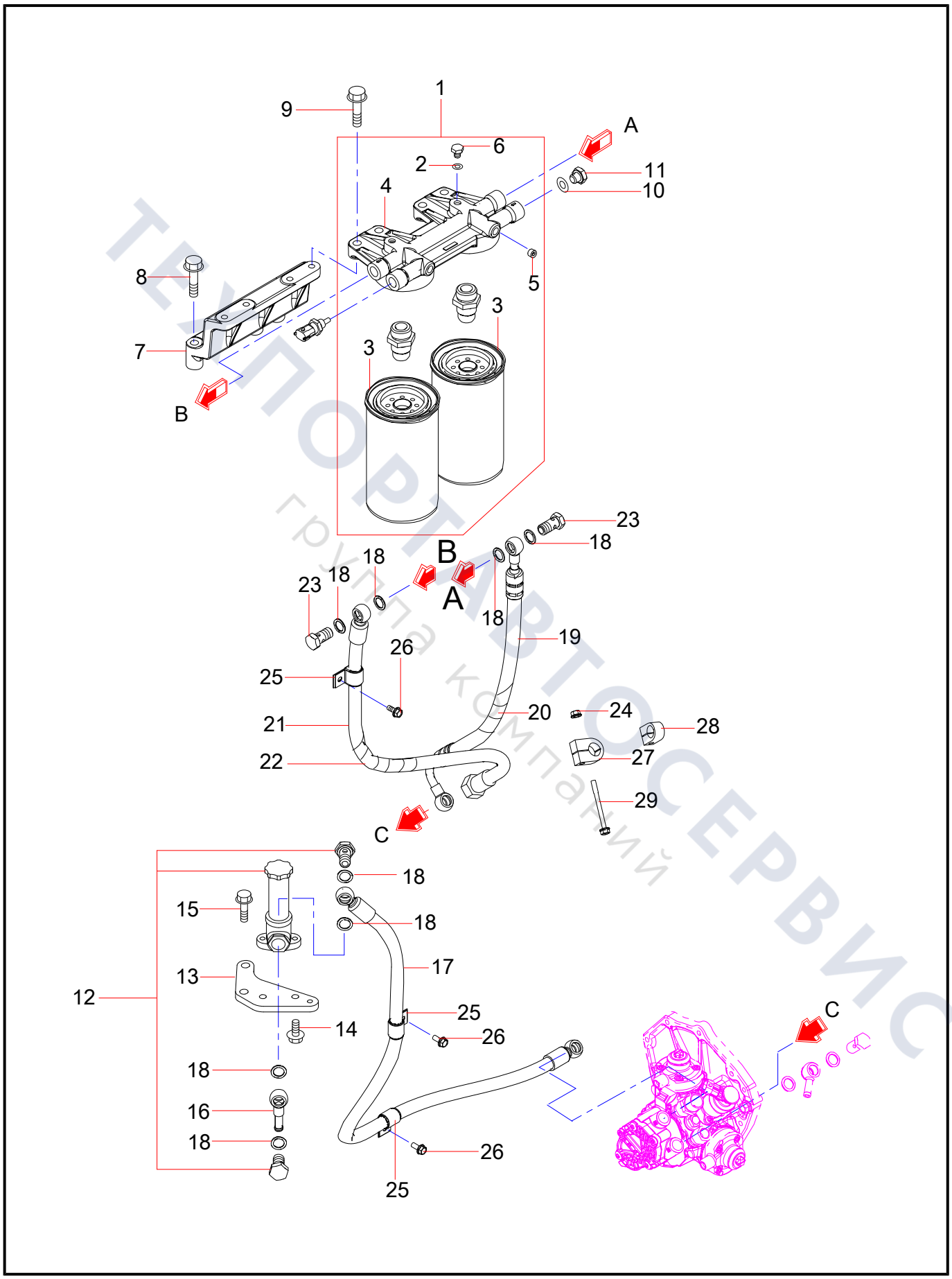

ТЕХПОРТАВТОСЕРВИС
группа компаний

Group 34

Injection Pump

ТЕХПОРТАВТОСЕРВИС
группа компаний

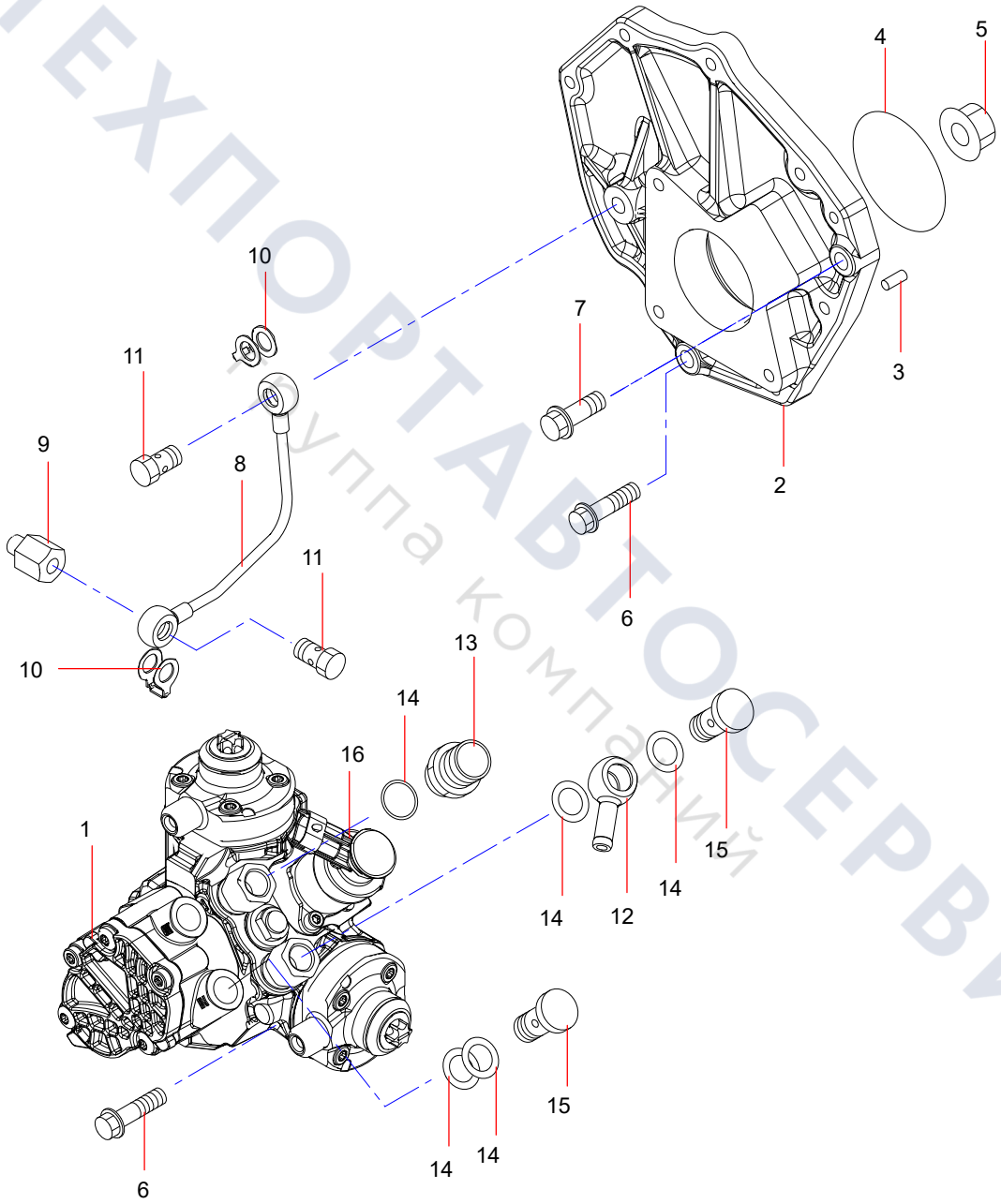

ТЕХПОРТАВТОСЕРВИС
группа компаний

Group 35

Engine Controller

ТЕХПОРТАВТОСЕРВИС
группа компаний

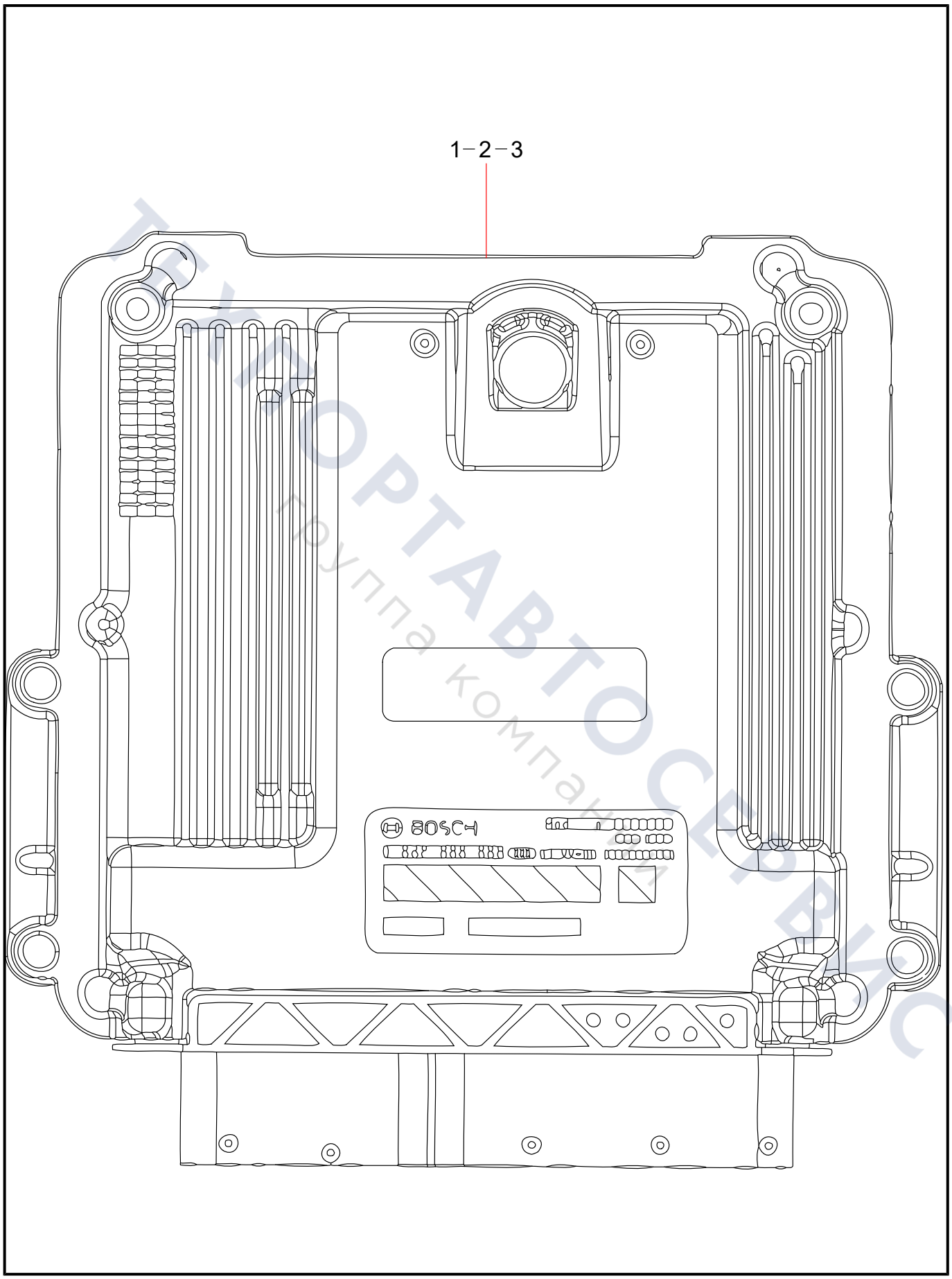

ТЕХНОРТАВТОСЕРВИС
Группа компаний

Group 36

Harness Fixing First Part

ТЕХПОРТАВТОСЕРВИС
Группа компаний

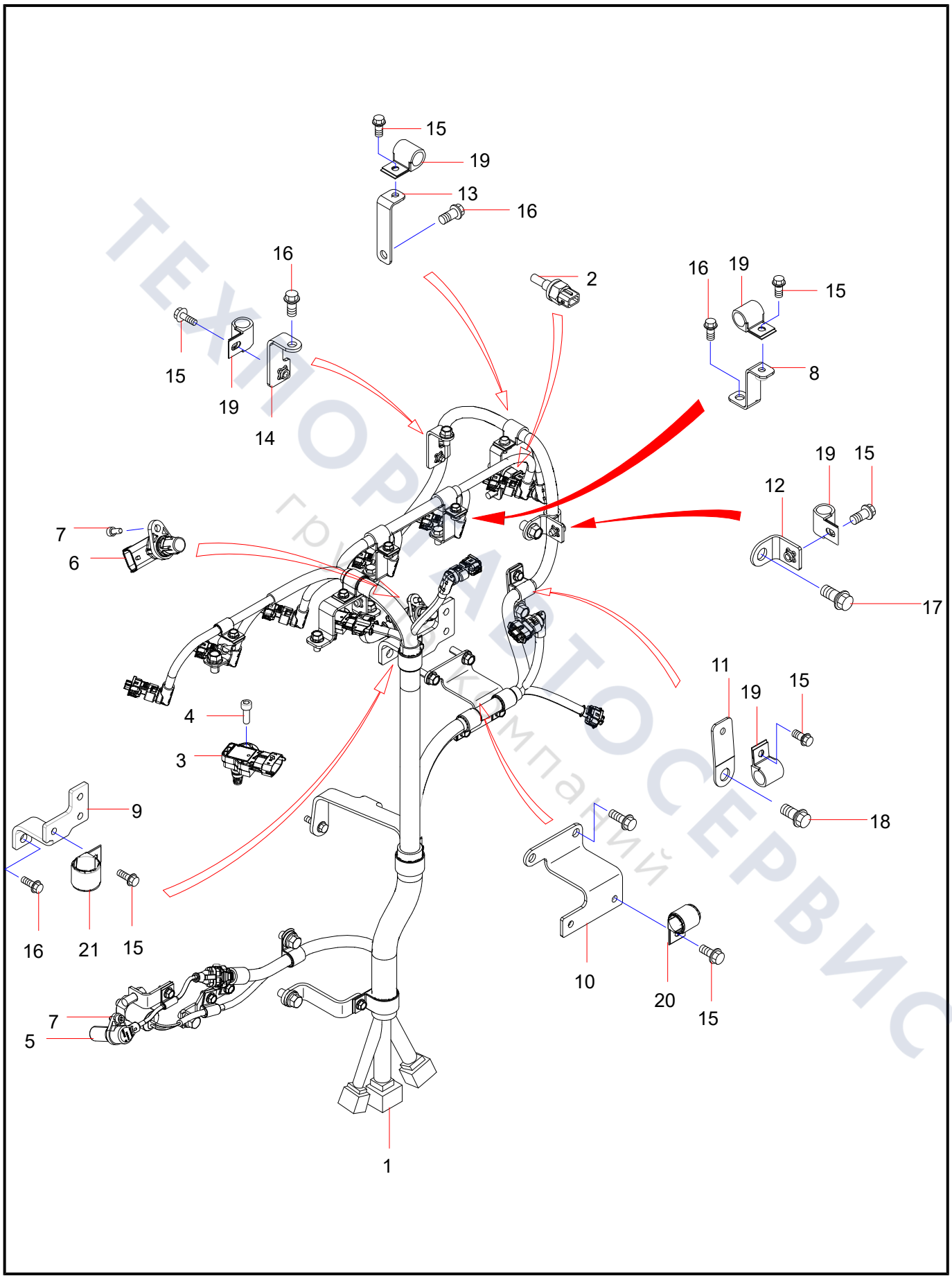
15
19
13
16
16
2
16
19
15
8
15
19
14
19
15
12
17
7
6
11
19
15
18
4
3
9
16
21
15
10
20
15
7
5
1

Group 37

Harness Fixing Part 2

ТЕХПОРТАВТОСЕРВИС
Группа компаний

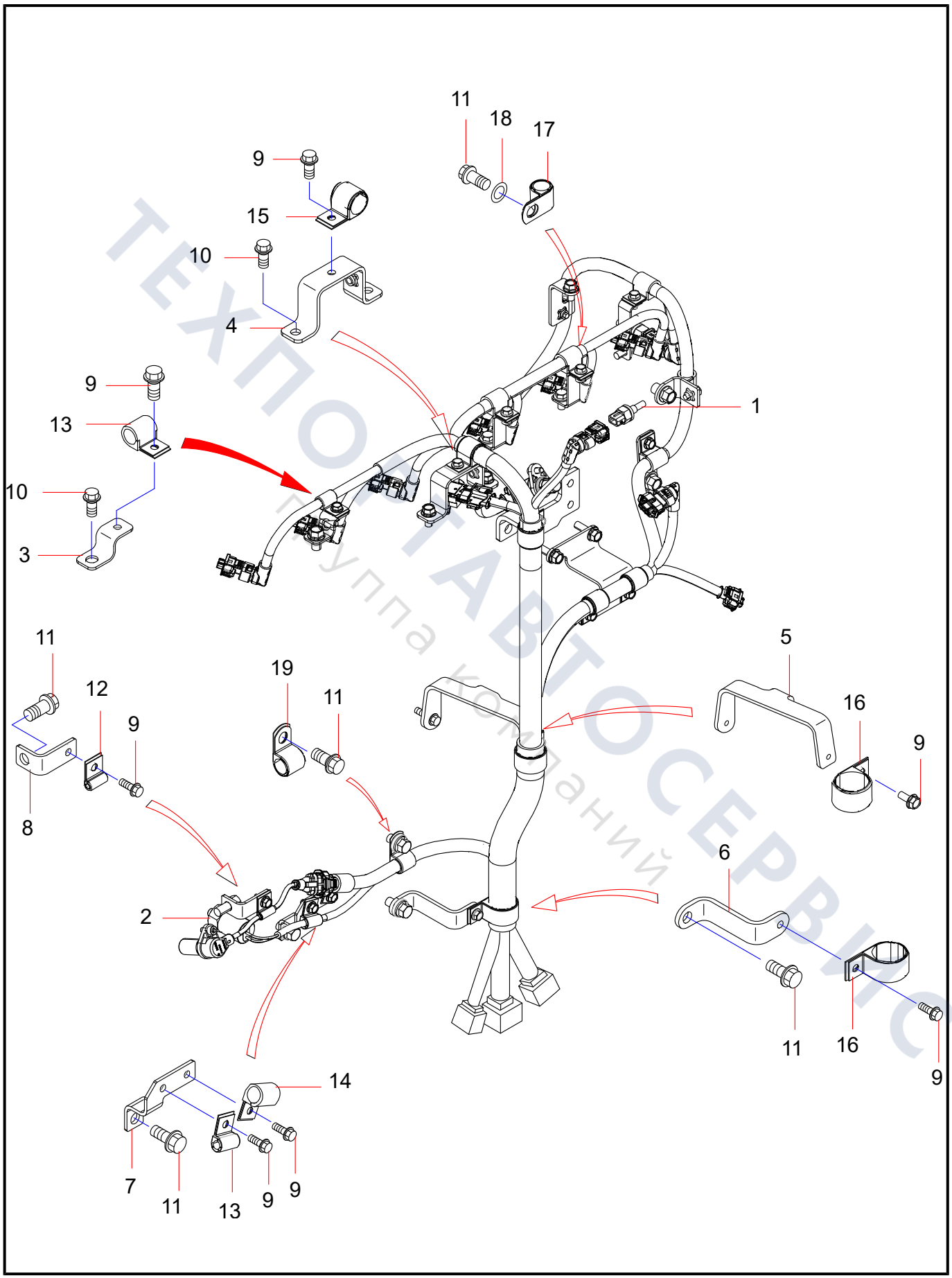

ТЕХНОСТАВТОСЕРВИС
Группа компаний

Group 38

Accessory

ТЕХПОРТАВТОСЕРВИС
группа компаний

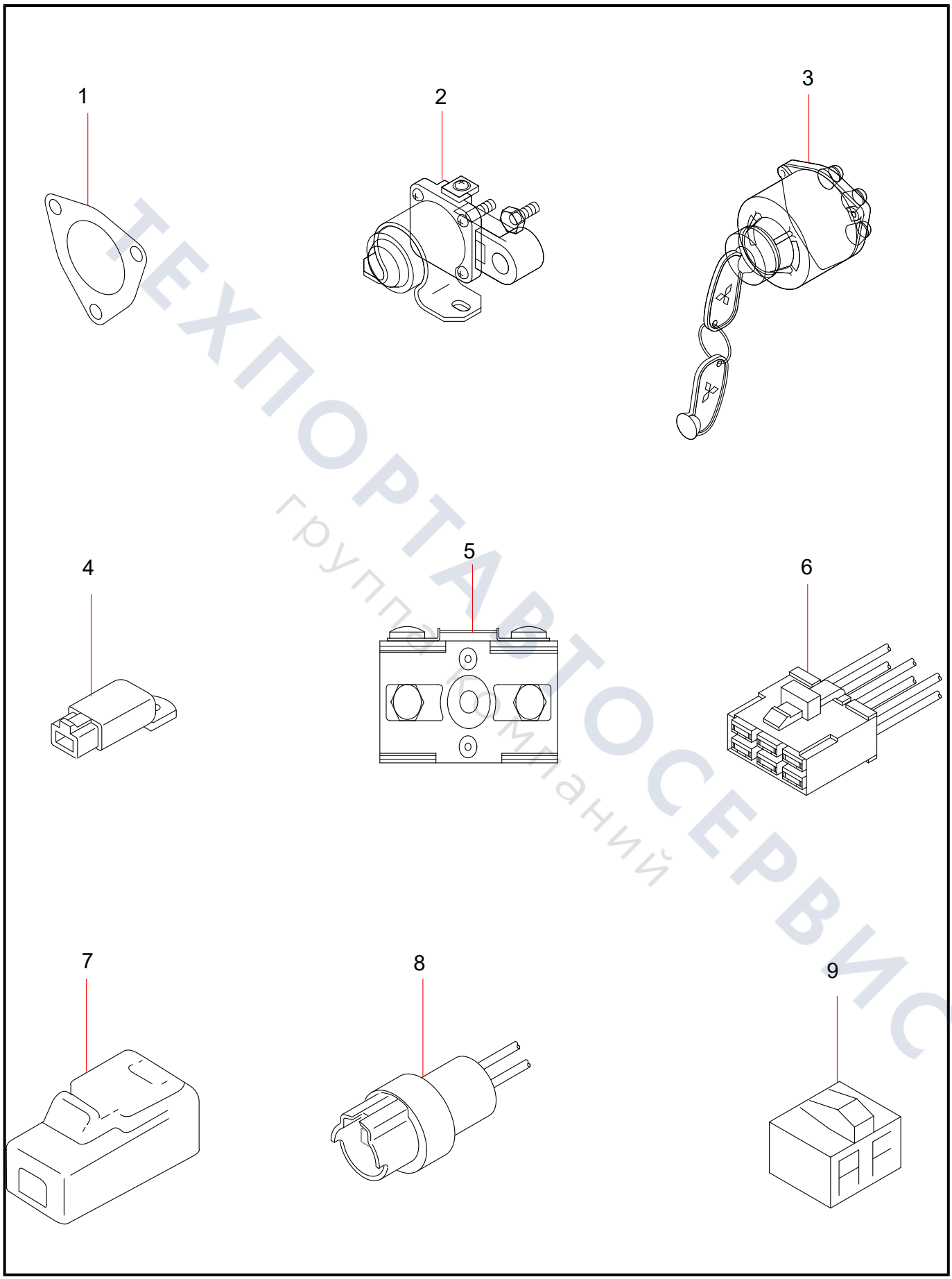

ТЕХПОРТАВТОСЕРВИС
группа компаний

Group 39

Turbocharger Assembly

ТЕХПОРТАВТОСЕРВИС
Группа компаний

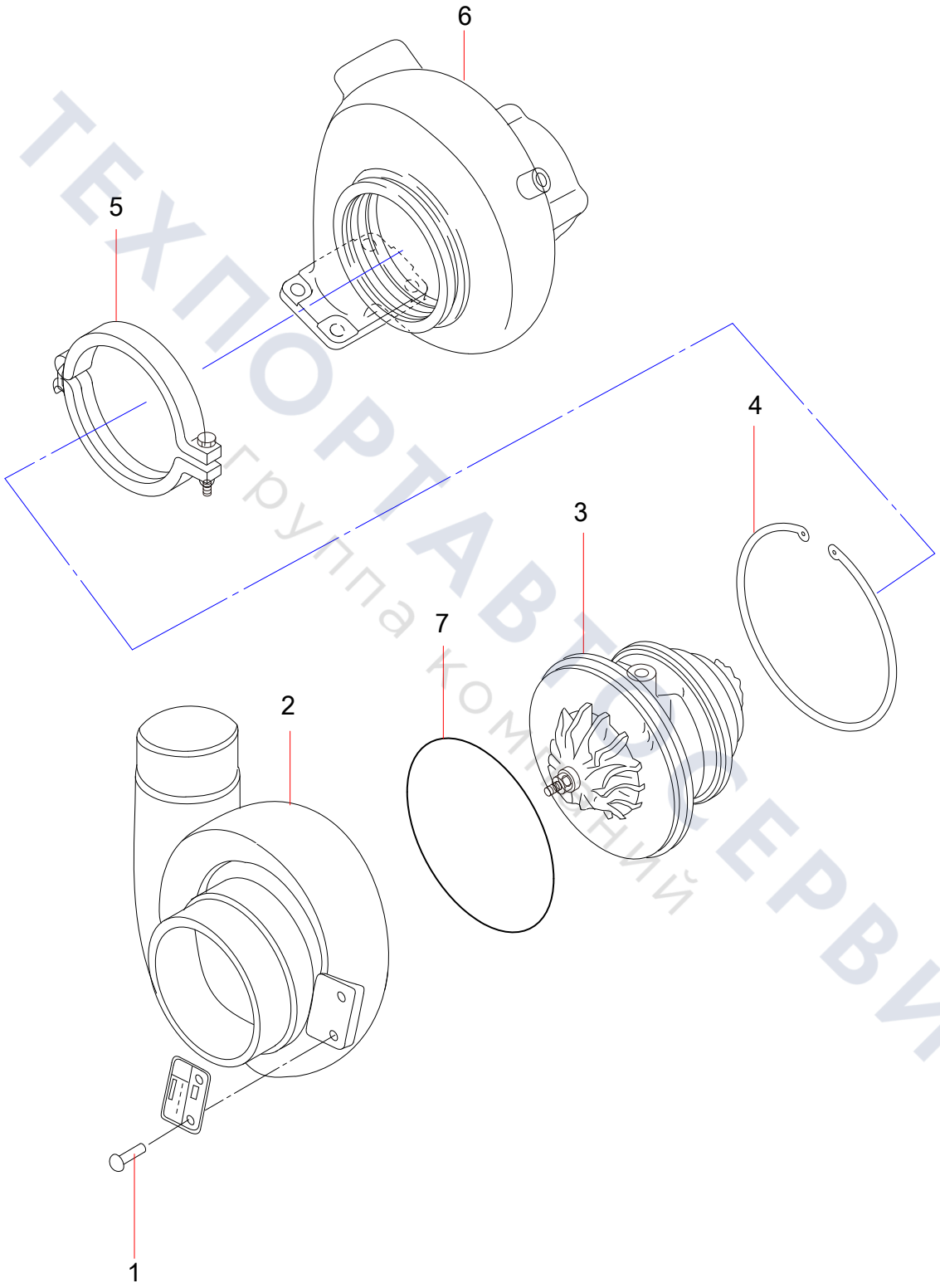

ТЕХПОРТАВТОСЕРВИС
Группа компаний

Group 40

Starter

ТЕХПОРТАВТОСЕРВИС
группа компаний

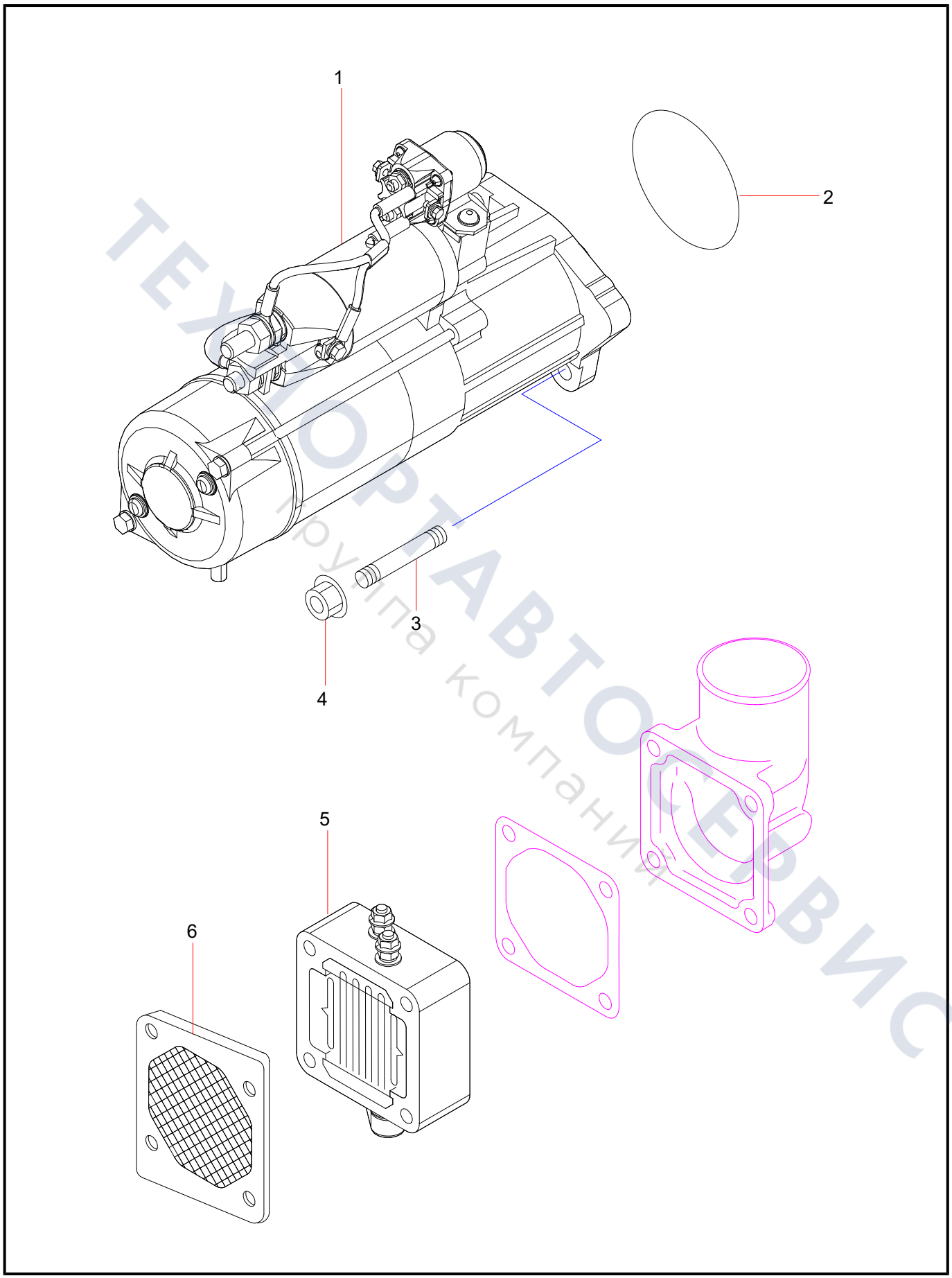

ТЕХНОПОРТАВТОСЕРВИС
Покупка компании

Group 41

Line Charger

ТЕХПОРТАВТОСЕРВИС
группа компаний

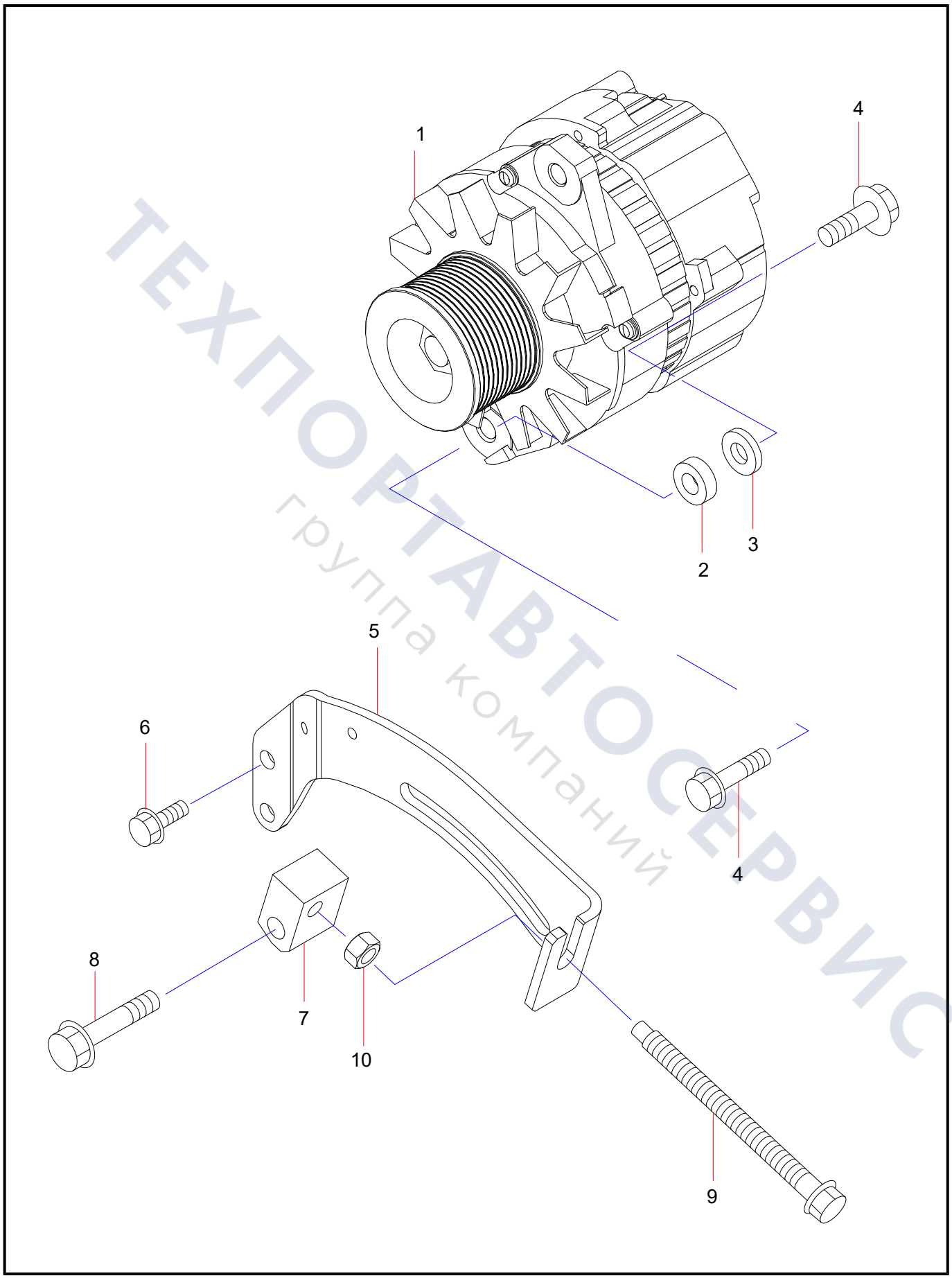

ТЕХПОРТАВТОСЕРВИС
группа компаний

Group 42

Fuel Electronic Pump

ТЕХПОСТАВТОСЕРВИС
Группа компаний

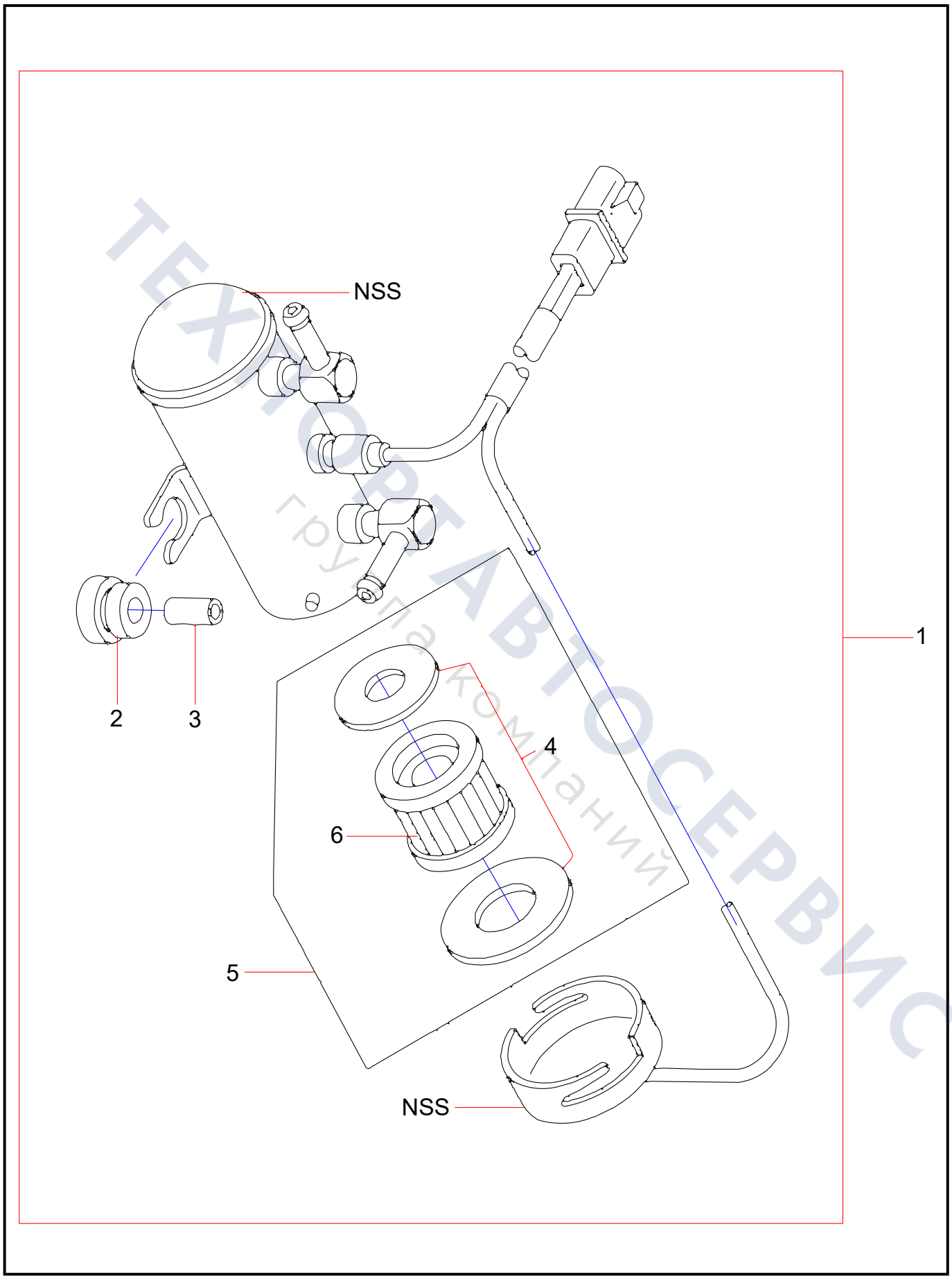

ТЕХНОРЕАВТОСЕРВИС
группа компаний

60018583 Fuel Pump Assembly

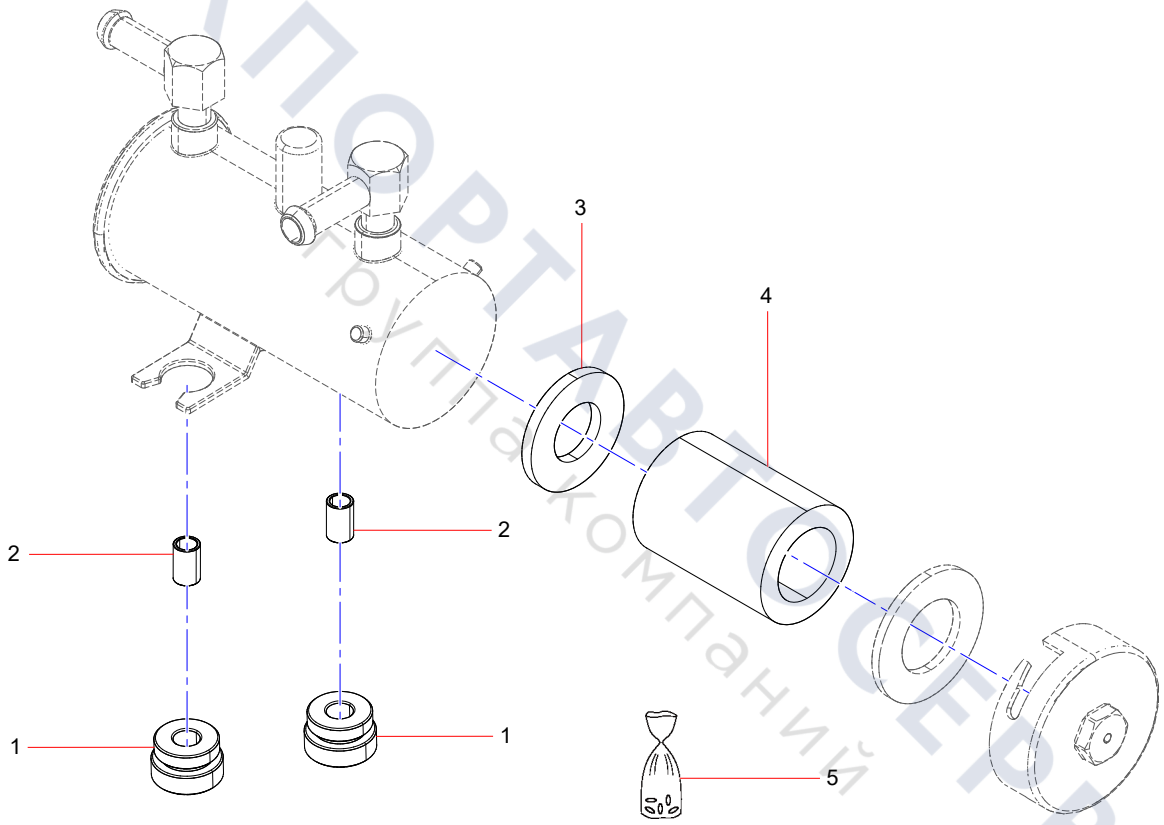

ТЕХПОРТАВТОСЕРВИС
Группа компаний