Parts Book

SY215W1I3K

Hydraulic Excavator

ТЕХПОРТАВТОСЕРВИС
группа компаний

A810201021318 Switch Valve Assembly

Page header with PART NO., and DESCRIPTION

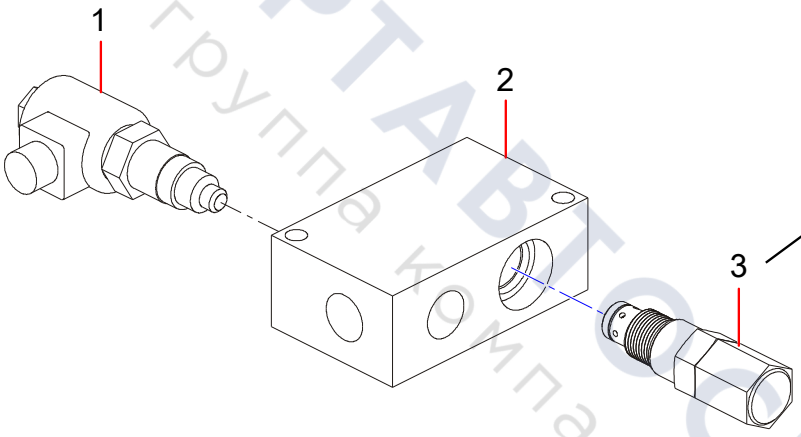

Line-art illustration with callout numbers

Page footer with machine model, chapter title, page number

SY485H

Hydraulic System 3-5

ТЕХПОРТАВТОСЕРВИС
группа компаний

Table of Contents

Group 1 SY215W1I3K Wheeled Hydraulic Excavator Body 1-1
SSY100000817 SY215W1I3K Wheeled Hydraulic Excavator Body 1-2

Group 2 Attached Accessories 2-1
Attached Accessories 2-2

Group 3 Applique 3-1
Applique 3-2

Group 4 Upper Assembily 4-1
Upper Assembily 4-2

Group 5 Undercarriage 5-1
SSY008157171 Undercarriage 5-2
131401010240A Front Axle 5-6
131401010240B016 Output 5-8
131401010240B017 Right Joint Housing 5-10
Connecting Housing 5-12
131401010240B014 Steering 5-14
131401010240B029 Differential 5-16
131401010240B002 Input 5-18
131401010240B013 Left Joint Housing 5-20
131401010240B012 Axle Casing 5-22
131401010240B001 Axle Casing 5-24
131401021132A Rear Axle 5-26
131401010240B029 Differential 5-28
131401010240B002 Input 5-30
131401021132B007 Axle Casingu 5-32
131401021132B004 Hub Carrier 5-34
131401010240B016 Output 5-36
131401010240B012 Axle Casing 5-38
Slewing Bearing 5-40
11841739 Slewing Ring 5-42
A810302082000 Seal Assembly 5-44
130201000234A Transmission 5-46
Output Flange 5-48
60322465 Gear Shift Sensor 5-50
Gear Shift Sensor Connector 5-52
130201000234B012 Housing 5-54
Gear Shift Sensor Fixing 5-56

ТЕХНОРТАВТОСЕРВИС
Группа компаний

130201000234B011 Output 5-58
130201000187A001 Input Housing 5-60
130201000234B013 M-Disc Brake 5-62
130201000234B014 Coupling 5-64
Planetary Drive System 5-66
Oil Pipe 5-68
131301000375B Transmission Shaft 5-70
SSY008096915 Bulldozing Shovel Body Fix Assembly 5-72
SSY004848070 lower handle 5-74
SSY004848186 Upper Handle Assembly 5-76
SSY008151036 Rear outriggers 5-78

Group 6 Working Devince 6-1
SSY009623226 Working Devince 6-2
SSY009217811 Boom 6-8
SSY009217644 Arm 6-10
Bucket GP 6-12
12852536 Bucket Assembly 6-14
Working Device Lubrication Pipeline 6-16

Group 7 Cab 7-1
SSY008098368 Cab 7-2
130901001618B Driver Cab Assy 7-4
Lnterior Trim Assembly 7-6
Lnterior Accessories Assembly Mastat 7-8
Front Control Box Assembly 7-10
SSY007705018 Display Bracket Decoration Assembly 7-12
Front Control Box Access Cover Plate Assembly 7-14
SSY007062144 Front Control Box Body Assembly 7-16
Air Duct Assembly 7-18
Right Side Wall Connecting Air Duc Assembly 7-20
SSY008154445 Small Side Door Air Inlet Cuct Assembly 7-22
Side Wall Assembly 7-24
Left Side Wall Assembly 7-26
Right Side Wall Assembly 7-28
Door Lock Upper Cover Plate Assembly 7-30
Door Lock Lower Cover Plate Assembly 7-32
Rear Wall Assembly 7-34
Right Rear Wall Assembly 7-36
Right C Pillar Trim Assembly 7-38
Left C-Pillar Trim Assembly 7-40
Lnterior Accessories Assembly Mastat 7-42
System Gp-cab Accessory 7-44
Bracket and Sheet Metal Small Part Assembly 7-46
Front Window Opening and Closing System Assembly 7-48
SSY007062772 Front Movable Window Assembly 7-50

ЭКСКАВАТОРСЕРВИС
Группа компаний

Sealing Strip System Assembly 7-52
Cab Handrail Assembly 7-54
Door Opening and Closing Sysrem Assembly 7-56
Door Lock 7-58
Rear Lock Assembly 7-60
Other Accessory Assembly 7-62
Sunroof System Assembly 7-72
SSY007059616 Sunroof Cover Assembly 7-74
Small Side Door System Assembly 7-76
SSY007111847 Small Side Door Assembly 7-78
Cab Exterior Trim Assembly 7-80
SSY007722462 Cab Exterior Trim Assembly 7-82
Cab Glass Assembly 7-84
SSY009734513 Cab Electrical Assembly 7-86
Sunshade Assembly 7-88
Wiper System Assembly 7-90
130907000768A Wiper Arm and Blade Assembly 7-92
Wire Harness Assembly 7-94
Assembly of Speaker and Antenna 7-96
Power Amplifier Assembly 7-98
Luminaire Assembly 7-100
Antenna Assembly 7-102
SSY009989555 Painted Cab Body 7-104
130902000058A Cab Body in White 7-106
SSY008390270 Door Assembly 7-108
Wiper Kettle Assembly 7-110
Rearview Mirror Installation Assembly 7-112
13558289 Rearview Mirror Bracket 7-114
SSY008137797 Seat And Controlbox 7-116
130903000042B Driver Seat 7-118
130904000084C Armrest Box 7-120
130904000113B Armrest Box 7-122
Vertical Plate Assembly 7-124
Foot Blowing Air Duct Assembly 7-126
SSY008097755 Bottom Board Rack of Cab 7-128

Group 8 Hydraulic System 8-1
Hydraulic System 8-2
Hydraulic main pipeline 8-4
SSY008065738 Hydraulic Tank Assembly 8-38
61001603 Oil Return Filter 8-40
60129702 Air Filter 8-42
150108020041B Multiple Composite Puump Set 8-44
150107010145B Double Gear Pump Set 8-48
150601080090B Hydraulic Multi-way Valve 8-50
152300000018A Quick-change Solenoid Valve 8-62

АВТОСЕРВИС
Каталоги компаний

B229900006314 Reducer Assembly 8-64
60180835 Slewing Drive 8-66
60180834 Slewing Motor 8-68
60246488 Ball Valve 8-74
Hydraulic Pilot Line 8-76
60136331 Six-Way Electromagnetic Directional Valve Group 8-134
152301000367A Valve Group, Solenoid 8-136
60214001 Pilot Valve 8-138
60247936 Pilot Valve 8-140
60211330 Filter 8-142
Brake and Steering line 8-144
152301000535B Check Valve Block 8-158
working device piping 8-160
132705060007B Quick Change Device 8-170
150501020057B Relief Valve 8-172
11347703 Boom Cylinder 8-174
150405020078B Ball Valve 8-176
11350784 Bucket Cylinder Assembly 8-178
11350816 Arm Cylinder 8-180
SSY008198203 Undercarriages hydraulic pipeline 8-182
250901010127A Balance Cylinder 8-196
150202020015B Plunger Motor 8-198
150901020166A Outrigger Cylinder 8-206
150504020016A Balance Valve 8-208
152301000447B Dozer Control Valve Block 8-210
152301000448B Outrigger Control Valve Block 8-218
152201000015B Slewing Joint 8-226
150901020411A Bulldozing shovel oil cylinder 8-228
150901020412A Bulldozing shovel oil cylinder 8-230

Group 9 Power System 9-1
SSY009179219 Power System 9-2
Transmission Shock Mitigation System 9-4
SSY009178696 Exhaust System 9-6
Cooling System 9-8
160801010290A Radiator 9-12
SSY009178926 Inlet System 9-14
GLQ008571939 Air Filter Assembly 9-16
Fuel and Lubricating System 9-18
SSY008131695 Fuel Tank 9-24
60307172 Oil-Water Separator 9-26
60018583 Fuel Pump Assembly 9-28
60250940 Fuel Main Filter 9-30
B222100000560 Engine Oil Filter 9-32

Group 10 Electrical system 10-1

АВТОРТАВТОСЕРВИС
Группа компаний

SSY009160052 Electrical system 10-2
Electrical System 10-4
61030584 Steering Column Assembly 10-6
Body system 10-8
140107000071B Power Module 10-14

Group 11 Air conditioning 11-1
SSY007919932 Air conditioning 11-2
141502000750A Evaporator Assembly 11-6

Group 12 General Assembly of Covering Parts 12-1
SSY008026681 General Assembly of Covering Parts 12-2
SSY007924288 Lift Door Assy 12-10
SSY008016513 Top Door Component 12-12
SSY008010906 Right Door Assy 12-14
12046505 Support Assemble-rear View Mirror 12-16
SSY008035778 Right Armrest Assembly 12-18
SSY007953118 front engine hood assembly 12-20
SSY008613863 Front Cross Rail 12-22

Group 13 Main Counterweight Body 13-1
SSY007928218 Main Counterweight Body 13-2

Group 14 Assembly of bottom sealing board 14-1
SSY008151385 Assembly of bottom sealing board 14-2

ТЕХНОПАРТАВТОСЕРВИС
Группа компаний

Group 1

SY215W1I3K Wheeled Hydraulic Excavator Body

ТЕХПОРТАВТОСЕРВИС
группа компаний

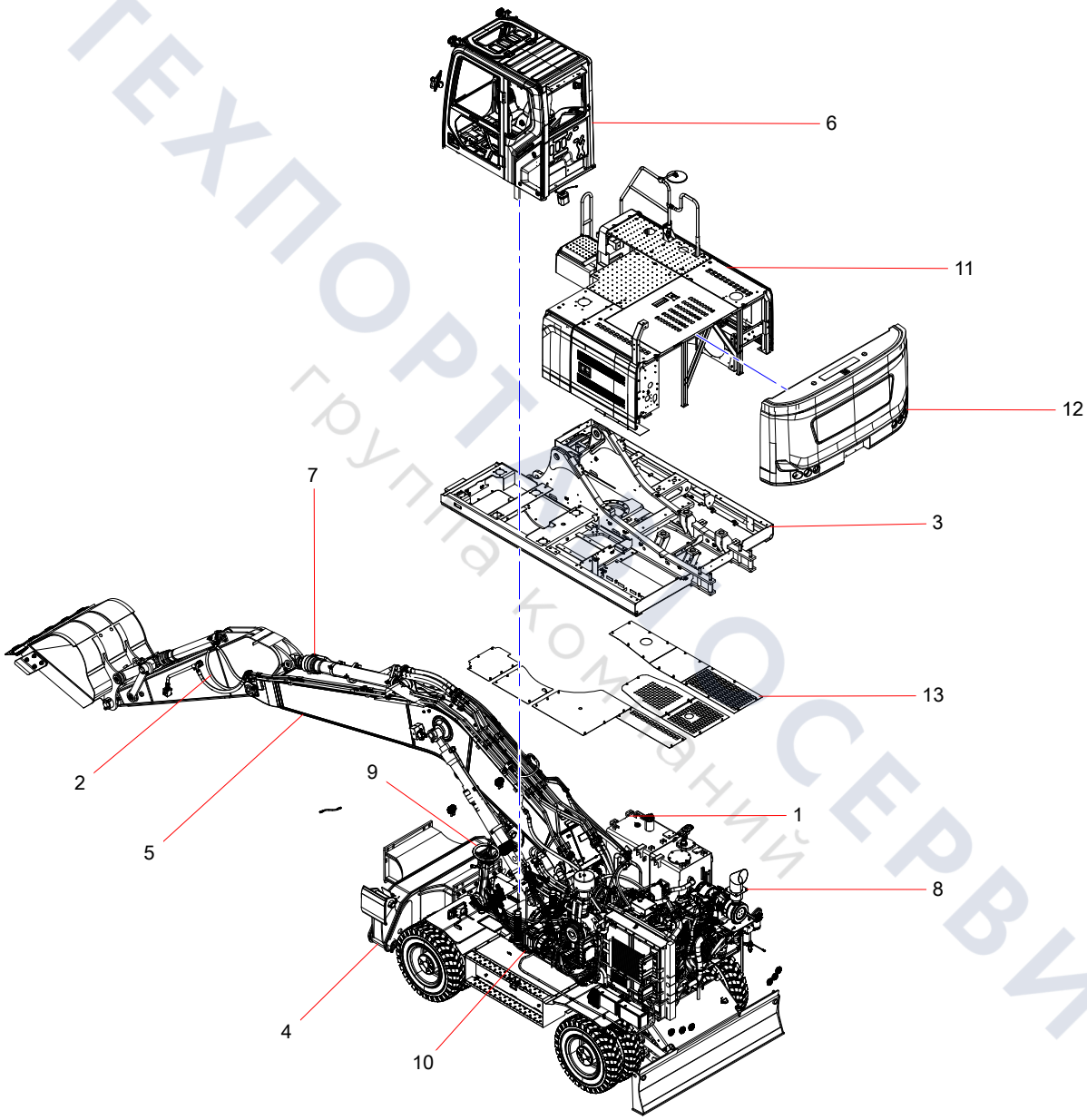

ТЕХПОРТ СЕРВИС
группа компаний

Group 2

Attached Accessories

ТЕХПОРТАВТОСЕРВИС
Группа компаний

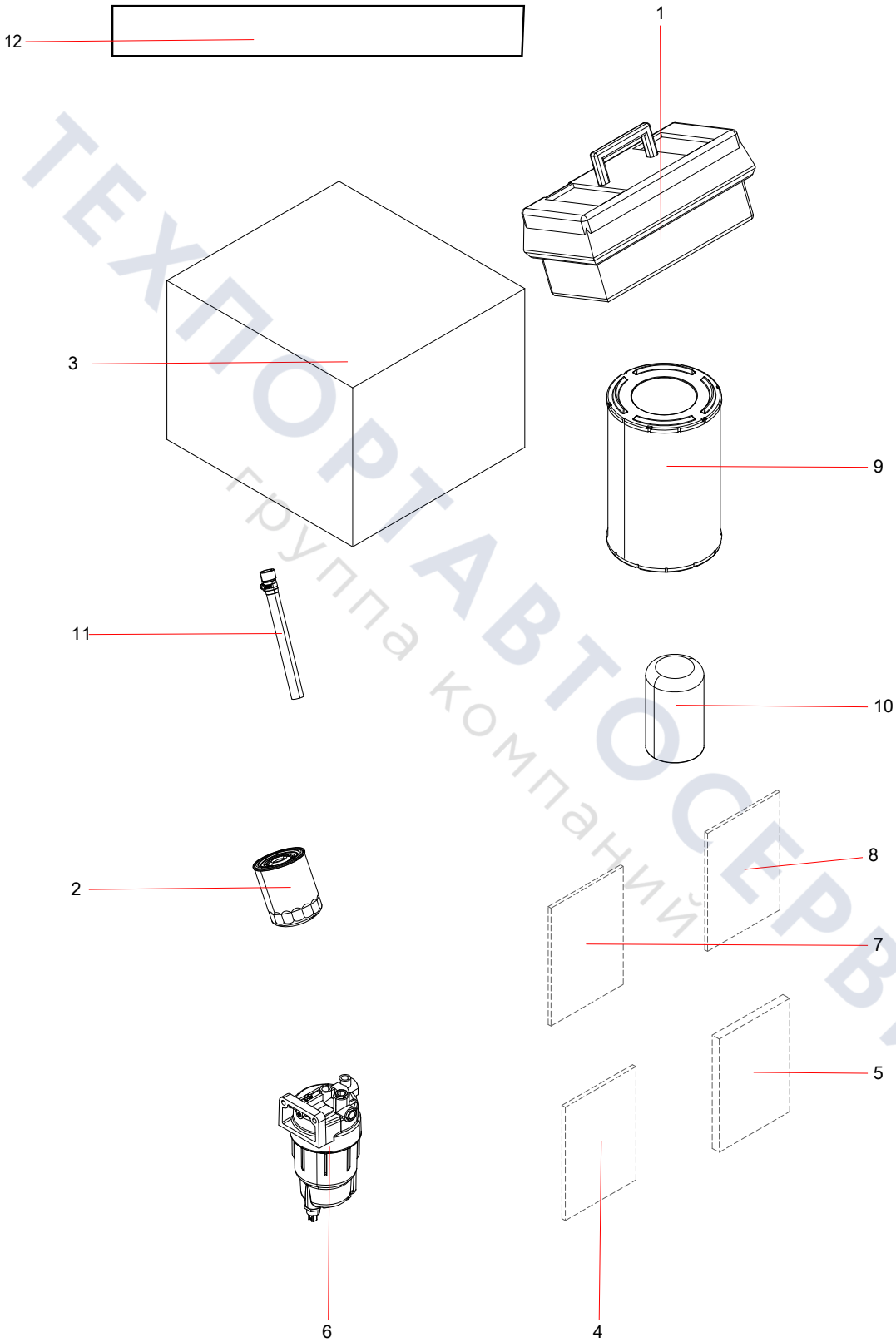

ТЕХПОРТАВТОСЕРВИС
группа компаний

Group 3

Applique

ТЕХПОРТАВТОСЕРВИС
группа компаний

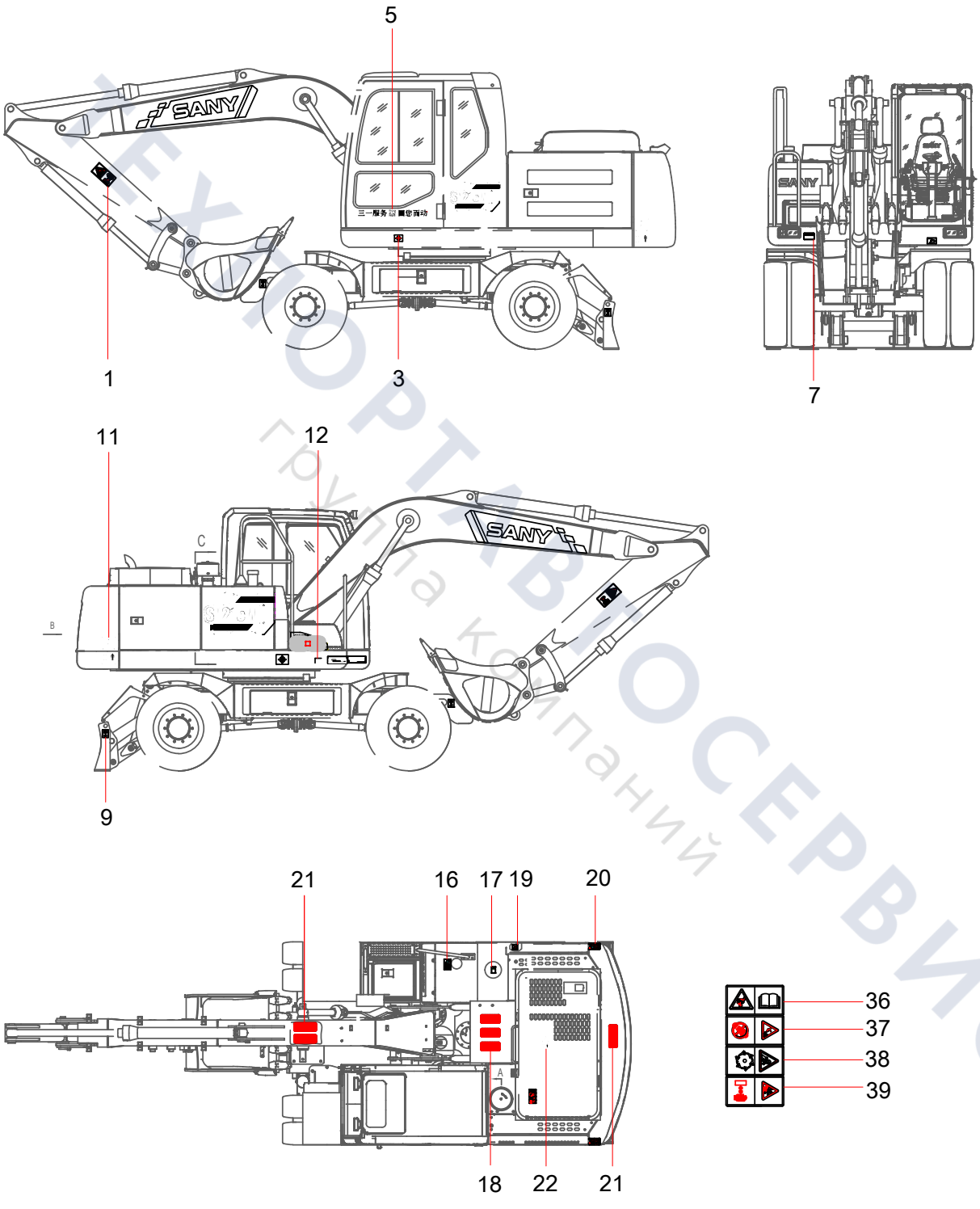

ТЕХНОРТ-СЕРВИС
группа компаний

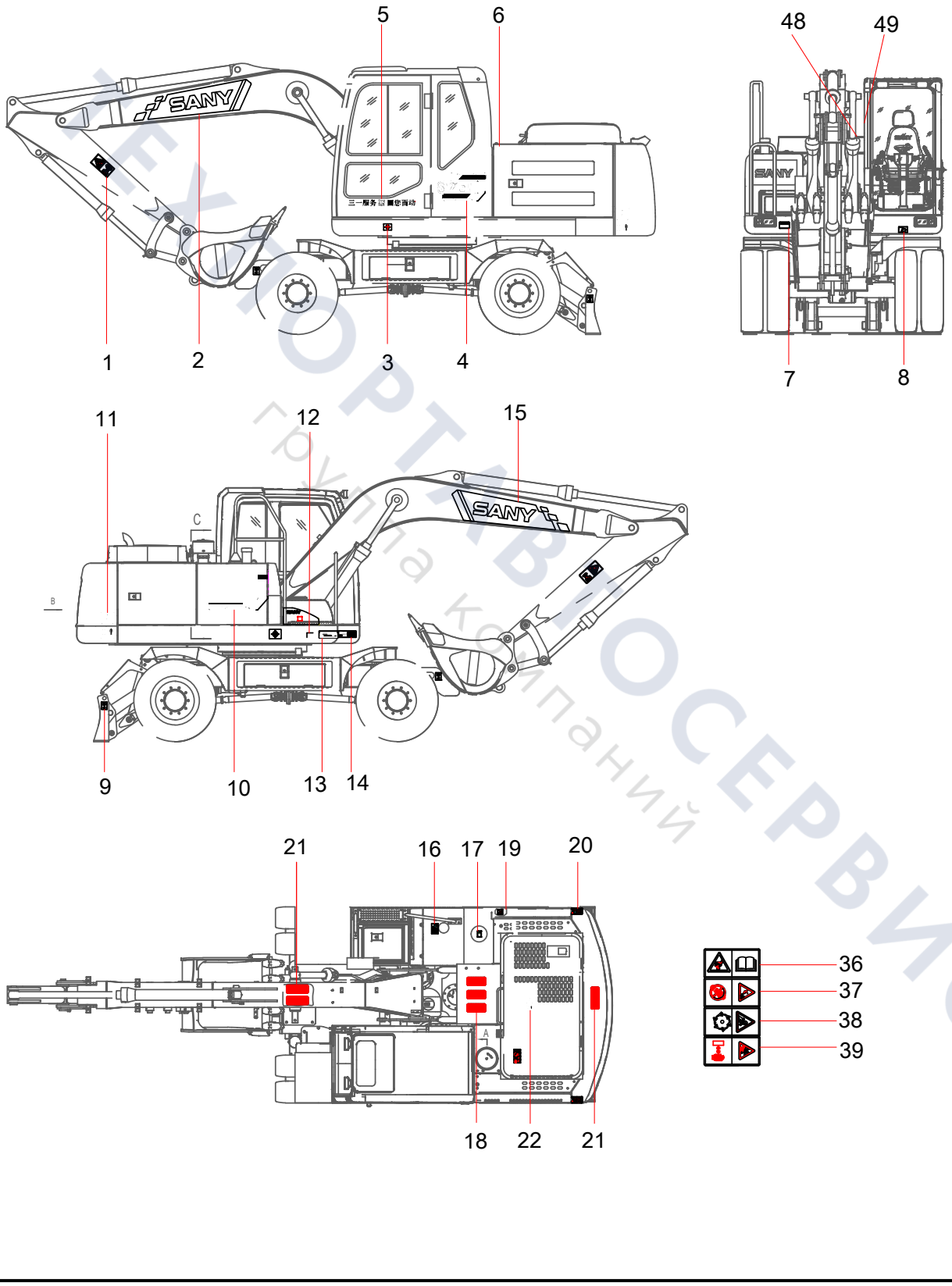

ТЕХНОРТ-ВОСЕРВИС
группа компаний

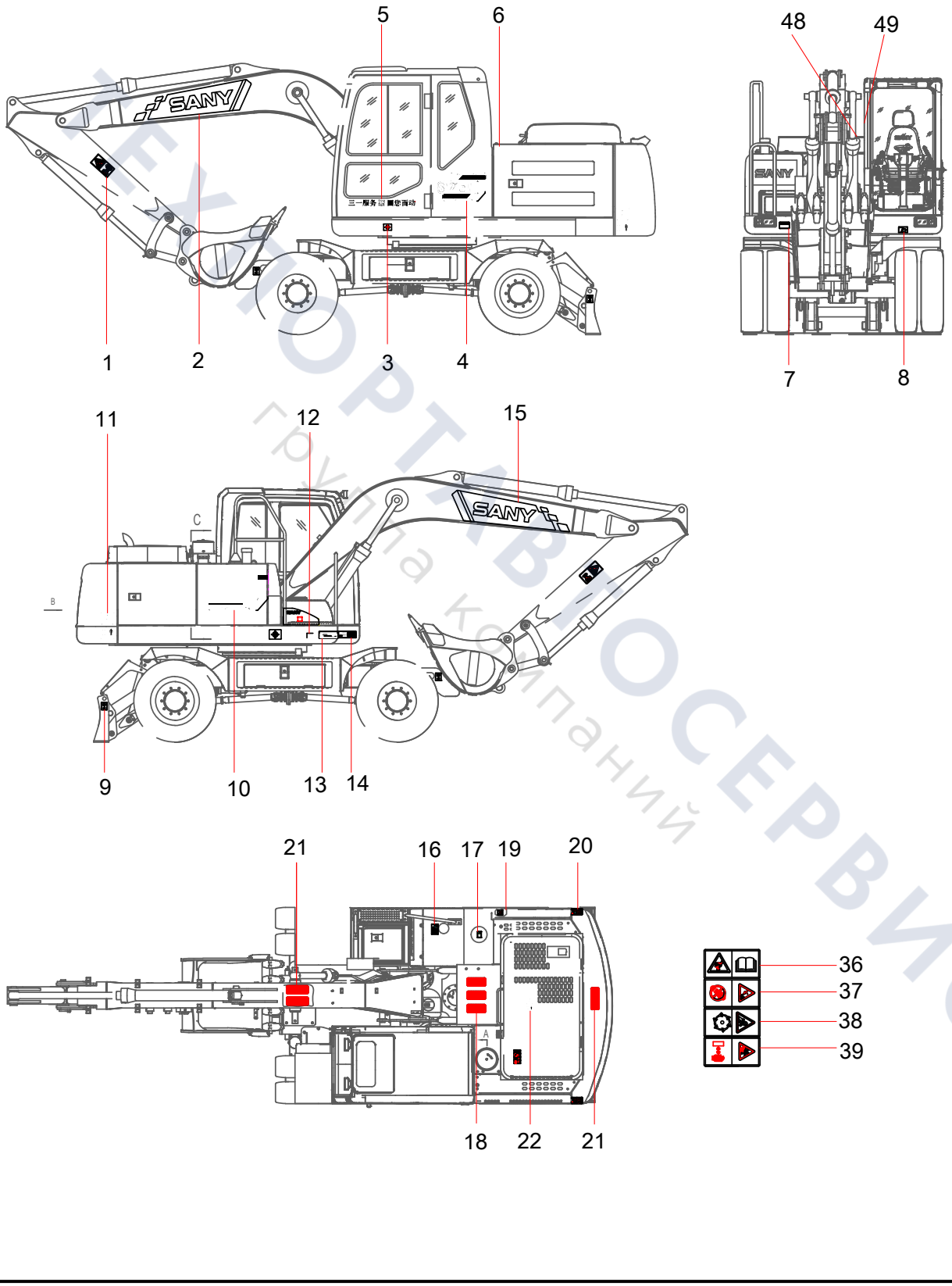

ТЕХНОРТ-ВОСЕРВИС
группа компаний

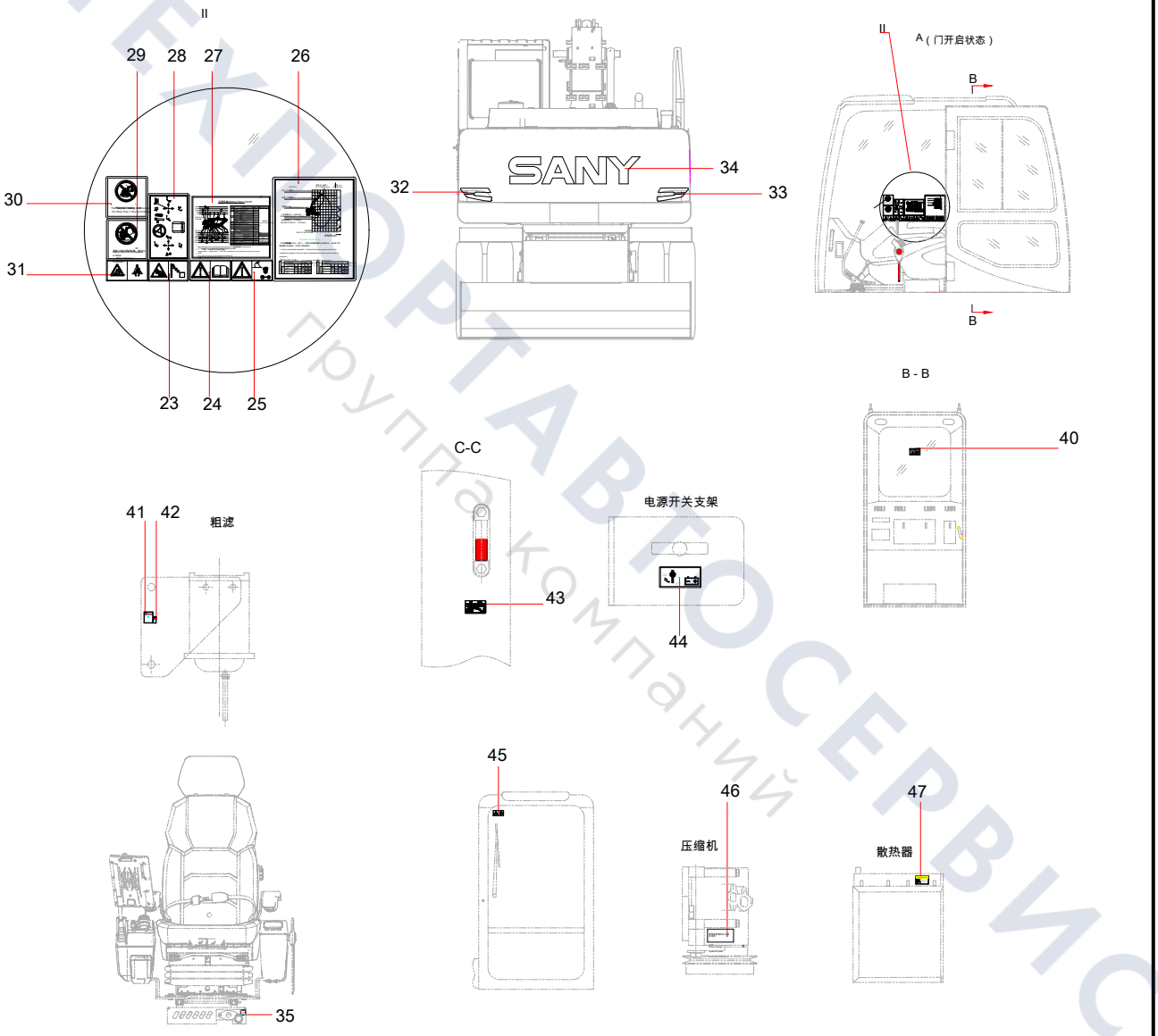

ТЕХПОРТАВТОСЕРВИС
группа компаний

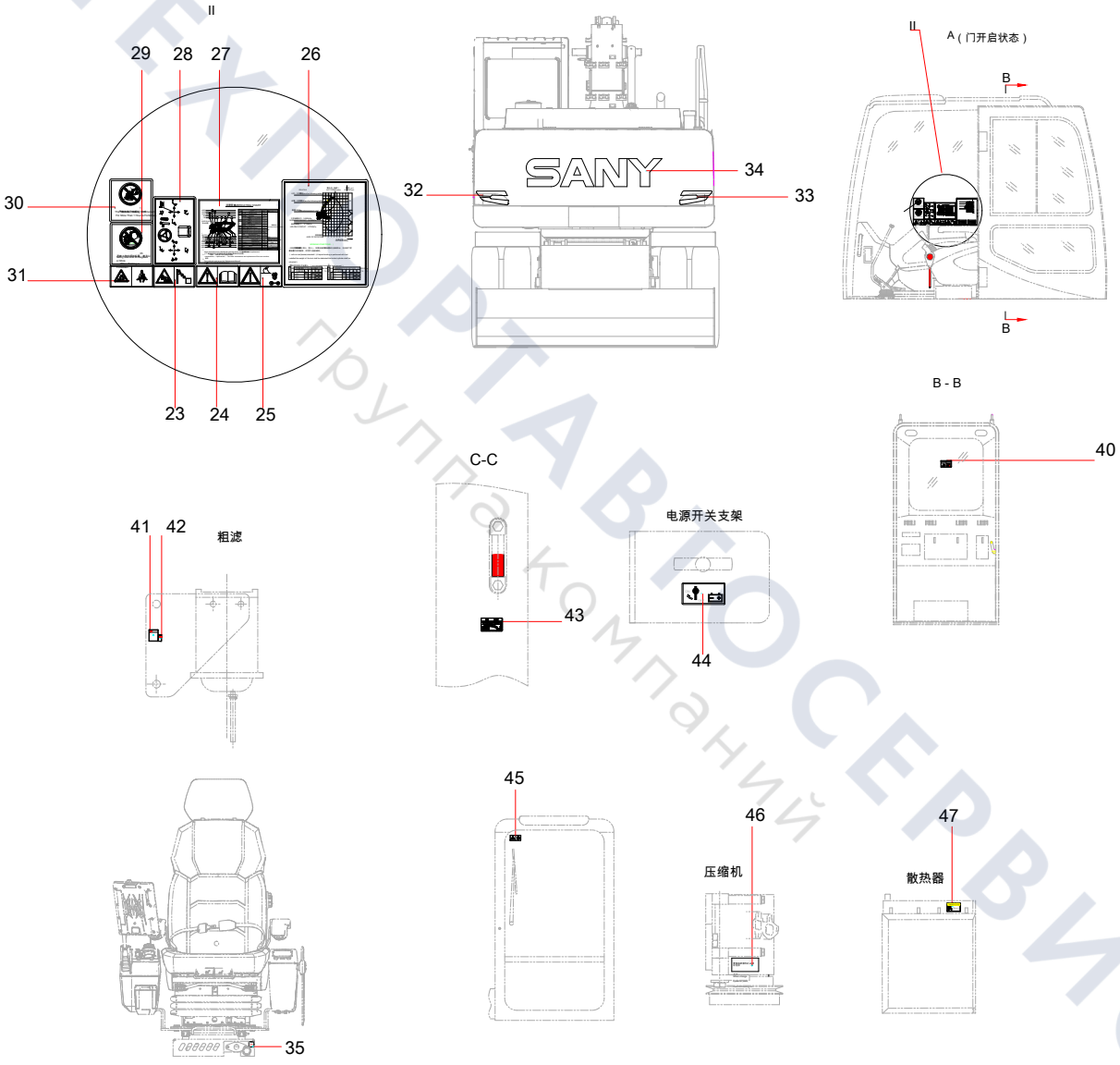

ТЕХПОРТАВТОСЕРВИС
группа компаний

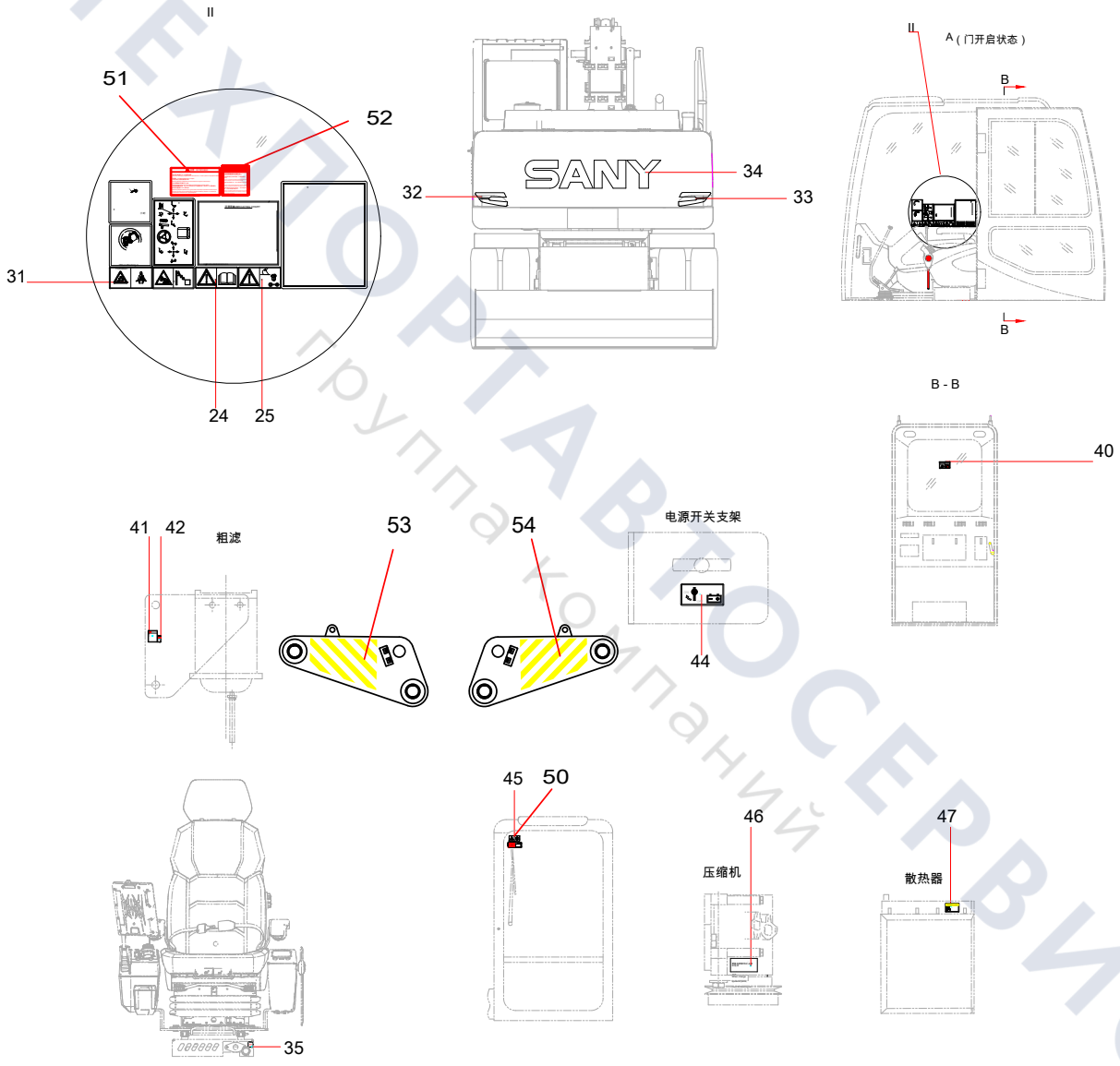

ТЕХПОРТАВТОСЕРВИС
Группа компаний

Group 4

Upper Assembily

ТЕХПОРТАВТОСЕРВИС
группа компаний

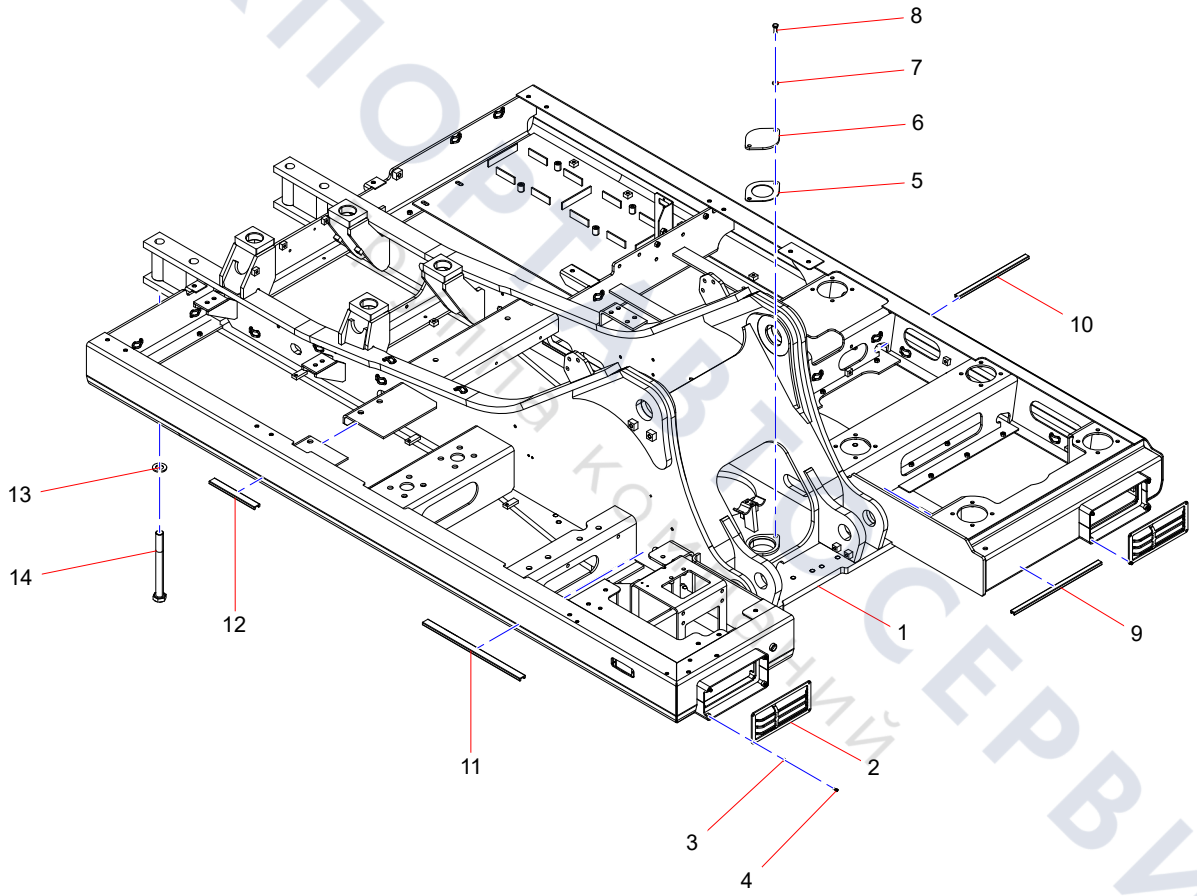

ТЕХПОРТ ТЕХСЕРВИС
Сайт в конструкции

Group 5

Undercarriage

ТЕХПОСТАВТОСЕРВИС
группа компаний

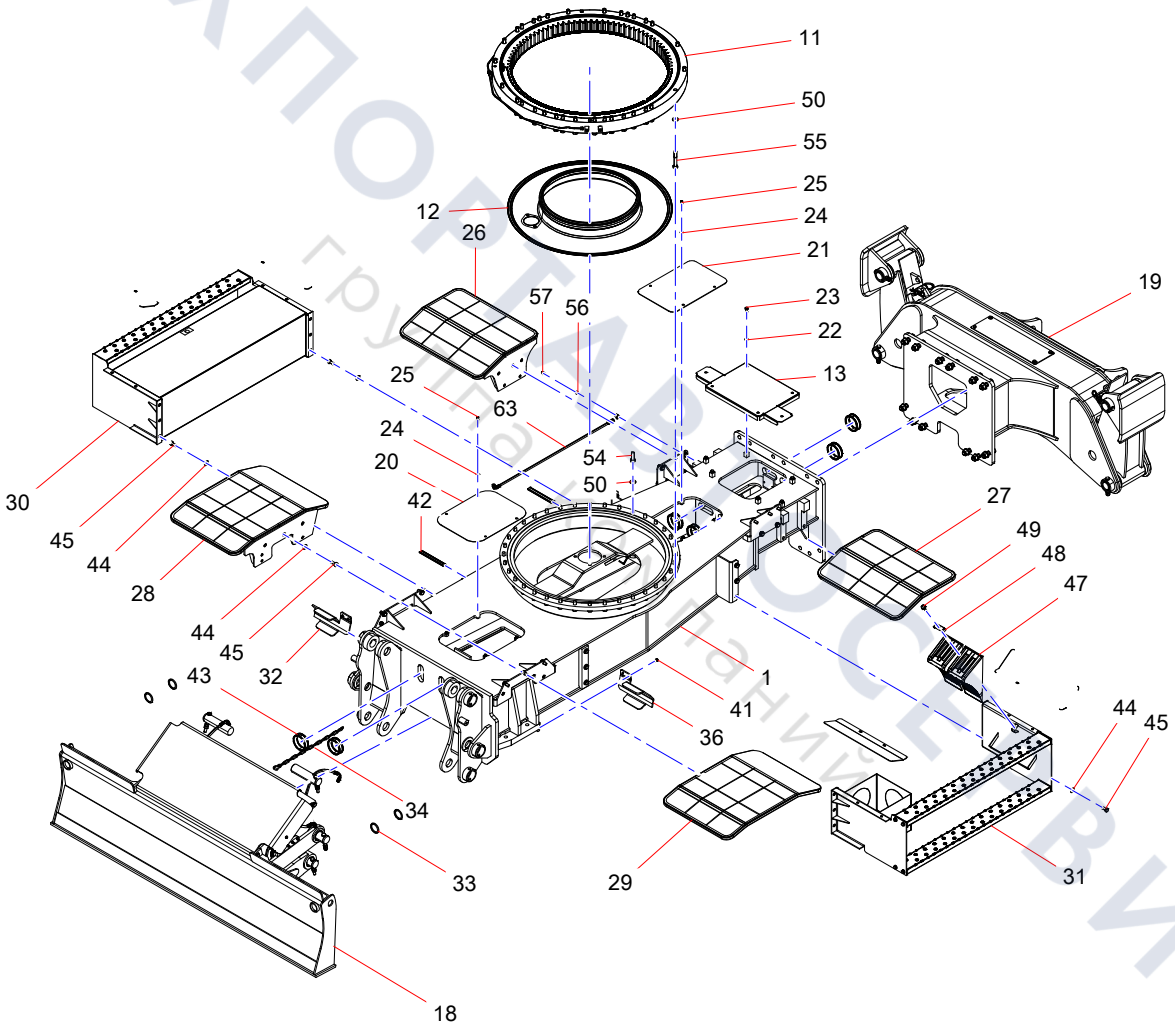

ТЕХПОРТ РОССЕРВИС
группа компаний

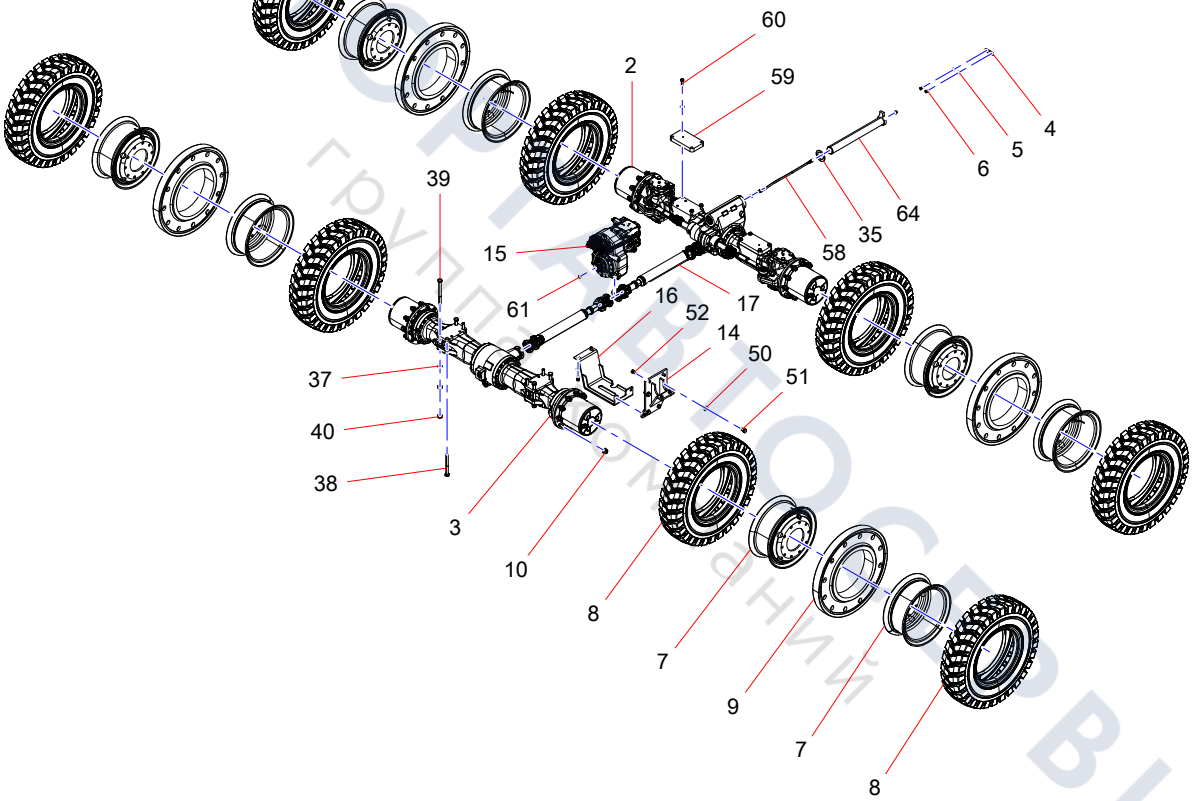

ТЕХНОРТАВТОСЕРВИС
ГРУППА КОМПАНИЙ

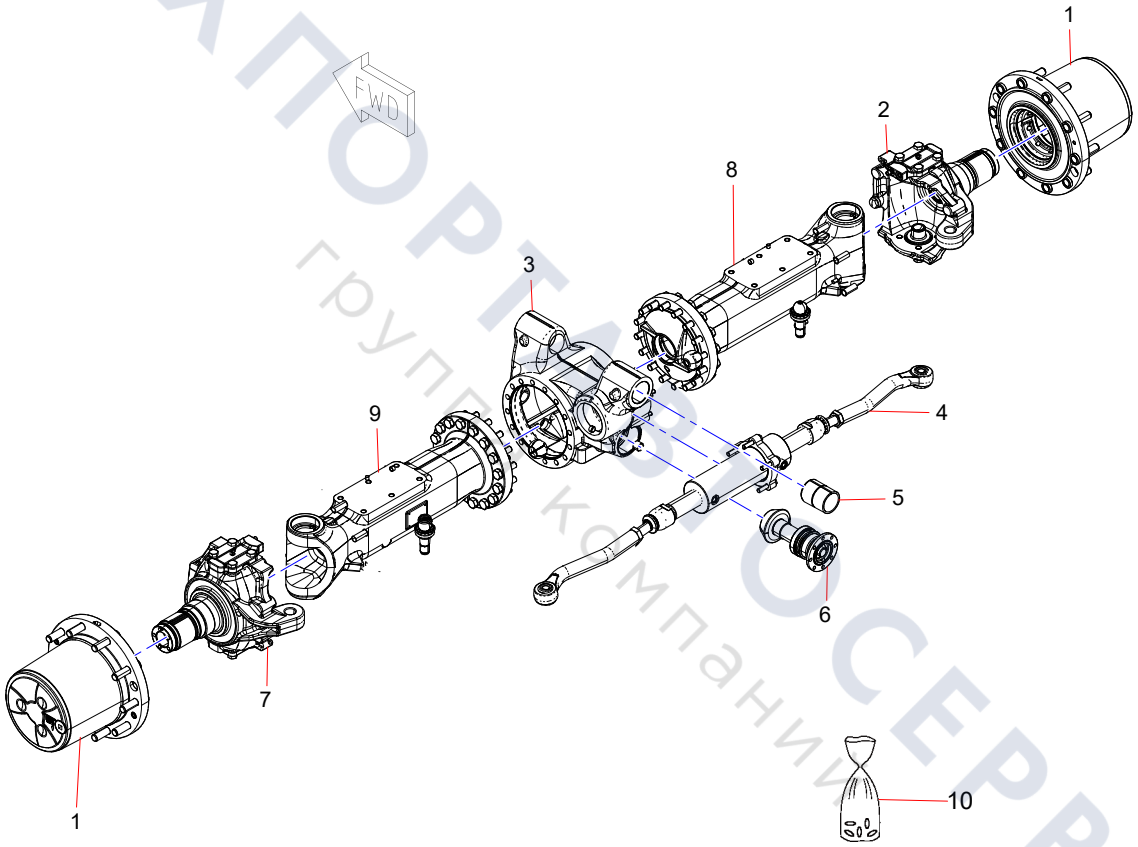

ТЕХПОРТСЕРВИС
группа компаний

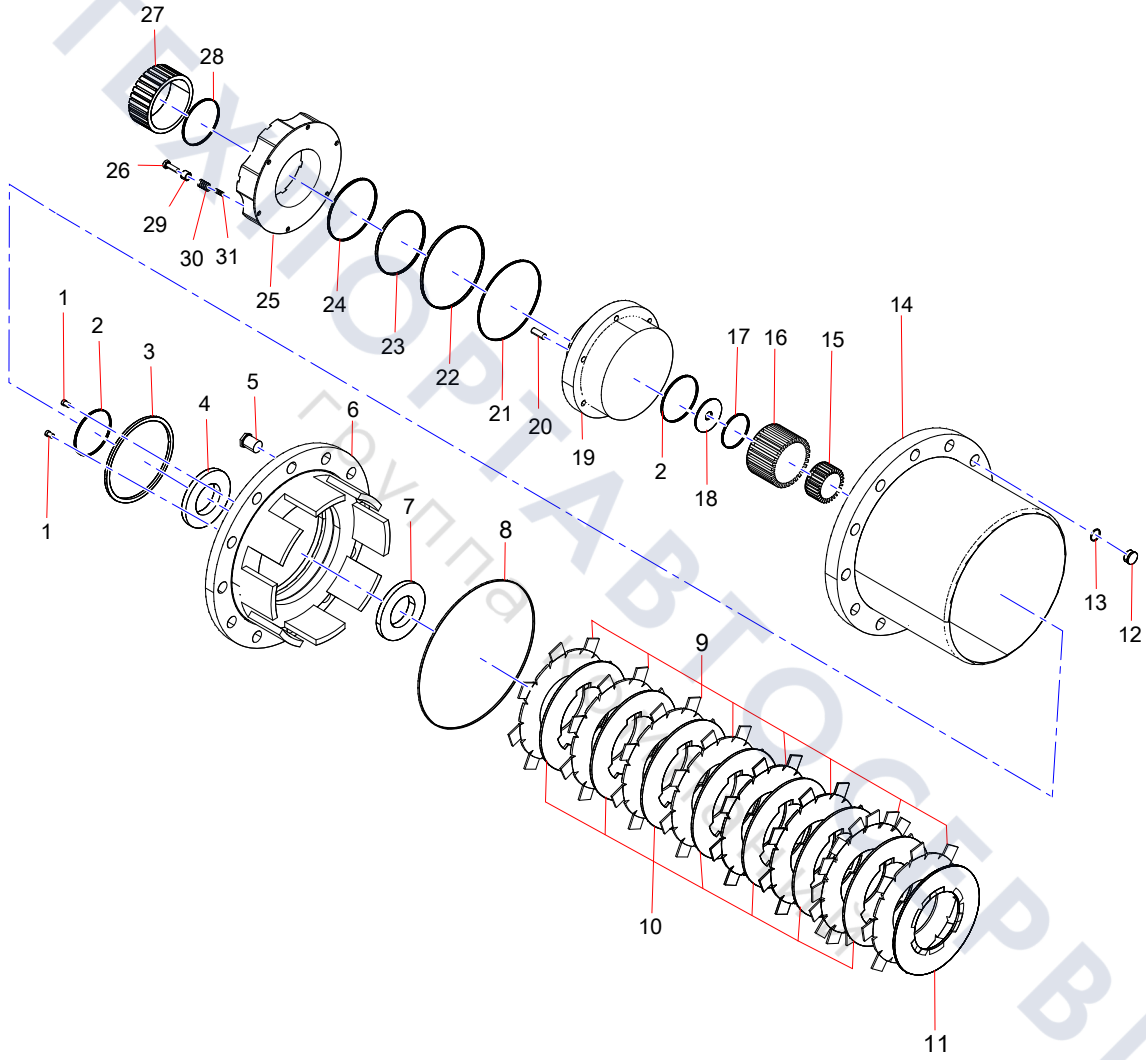

ТЕХНОРТАВТОСЕРВИС
Группа компаний

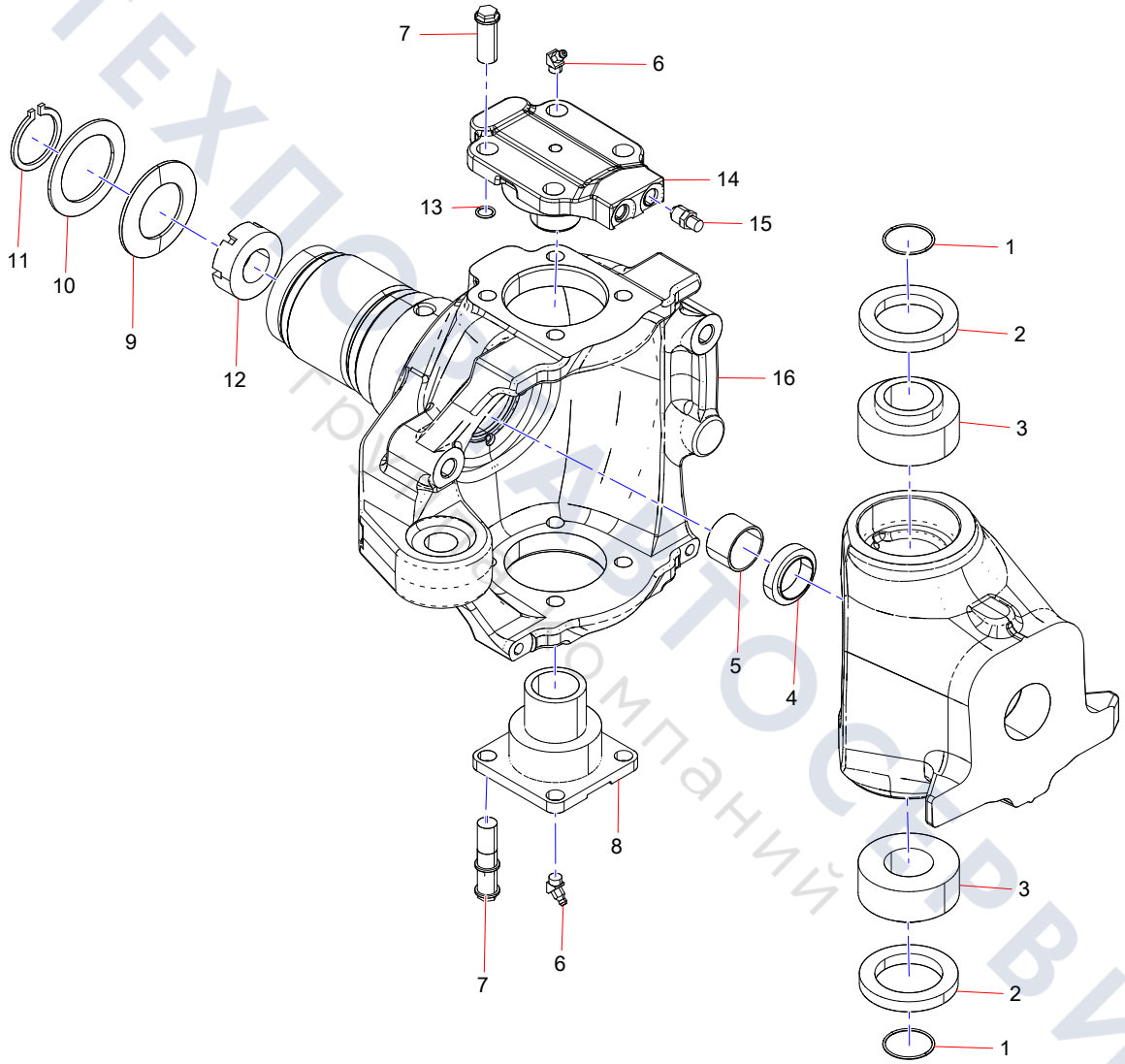

ТЕХПОСТАВТОСЕРВИС
Группа компаний

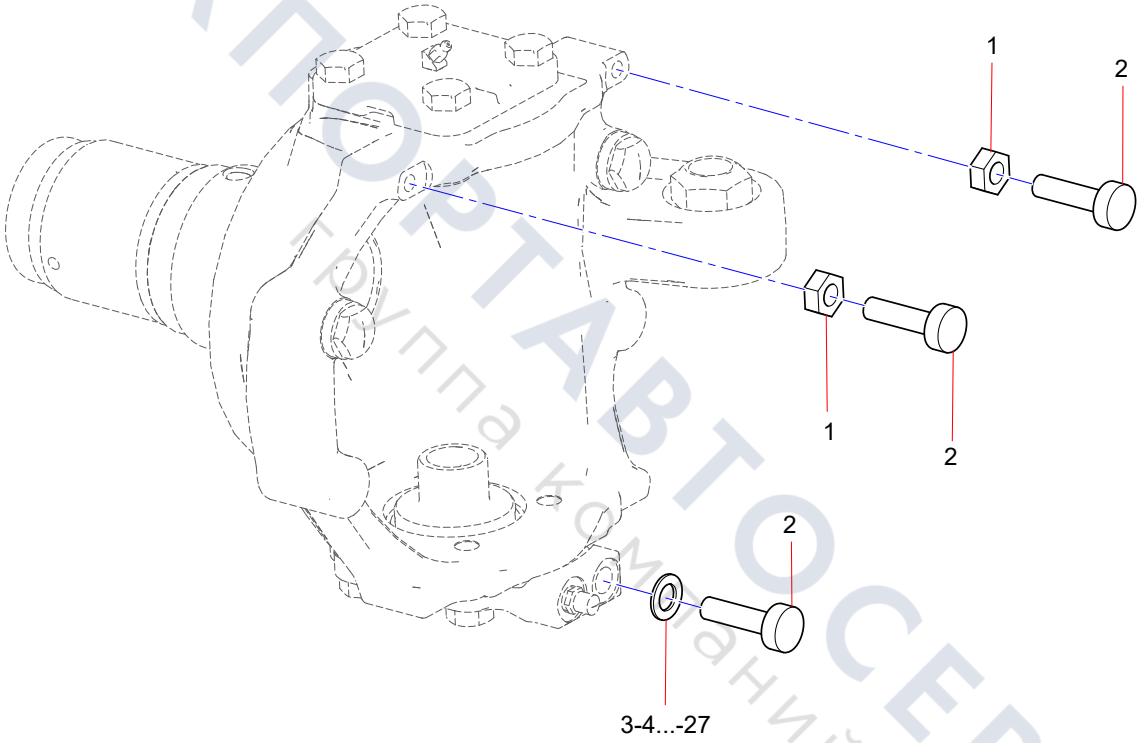

ТЕХПОРТАВТОСЕРВИС
Группа компаний

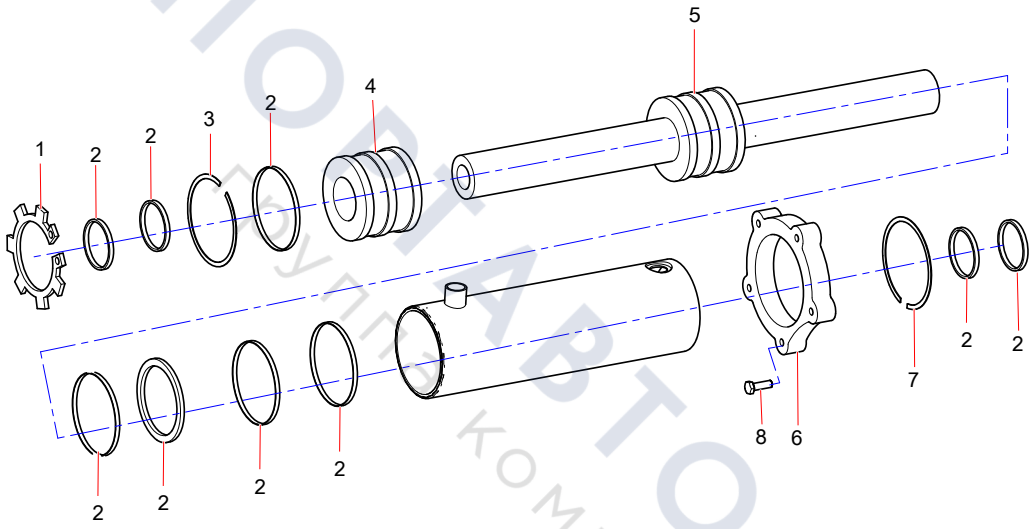

ТЕХПОРТАВТОСЕРВИС
Группа компаний

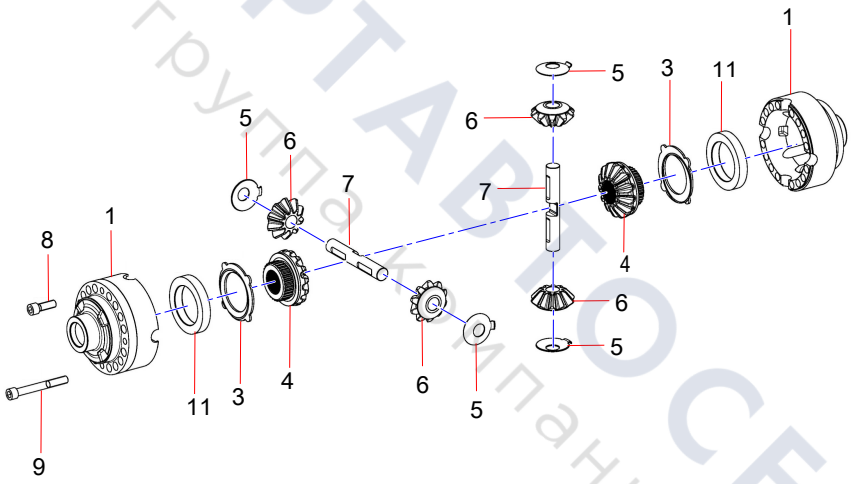

ТЕХПОРТАВТОСЕРВИС
группа компаний

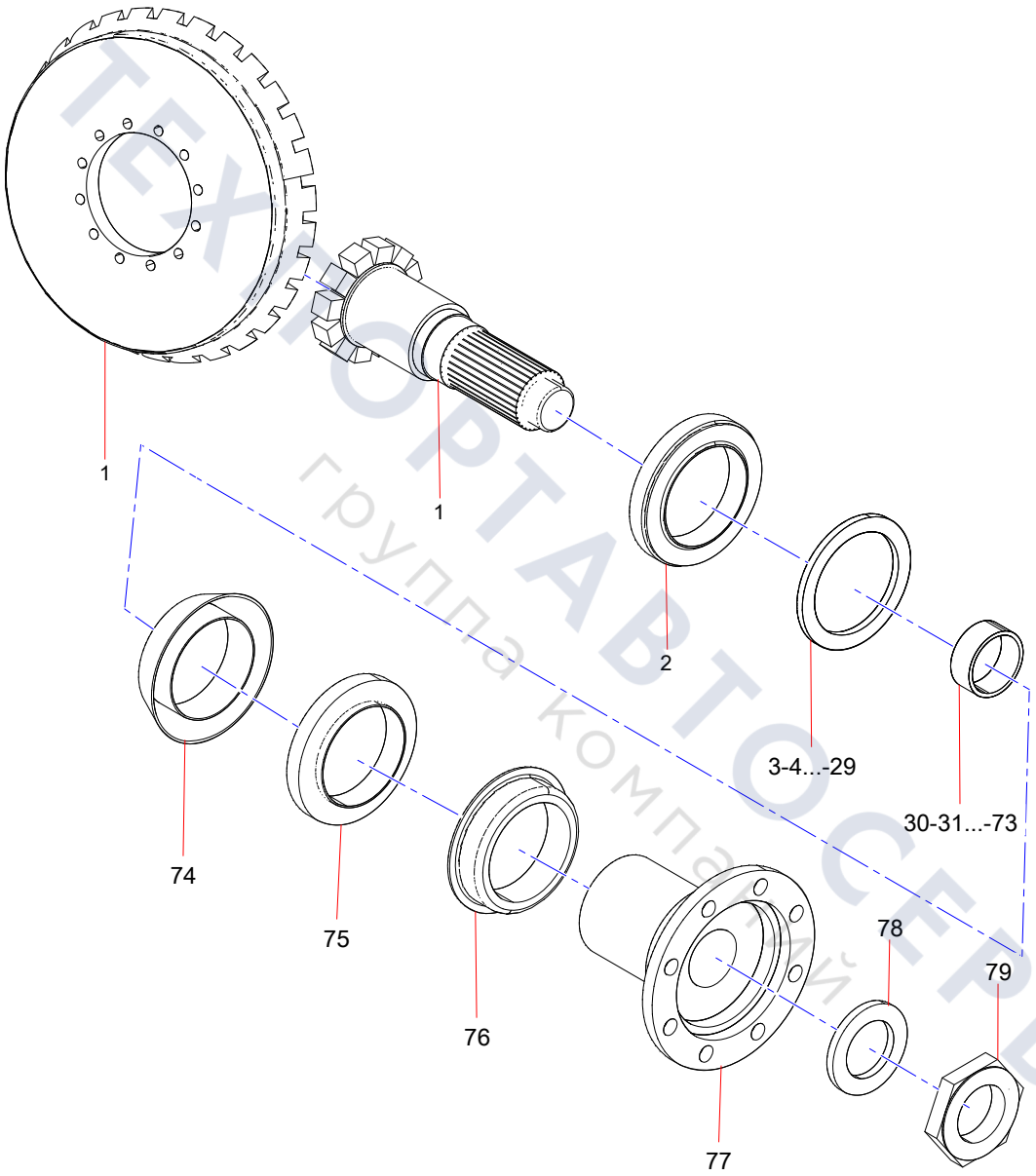

ТЕХНОРТАВТОСЕРВИС
группа компаний

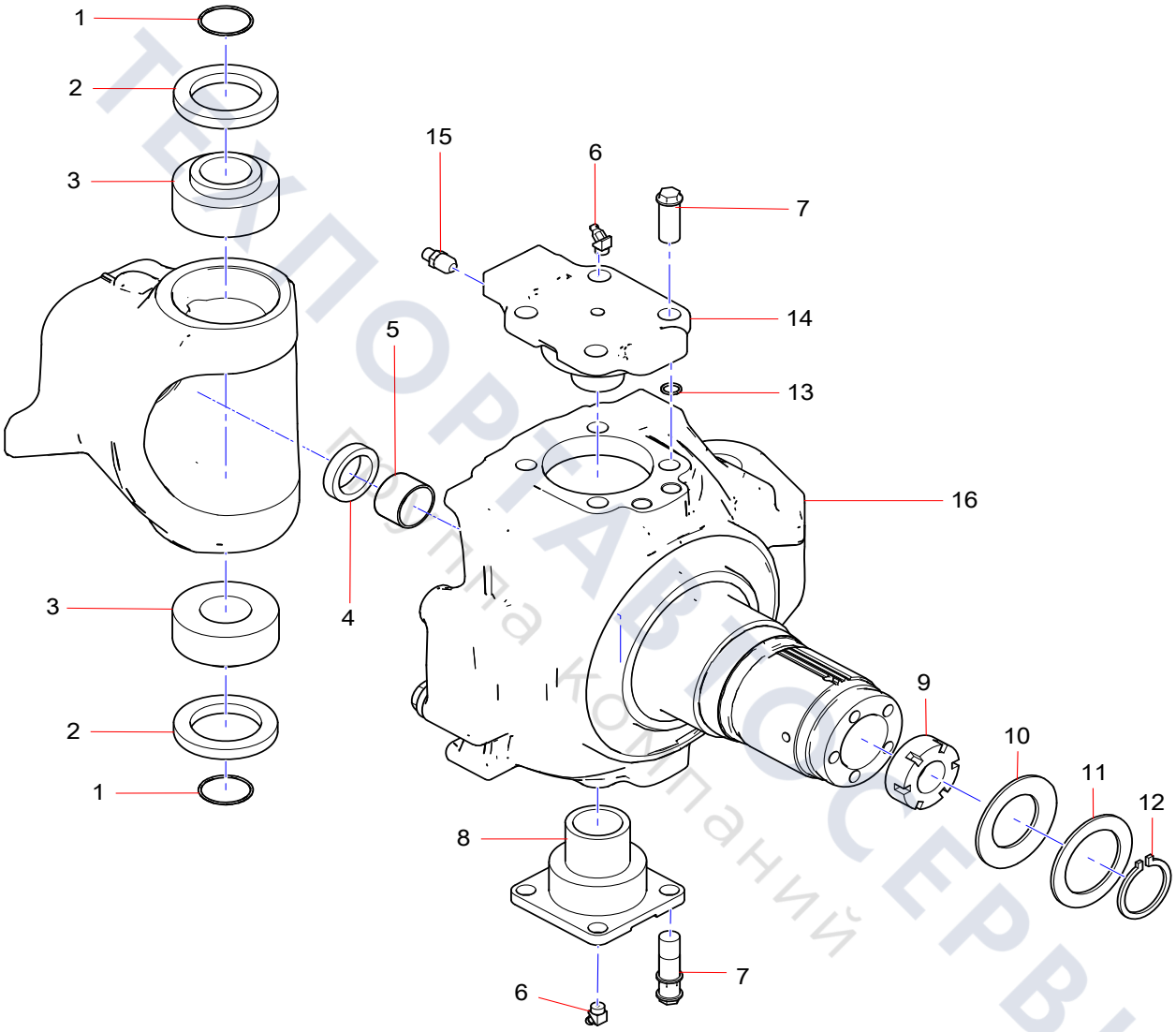

ТЕХПОРТАВТОСЕРВИС
Группа компаний

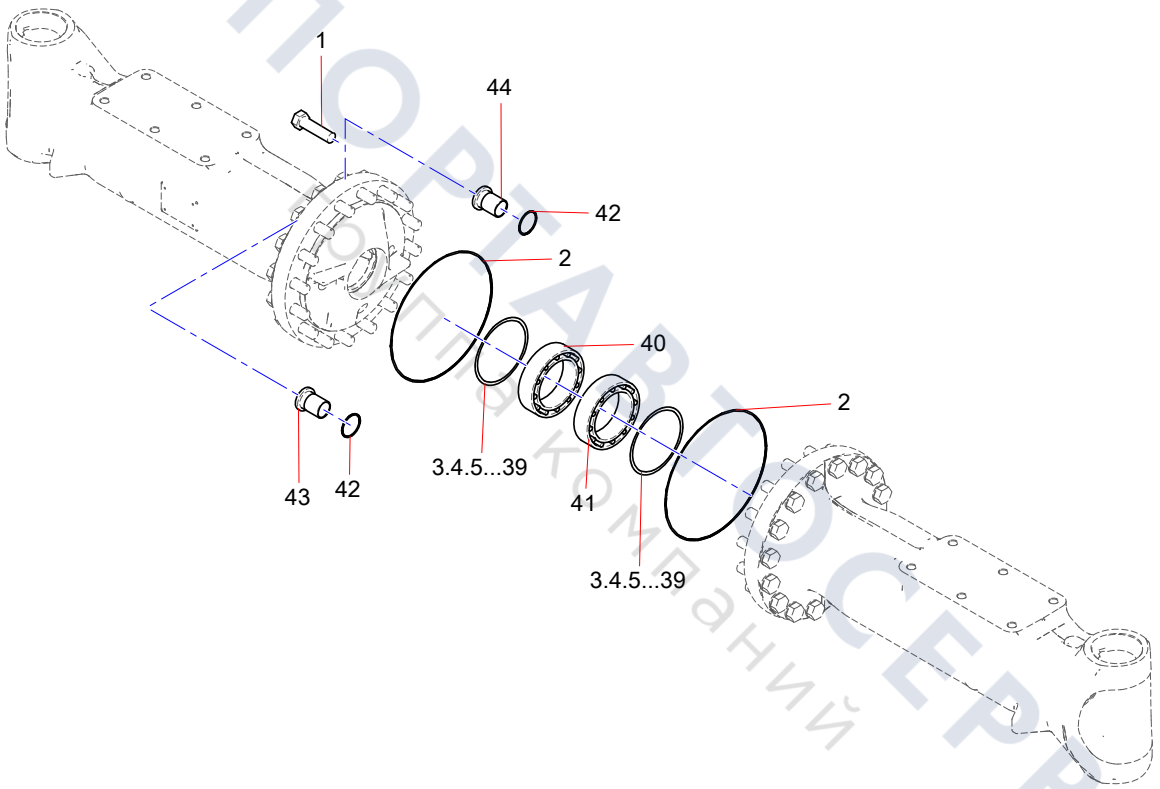

ТЕХПОРТАВТОСЕРВИС
Сервис компаний

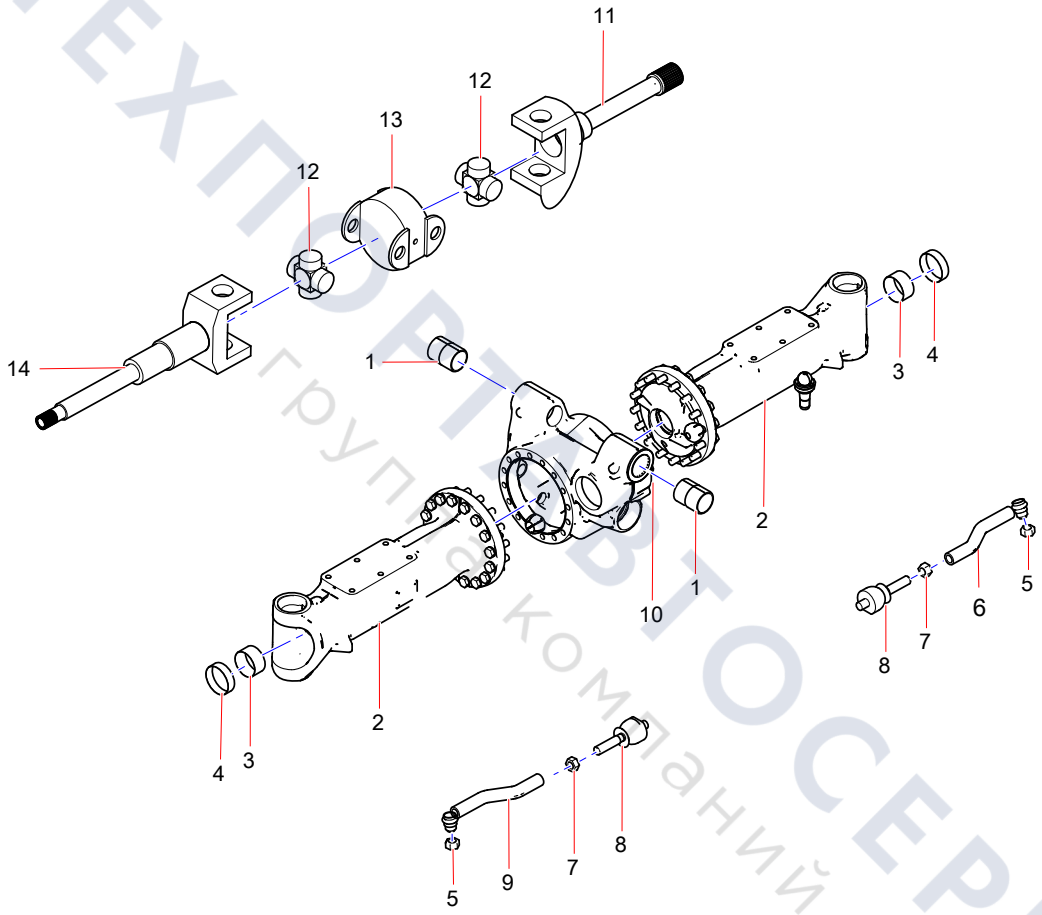

ТЕХПОРТАВТОСЕРВИС
группа компаний

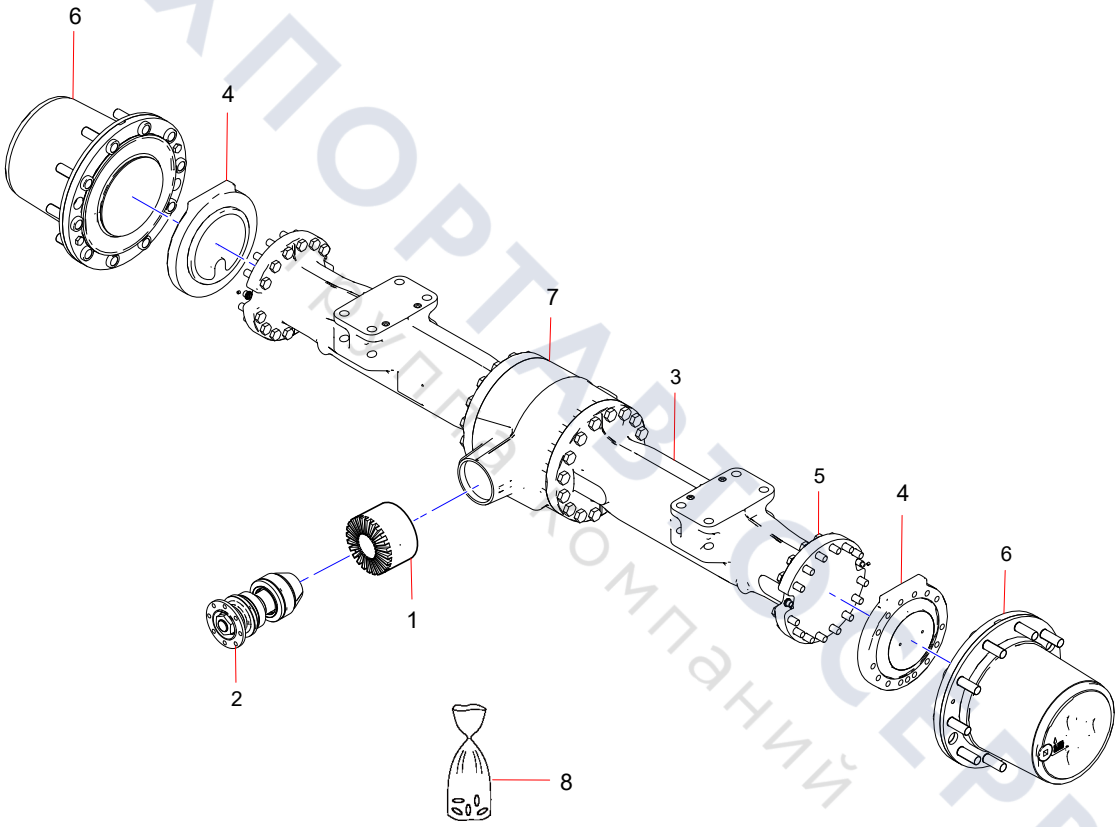

ТЕХПОРТАВТОСЕРВИС
Грузовая техника и комплектующие

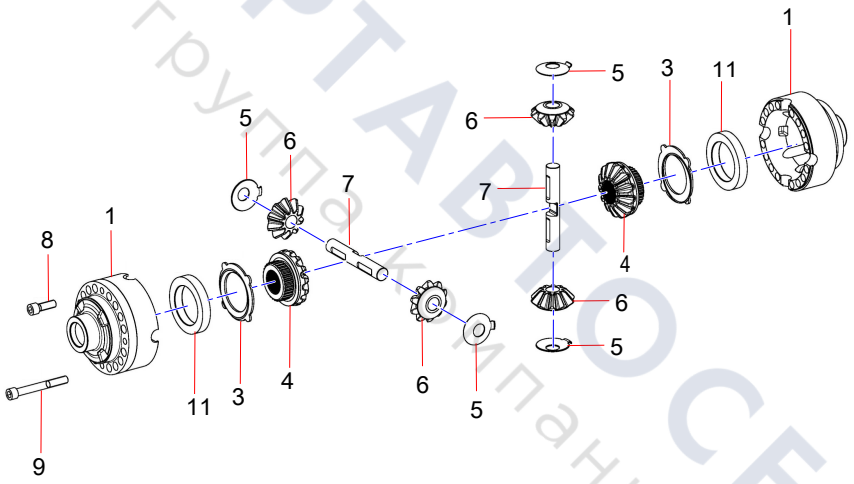

ТЕХПОРТАВТОСЕРВИС
группа компаний

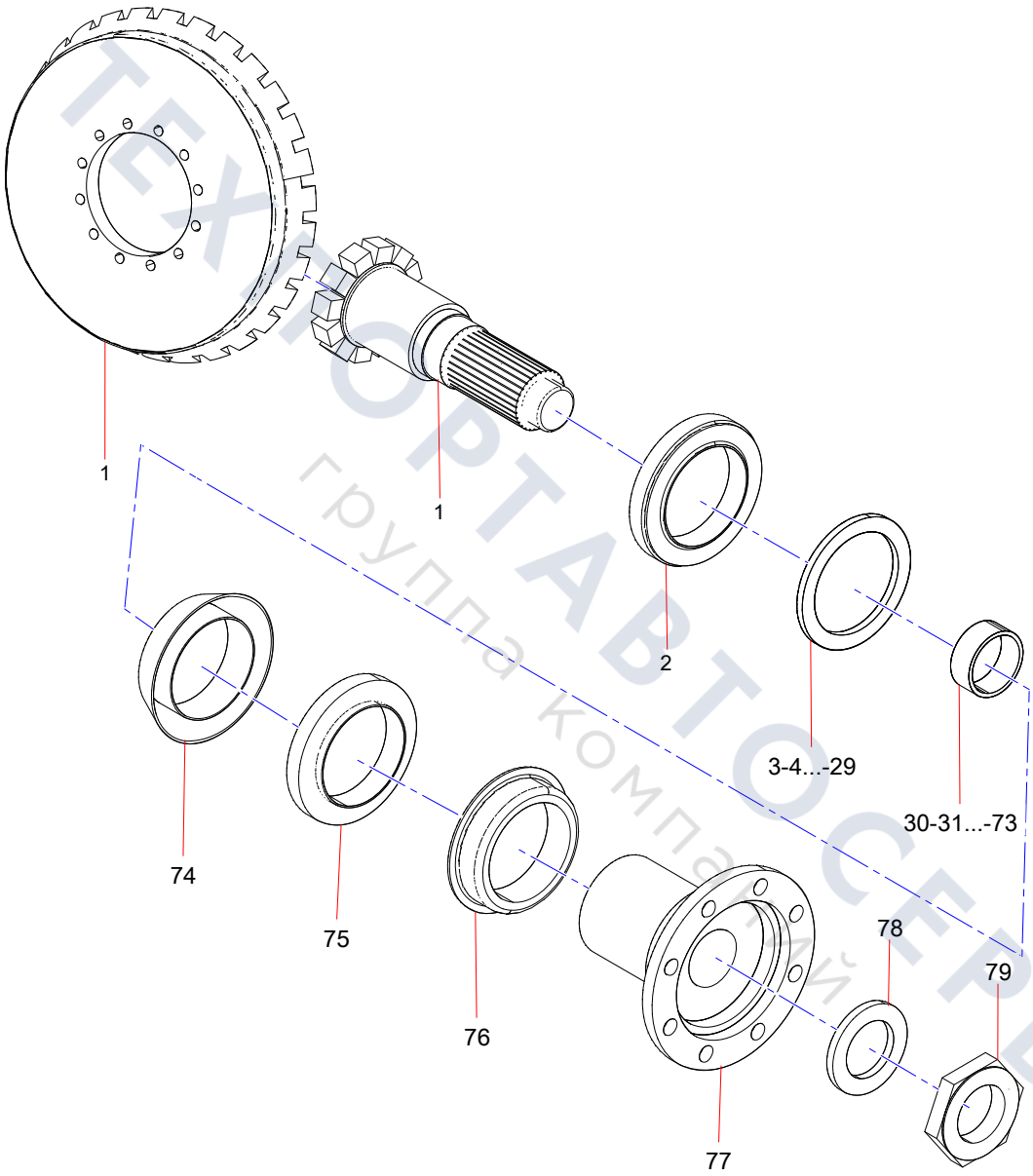

ТЕХНОРТАВТОСЕРВИС
группа компаний

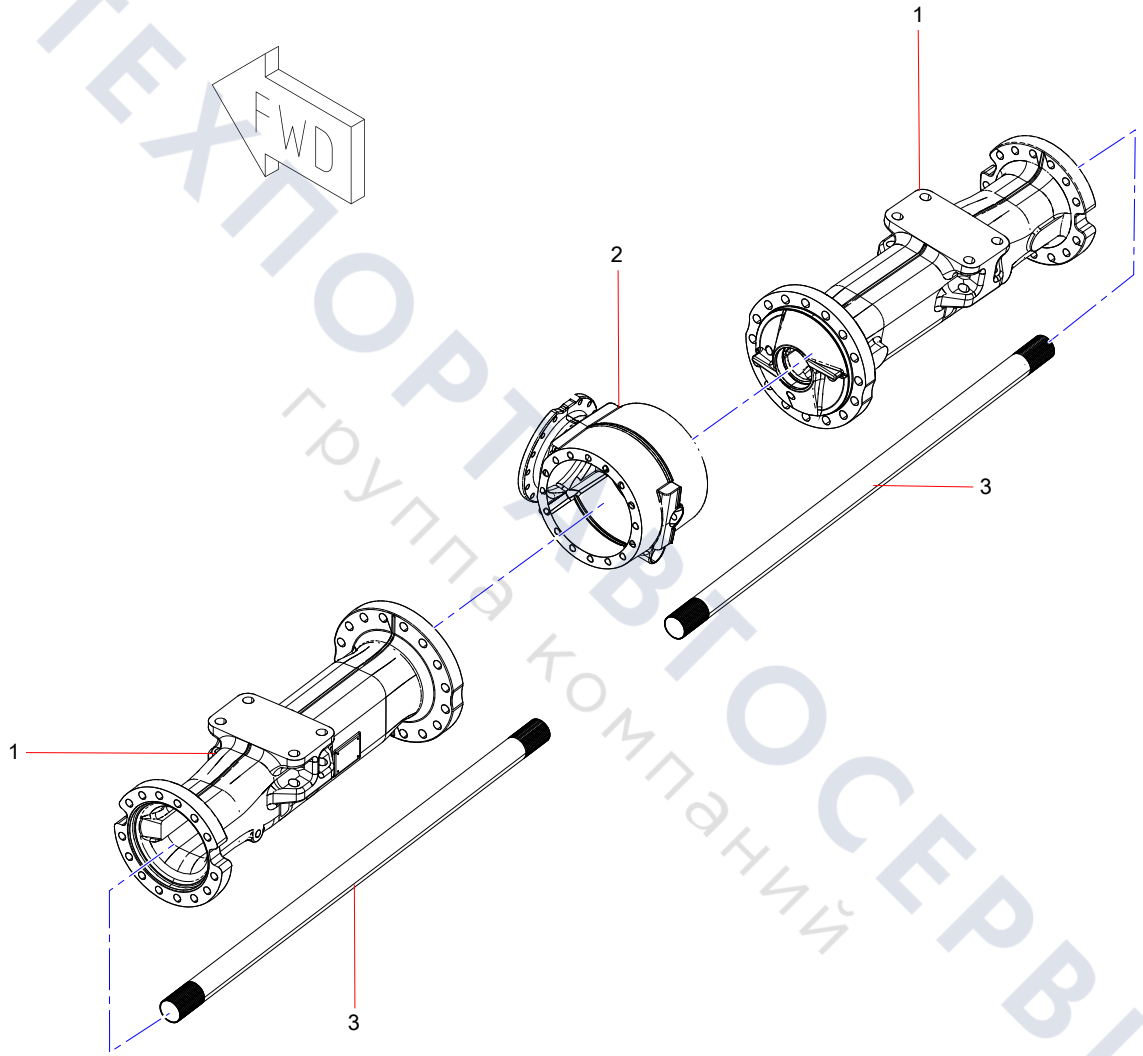

ТЕХПОРТАВТОСЕРВИС
группа компаний

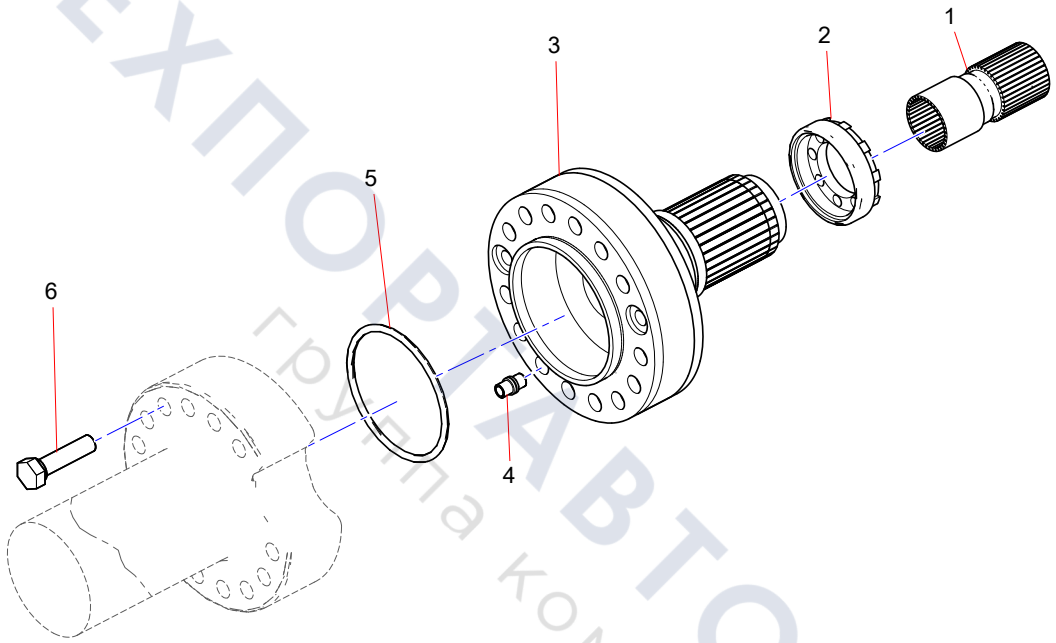

ТЕХПОРТАВТОСЕРВИС
группа компаний

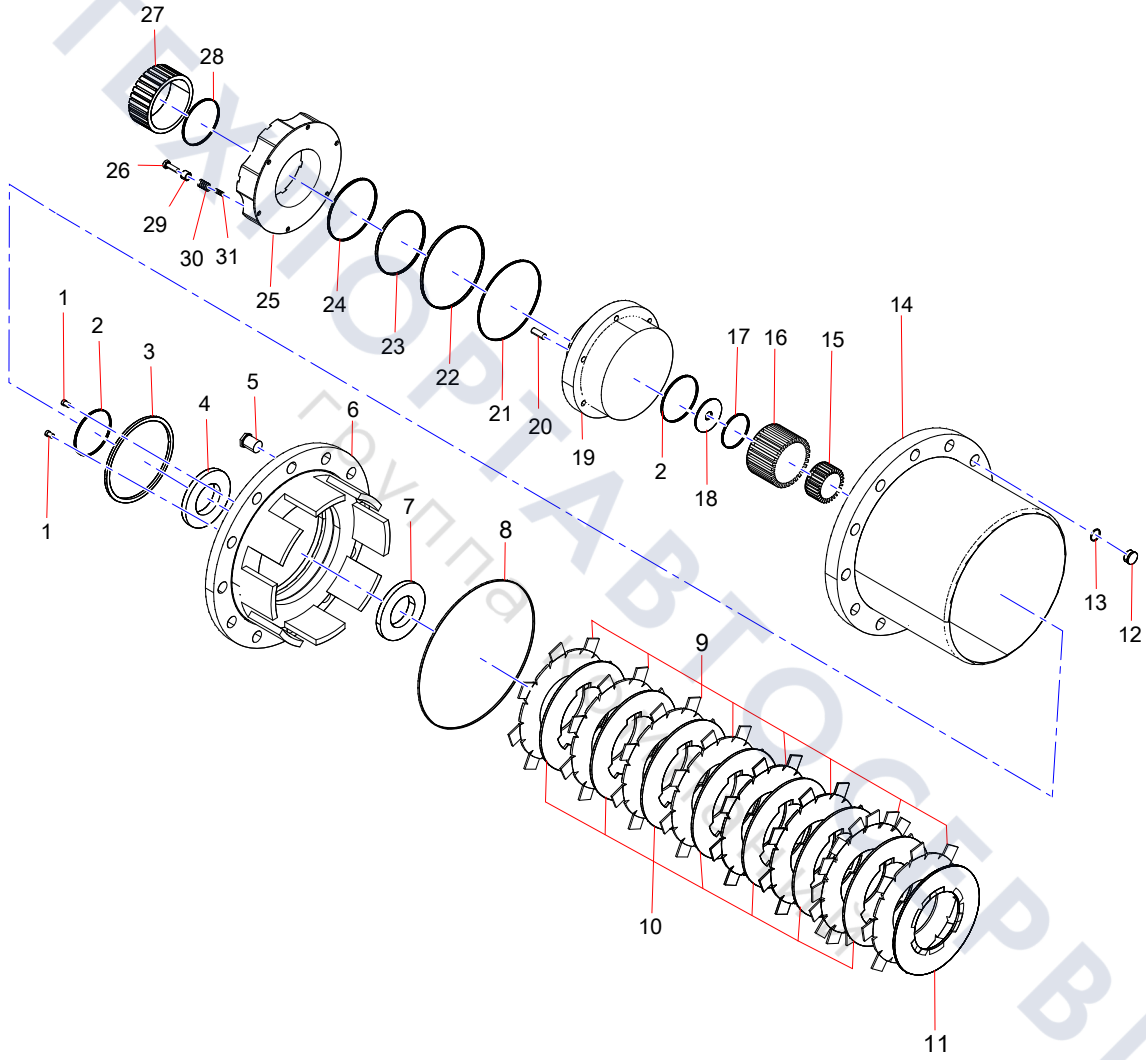

ТЕХНОРТАВТОСЕРВИС
Группа компаний

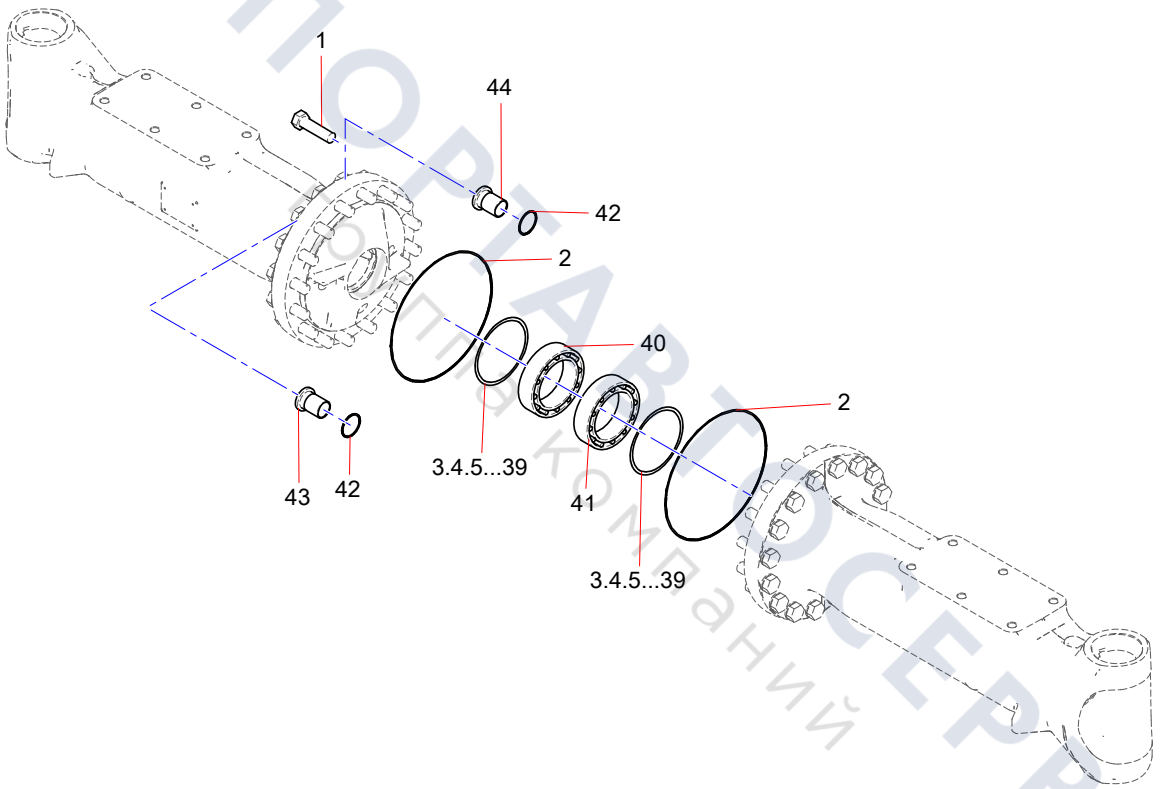

ТЕХПОРТАВТОСЕРВИС
Компания

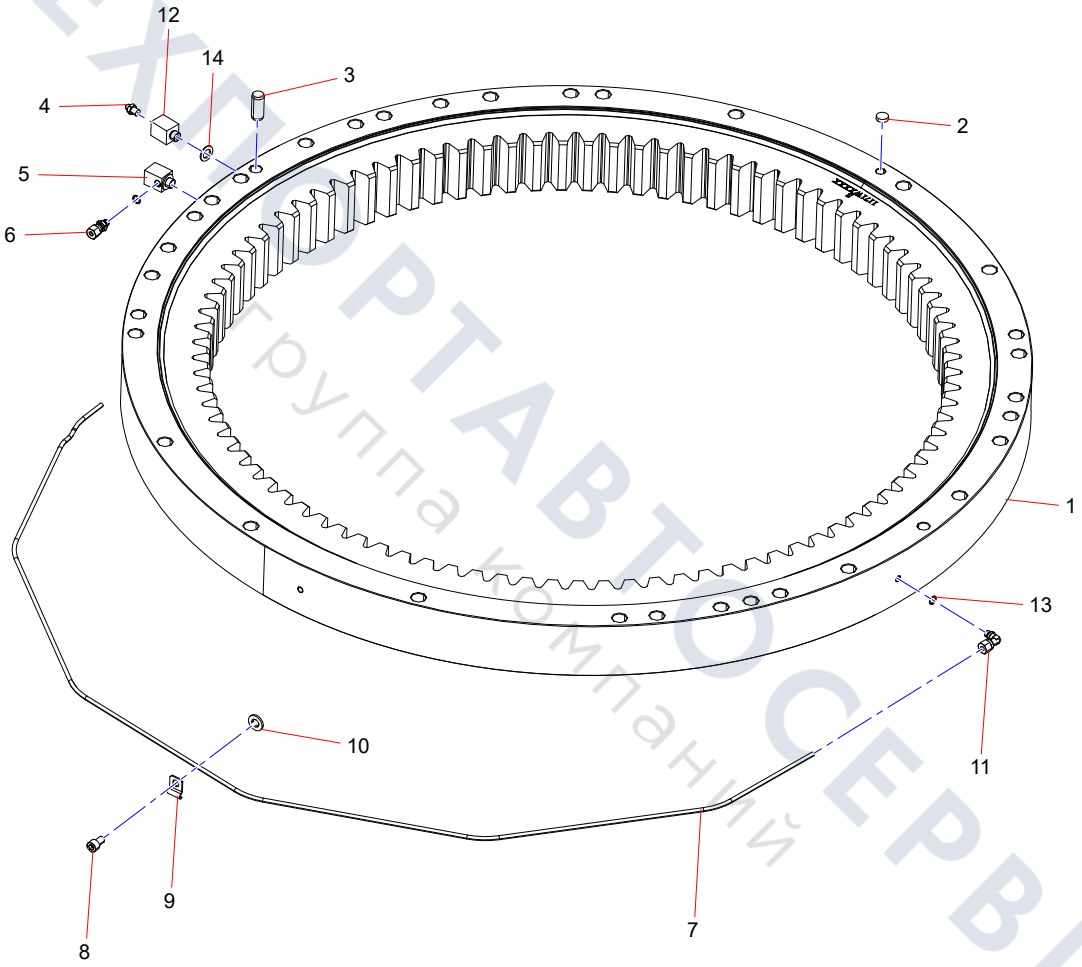

ТЕХПОРТАВТОСЕРВИС
Группа компаний

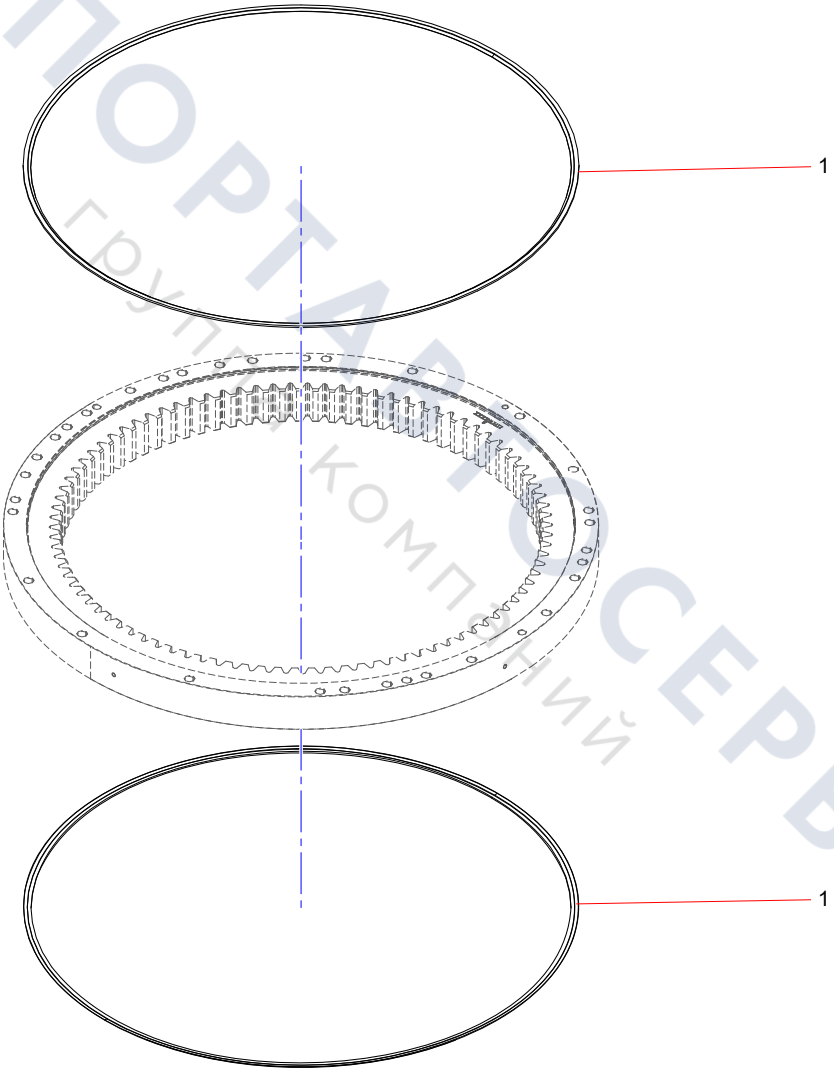

ТЕХПОРТАЛ СЕРВИС
Группа компаний

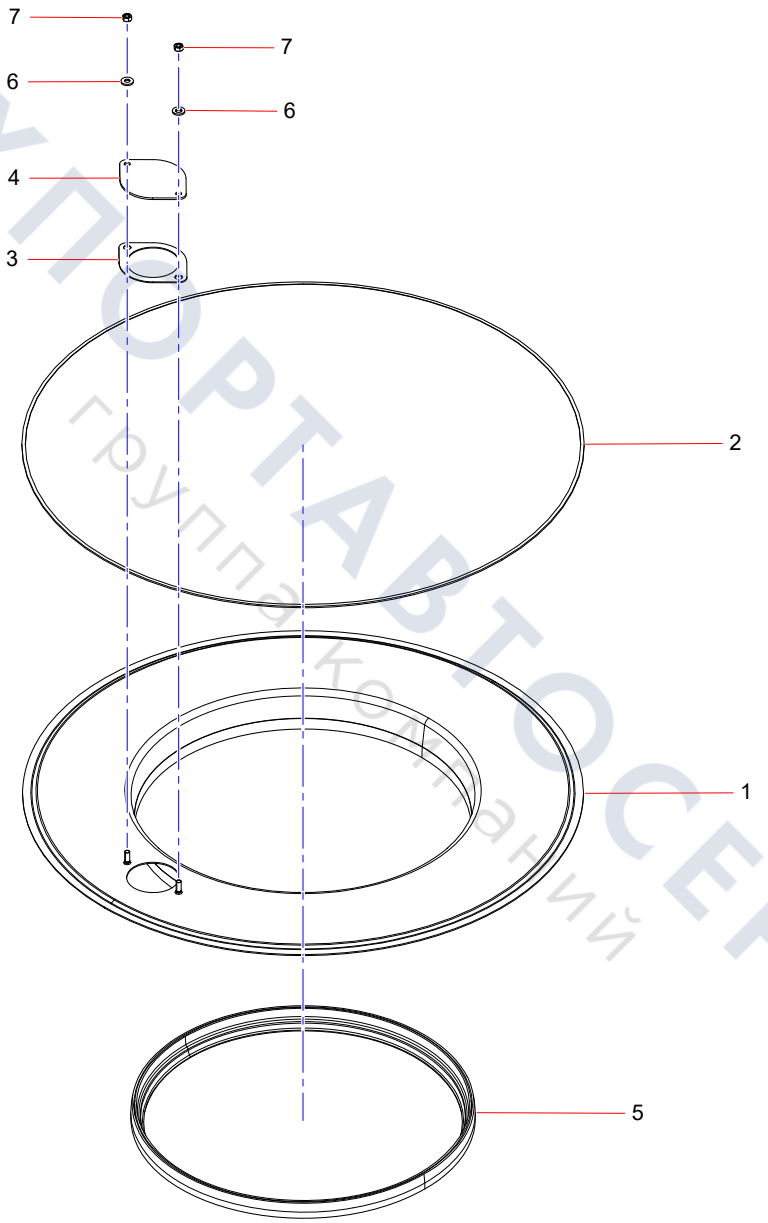

ТЕХПОРТАВТОСЕРВИС
группа компаний

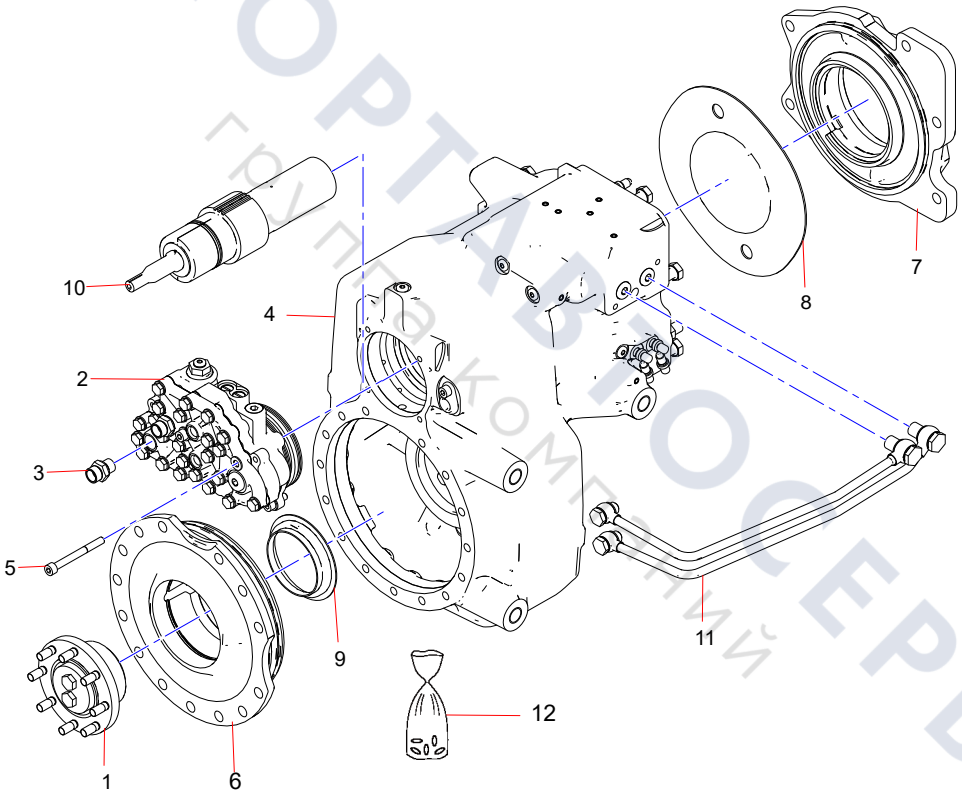

ТЕХПОРТАВТОСЕРВИС
ГРУППА КОМПАНИЙ

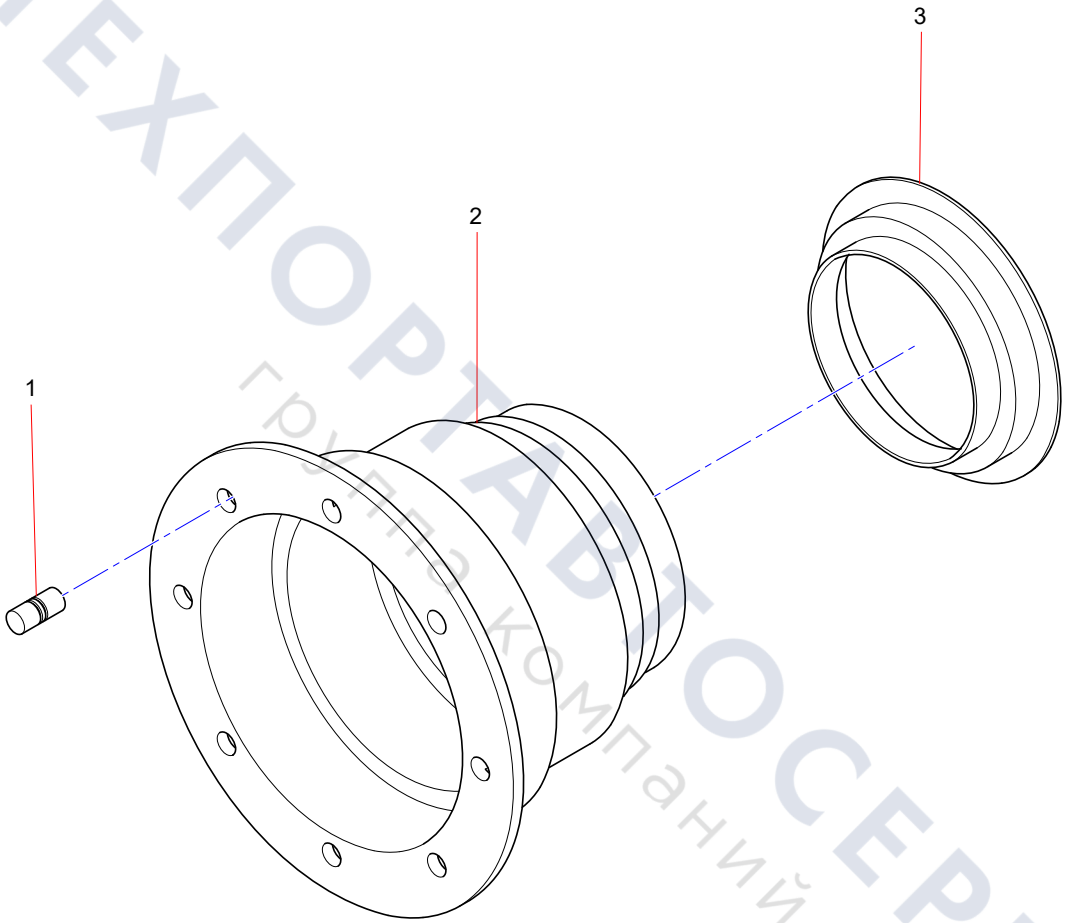

ТЕХПОРТАВТОСЕРВИС
группа компаний

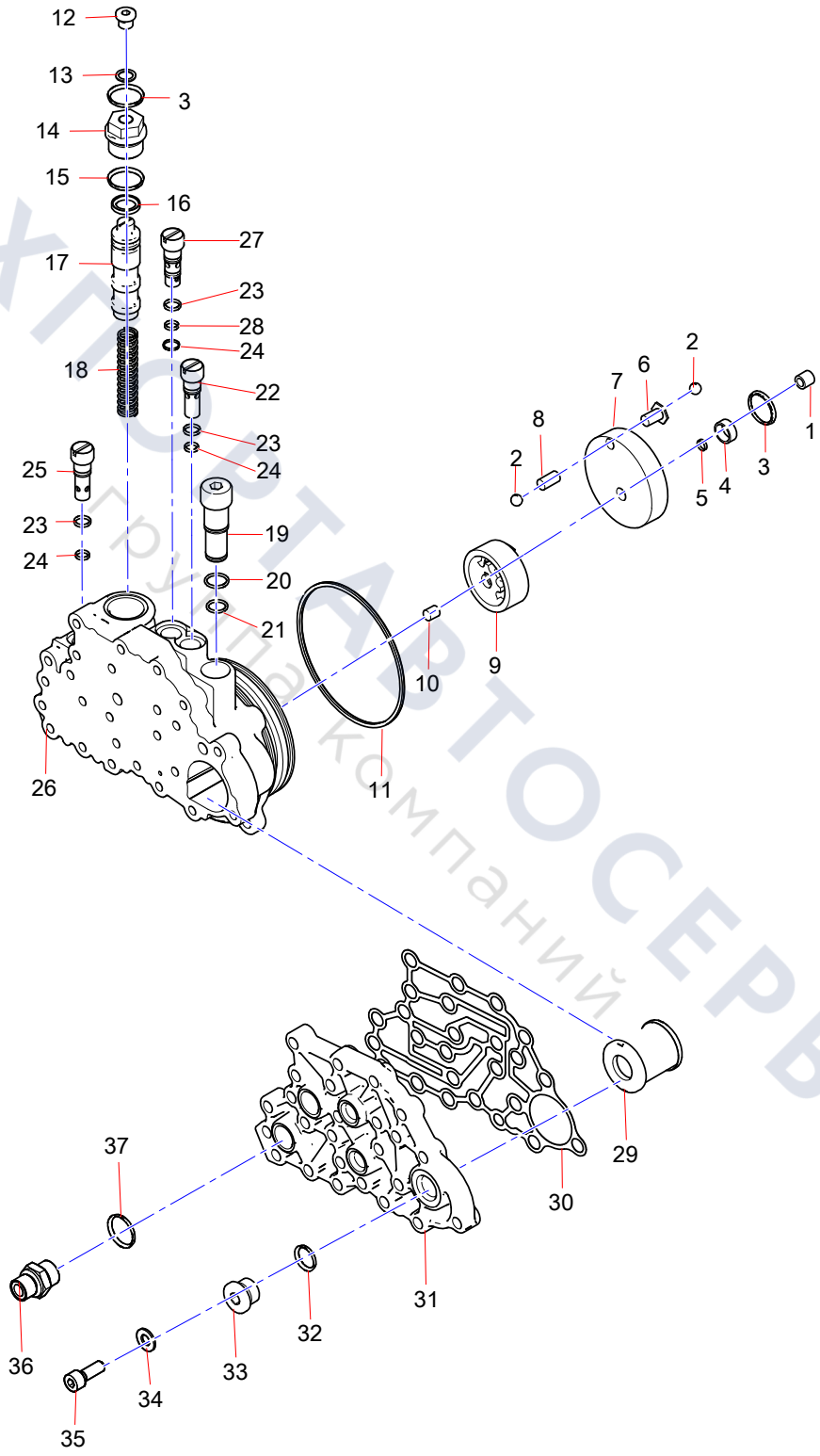

ТЕХНОАВТОСЕРВИС
Группа компаний

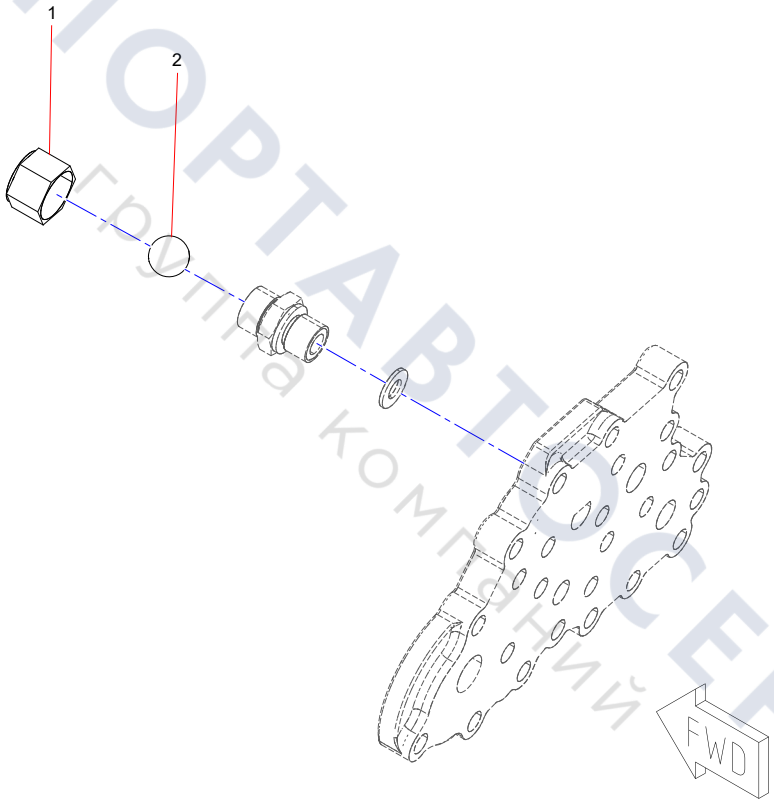

ТЕХПОРТАВТОСЕРВИС
Группа компаний

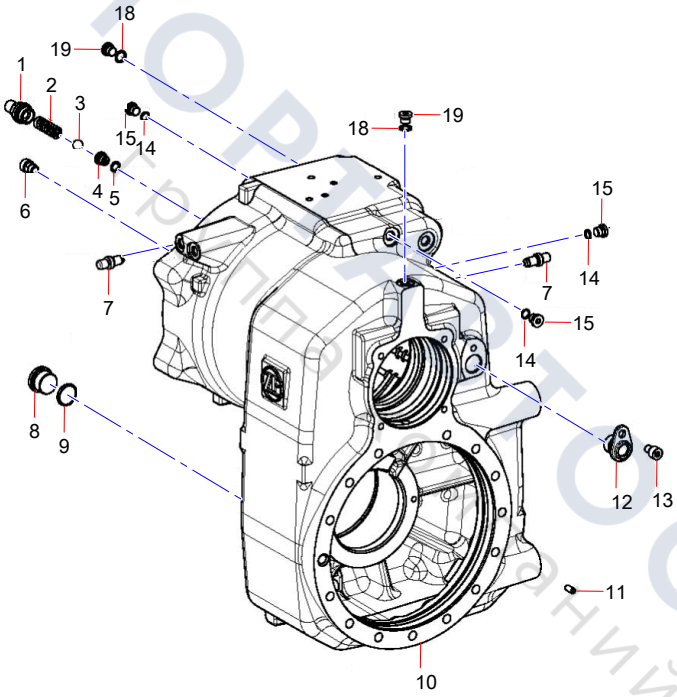

ТЕХПОРТ АВТОСЕРВИС
Каталог запасных частей

Gear Shift Sensor Fixing

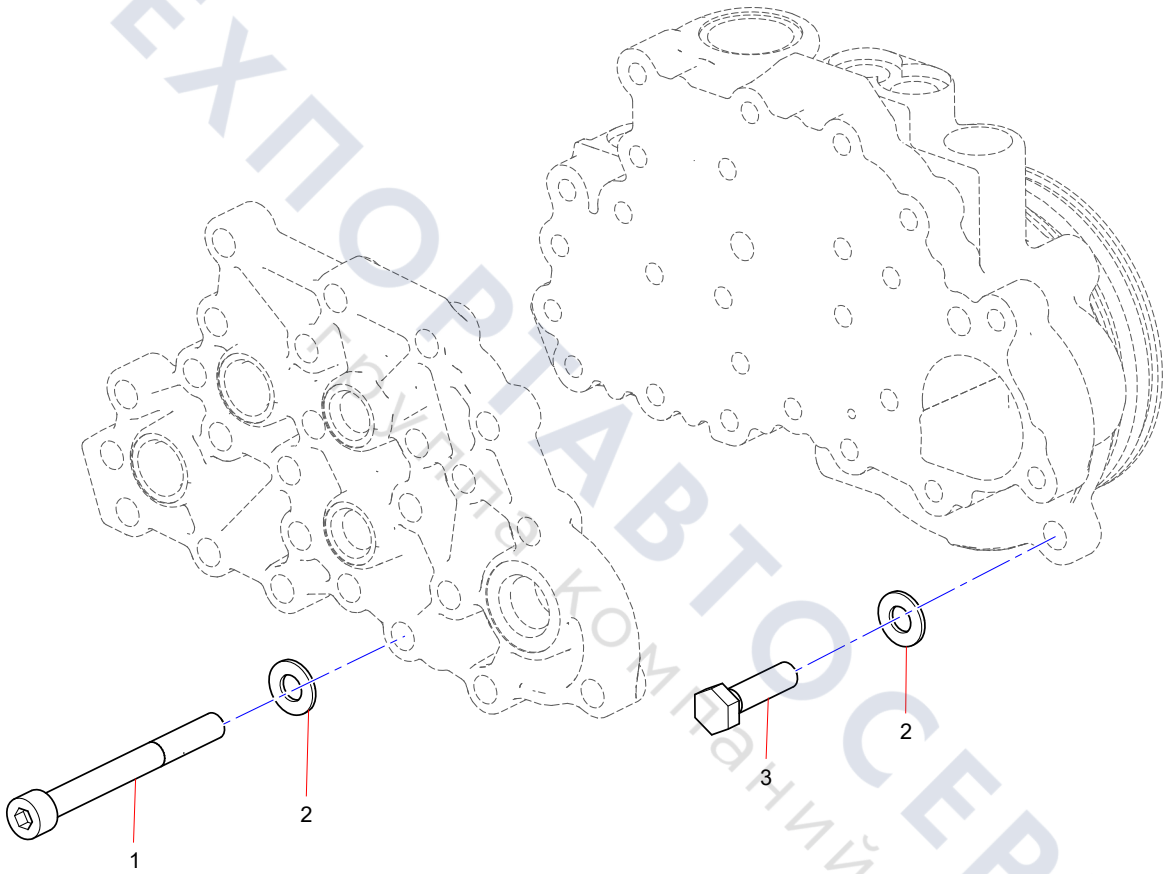

ТЕХПОРТАВТОСЕРВИС
Грузовая компания

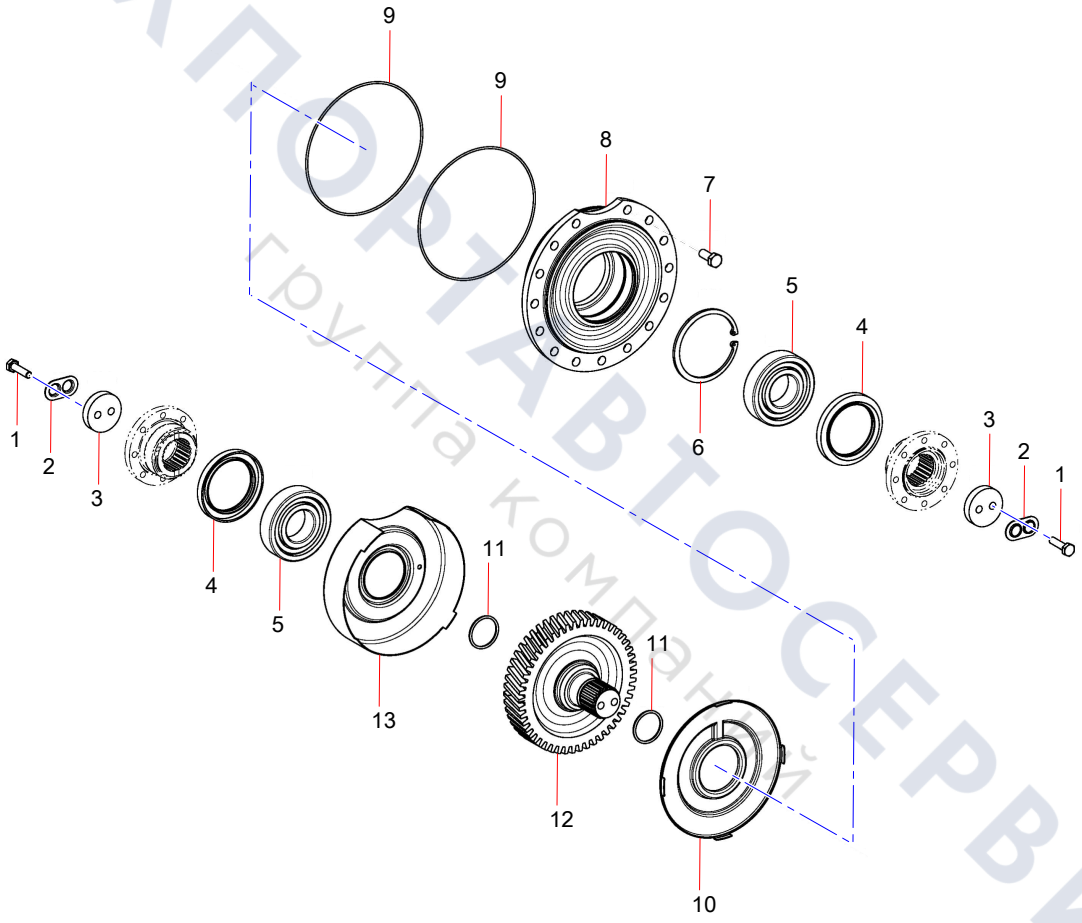

ТЕХПОРТАВТОСЕРВИС
группа компаний

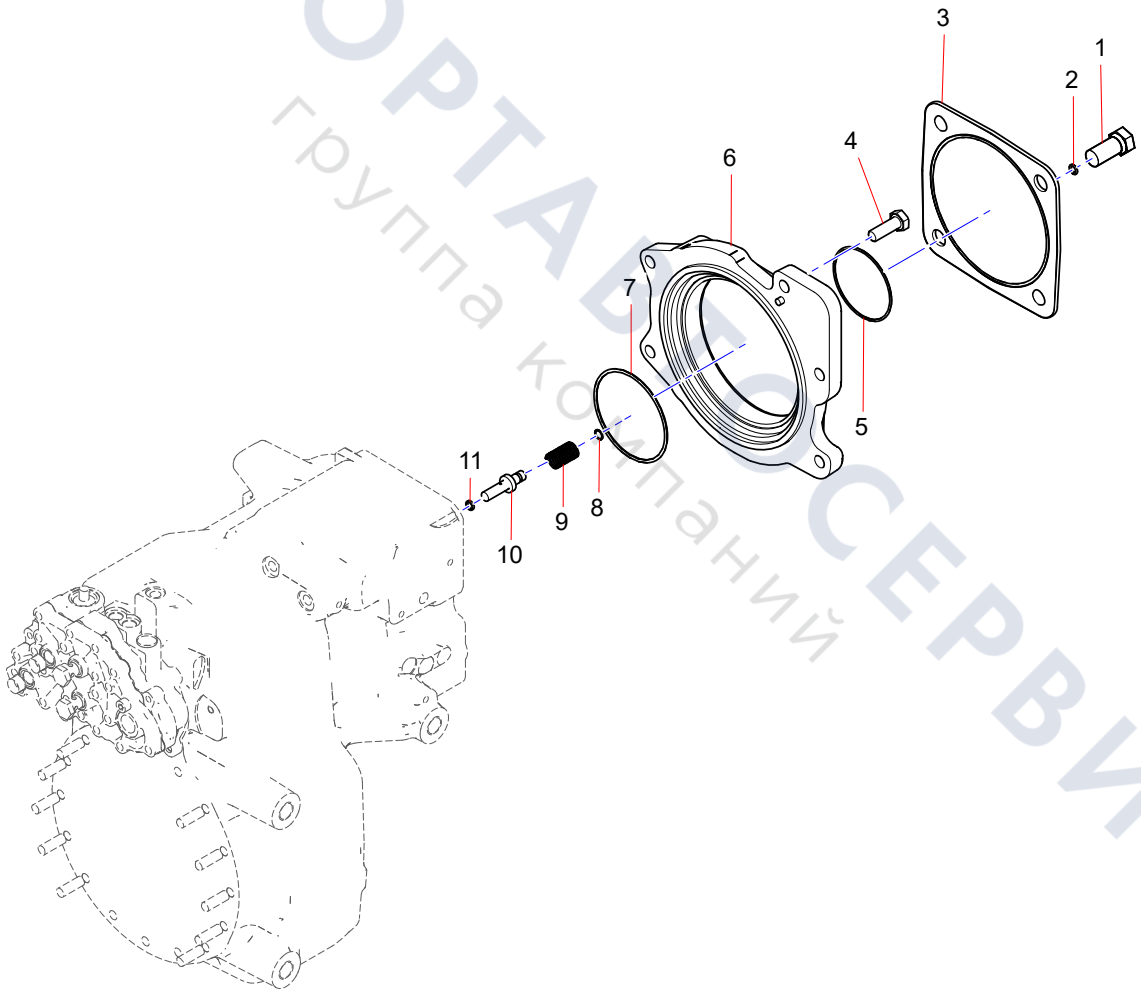

ТЕХПОРТАЛ СЕРВИС
группа компаний

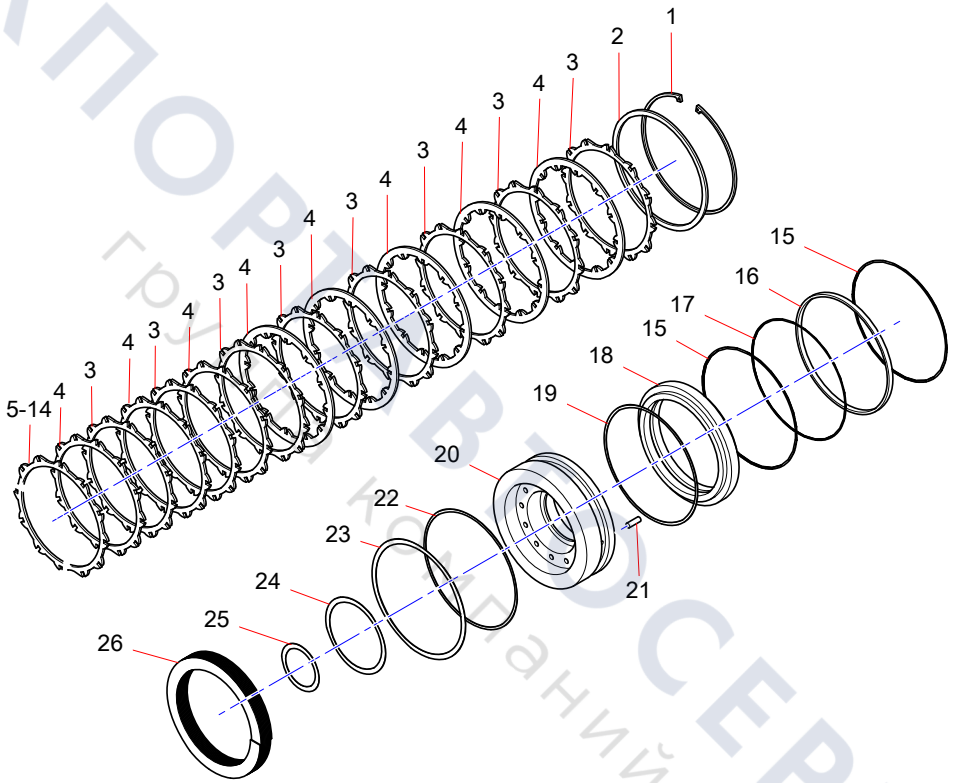

ТЕХПОРТ ВЕЛОСЕРВИС
группа компаний

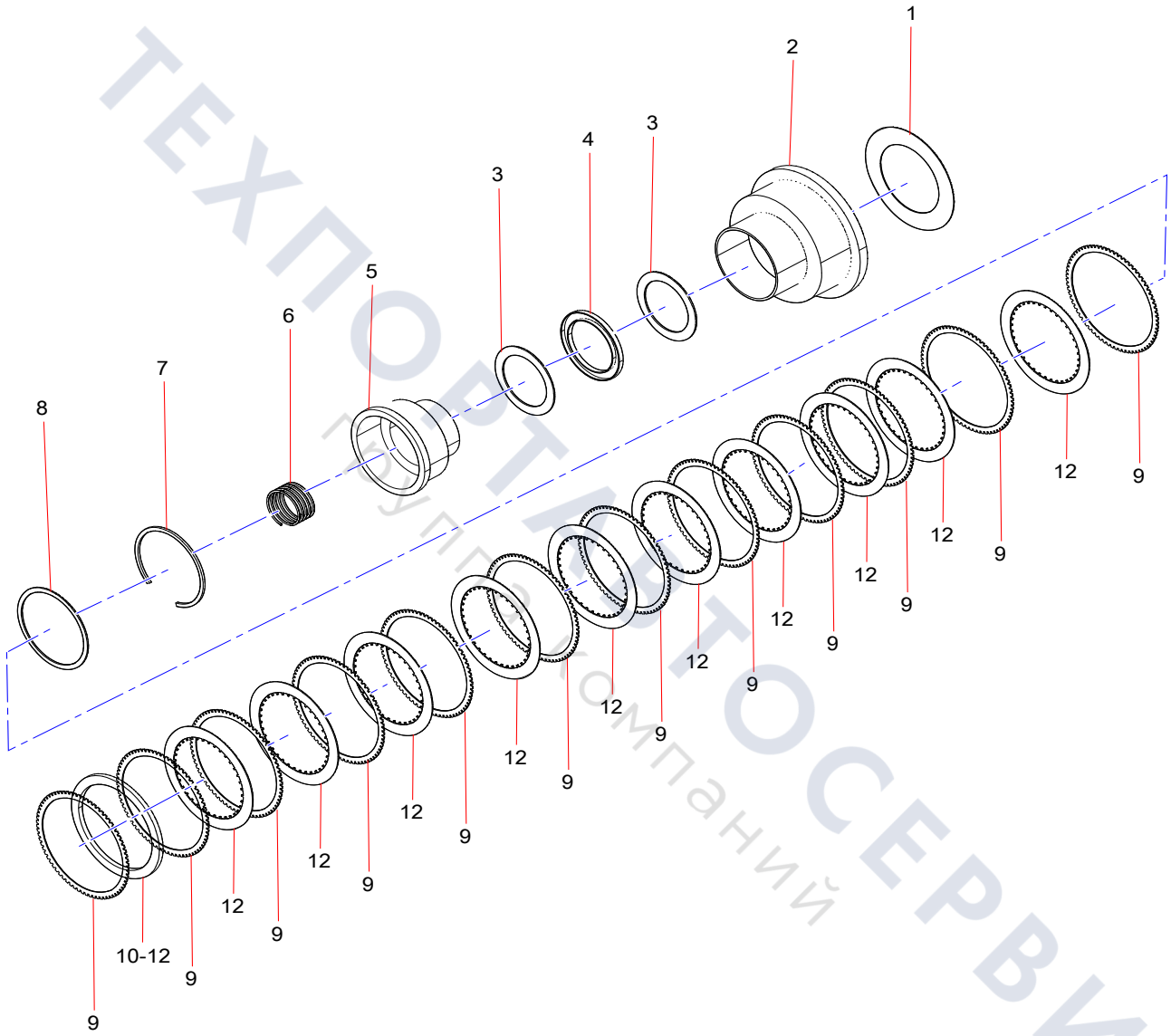

ТЕХПОРТАВТОСЕРВИС
Группа компаний

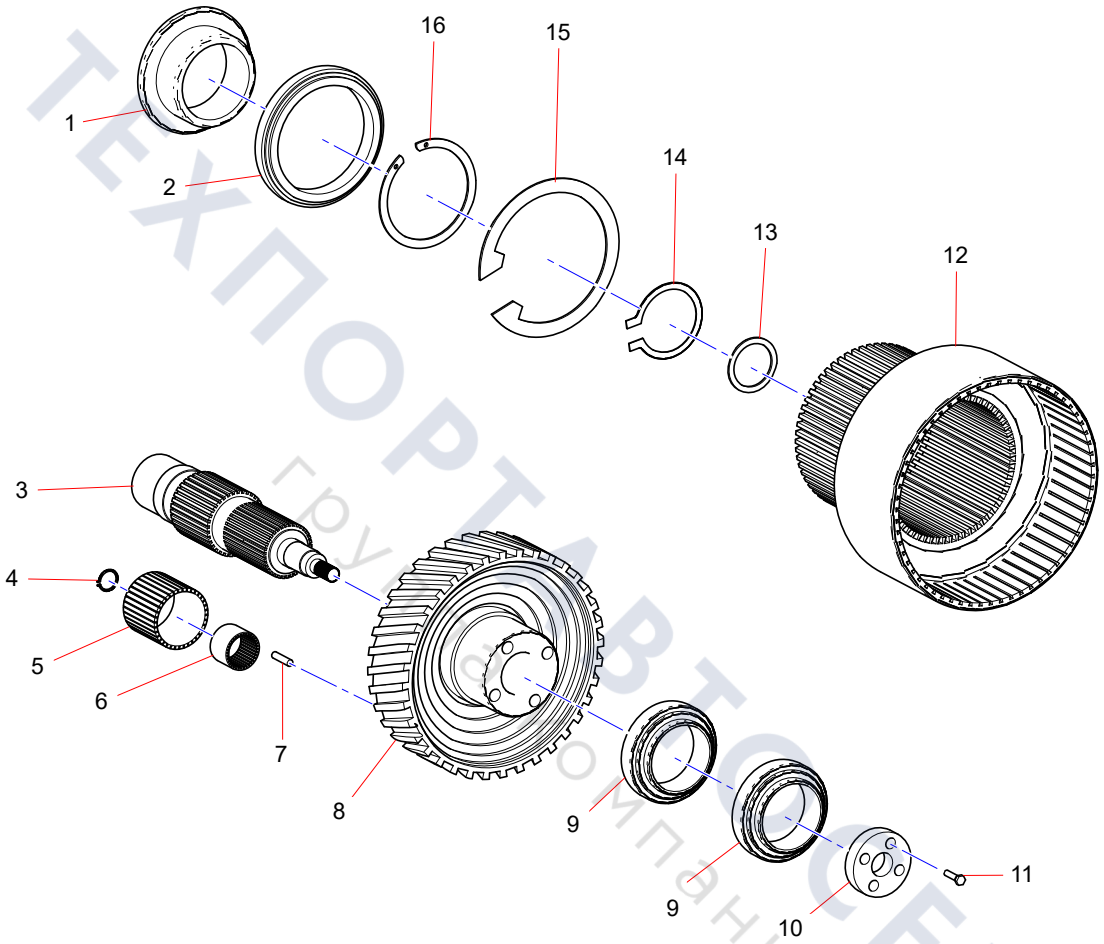

ТЕХПОРТАВТОСЕРВИС
группа компаний

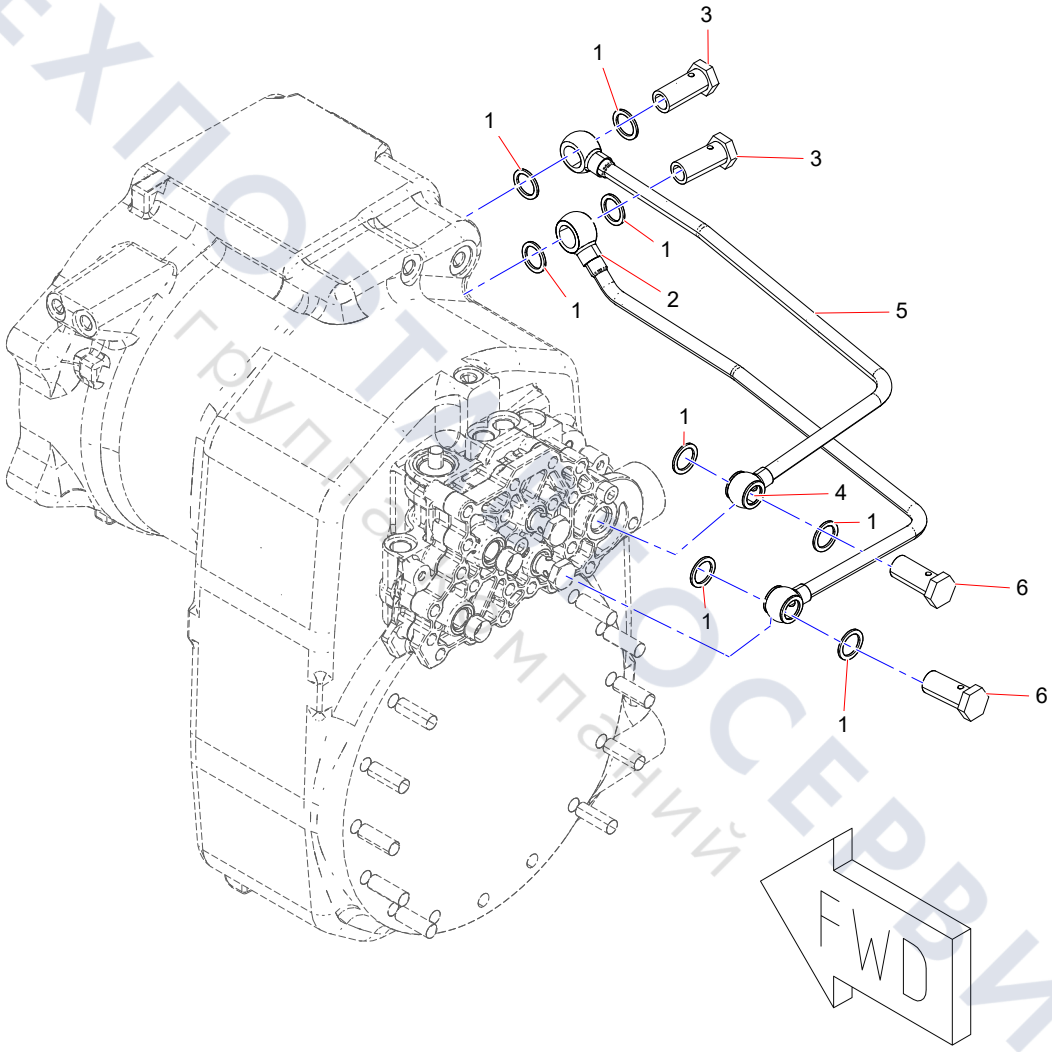

ТЕХПОРТСЕРВИС
группа компаний

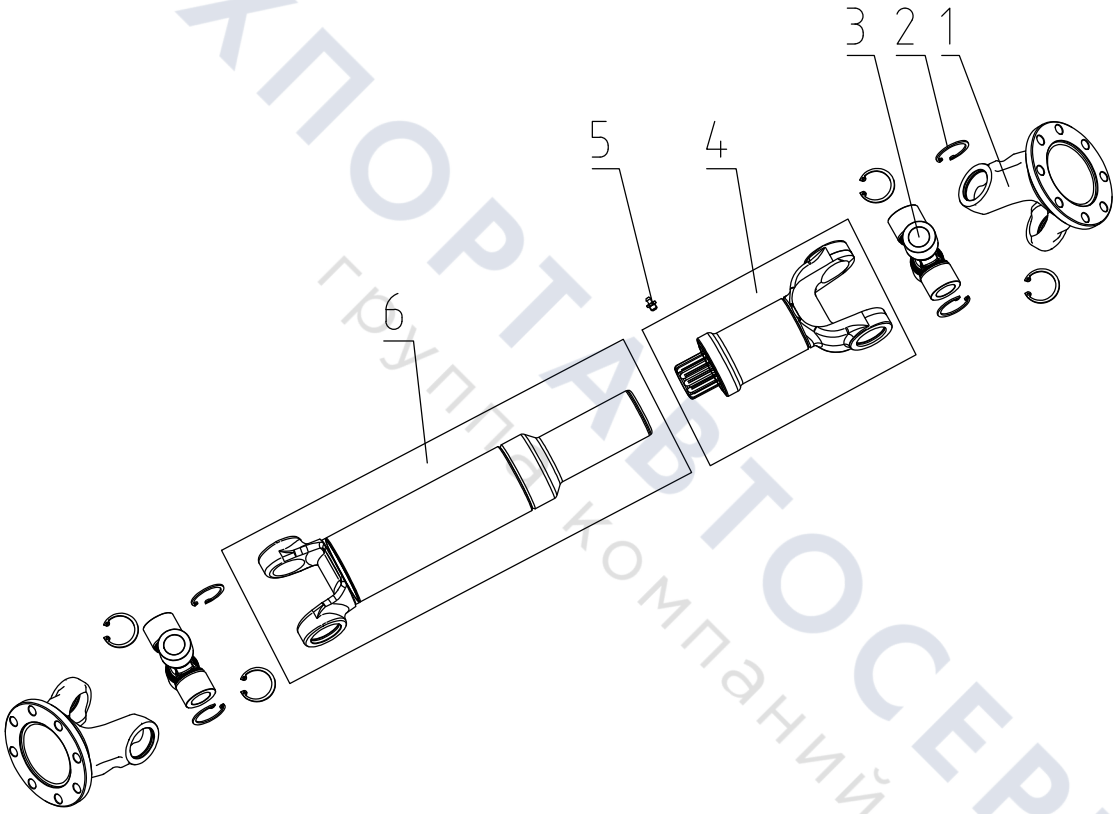

ТЕХПОРТАВТОСЕРВИС
группа компаний

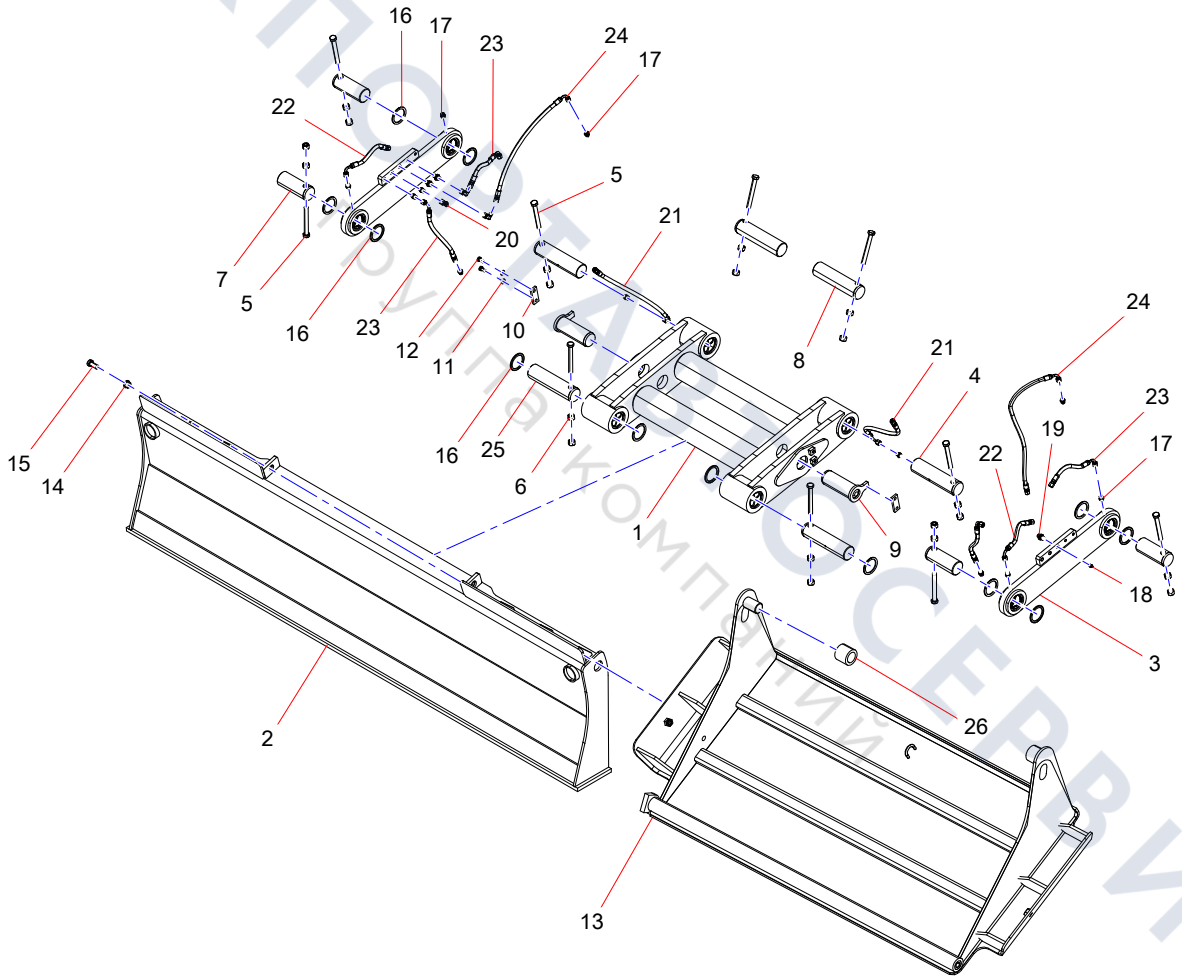

ТЕХПОРТАЛ СЕРВИС
Группа компаний

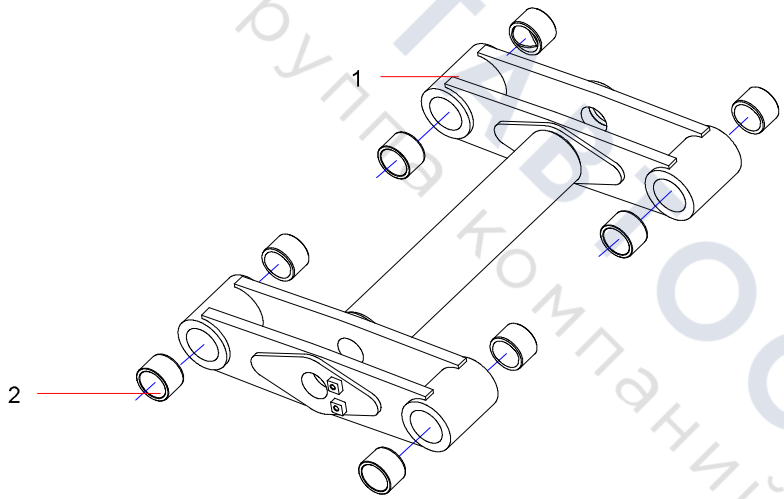

ТЕХПОРТ СЕРВИС
группа компаний

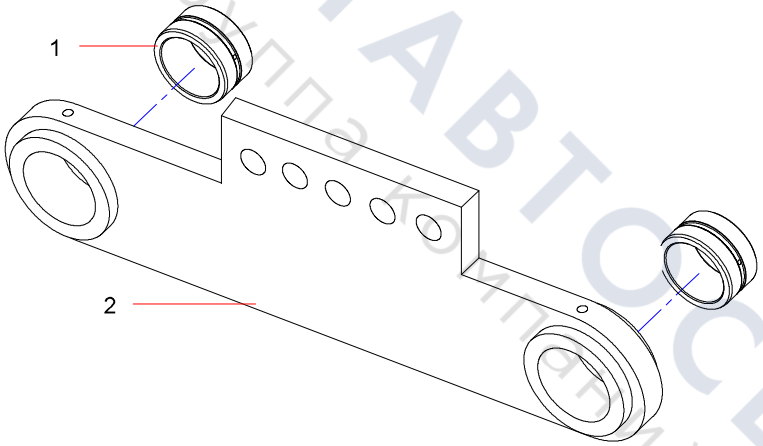

ТЕХПОРТАВТОСЕРВИС
группа компаний

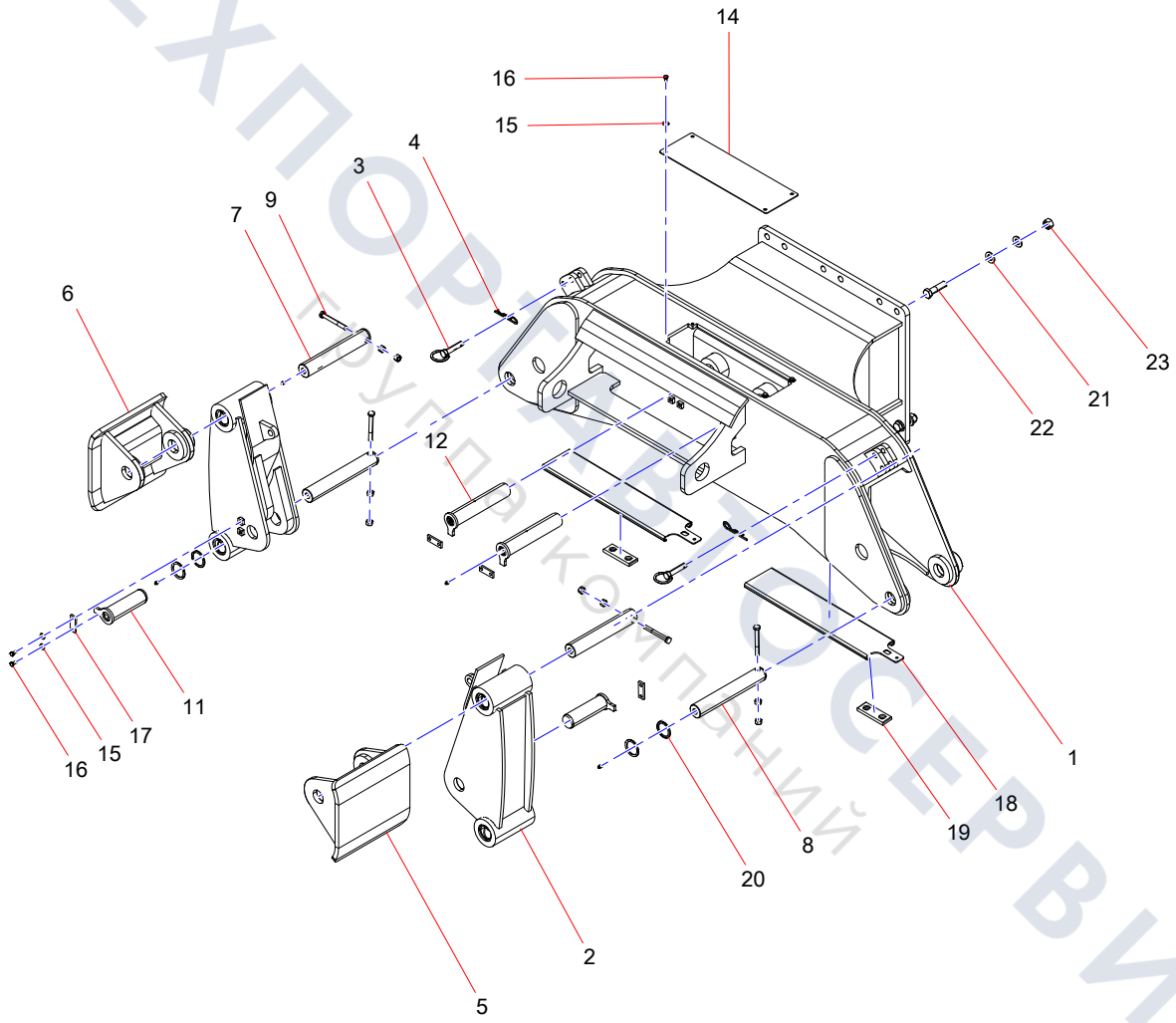

ТЕХПОРТСЕРВИС
Грузовой коммерческий

Group 6

Working Devince

ТЕХПОРТАВТОСЕРВИС
группа компаний

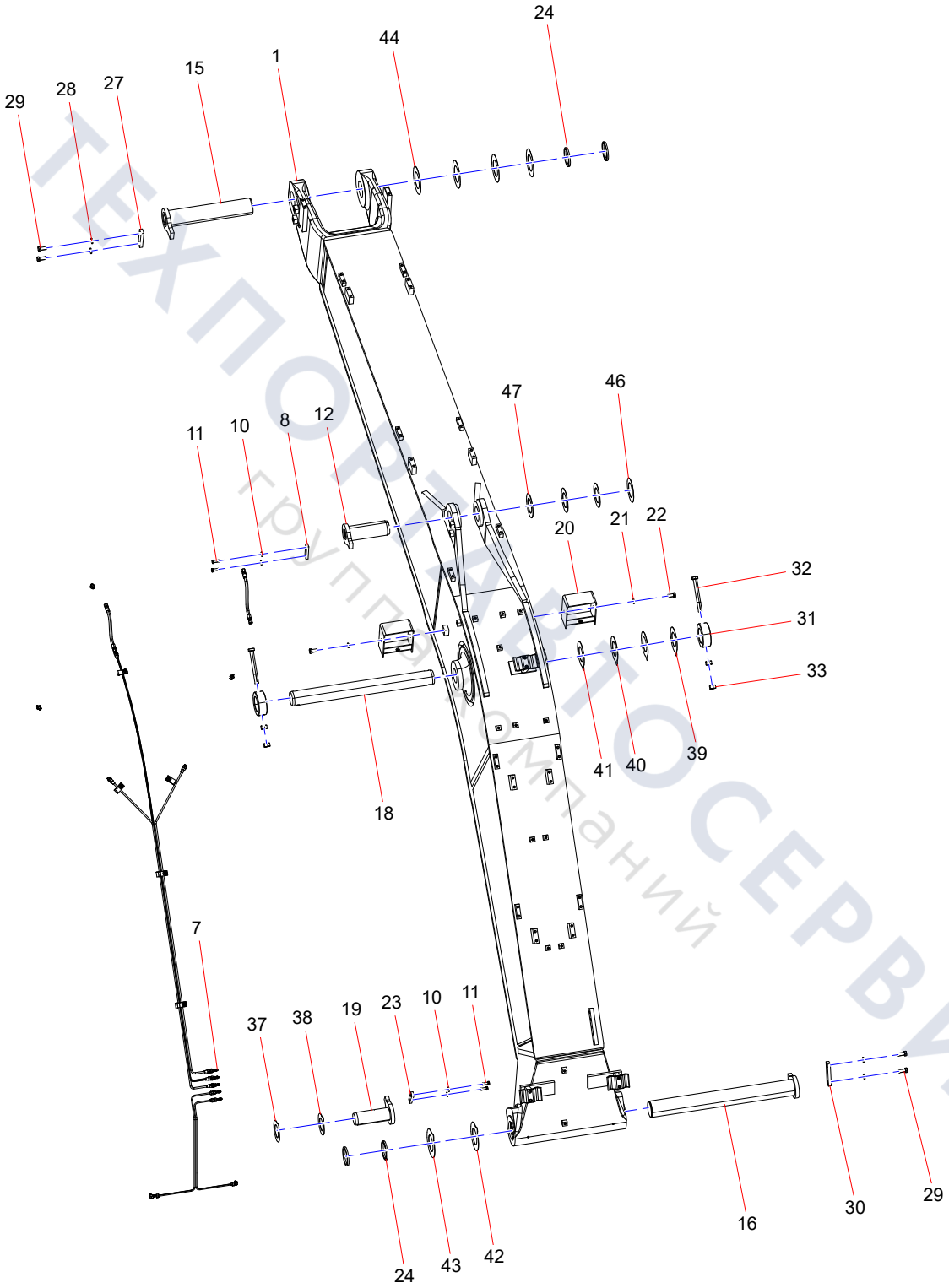

ТЕХПОРТАЛ СЕРВИС
группа компаний

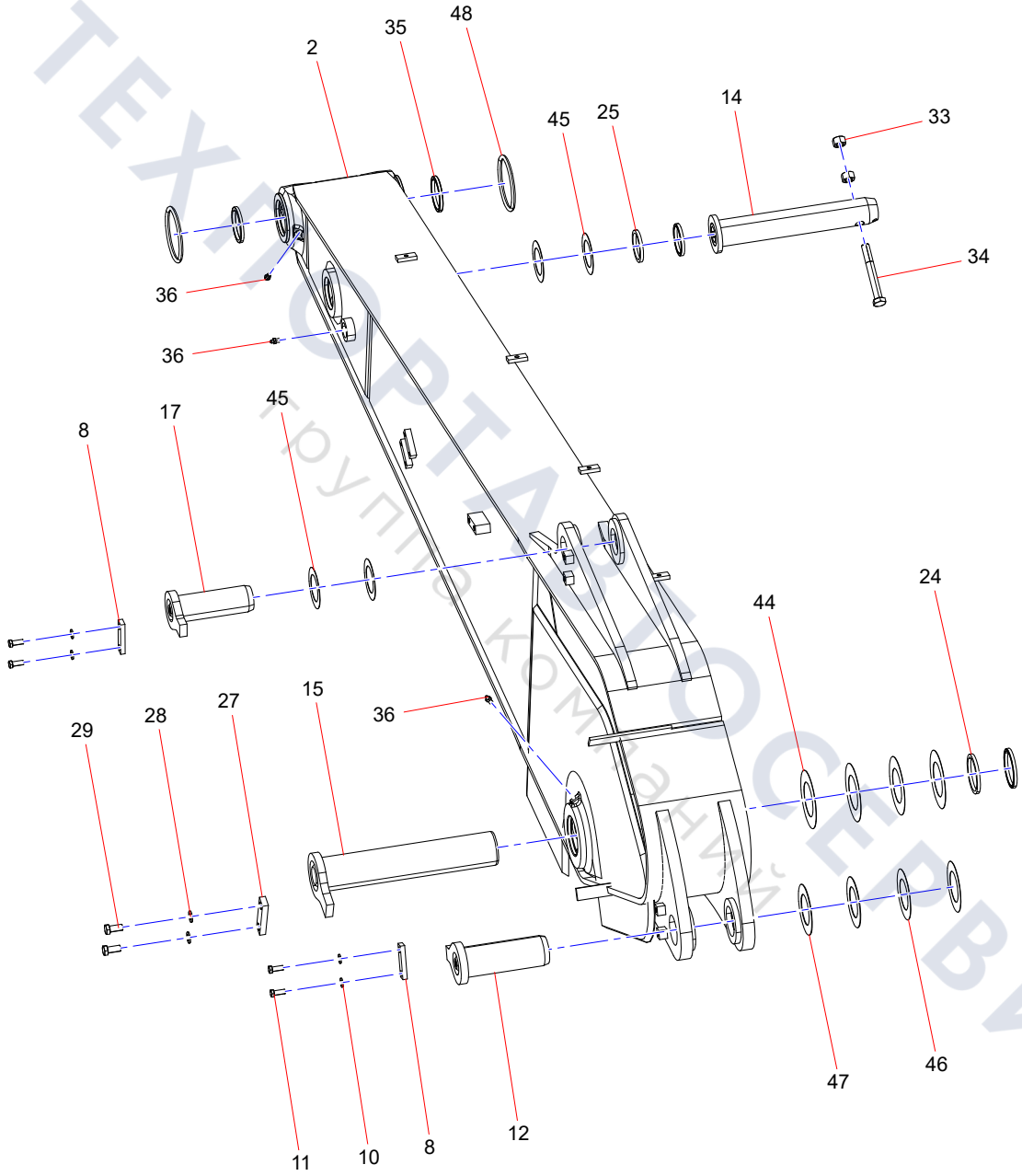

ТЕХНОРТА СЕРВИС
Группа компаний

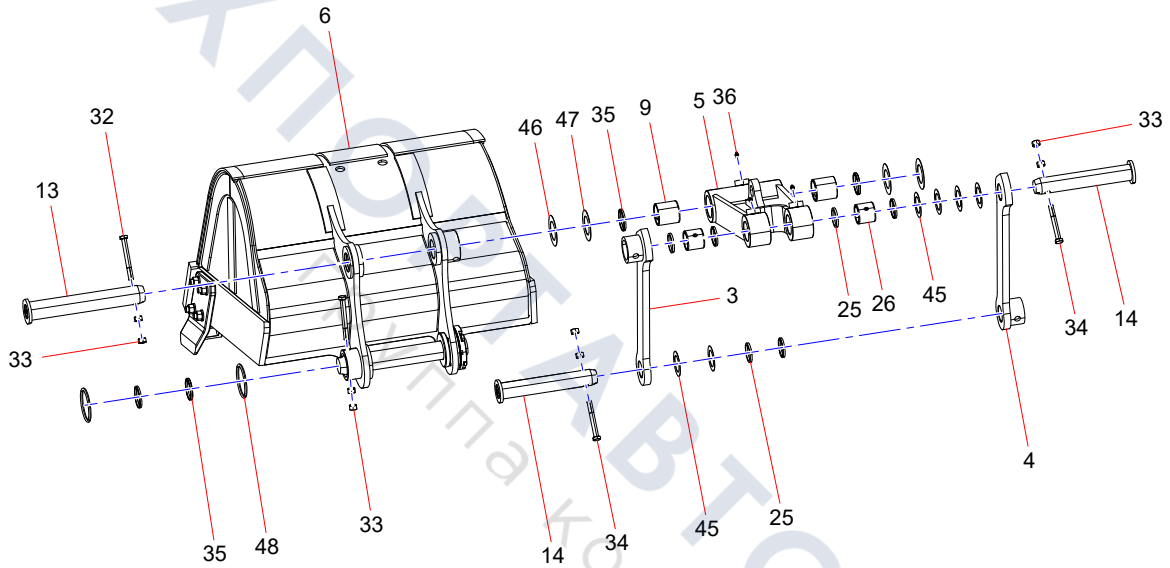

ТЕХПОЛАВТОСЕРВИС
Группа компаний

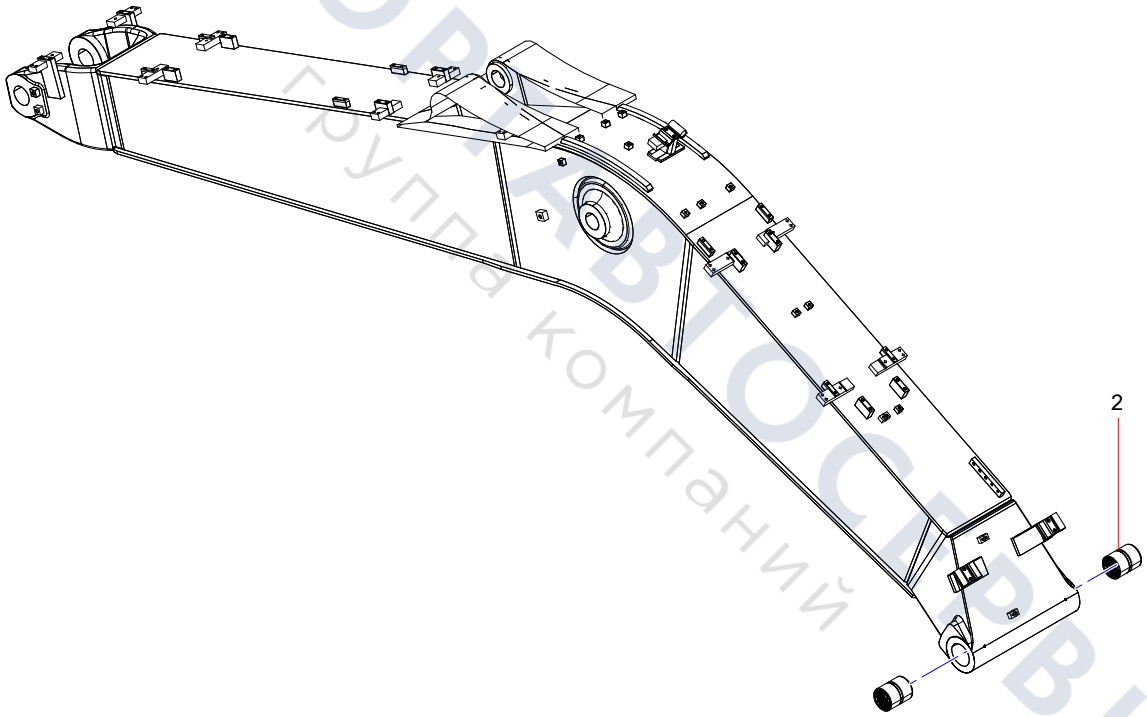

ТЕХПОРТАВТОСЕРВИС
Группа компаний

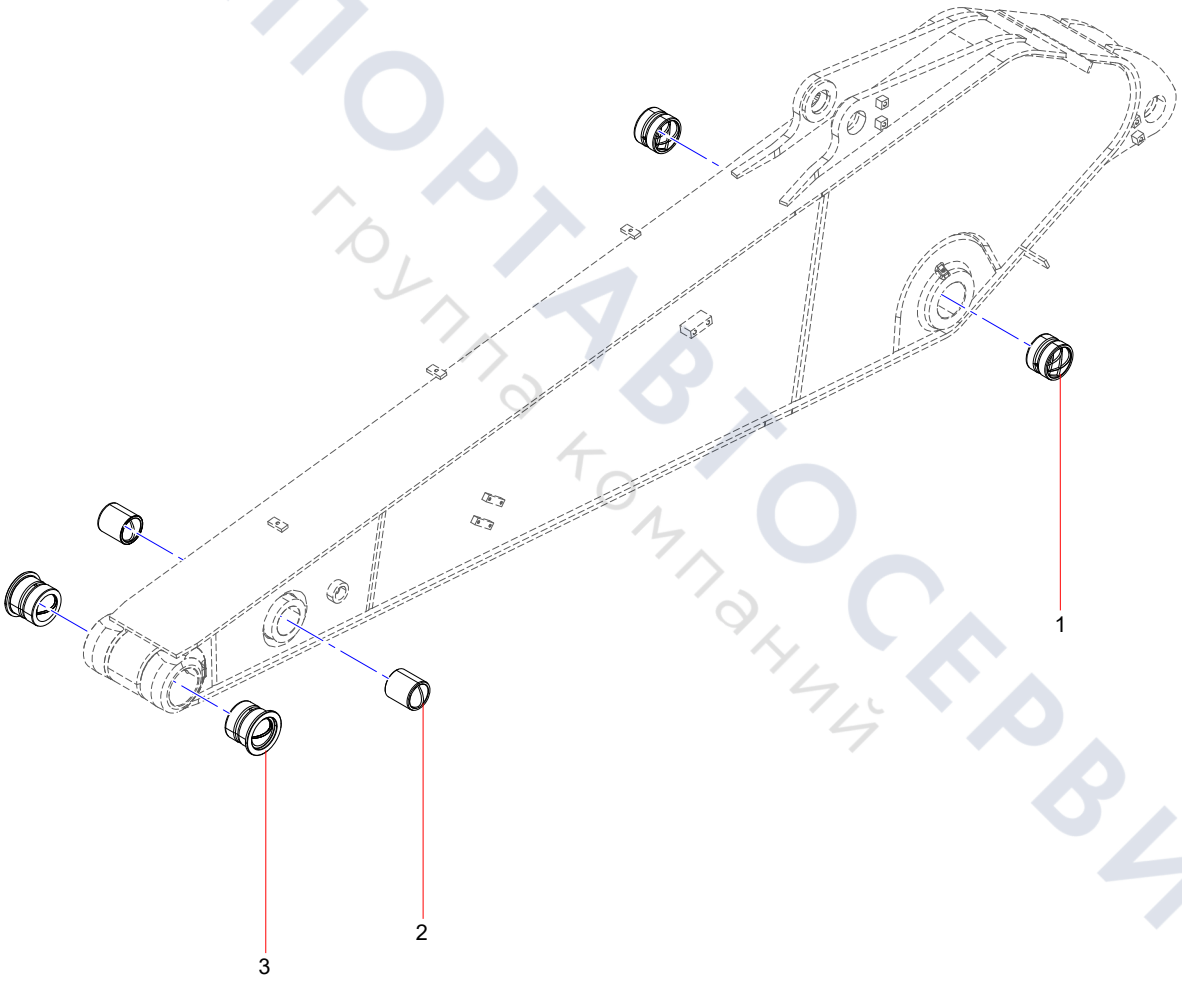

ТЕХПОРТАВТОСЕРВИС
группа компаний

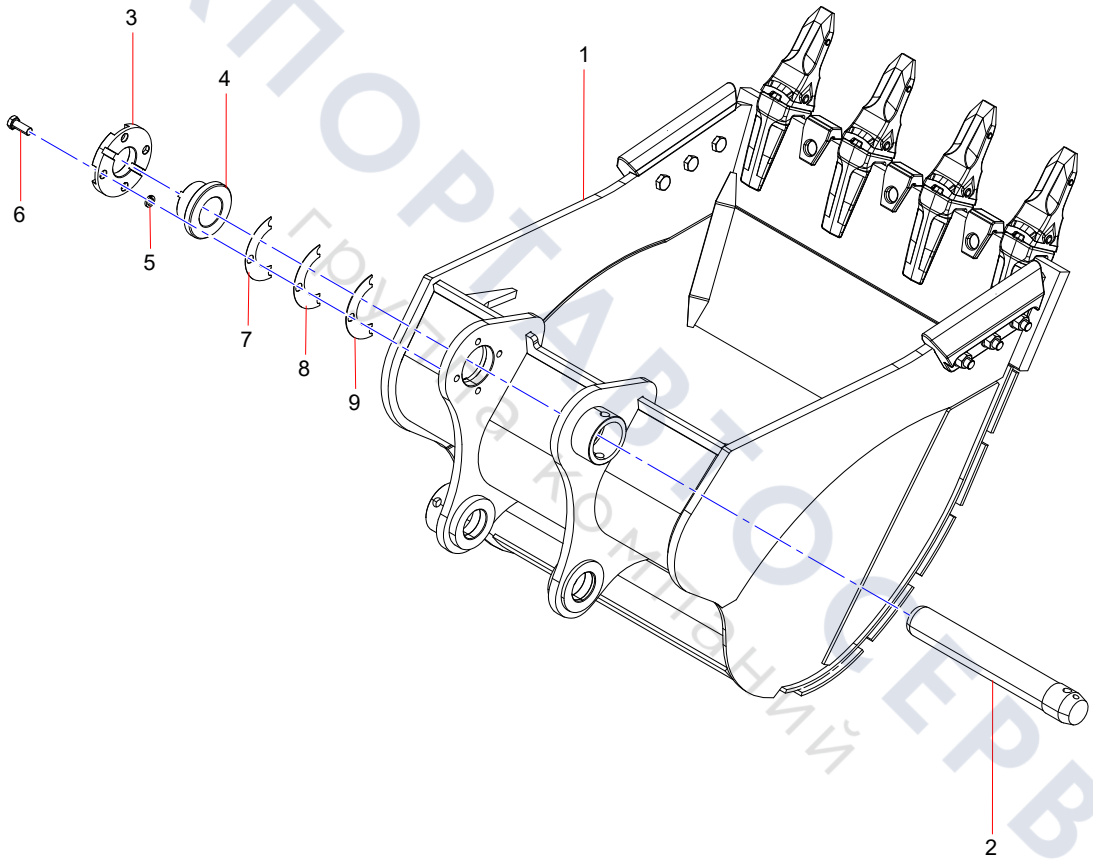

ТЕХПОРТАЛ ТОО СЕРВИС
Группа Компаний

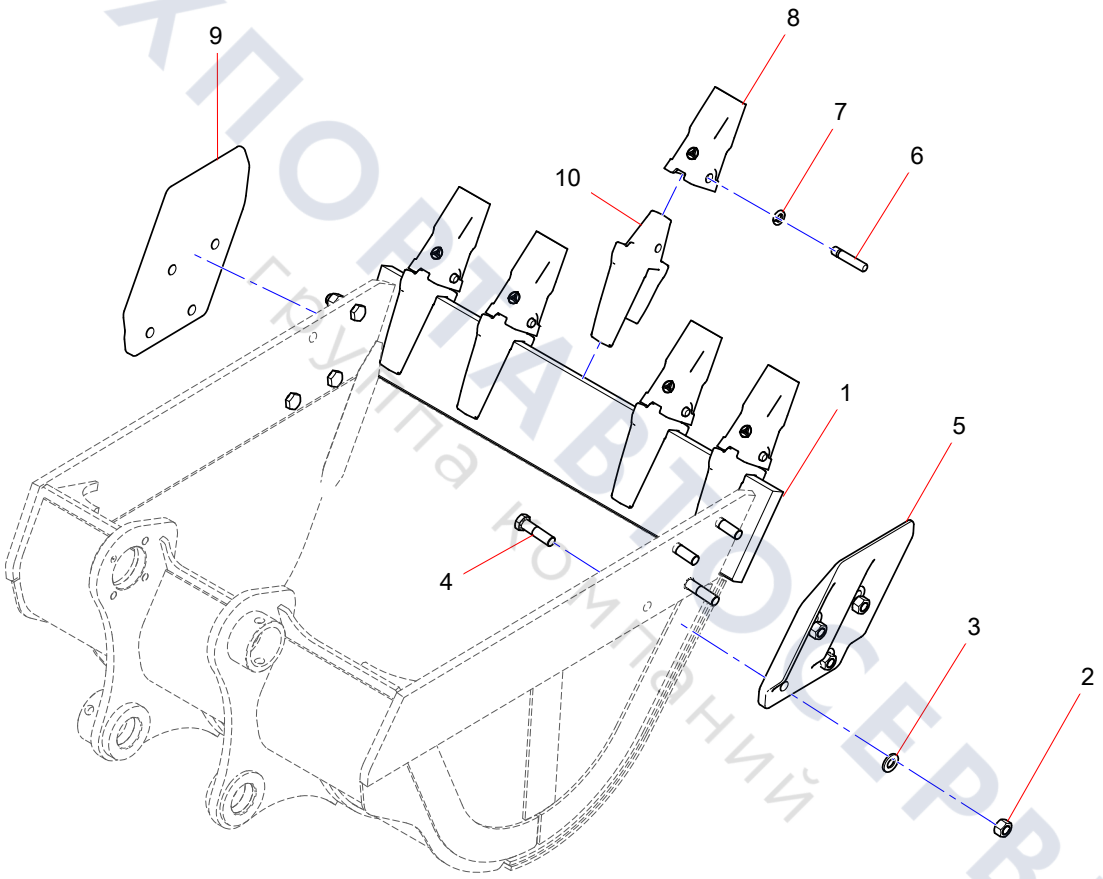

ТЕХПОСТАВТОСЕРВИС
Группа компаний

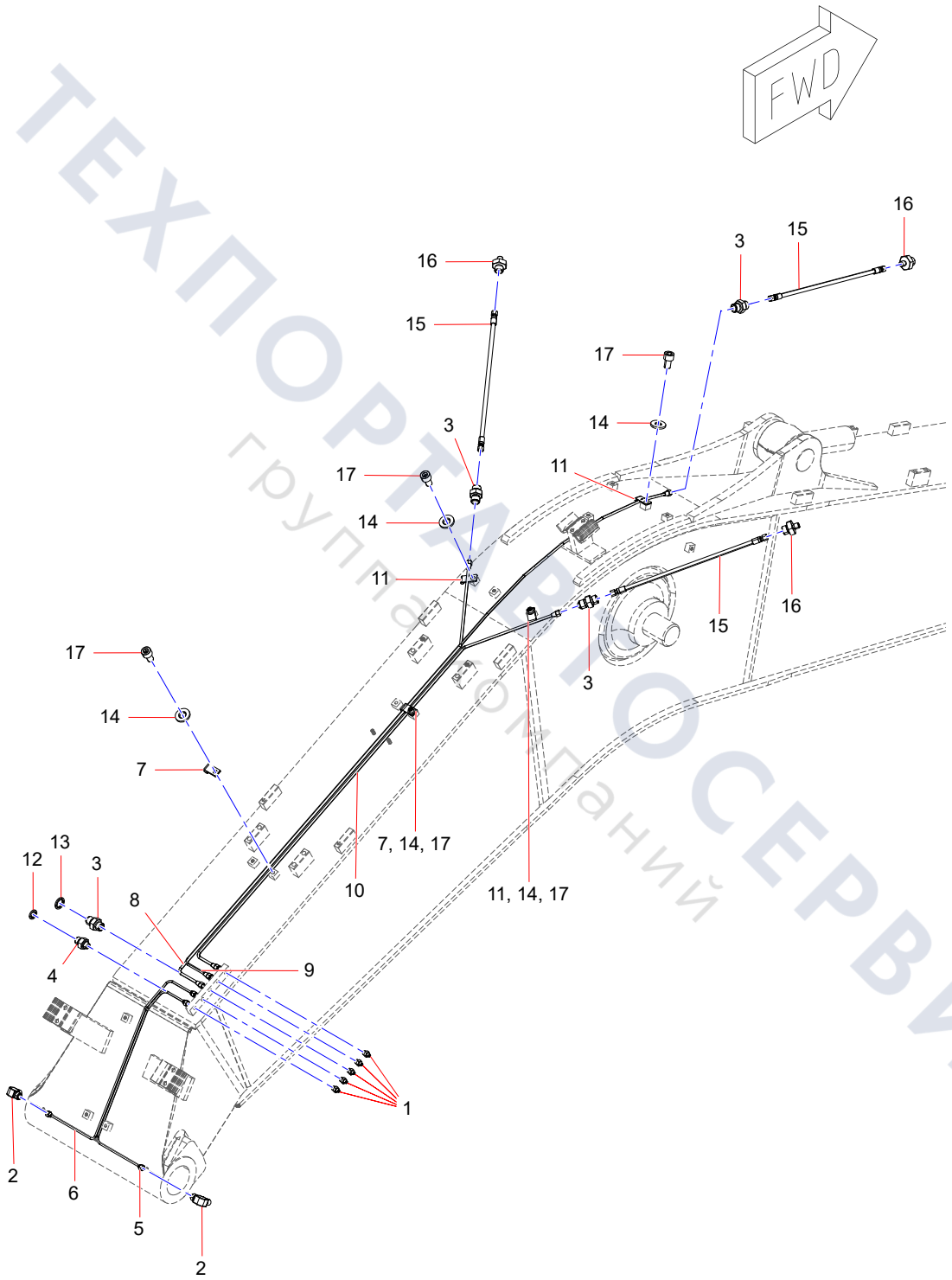

ТЕХПОРТСЕРВИС
группа компаний

Group 7

Cab

ТЕХПОРТАВТОСЕРВИС
группа компаний

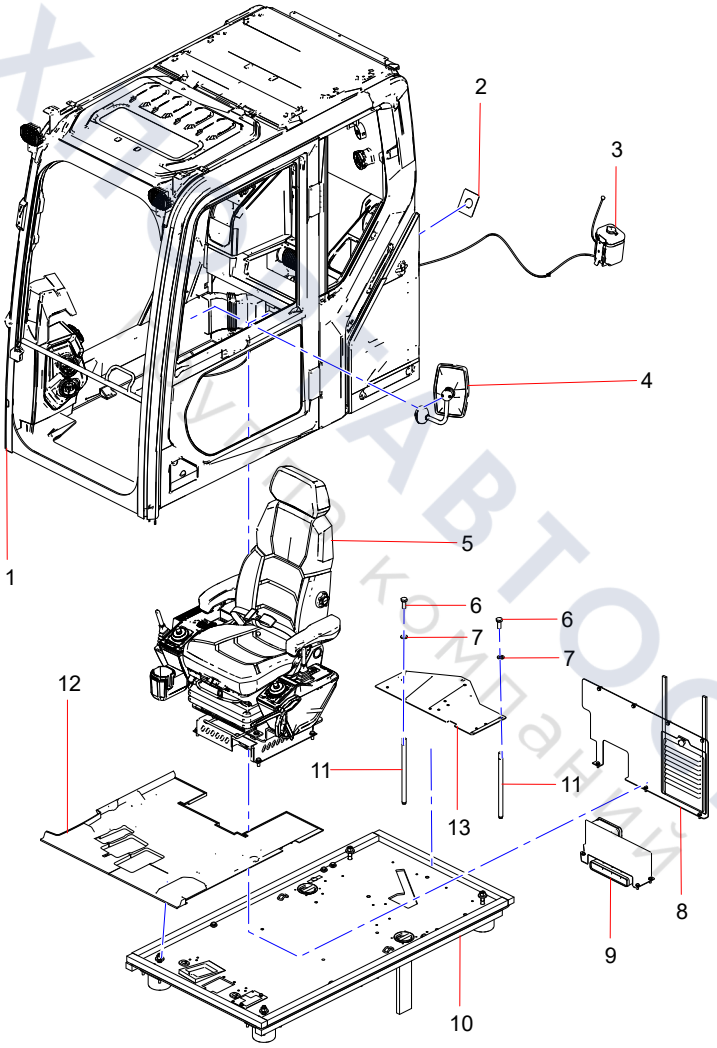

ТЕХАВТОСЕРВИС
Компания

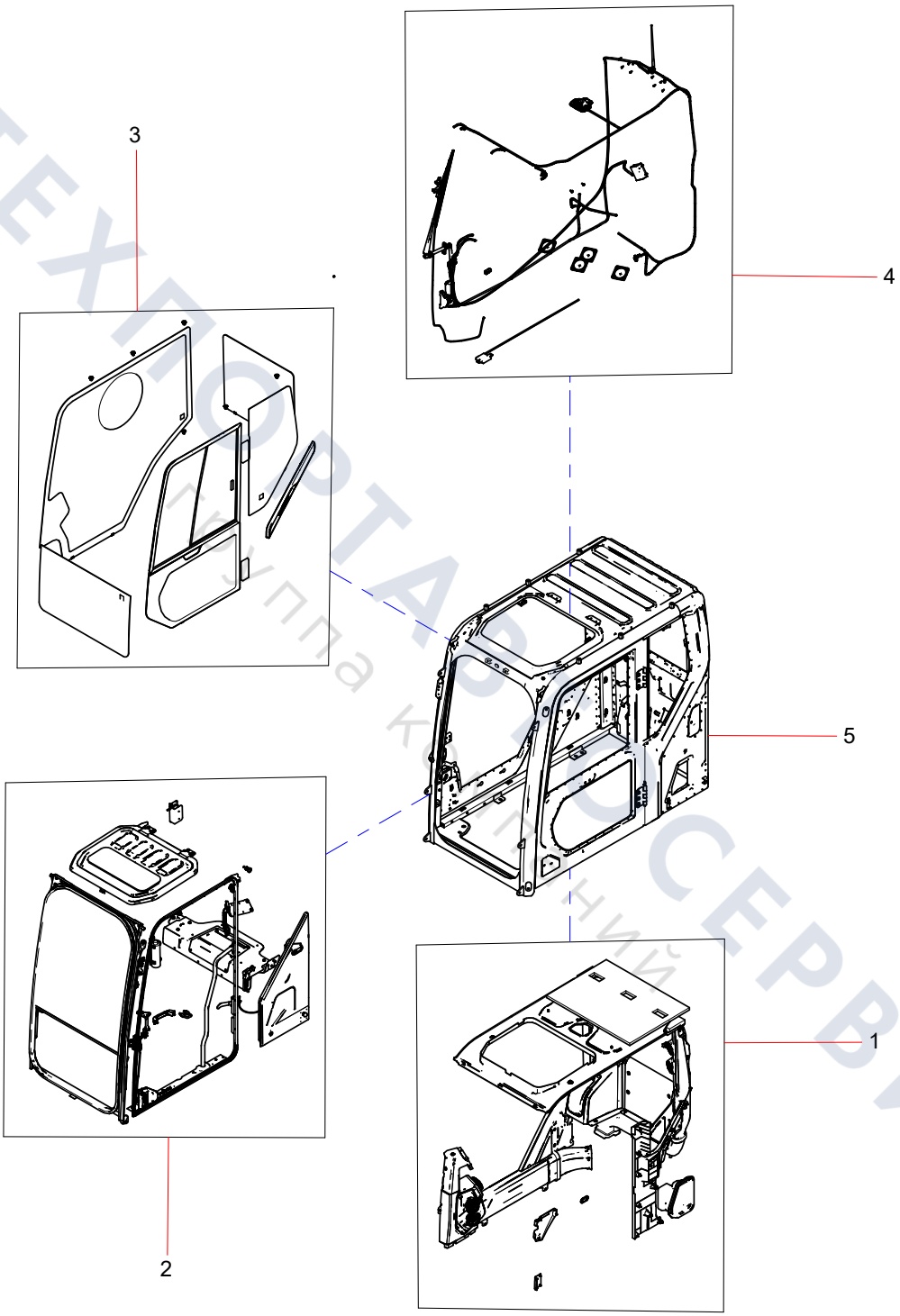

ТЕХПОРТАЛ СЕРВИС
Группа компаний

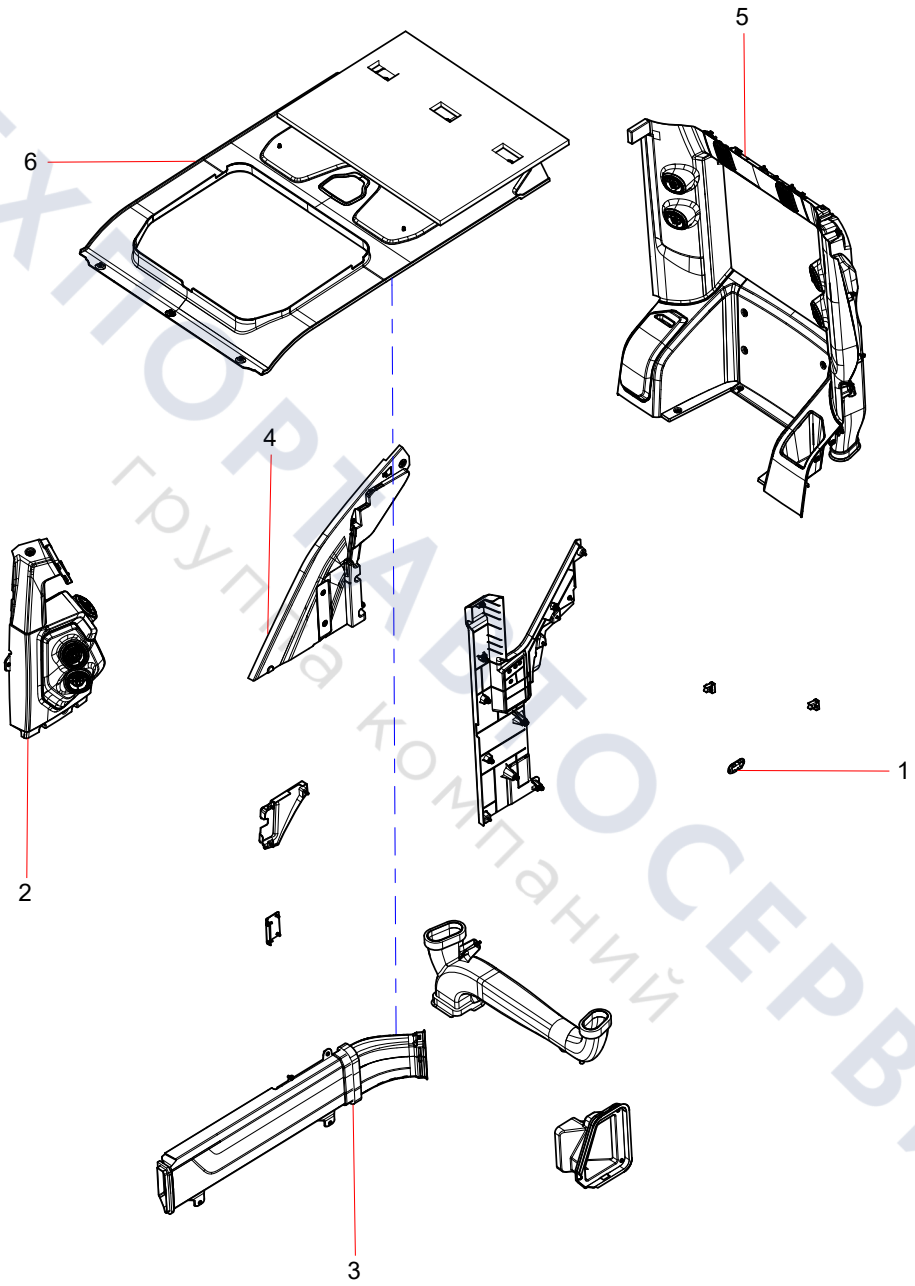

ТЕХПОРТАВТОСЕРВИС
группа компаний

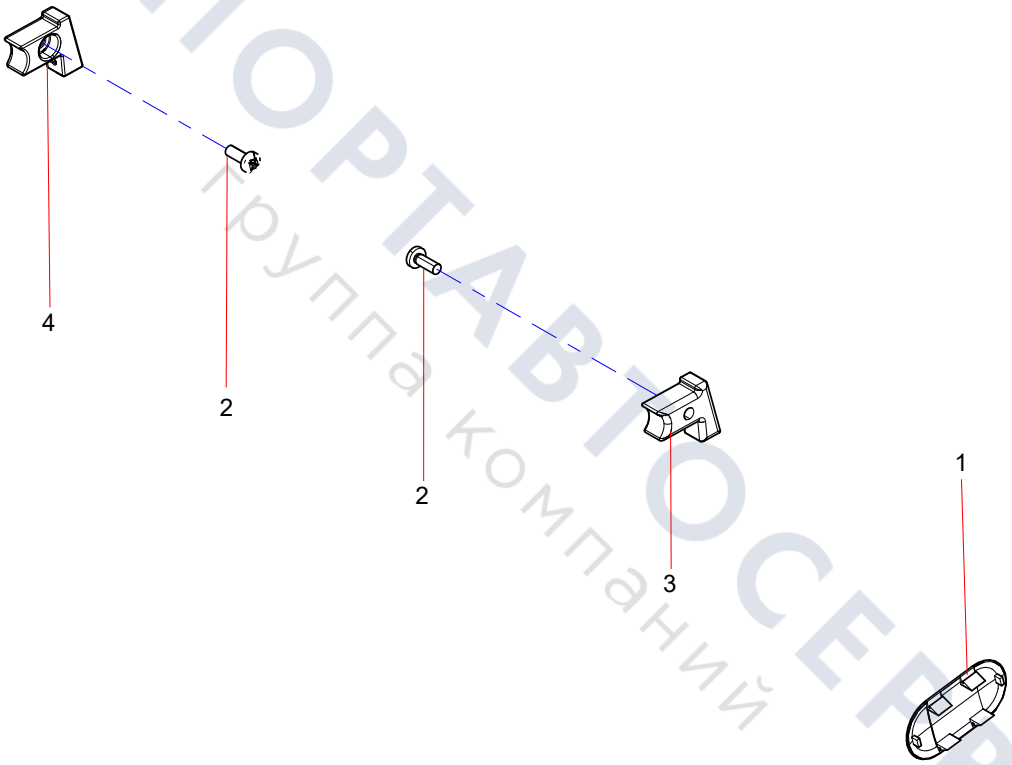

ТЕХПОРТАВТОСЕРВИС
Группа компаний

Front Control Box Assembly

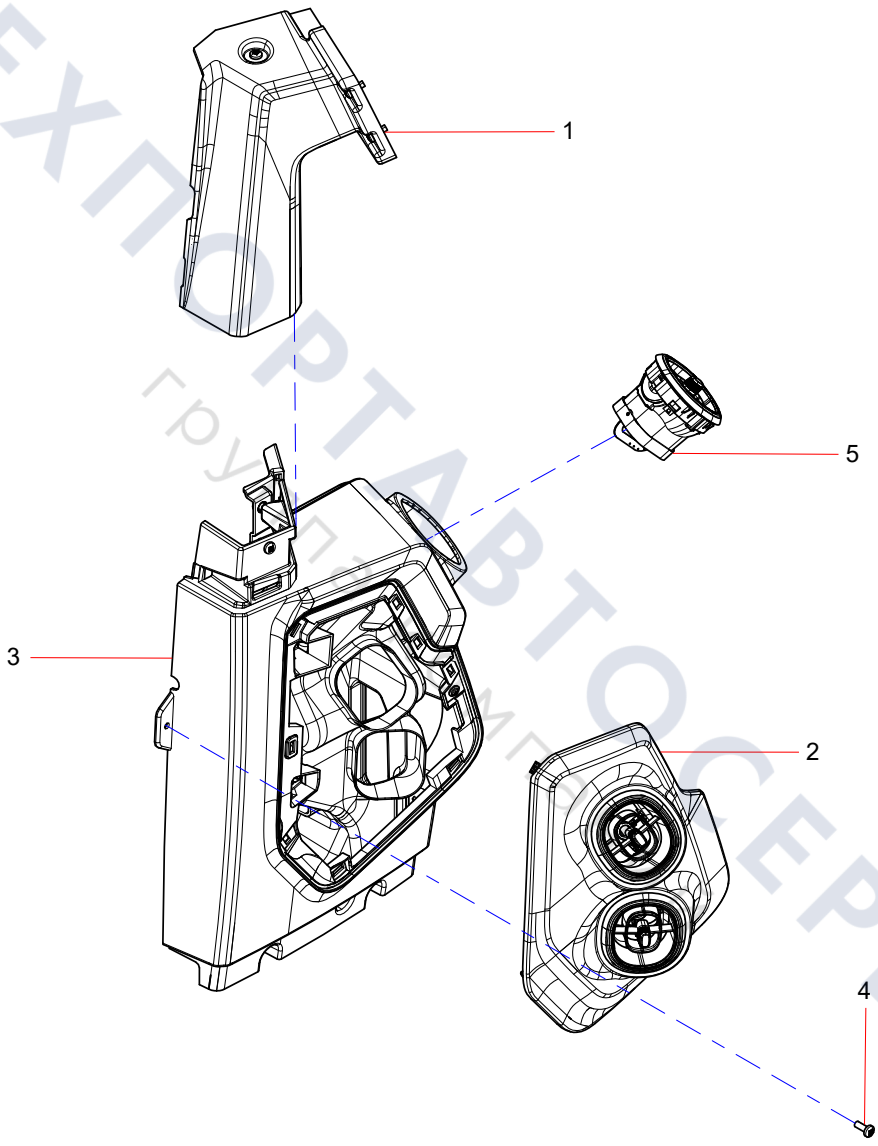

ТЕХПОРТАВТОСЕРВИС
группа компаний

SSY007705018 Display Bracket Decoration Assembly

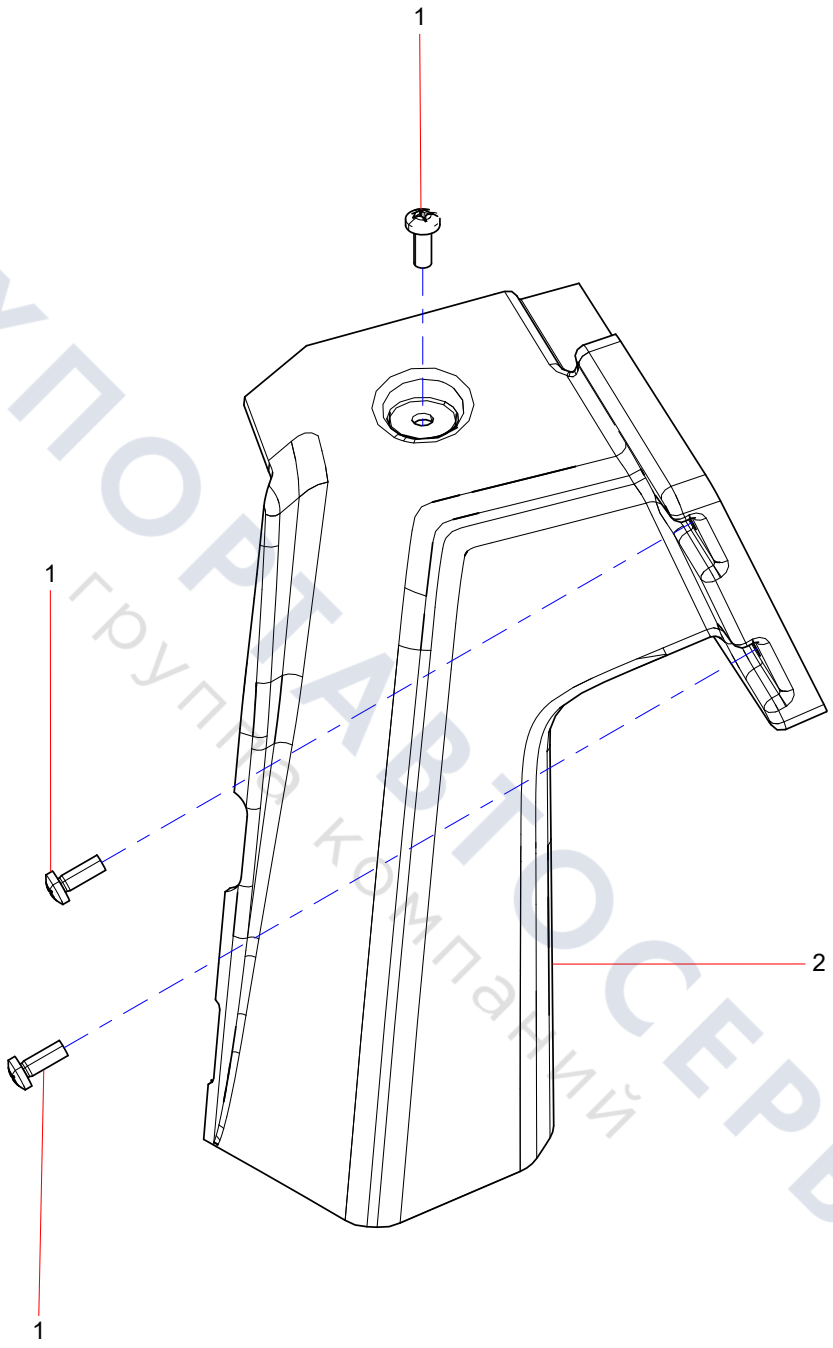

ТЕХПОРТАВТОСЕРВИС
группа компаний

Front Control Box Access Cover Plate Assembly

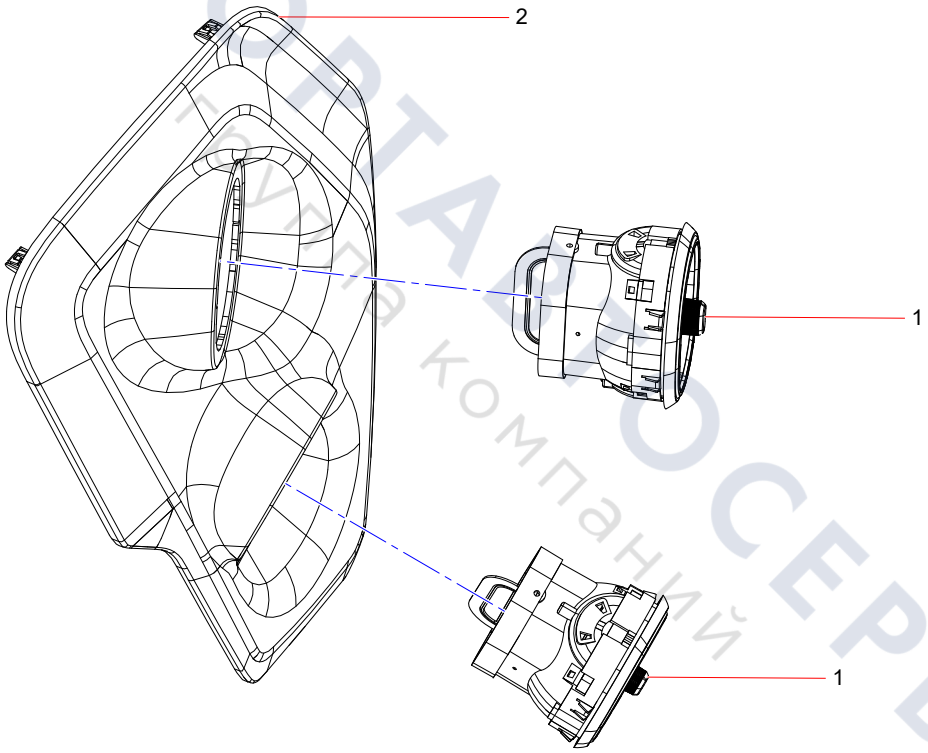

ТЕХПОСТАВОСЕРВИС
Группа компаний

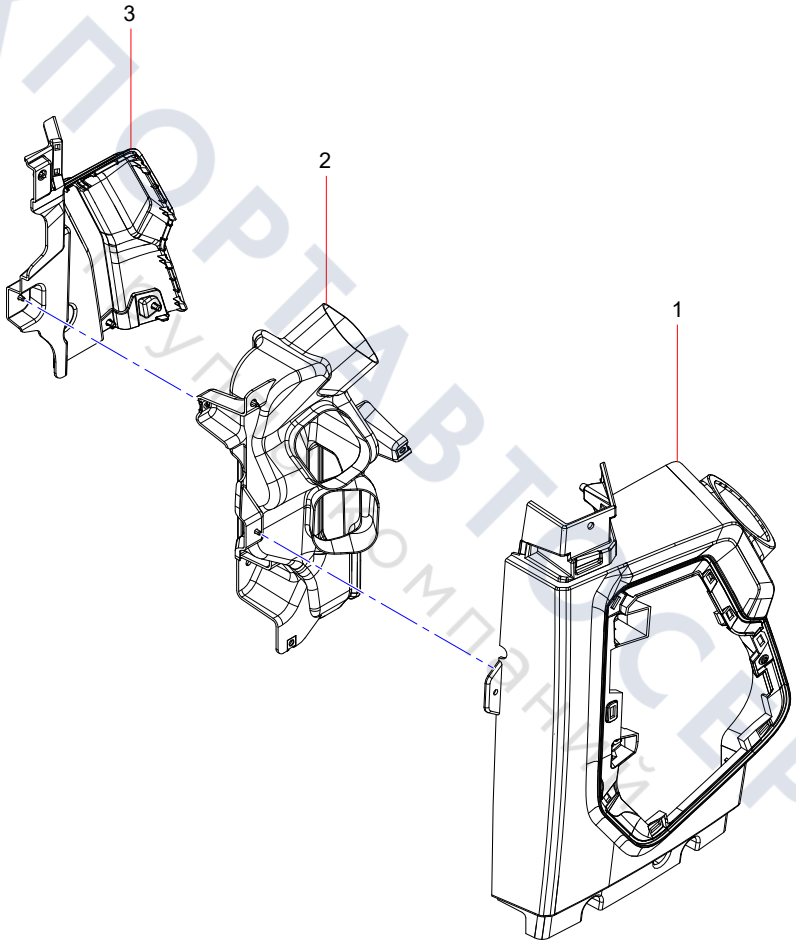

ТЕХПОРТАВТОСЕРВИС
Компания

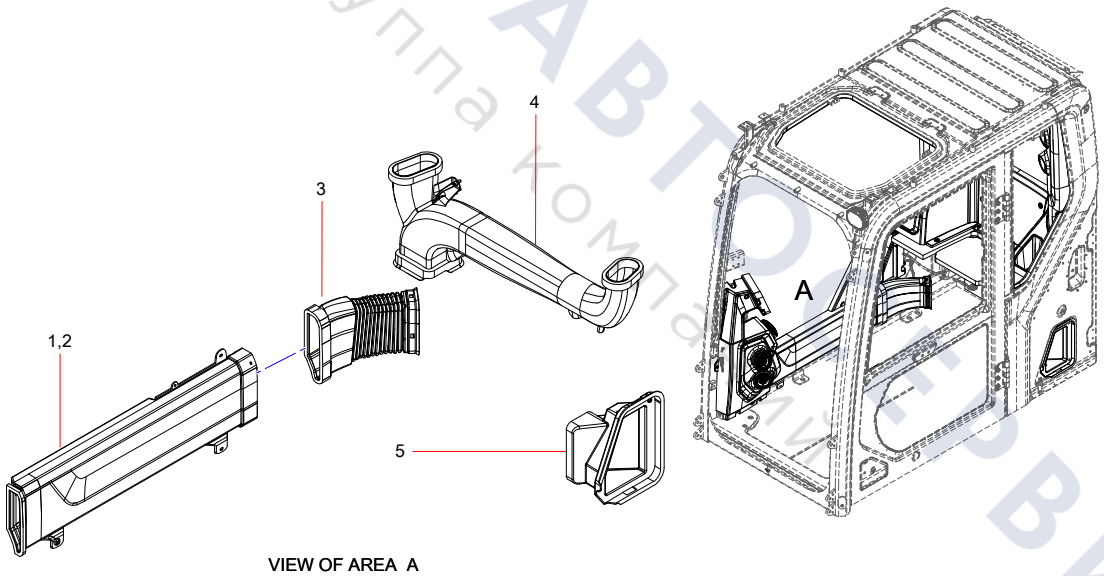

VIEW OF AREA A

ТЕХПОРТАВТОСЕРВИС
группа компаний

Right Side Wall Connecting Air Duc Assembly

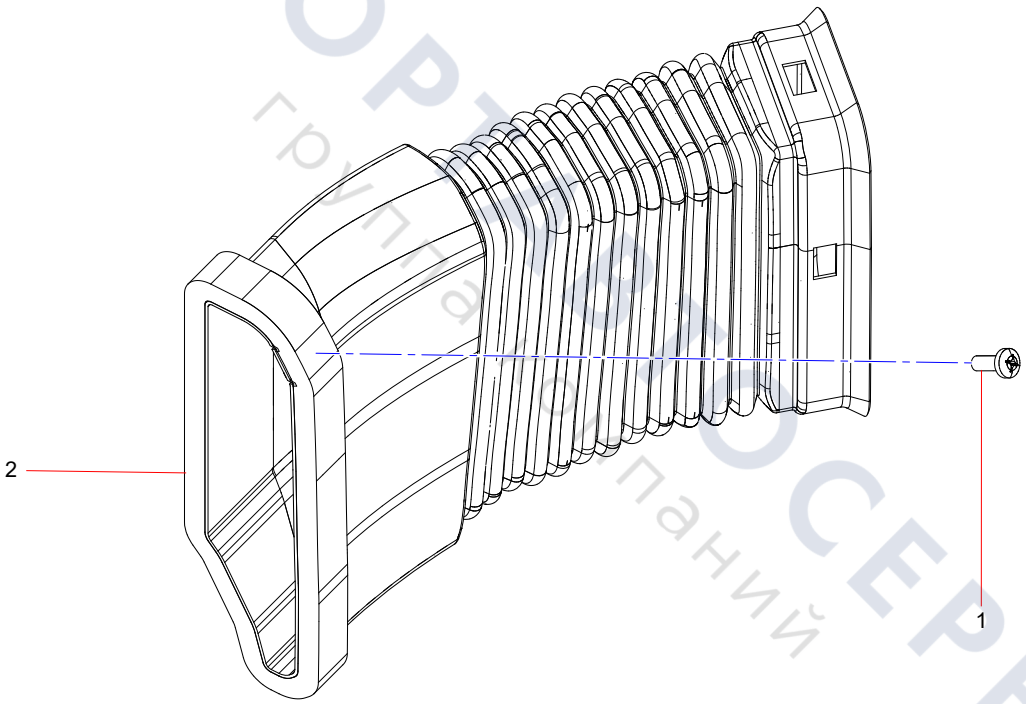

ТЕХПОРТСЕРВИС
группа компаний

SSY008154445 Small Side Door Air Inlet Cuct Assembly

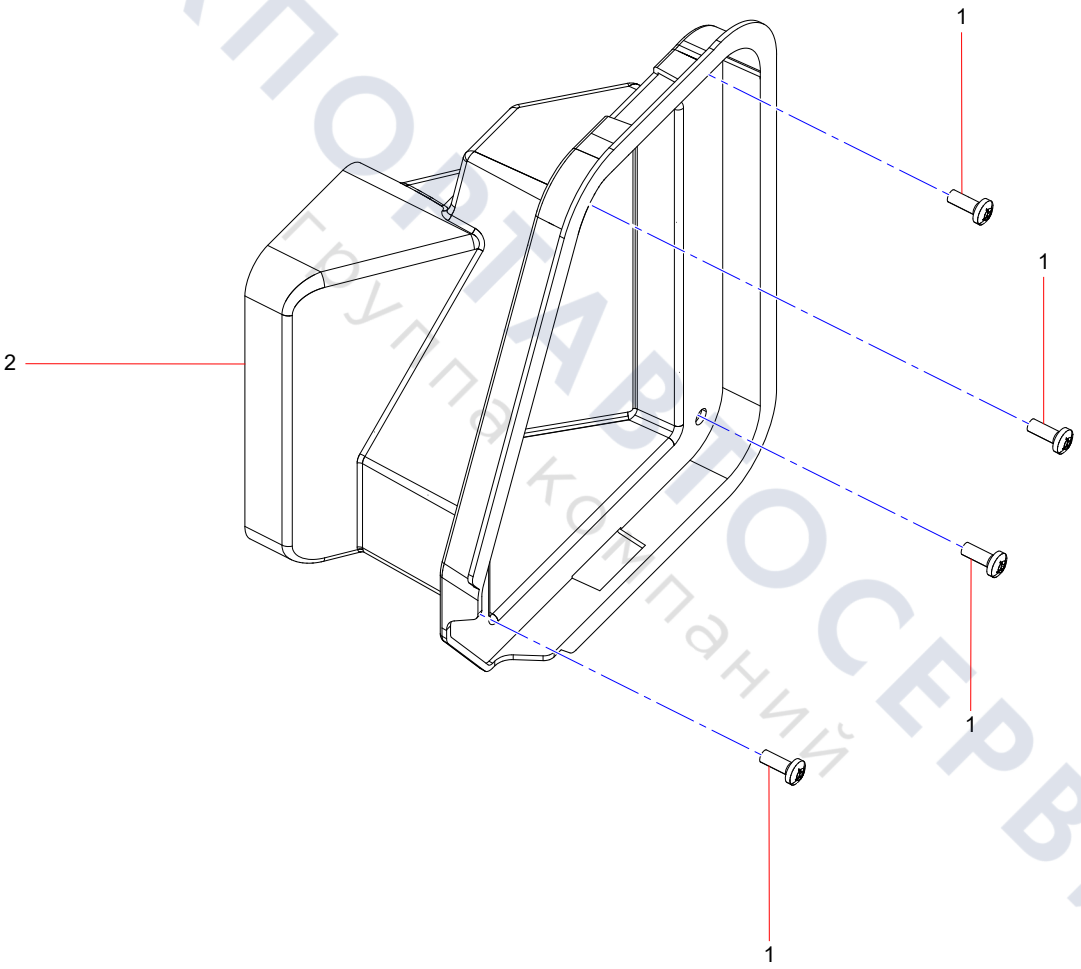

ТЕХПОРТСЕРВИС
Группа компаний

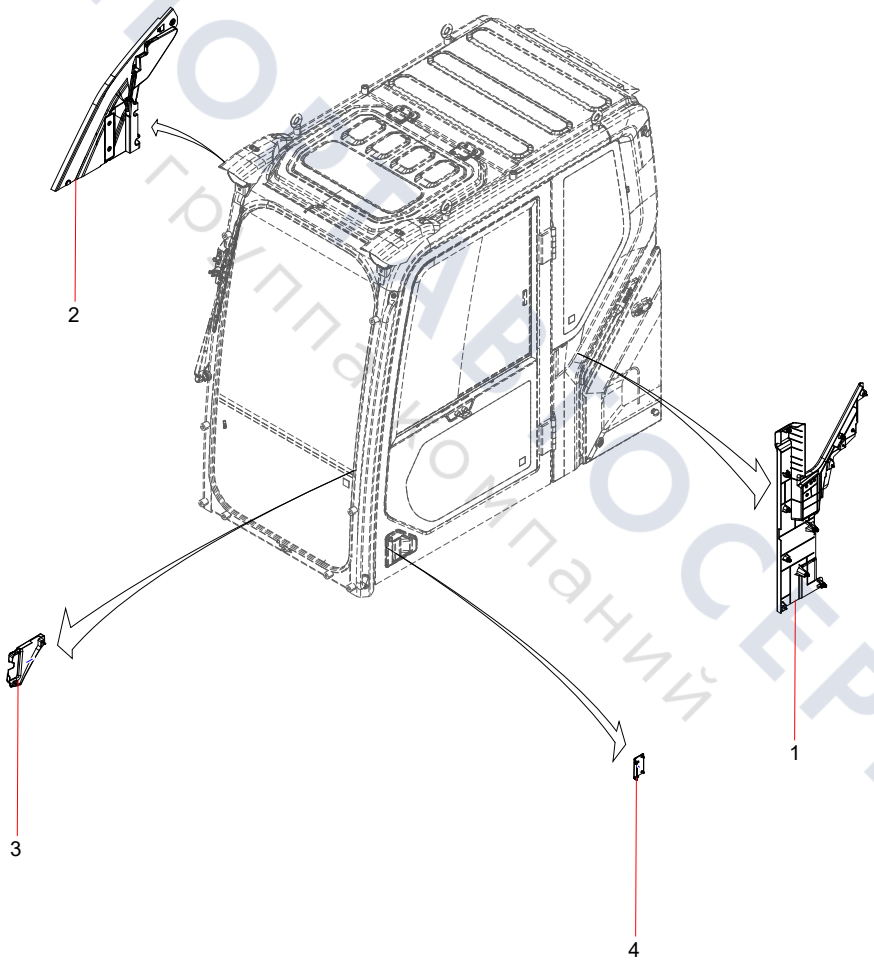

ТЕХПОСТАВСЕРВИС
группа компаний

Left Side Wall Assembly

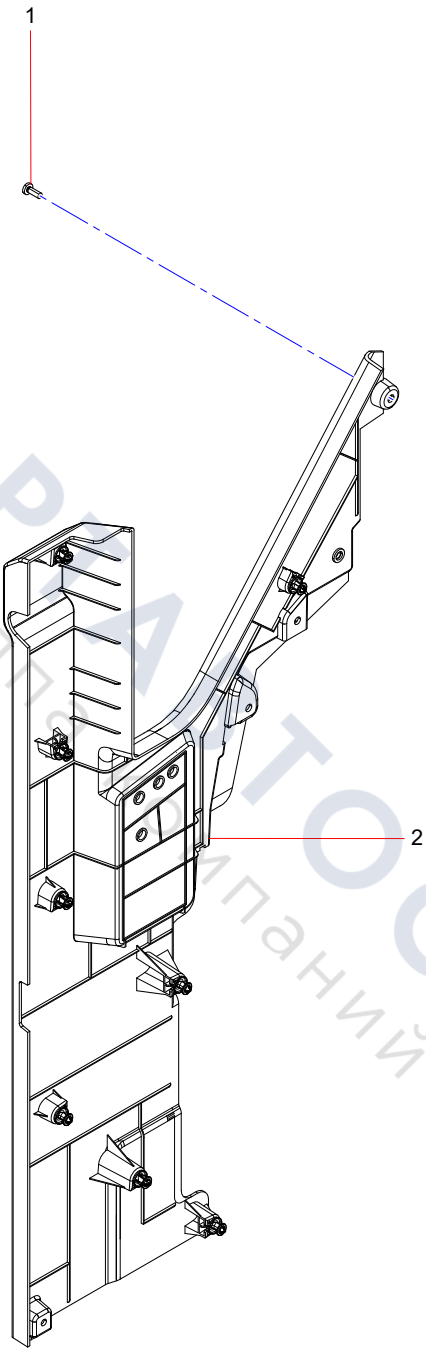

ТЕХПОРТ АВТОСЕРВИС
группа компаний

Right Side Wall Assembly

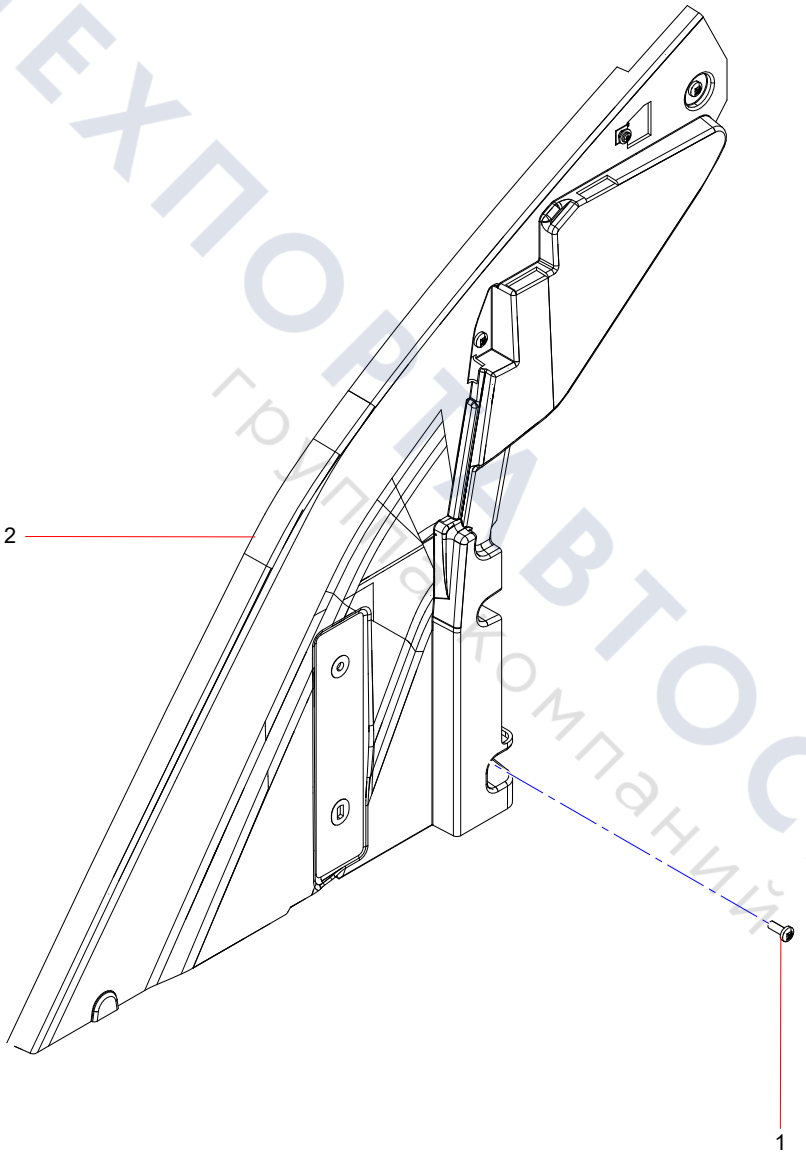

ТЕХПОРТАВТОСЕРВИС
группа компаний

Door Lock Upper Cover Plate Assembly

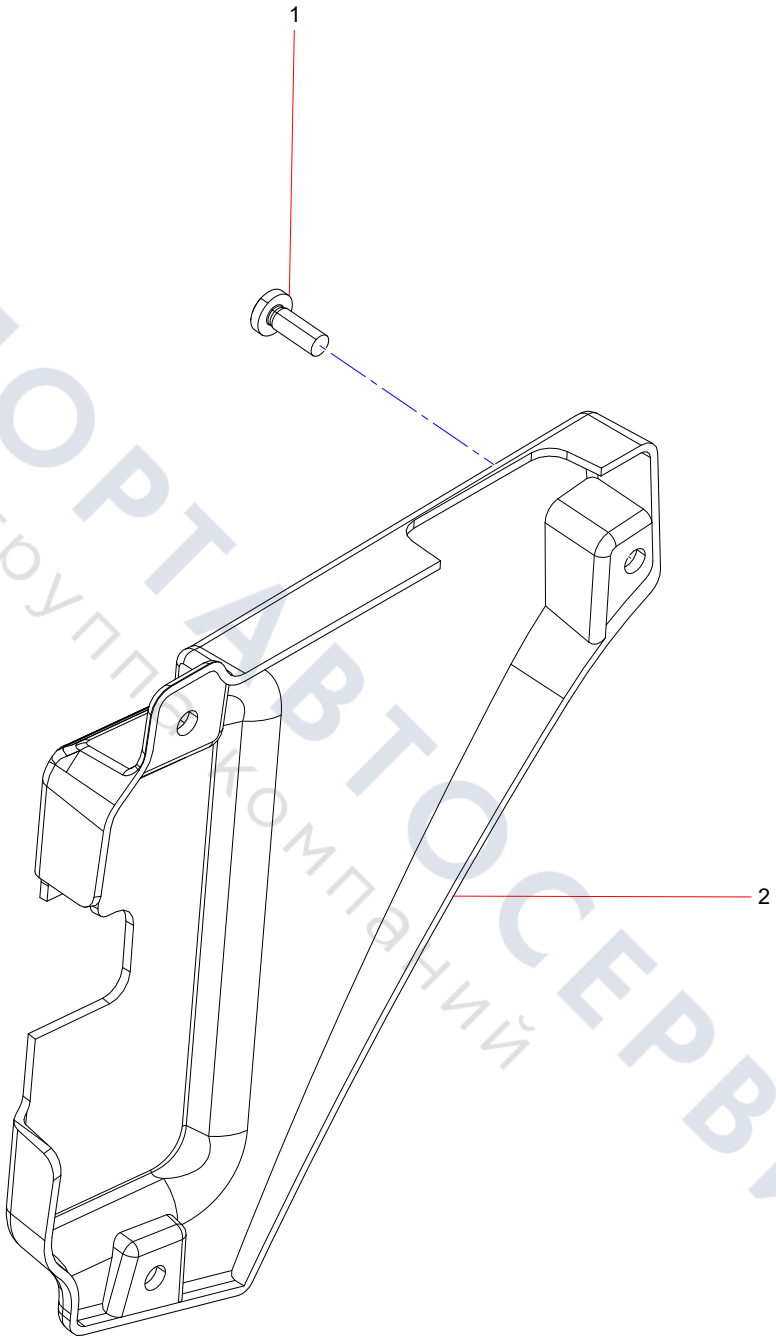

ТЕХПОРТАВТОСЕРВИС
группа компаний

Door Lock Lower Cover Plate Assembly

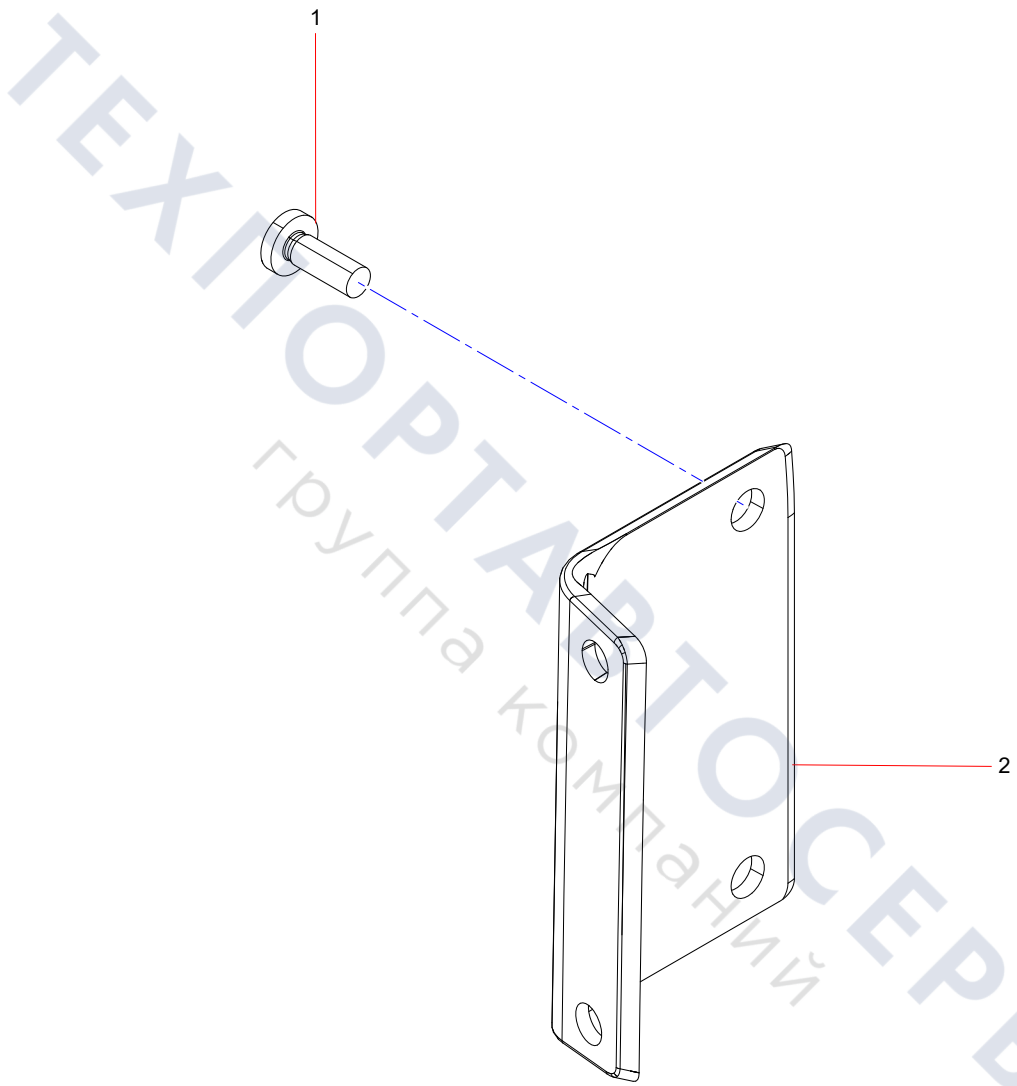

ТЕХПОРТАВТОСЕРВИС
группа компаний

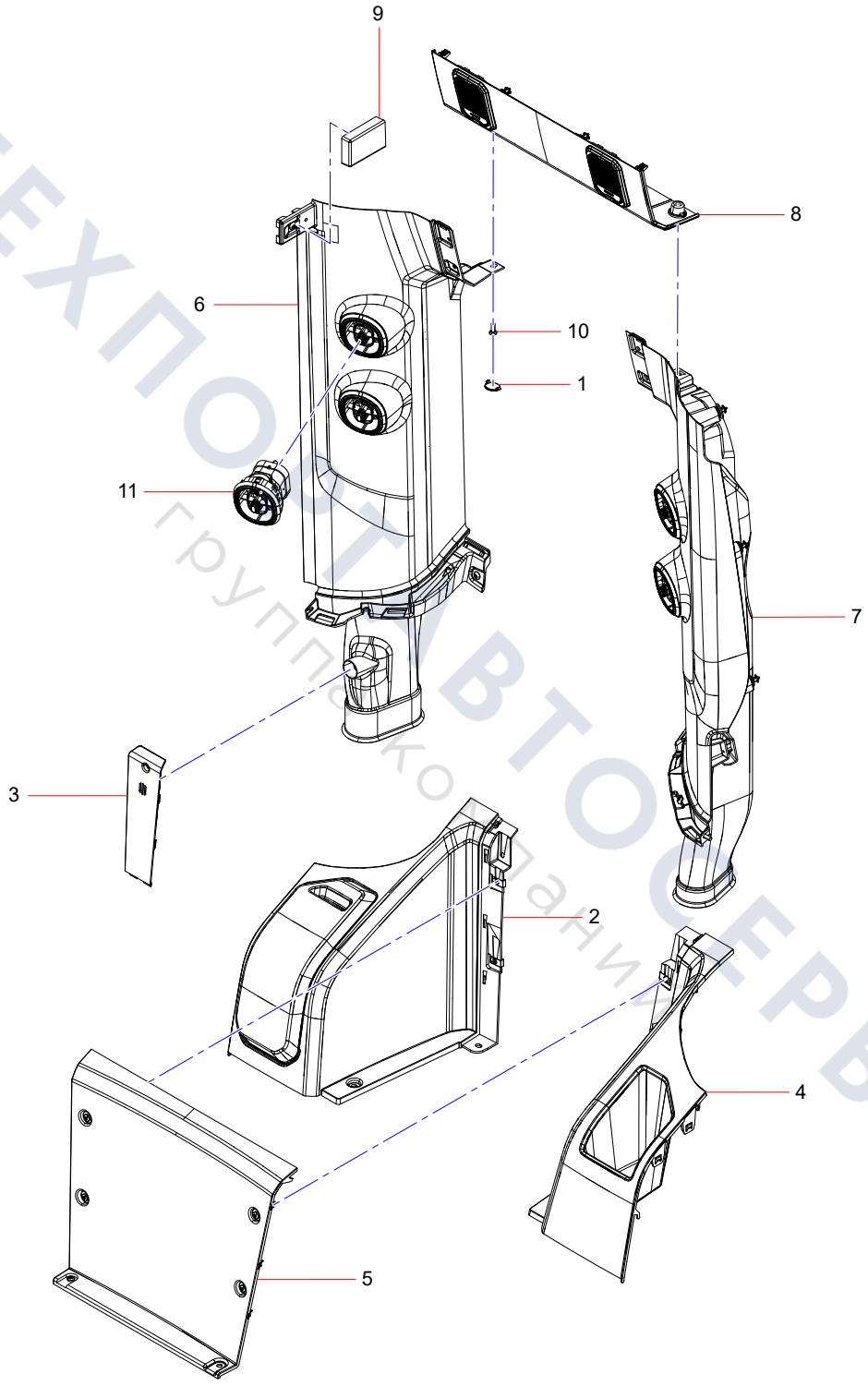

ТЕХПОСТ АВТОСЕРВИС
группа компаний

Right Rear Wall Assembly

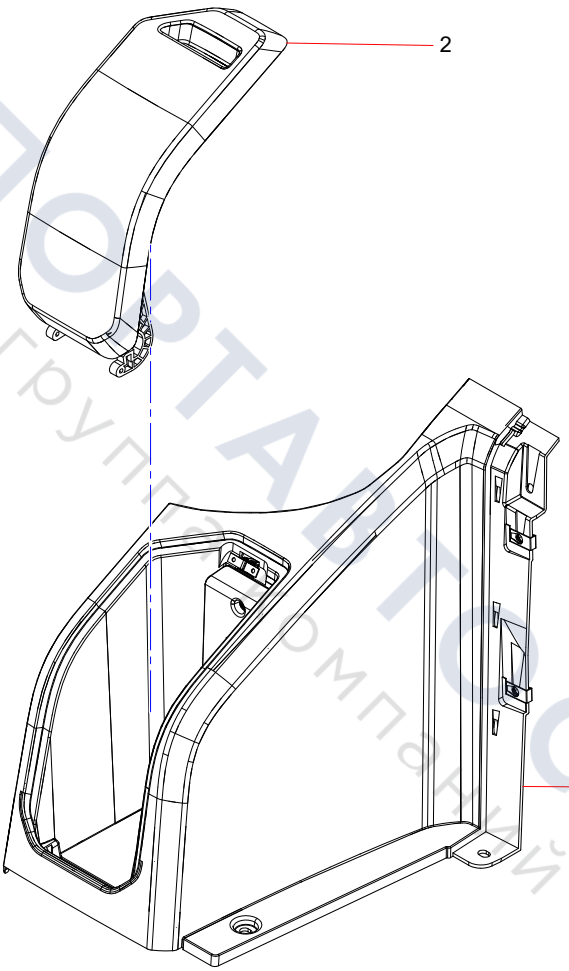

ТЕХПОРТАЛ СЕРВИС
Группа компаний

Right C Pillar Trim Assembly

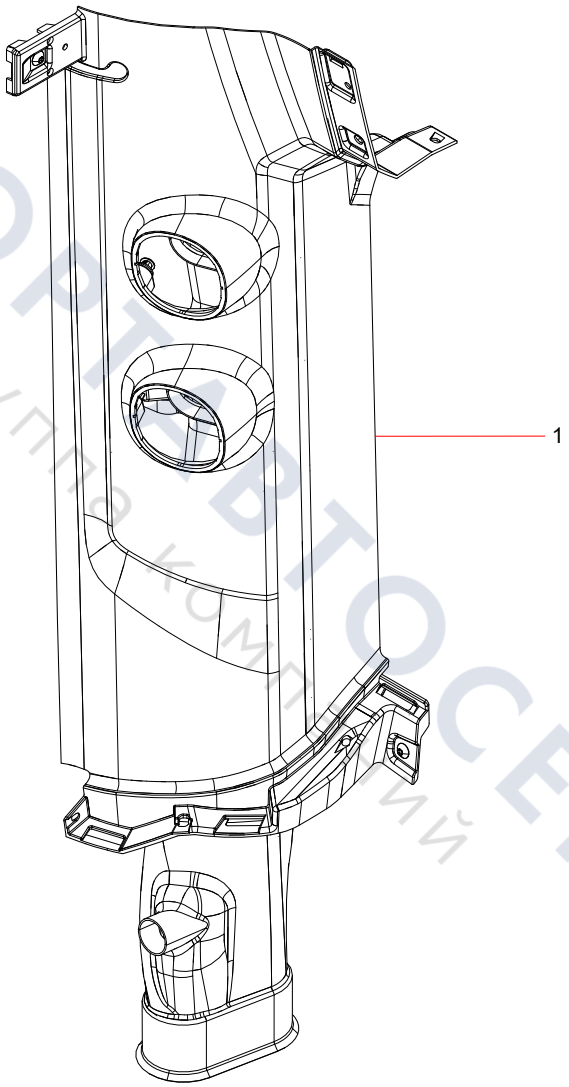

ТЕХПОРТАВТОСЕРВИС
группа компаний

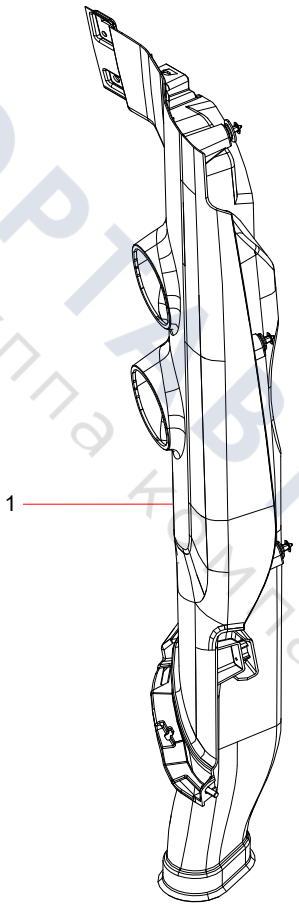

ТЕХПОРТАВТОСЕРВИС
группа компаний

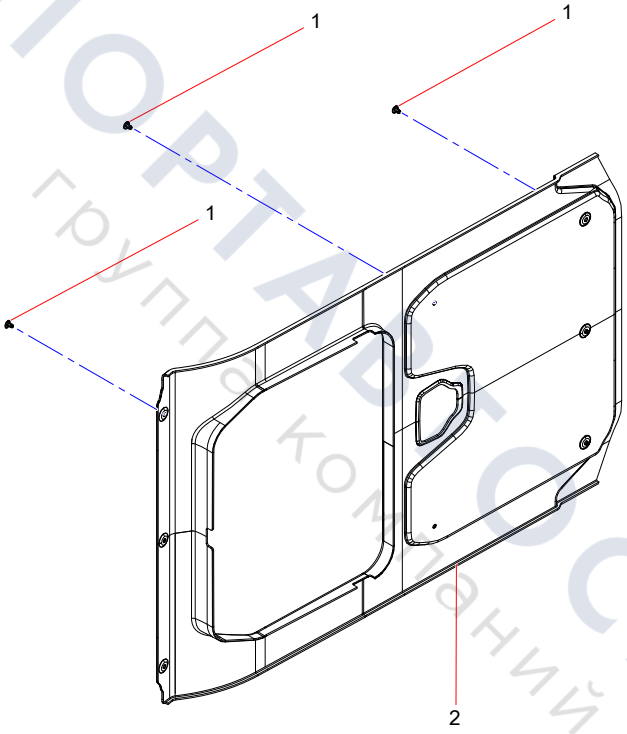

ТЕХПОРТАЛ СЕРВИС
группа компаний

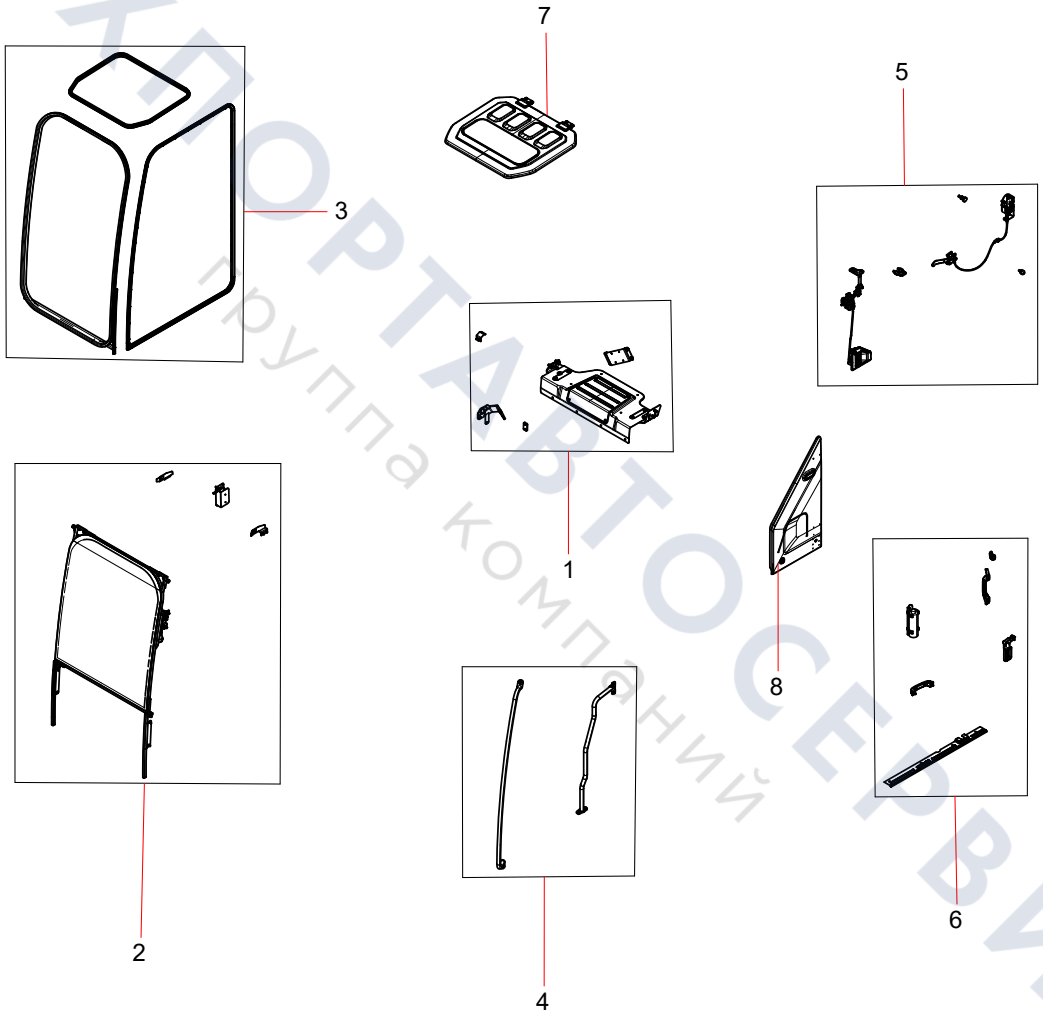

ТЕХПОРТАВТОСЕРВИС
Группа компаний

Bracket and Sheet Metal Small Part Assembly

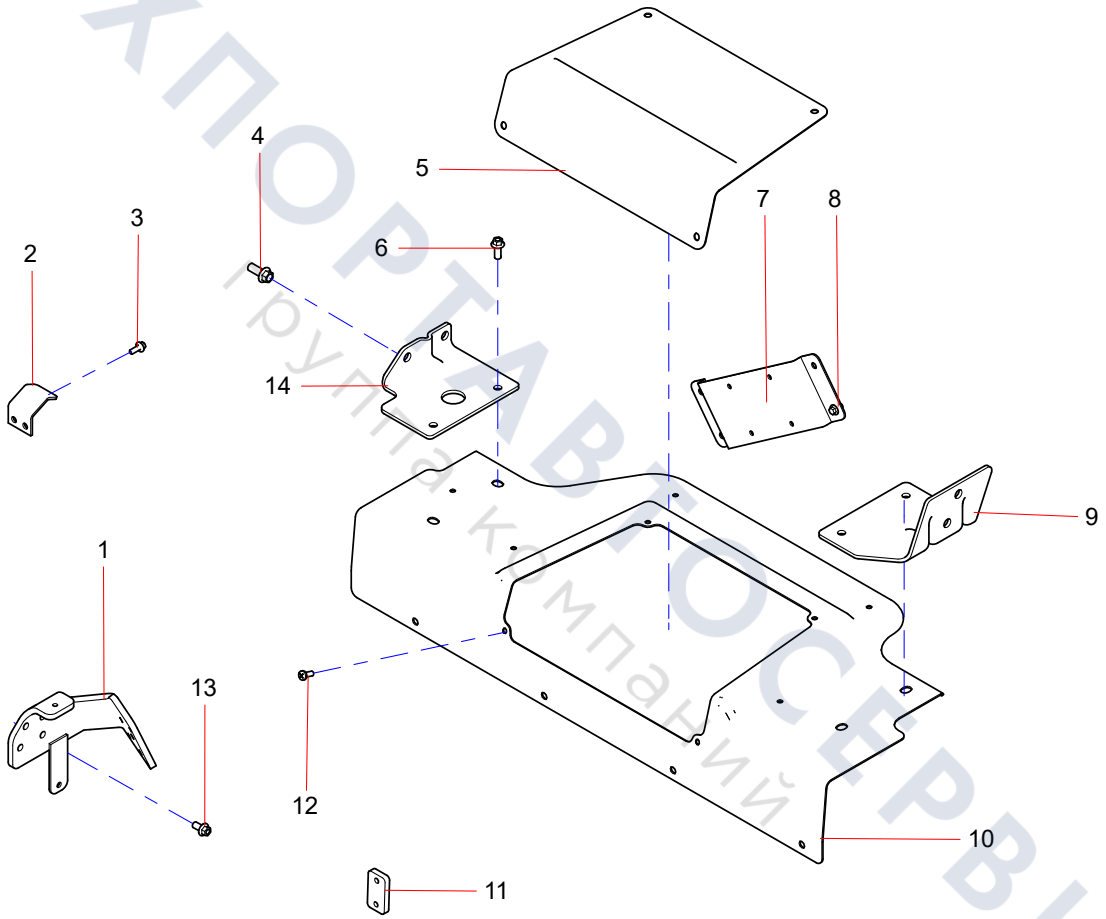

ТЕХПОРТАВТОСЕРВИС
группа компаний

Front Window Opening and Closing System Assembly

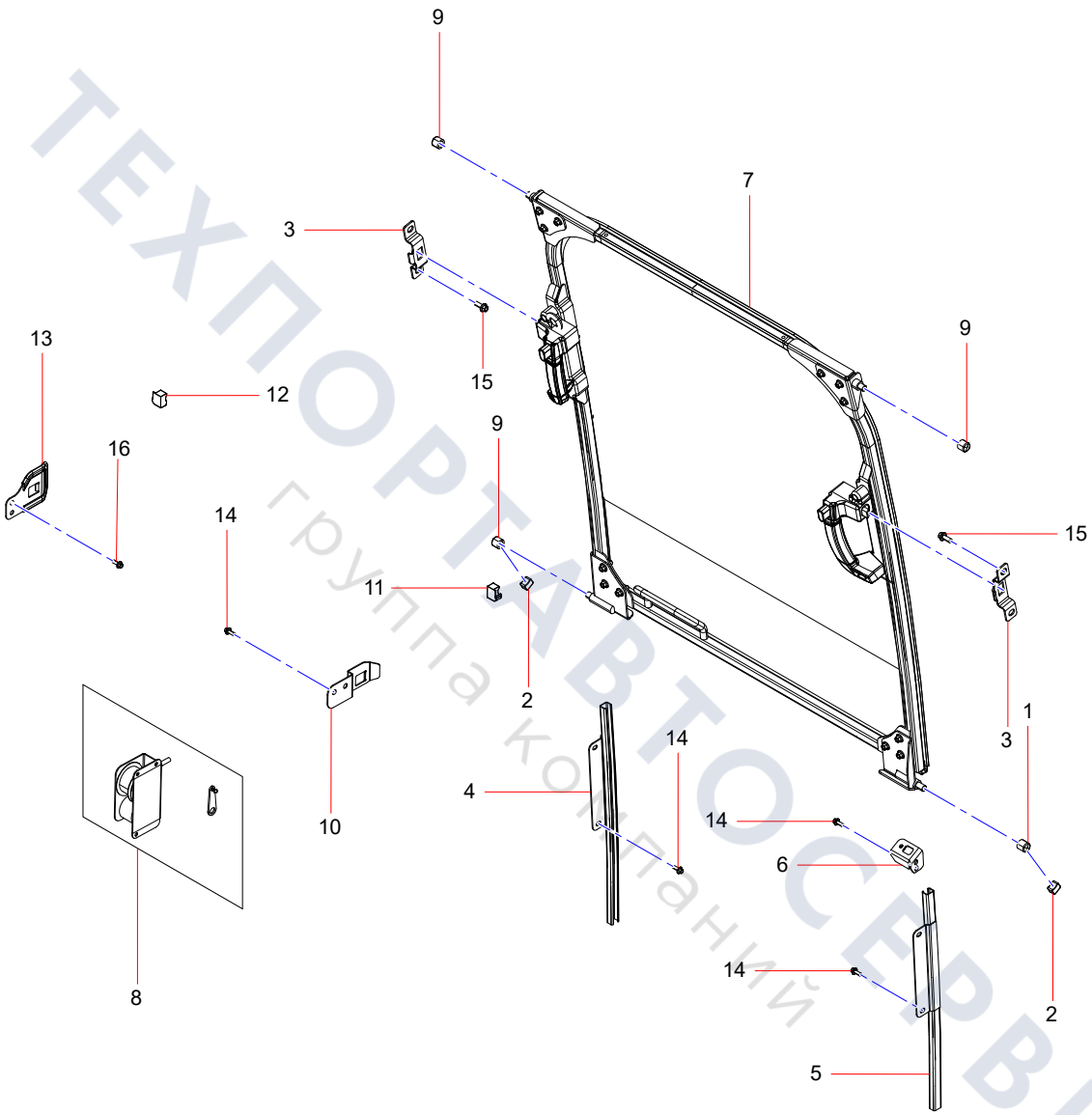

ТЕХПОРТАВТОСЕРВИС
группа компаний

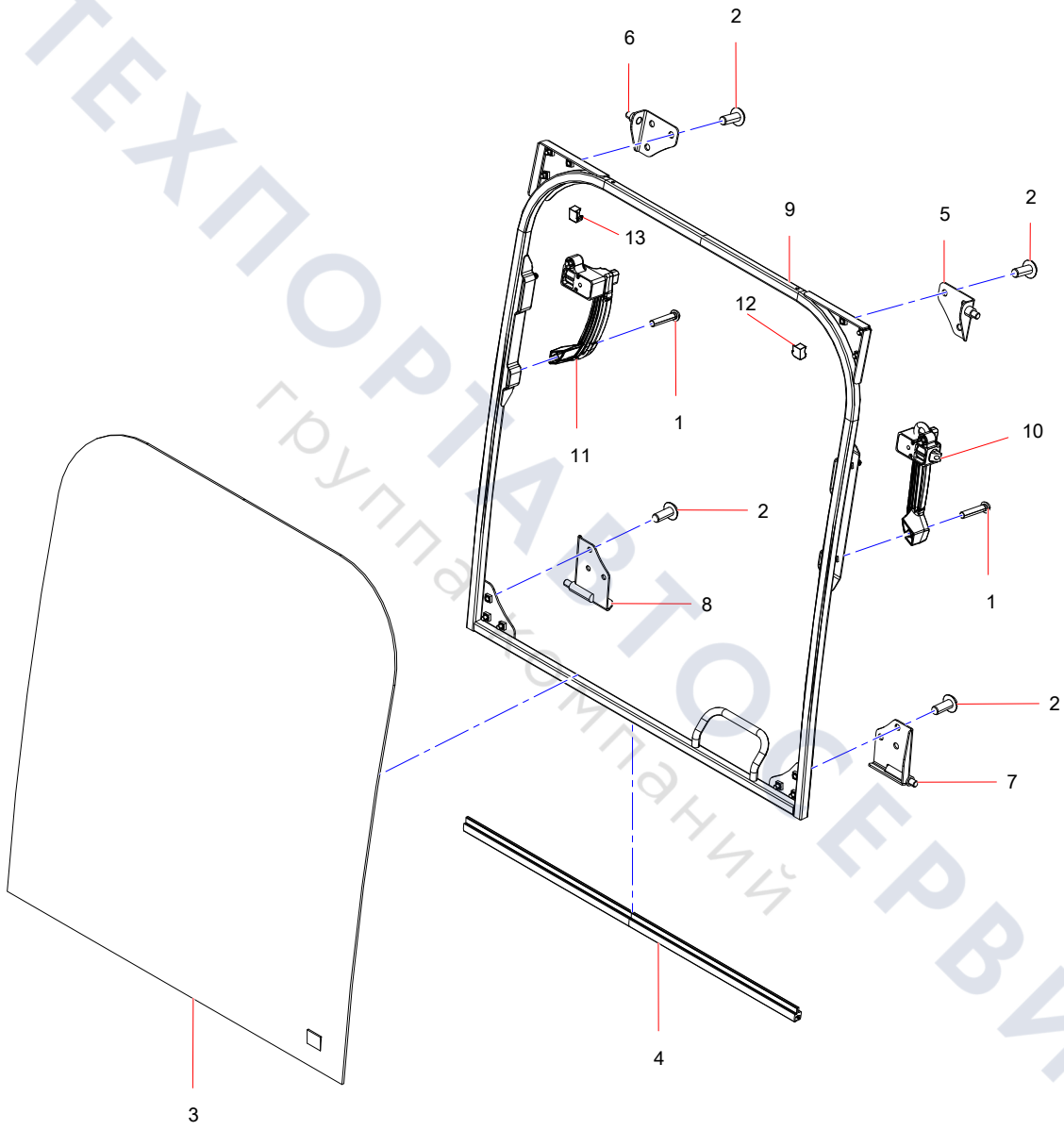

ТЕХПОРТАВТОСЕРВИС
группа компаний

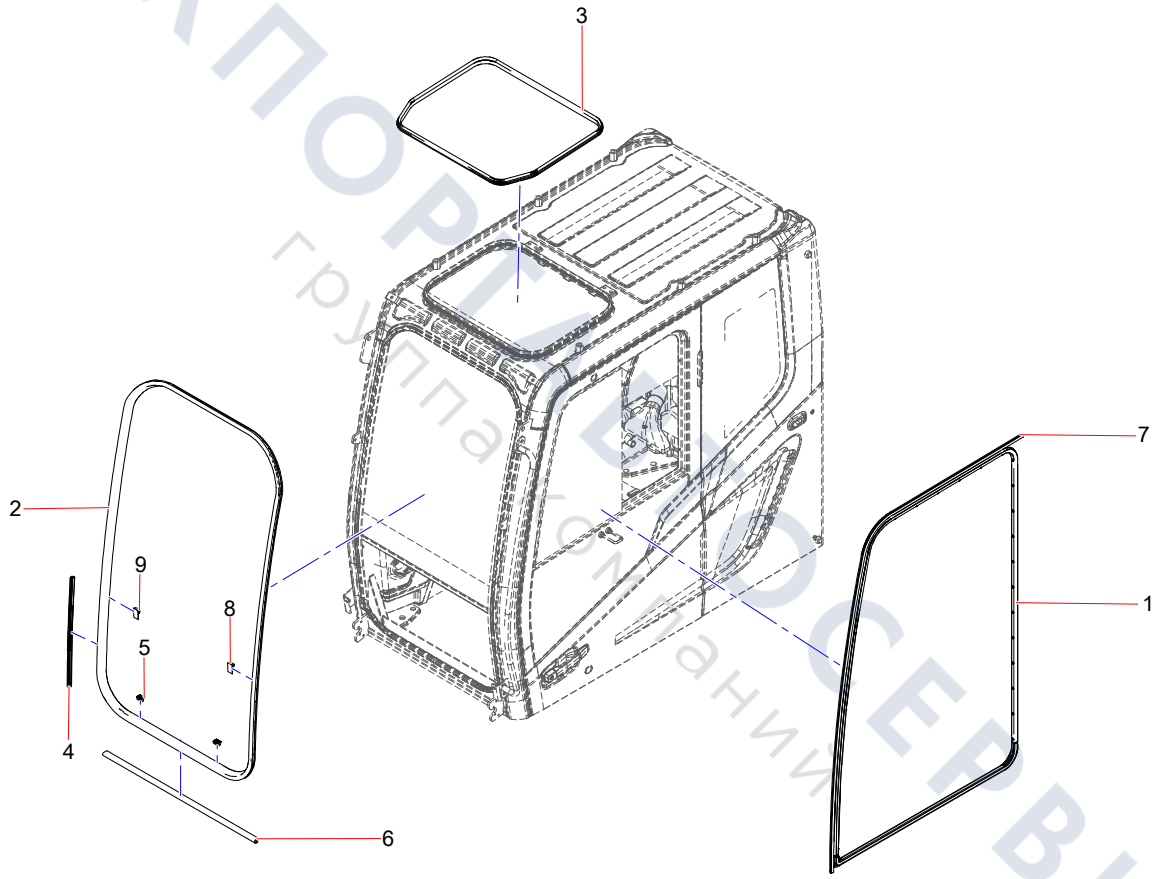

ТЕХПОРТ СЕРВИС
группа компаний

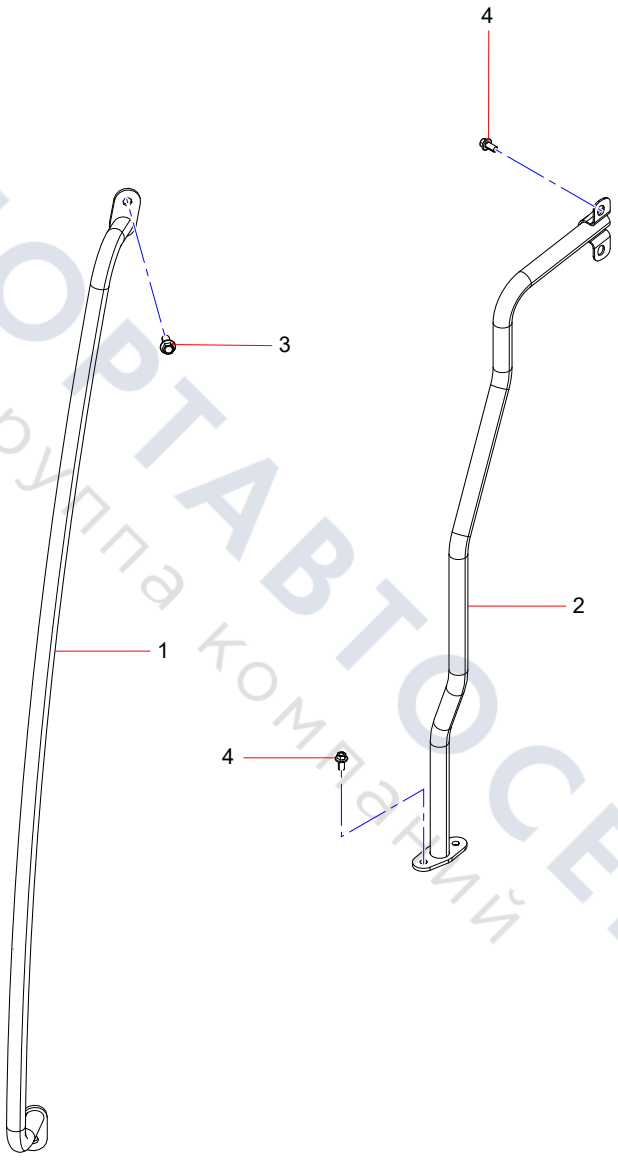

ТЕХПОРТАВТОСЕРВИС
группа компаний

Door Opening and Closing Sysrem Assembly

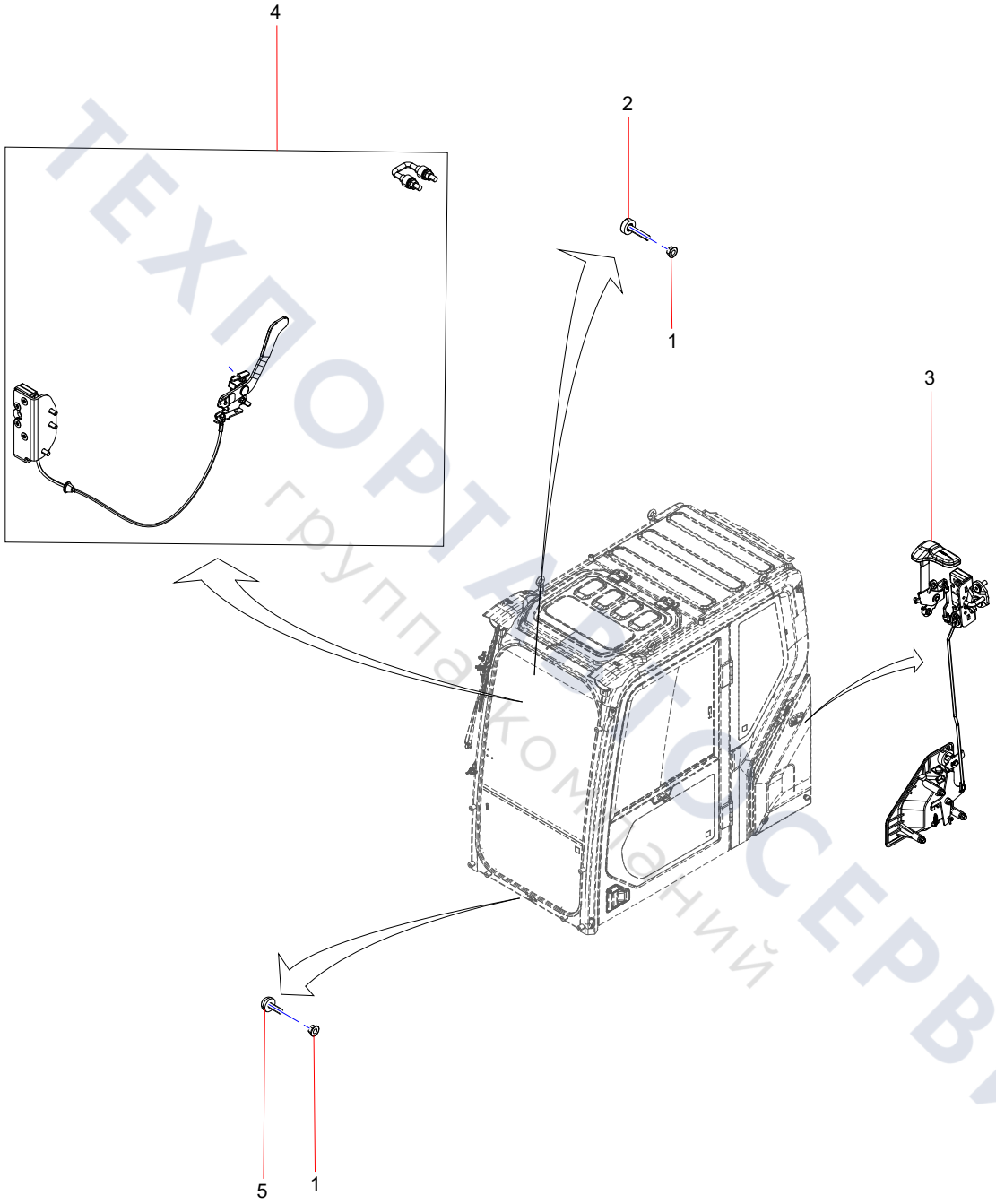

ТЕХПОРТ АВТОСЕРВИС
группа компаний

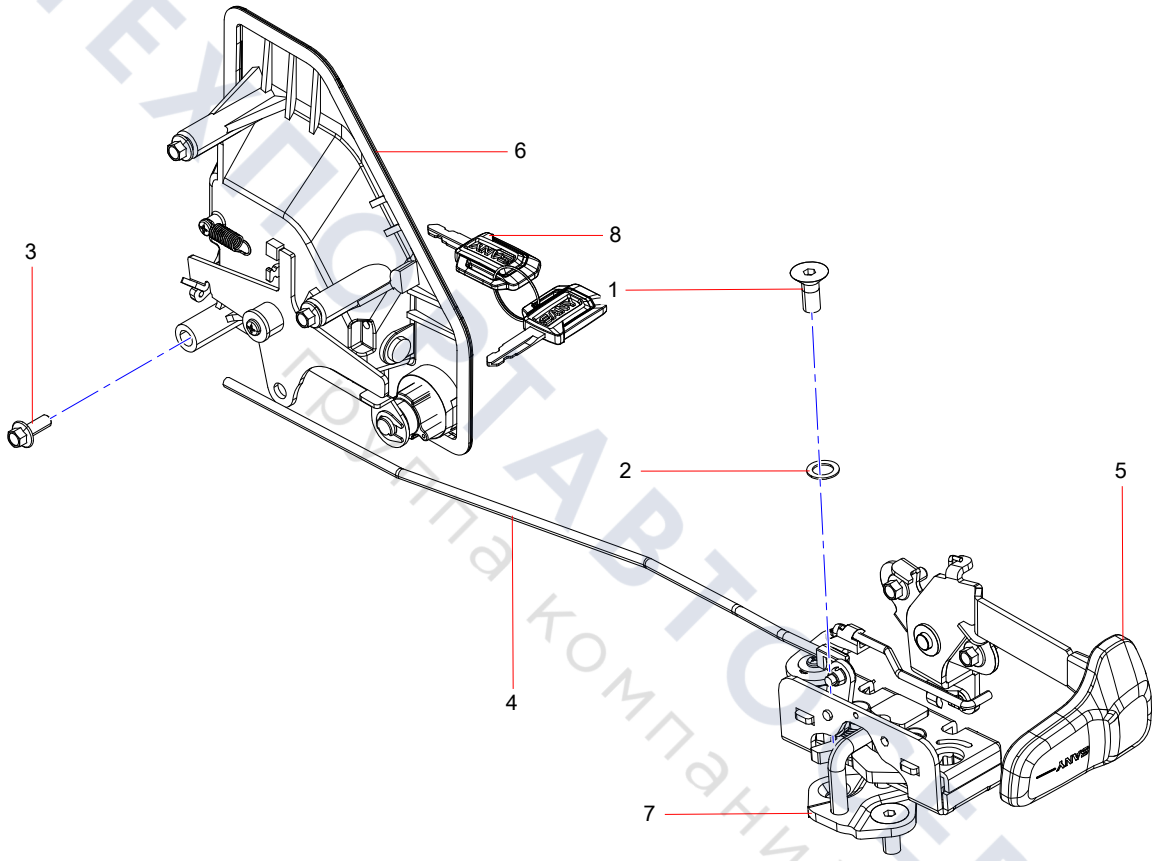

ТЕХПОСТАВТОСЕРВИС
Группа компаний

Rear Lock Assembly

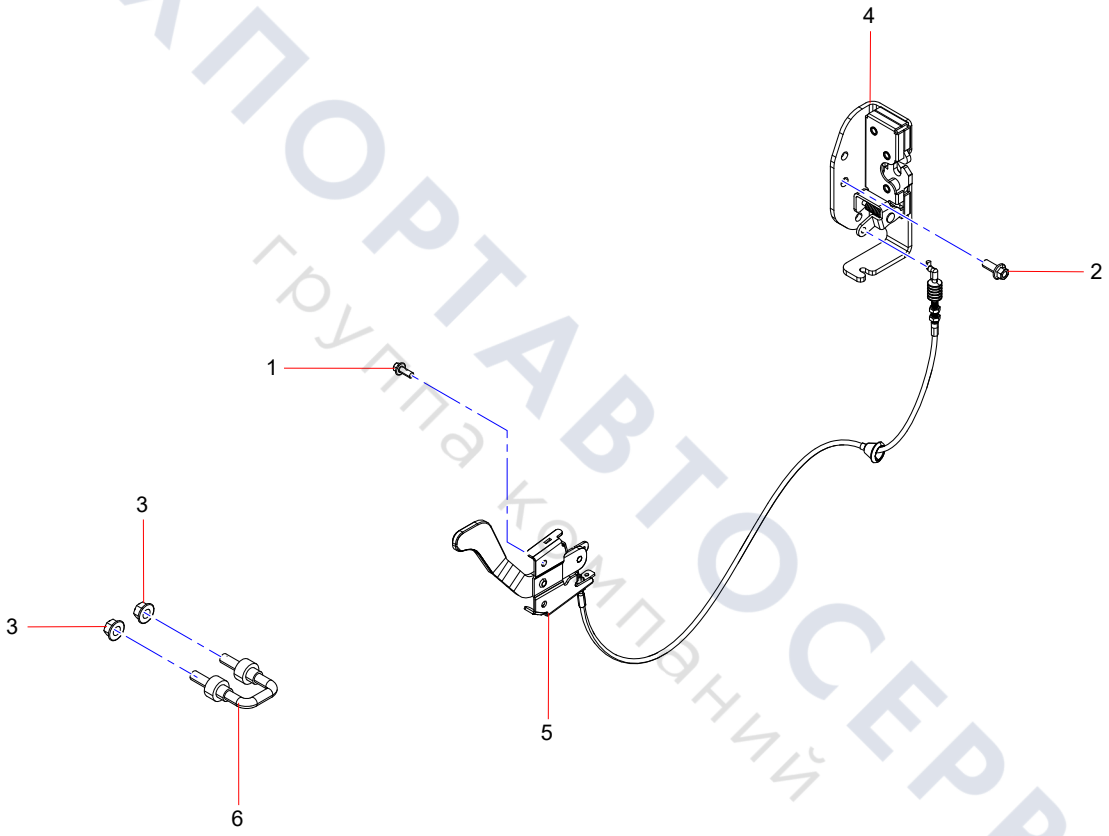

ТЕХПОРТАВТОСЕРВИС
группа компаний

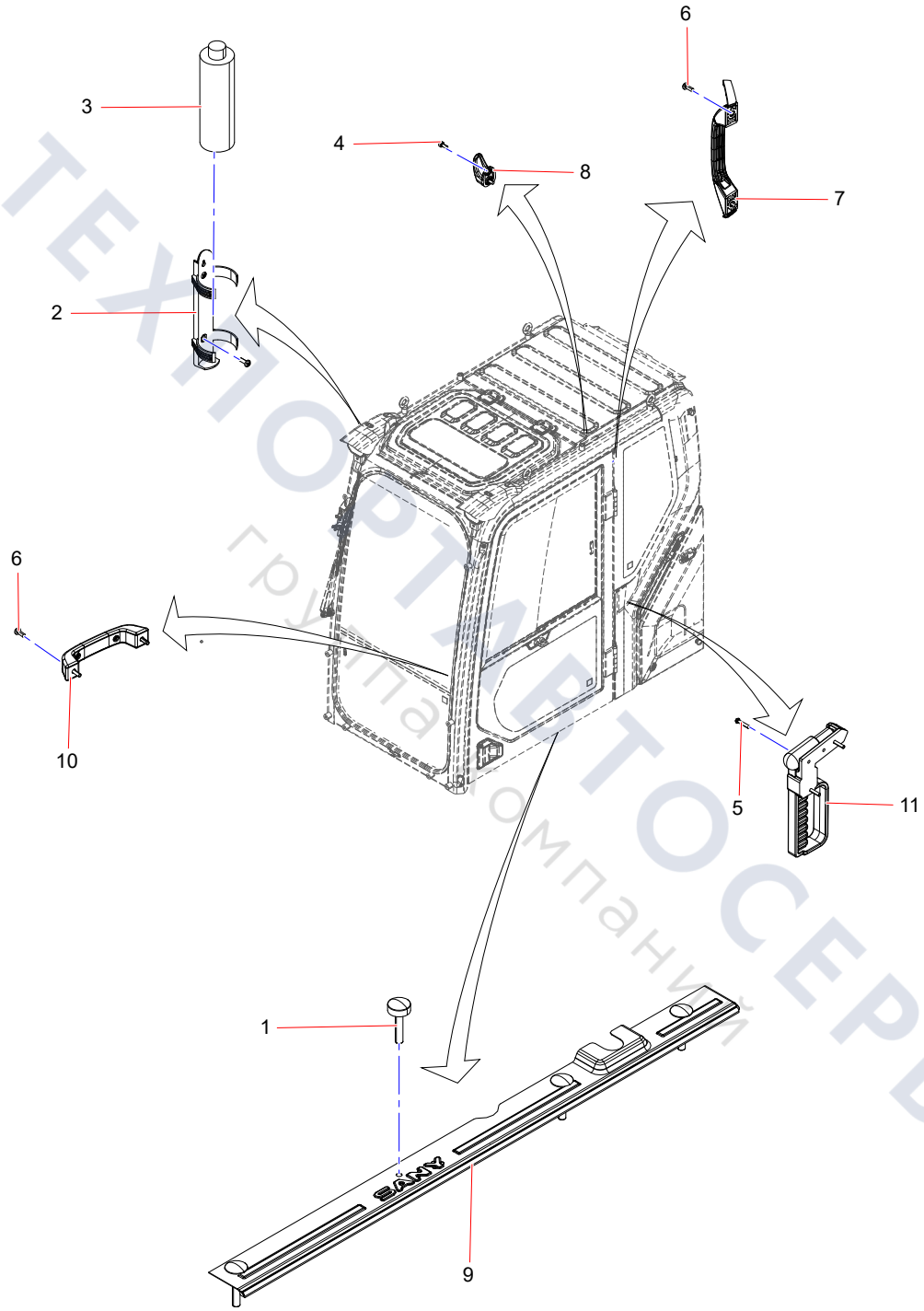

ТЕХНОРТОСЕРВИС
группа компаний

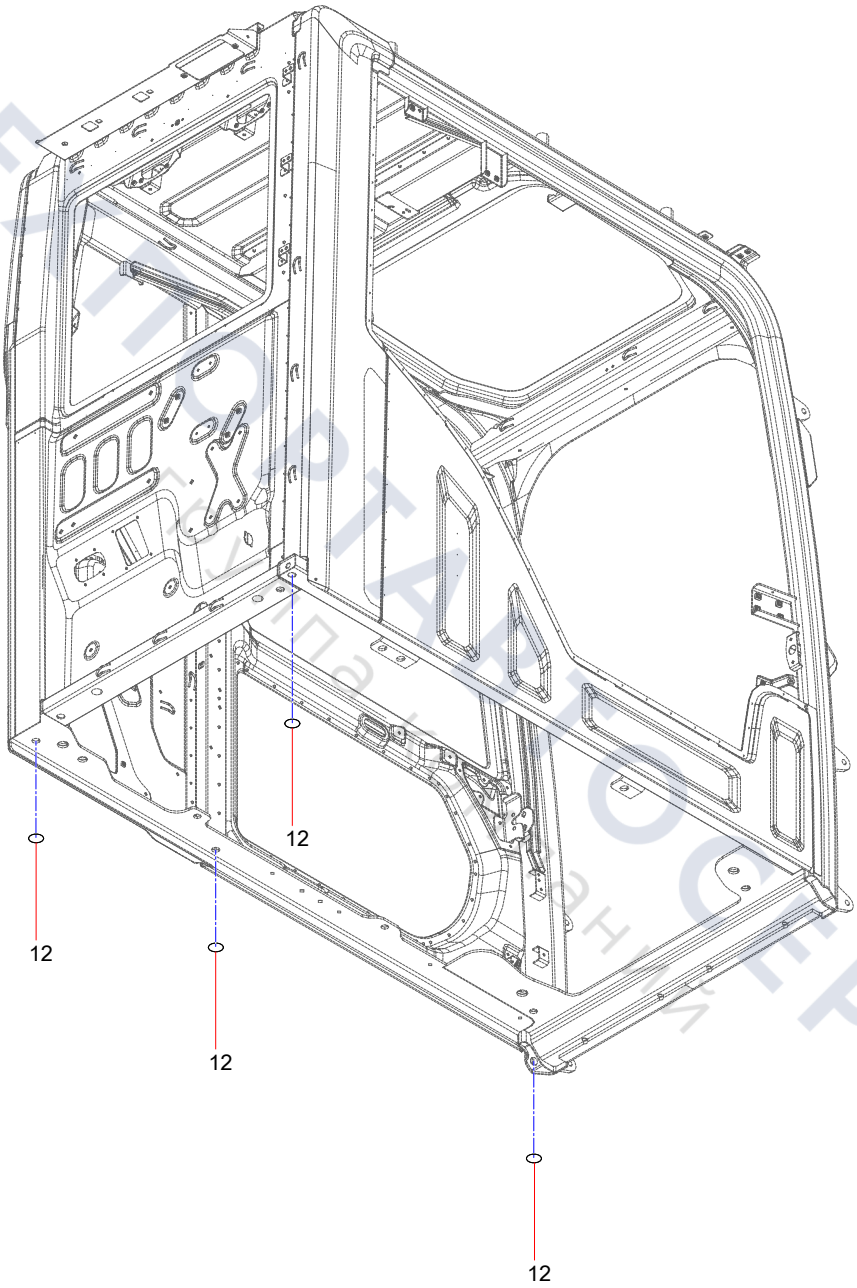

ТЕХПОРТАЛ СЕРВИС
Бухгалтерский

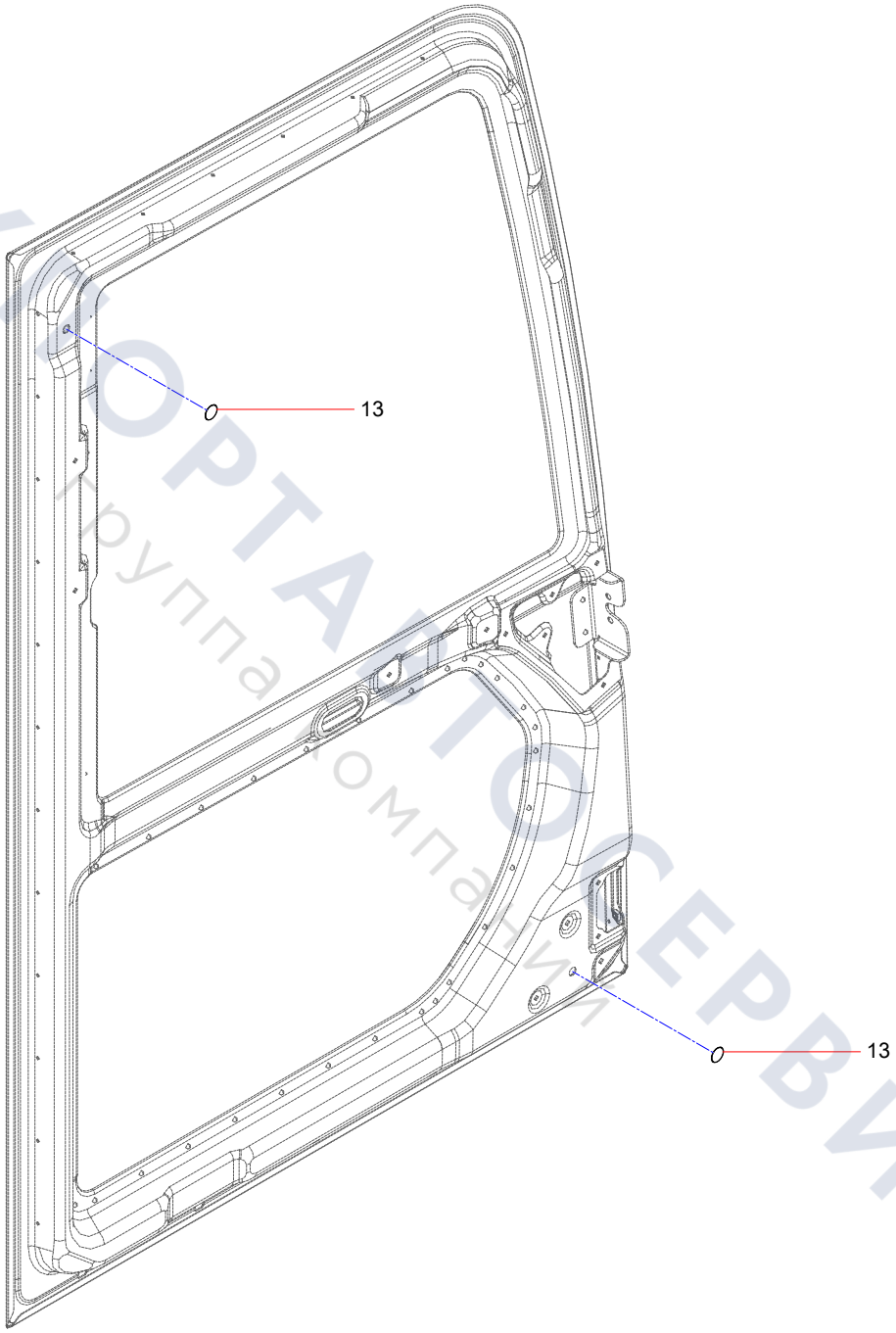

ТЕХАВТОСЕРВИС
Группа компаний

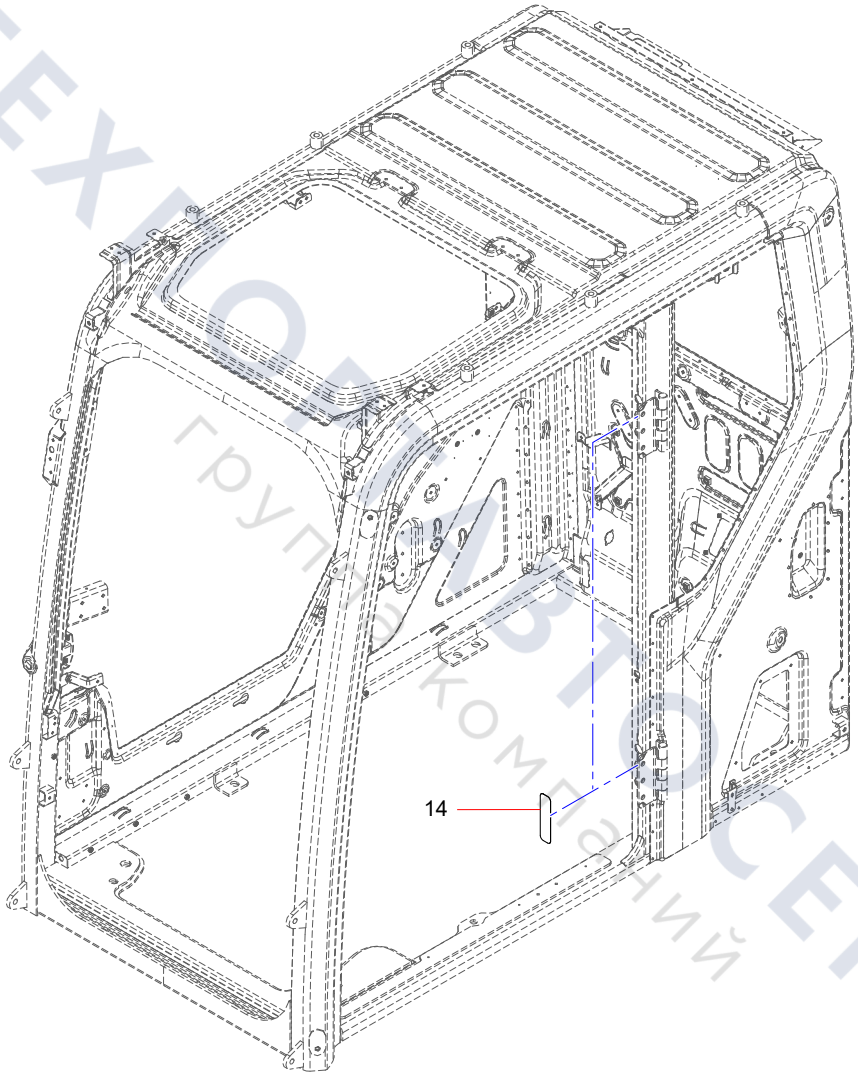

ТЕХЭКСПЛУАТАЦИОННЫЙ СЕРВИС
группа компаний

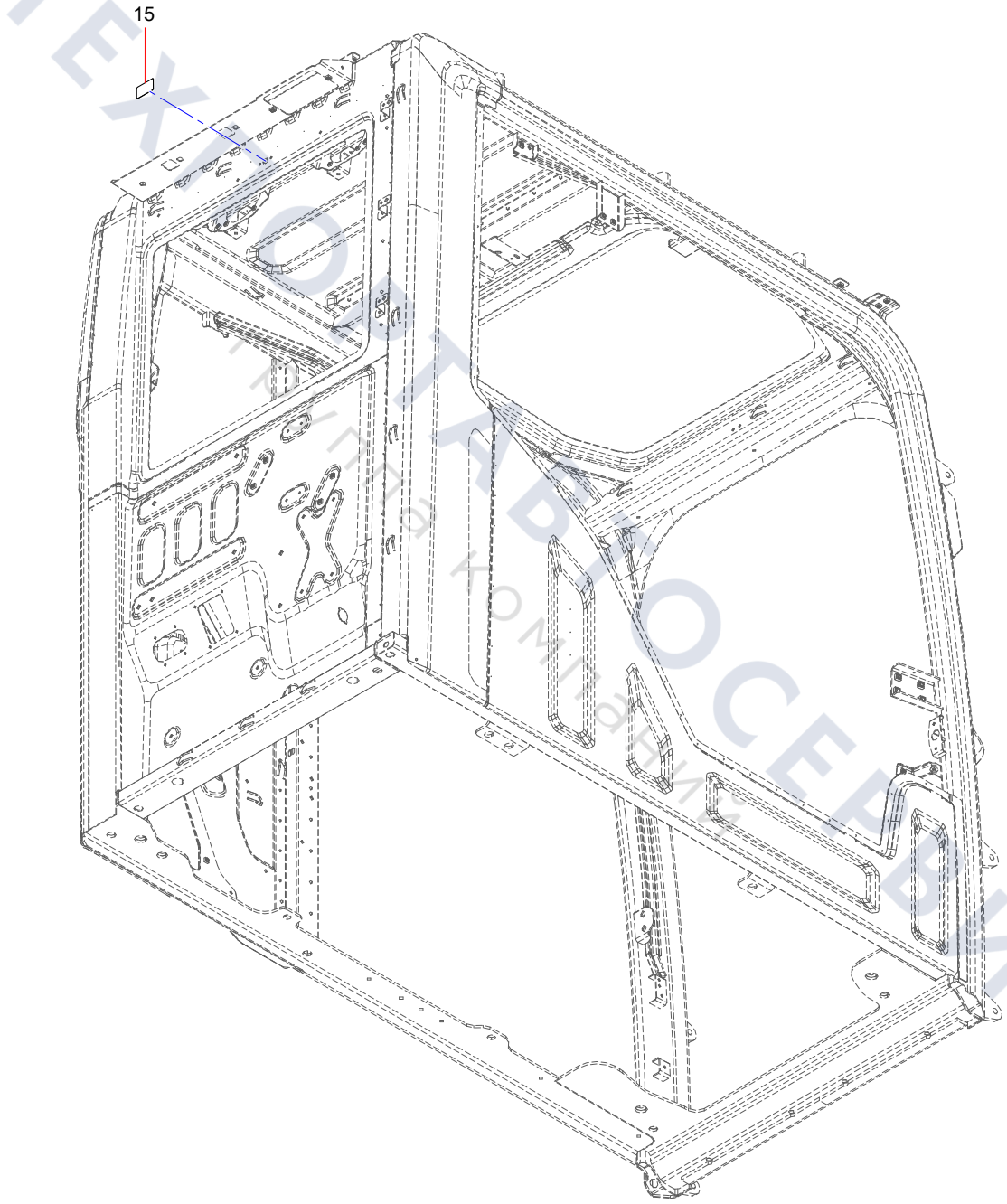

ТЕХОСТАВРОСЕРВИС
Техника промышленная

Sunroof System Assembly

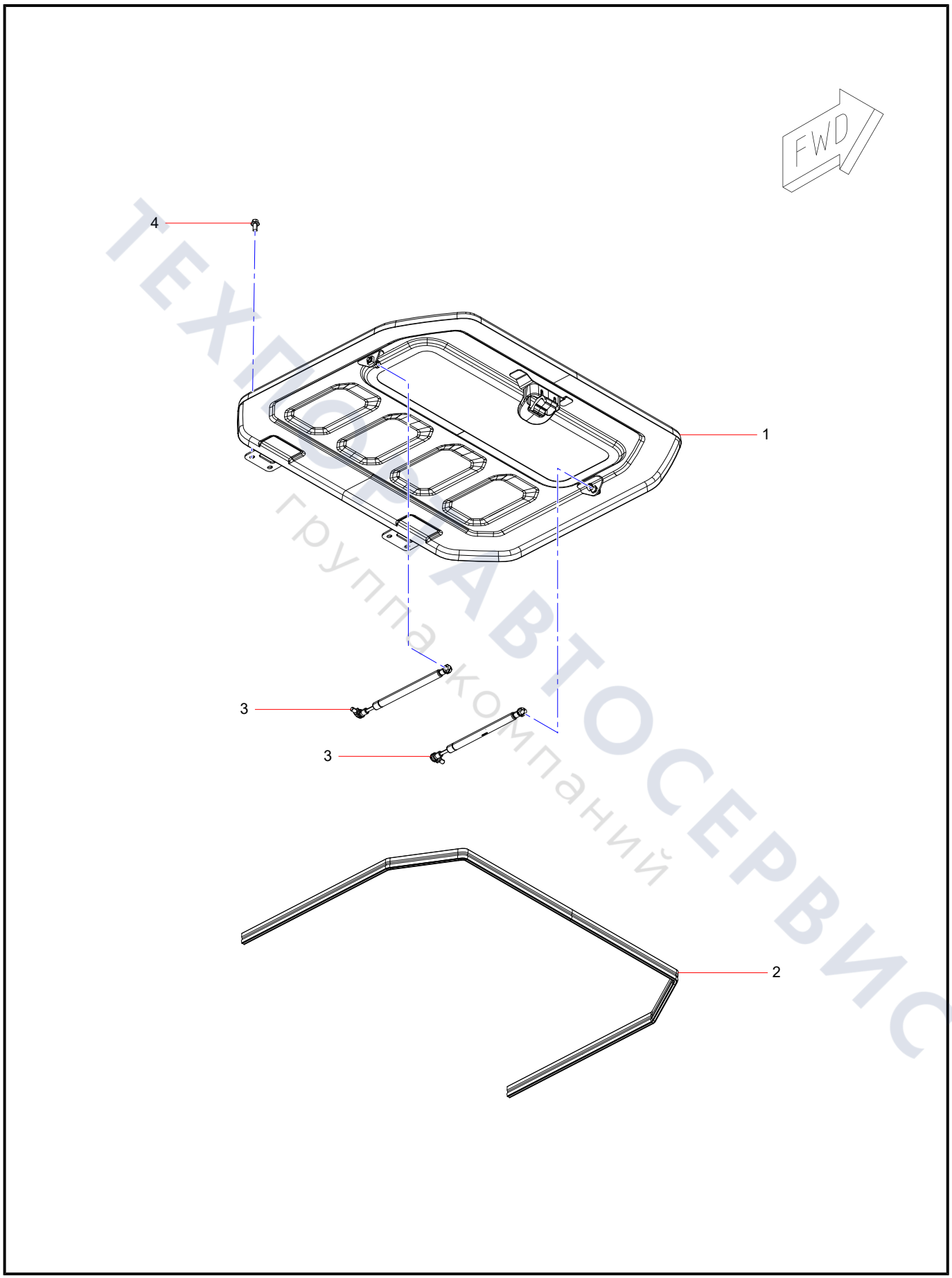

ТЕХПОСТАВТОСЕРВИС
группа компаний

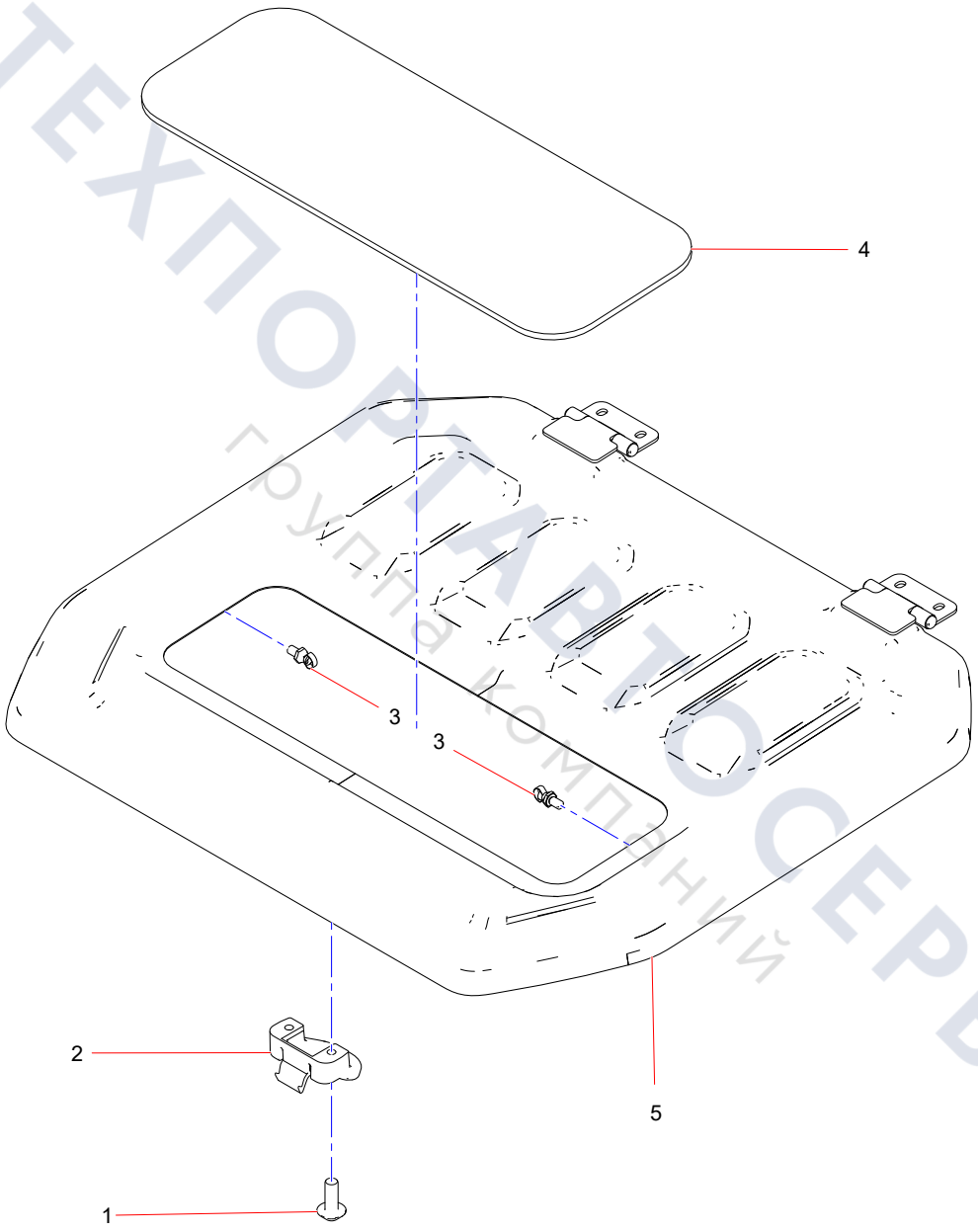

ТЕХПОРТАВТОСЕРВИС
группа компаний

Small Side Door System Assembly

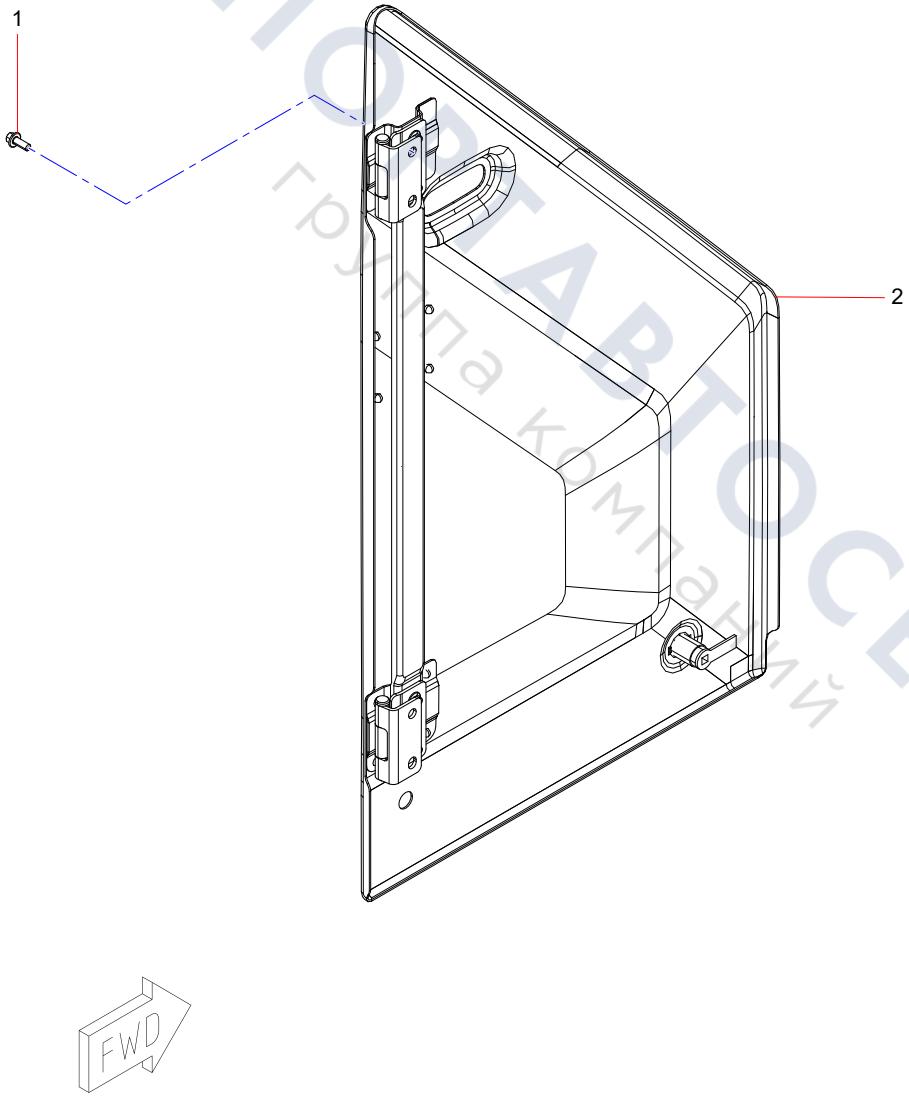

ТЕХПОРТАВТОСЕРВИС
группа компаний

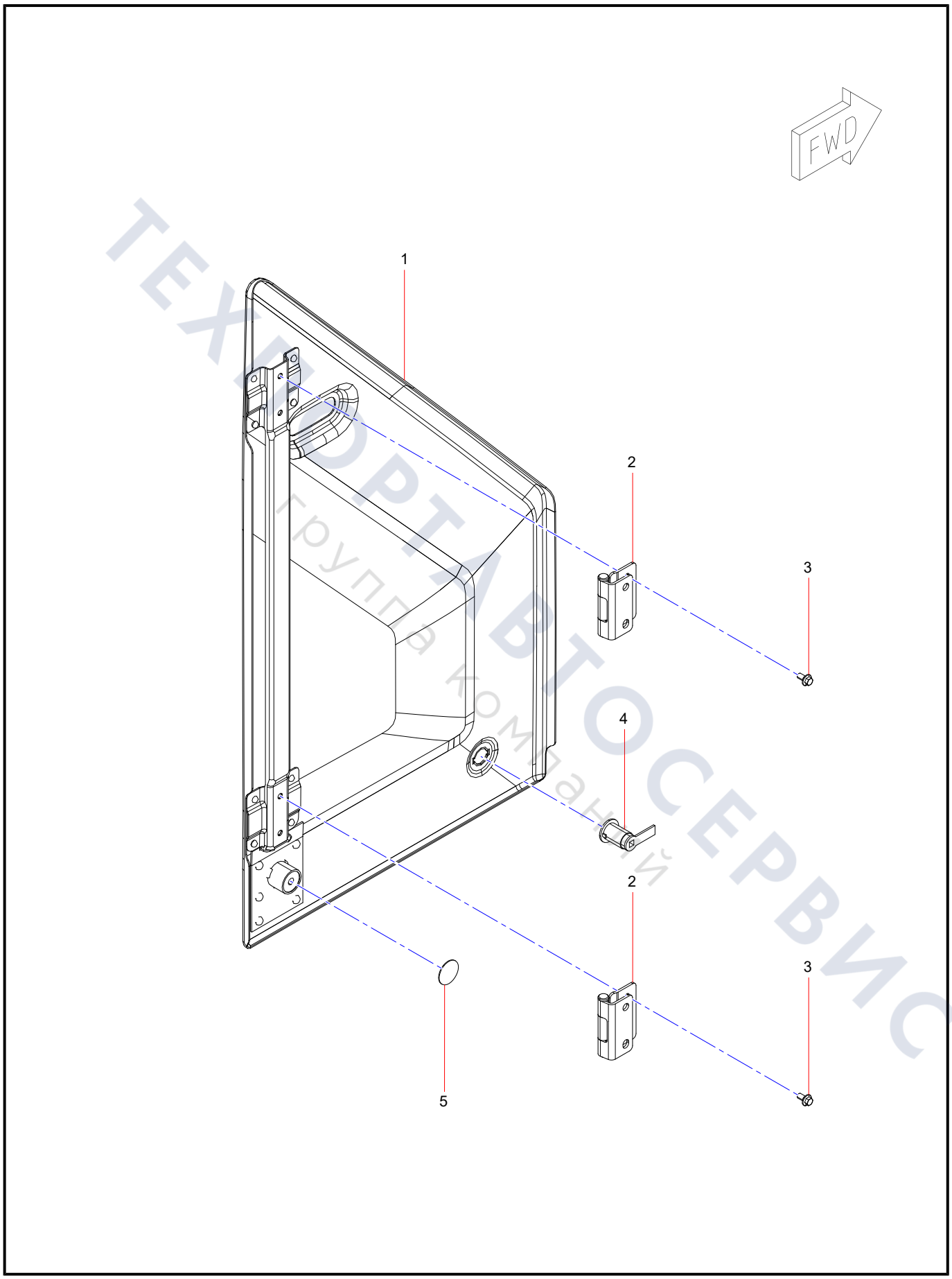

ТЕХПОРТАВТОСЕРВИС
Группа компаний

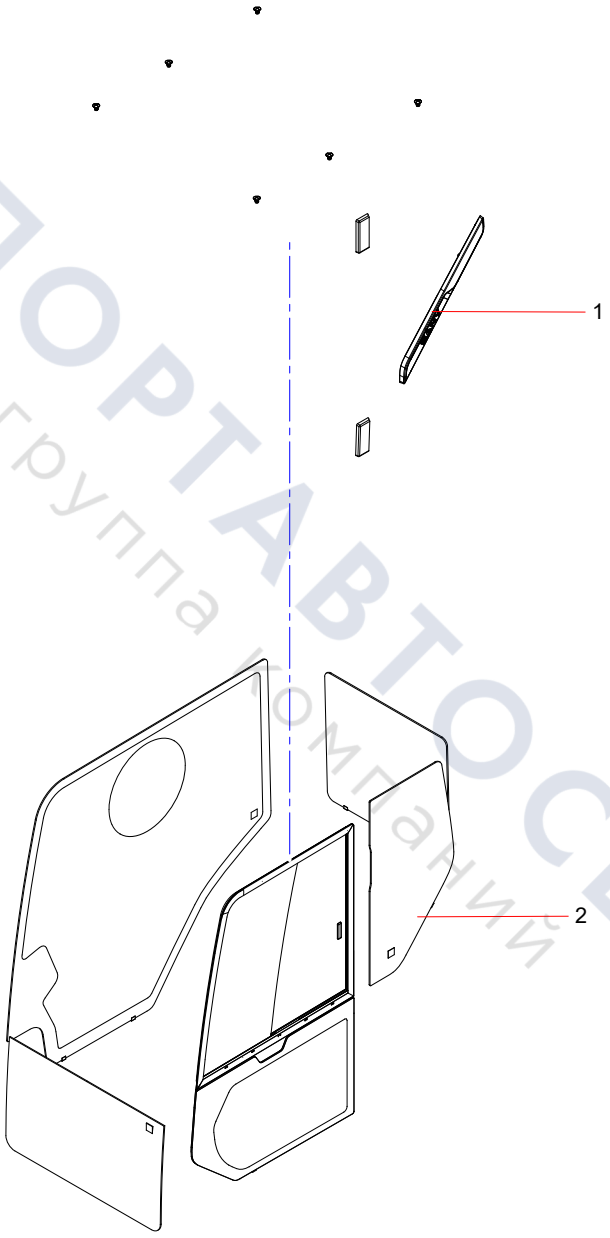

ТЕХПОРТАВТОСЕРВИС
группа компаний

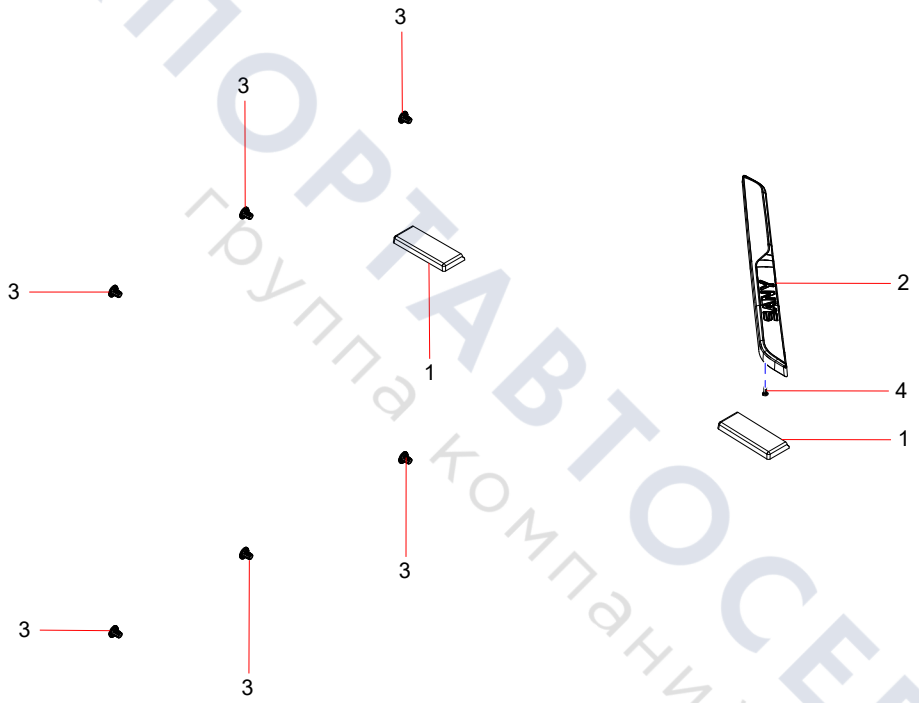

ТЕХПОРТАВТОСЕРВИС
группа компаний

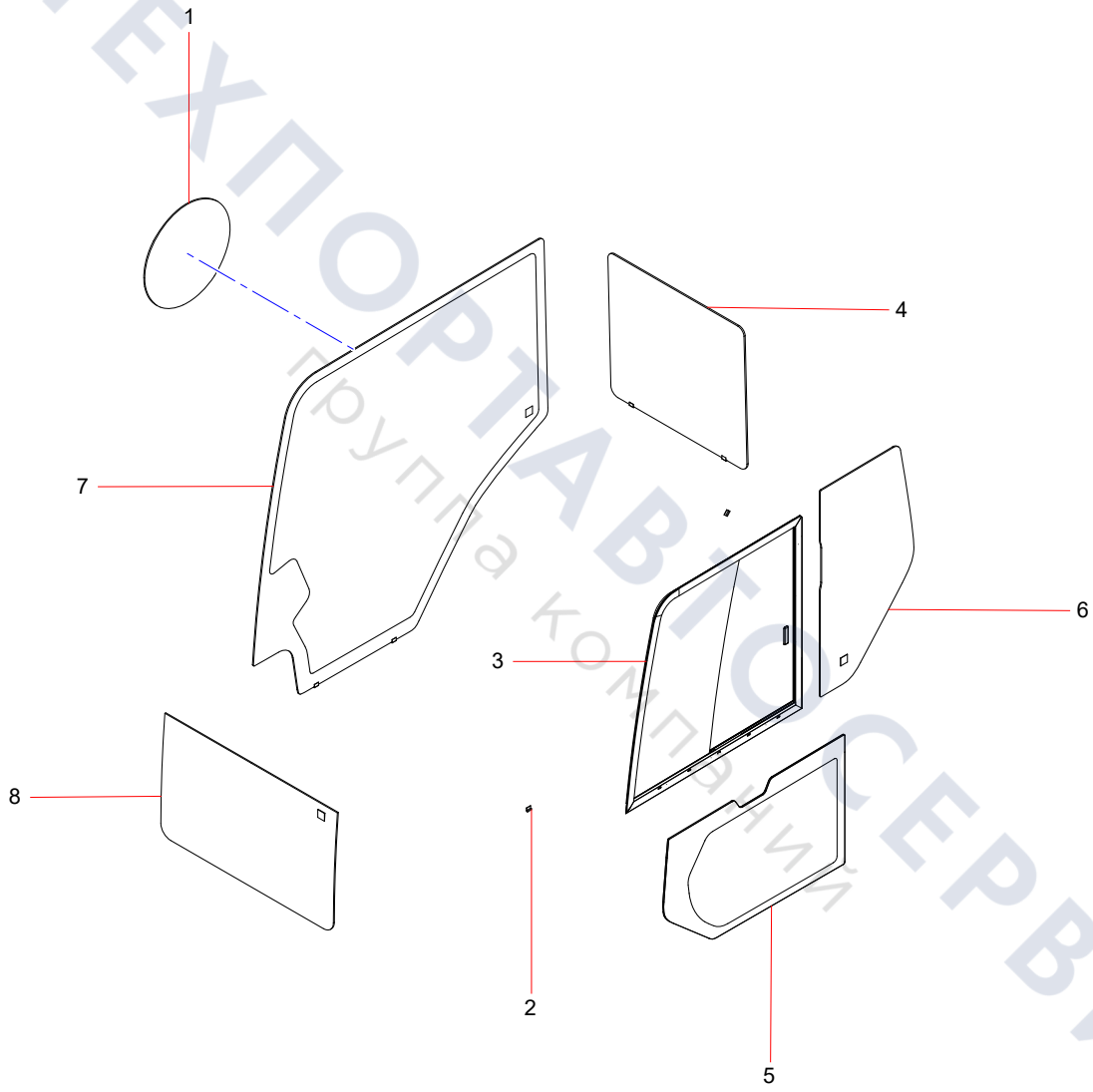

ТЕХПОРТАВТОСЕРВИС
Группа компаний

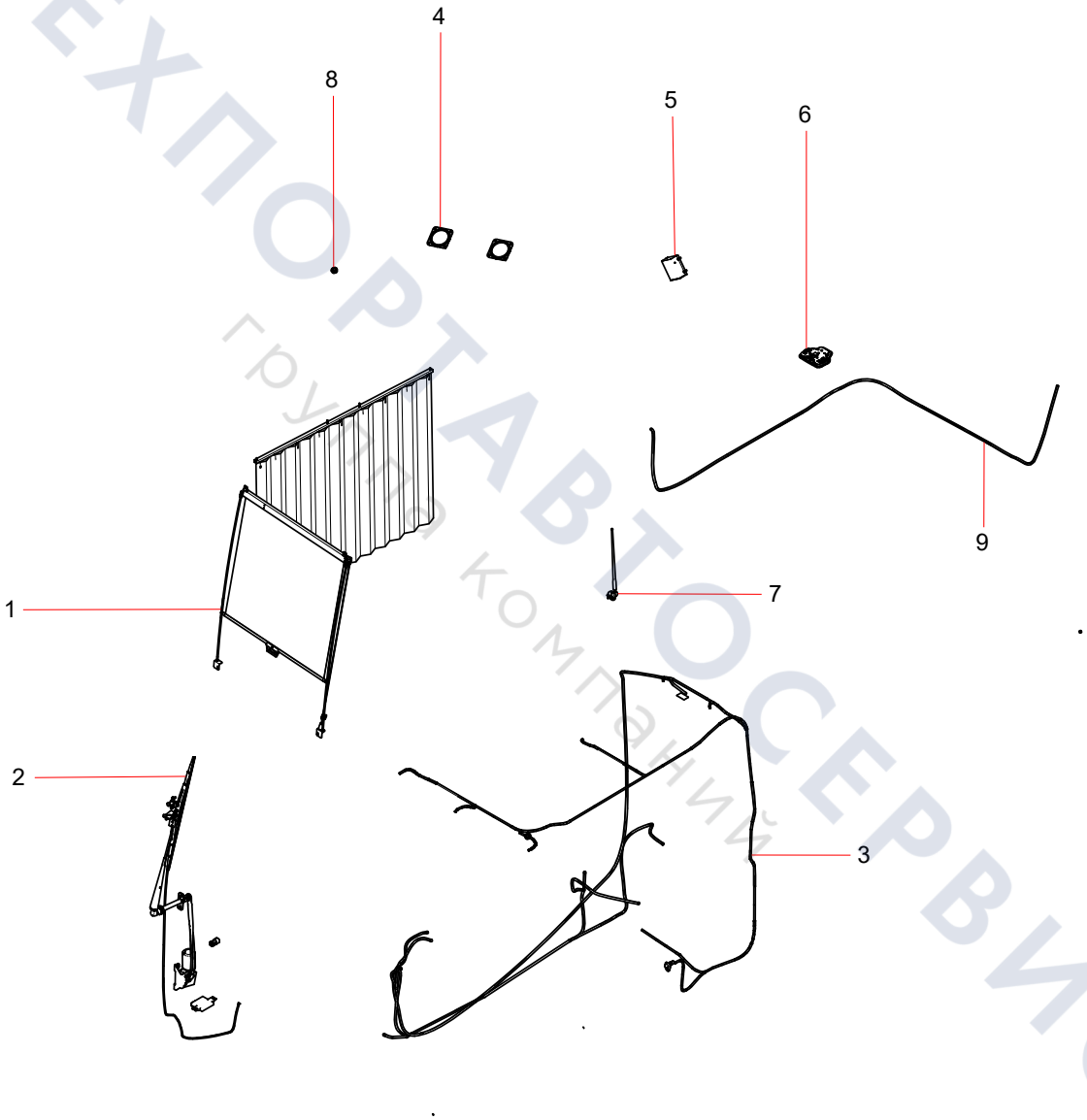

ТЕХПОРТАВТОСЕРВИС
группа компаний

Sunshade Assembly

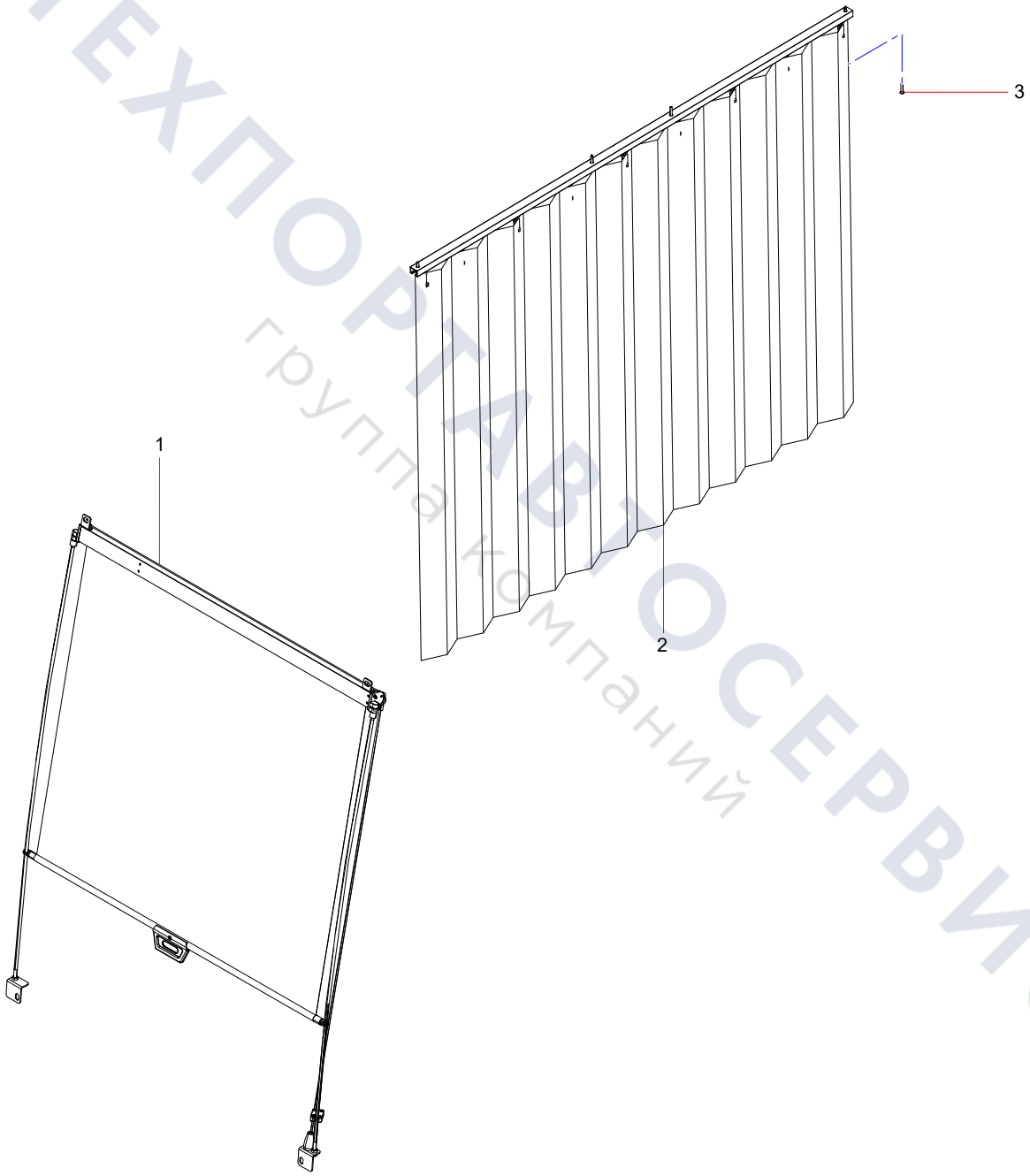

ТЕХПОРТАВТОСЕРВИС
группа компаний

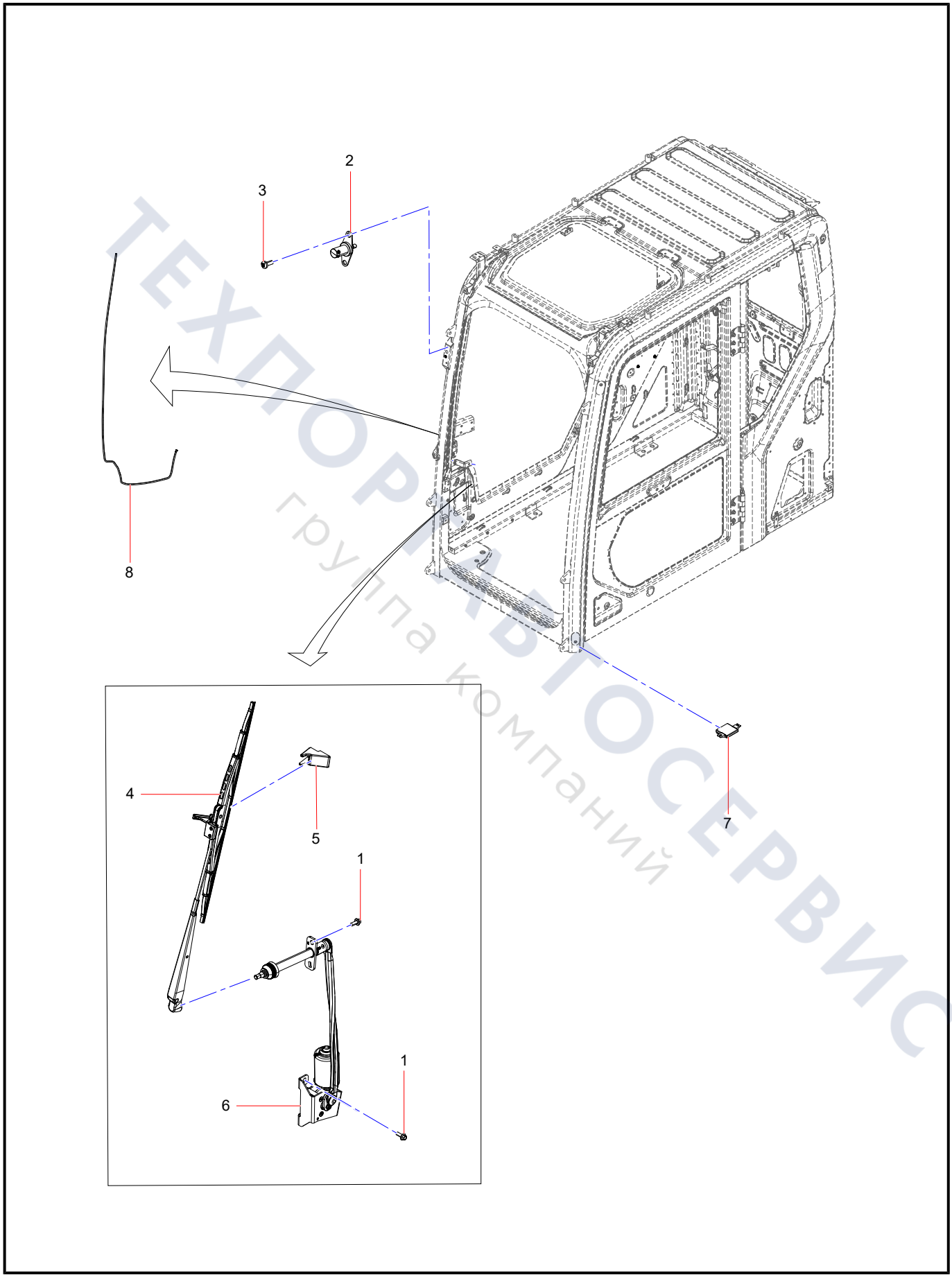

ТЕХПОРТАВТОСЕРВИС
группа компаний



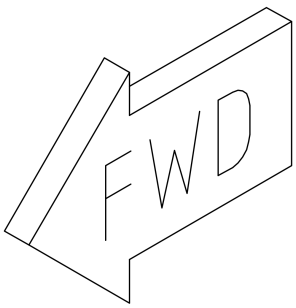

ТЕХПОРТАВТОСЕРВИС
группа компаний

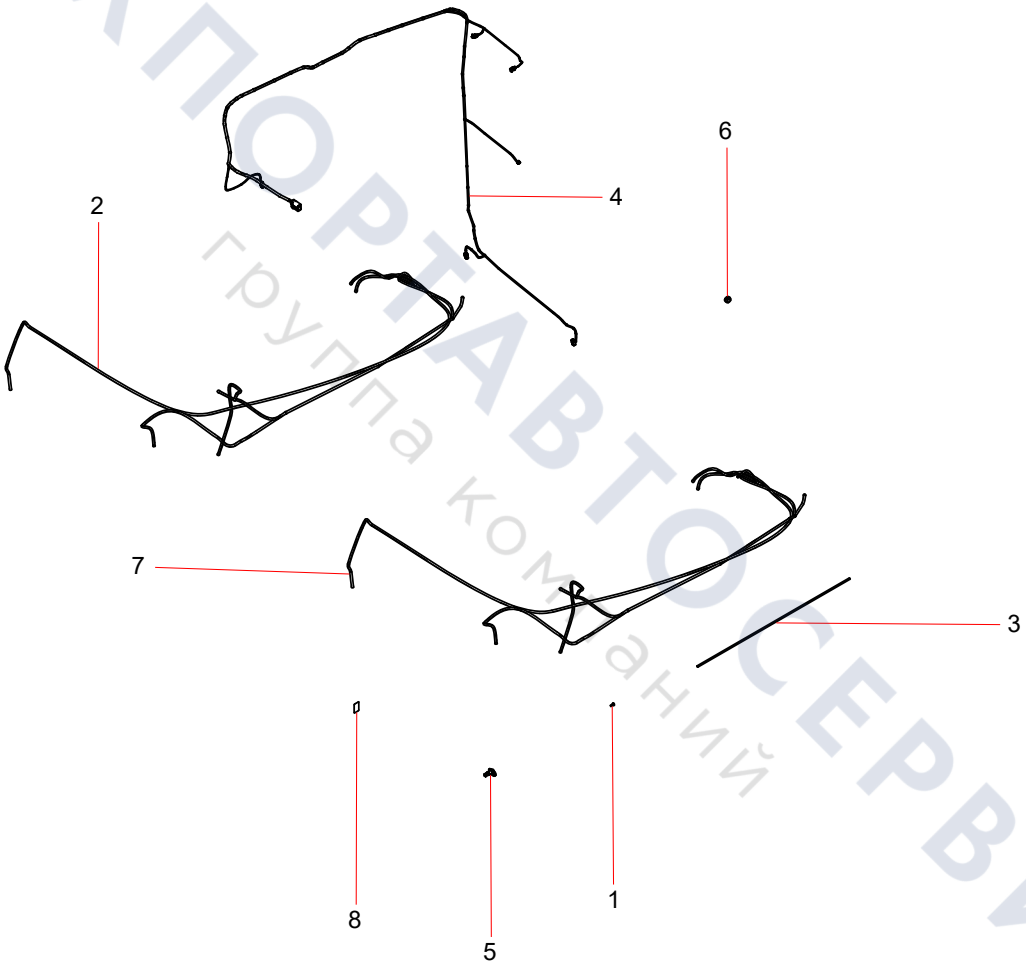

ТЕХПОРТАВТОСЕРВИС
группа компаний

Assembly of Speaker and Antenna

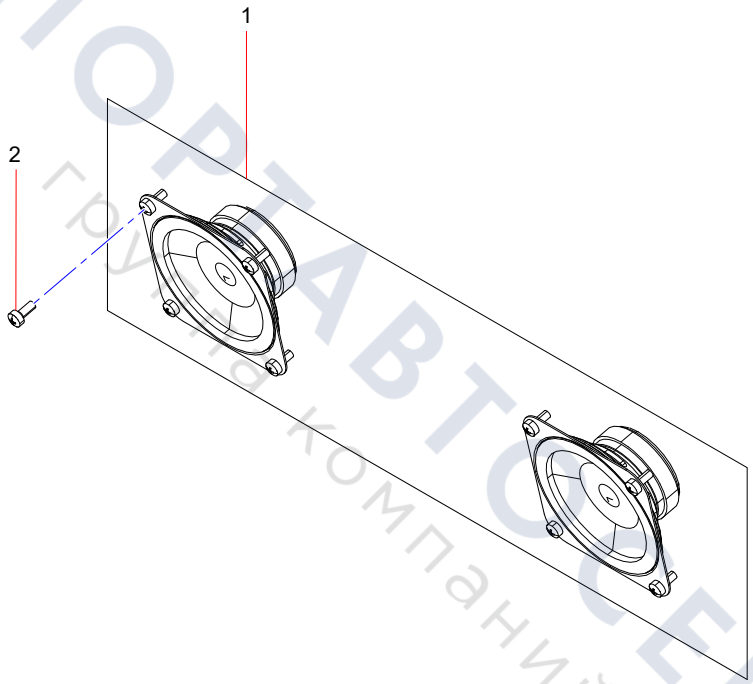

ТЕХПОРТАВТОСЕРВИС
группа компаний

Power Amplifier Assembly

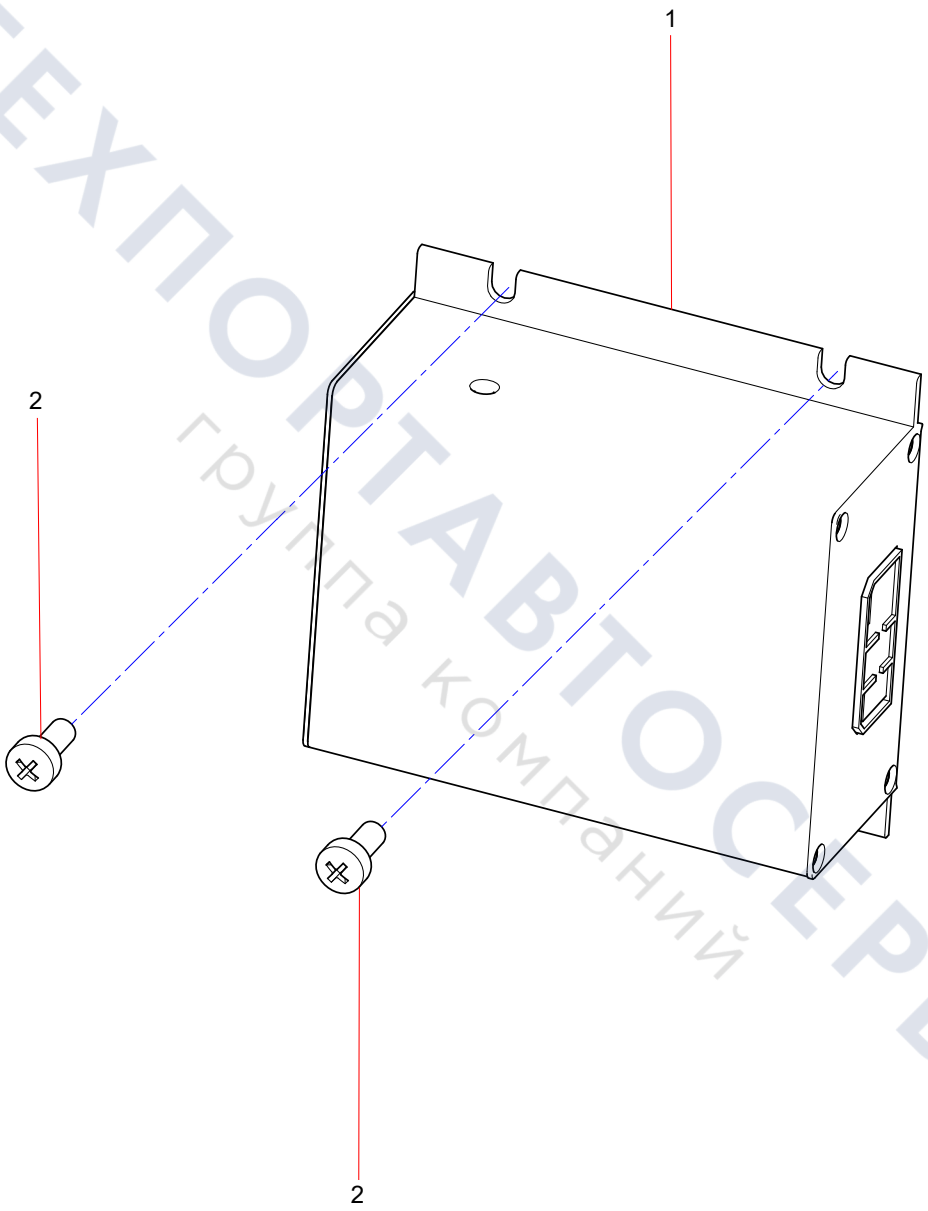

ТЕХПОРТАВТОСЕРВИС
группа компаний

Luminaire Assembly

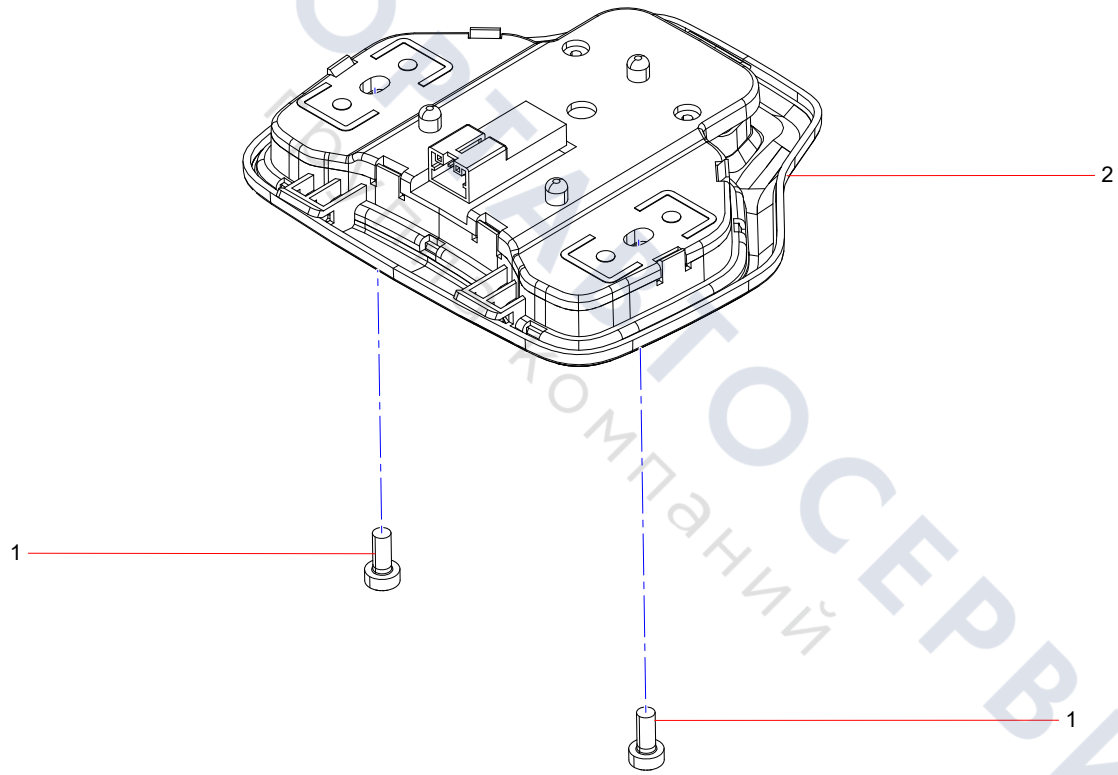

ТЕХПОРТ СЕРВИС
Торговая компания

Antenna Assembly

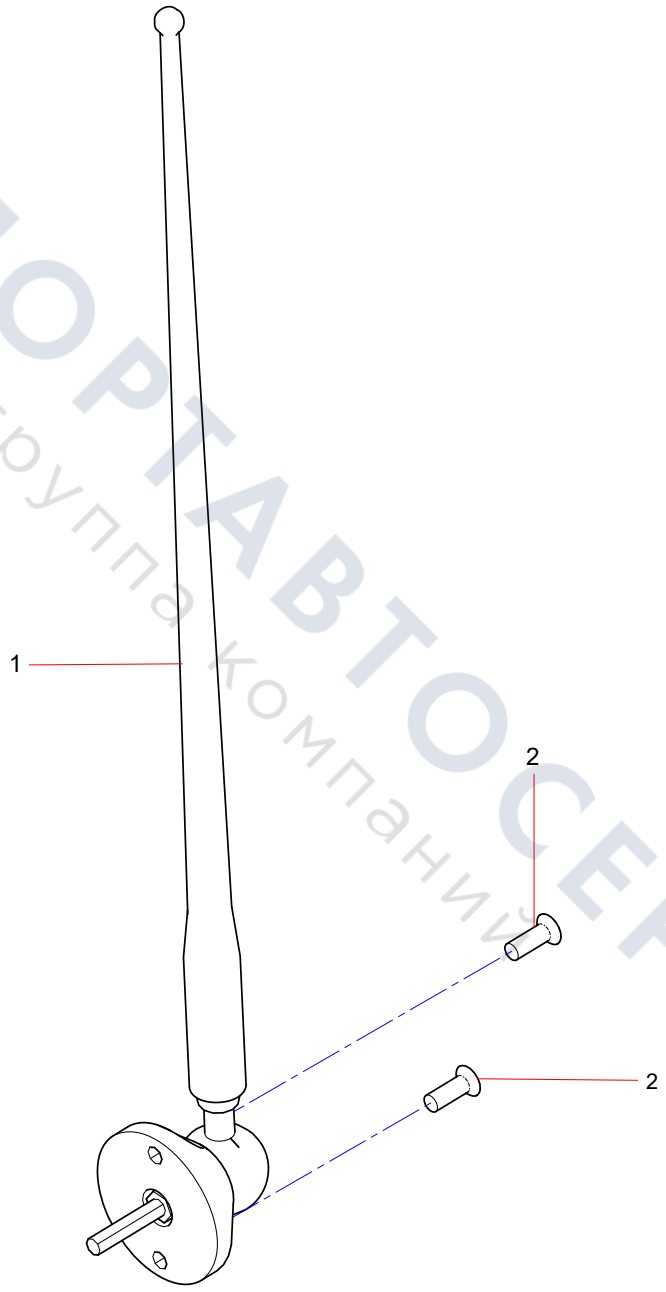

ТЕХПОРТАВТОСЕРВИС
группа компаний

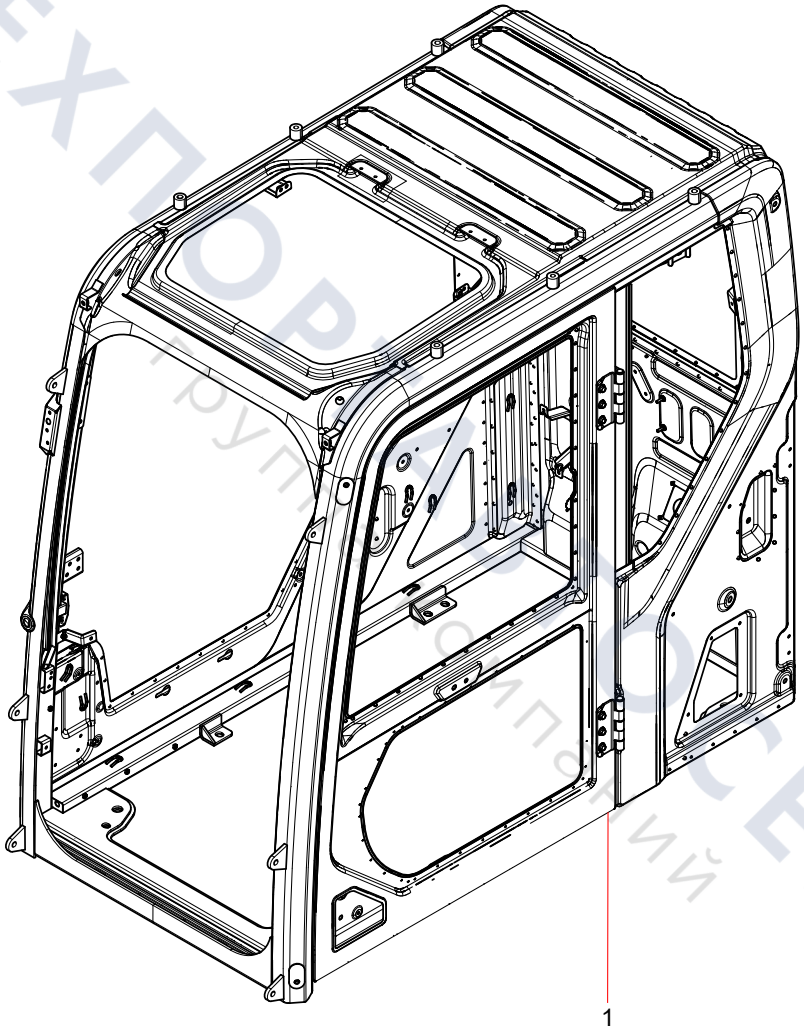

ТЕХПОРТСЕРВИС
Группа компаний

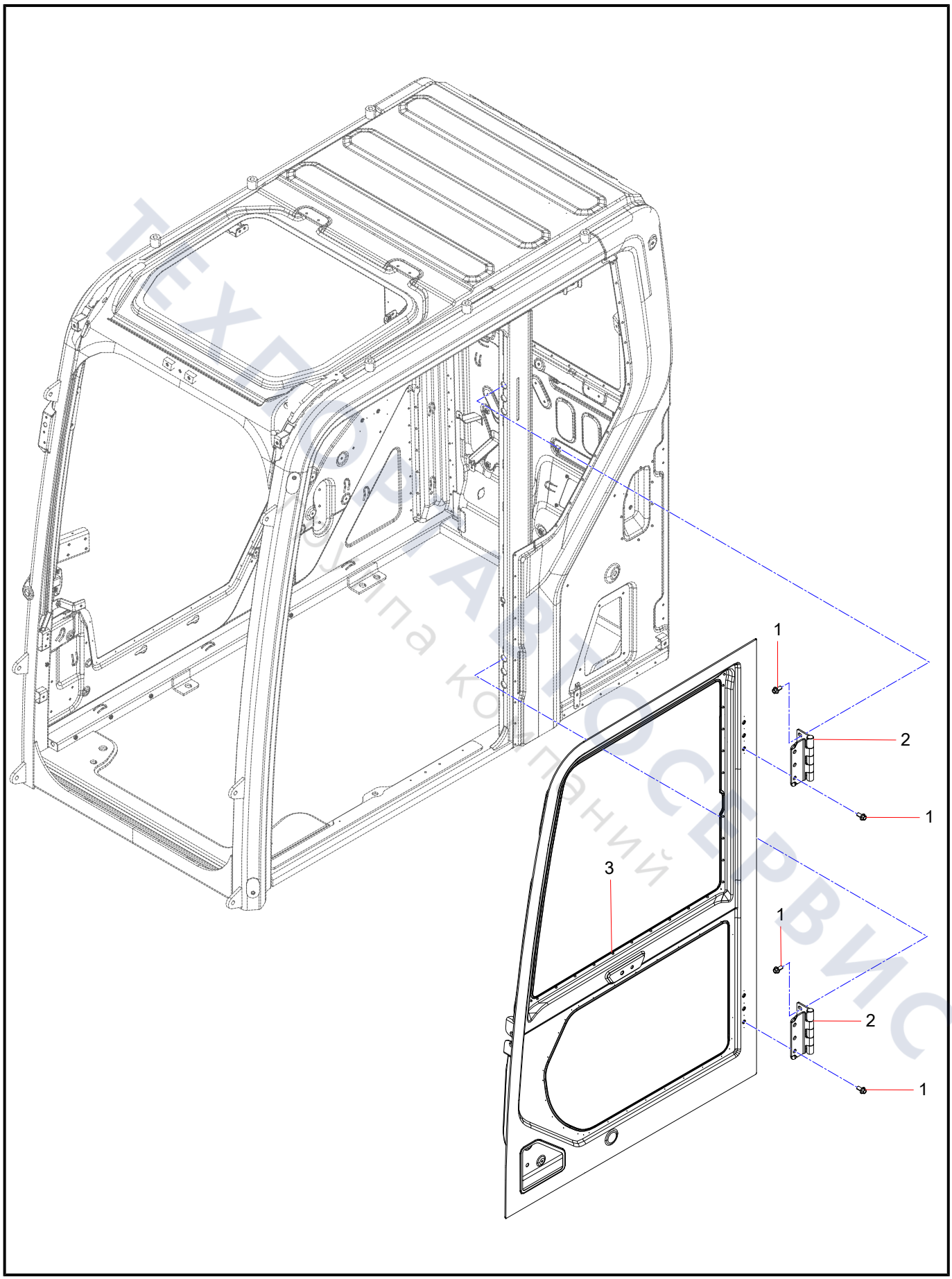
1
2
1
3
1
2
1

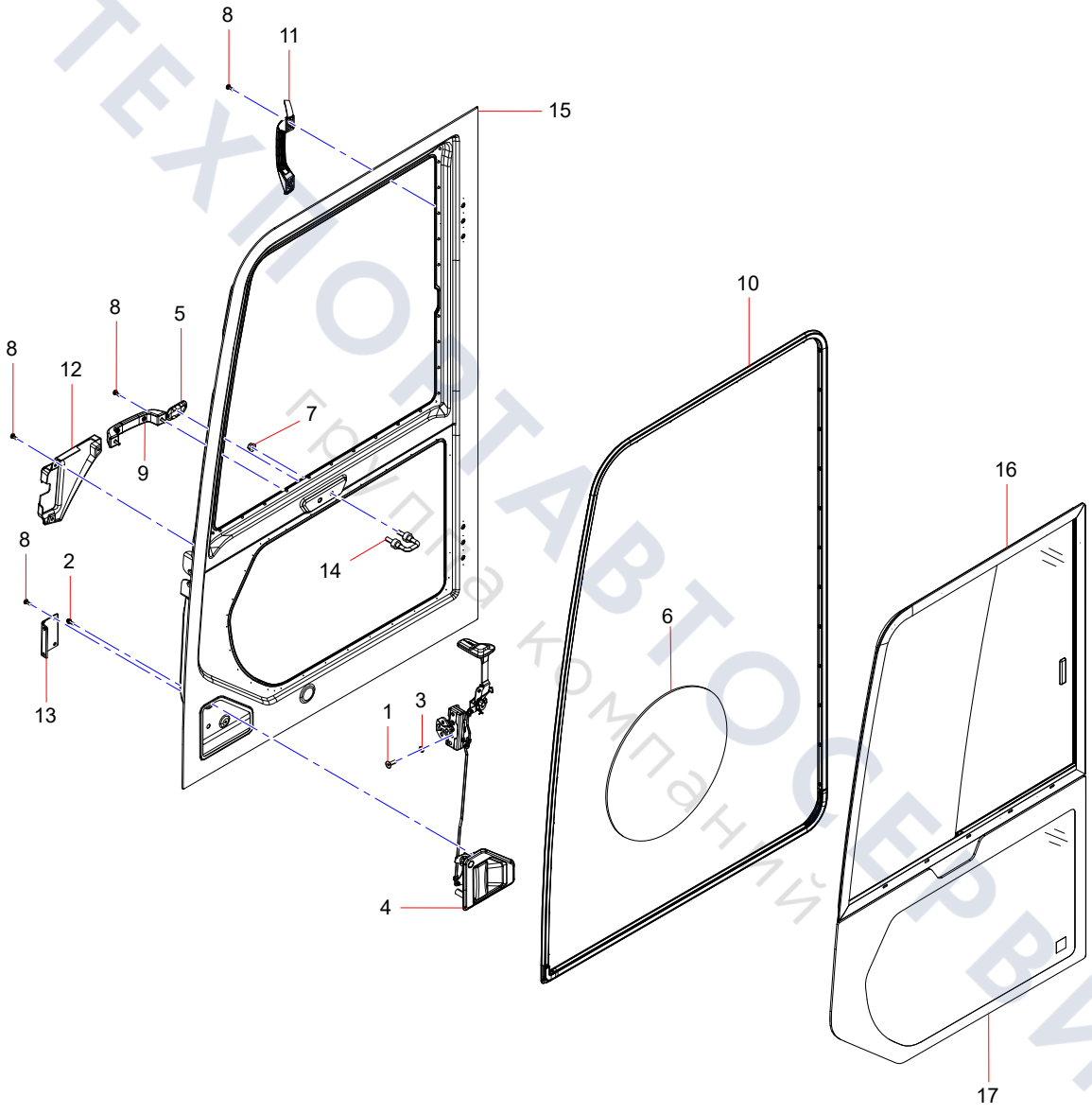

ТЕХПОРТАВТОСЕРВИС
Группа компаний

Wiper Kettle Assembly

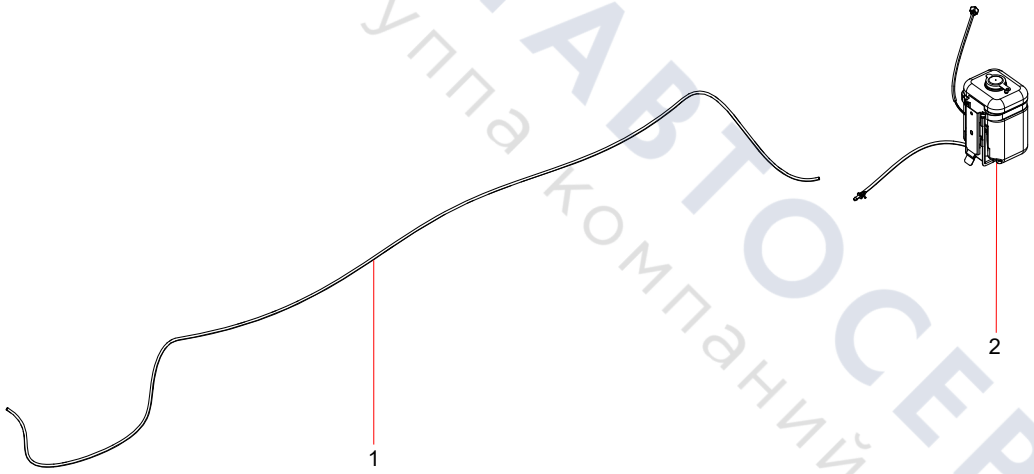

ТЕХПОРТАВТОСЕРВИС
группа компаний

Rearview Mirror Installation Assembly

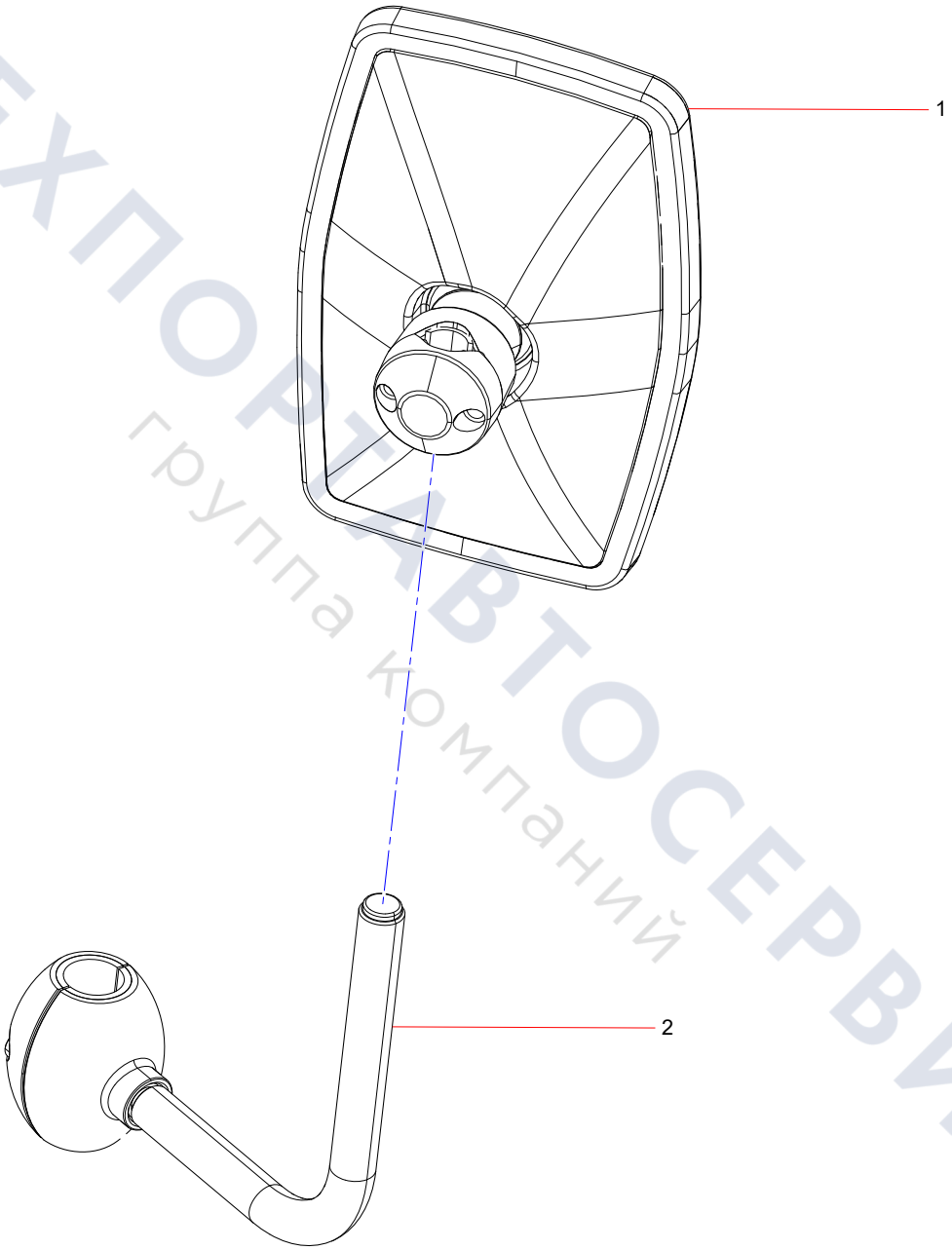

ТЕХПОРТАВТОСЕРВИС
группа компаний

13558289 Rearview Mirror Bracket

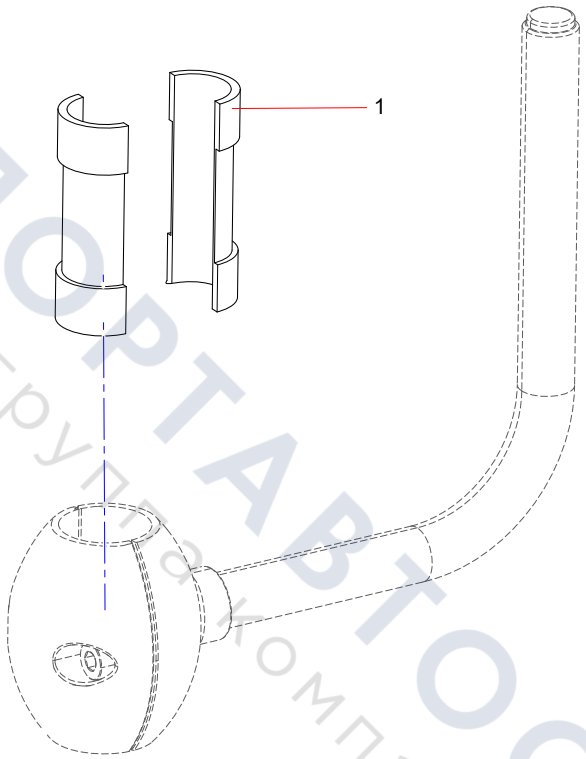

ТЕХПОРТАВТОСЕРВИС
группакомпаний

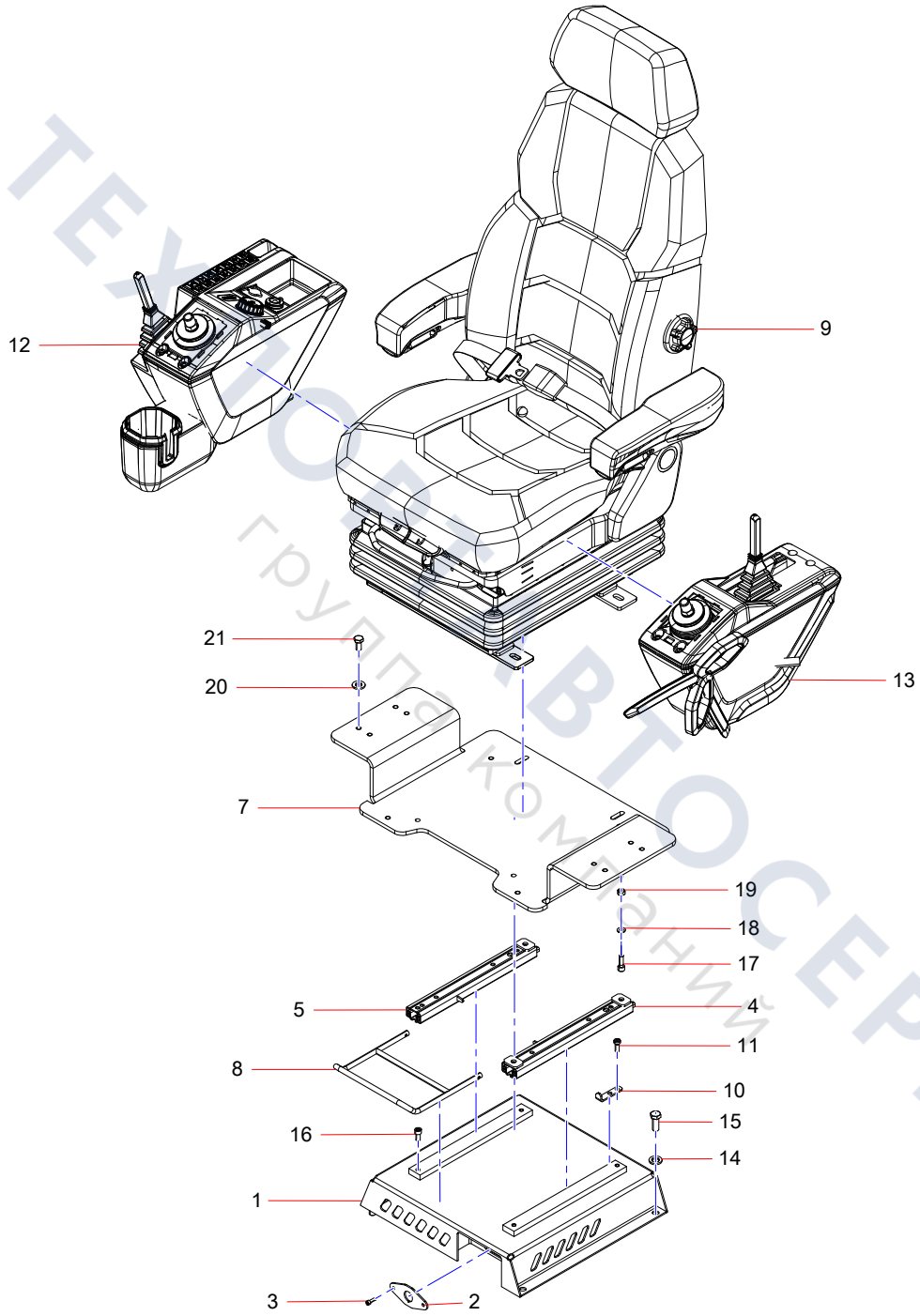

ТЕХНОСЕРВИС
группа компаний

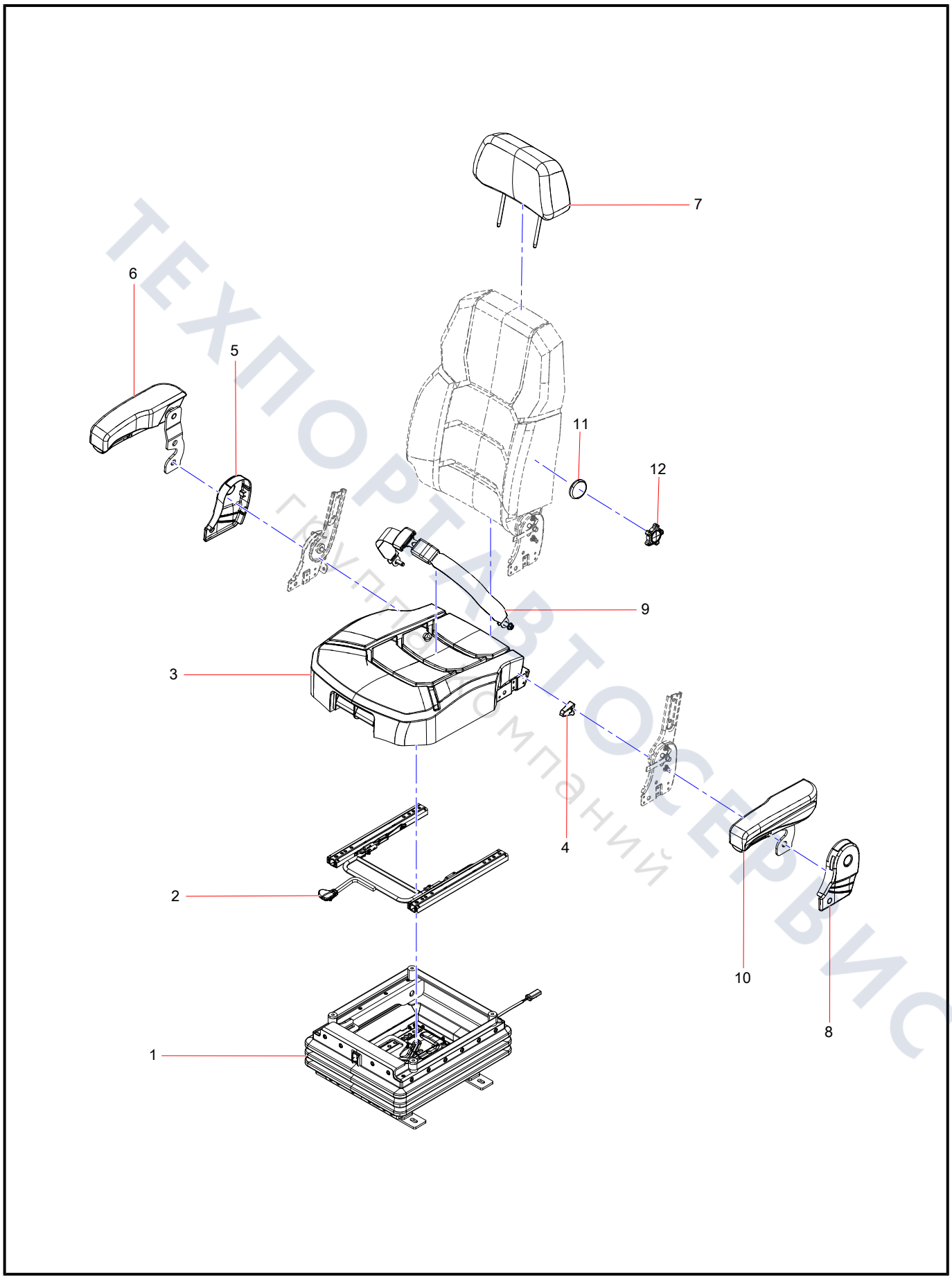

ТЕХПОРТАВТОСЕРВИС
Группа компаний

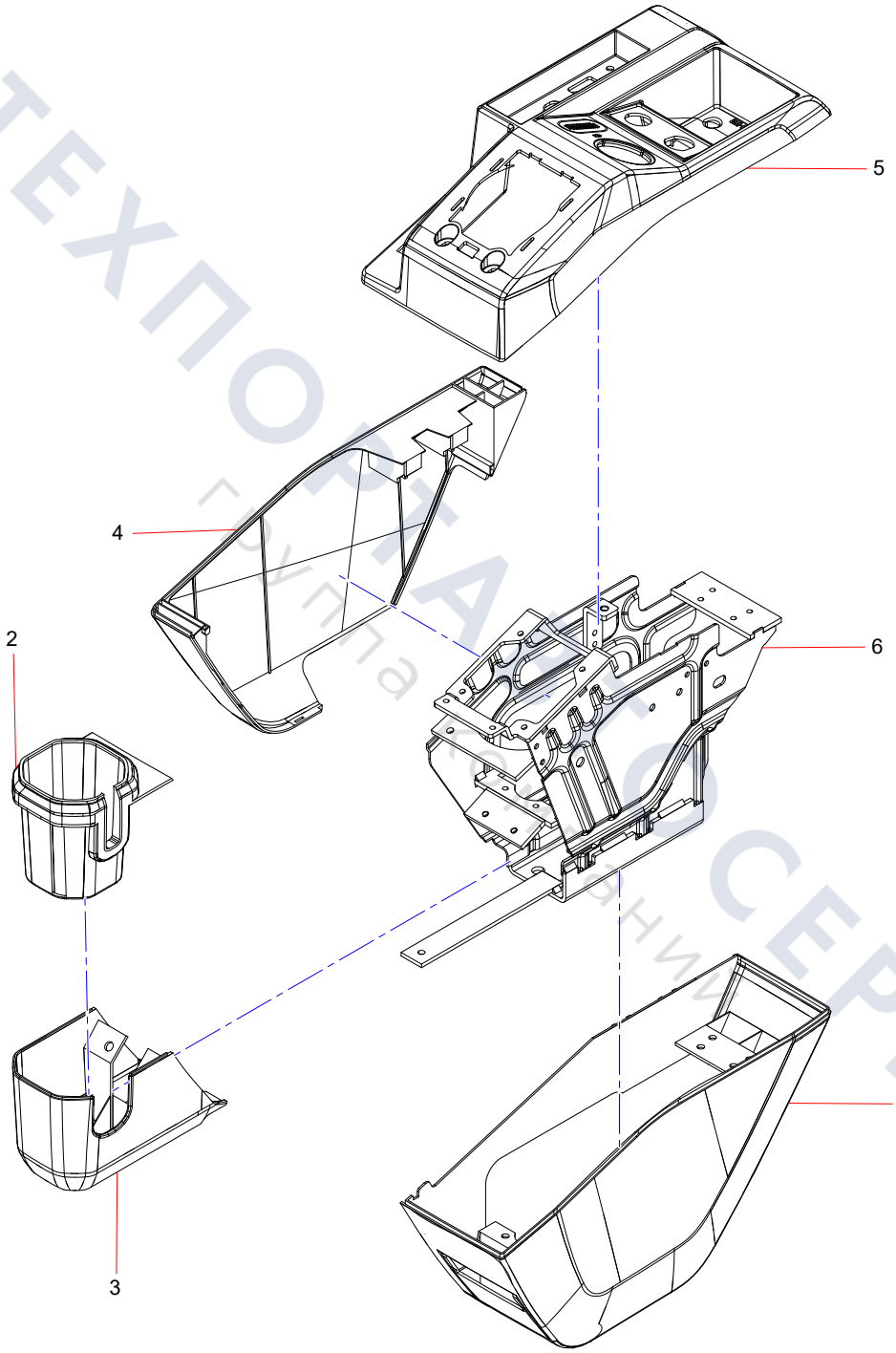

ТЕХПОРТАЛ СЕРВИС
группа компаний

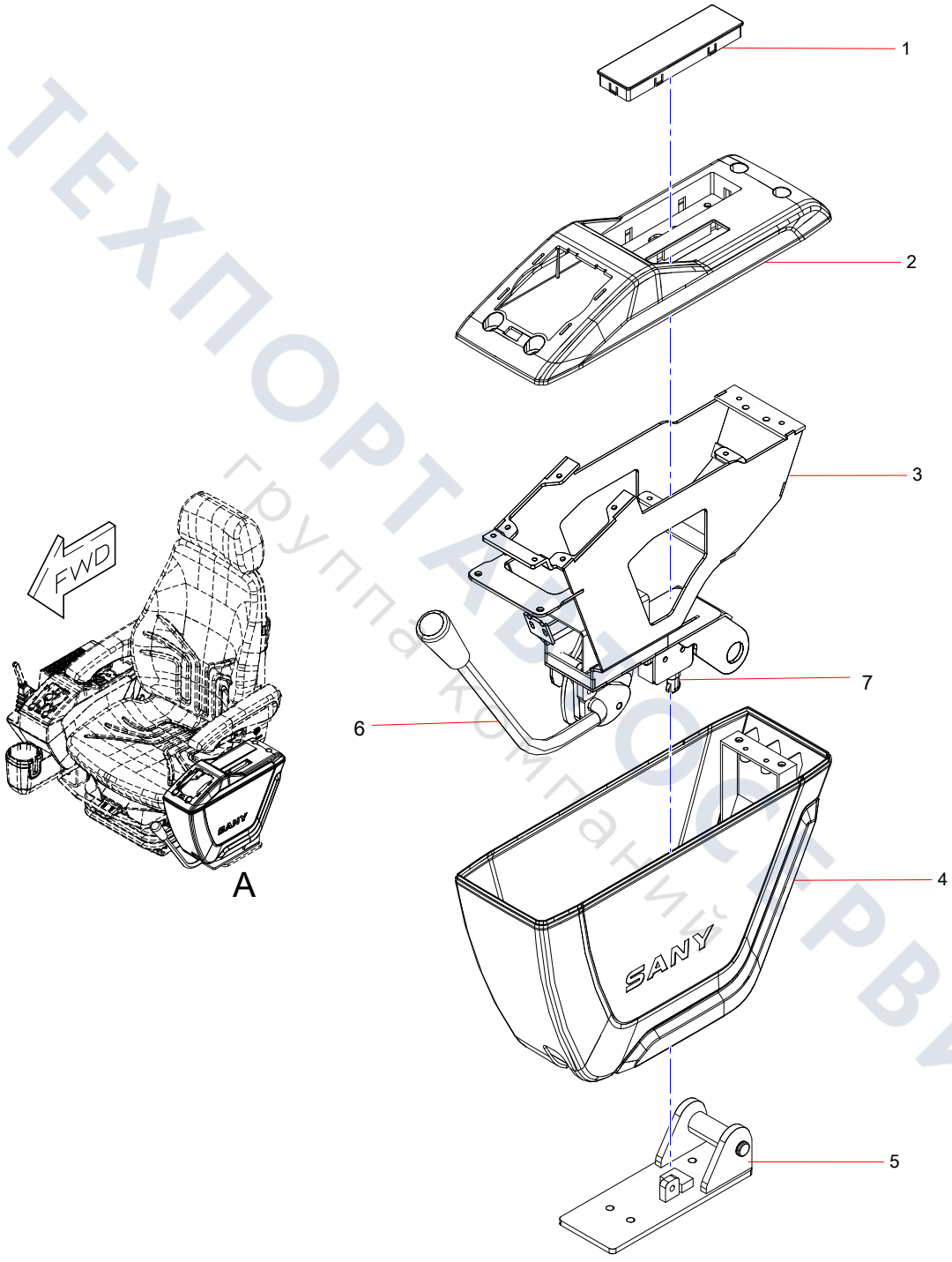

VIEW OF AREA A

ТЕХПОРТАВТОСЕРВИС
группа компаний

Vertical Plate Assembly

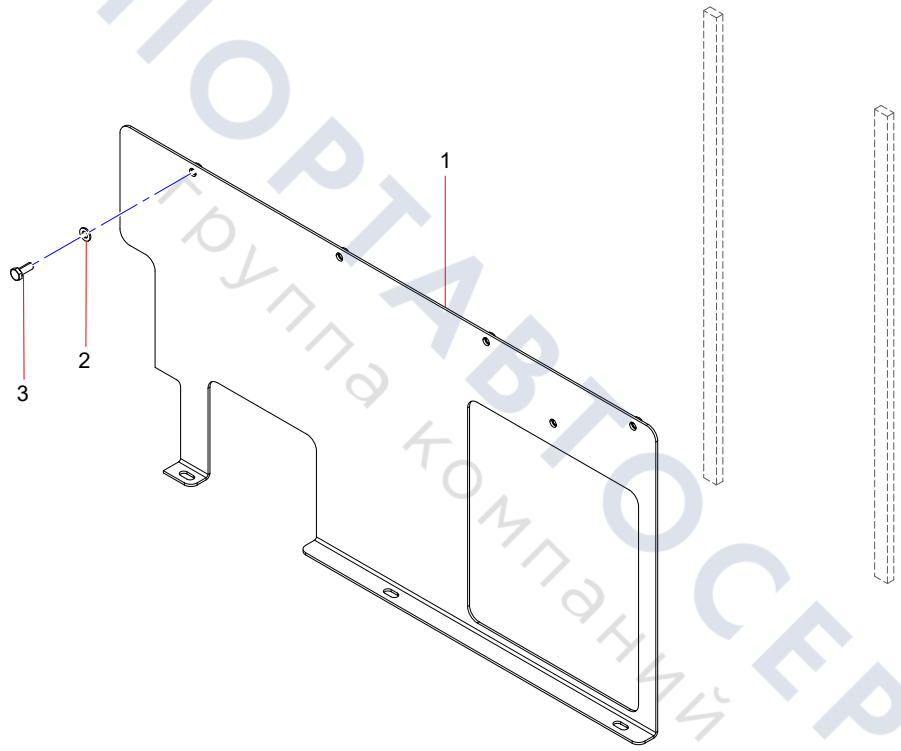

ТЕХПОРТАВТОСЕРВИС
Группа компаний

Foot Blowing Air Duct Assembly

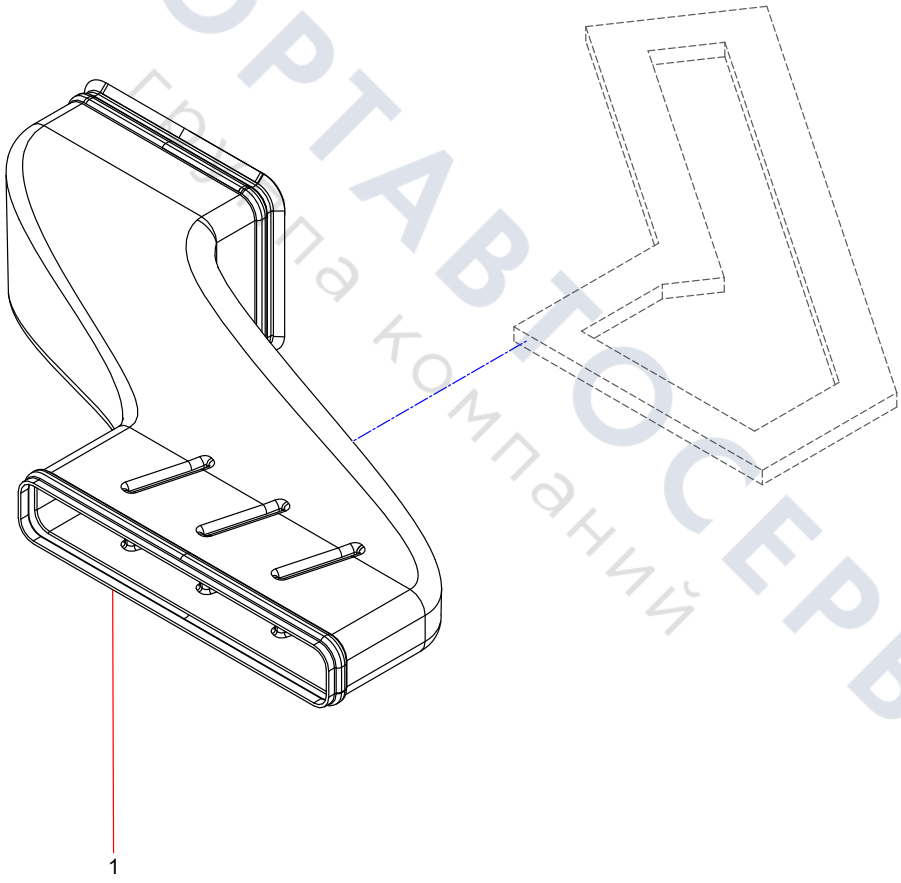

ТЕХПОРТАВТОСЕРВИС
Группа компаний

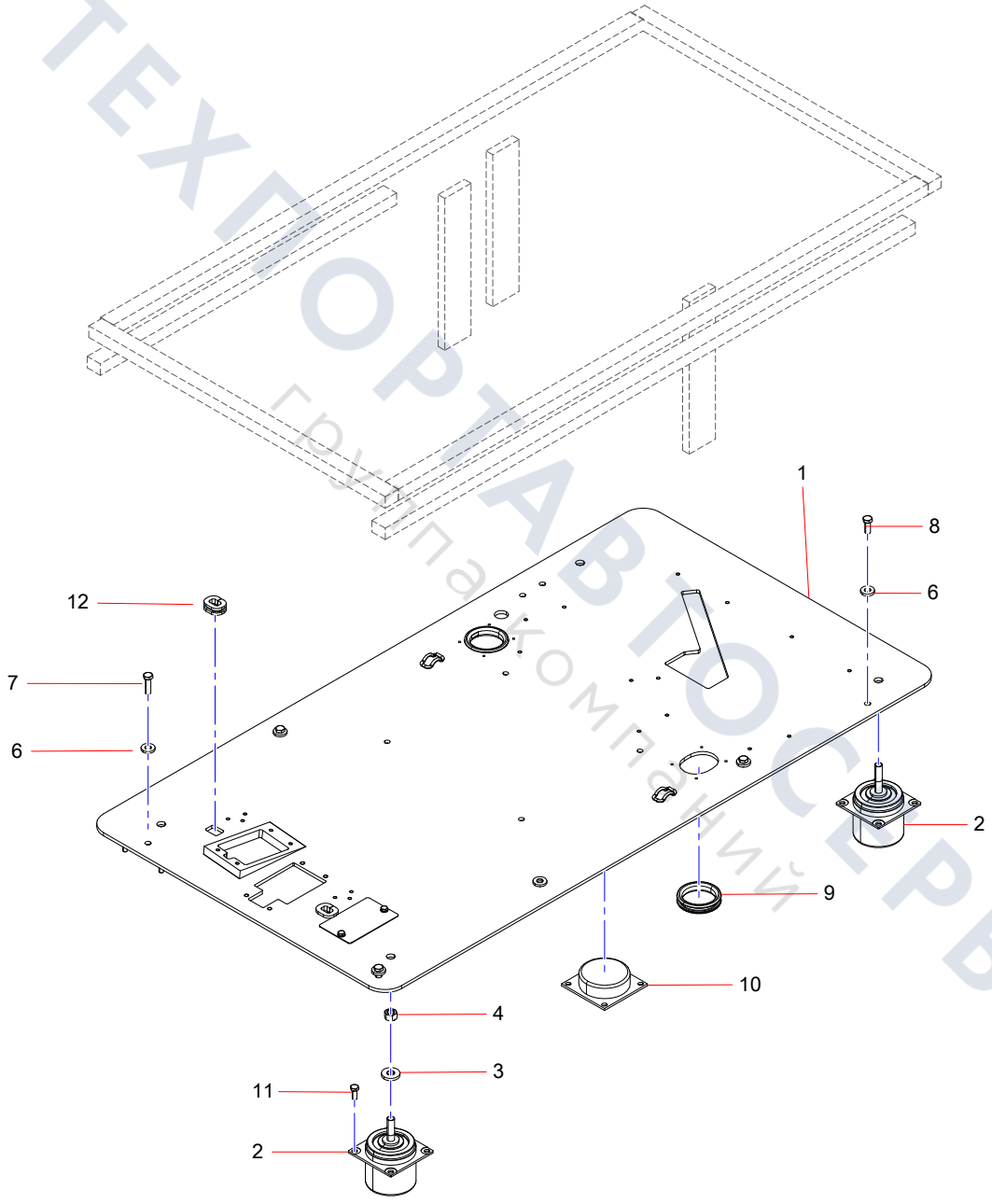

ТЕХПОРТАВТОСЕРВИС
группа компаний

Group 8

Hydraulic System

ТЕХПОРТАВТОСЕРВИС
группа компаний

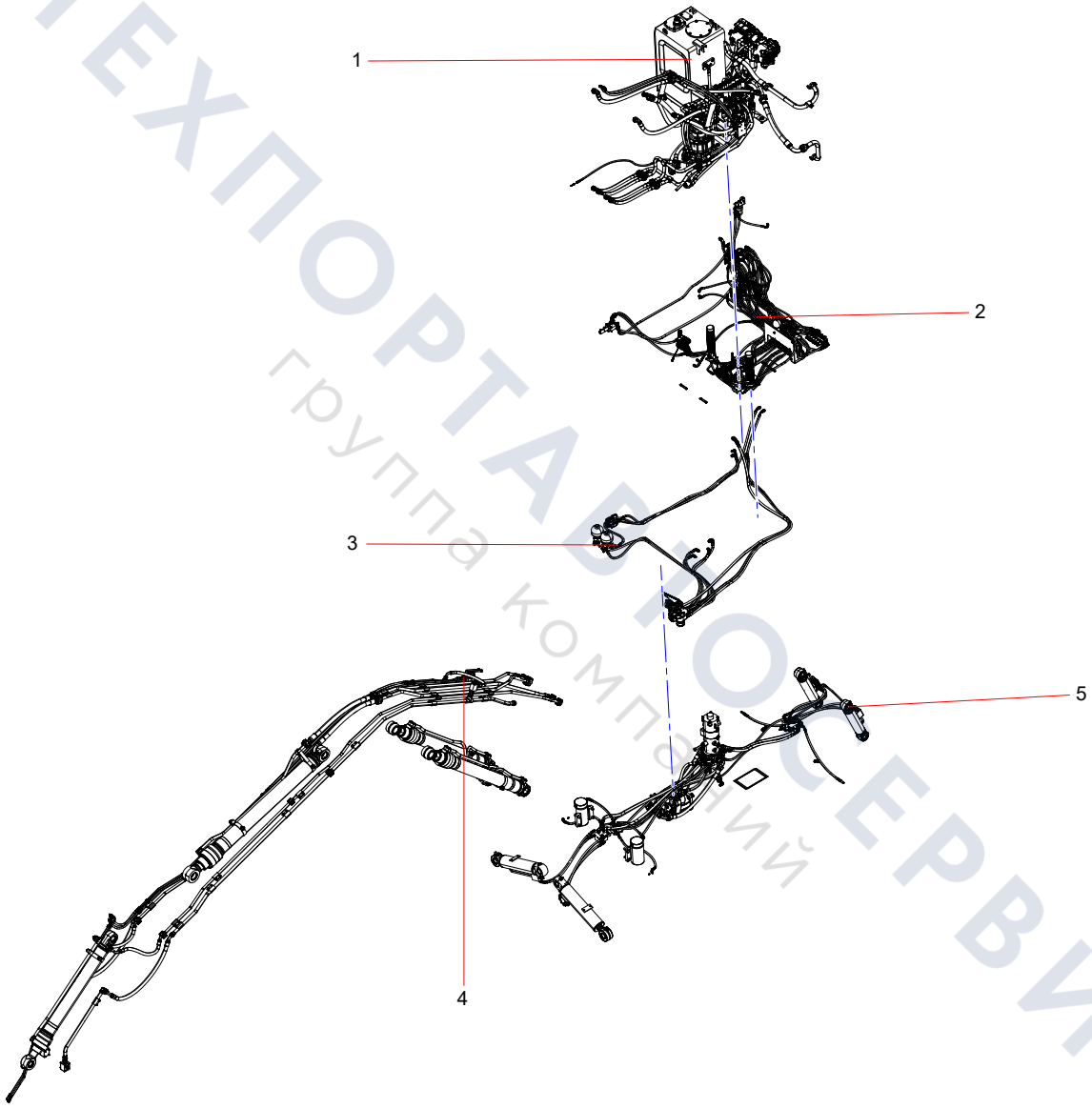

ТЕХПОРТАЛ СЕРВИС
группа компаний

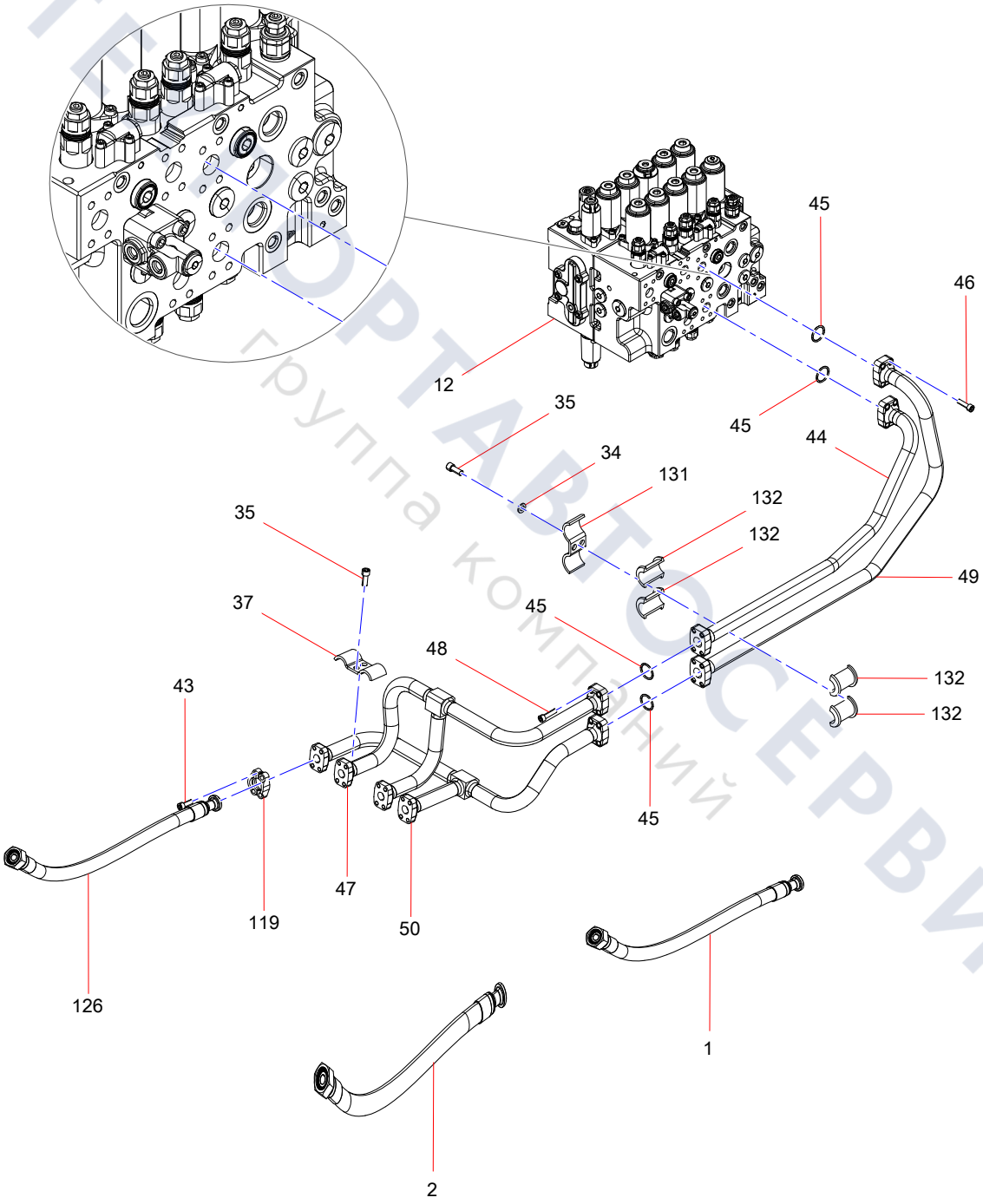

ТЕПЛОТАВТОСЕРВИС
Группа компаний

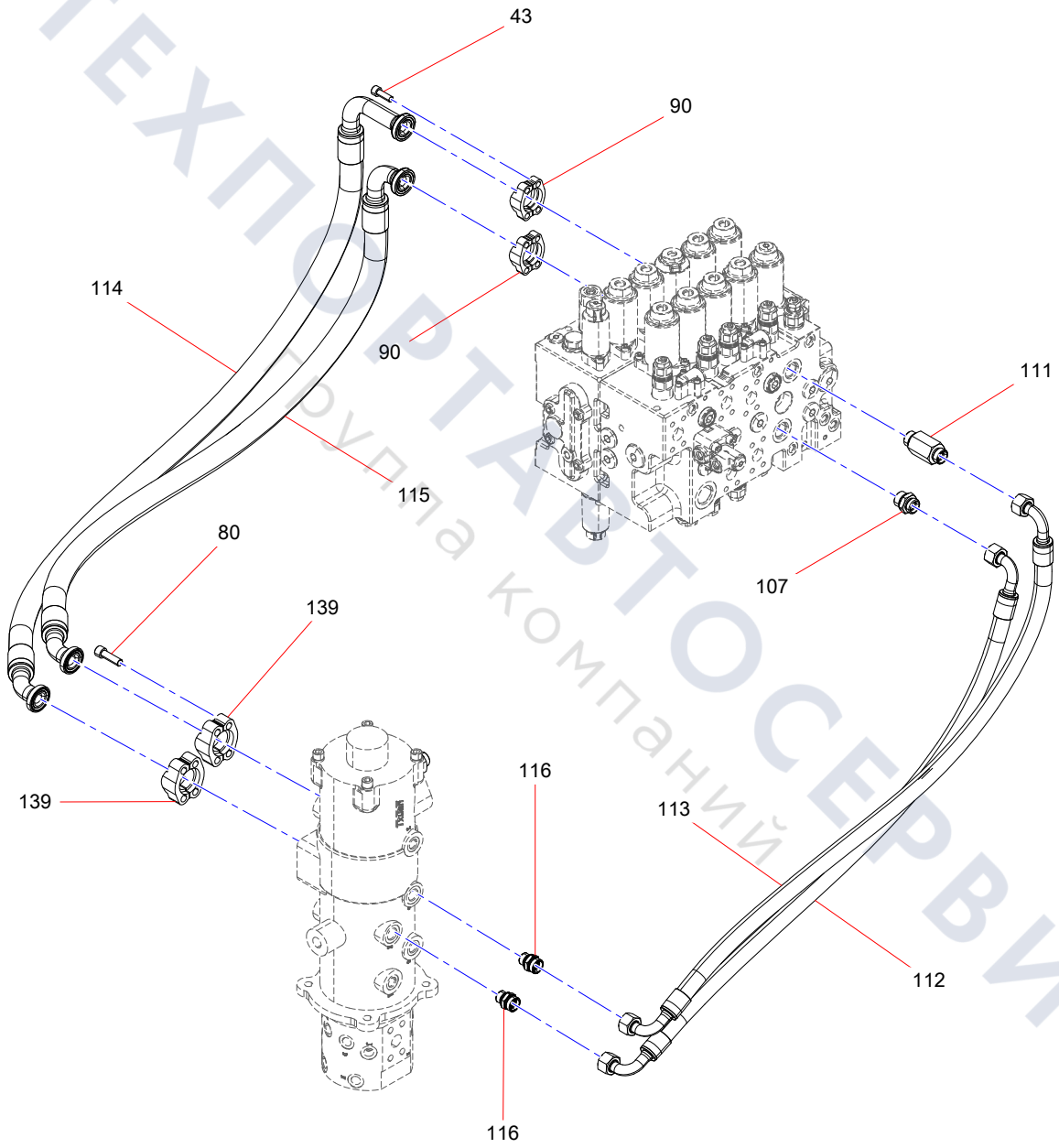

ТЕХПОРТАВТОСЕРВИС
Группа компаний

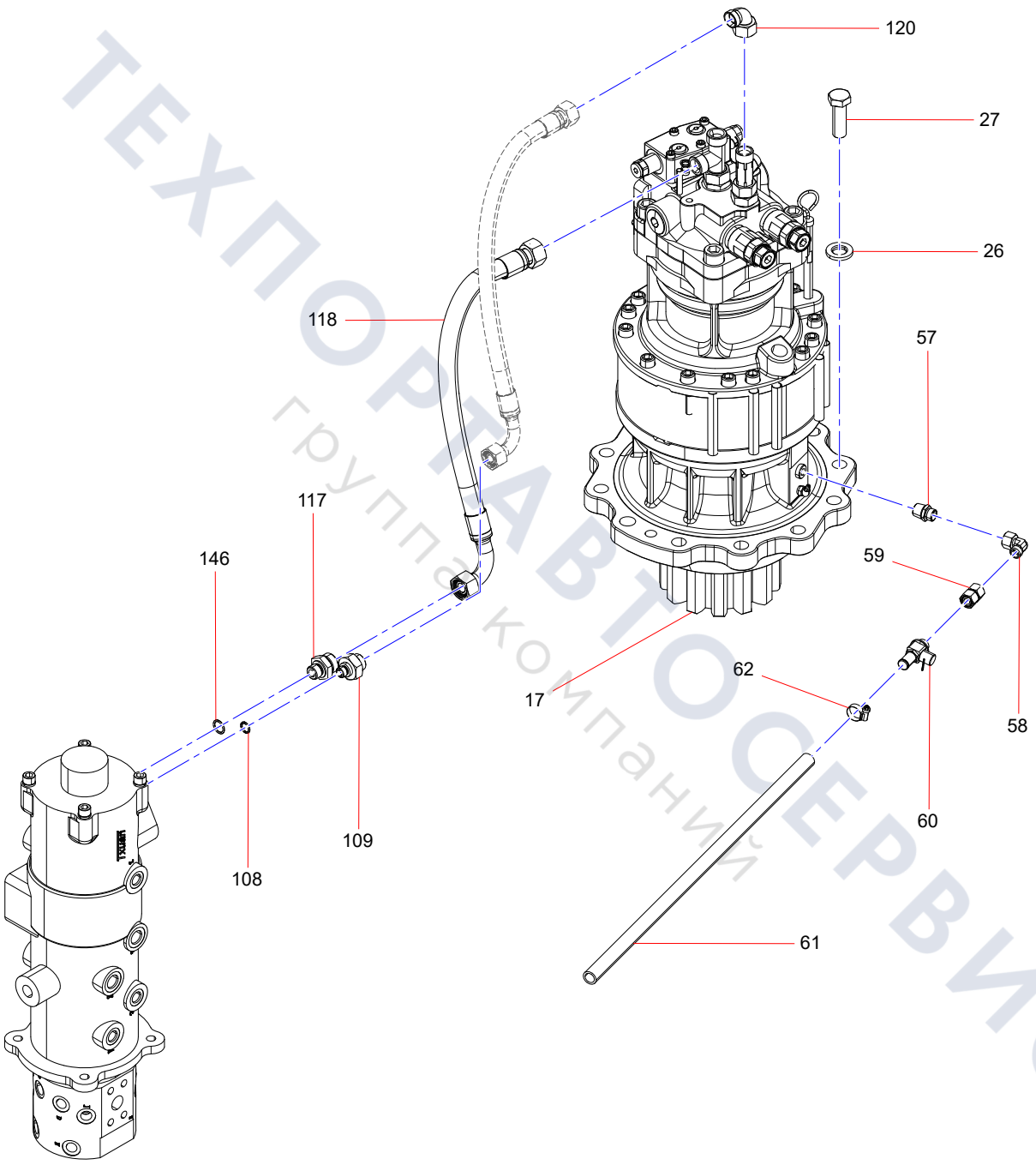

ТЕХПОРТАВТОСЕРВИС
группа компаний

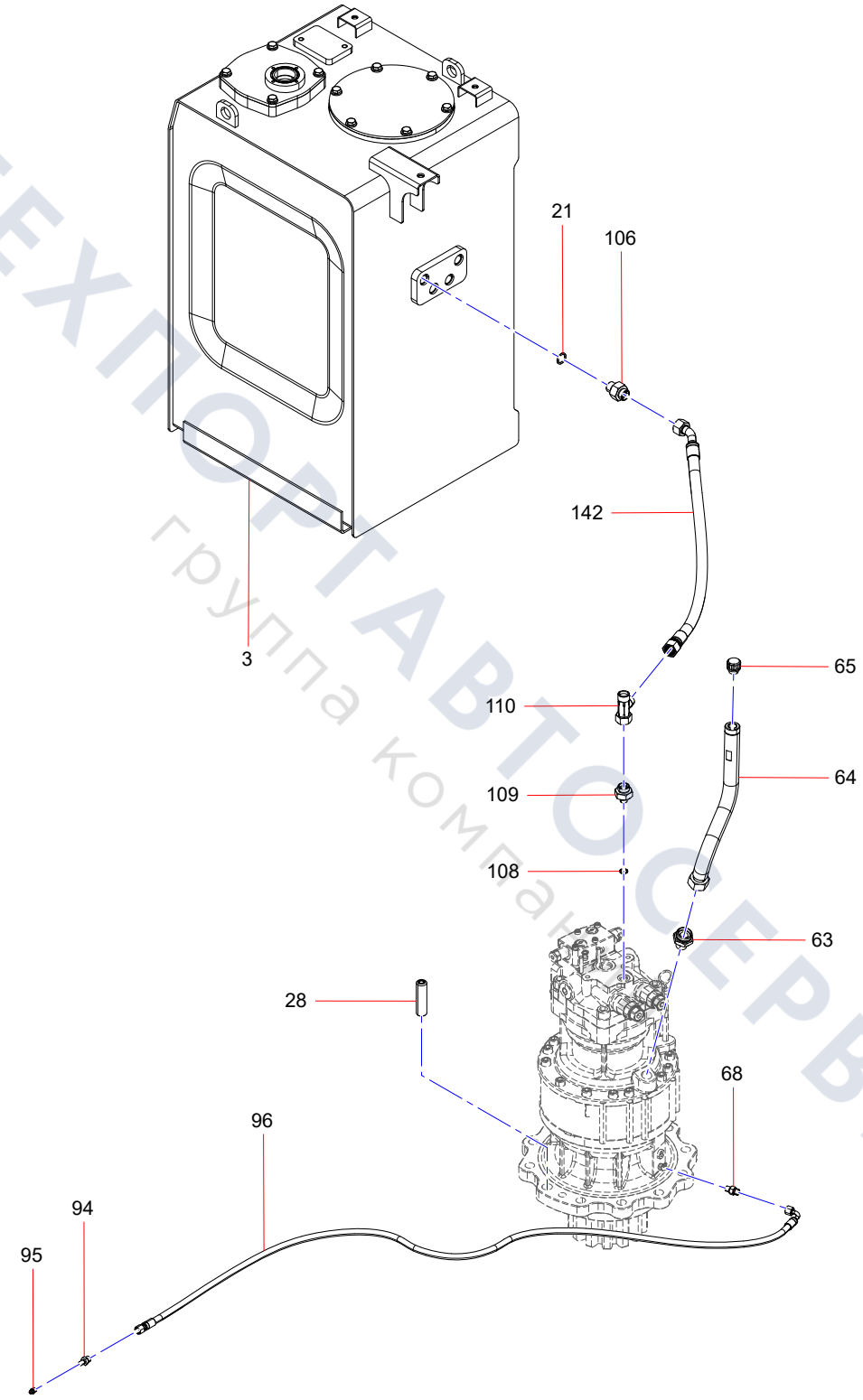

ТЕХПОРТАВТОСЕРВИС
группа компаний

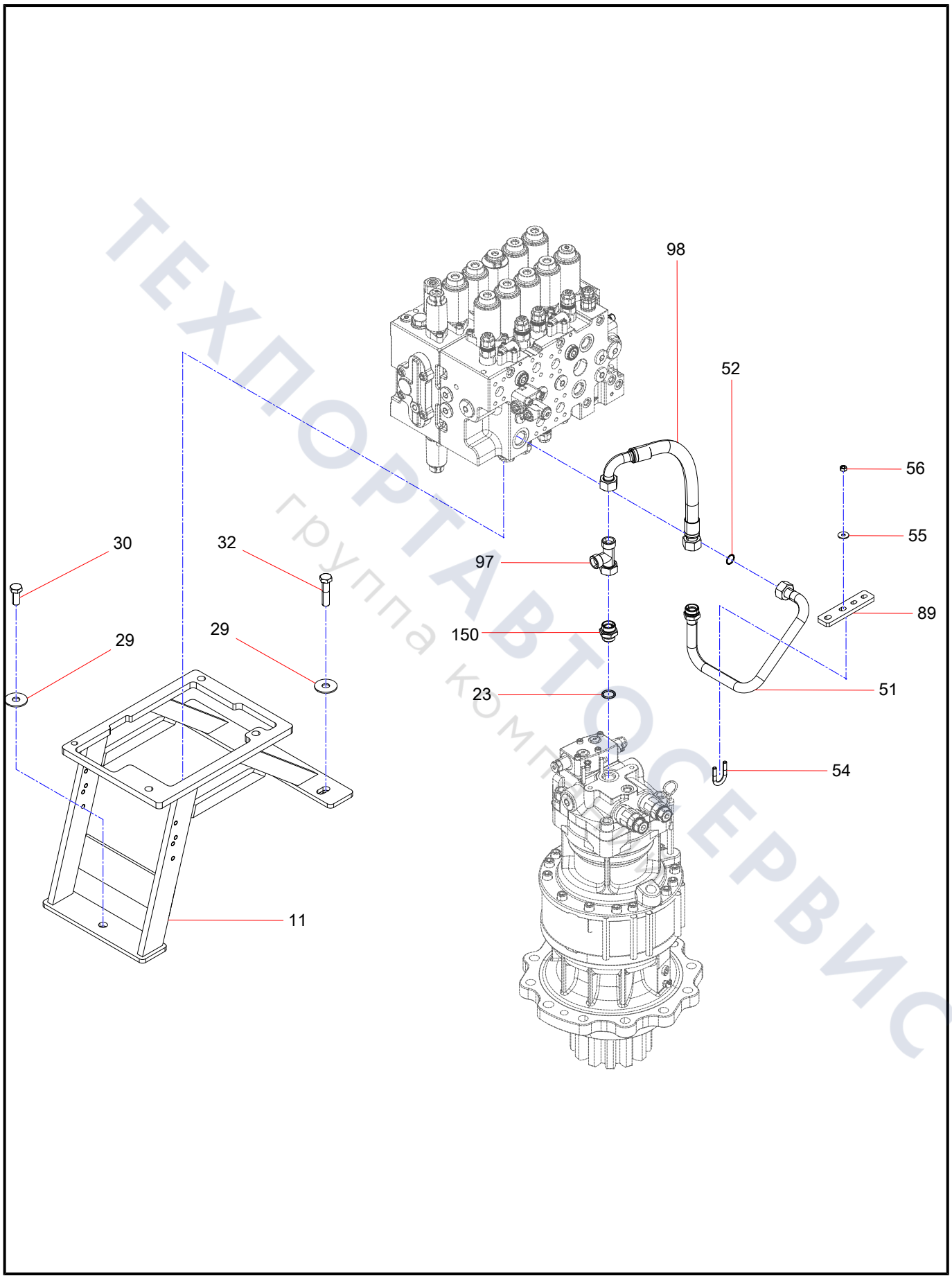

ТЕХПОРТАВТОСЕРВИС
группа компаний

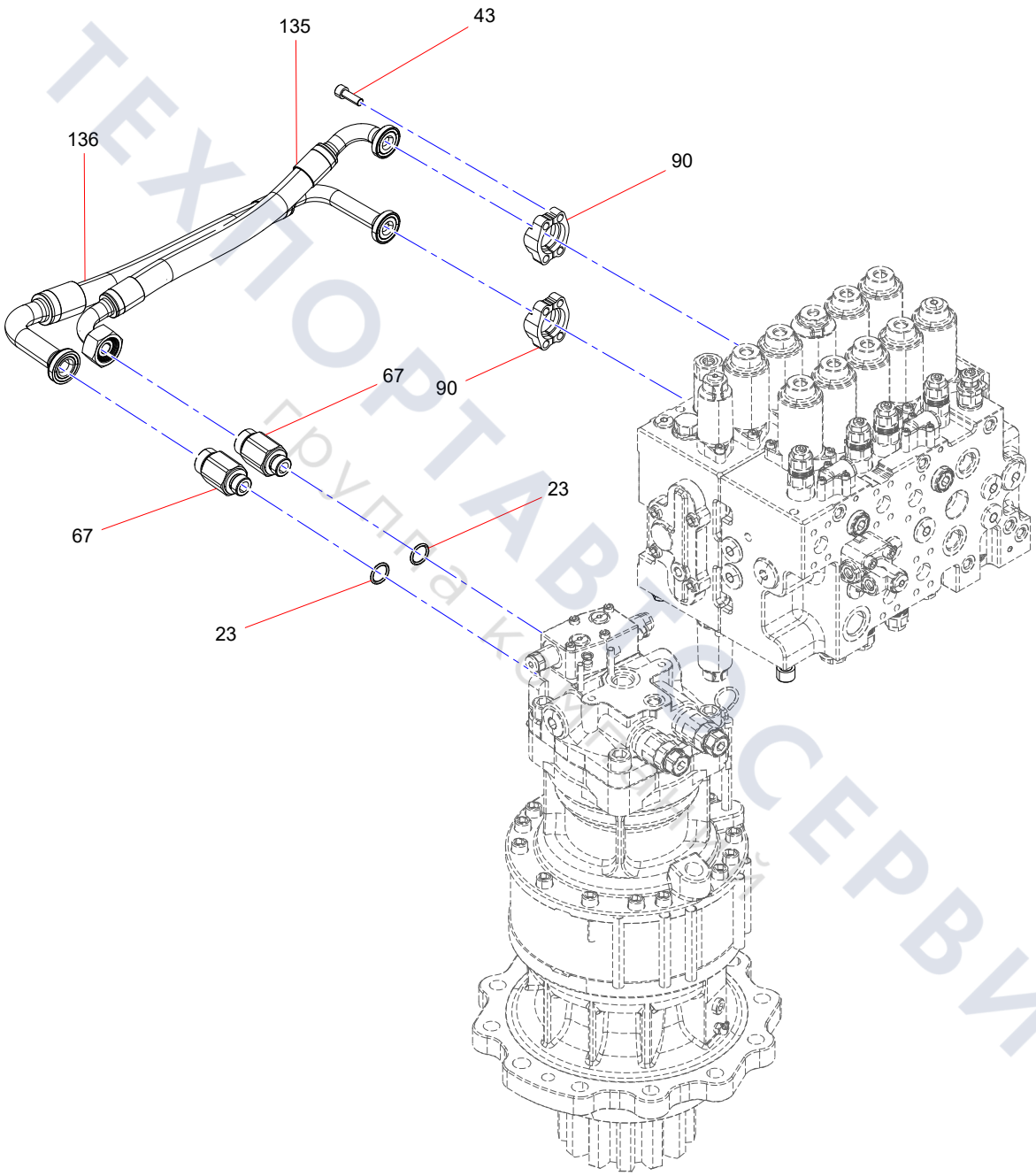

ТЕХПОРТАВТОСЕРВИС
Группа компаний

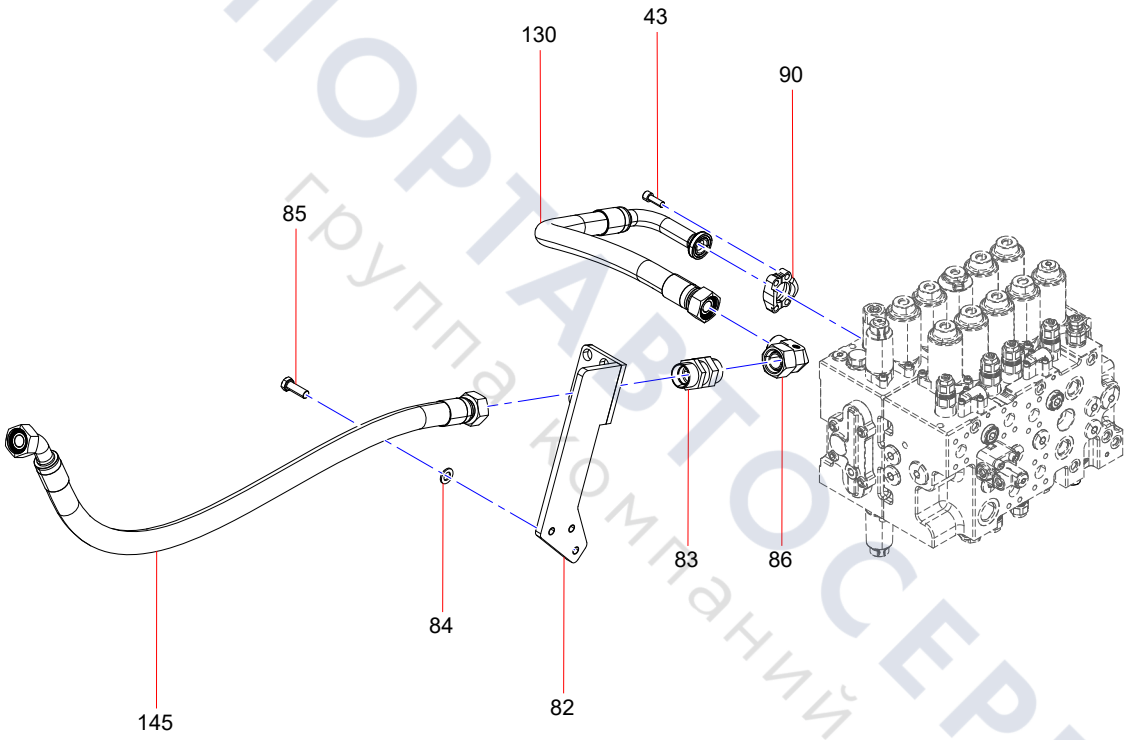

ТЕХПОРТАВТОСЕРВИС
группа компаний

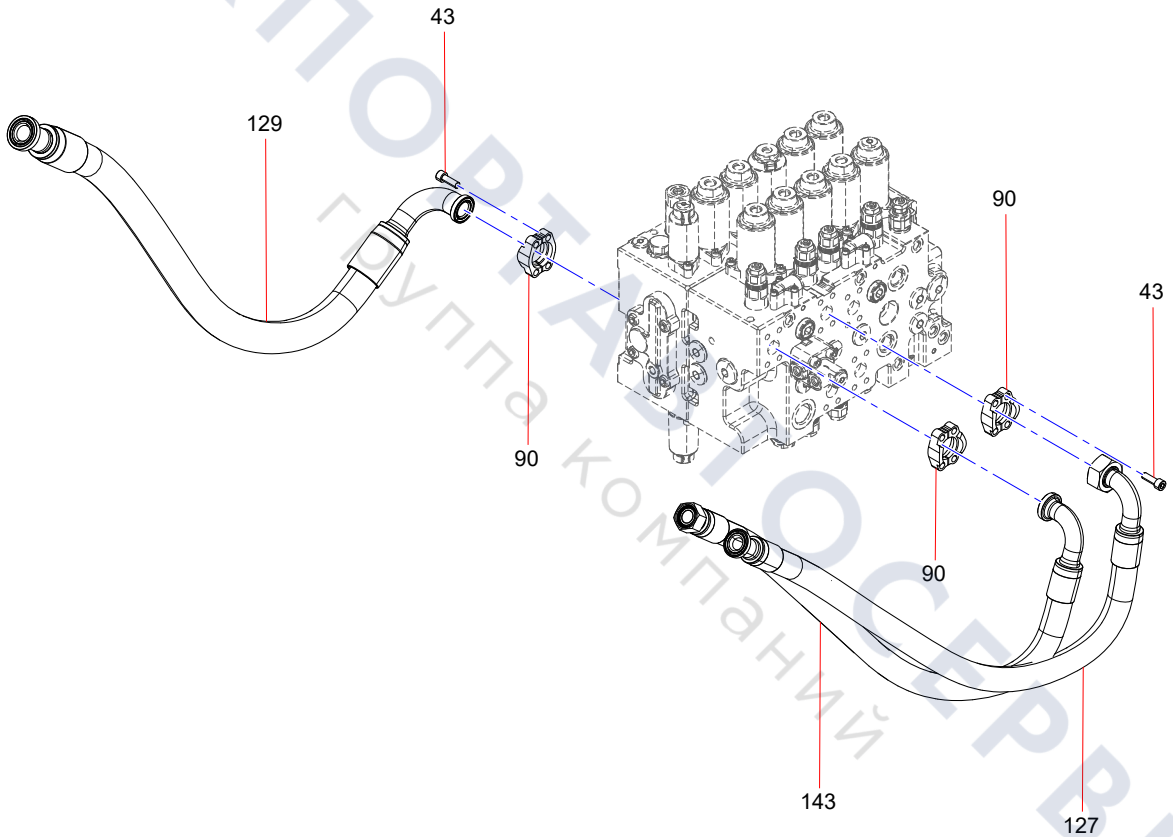

ТЕХПОРТАЛ СЕРВИС
группа компаний

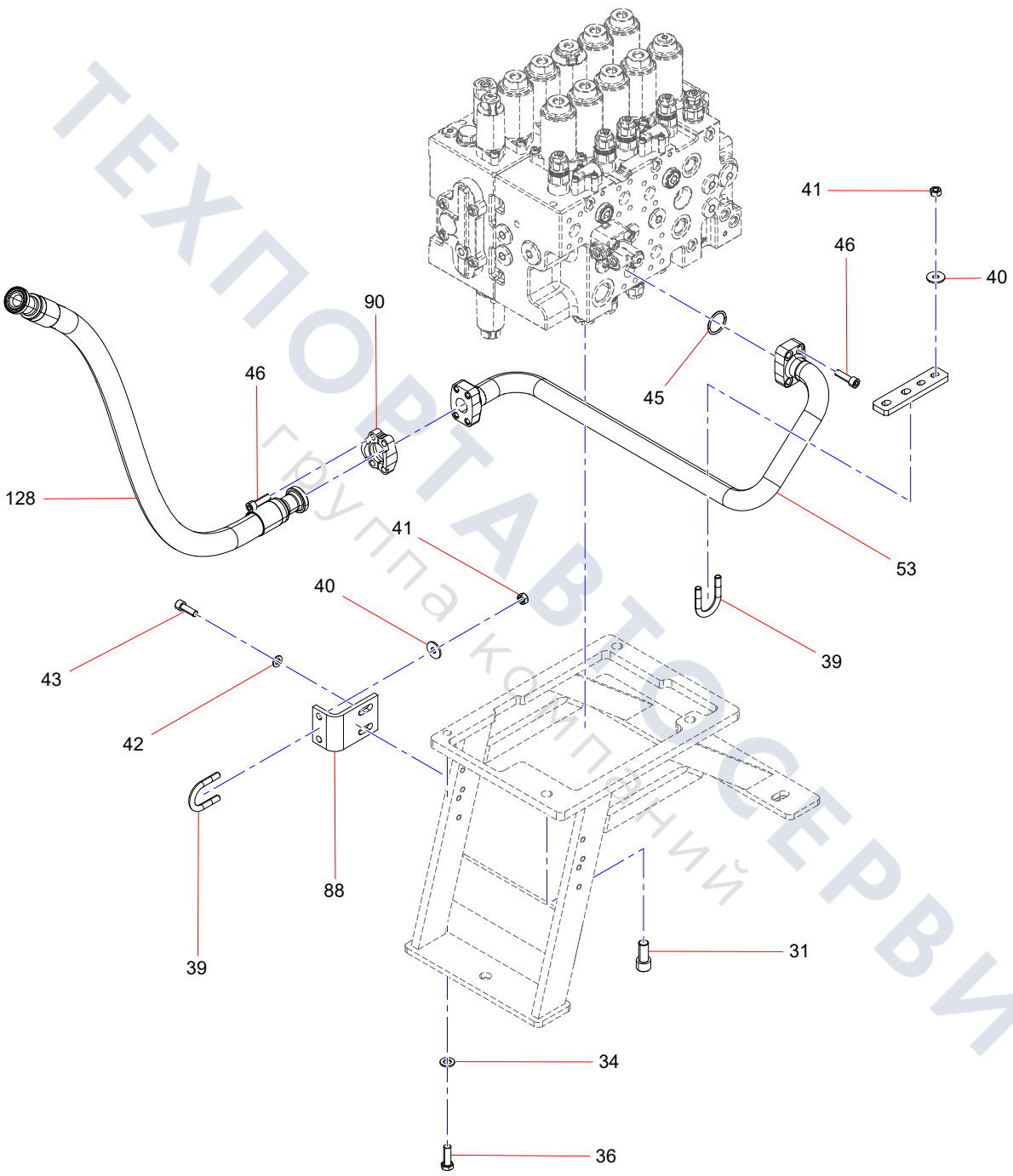

ТЕХПОРТАВТОСЕРВИС
Группа компаний

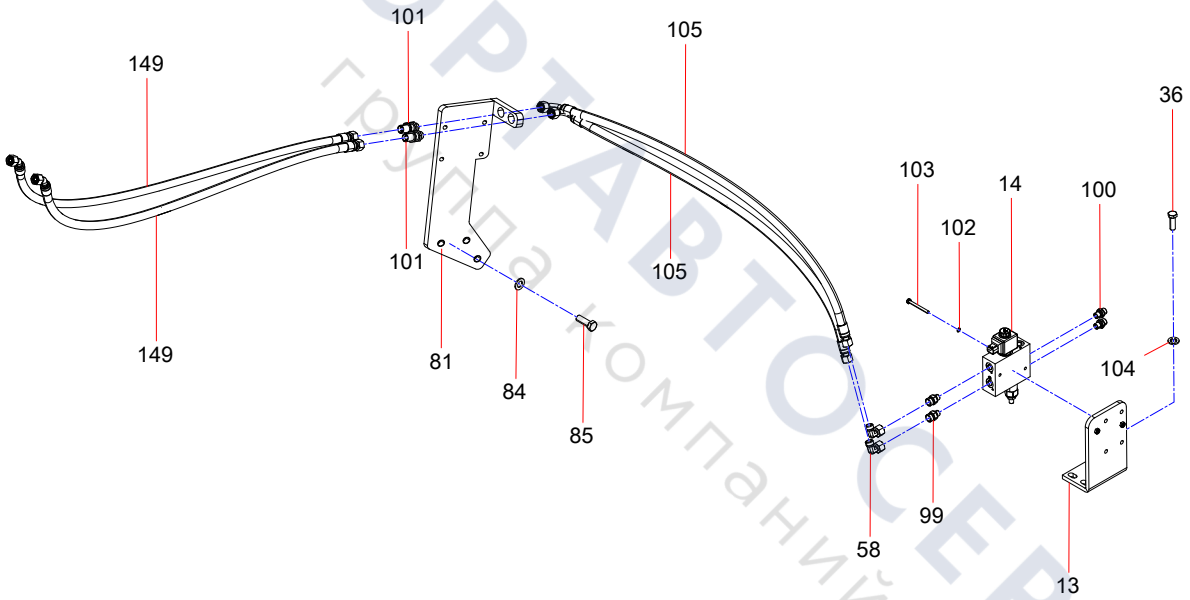

ТЕХПОРТАВТОСЕРВИС
группа компаний

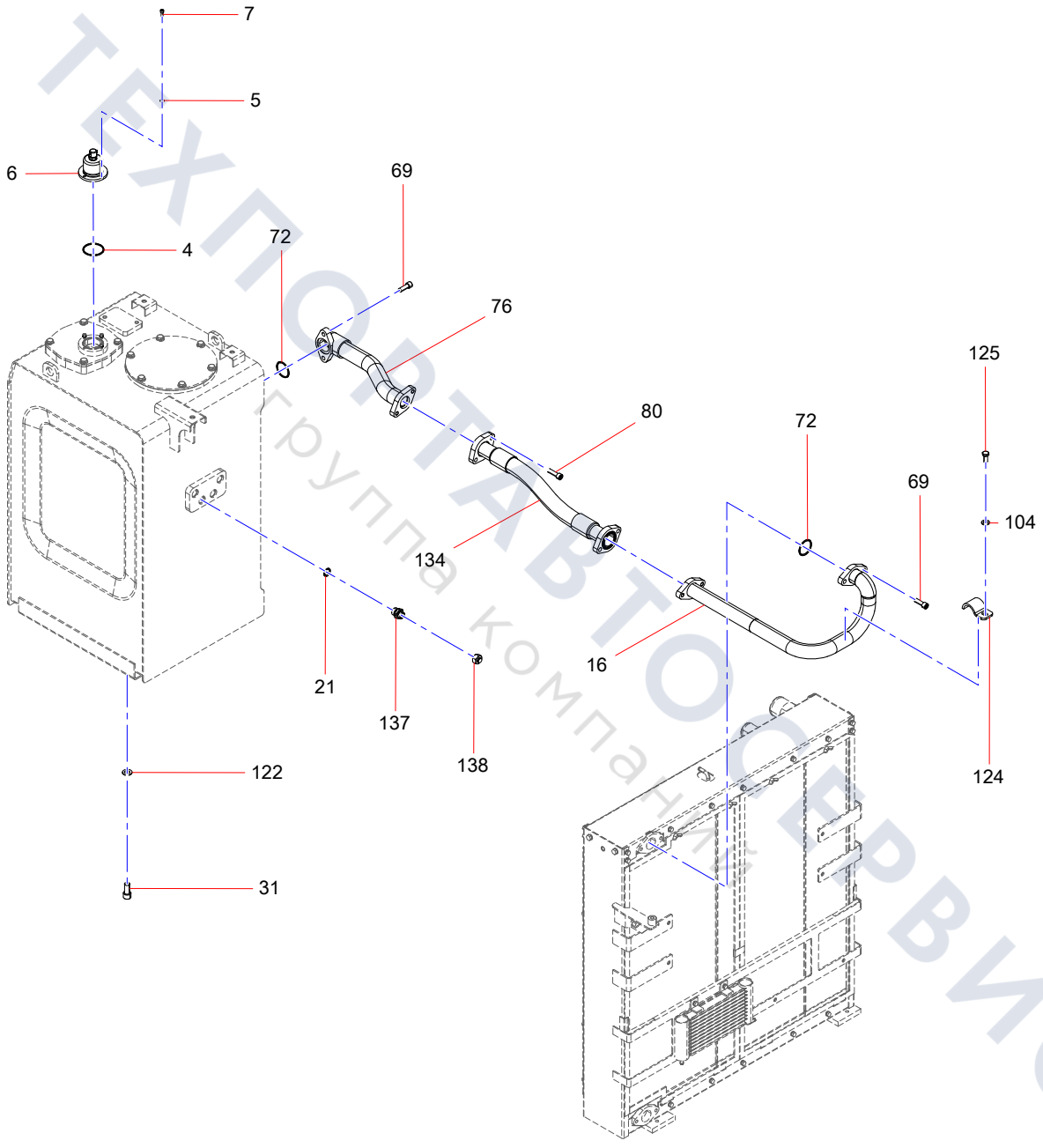

ТЕХПОРТАВТОСЕРВИС
Группа компаний

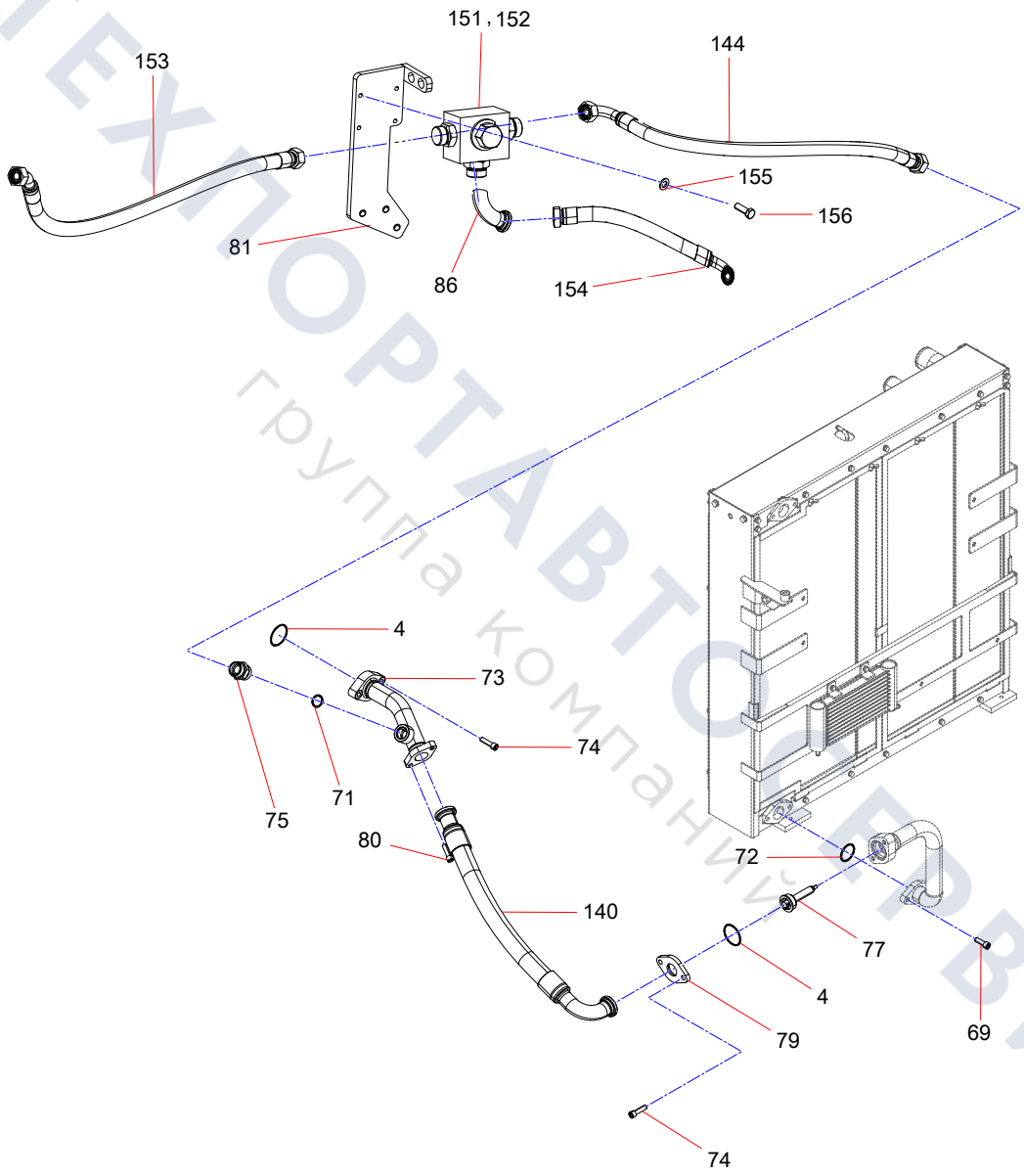

ТЕХНОРТАВТОСЕРВИС
группа компаний

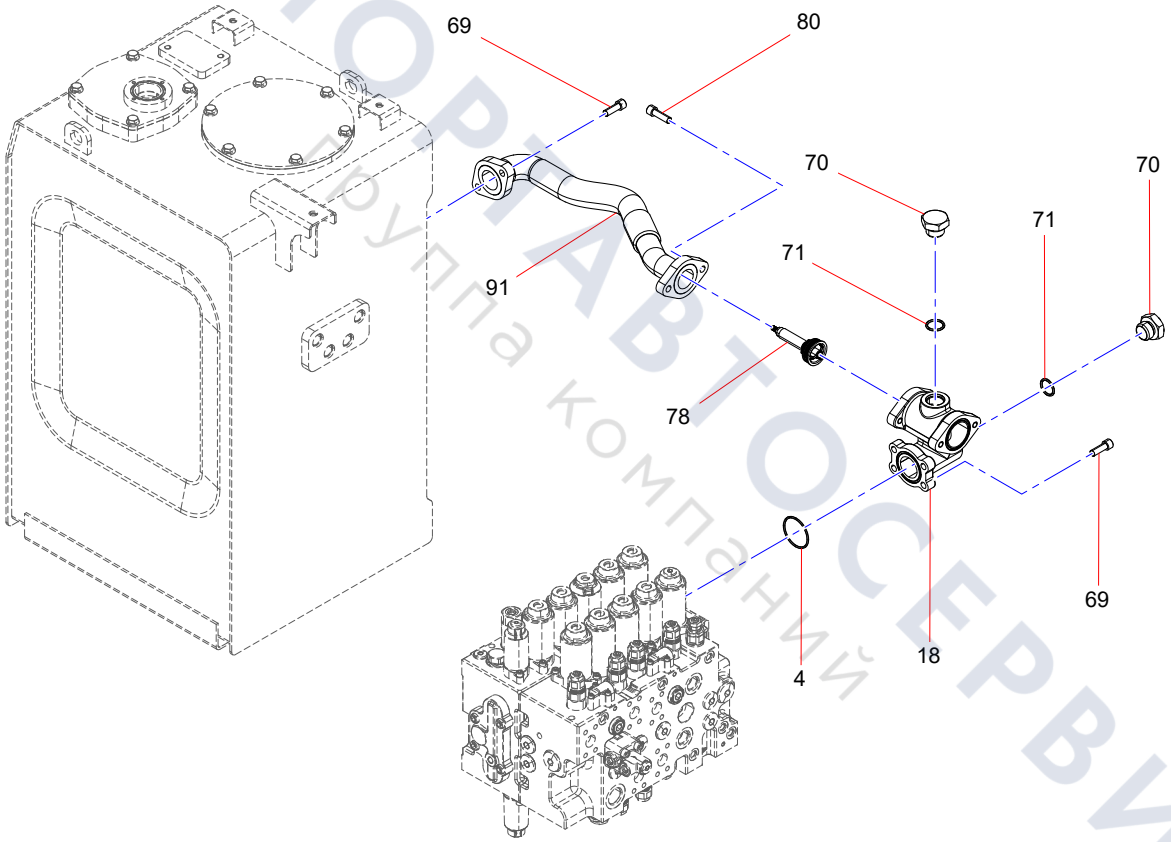

ТЕХПОРТАВТОСЕРВИС
Группа компаний

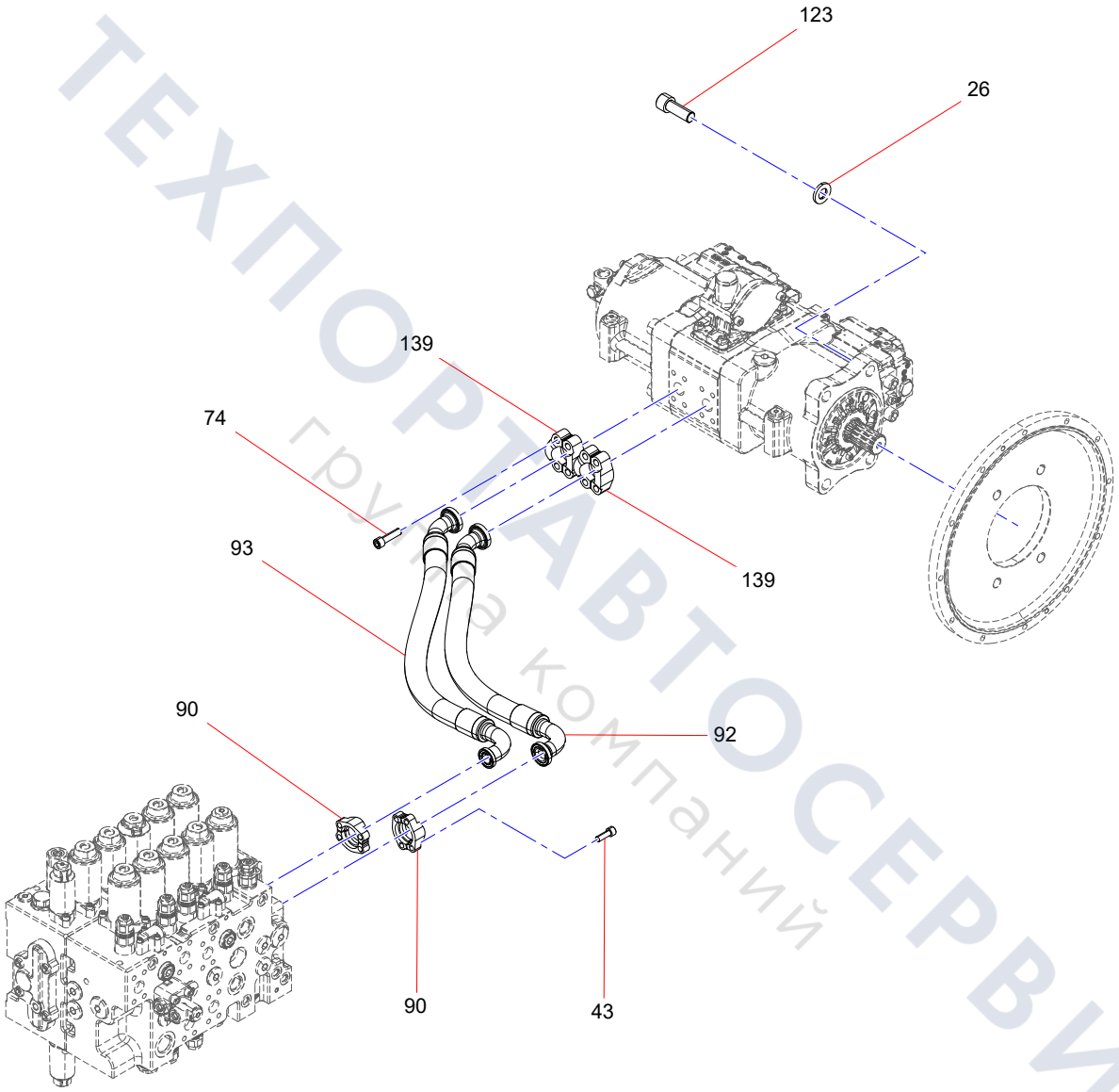

ТЕХПОРТАВТОСЕРВИС
группа компаний

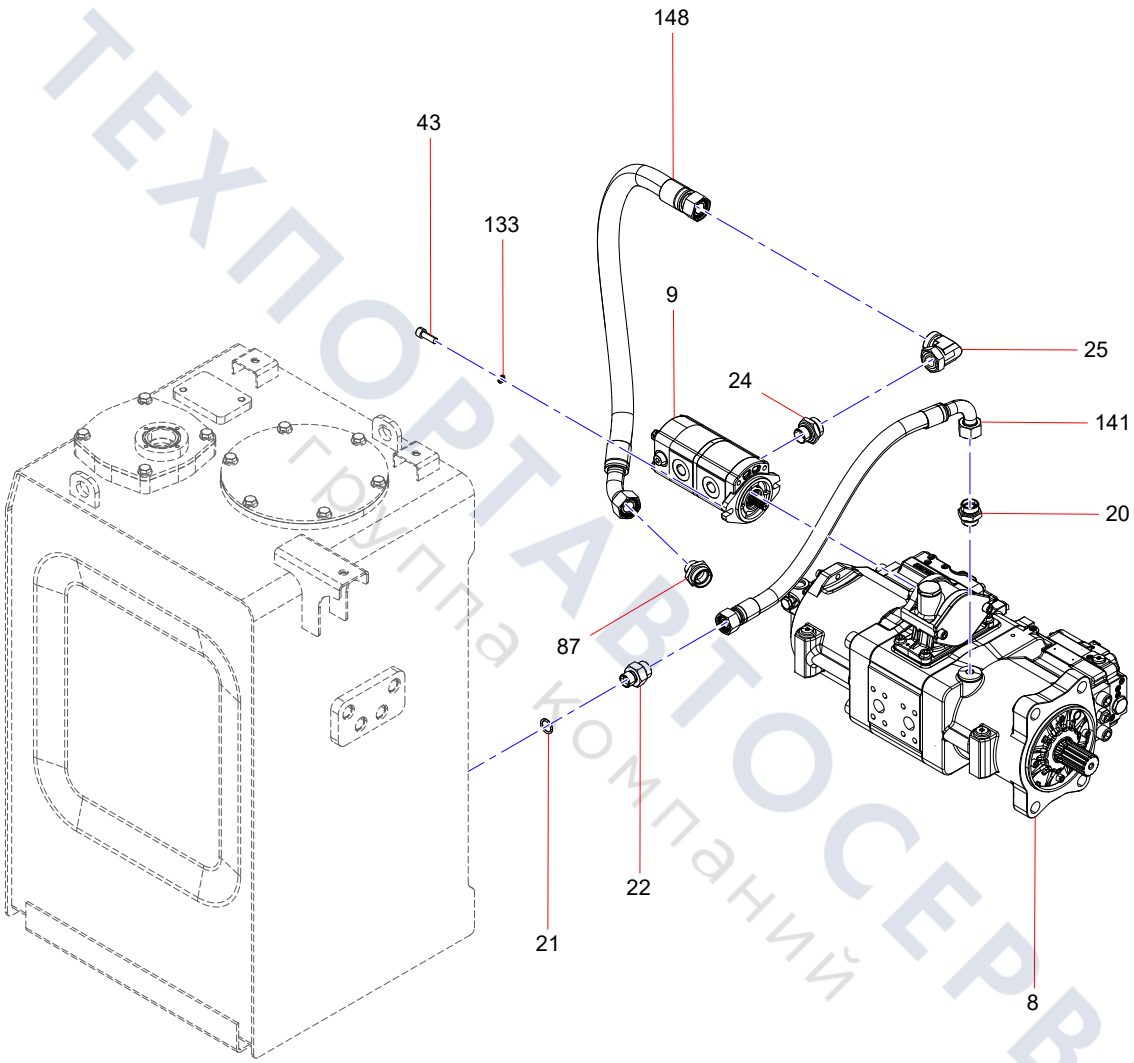

ТЕХПОРТАВТОСЕРВИС
группа компаний

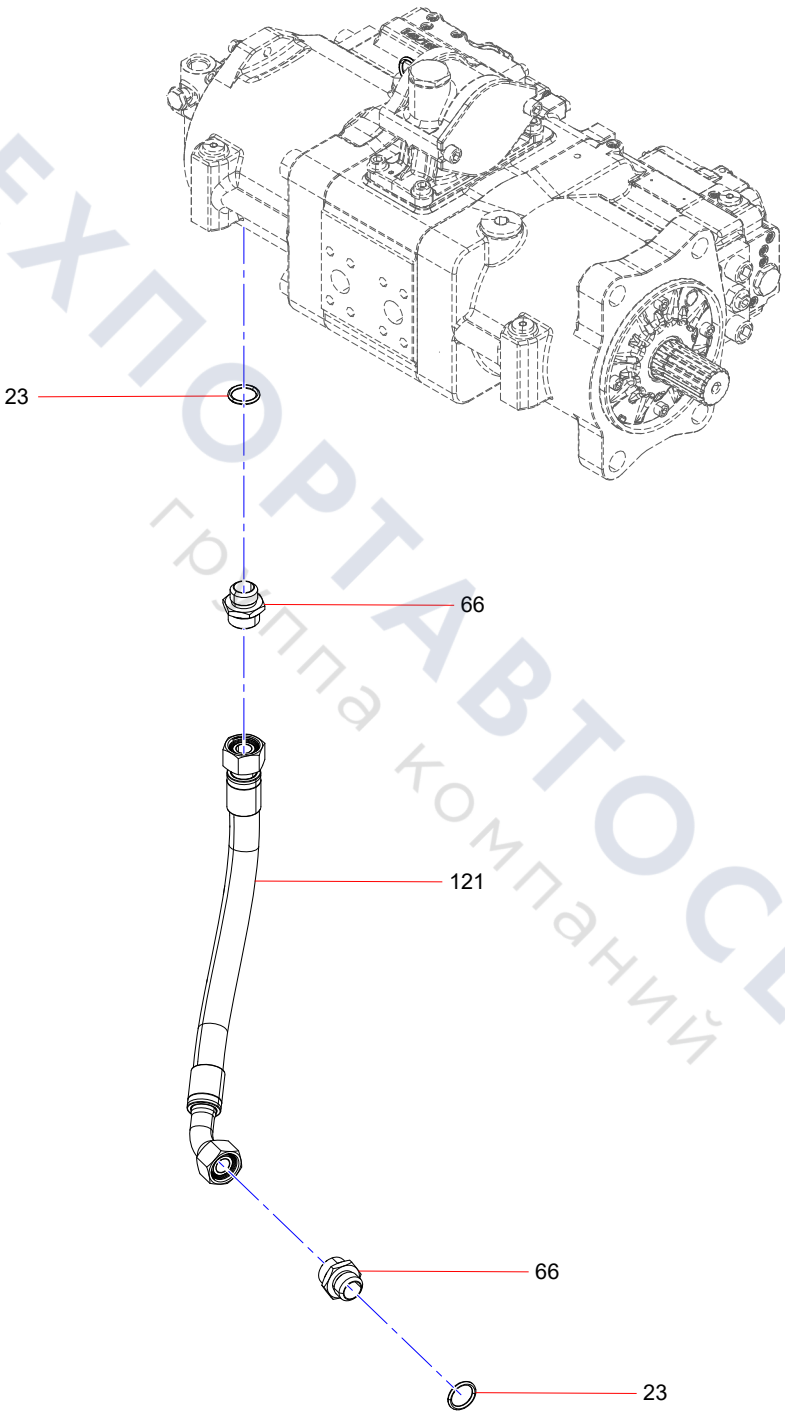

ТЕХПОРТАВТОСЕРВИС
группа компаний

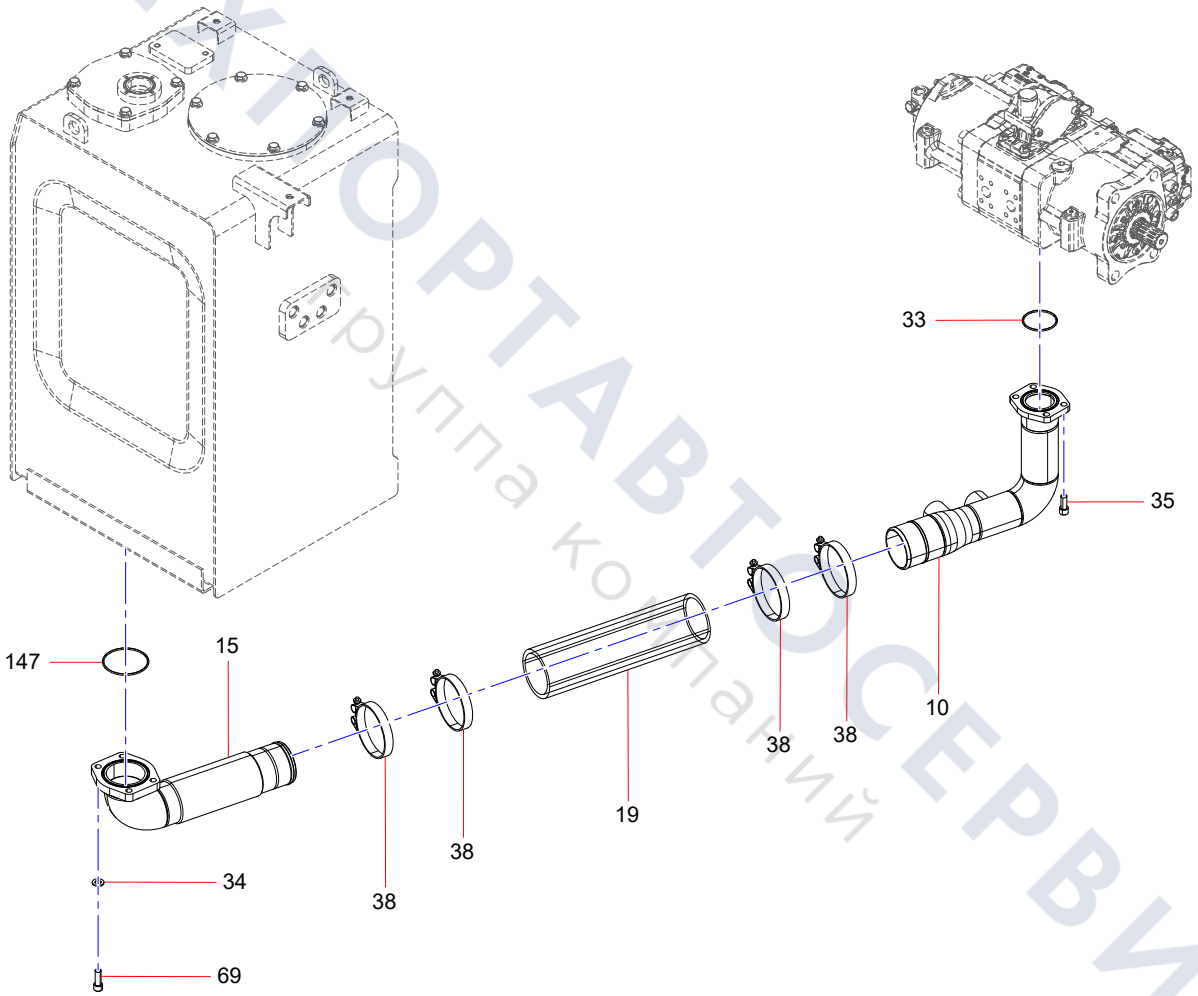

ТЕХНОРТАВТОСЕРВИС
Группа компаний

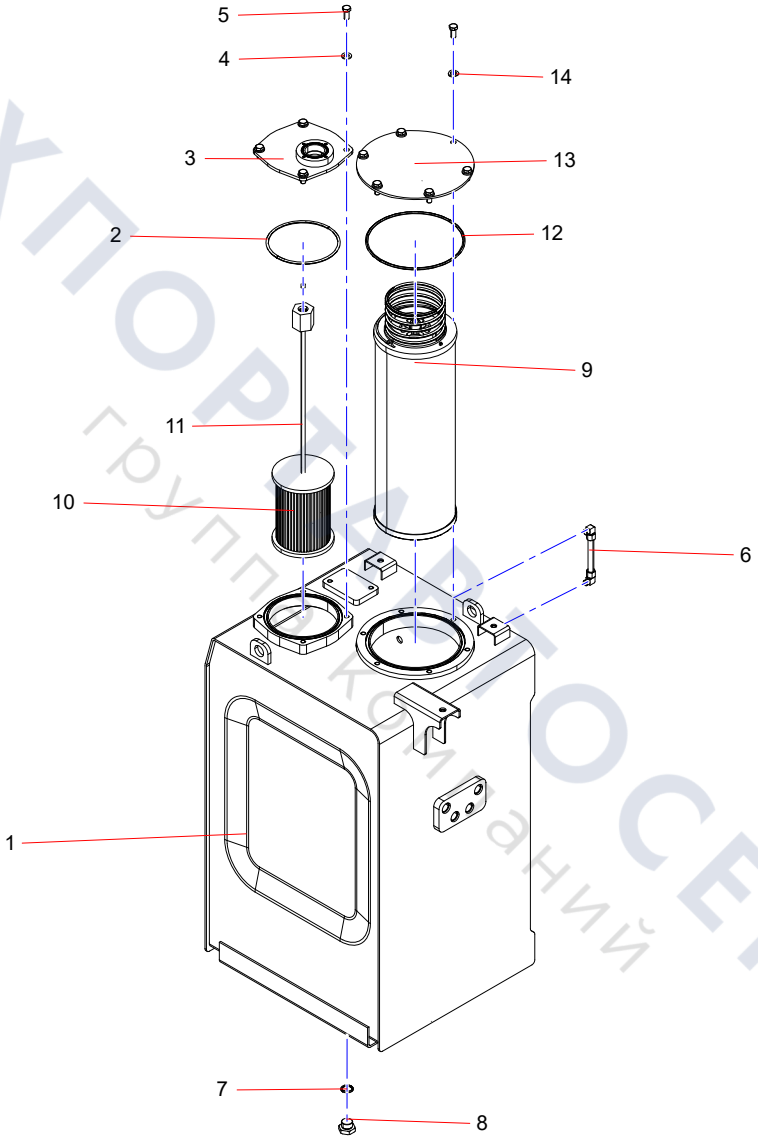

ТЕХПОРТСЕРВИС
группа компаний

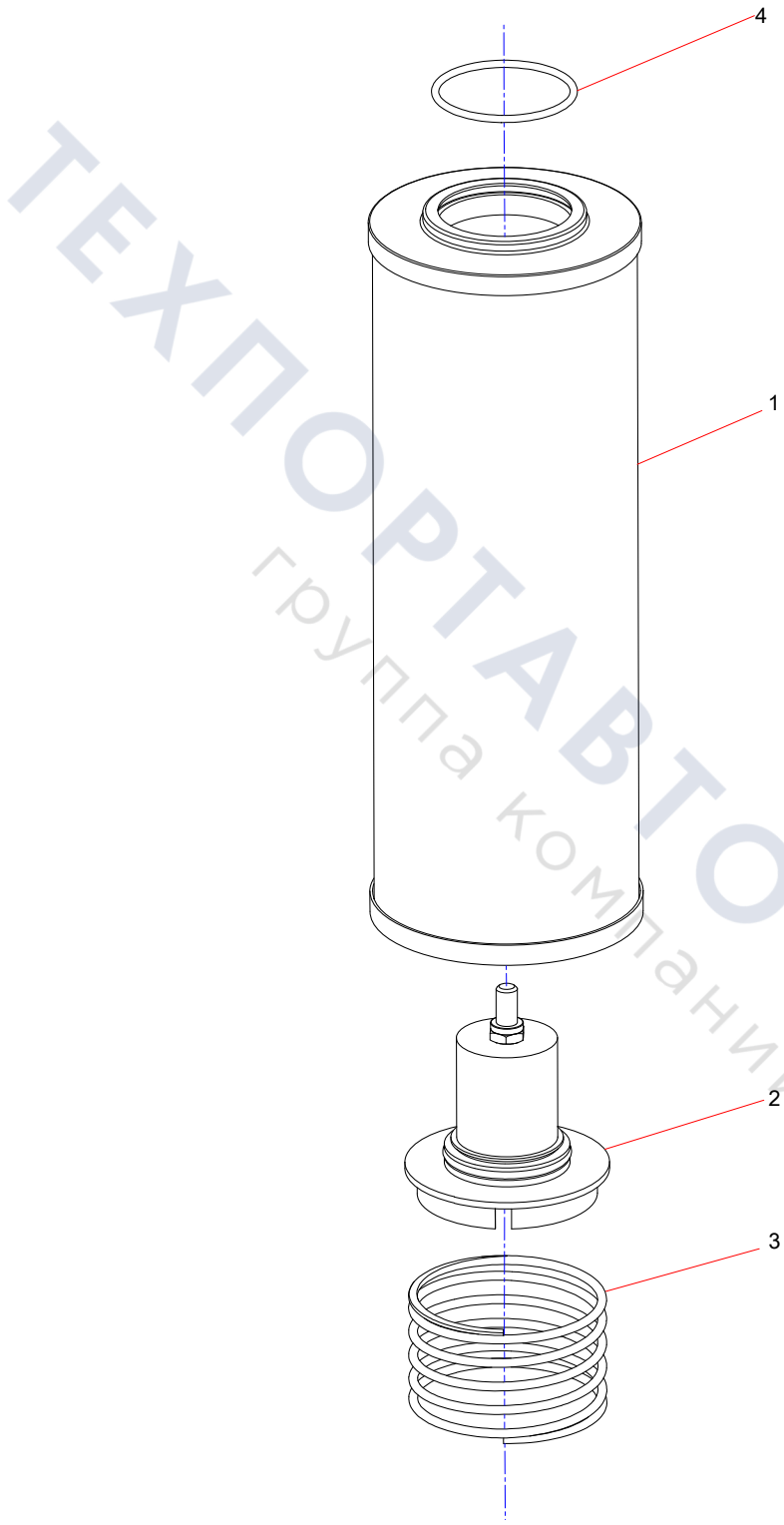

ТЕХПОРТАВТОСЕРВИС
группа компаний

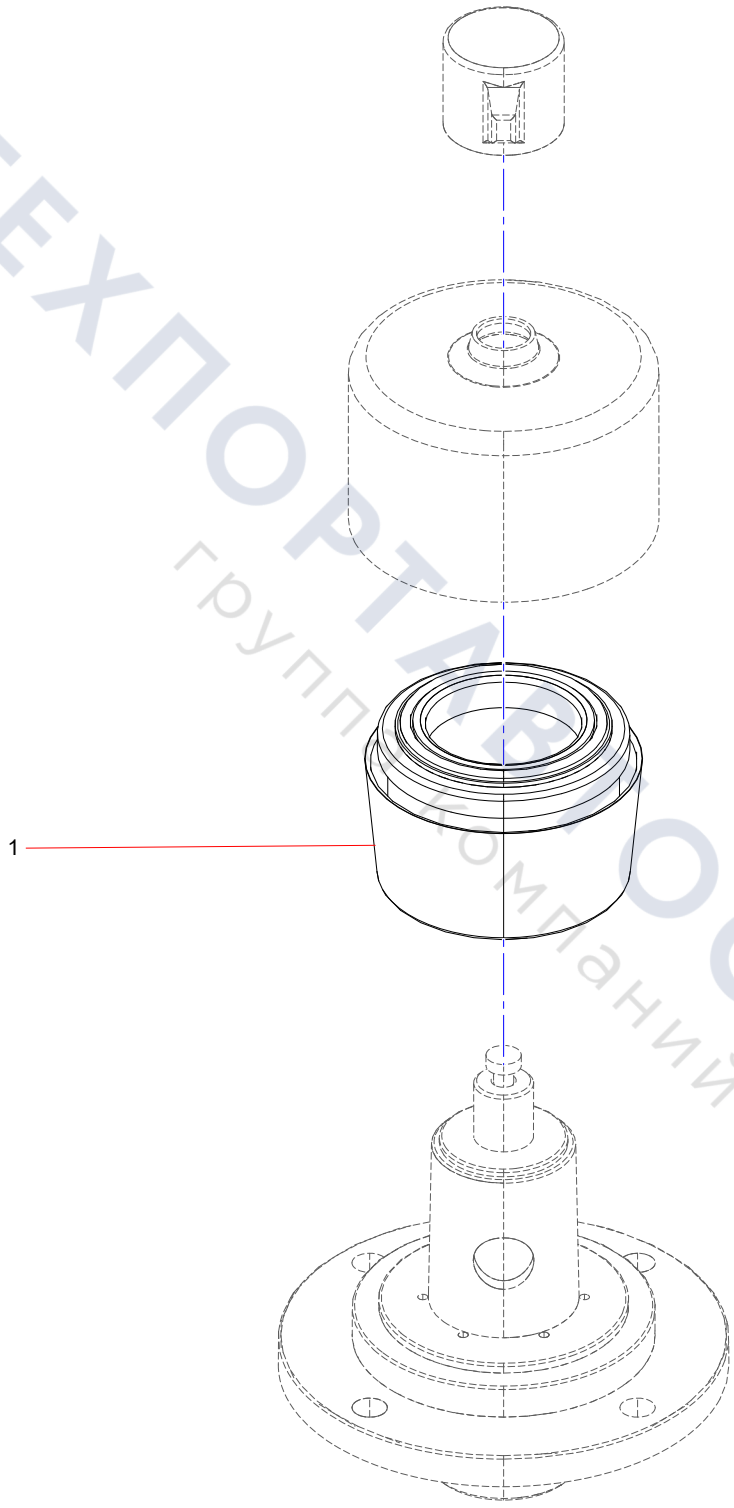

ТЕХПОРТАВТОСЕРВИС
группа компаний

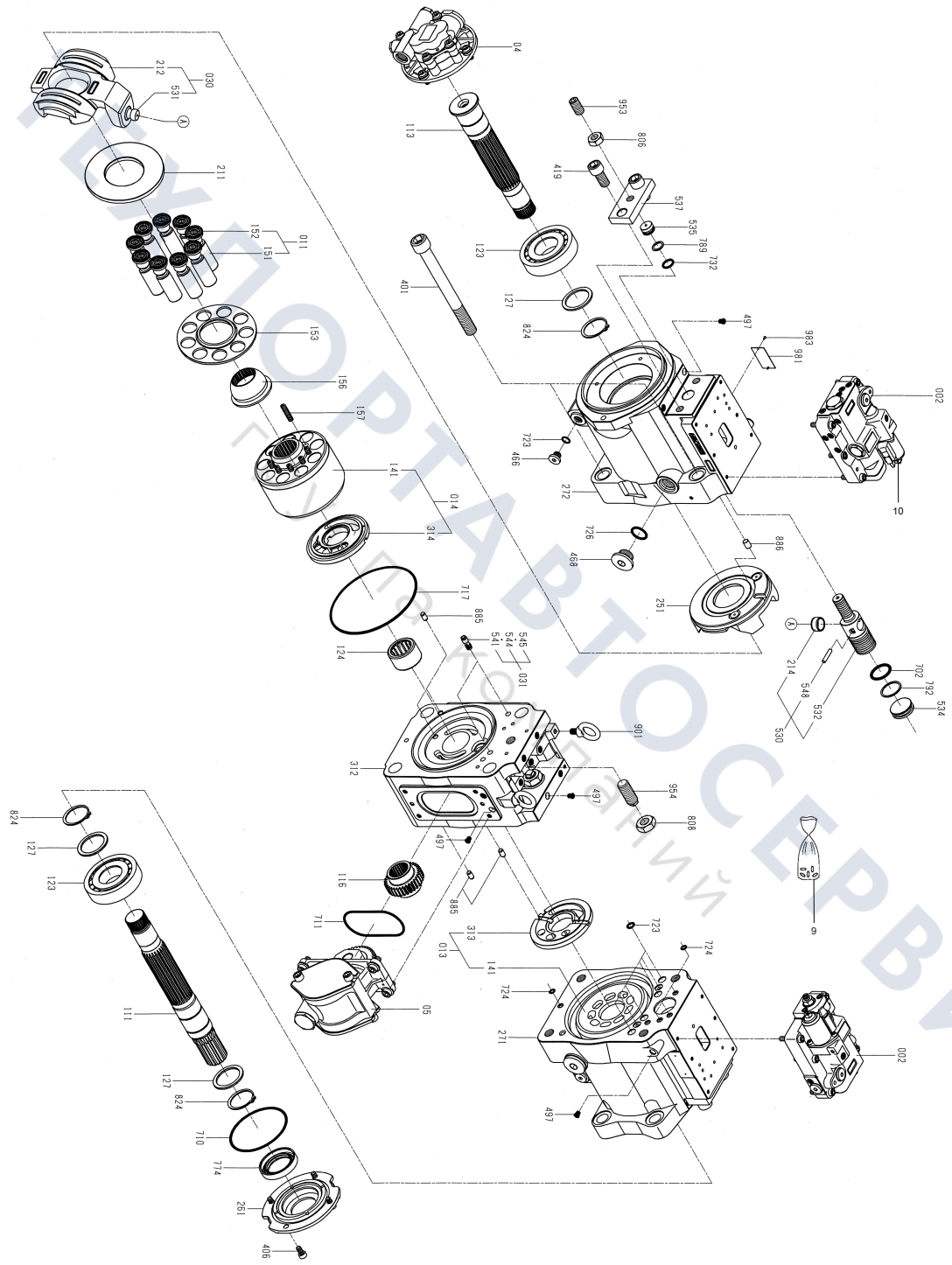

ЭКСКАВАТОРСЕРВИС
ПРОФЕССИОНАЛЬНЫЙ

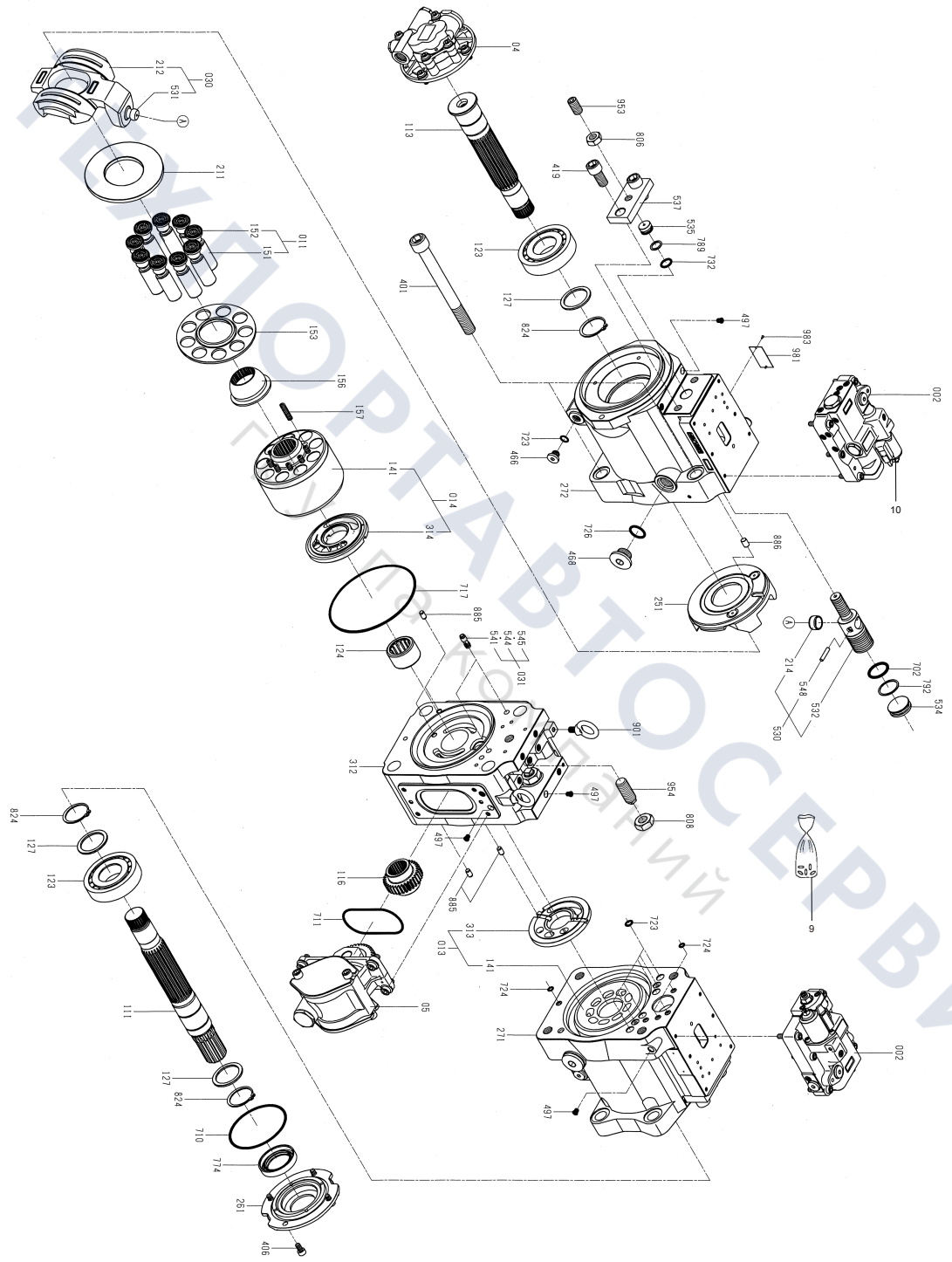

ЗАПЧАСТИ ДЛЯ СПЕЦТЕХНИКИ
ЭКСКАВАТОРЫ
ПОГРУЗЧИКИ
ЭКСПОРТАВТОСЕРВИС

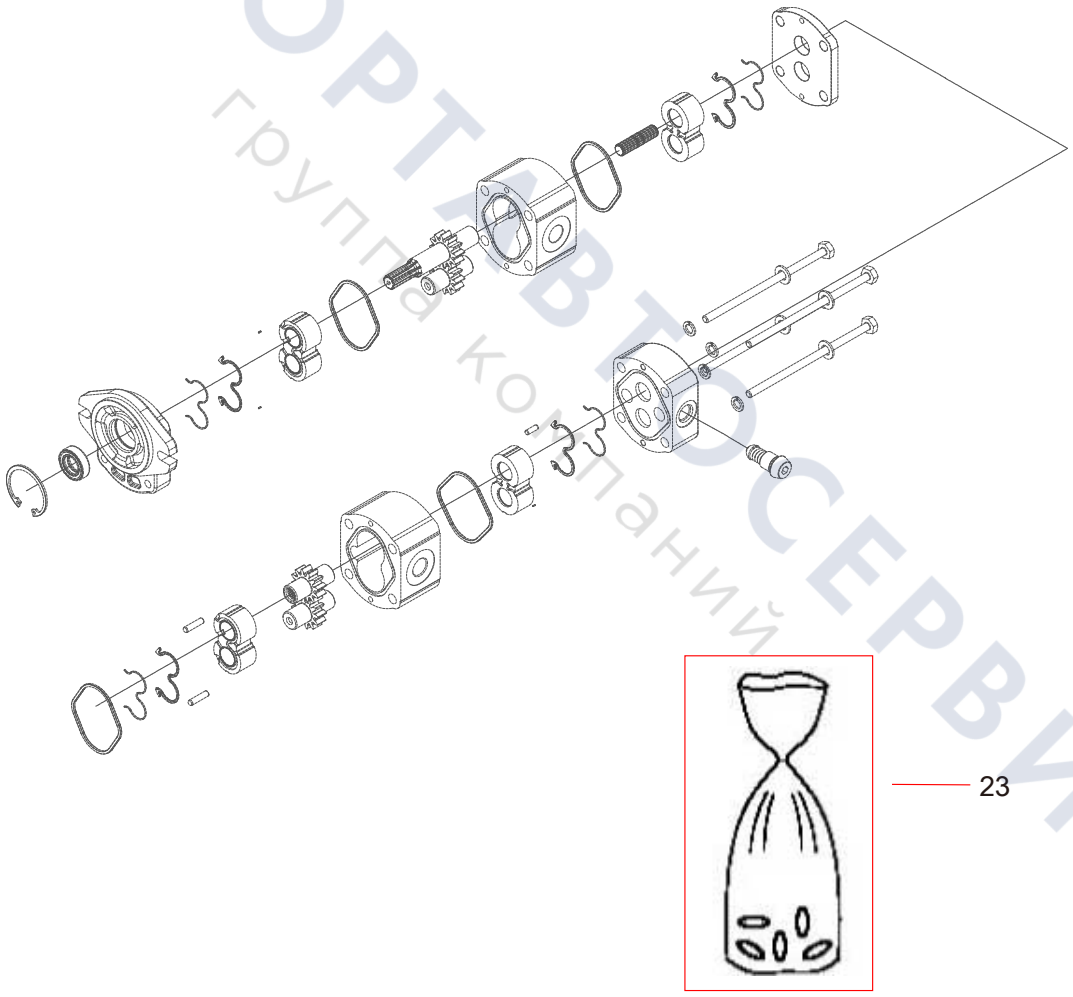

ТЕХПОРТАВТОСЕРВИС
группа компаний

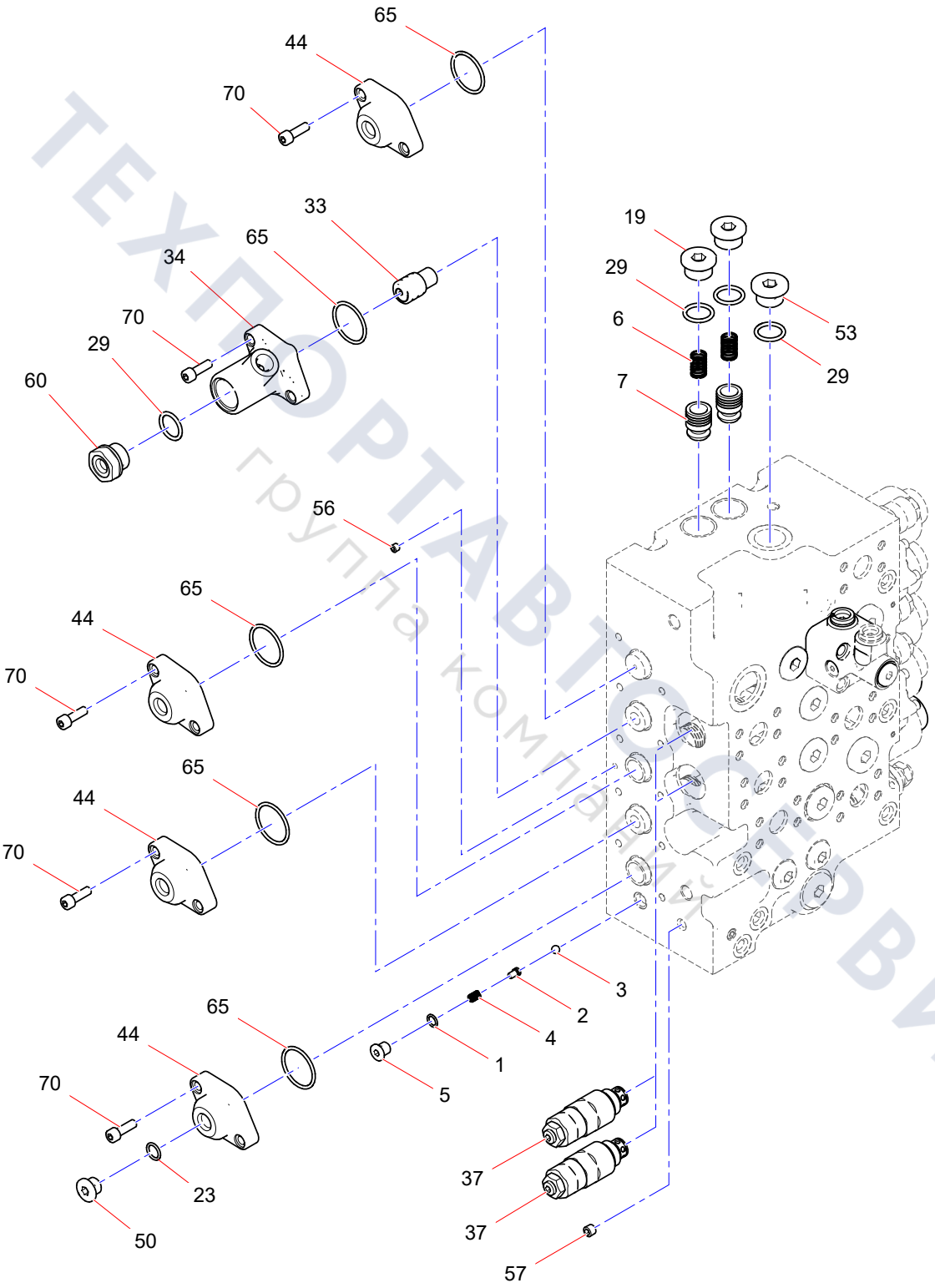

ТЕХПОРТАВТОСЕРВИС
группа компаний

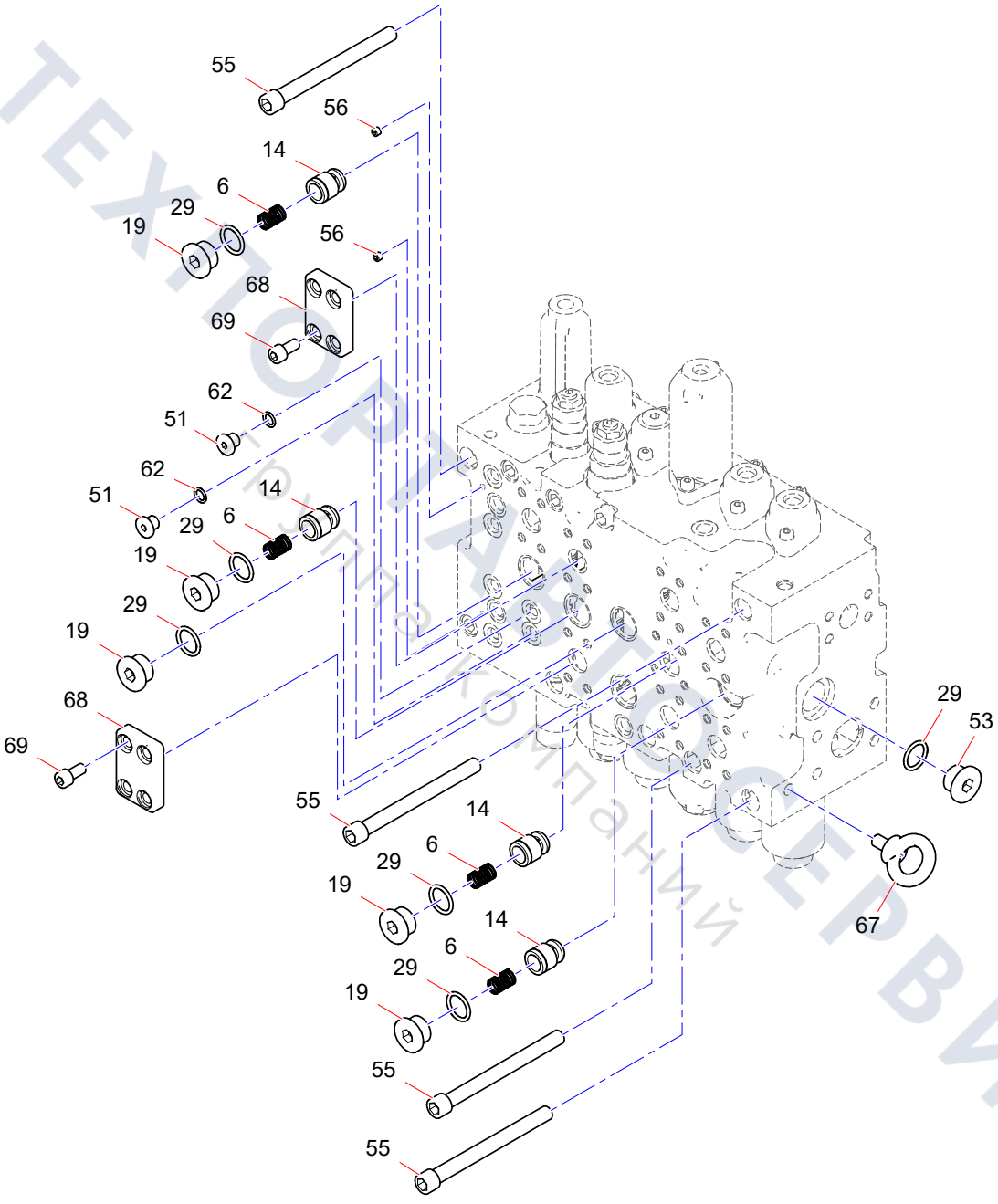

ТЕХНОРАЗБОР СЕРВИС
Электронный каталог запчастей

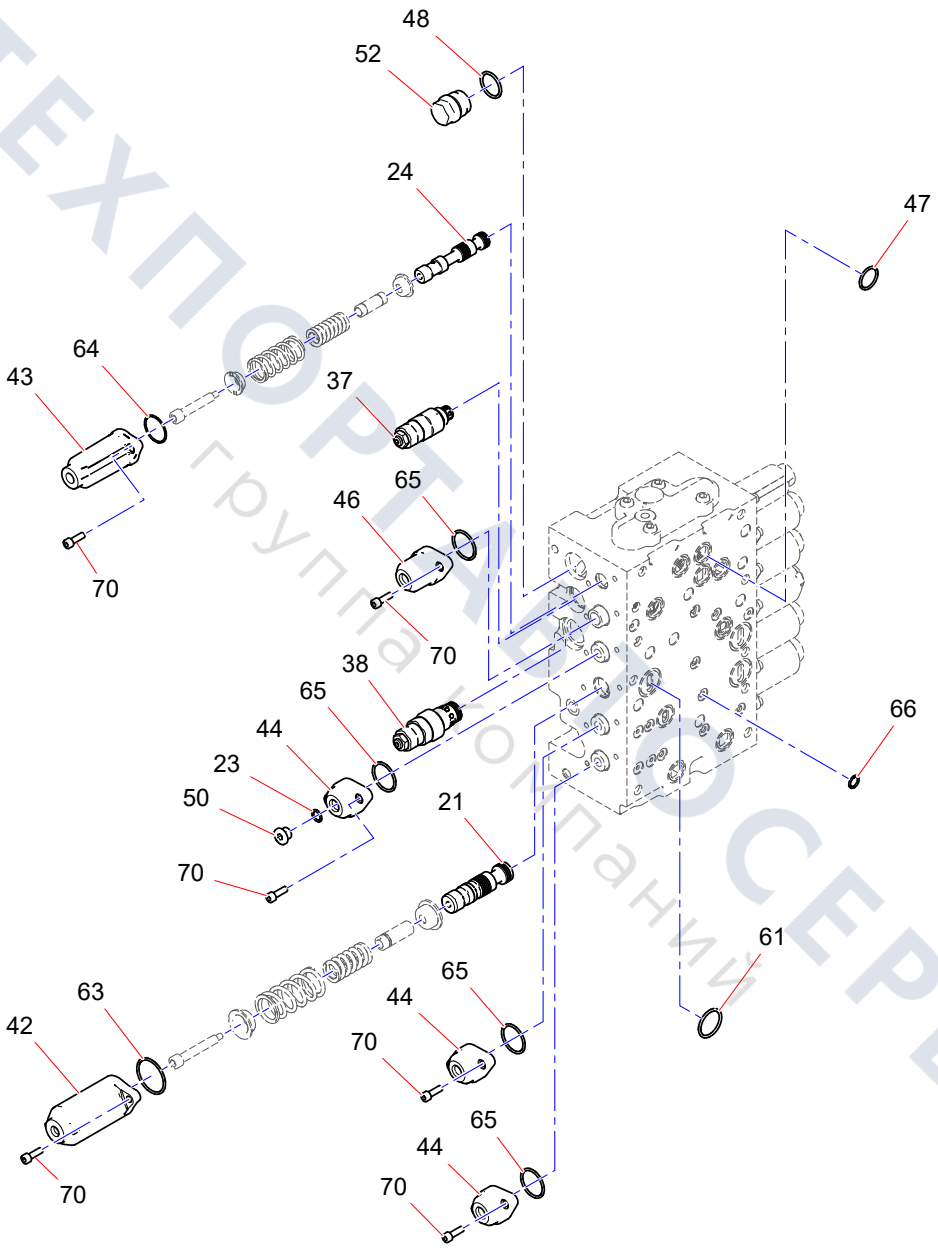

ТЕХПОРТСЕРВИС
группа компаний

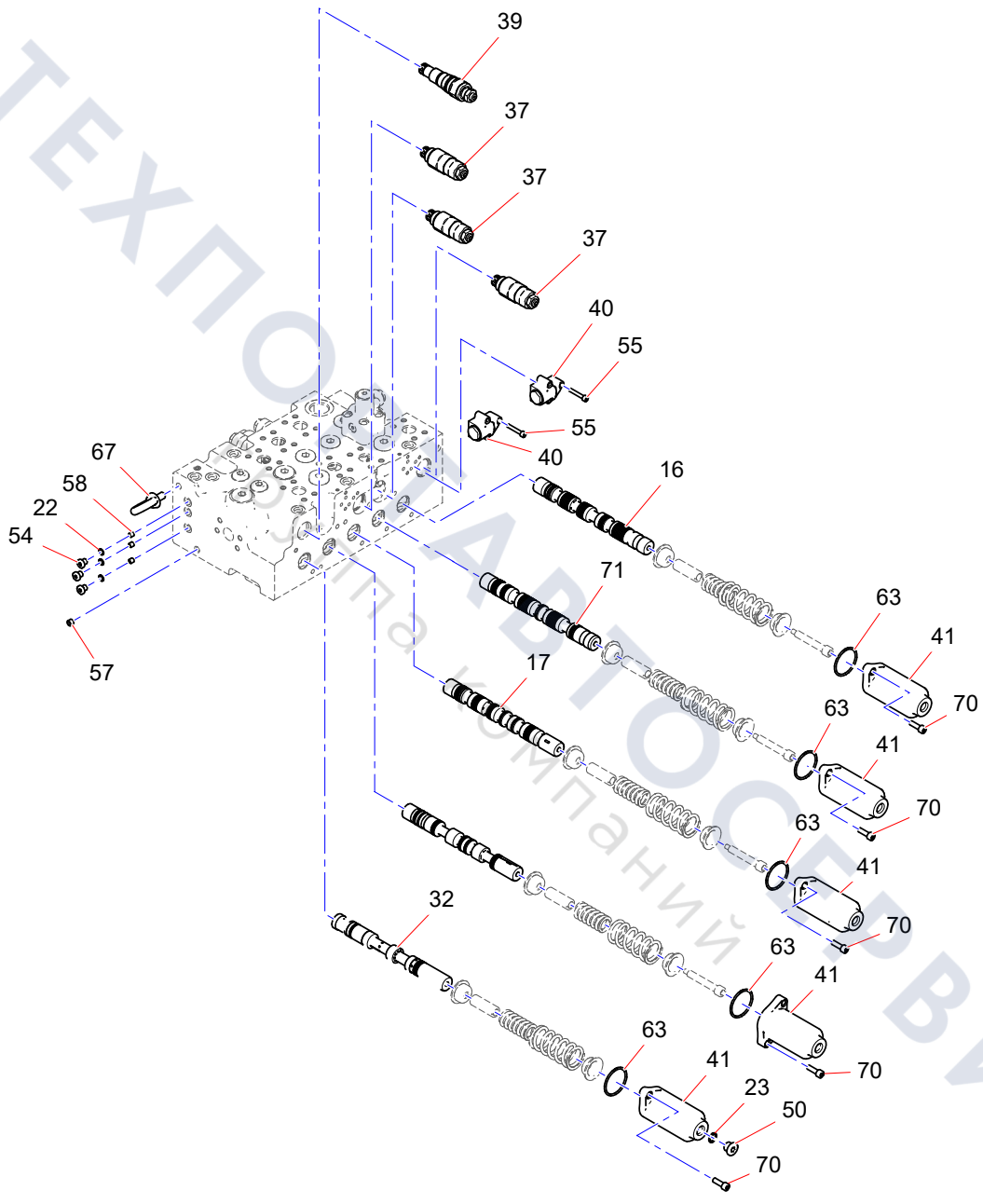

ТЕХПОЛАВТОСЕРВИС
Запчасти компаний

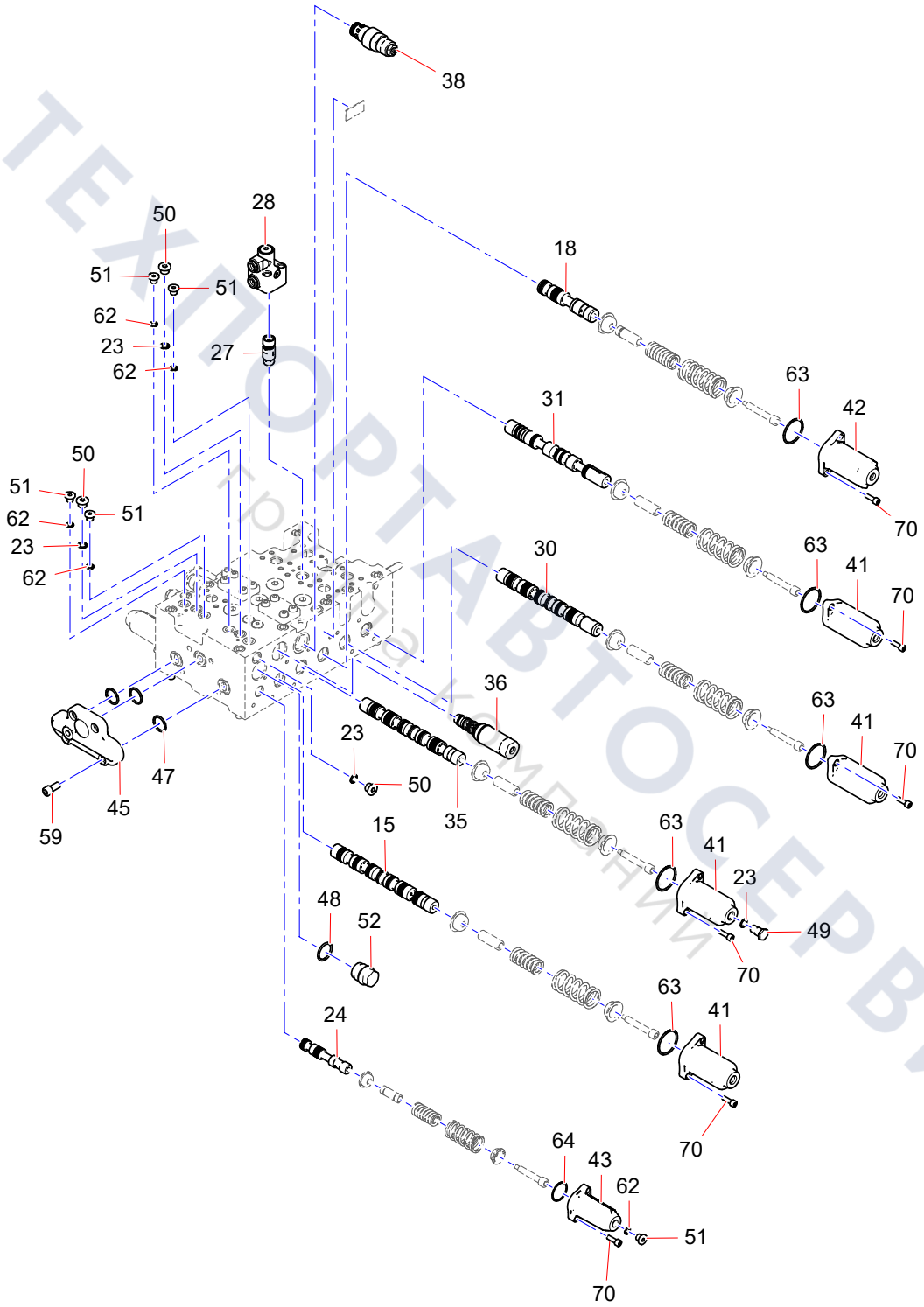

ТЕХПОРТАВТОСЕРВИС

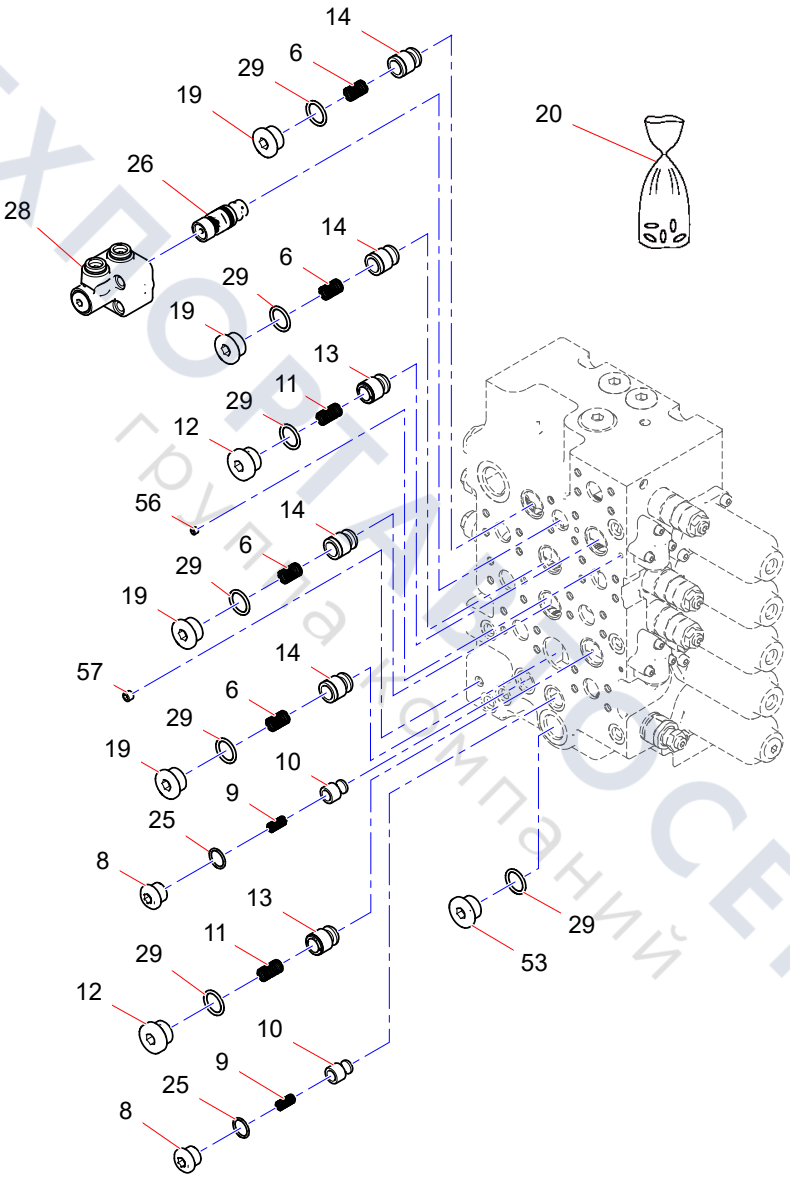

ТЕХПОРТСЕРВИС
группа компаний

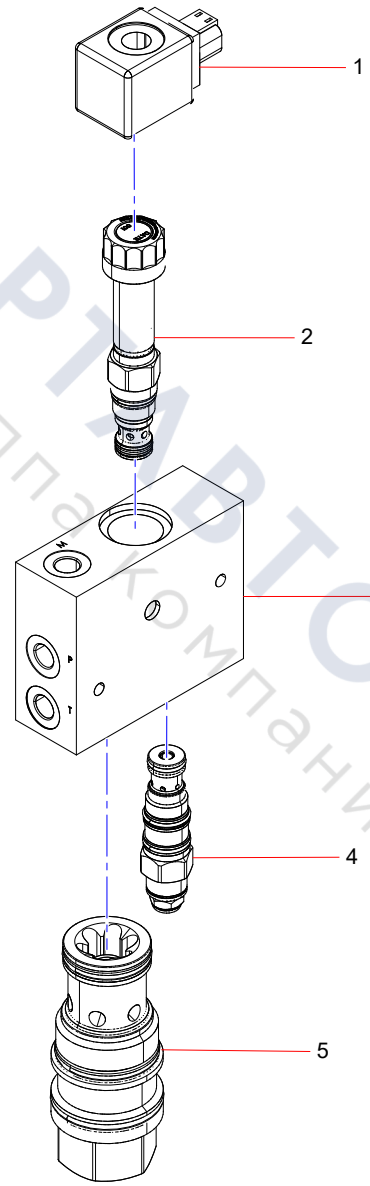

ТЕХПОРТАВТОСЕРВИС
группакомпаний

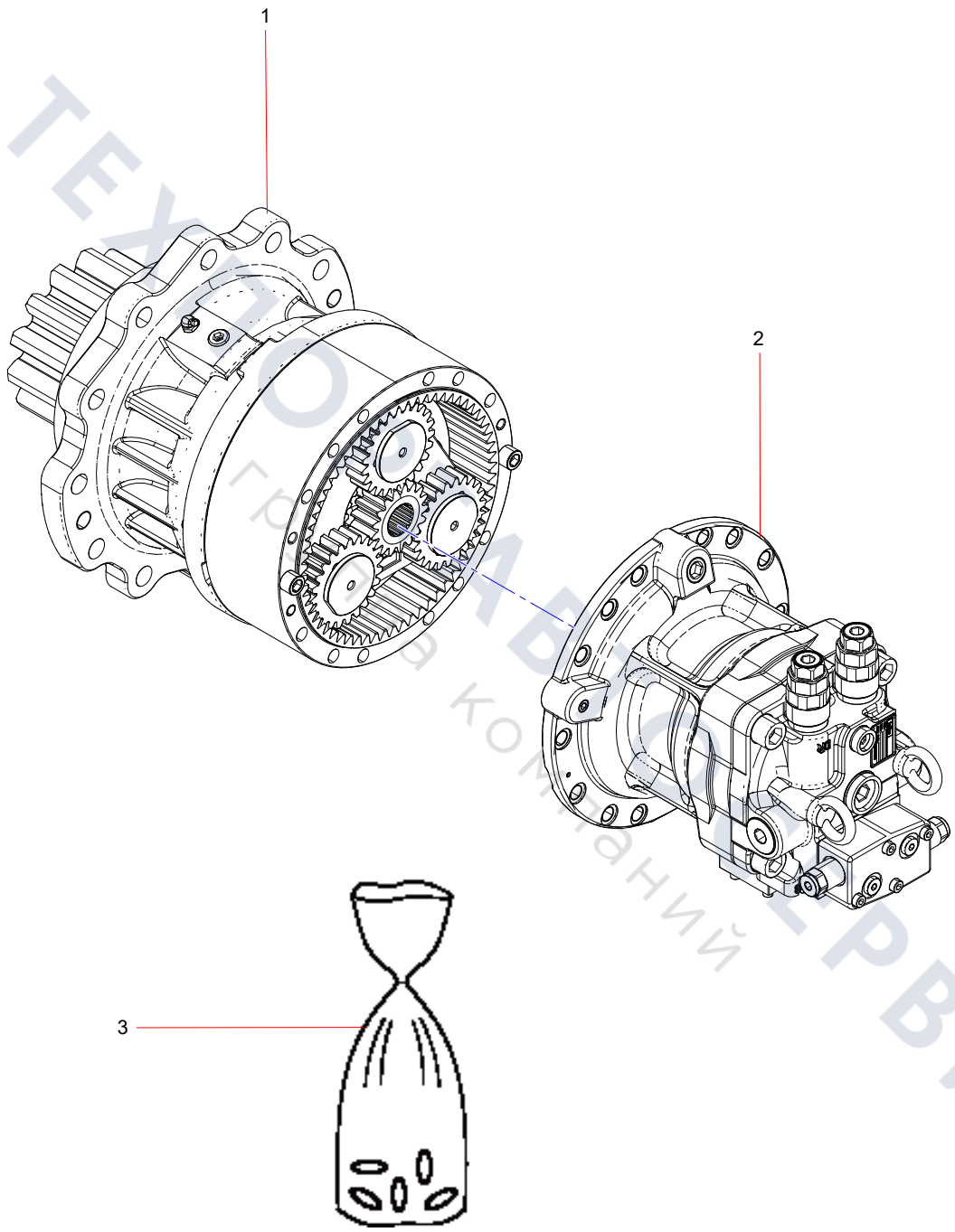

ТЕХНОМАШСЕРВИС
группа компаний

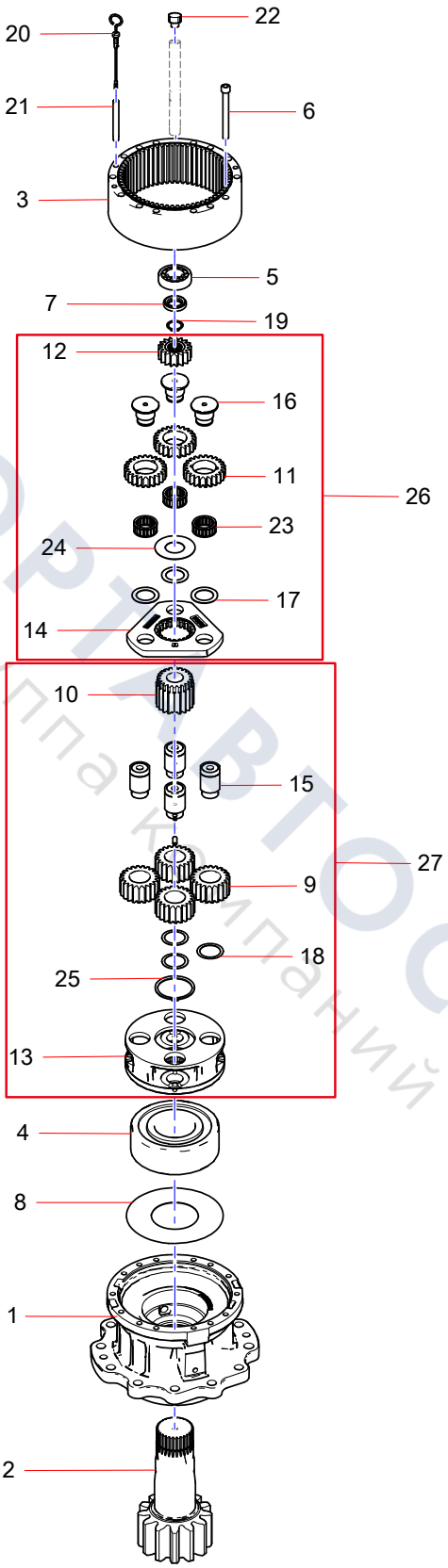

ТЕХПОРТАВТОСЕРВИС
группа компаний

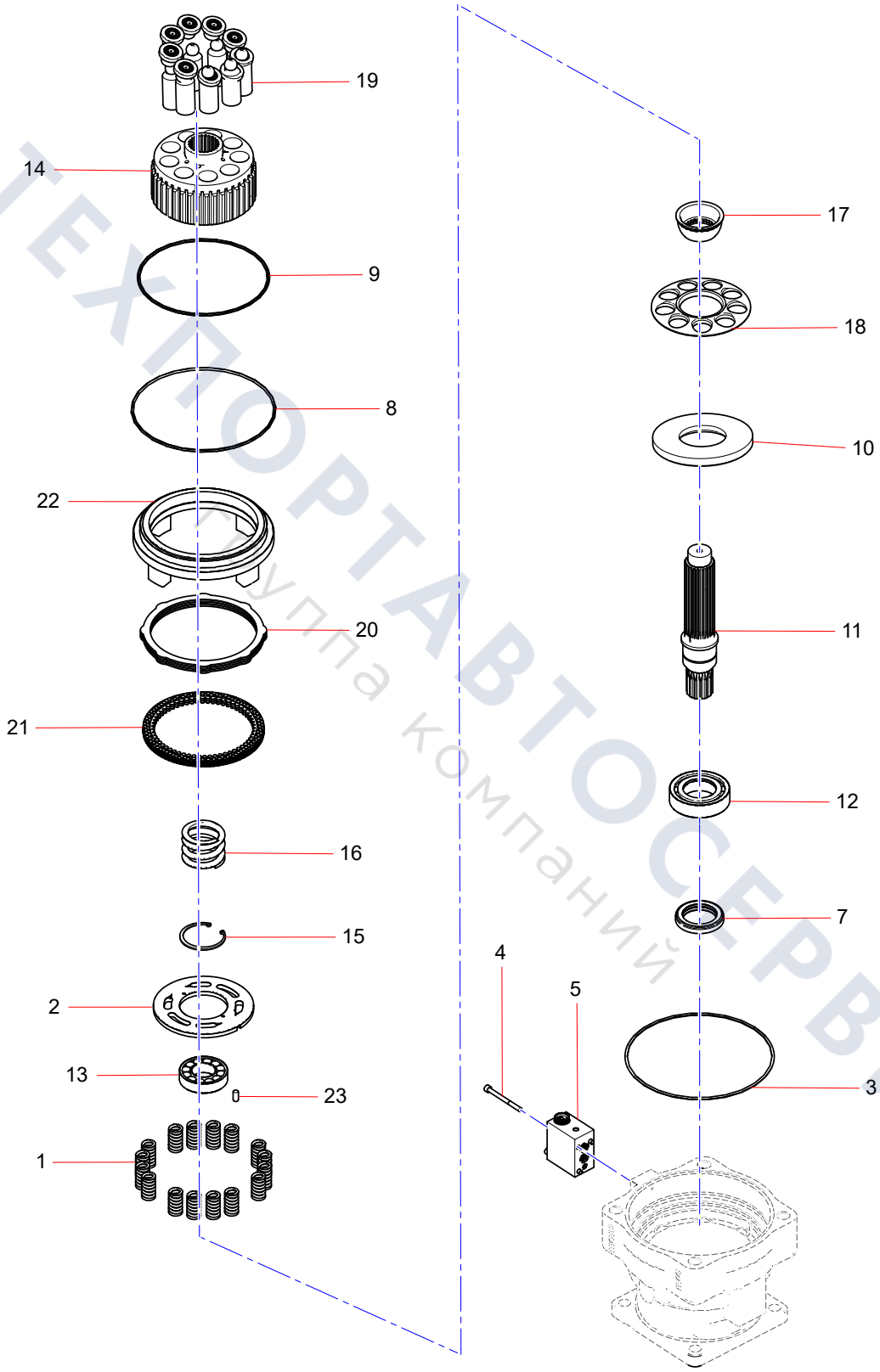

ТЕХПОРТАВТОСЕРВИС
Группа компаний

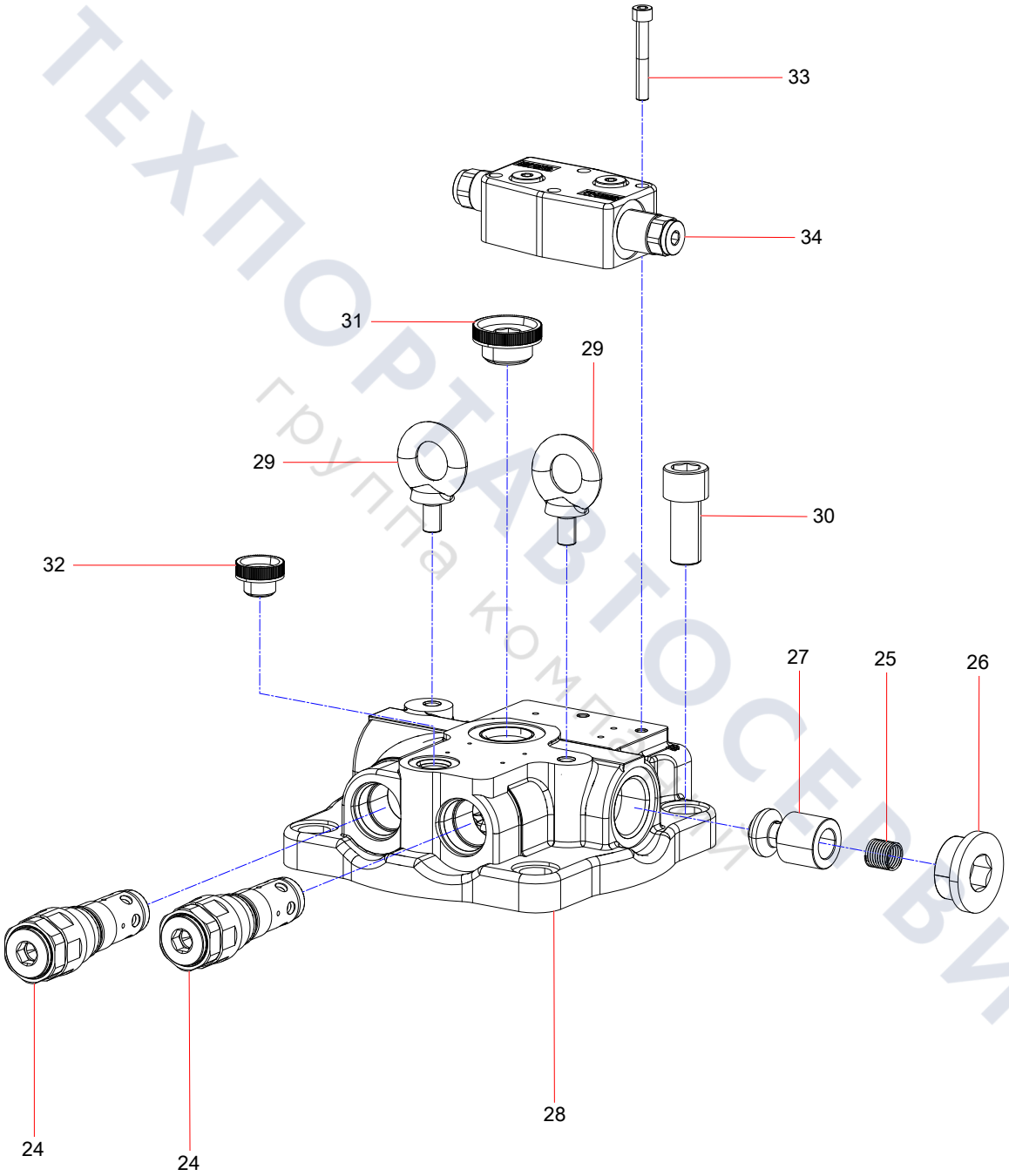

ТЕХПОРТАВТОСЕРВИС
группа компаний

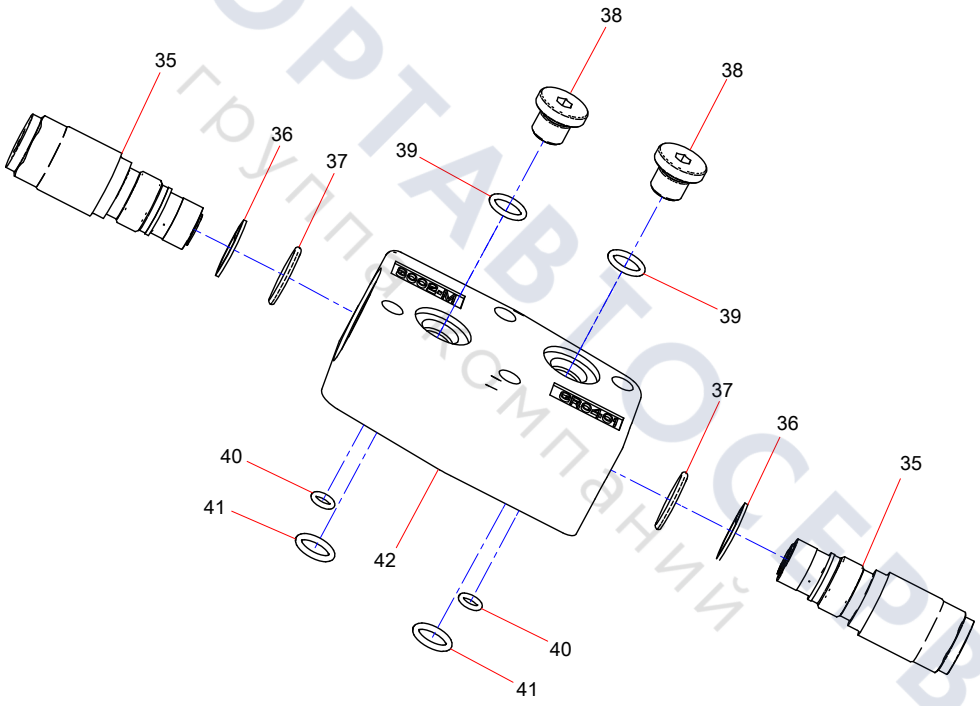

ТЕХПОРТАВТОСЕРВИС
группа компаний

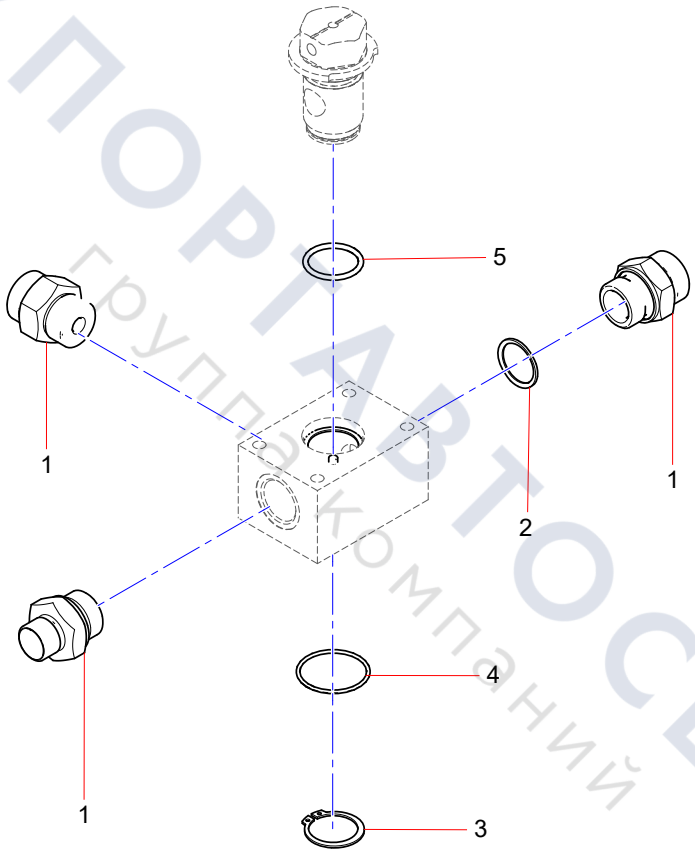

ТЕХПОРТАВТОСЕРВИС
группа компаний

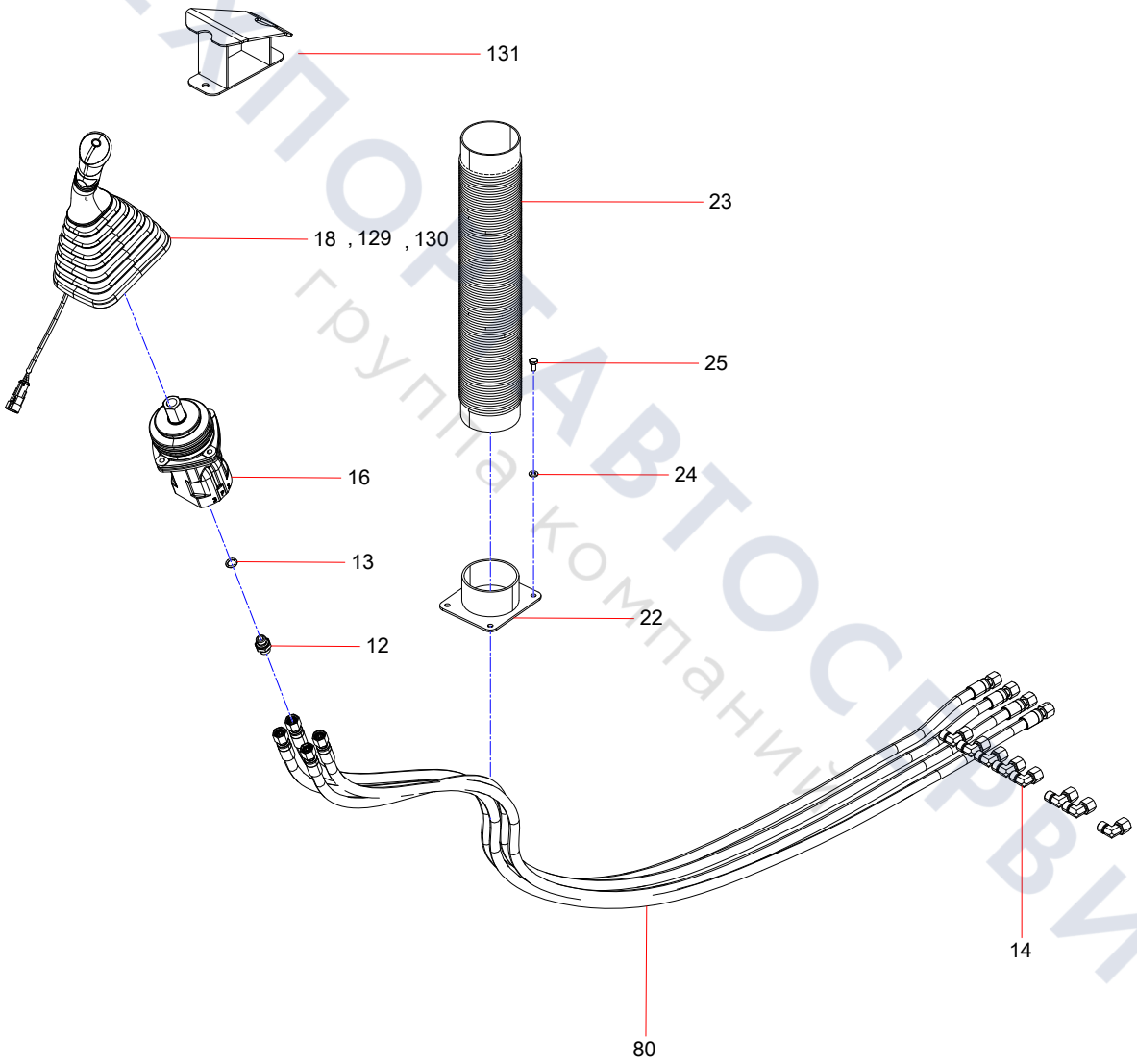

ТЕХПОРТАВТОСЕРВИС
группа компаний

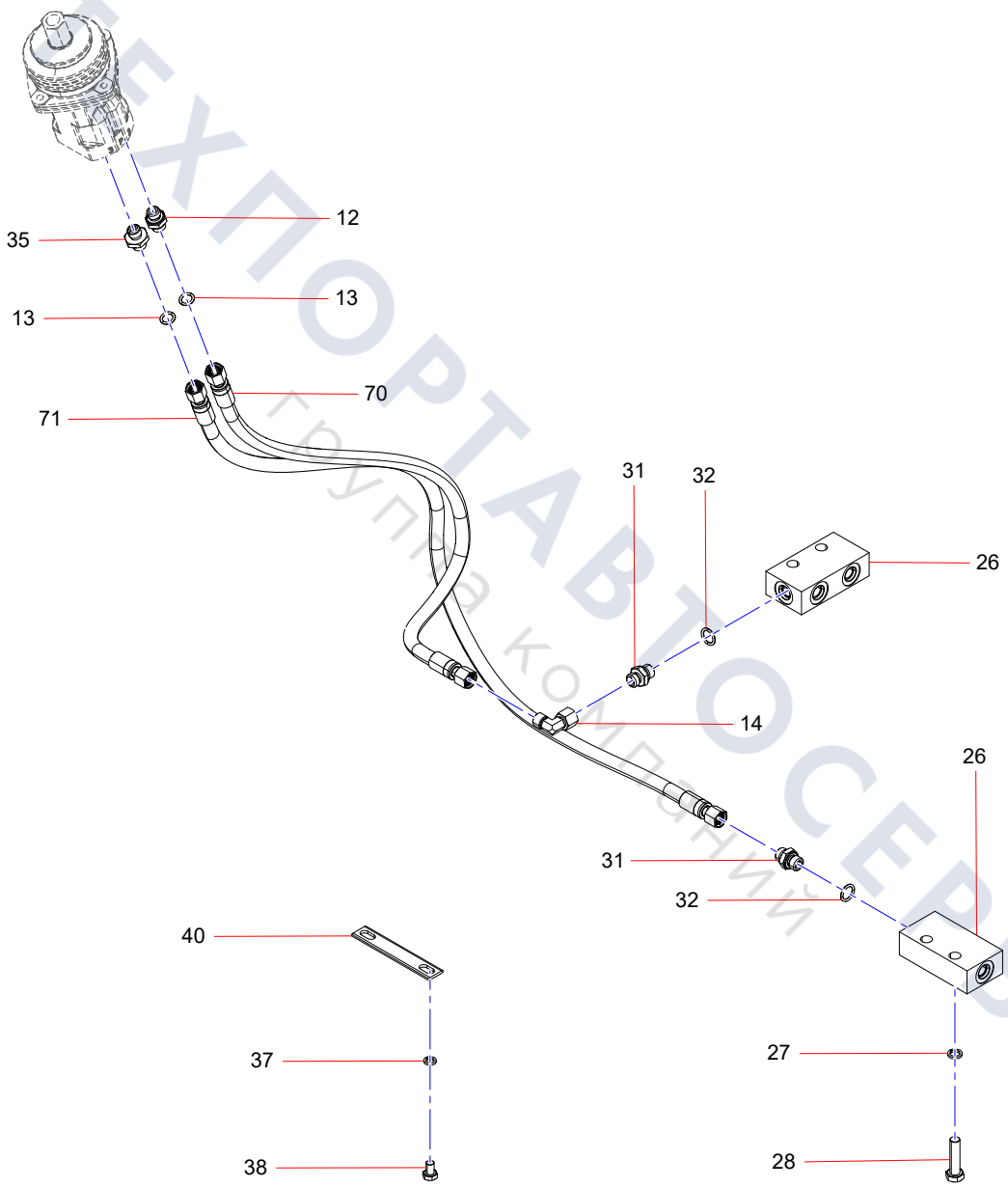

ТЕХПОРТАВТОСЕРВИС
Группа компаний

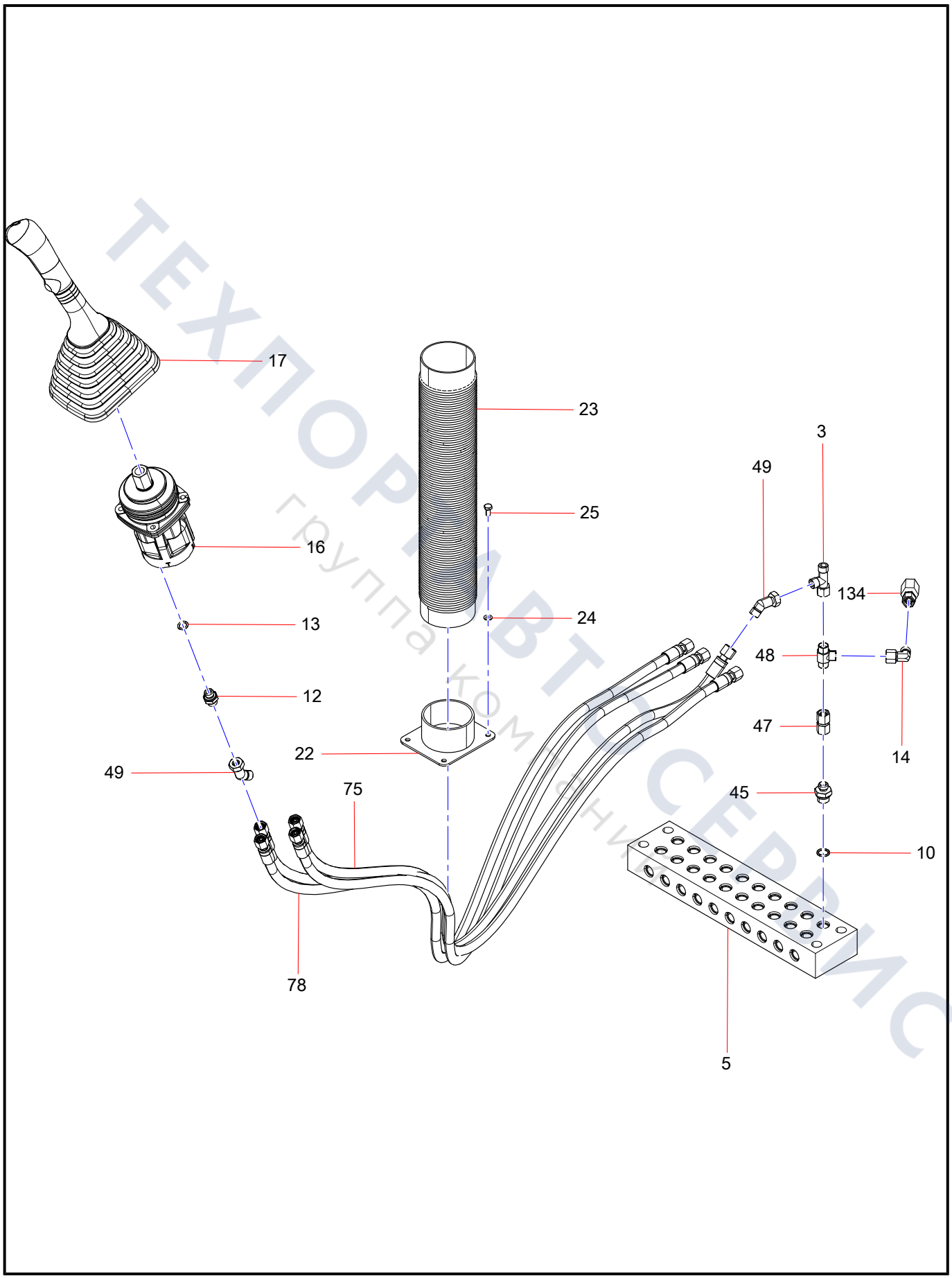

ТЕХПОРТАВТОСЕРВИС
группа компаний

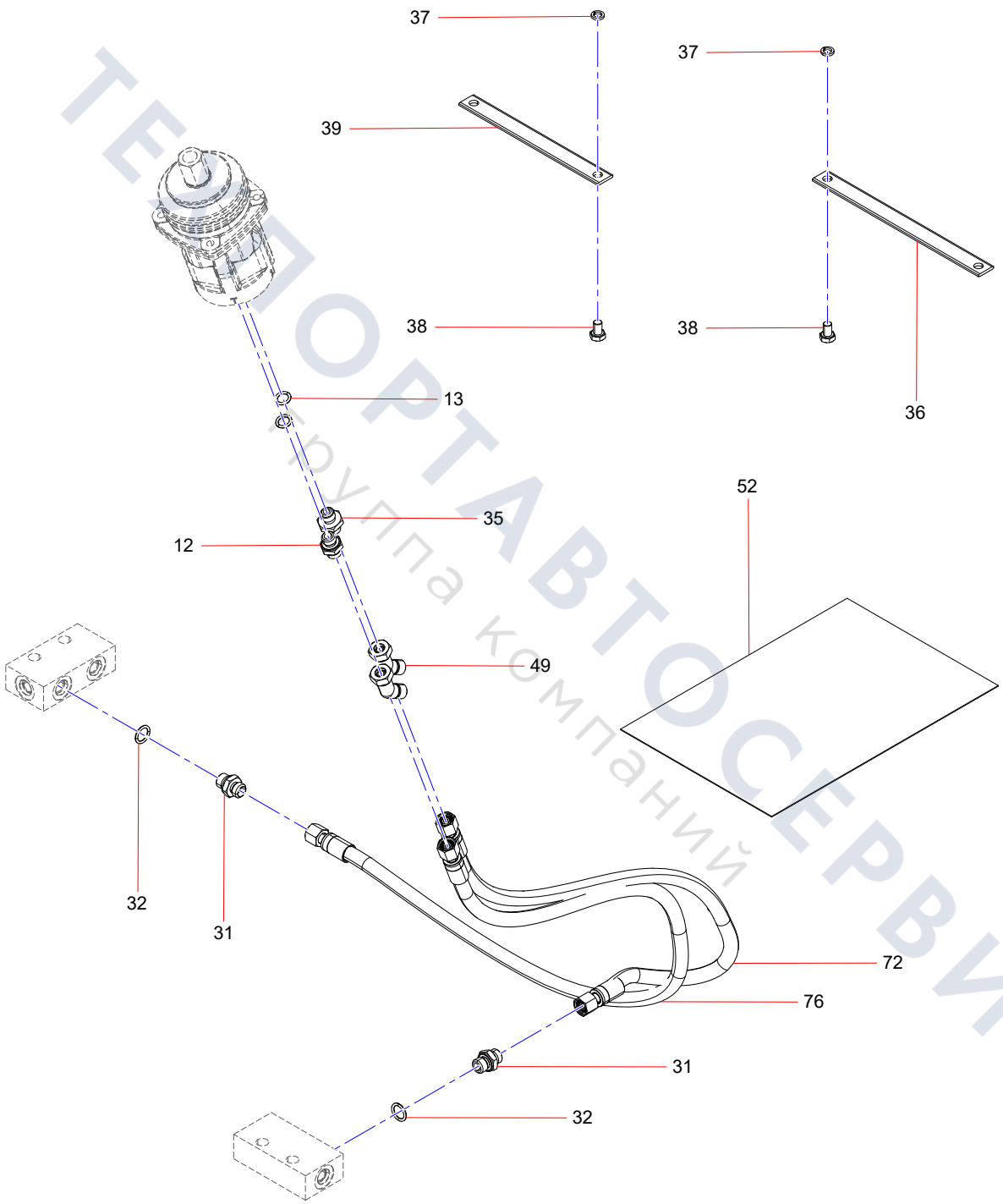

ТЕХПОРТАВТОСЕРВИС
Группа компаний

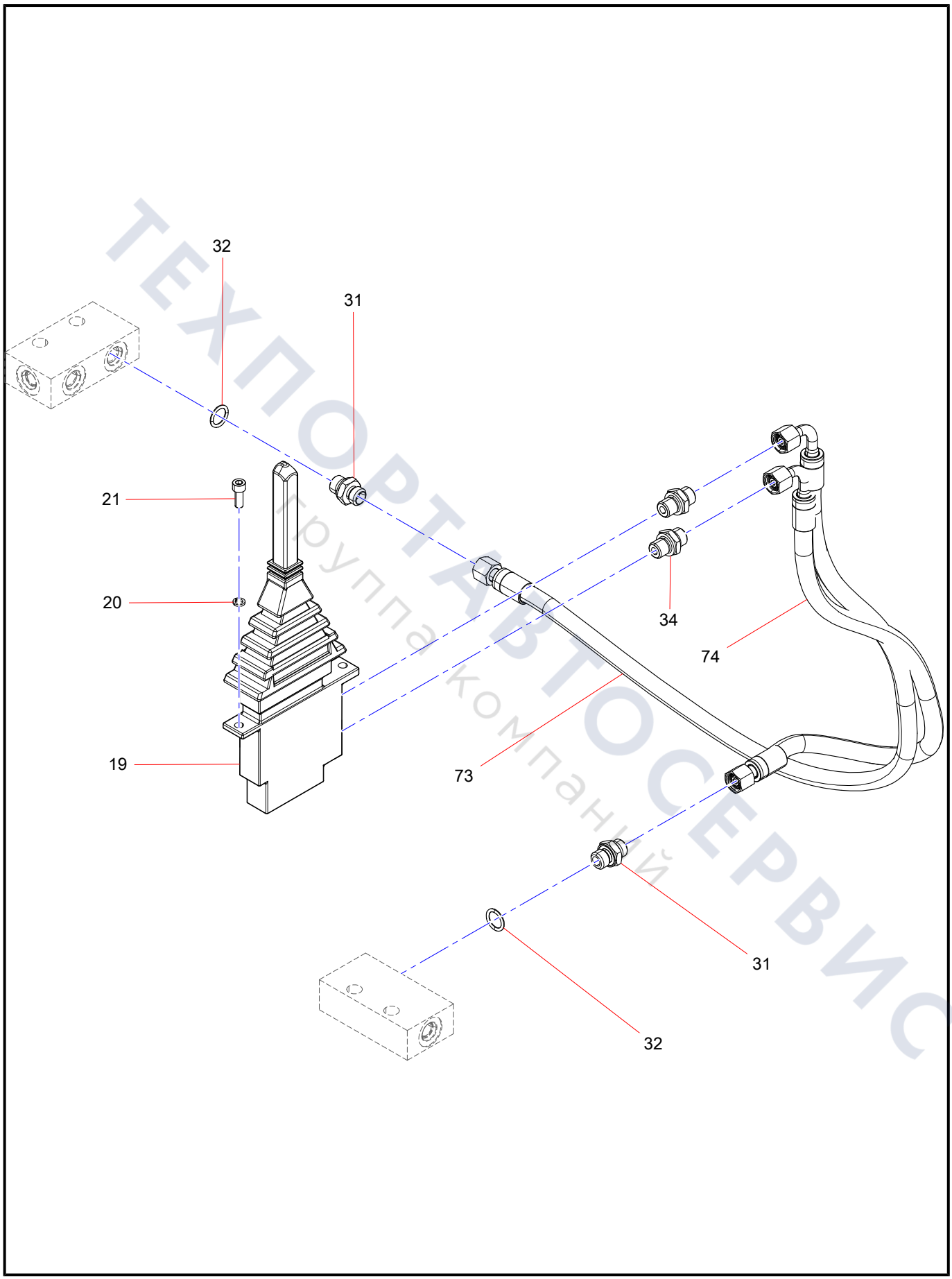

ТЕХПОРТАВТОСЕРВИС
Группа компаний

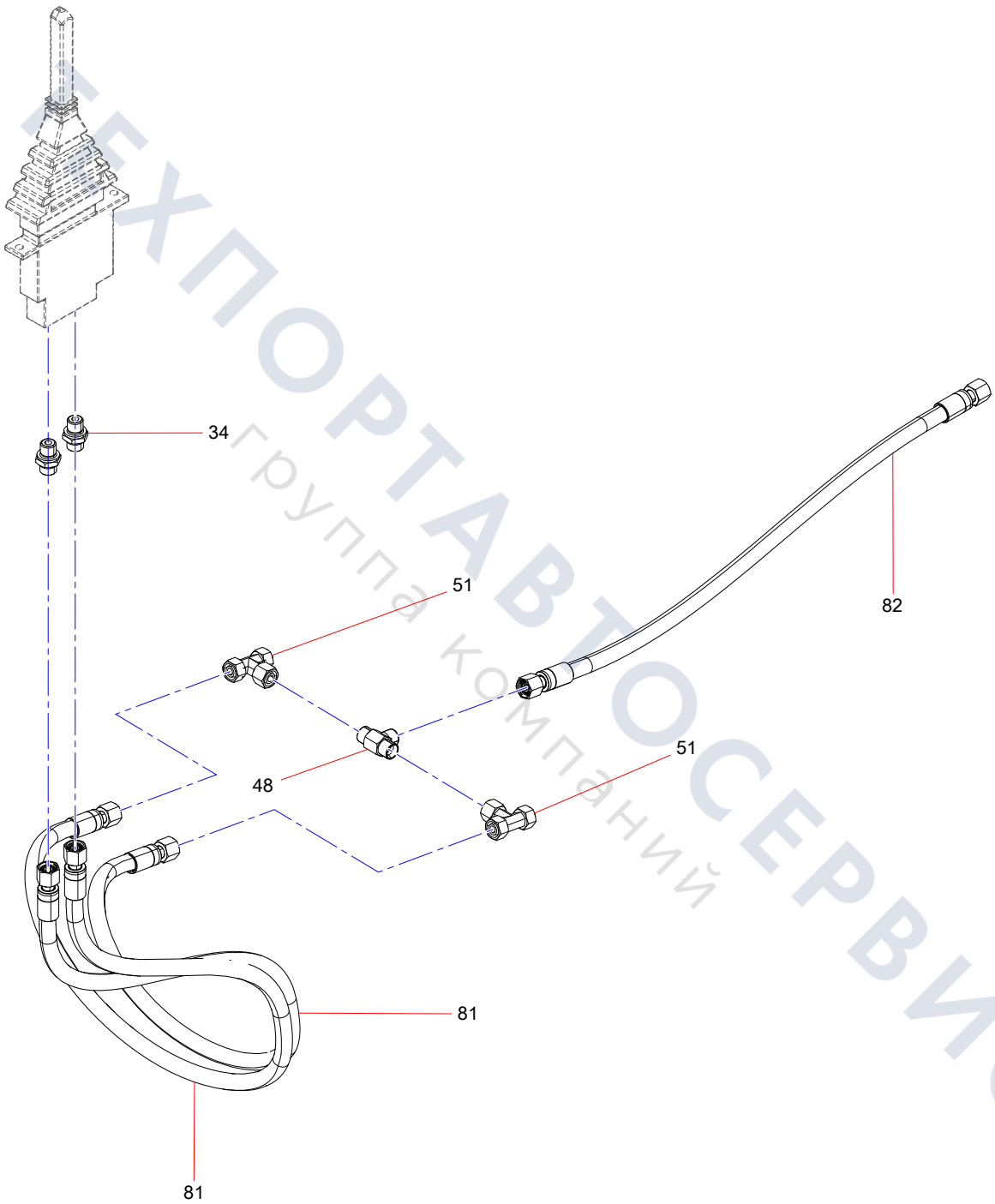

ТЕХПОРТАВТОСЕРВИС
группа компаний

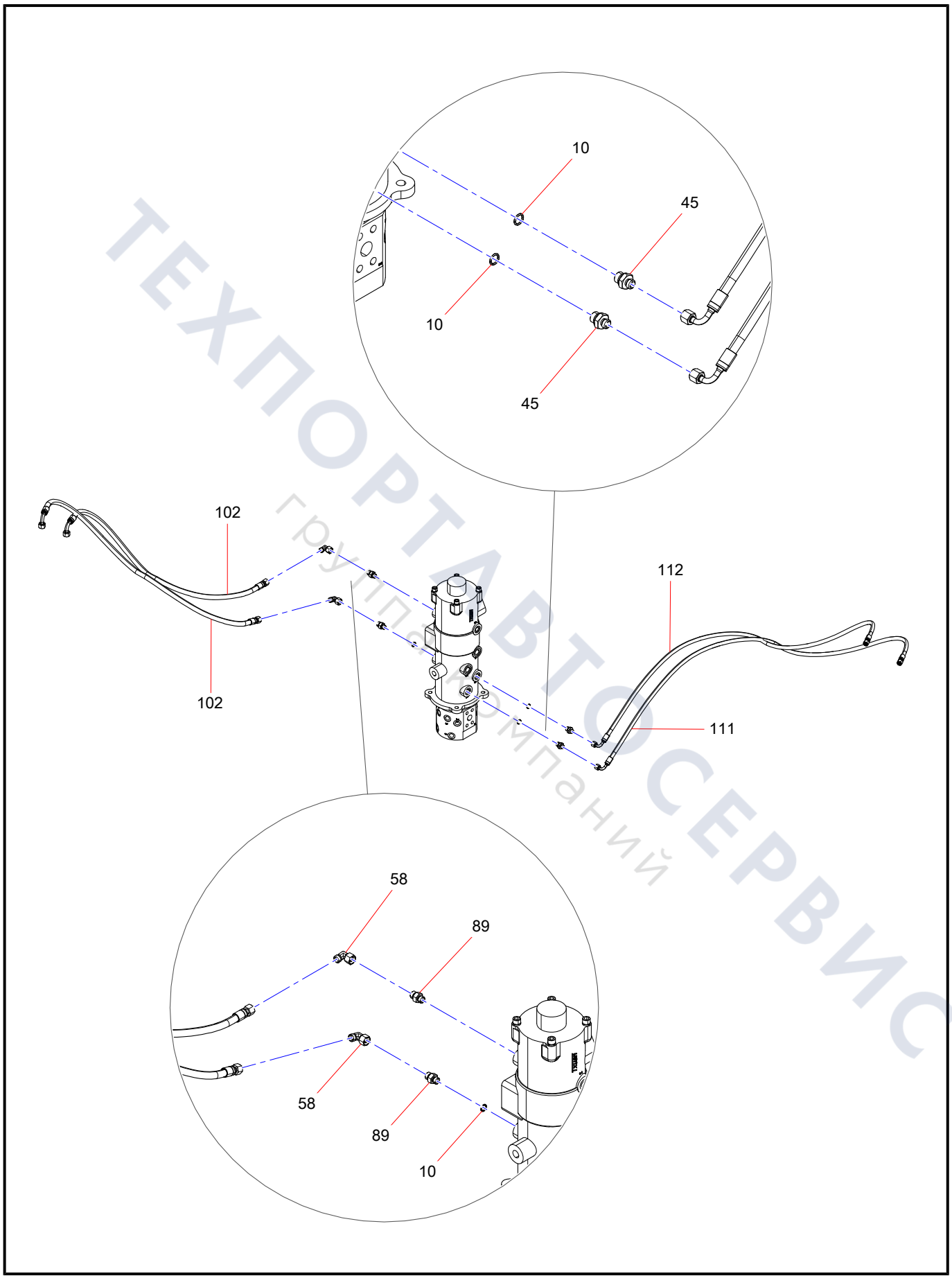

ТЕХПОРТАВТОСЕРВИС
группа компаний

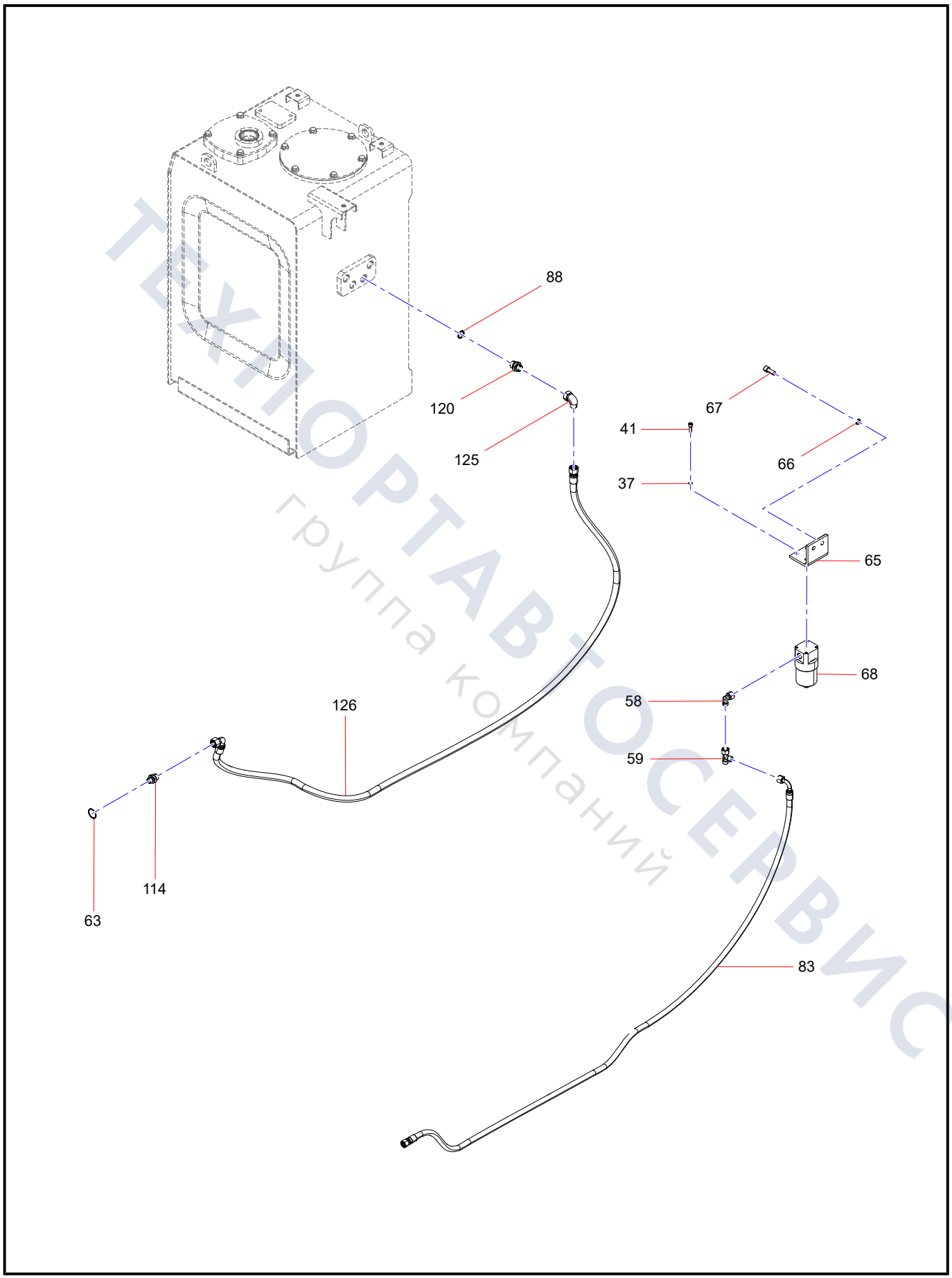

ТЕХПОРТАВТОСЕРВИС
группа компаний

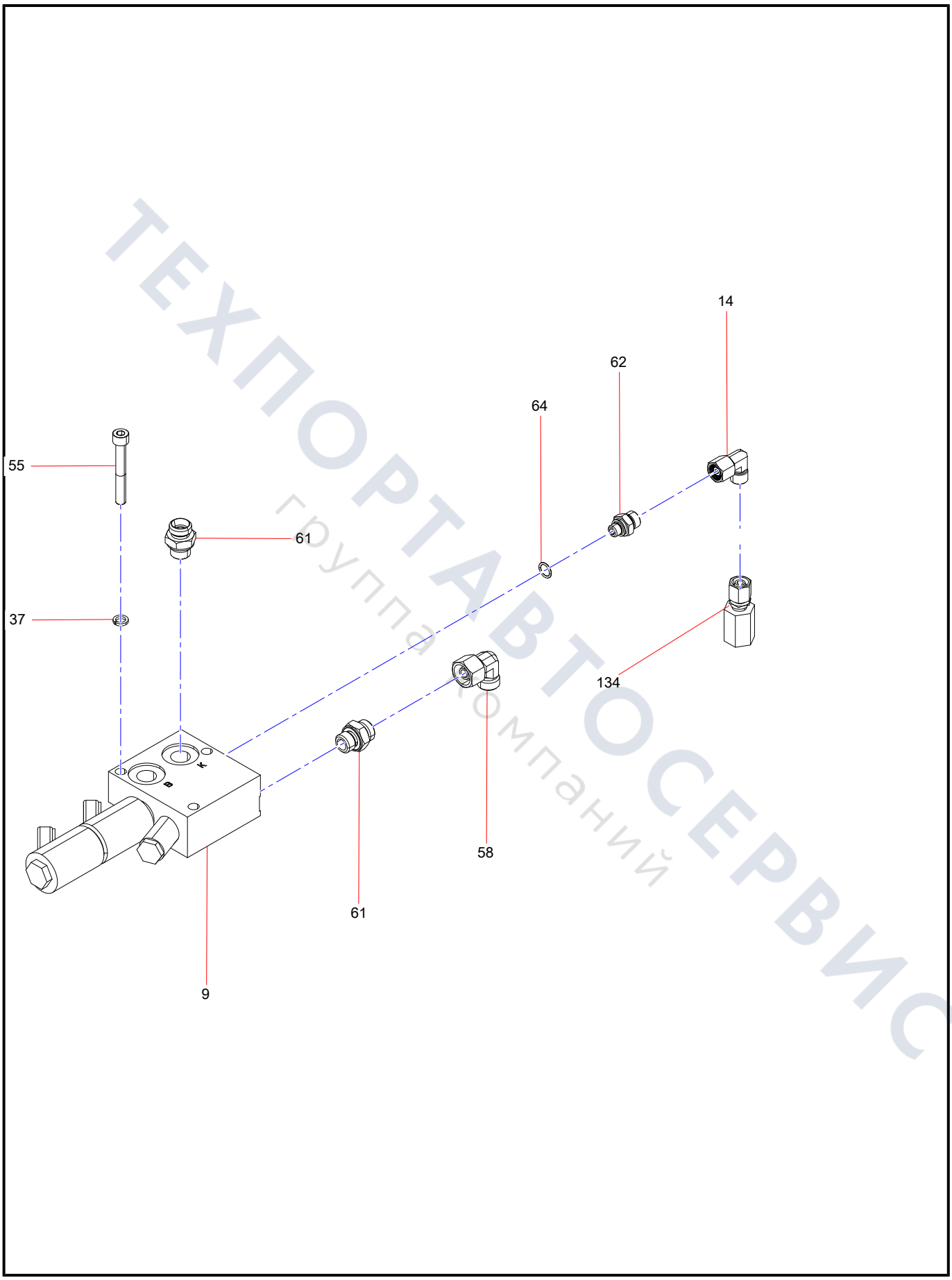

ТЕХПОРТАВТОСЕРВИС
группа компаний

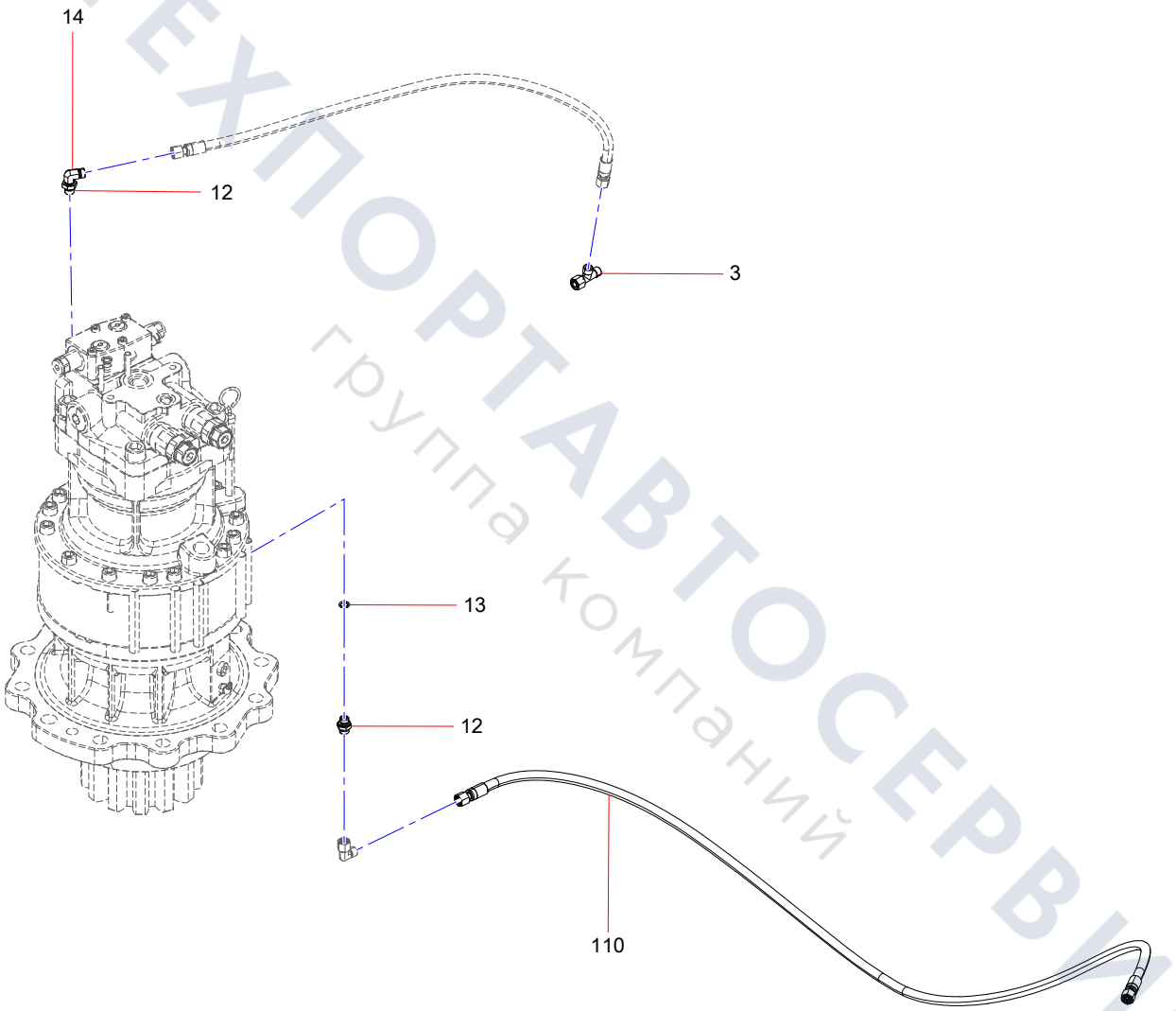

ТЕХПОРТАВТОСЕРВИС
группа компаний

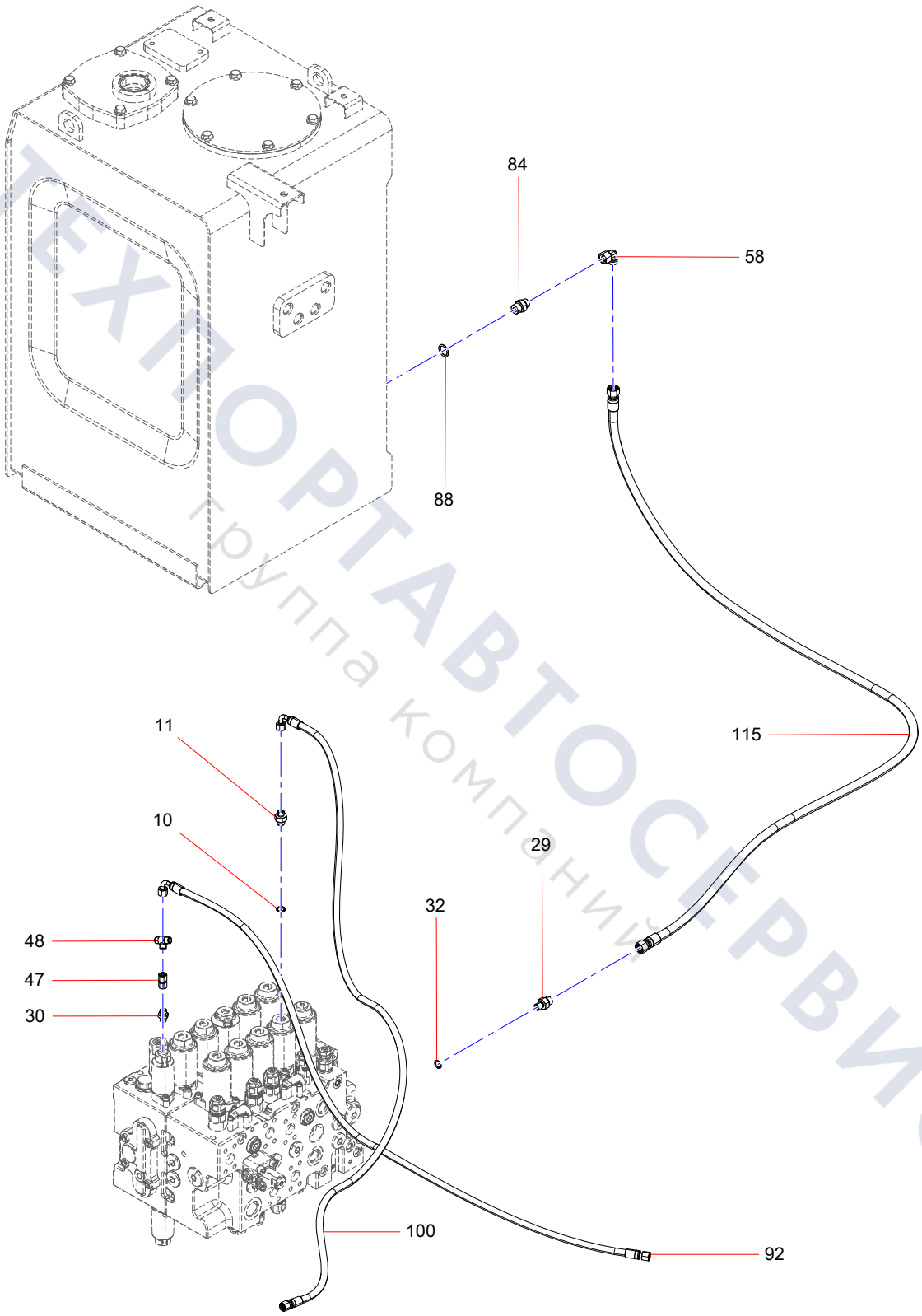

ТЕХПОРТАВТОСЕРВИС
группа компаний

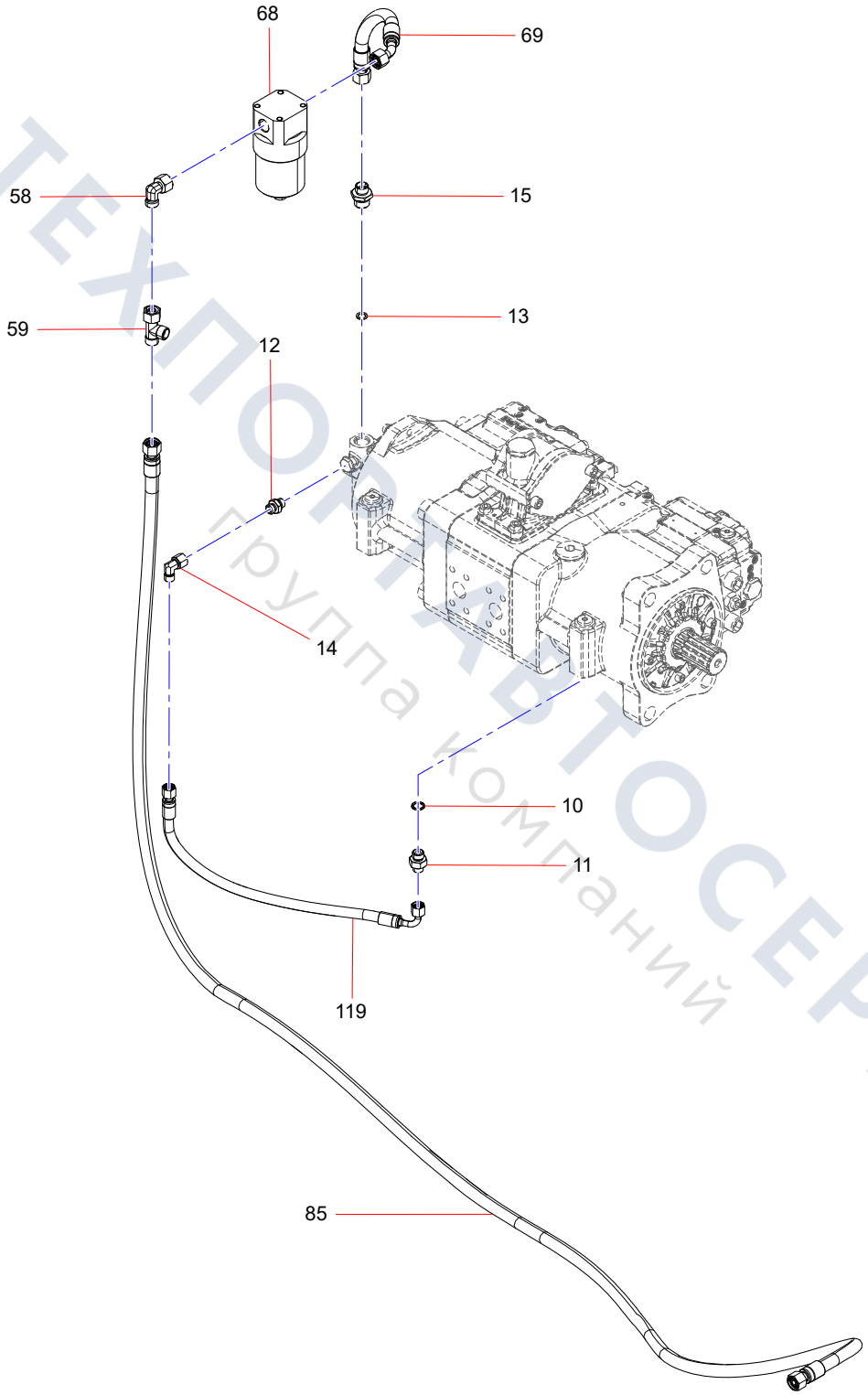

ТЕХПОРТАВТОСЕРВИС
Группа компаний

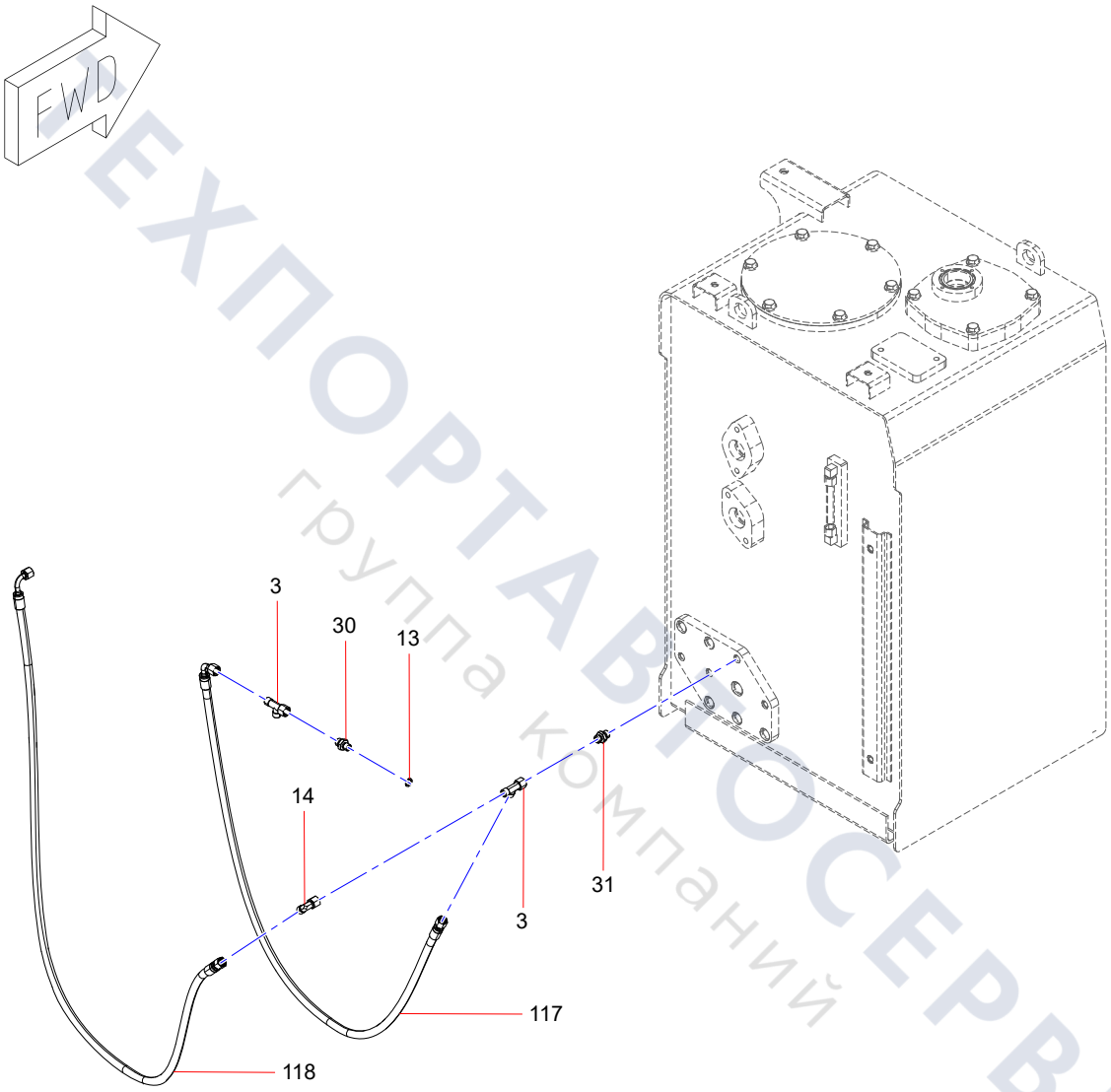

ЭКСПОРТАВТОСЕРВИС
группа компаний

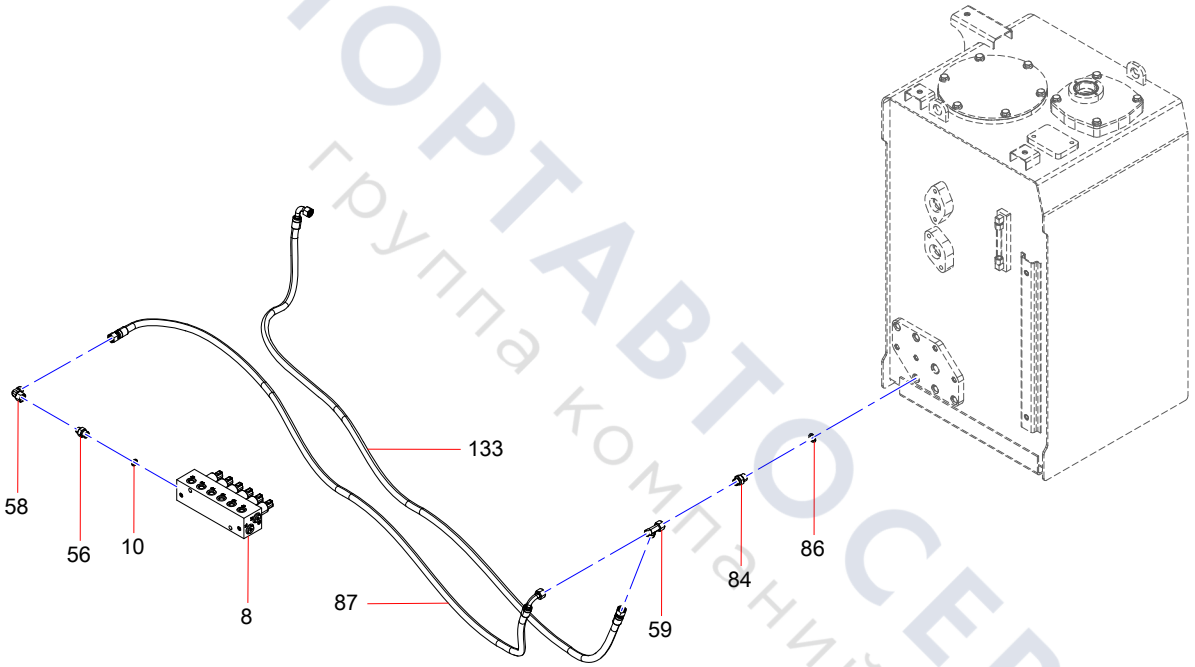

ТЕХПОРТАВТОСЕРВИС
группа компаний

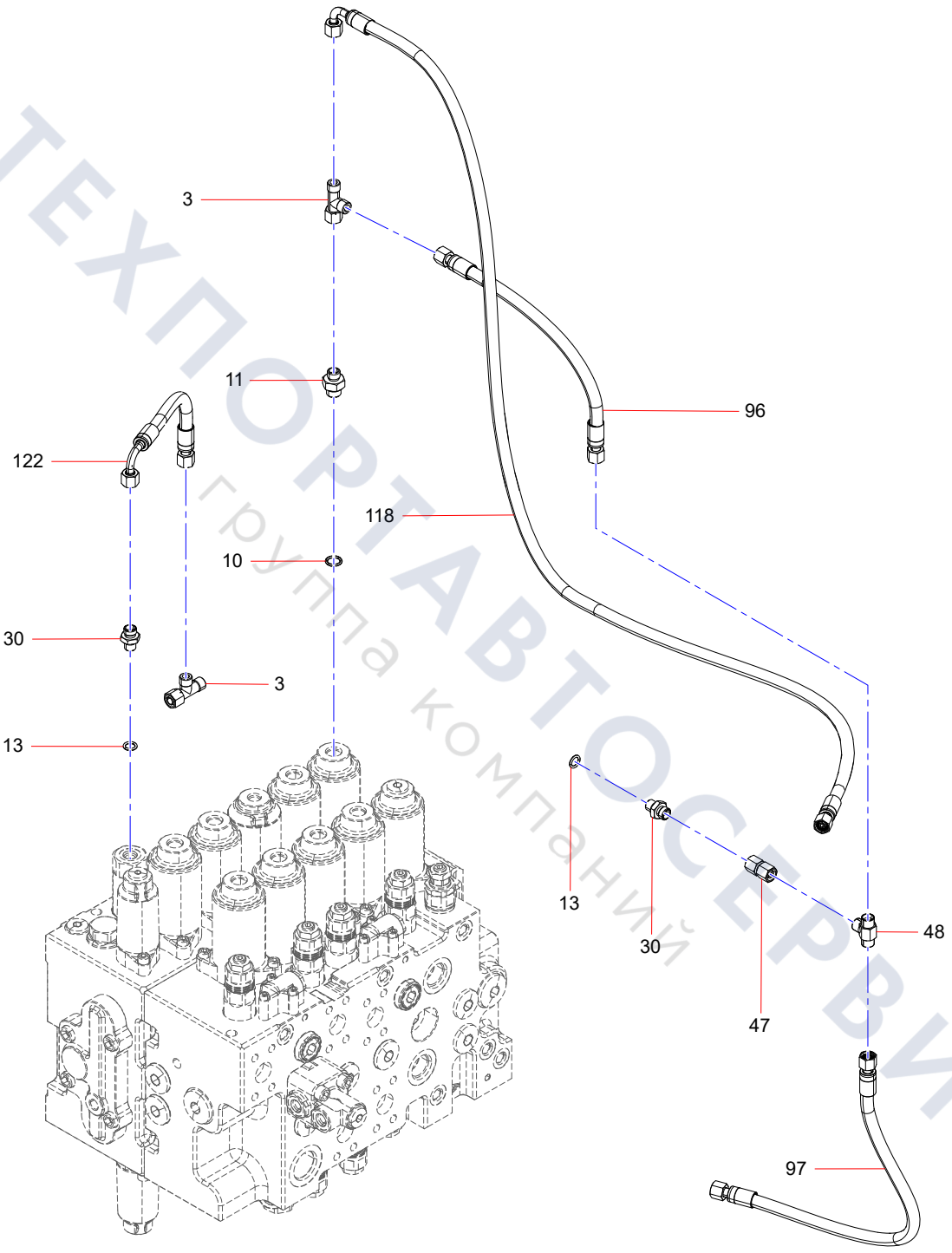

ТЕХПОРТАВТОСЕРВИС
группа компаний

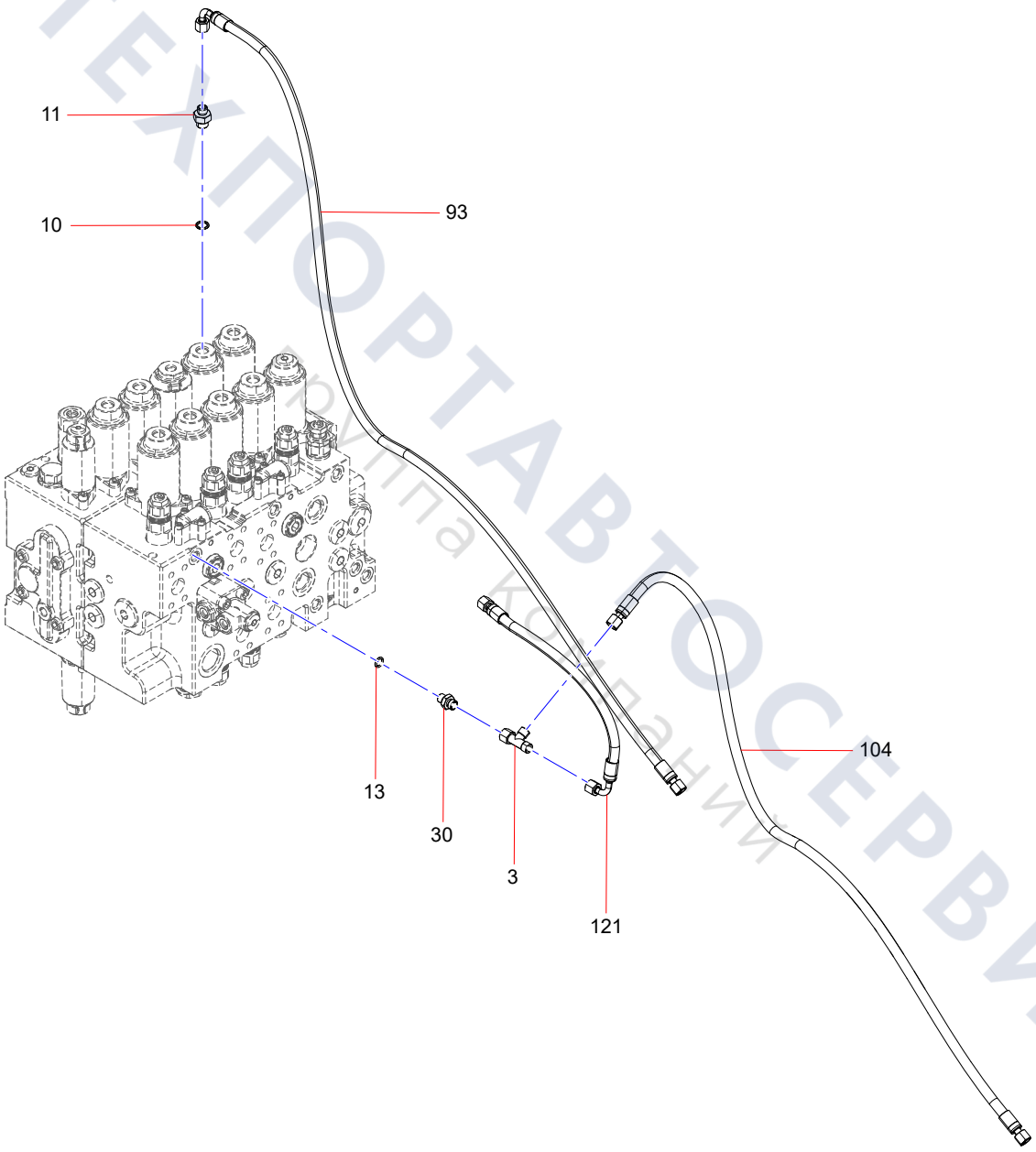

ТЕХПОРТАВТОСЕРВИС
группа компаний

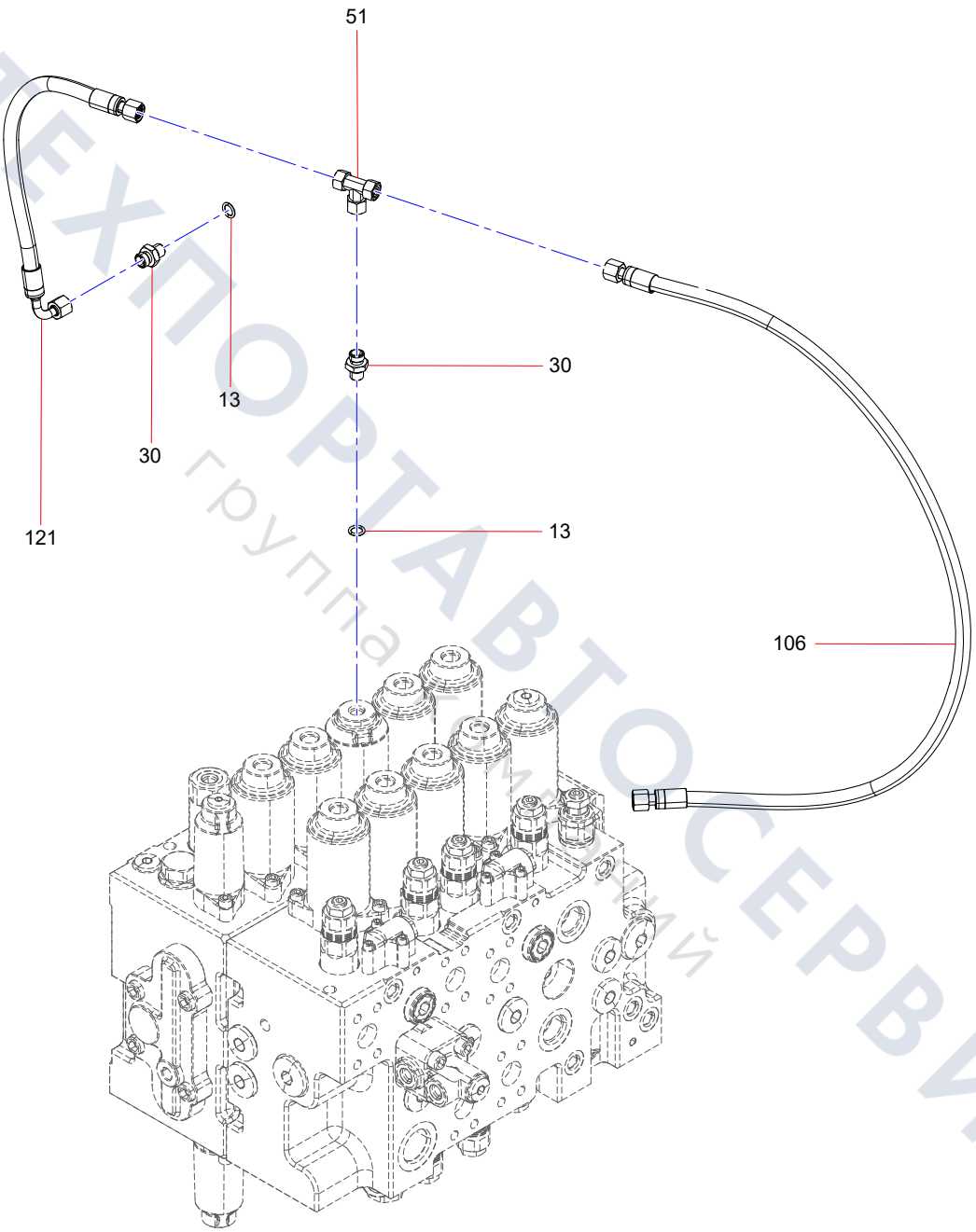

ТЕХПОРТАВТОСЕРВИС
группа компаний

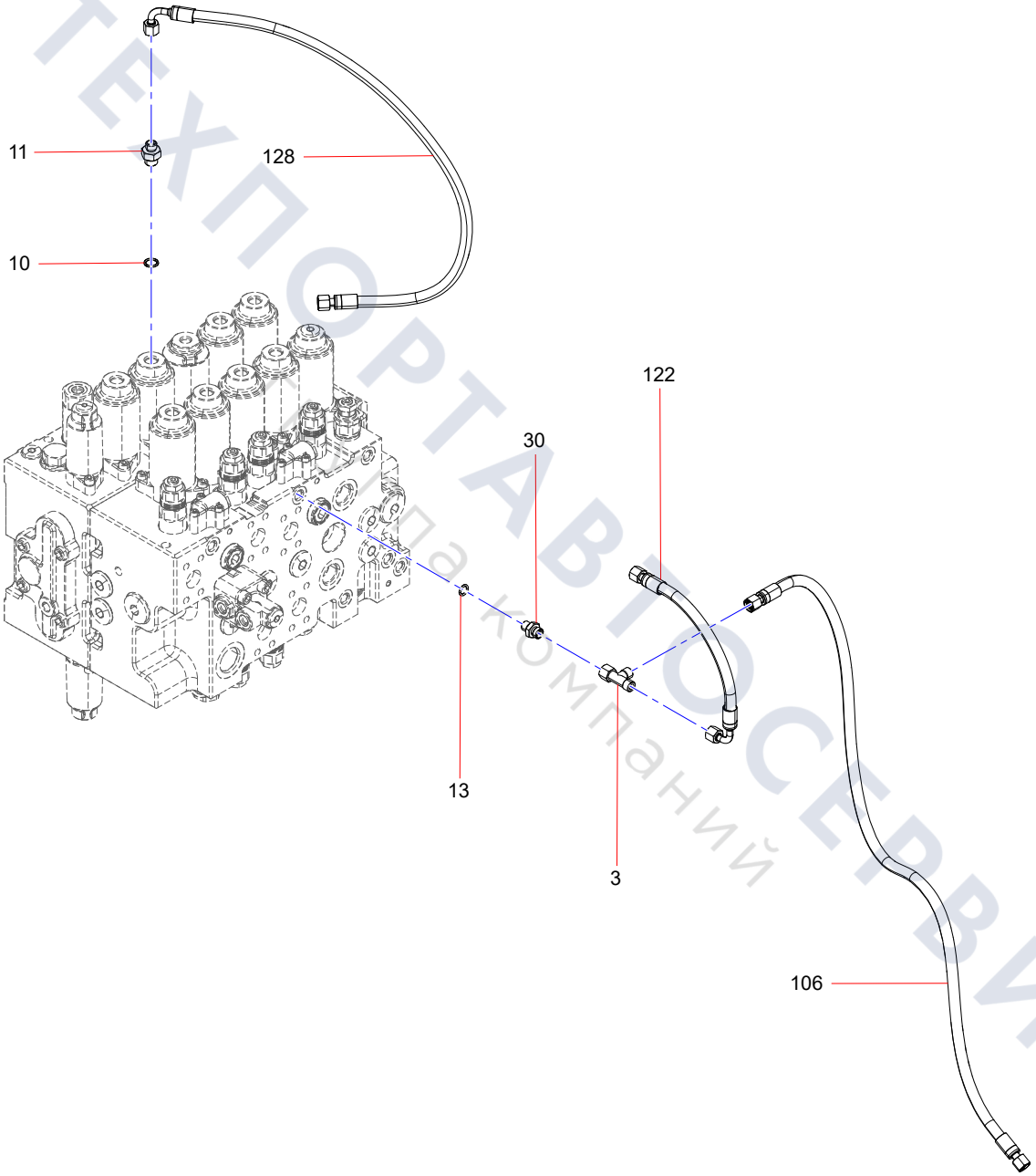

ТЕХПОРТАВТОСЕРВИС
Группа компаний

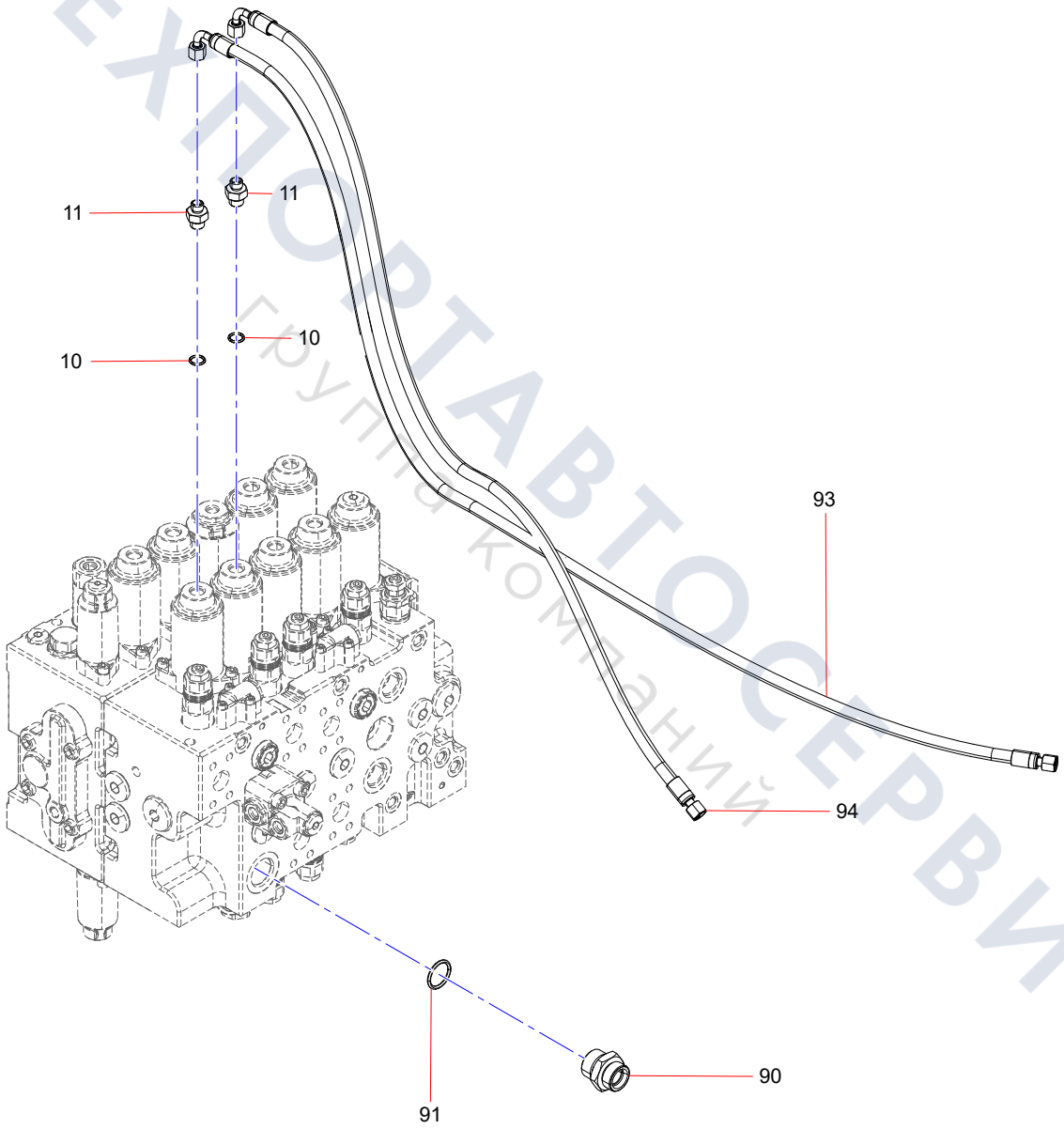

ТЕХПОРТАВТОСЕРВИС
Группа компаний

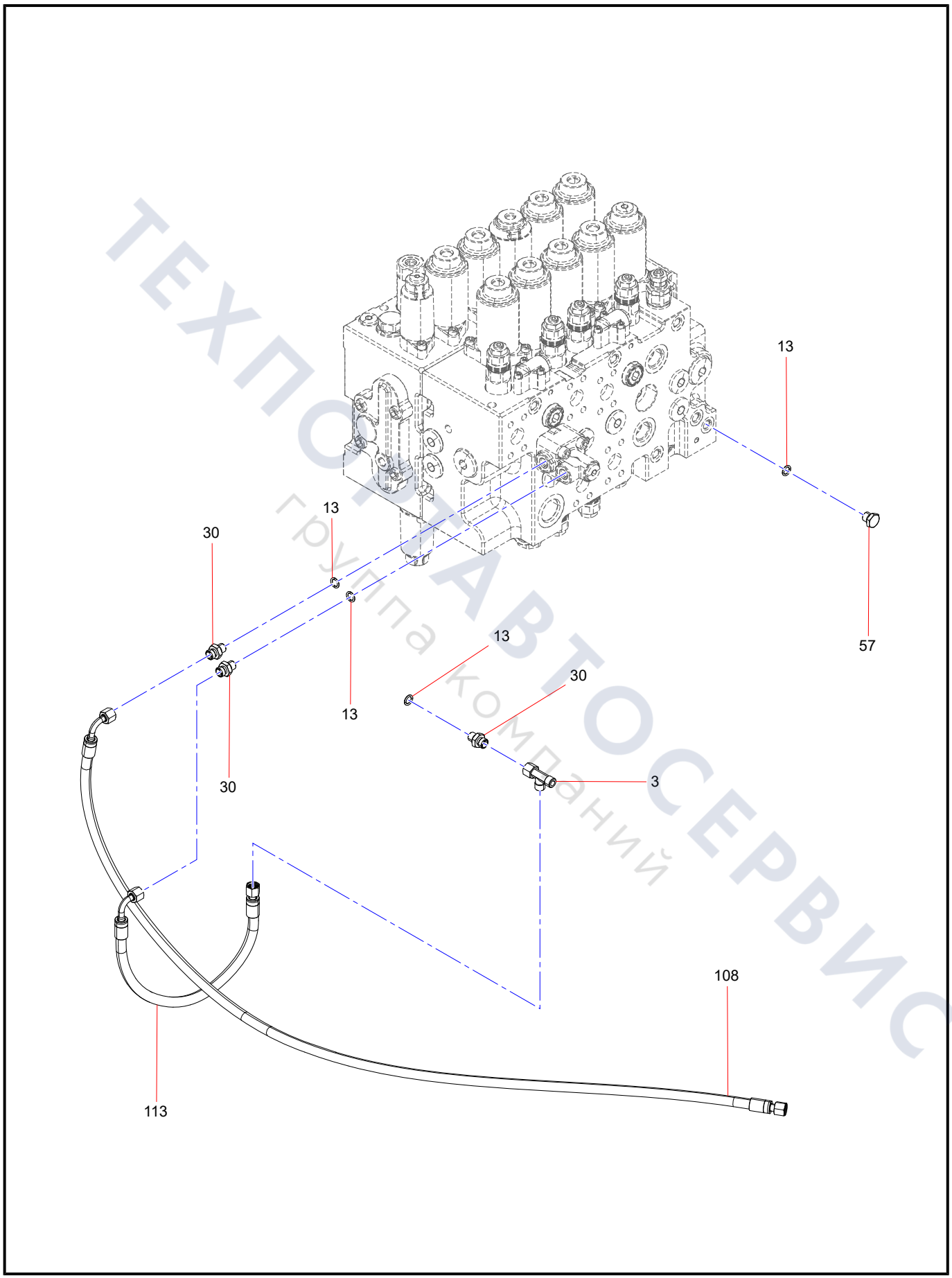

ТЕХПОРТАВТОСЕРВИС
группа компаний

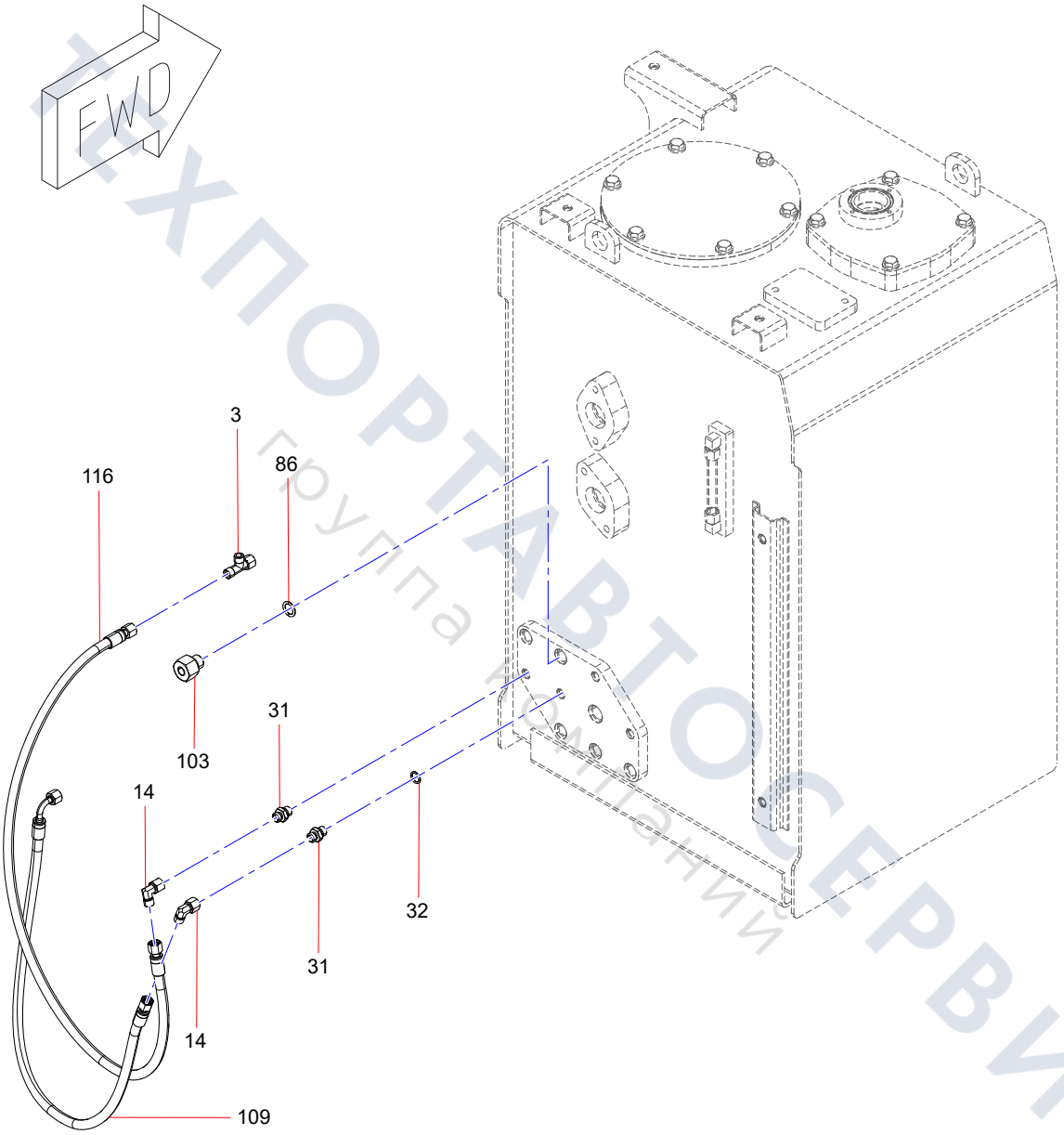

ТЕХПОРТАВТОСЕРВИС
Группа компаний

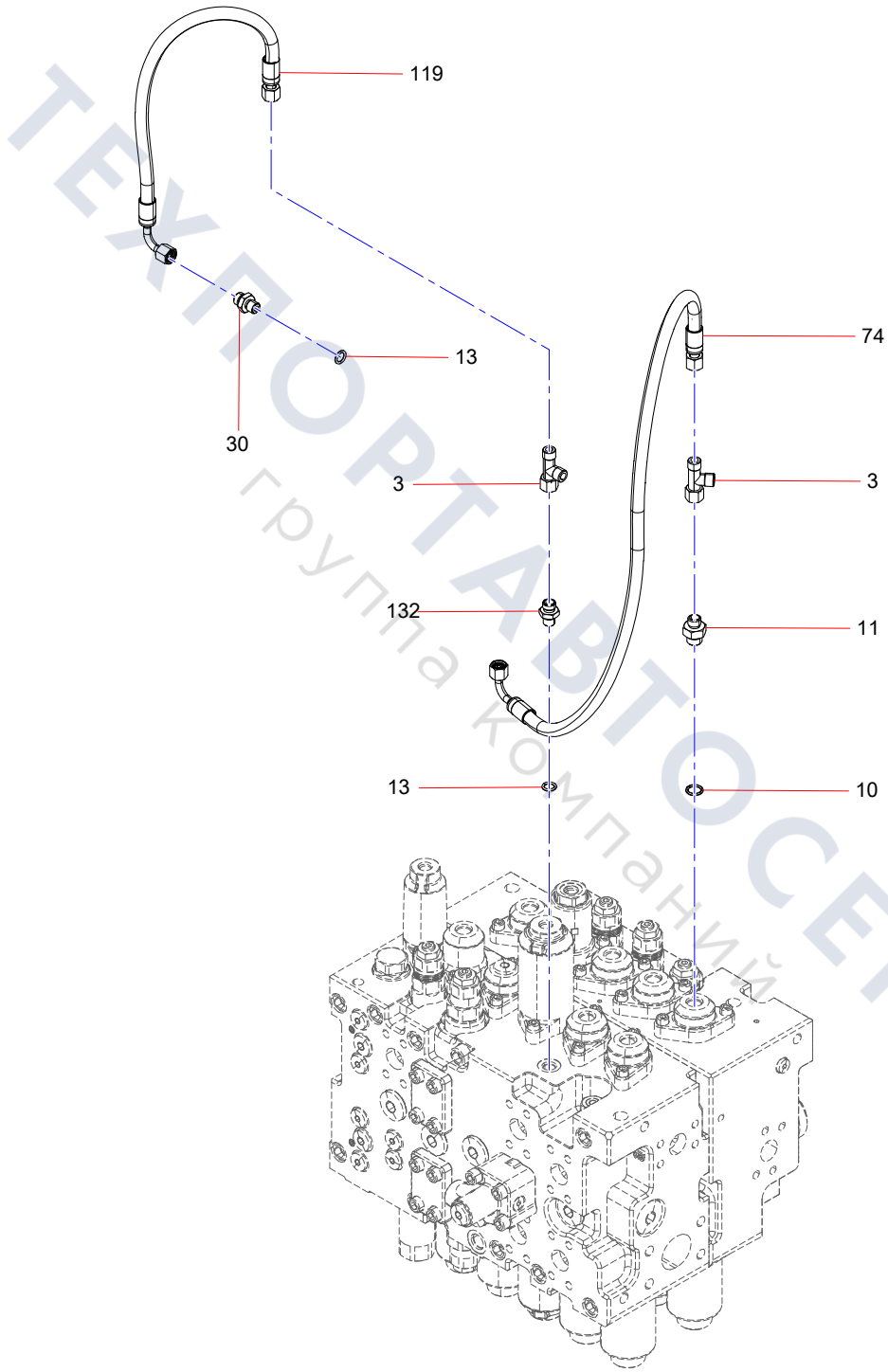

ТЕХПОРТАВТОСЕРВИС
группа компаний

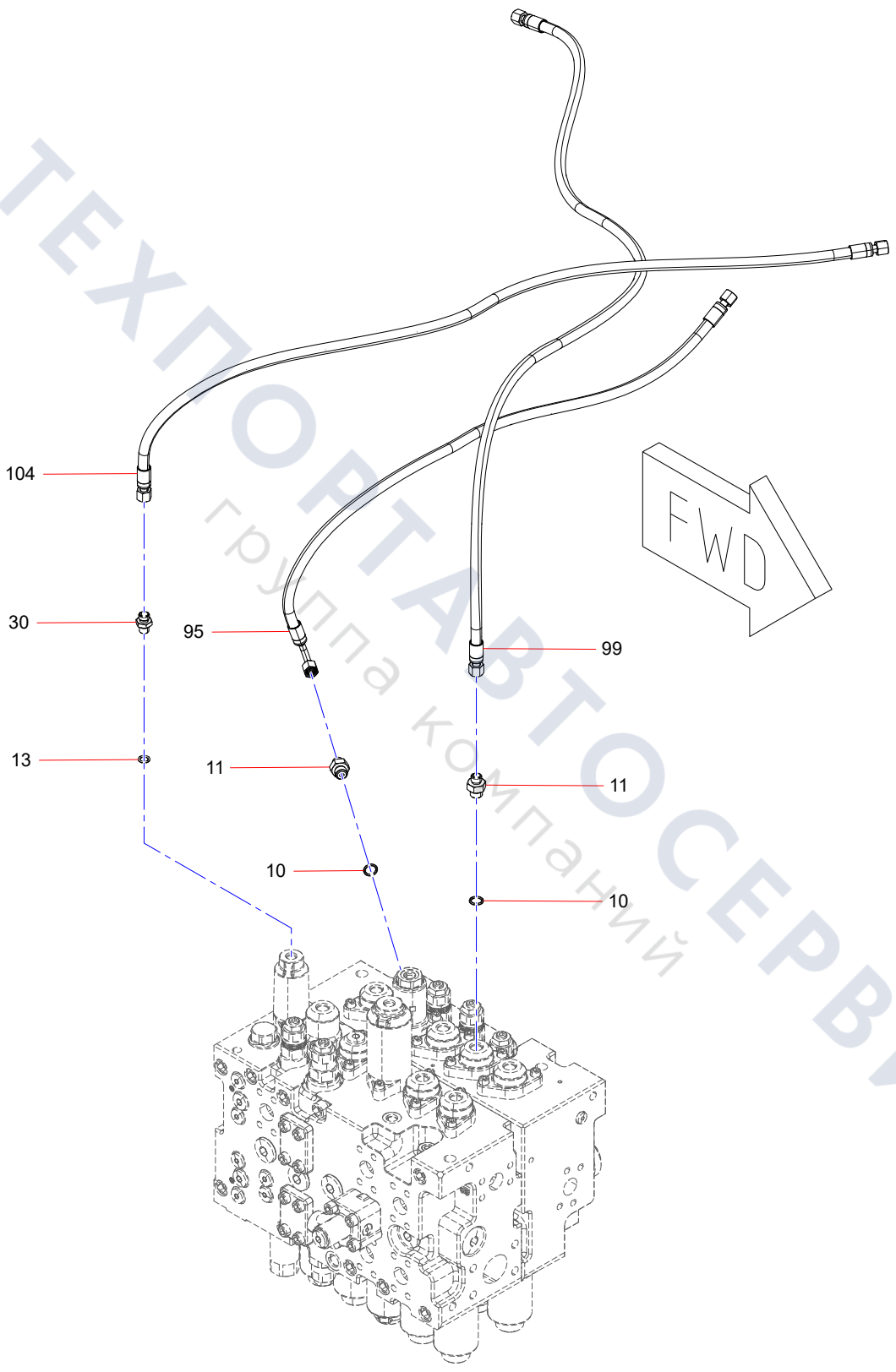

ТЕХПОРТАВТОСЕРВИС
группа компаний

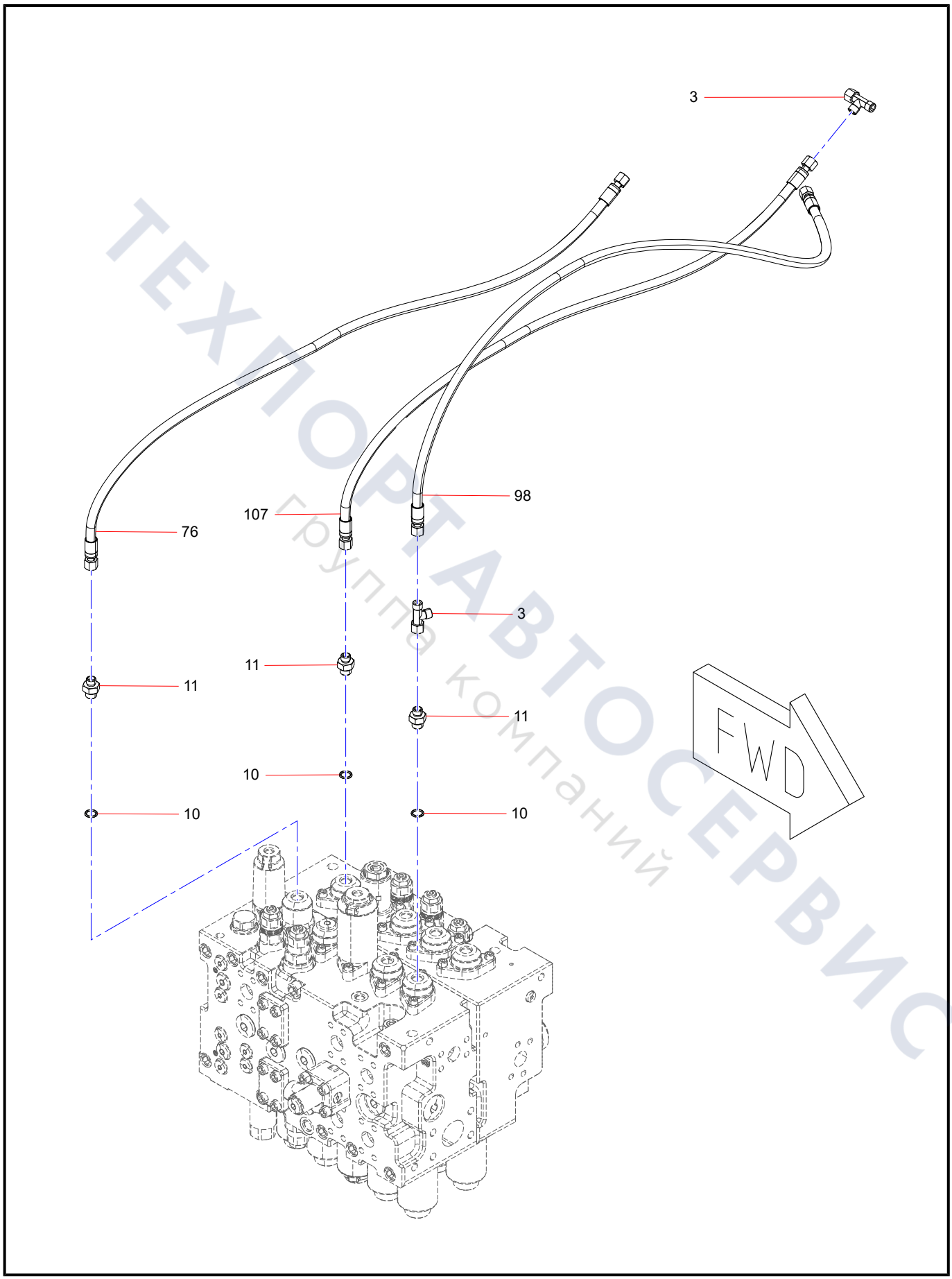

ТЕХПОРТАВТОСЕРВИС
Группа компаний

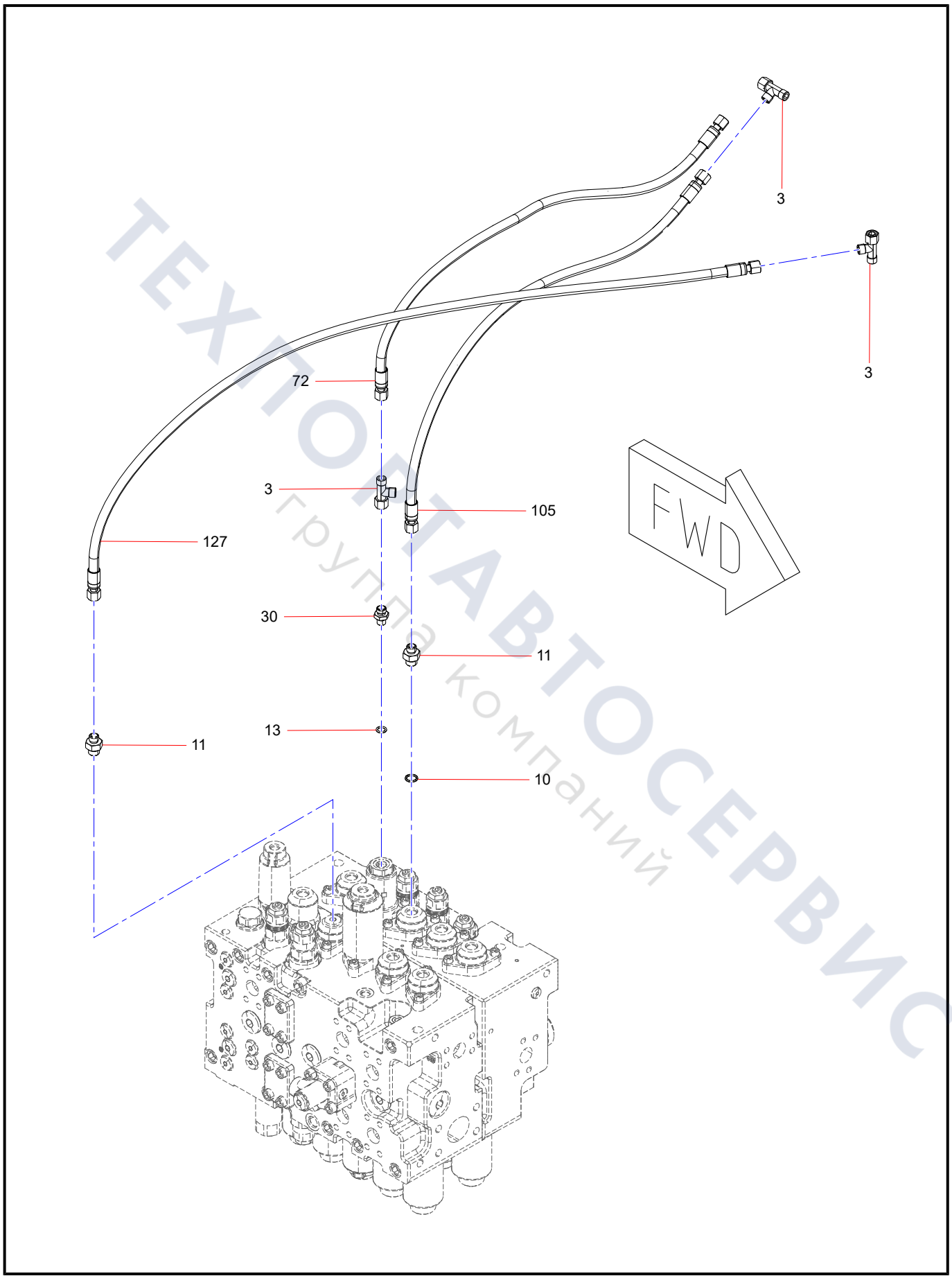

ТЕХНОПАВТОСЕРВИС
группа компаний

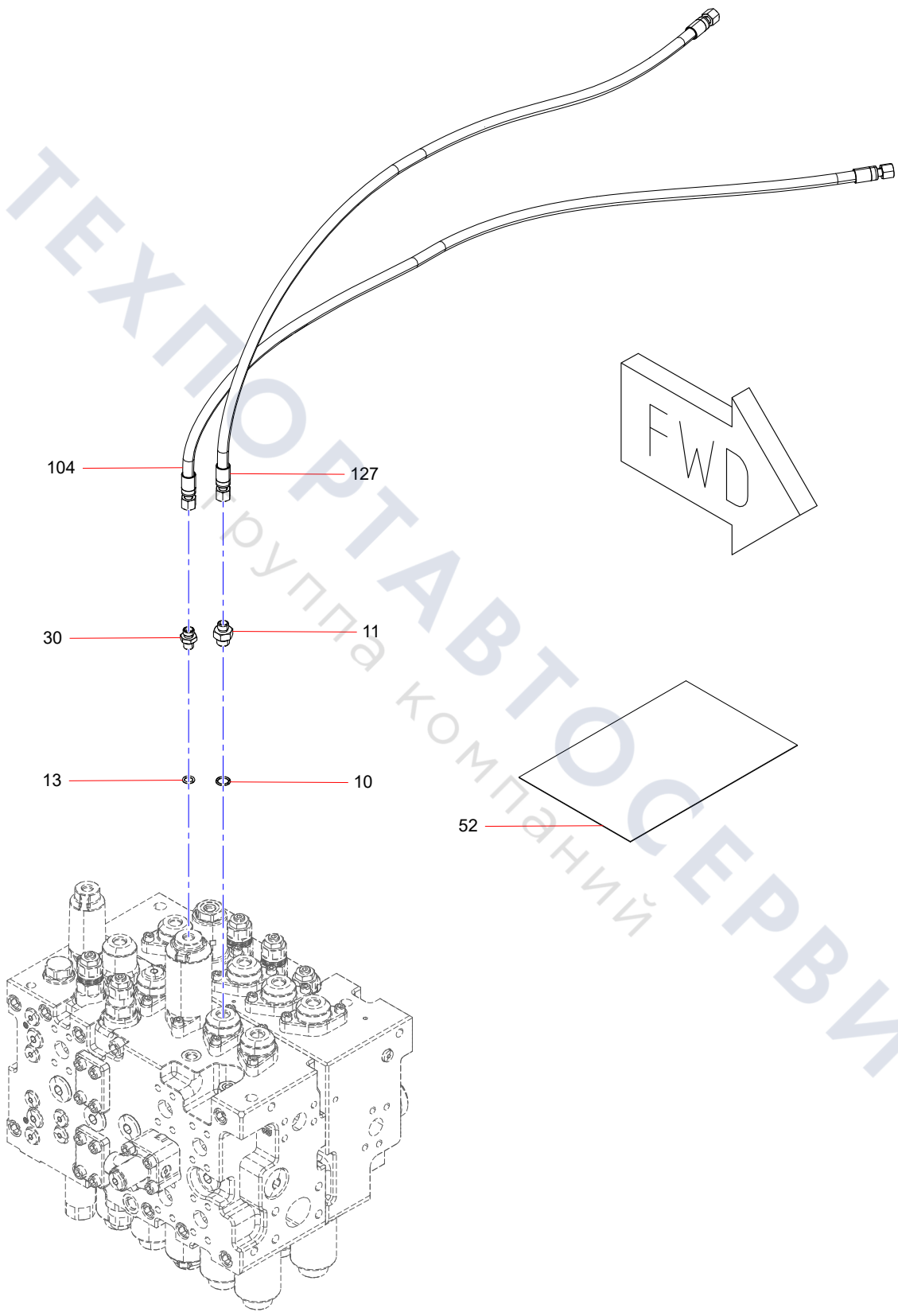

ТЕХПОРТАВТОСЕРВИС
Группа компаний

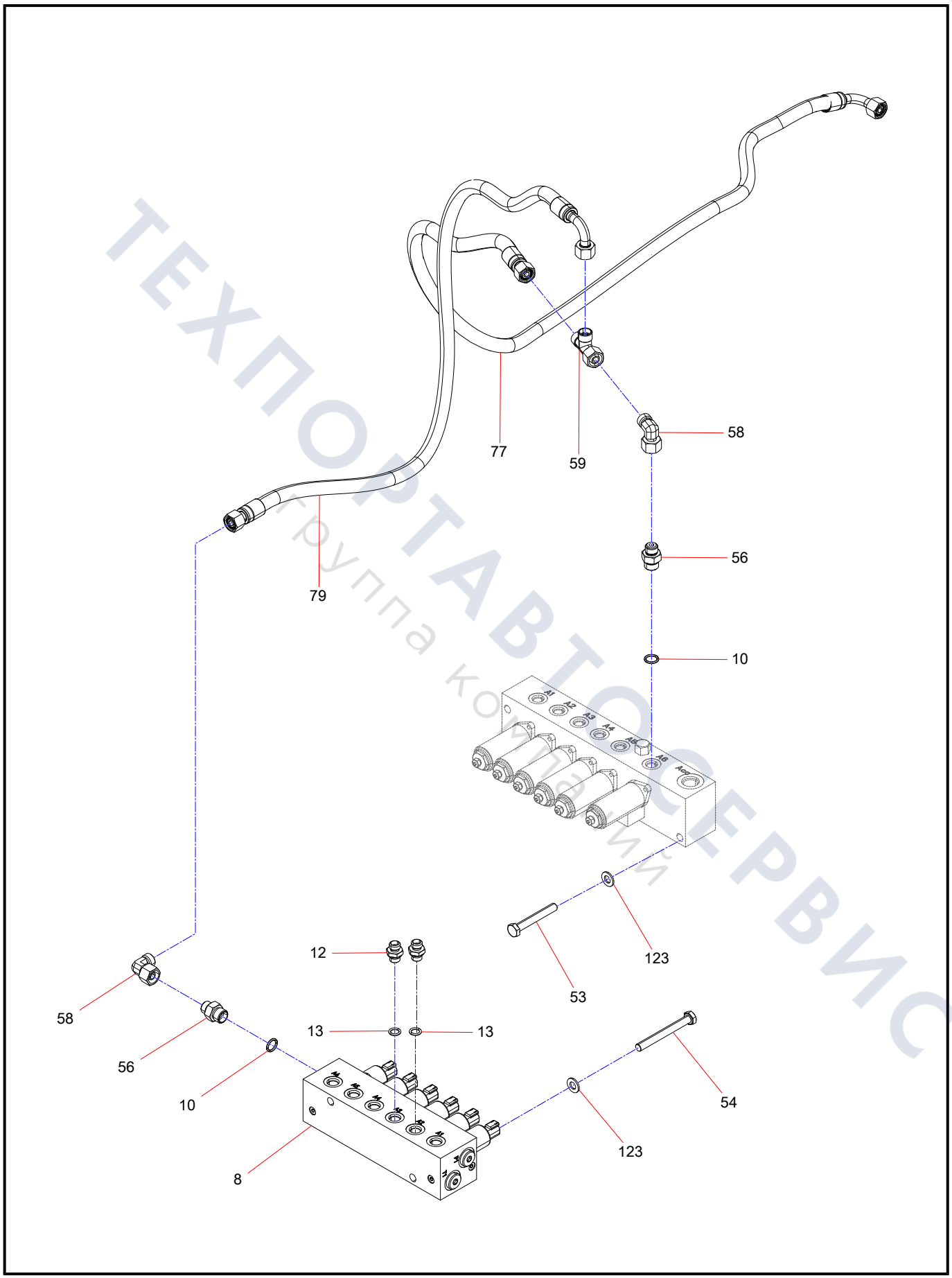

ТЕХПОРТАВТОСЕРВИС
группа компаний

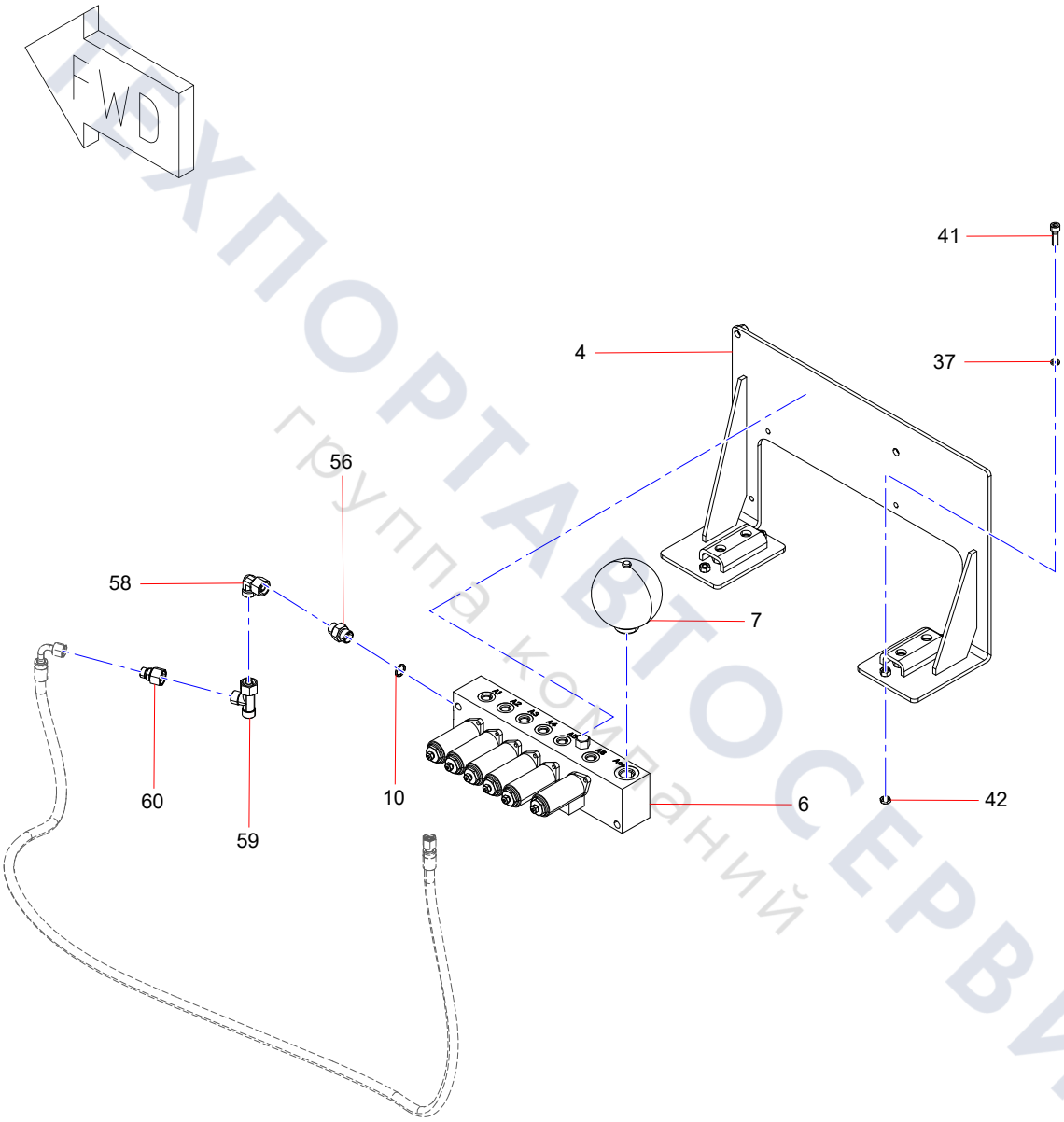

ТЕХПОРТАВТОСЕРВИС
группа компаний

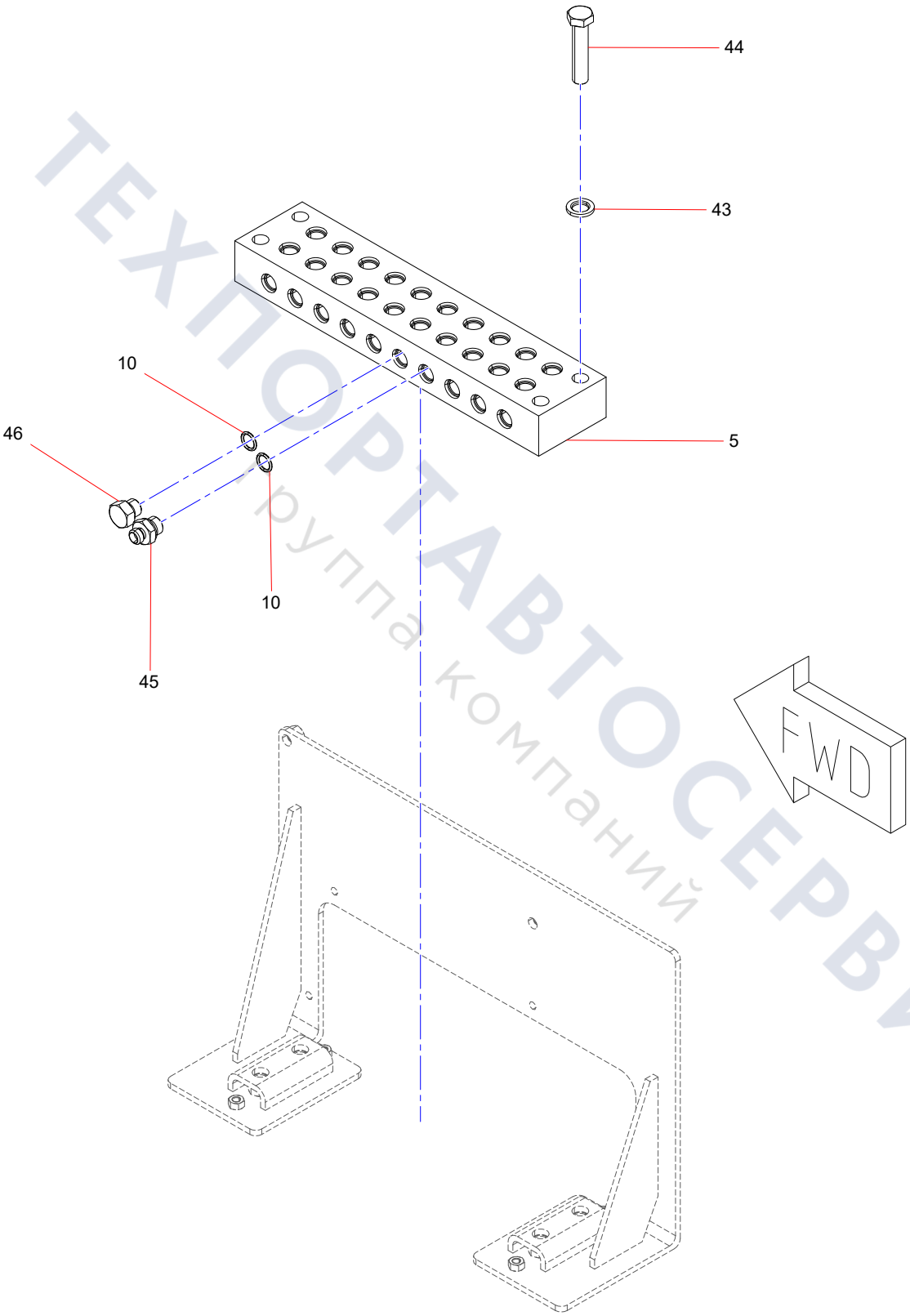

ТЕХПОРТАВТОСЕРВИС
группа компаний

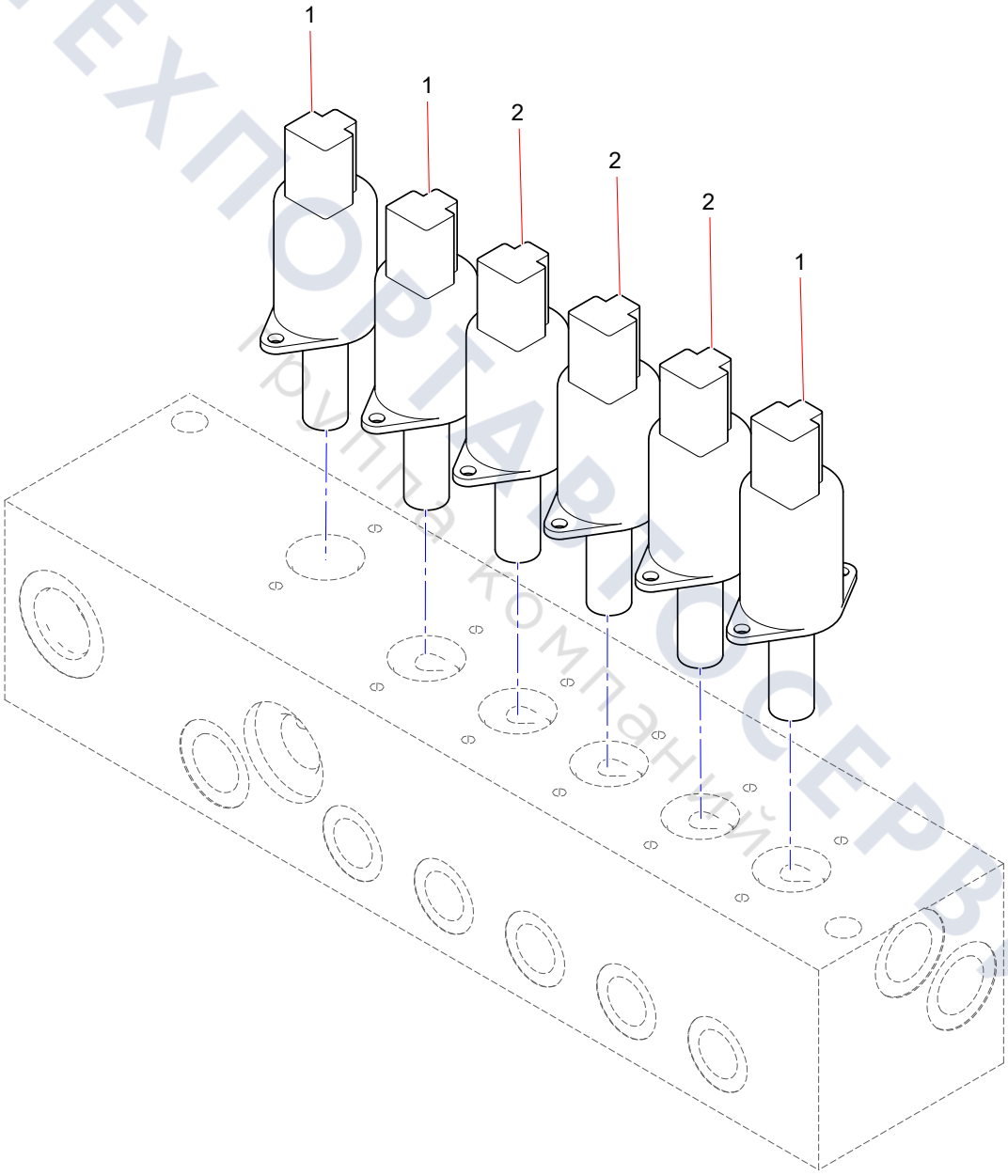

ТЕХПОРТАВТОСЕРВИС
Группа компаний

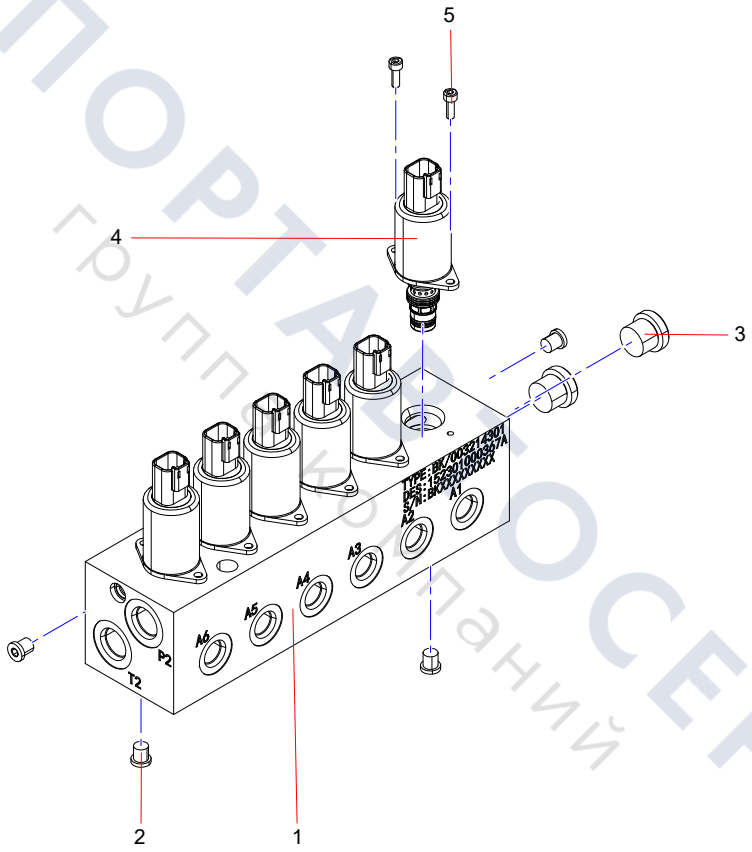

ТЕХПОРТАЛ СЕРВИС
группа компаний

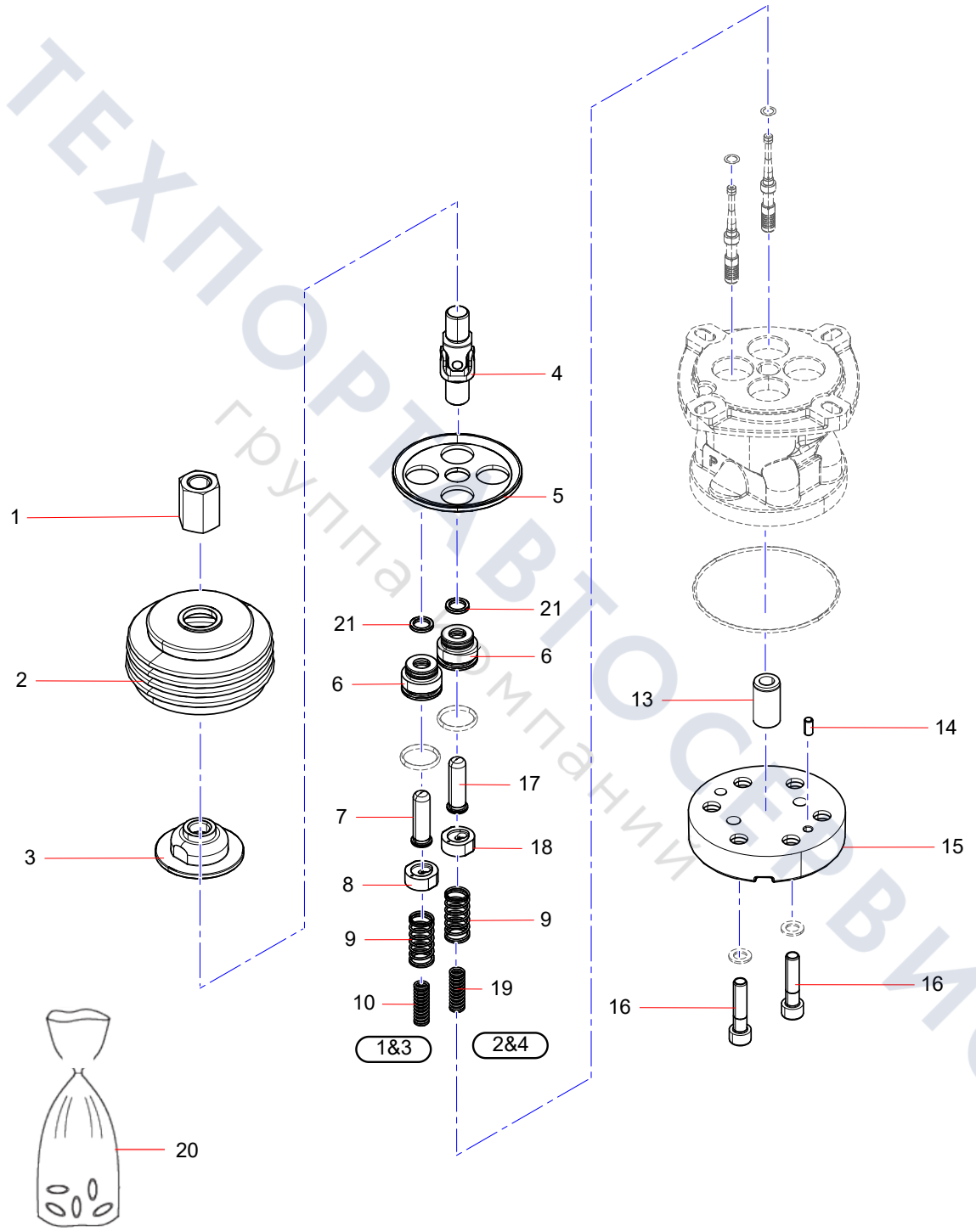

ТЕХПОРТАВТОСЕРВИС
группа компаний

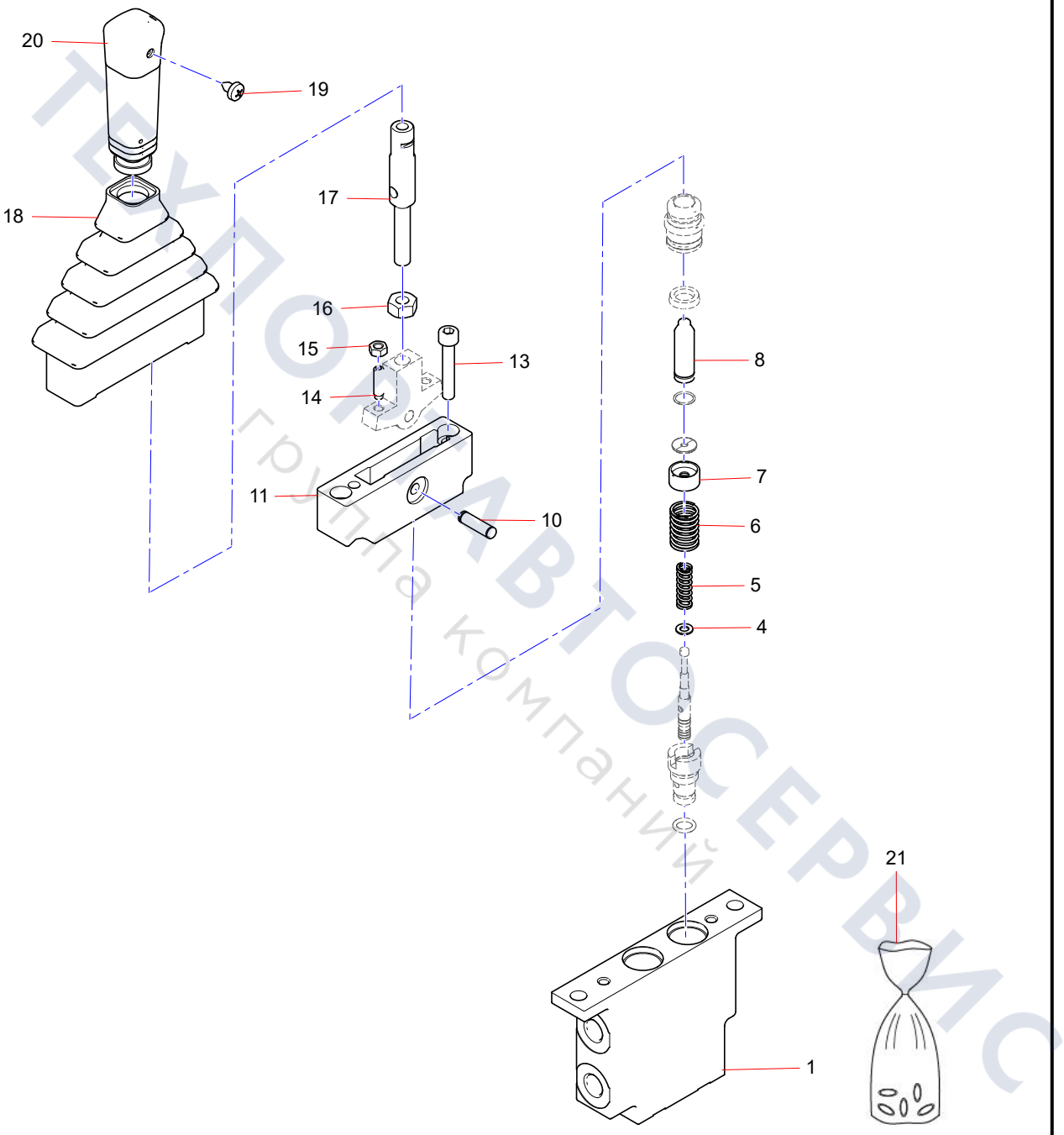

ТЕХПОРТАВТОСЕРВИС
группа компаний

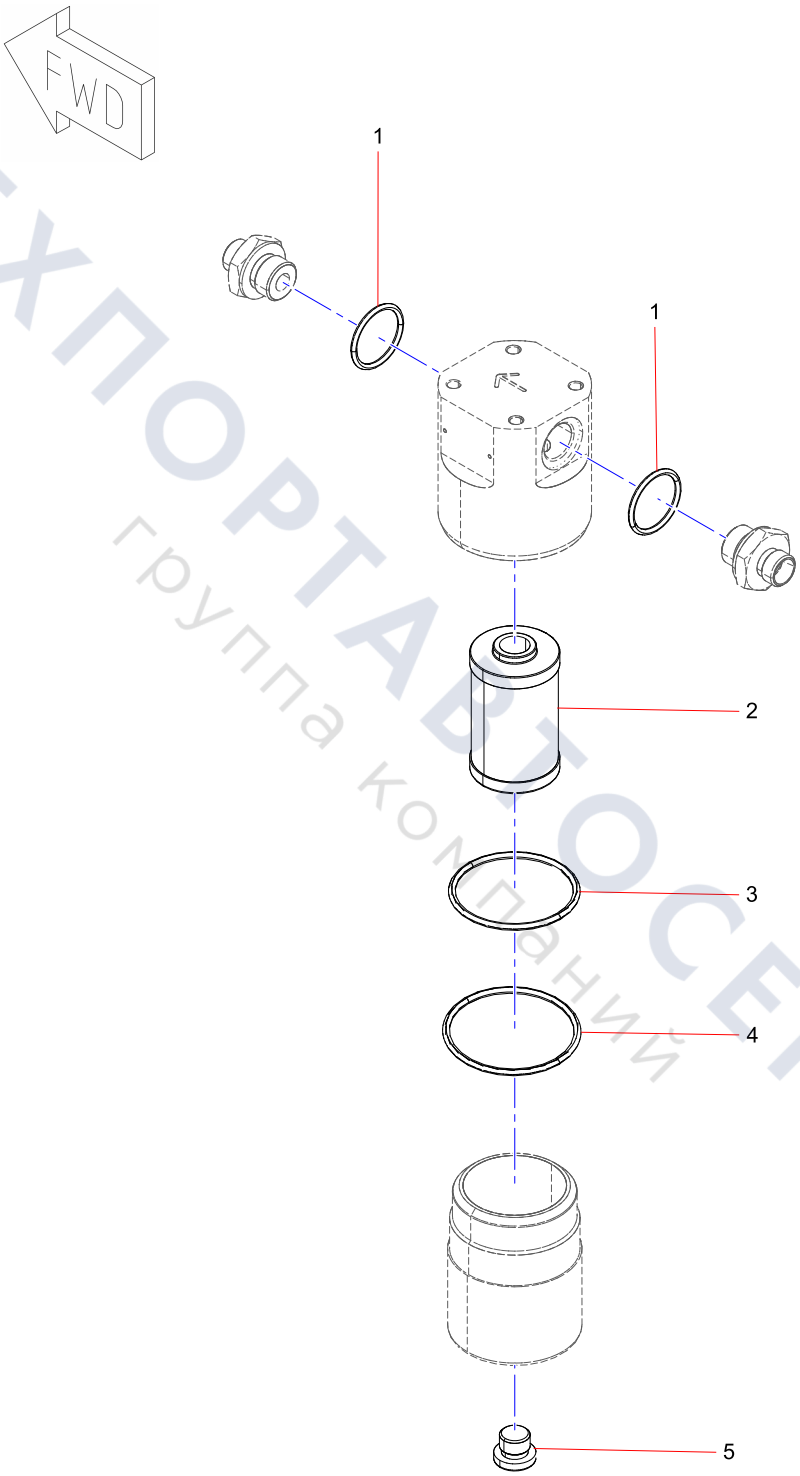

ТЕХПОРТАВТОСЕРВИС
группа компаний

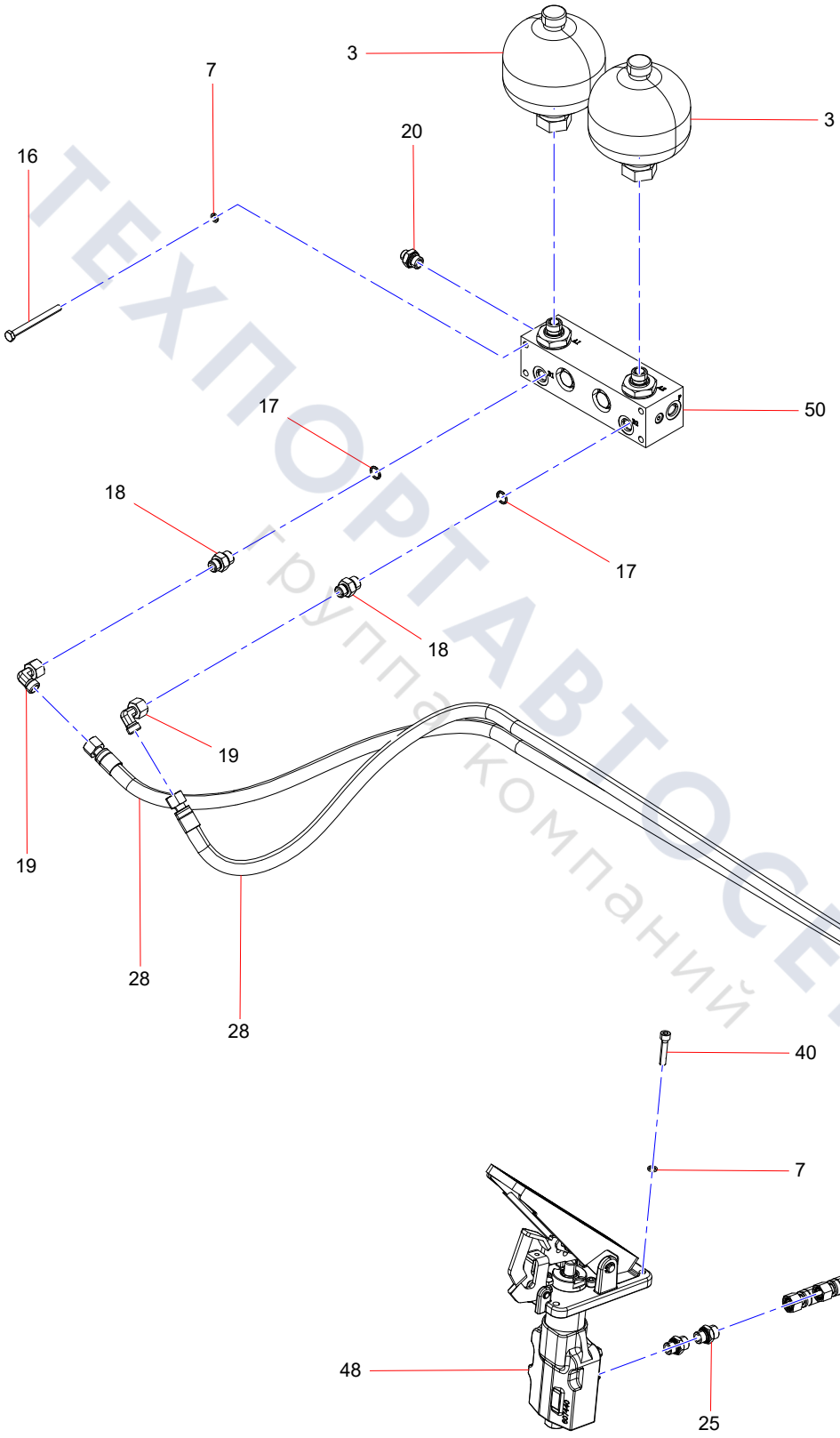

ТЕХПОРТАВТОСЕРВИС
группа компаний

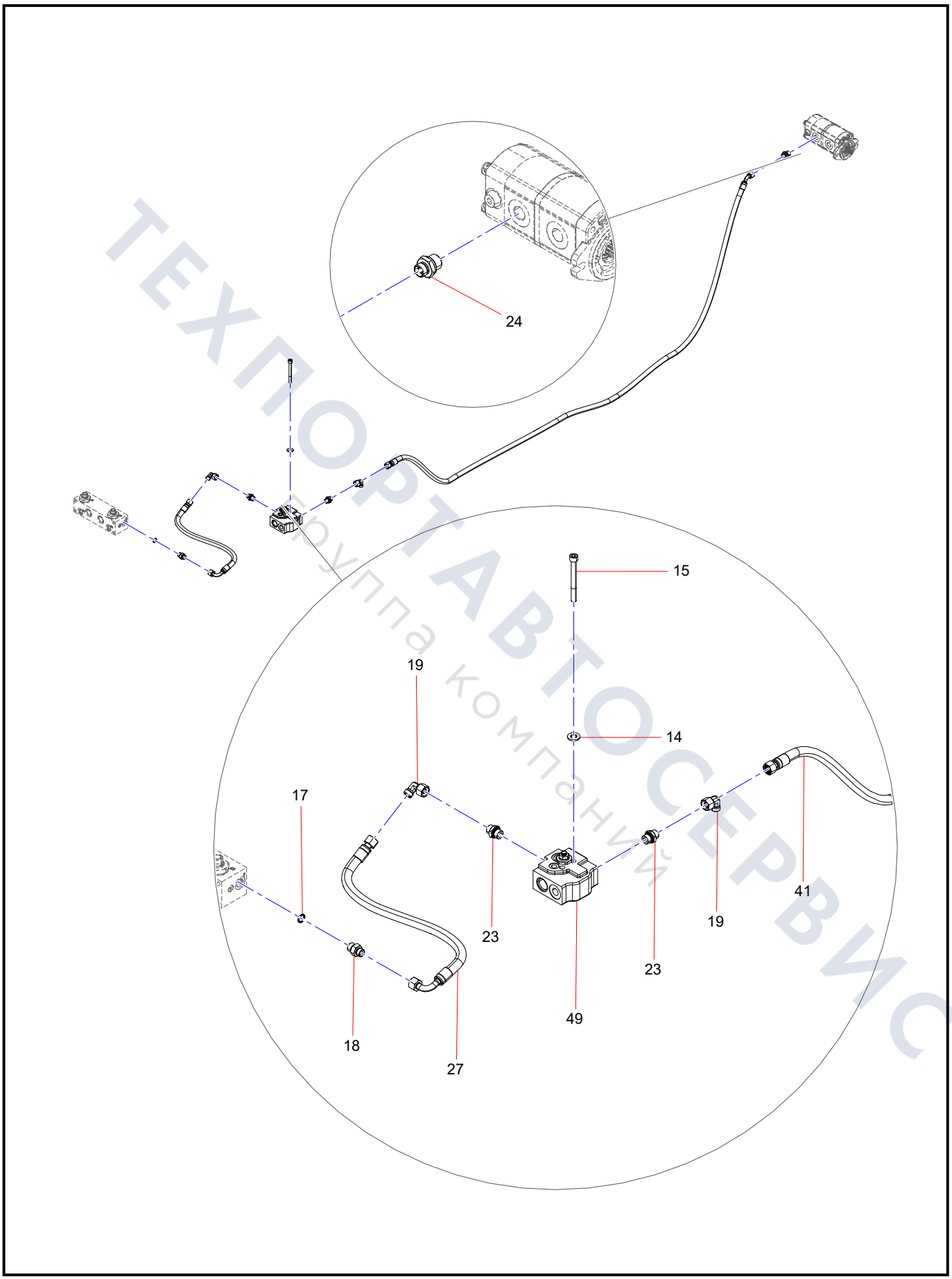

ТЕХПОРТАВТОСЕРВИС
Группа компаний

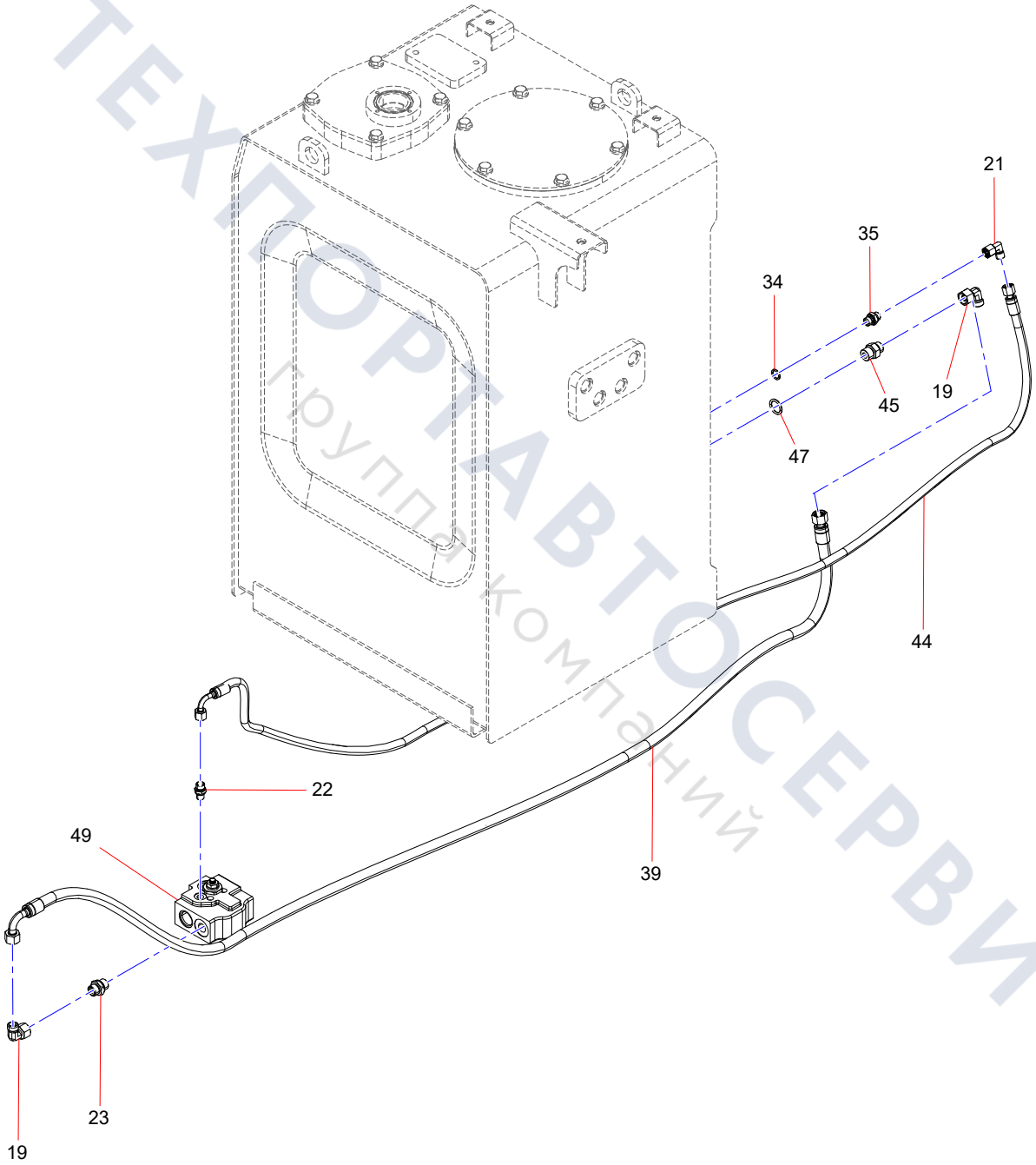

ТЕХПОРТАВТОСЕРВИС
Группа компаний

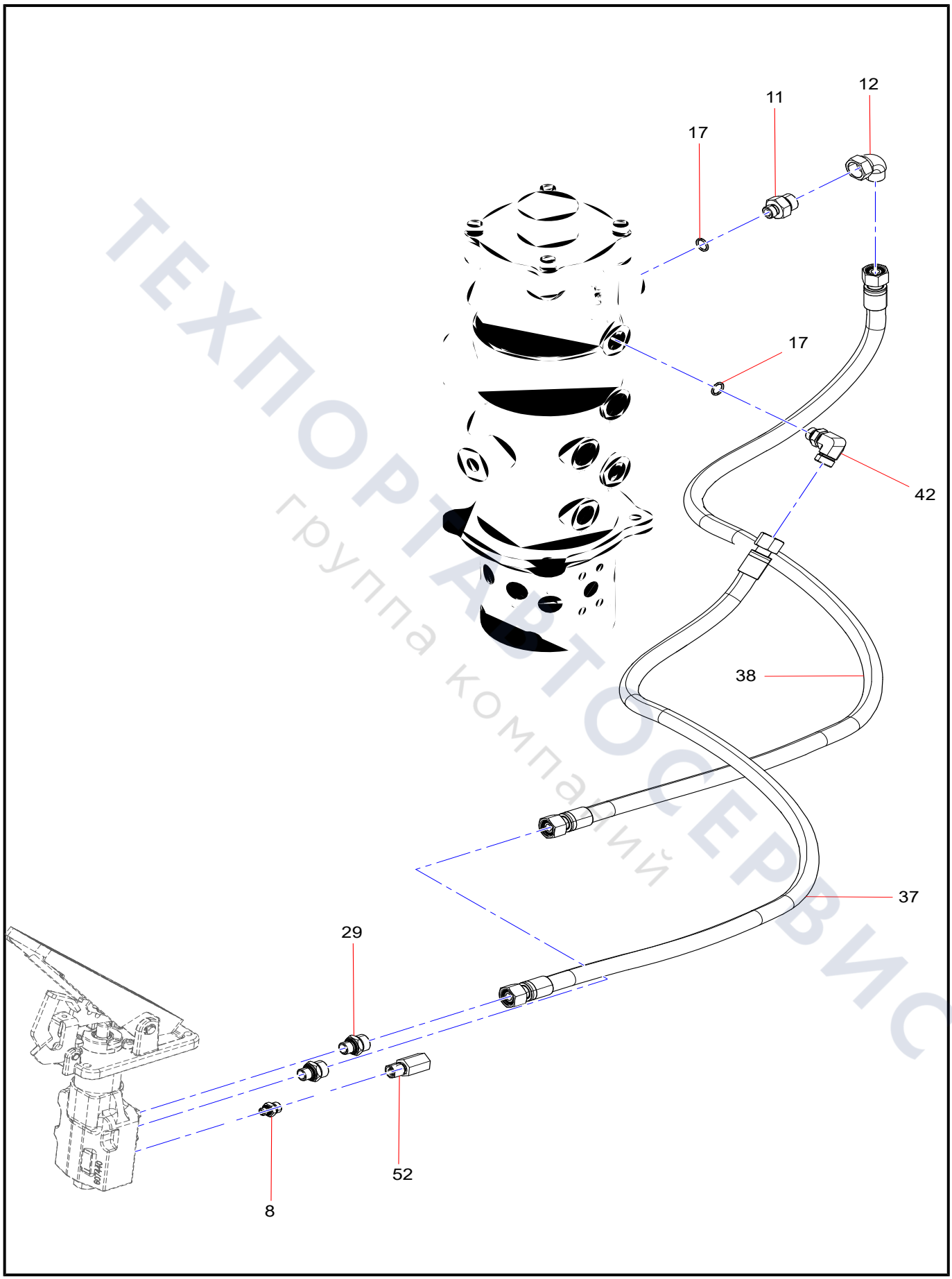

ТЕХПОРТАВТОСЕРВИС
группа компаний

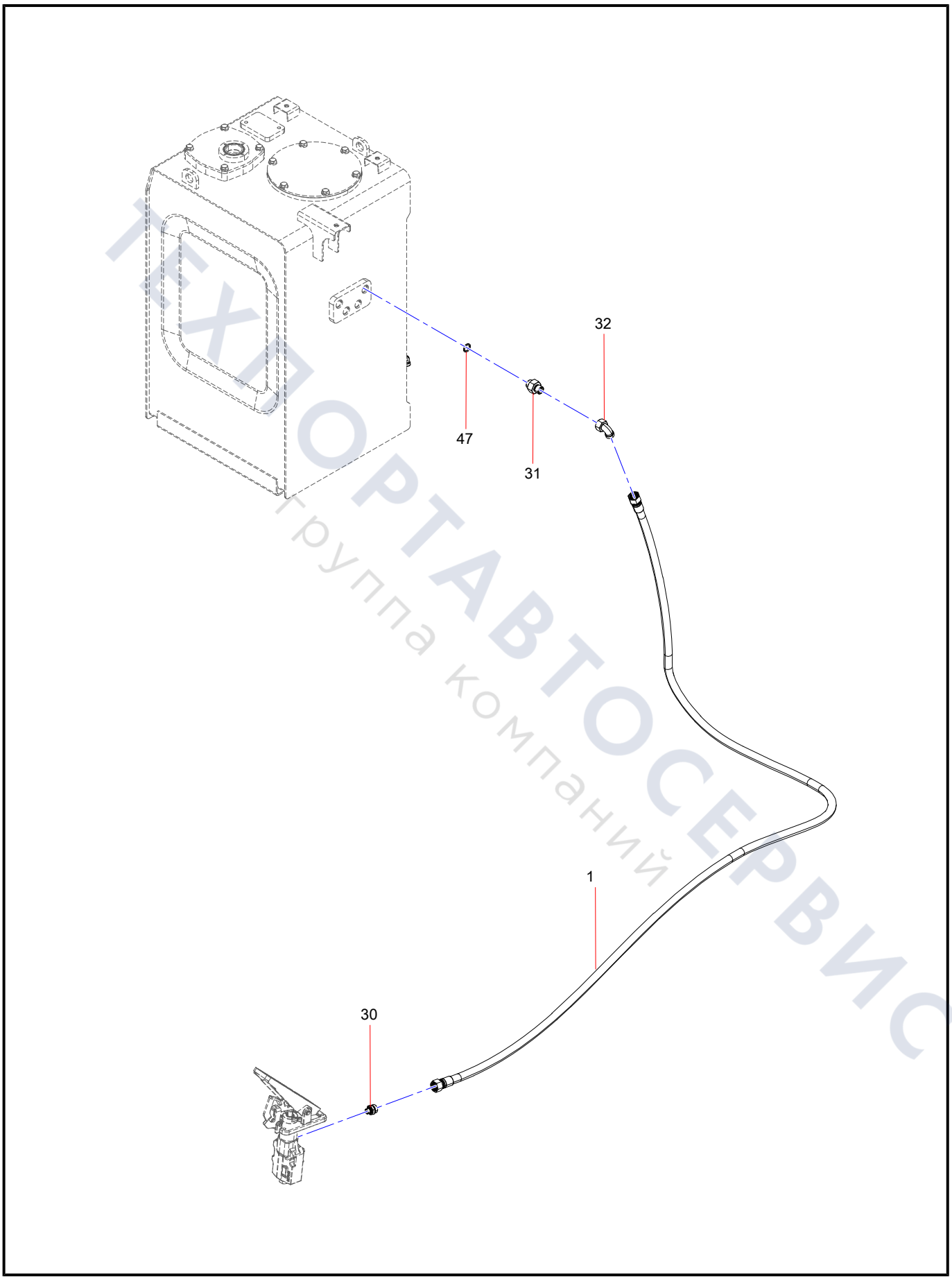

ТЕХПОРТАВТОСЕРВИС
Группа компаний

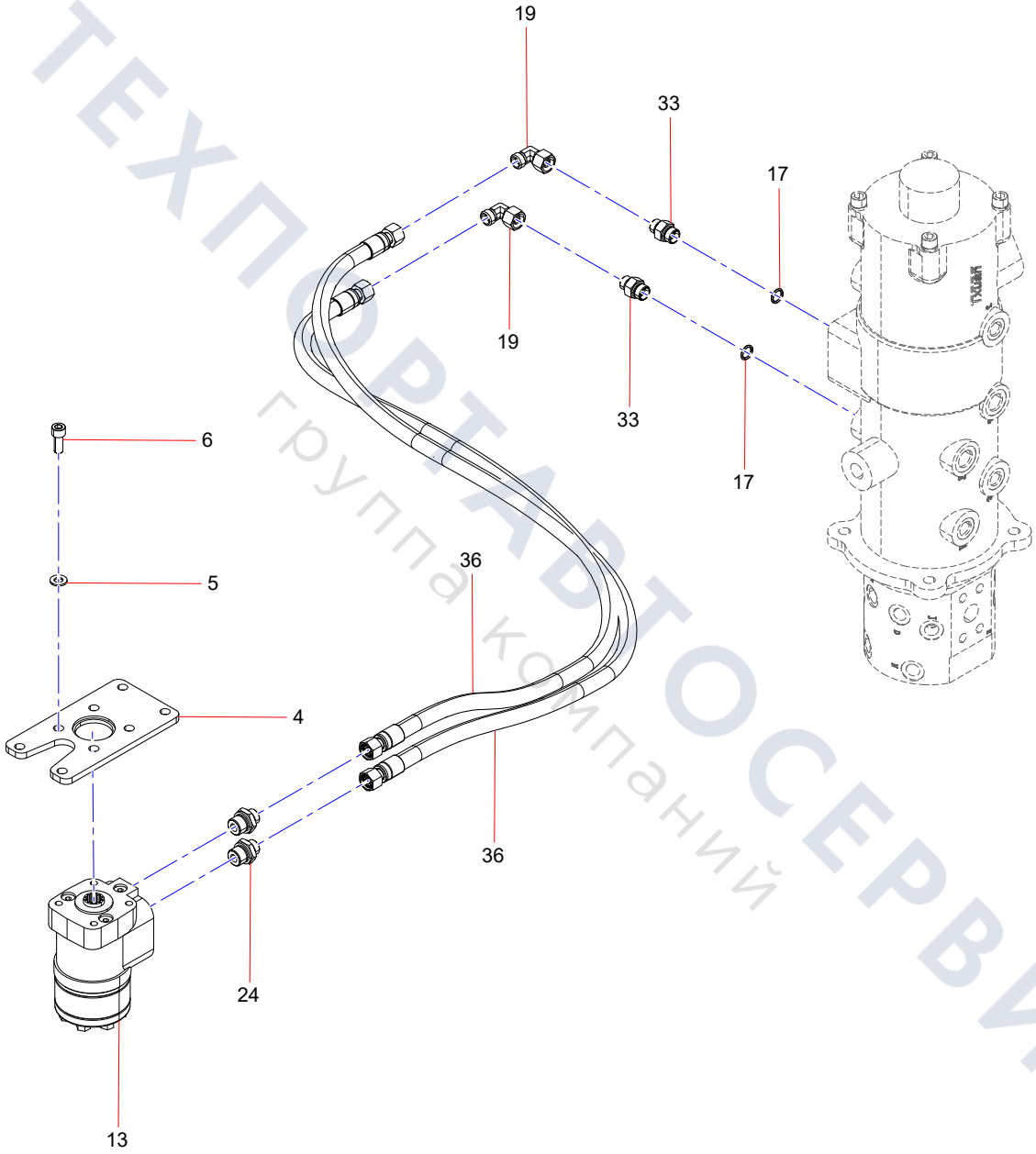

ТЕХПОРТАВТОСЕРВИС
группа компаний

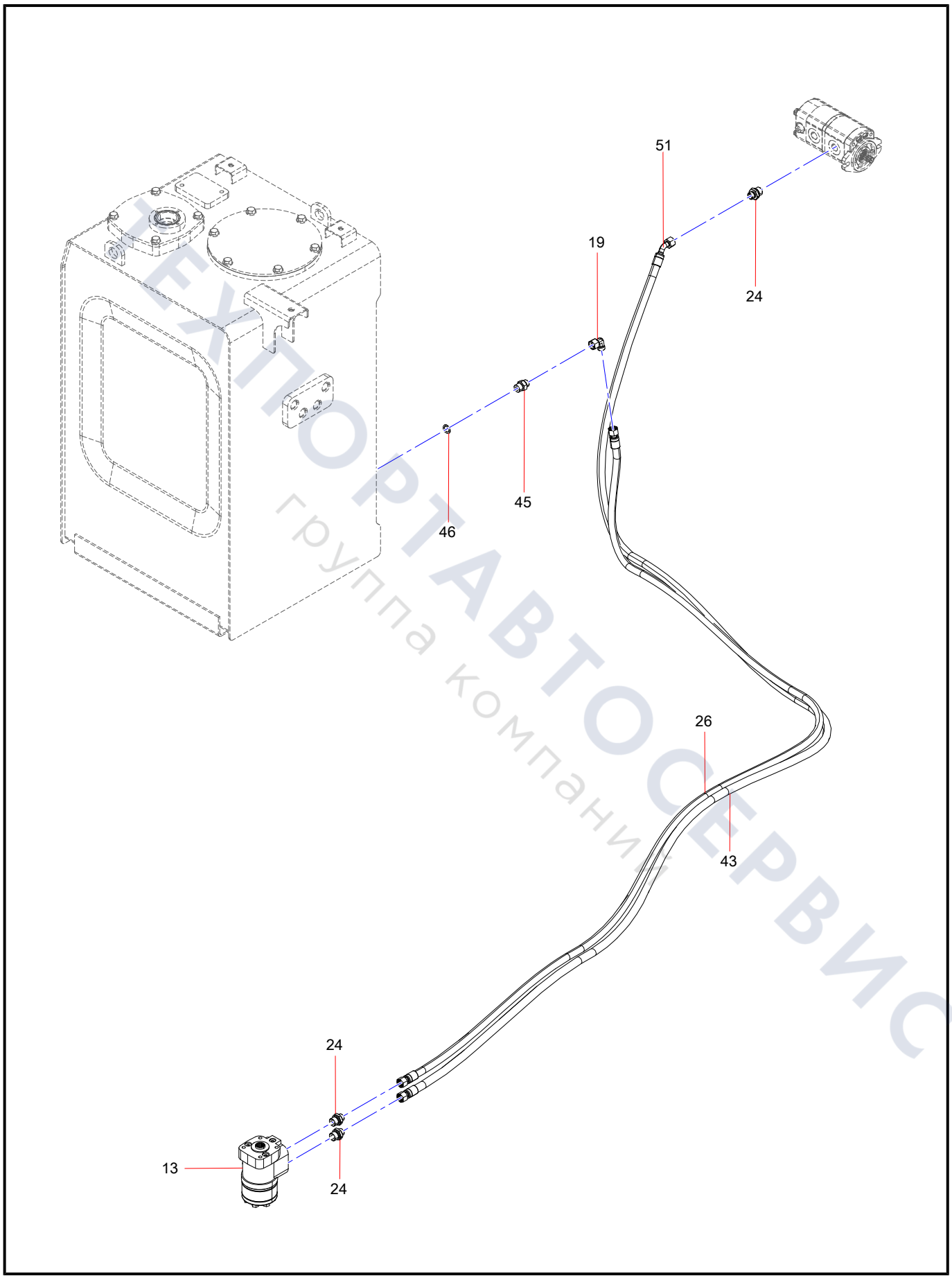

ЭКСПОРТАВТОСЕРВИС
группа компаний

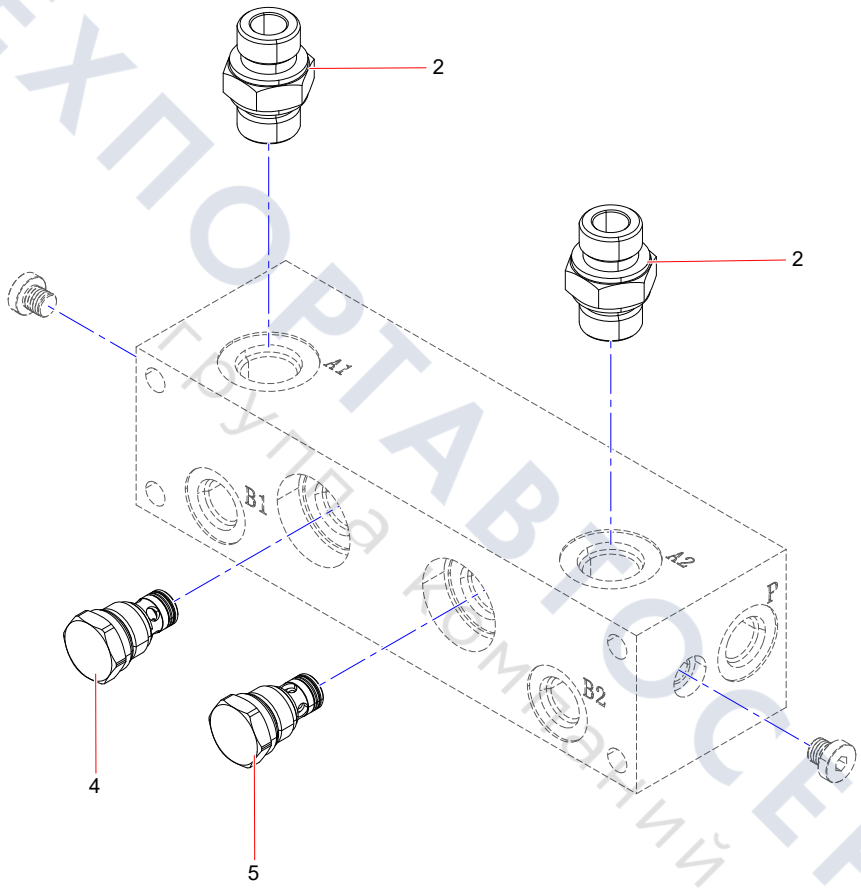

ТЕХПОРТАВТОСЕРВИС
Группа компаний

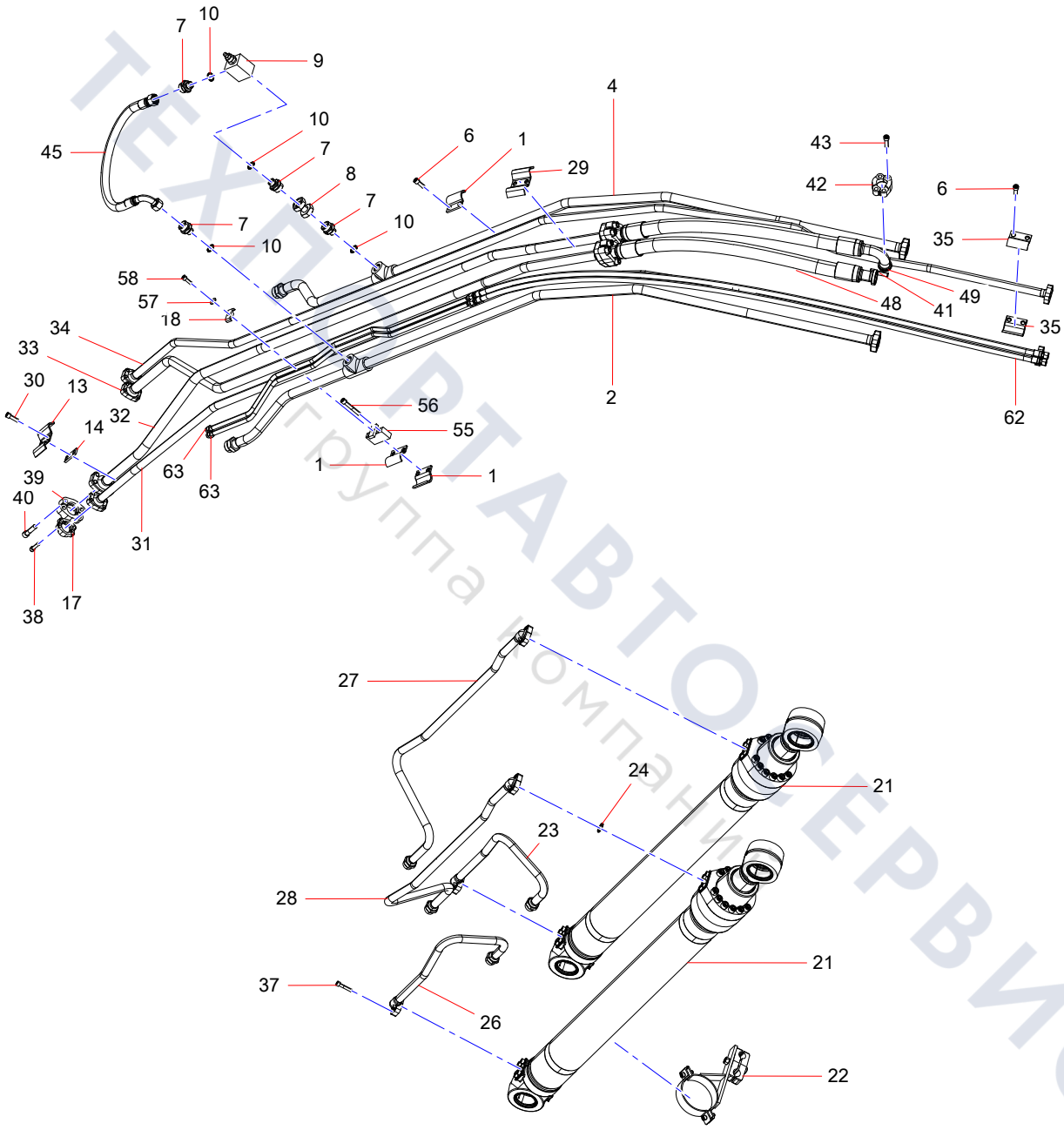

ТЕХНАВТОСЕРВИС
Группа компаний

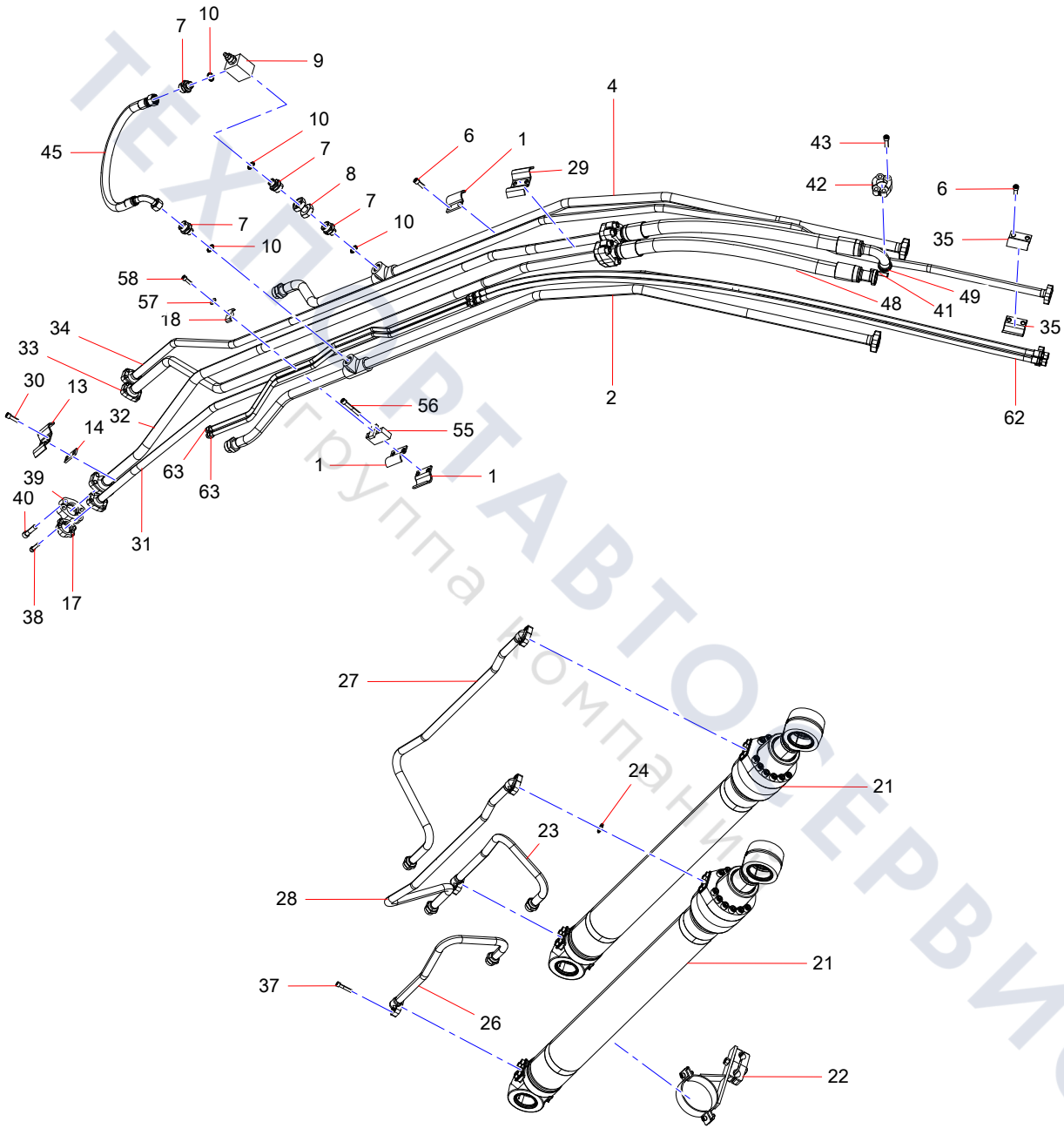

ТЕХНИКАВТОСЕРВИС
Группа компаний

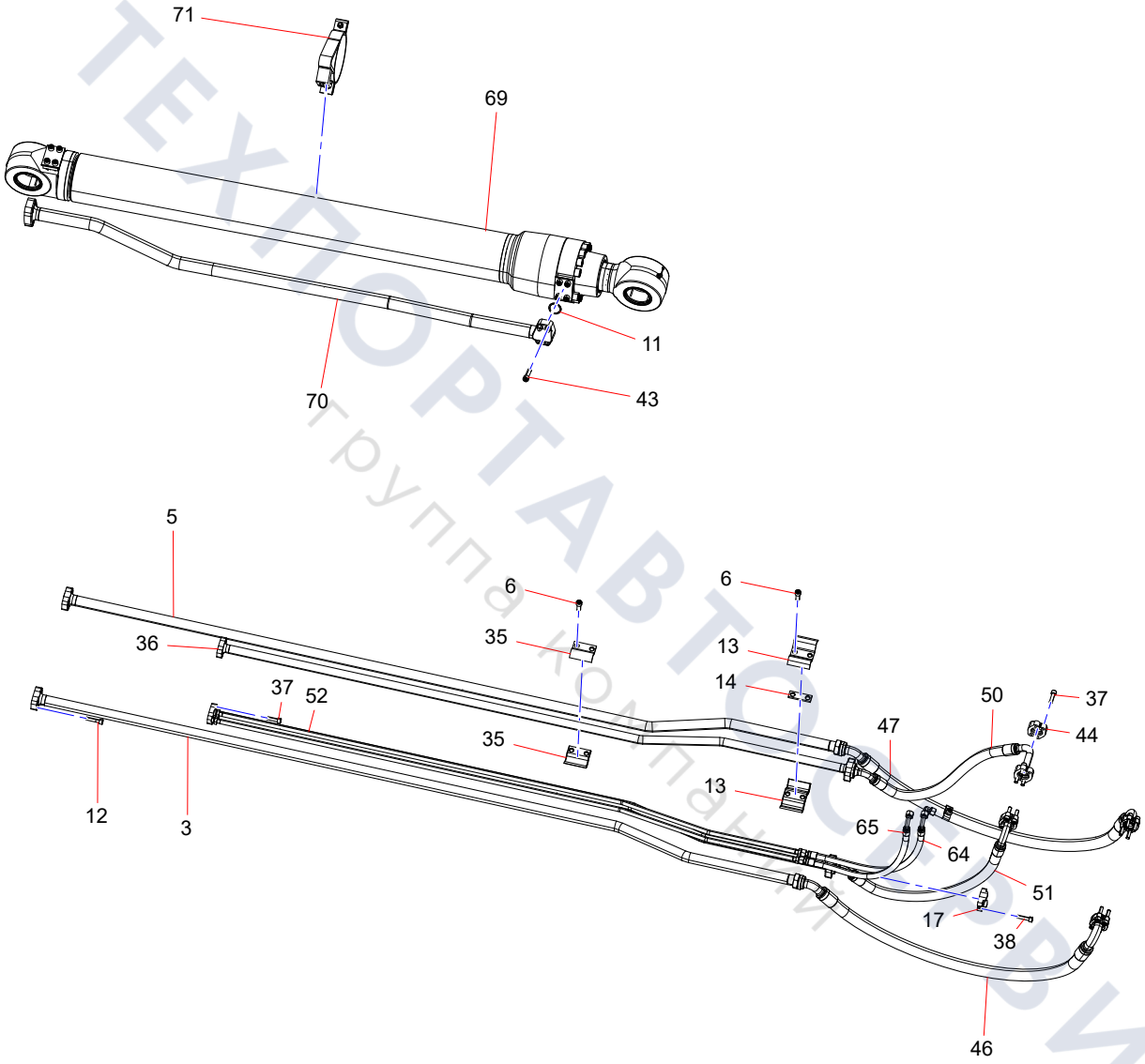

ТЕХПОРТАВТОСЕРВИС
группа компаний

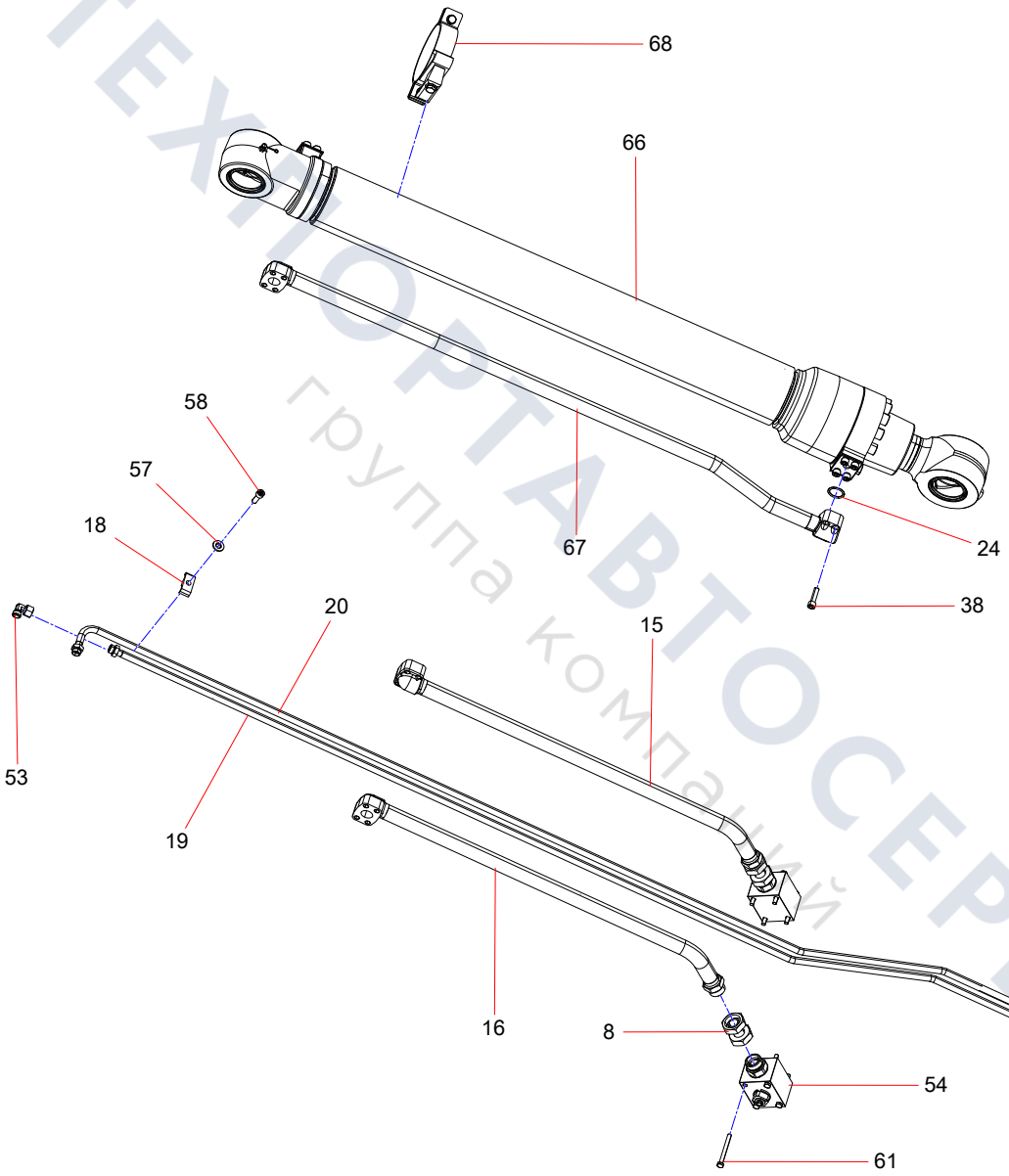

ТЕХПОРТАВТОСЕРВИС
группа компаний

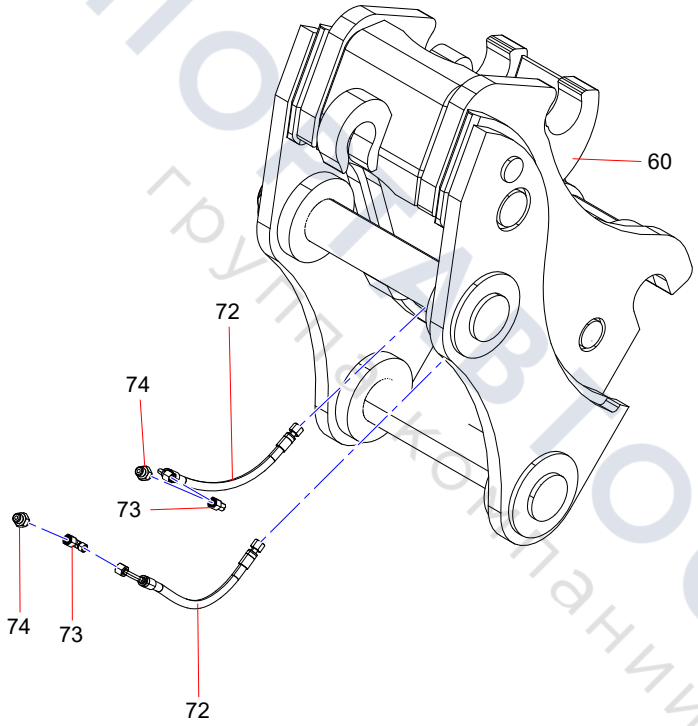

ТЕХПОСТАВТОСЕРВИС
группа компаний

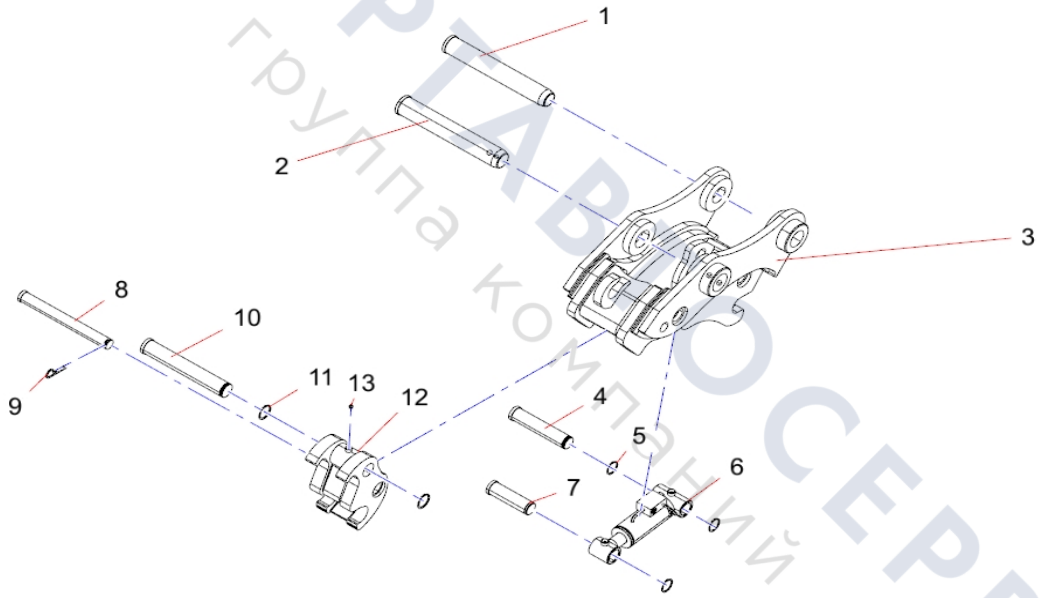

ТЕХПОРТАВТОСЕРВИС
группа компаний

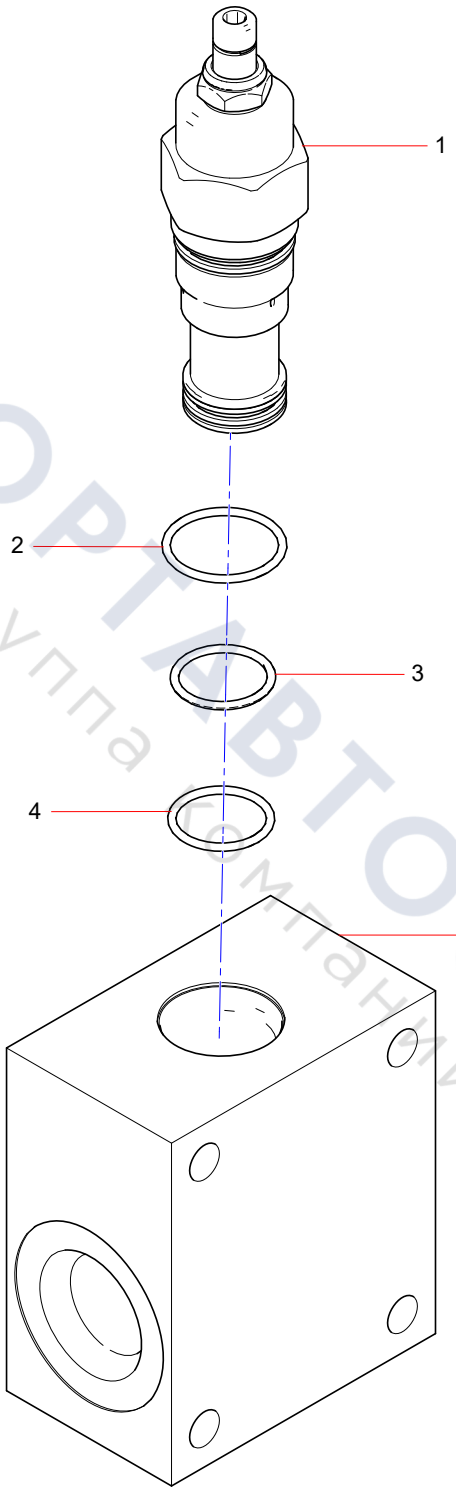

ТЕХПОРТАВТОСЕРВИС
группа компаний

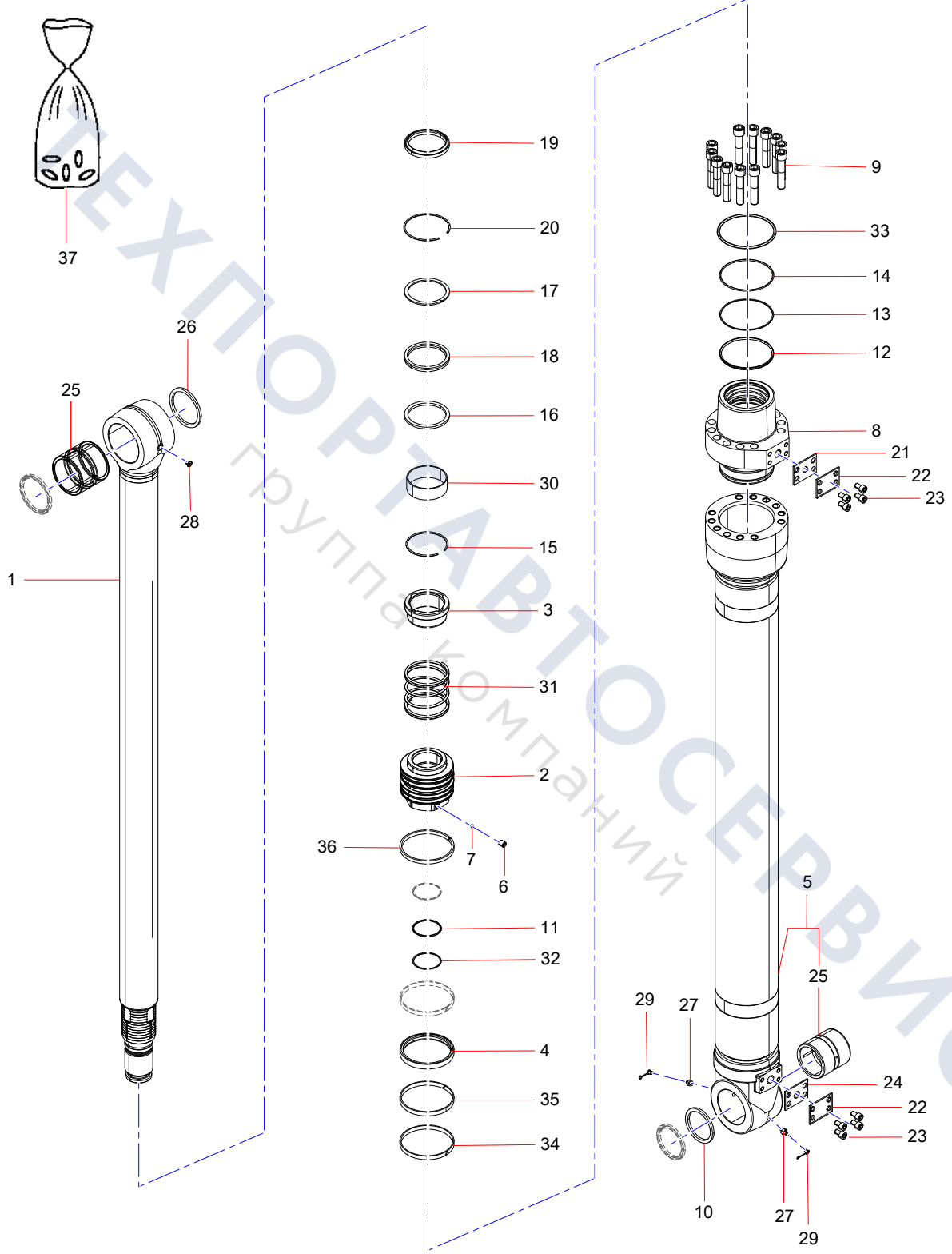

ТЕХПОРТАВТОСЕРВИС
группа компаний

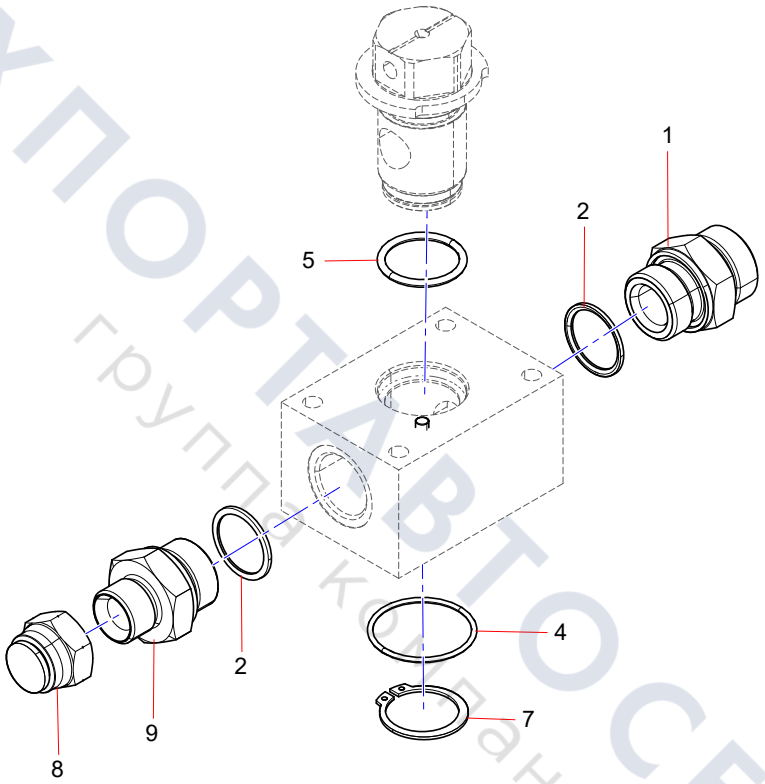

ТЕХПОРТАВТОСЕРВИС
группа компаний

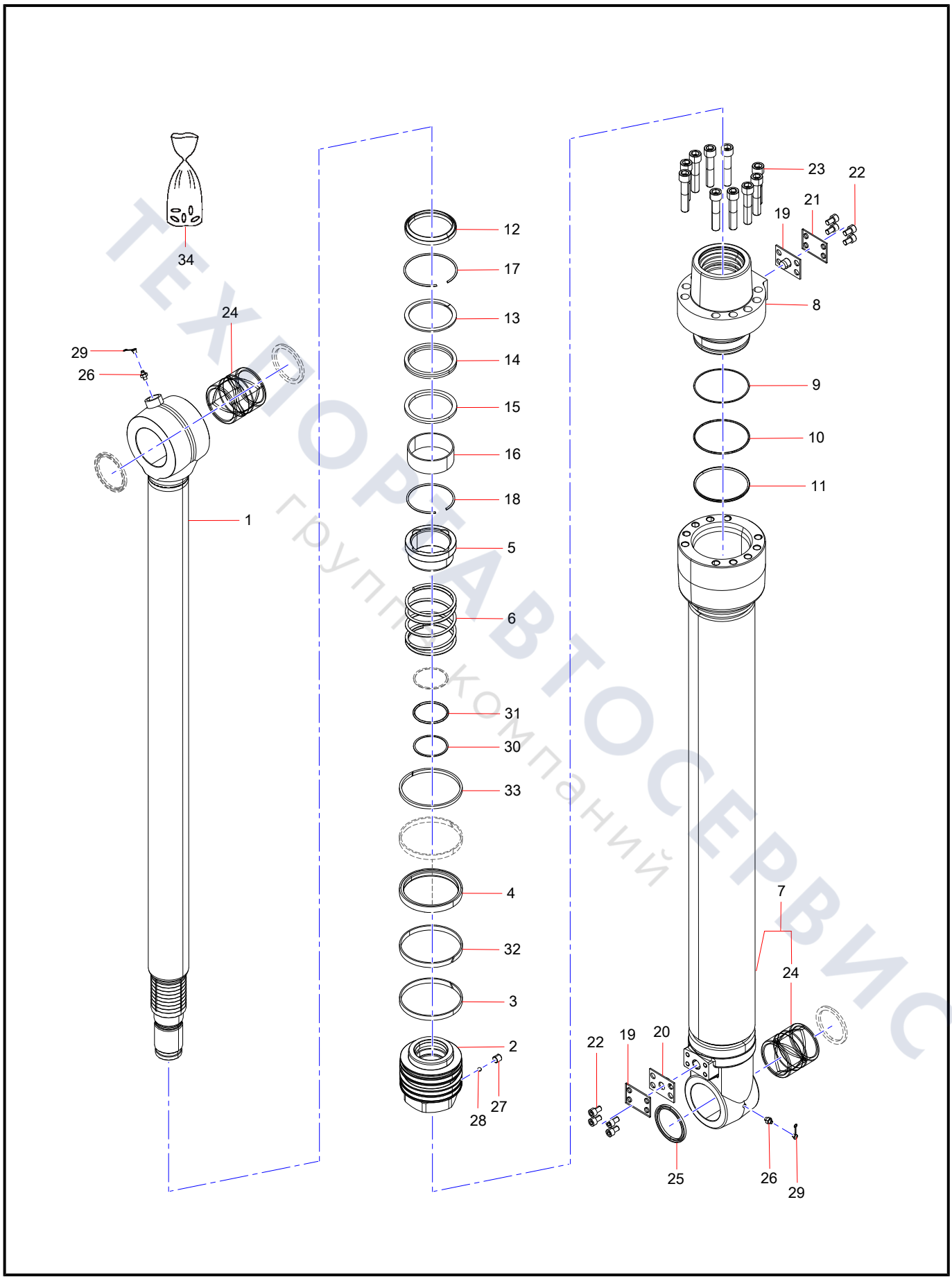

ТЕХНОРЕАВТОСЕРВИС
группа компаний

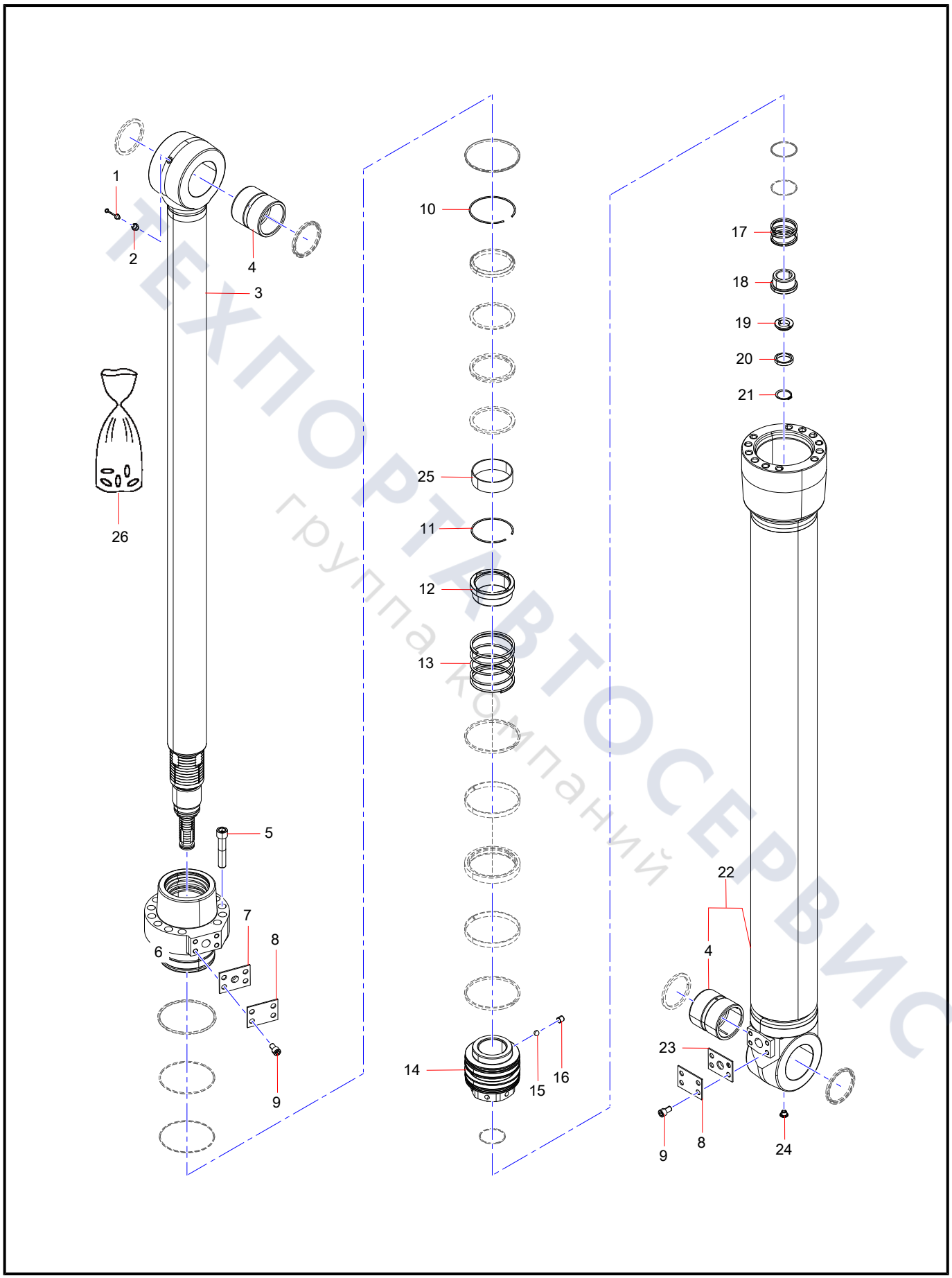

ТЕХПОРТАВТОСЕРВИС
группа компаний

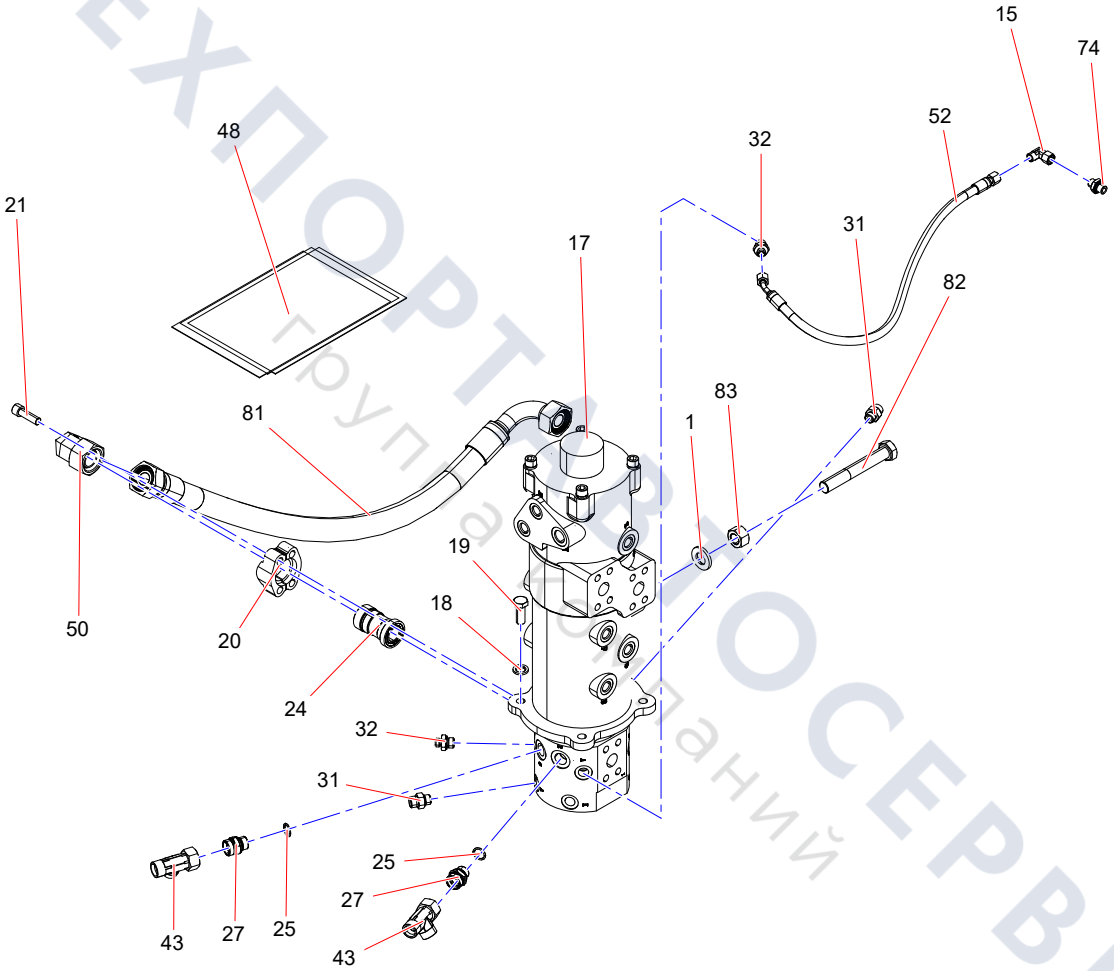

ТЕХПОРТСЕРВИС
Группа компаний

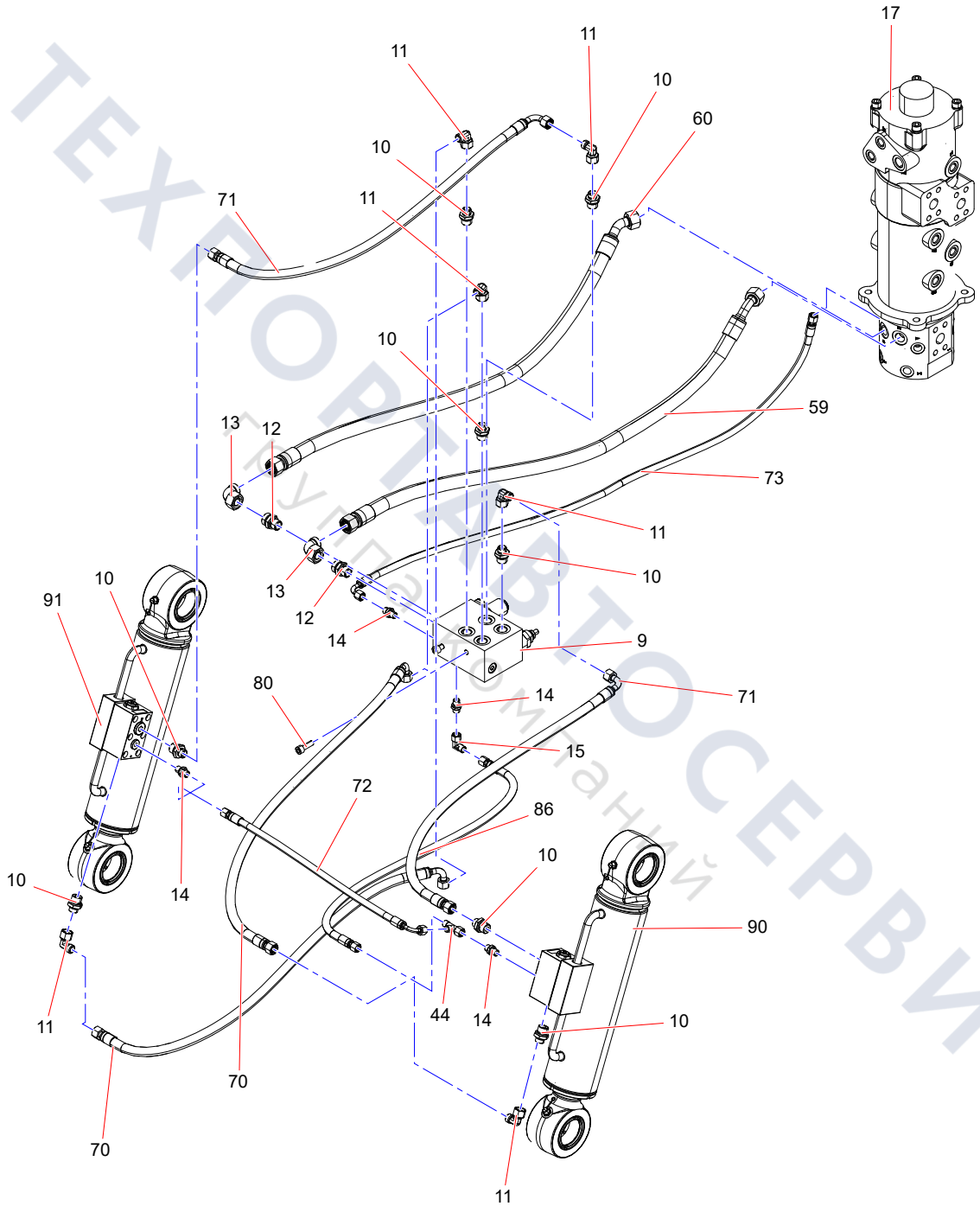

ТЕХПОРТАВТОСЕРВИС
Купить запчасти

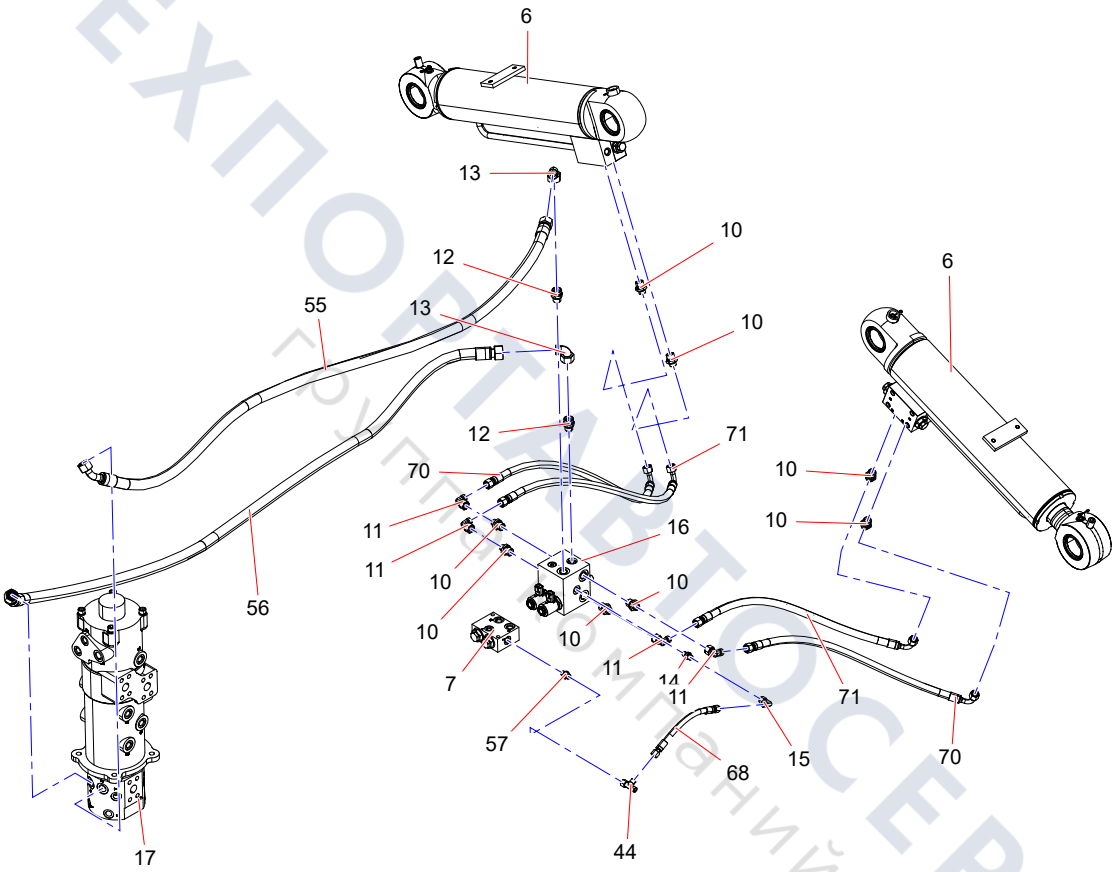

ТЕХПОРТАВТОСЕРВИС
Группа компаний

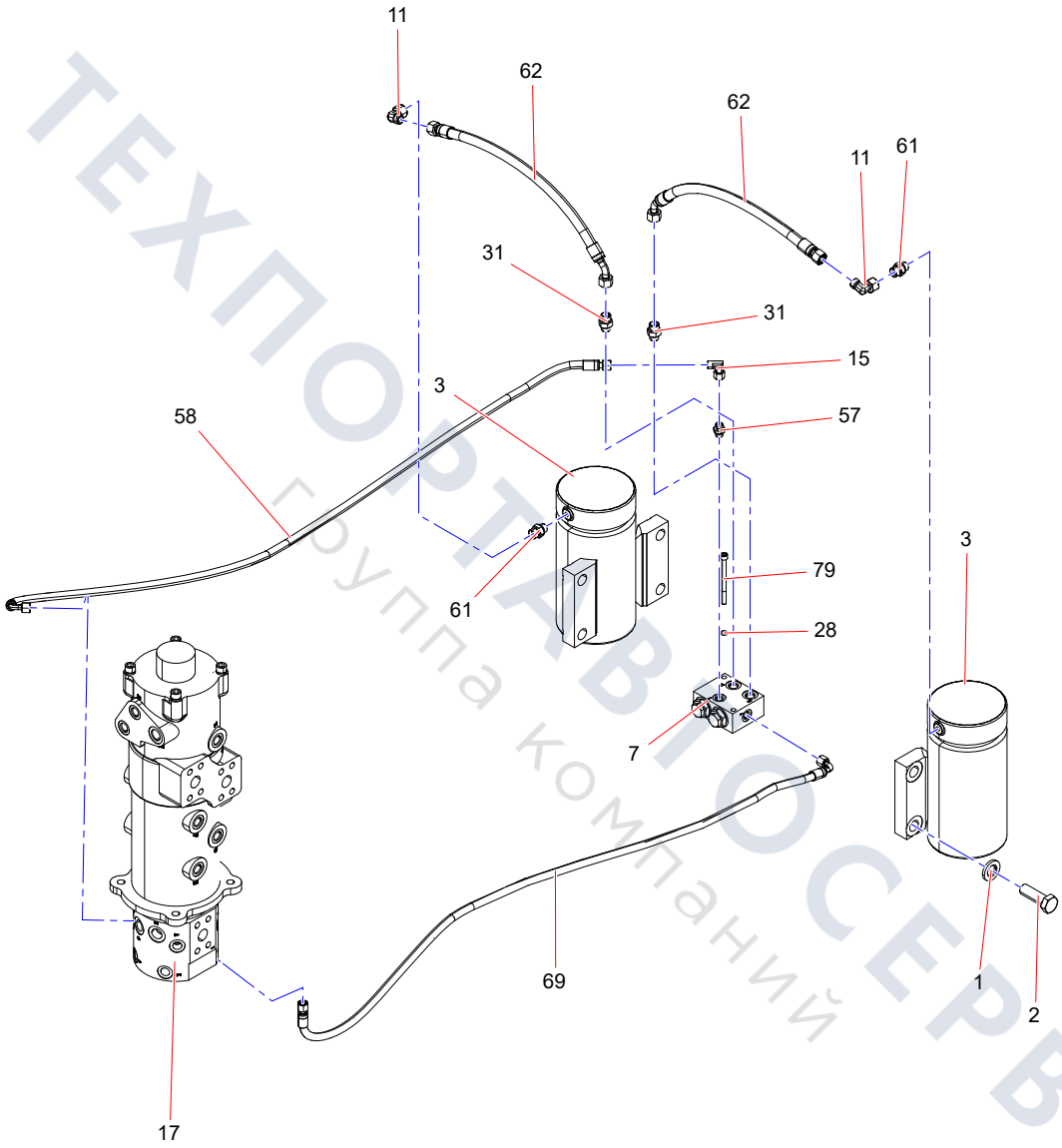

ТЕХПОРТАВТОСЕРВИС
Группа компаний

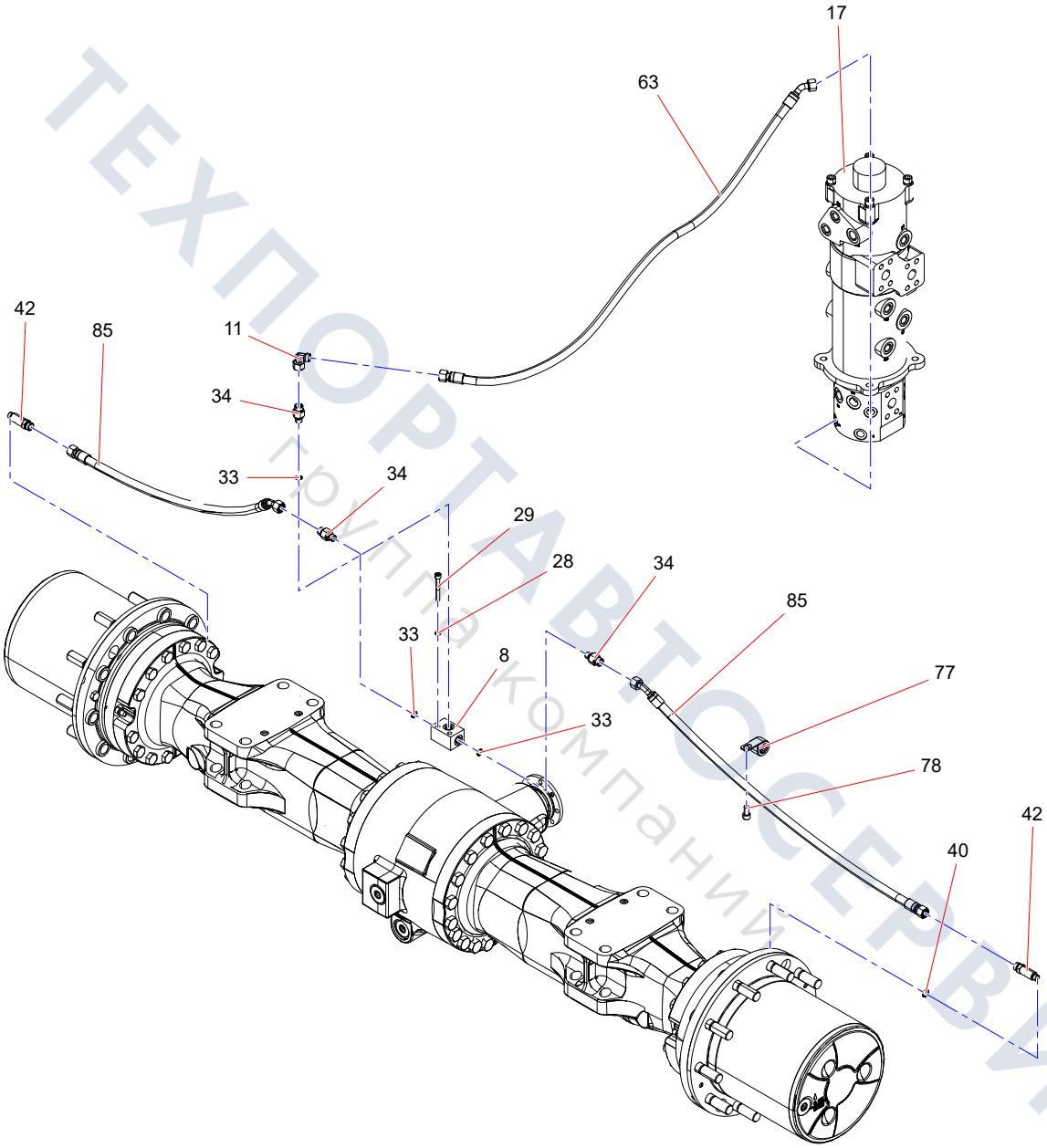

ТЕХПОРТАВТОСЕРВИС
Группа компаний

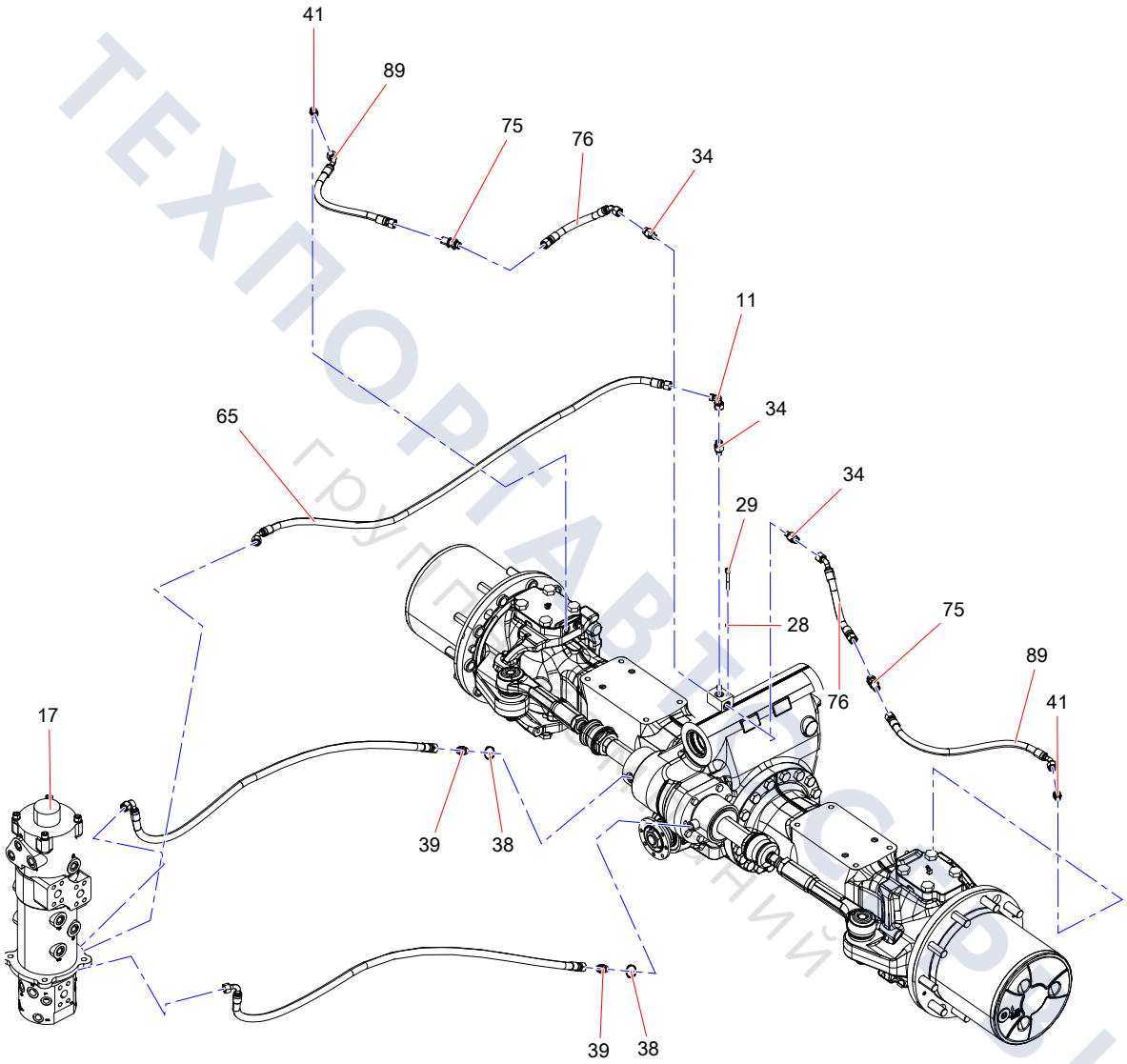

ТЕХПОРТАВТОСЕРВИС
группа компаний

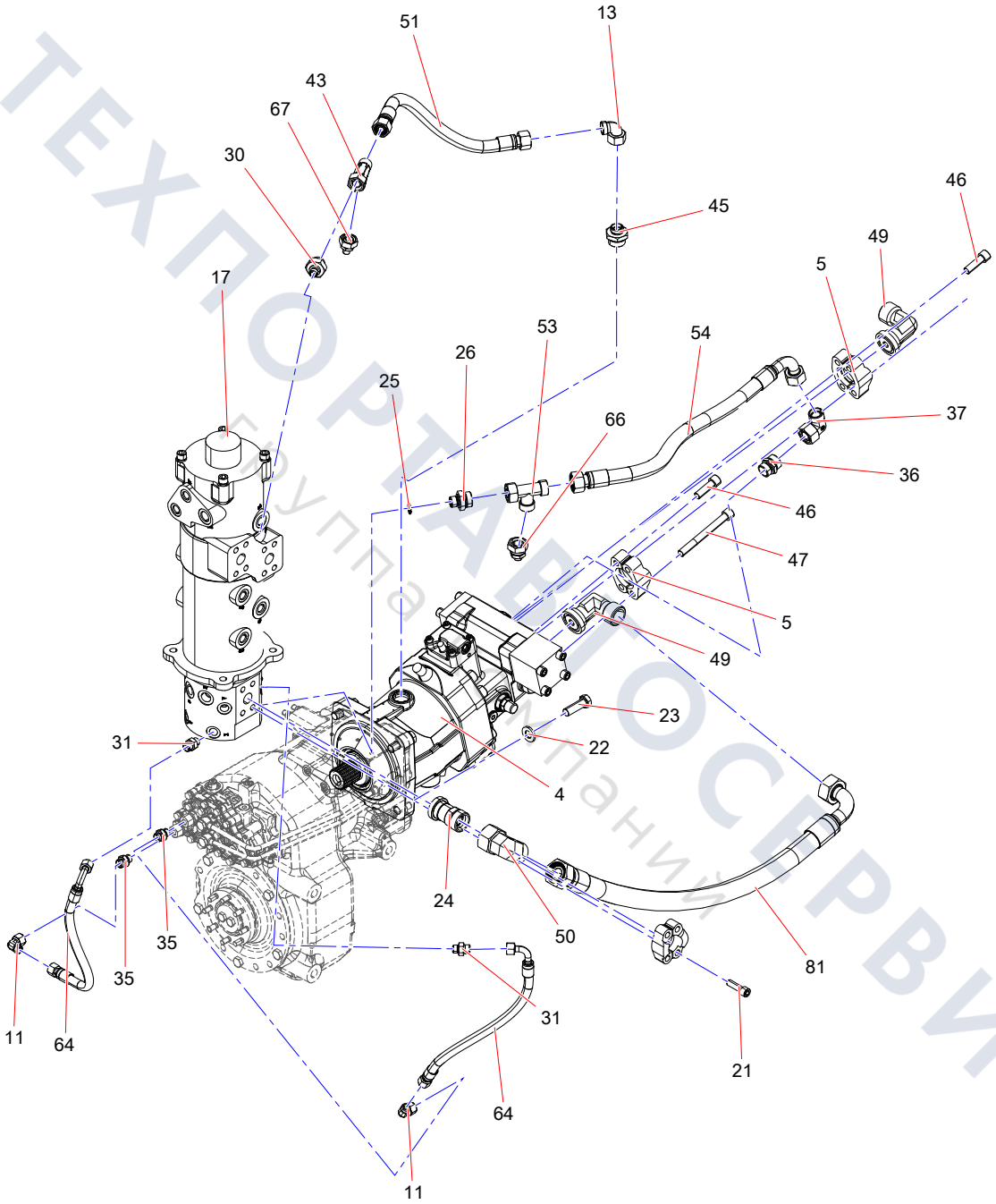

ТЕХПОРТАВТОСЕРВИС
Группа компаний

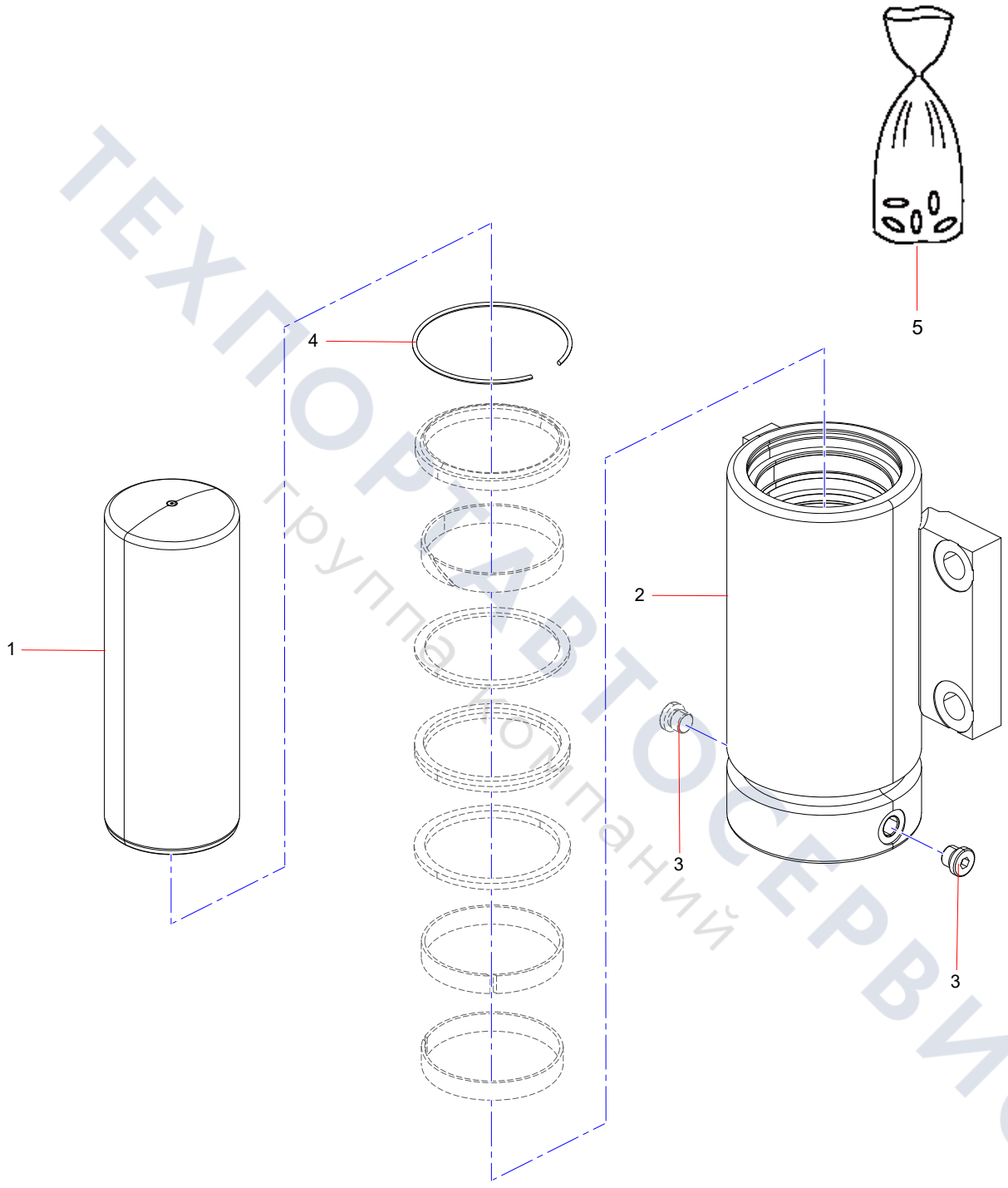

ТЕХПОРТАВТОСЕРВИС
группа компаний

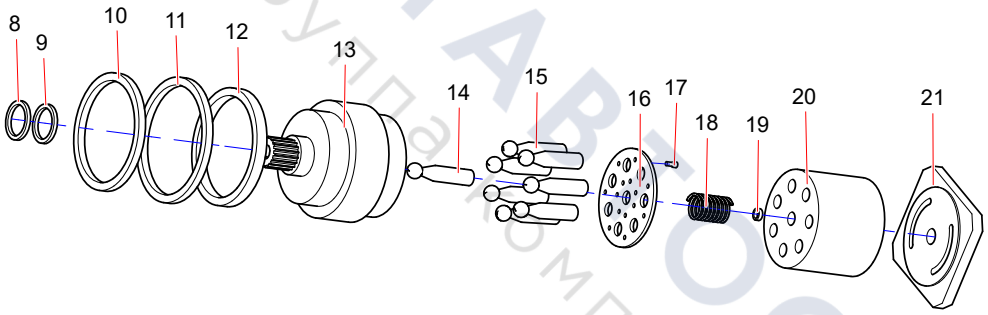

ТЕХПОРТАВТОСЕРВИС
группа компаний

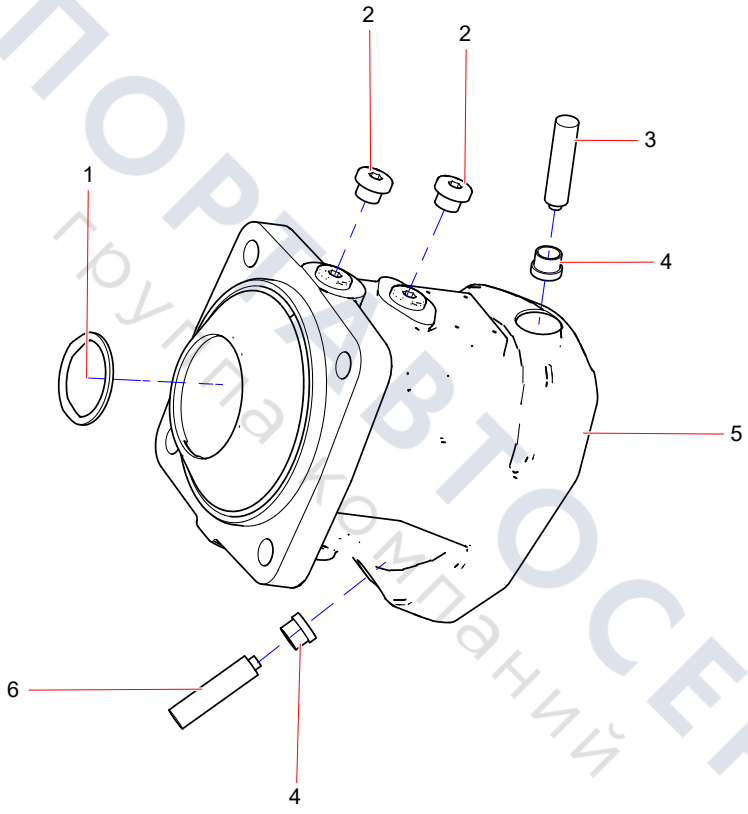

ТЕХПОРТ АВТОСЕРВИС
Группа компаний

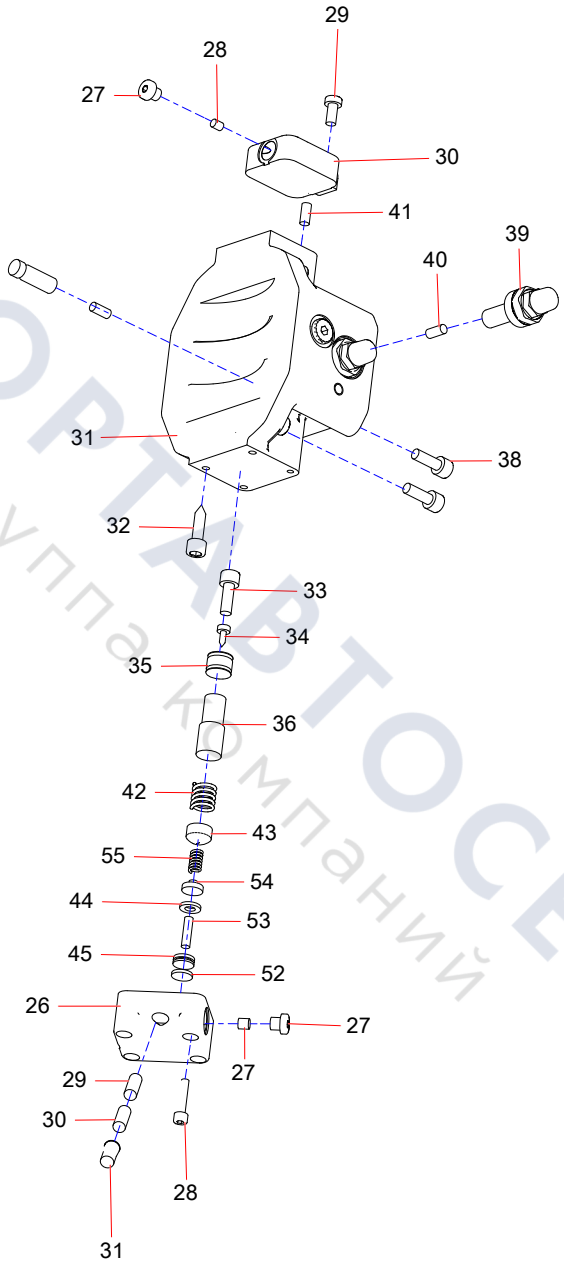

ТЕХПОРТАВТОСЕРВИС
группа компаний

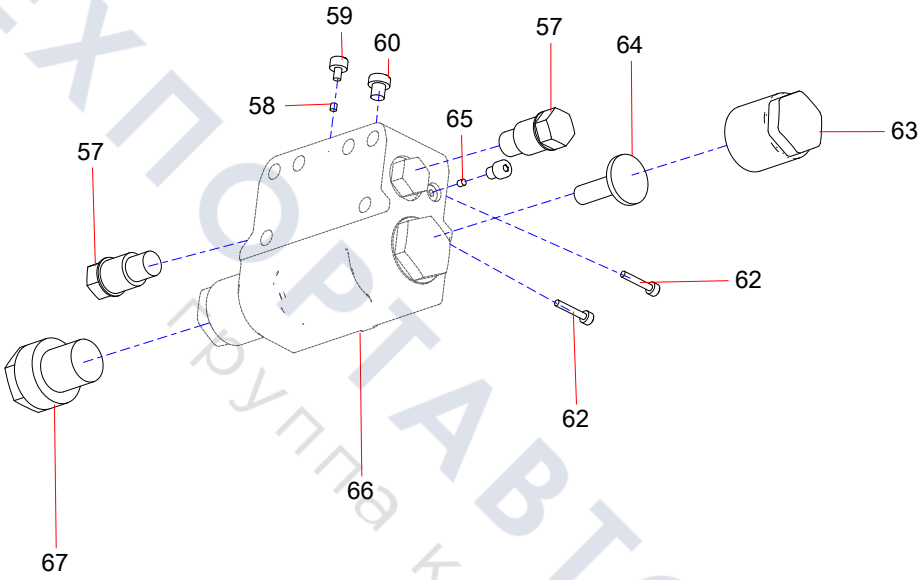

ТЕХПОРТАВТОСЕРВИС
Группа компаний

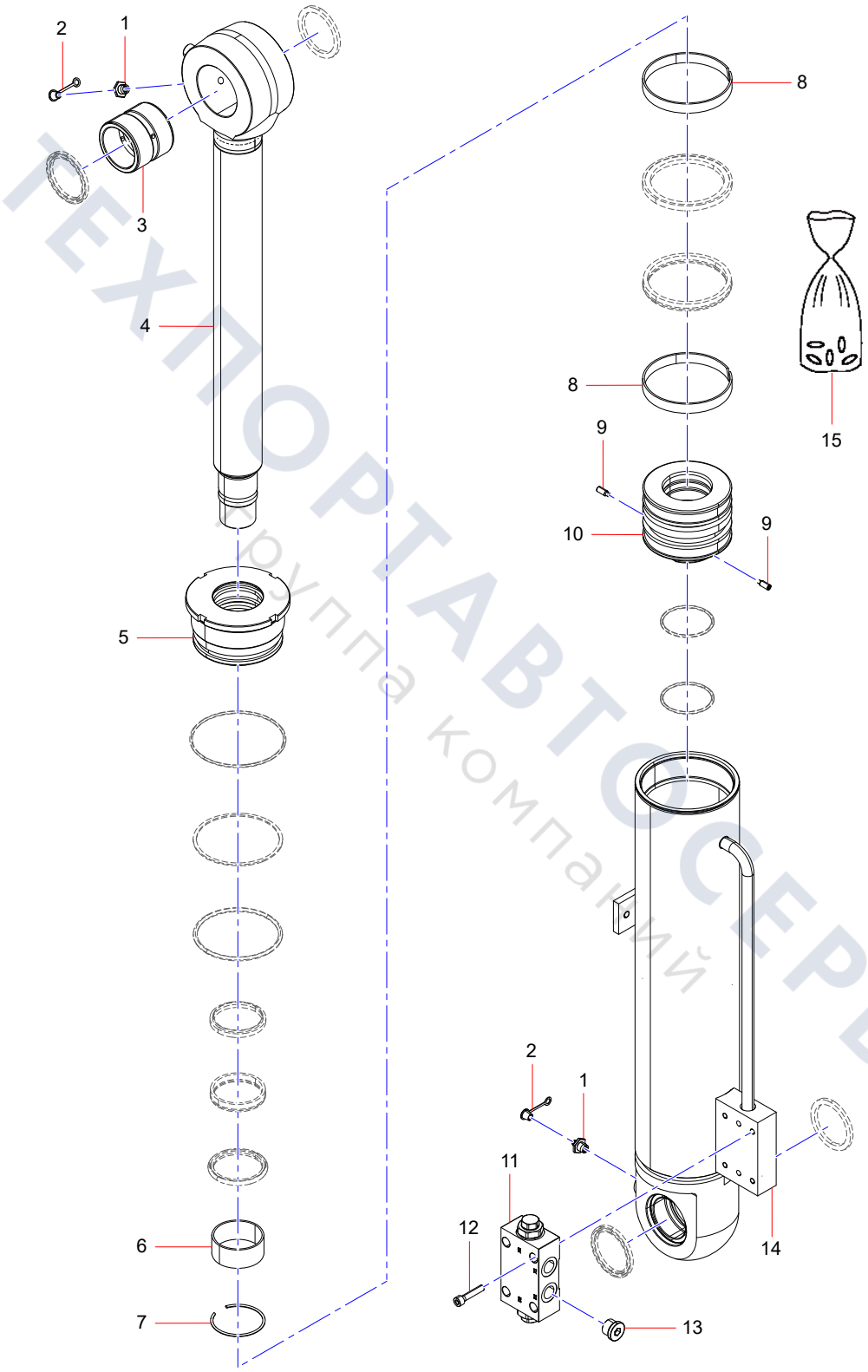

ТЕХПОРТАВТОСЕРВИС
группа компаний

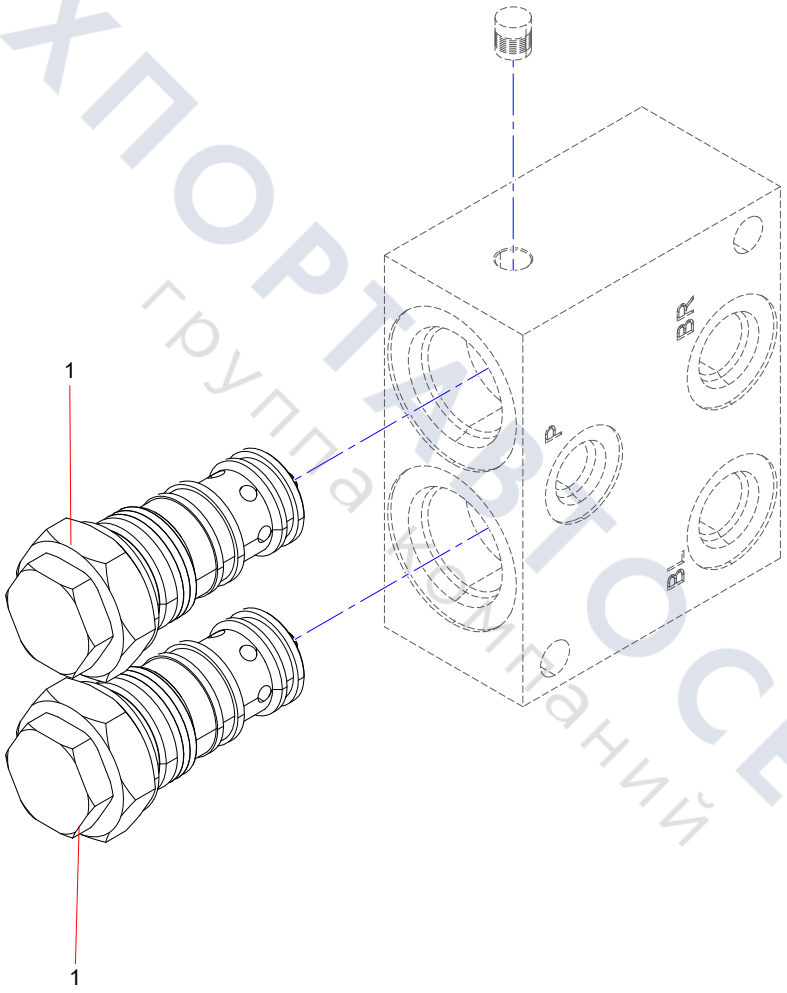

ТЕХПОРТАВТОСЕРВИС
группа компаний

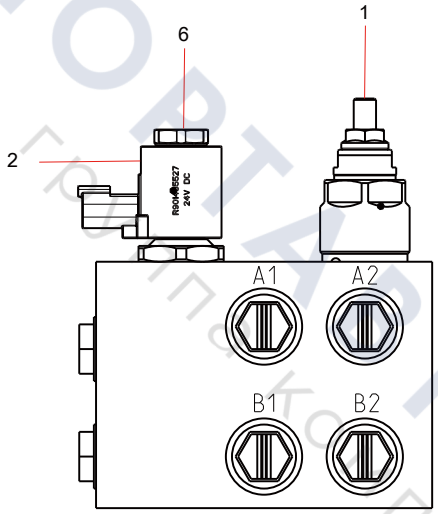

ТЕХПОРТАВТОСЕРВИС
Группа компаний

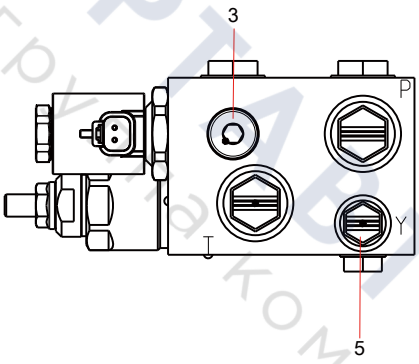

ТЕХПОРТАВТОСЕРВИС
группа компаний

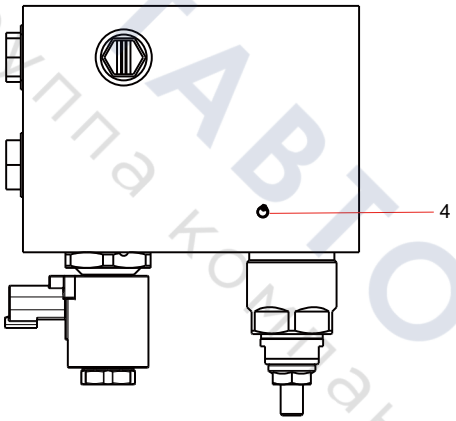

ТЕХПОРТАВТОСЕРВИС
группа компаний

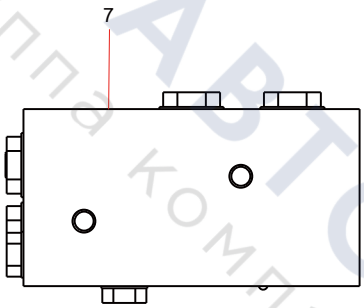

ТЕХПОРТАВТОСЕРВИС
группа компаний

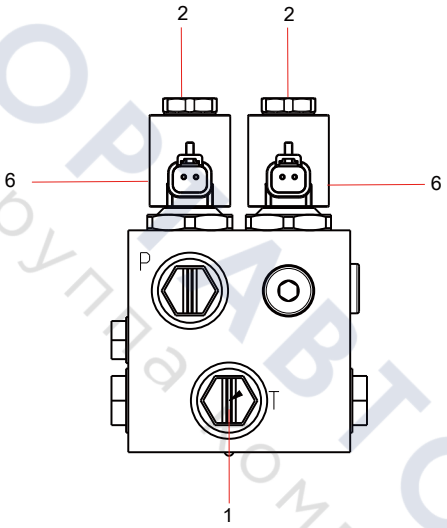

ТЕХПОРТАВТОСЕРВИС
группа компаний

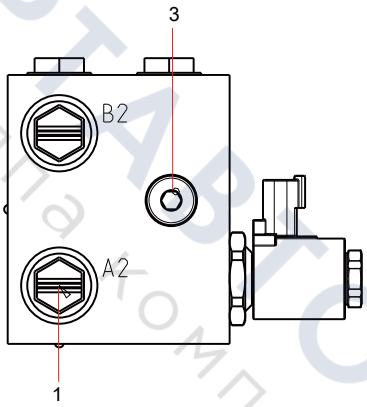

ТЕХПОРТАВТОСЕРВИС
группа компаний

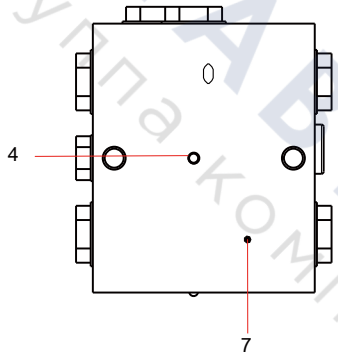

ТЕХПОРТАВТОСЕРВИС
группа компаний

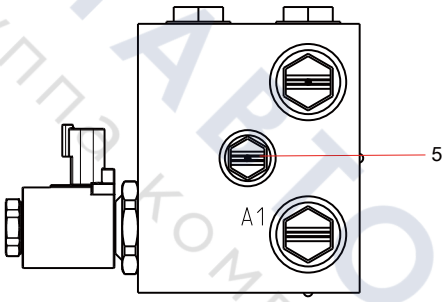

ТЕХПОРТАВТОСЕРВИС
группа компаний

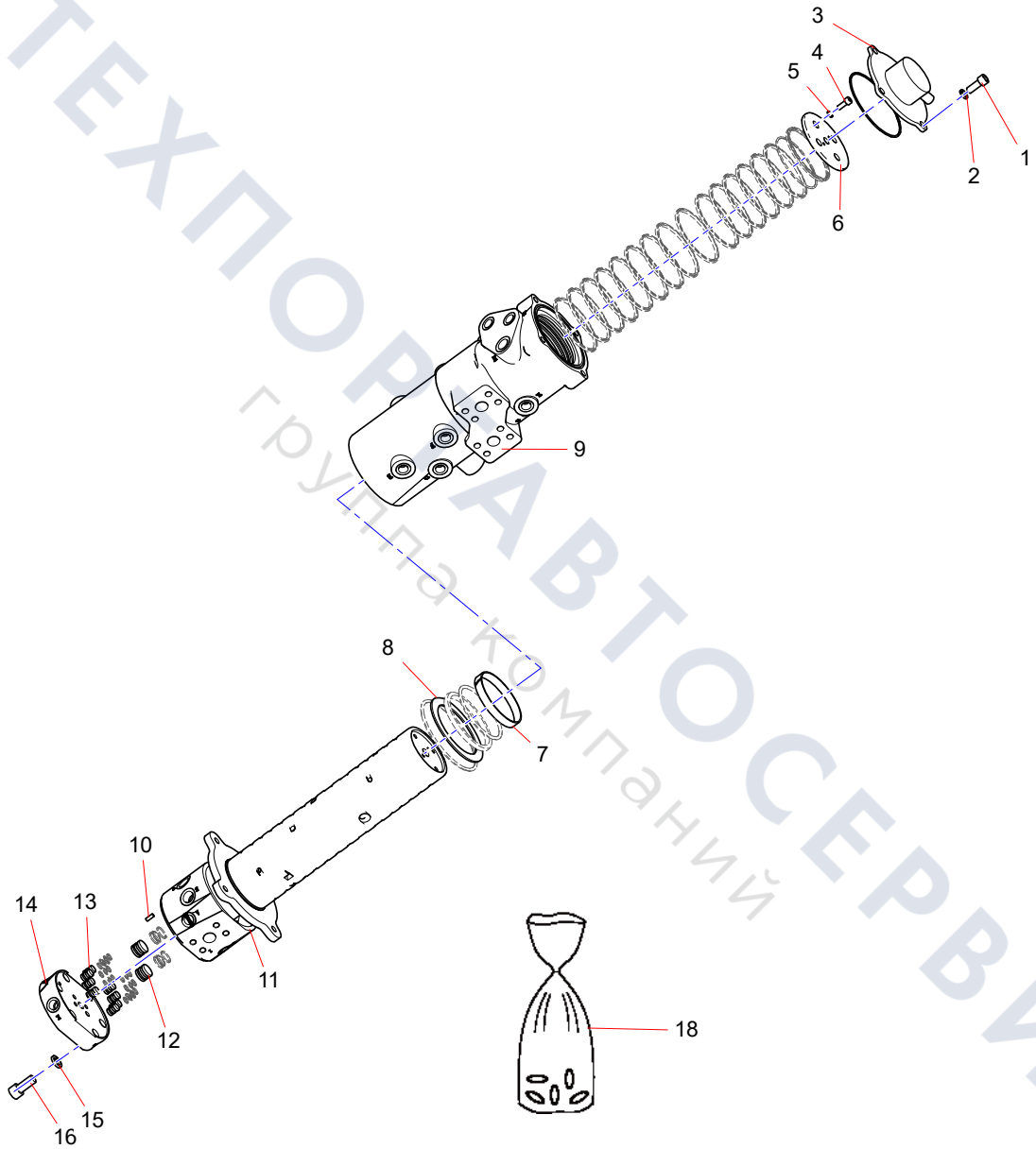

ТЕХПОРТАВТОСЕРВИС
группа компаний

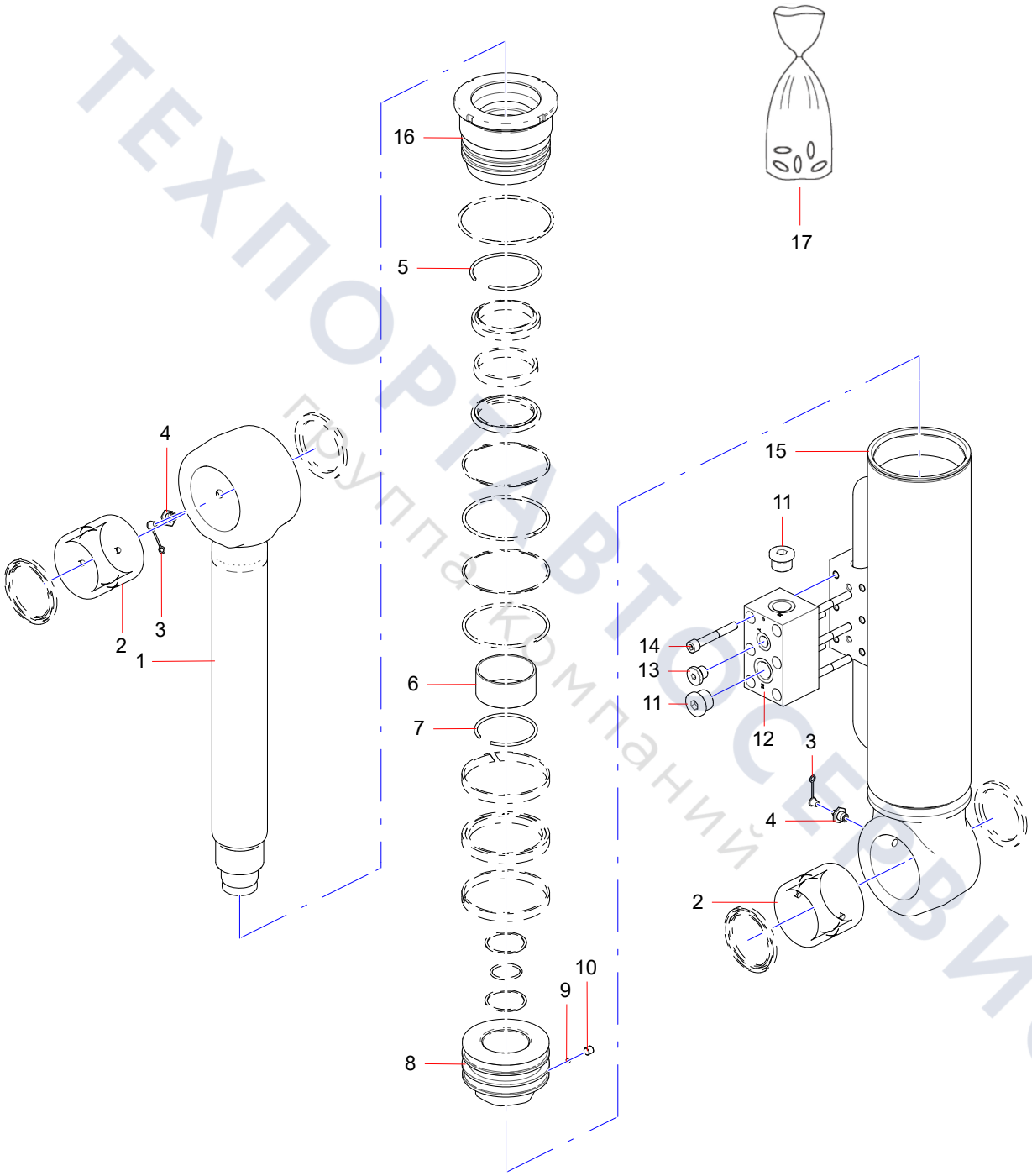

ТЕХПОРТАВТОСЕРВИС
Группа компаний

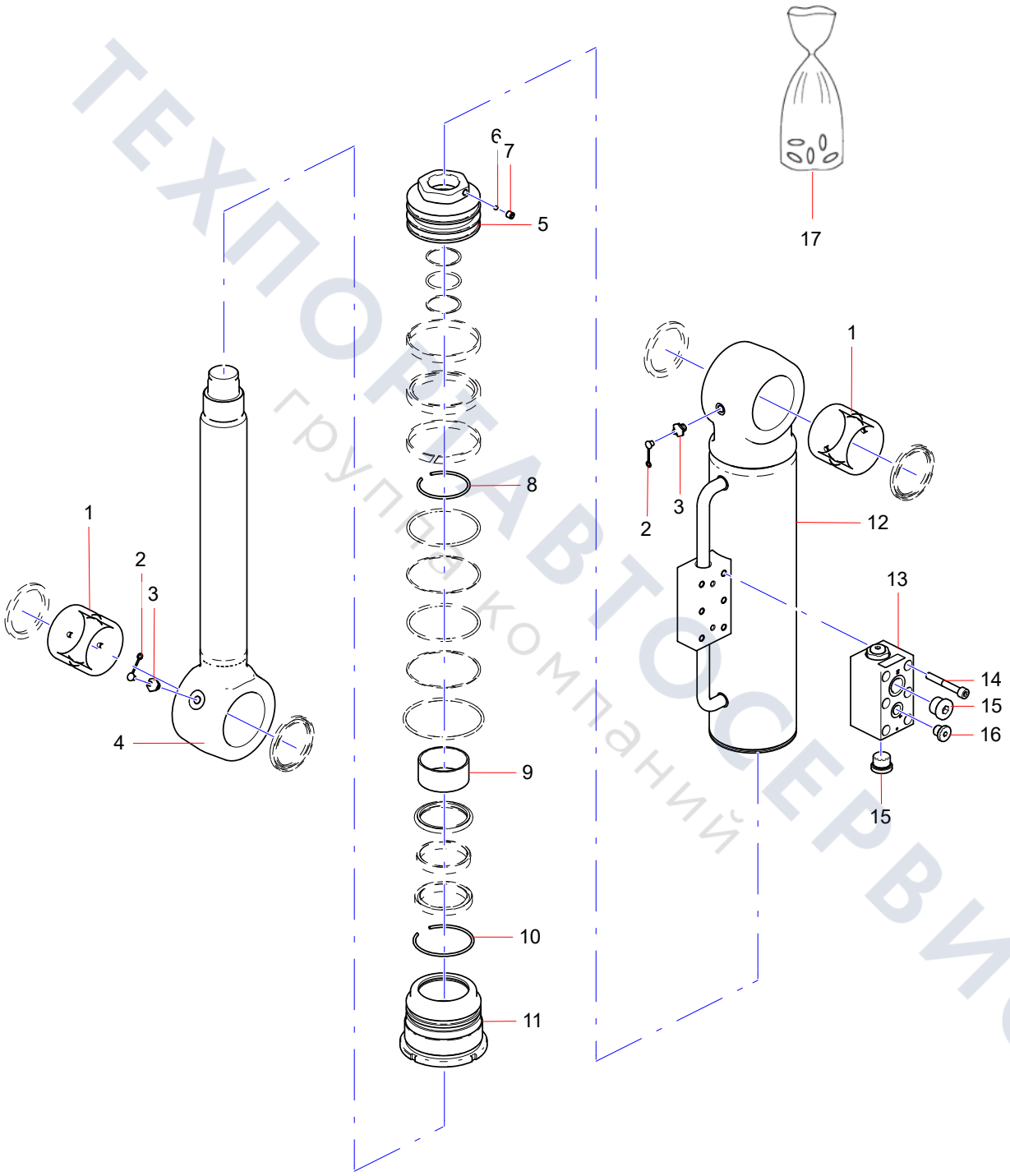

ТЕХПОРТАВТОСЕРВИС
группа компаний

Group 9

Power System

ТЕХПОРТАВТОСЕРВИС
группа компаний

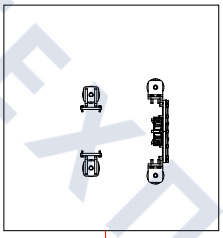

1

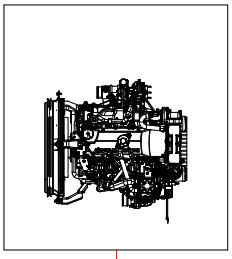

2

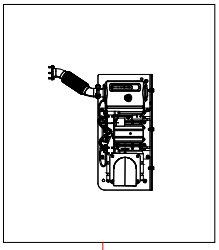

3

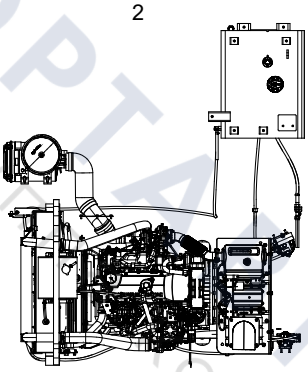

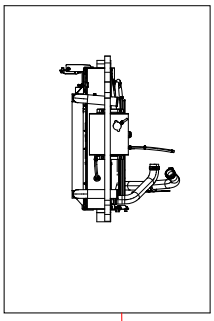

4

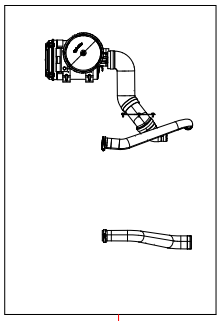

5

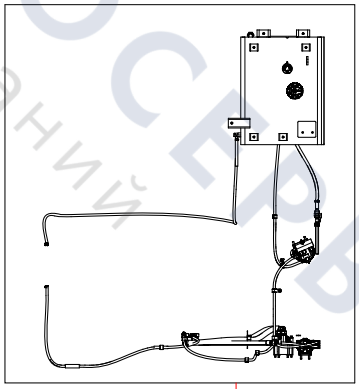

6

ТЕХПОРТАВТОСЕРВИС
группа компаний

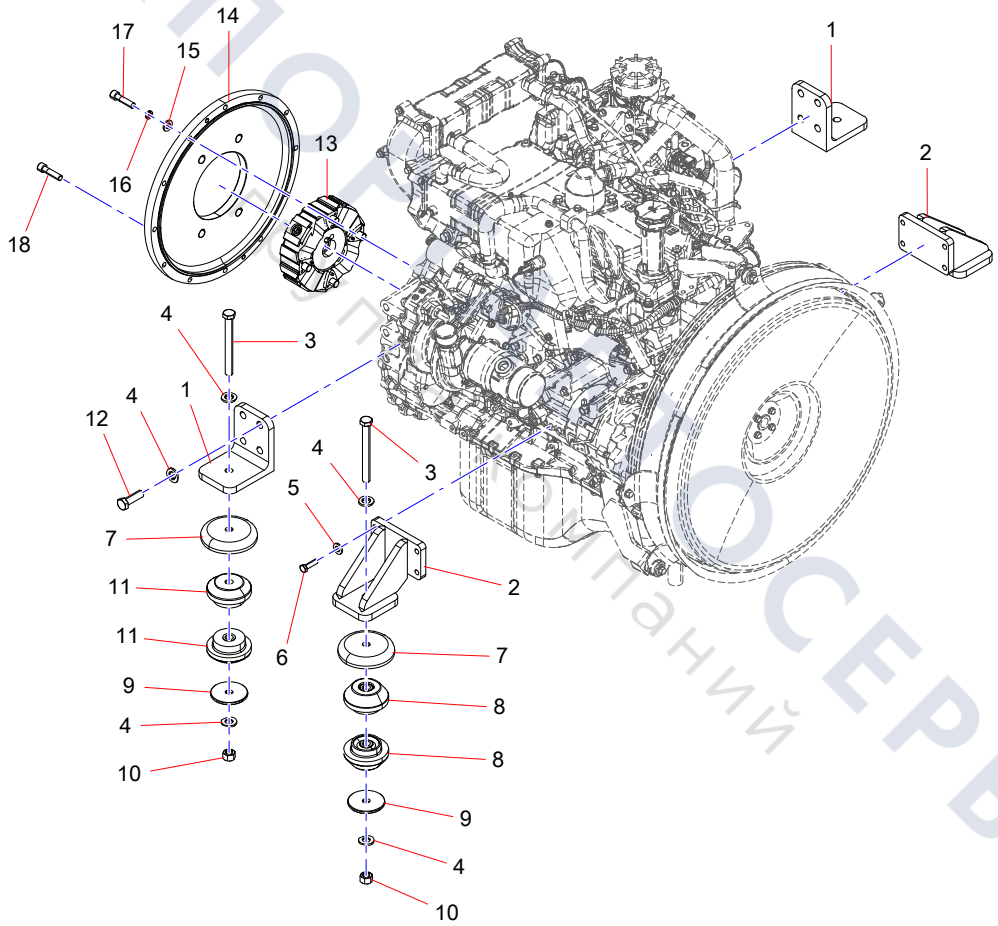

ТЕХПОСЕРВИС
Ресурс для компаний

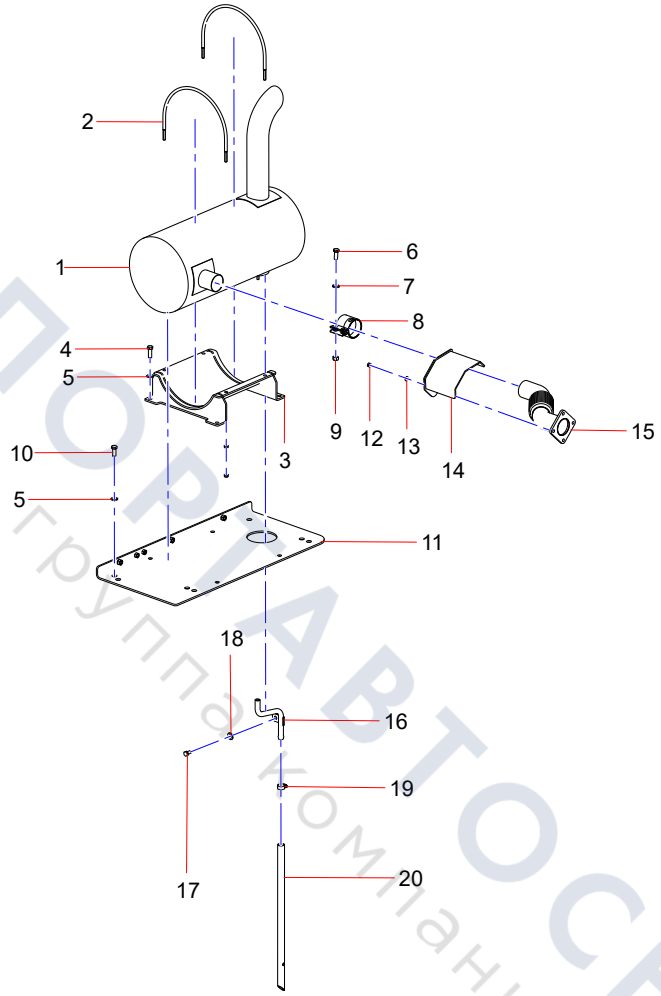

ТЕХПОРТАВТОСЕРВИС
группа компаний

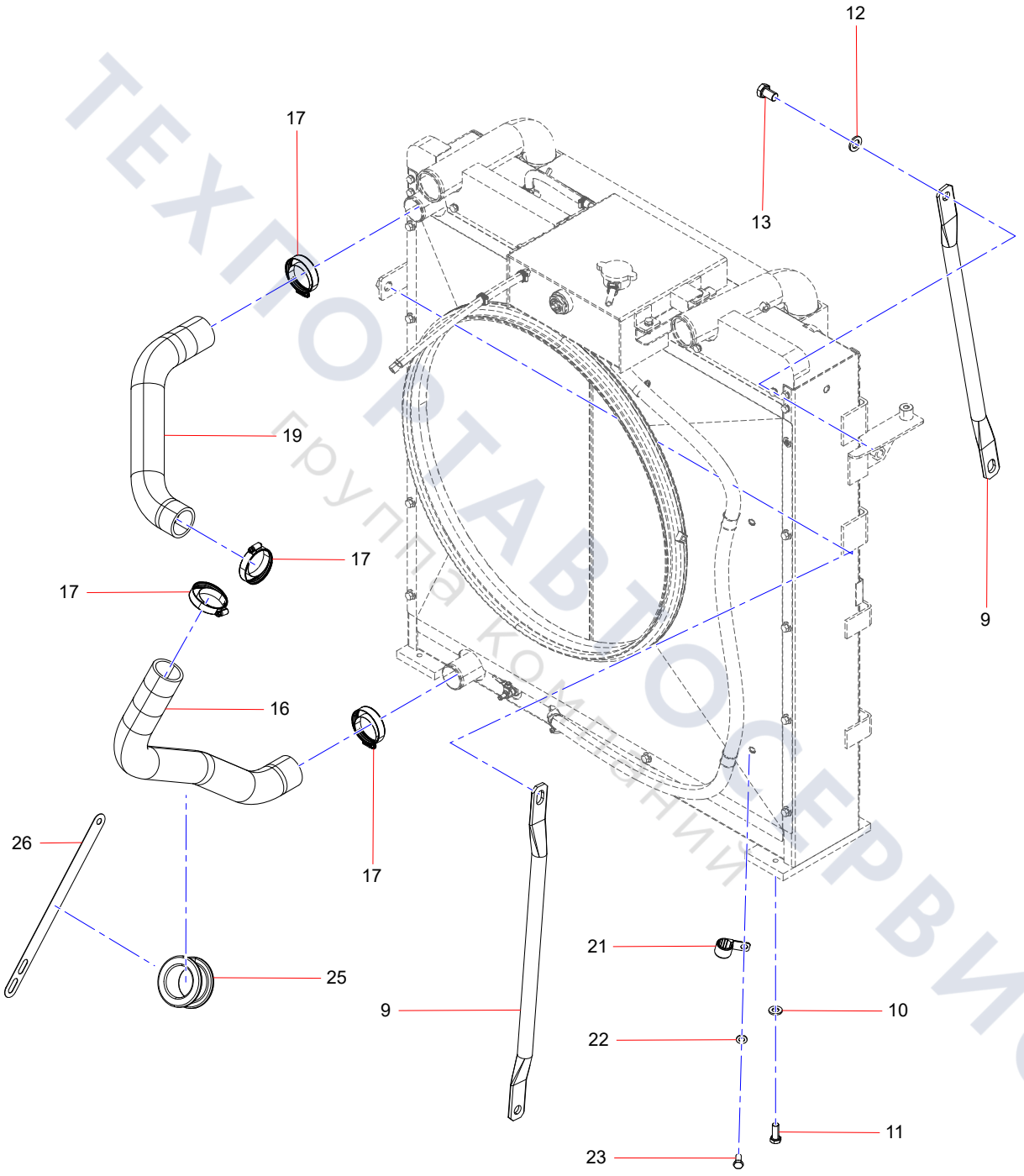

ТЕХПОРТАВТОСЕРВИС
Группа компаний

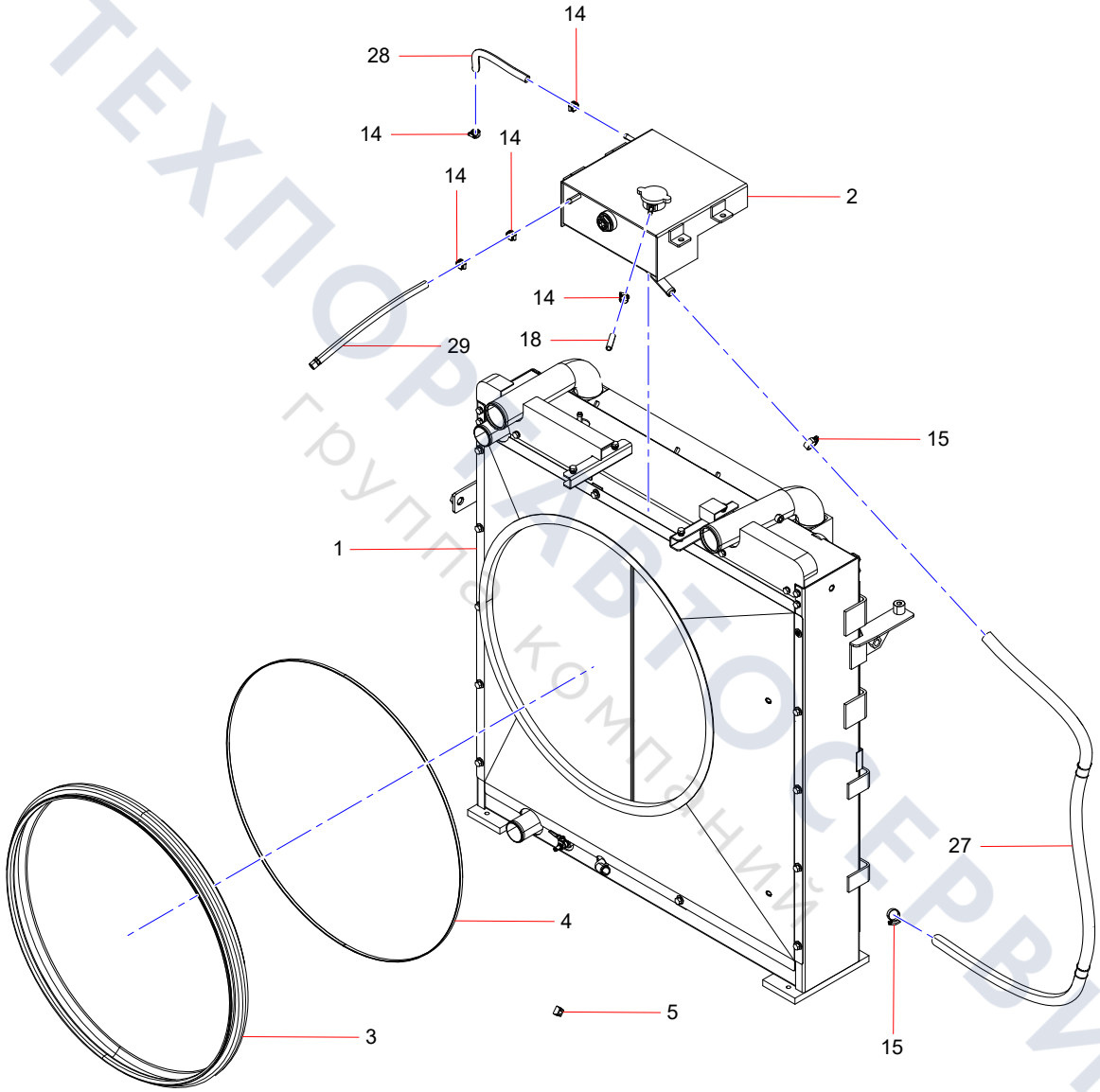

ТЕХПОРТАВТОСЕРВИС
группа компаний

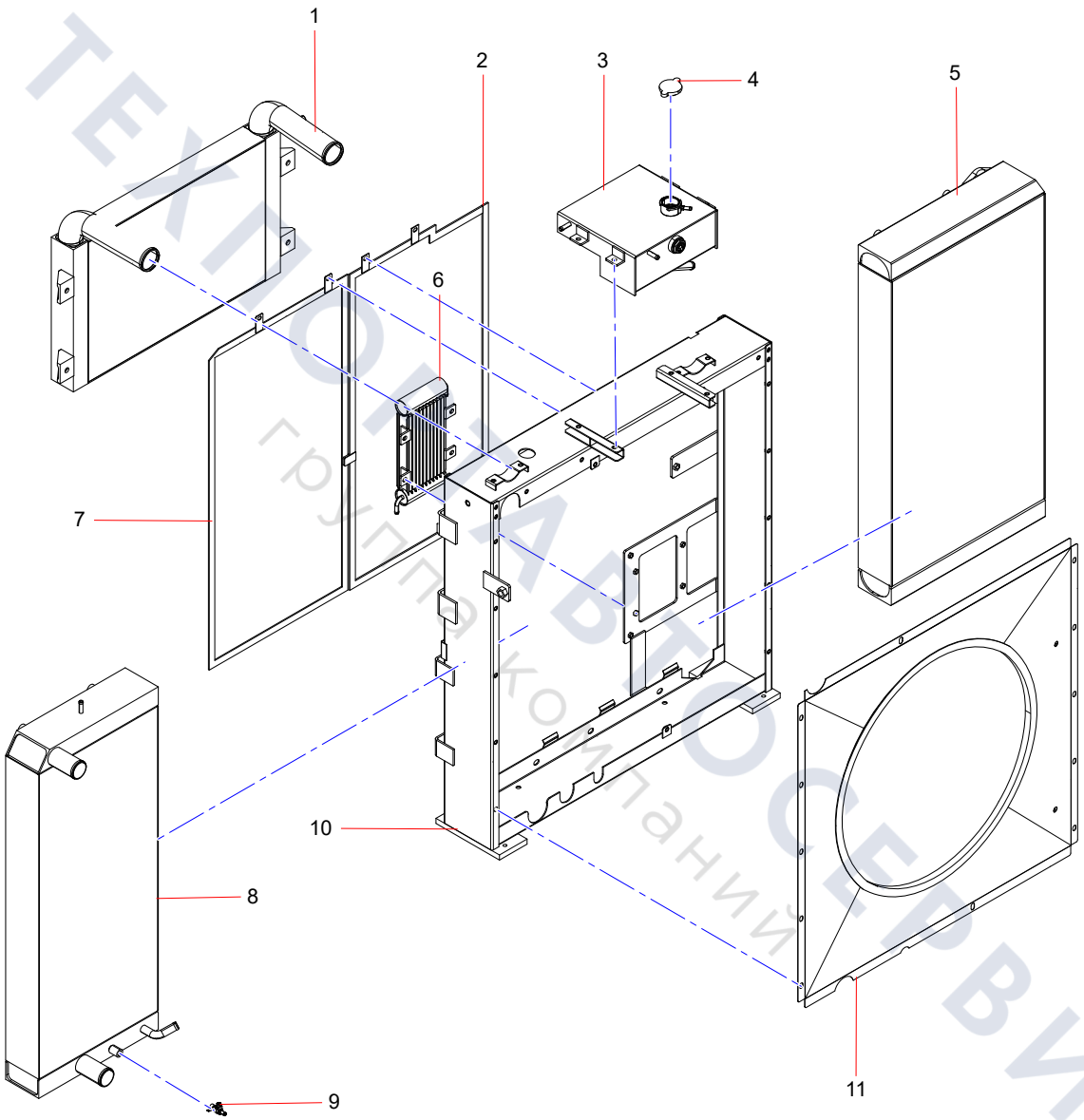

ТЕХНИКАВОСЕРВИС
группакомпаний

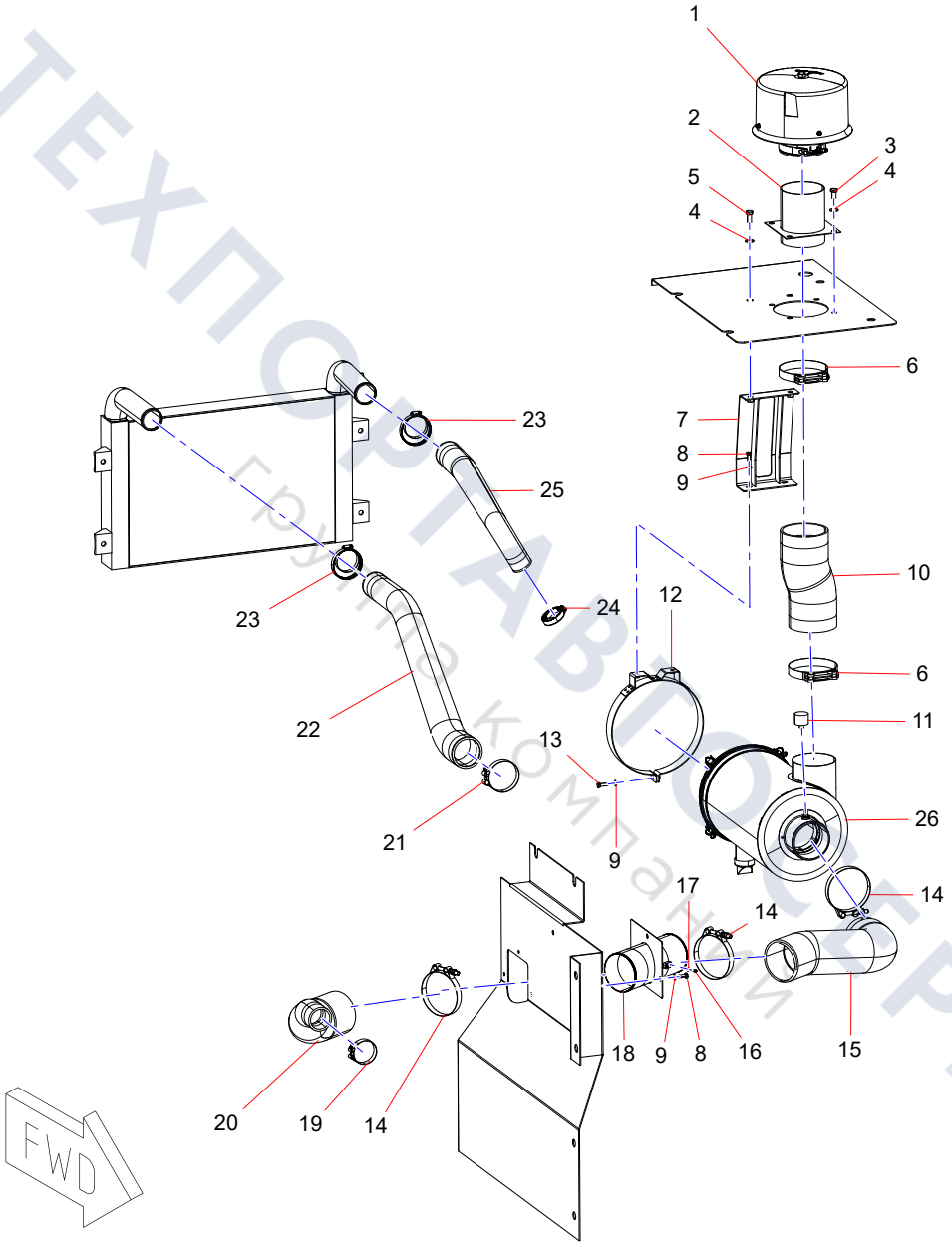

ТЕХПОСТАВОСЕРВИС
Грузовая компания

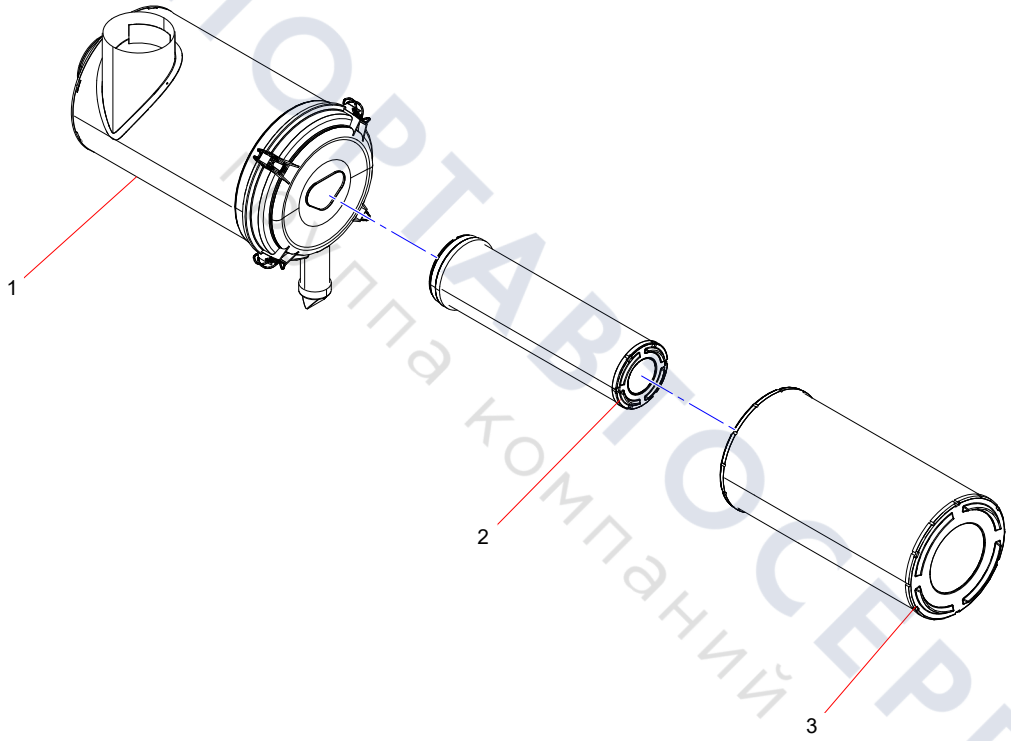

ТЕХПОРТАВТОСЕРВИС
Группа компаний

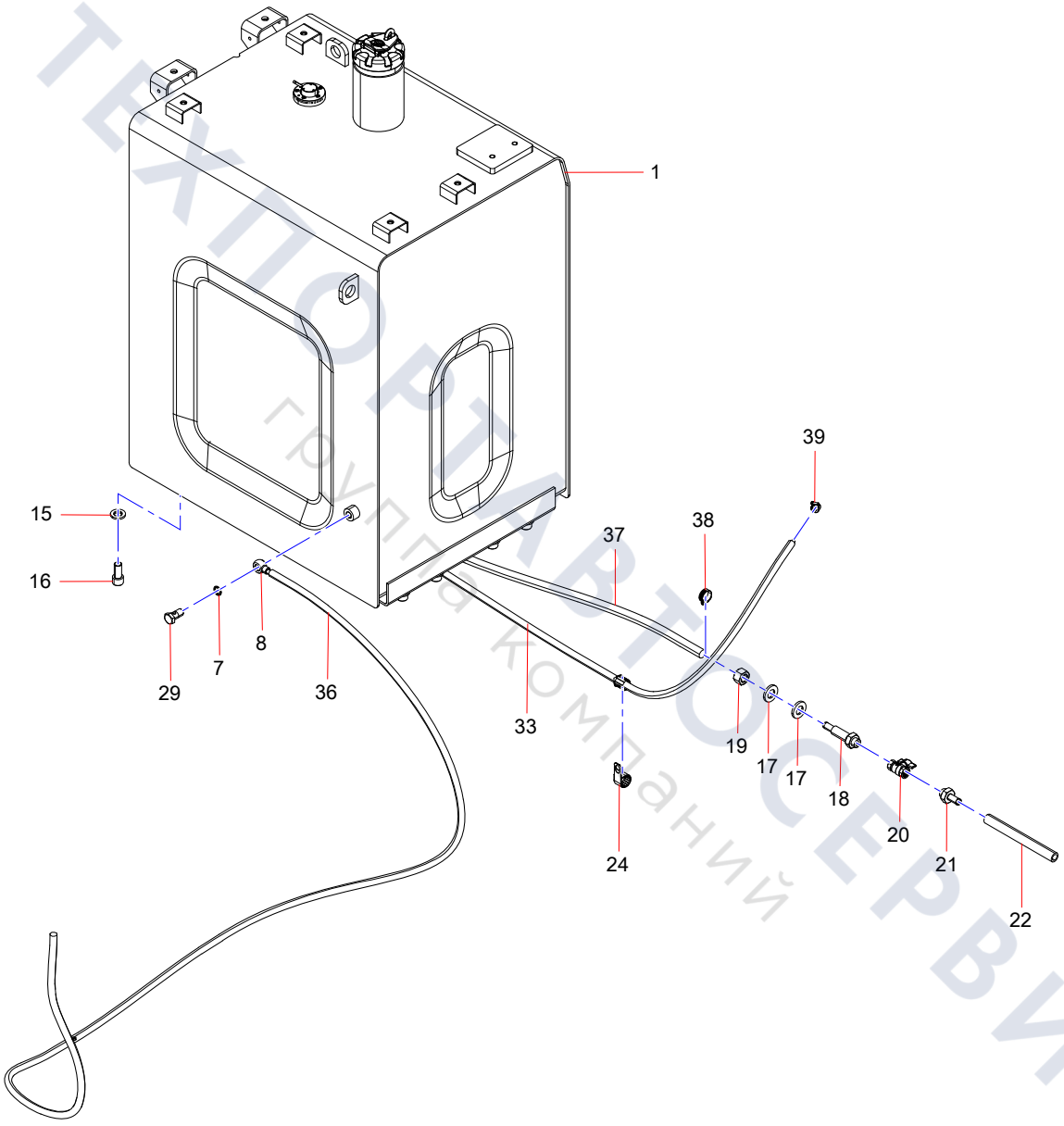

ТЕХПОРТАВТОСЕРВИС
группа компаний

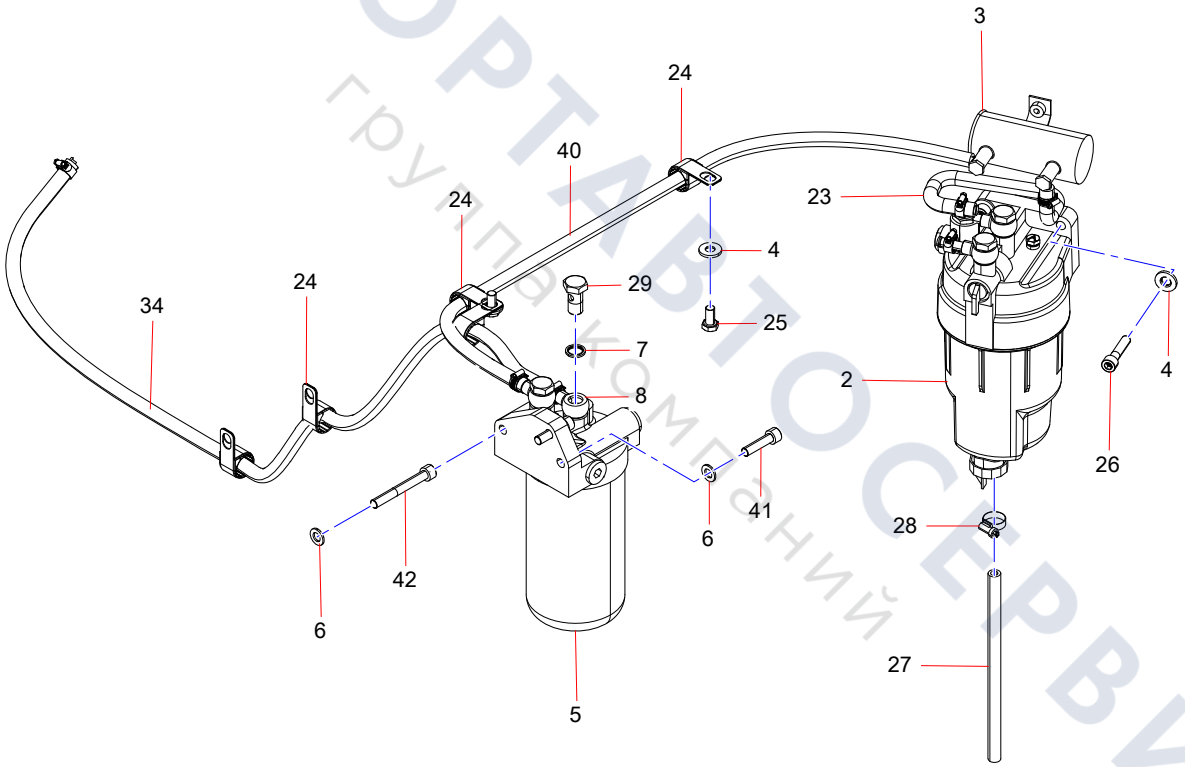

ТЕХПОРТАВТОСЕРВИС
группа компаний

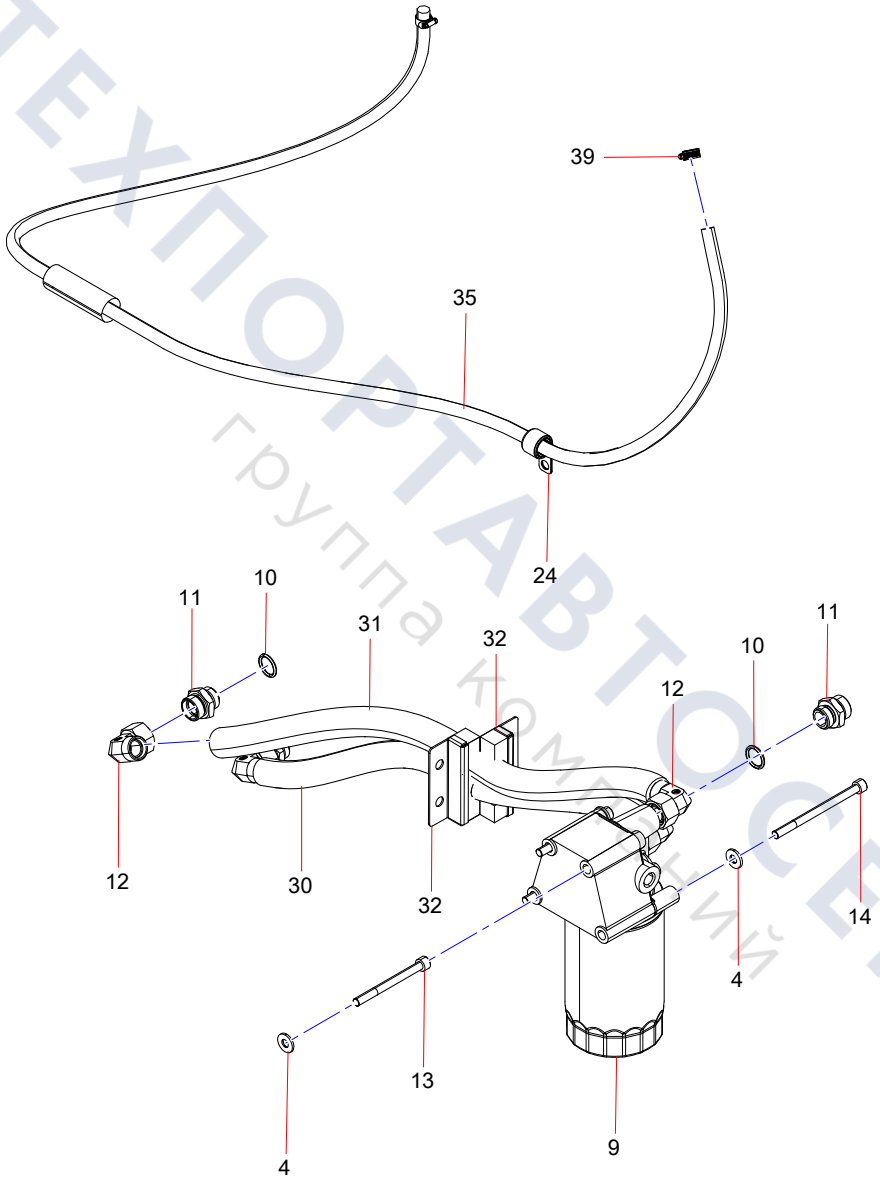

ТЕХПОРТАВТОСЕРВИС
группа компаний

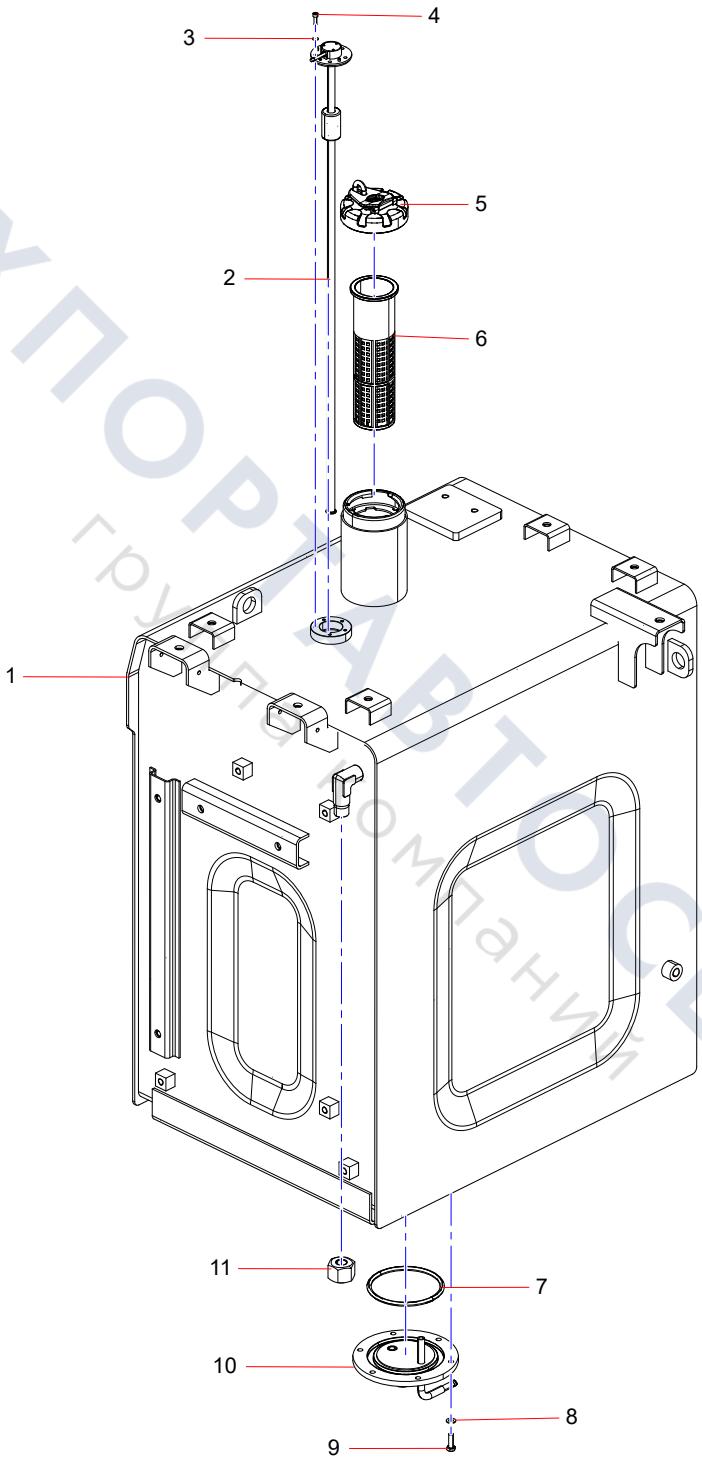

ТЕХПОРТАВТОСЕРВИС
группа компаний

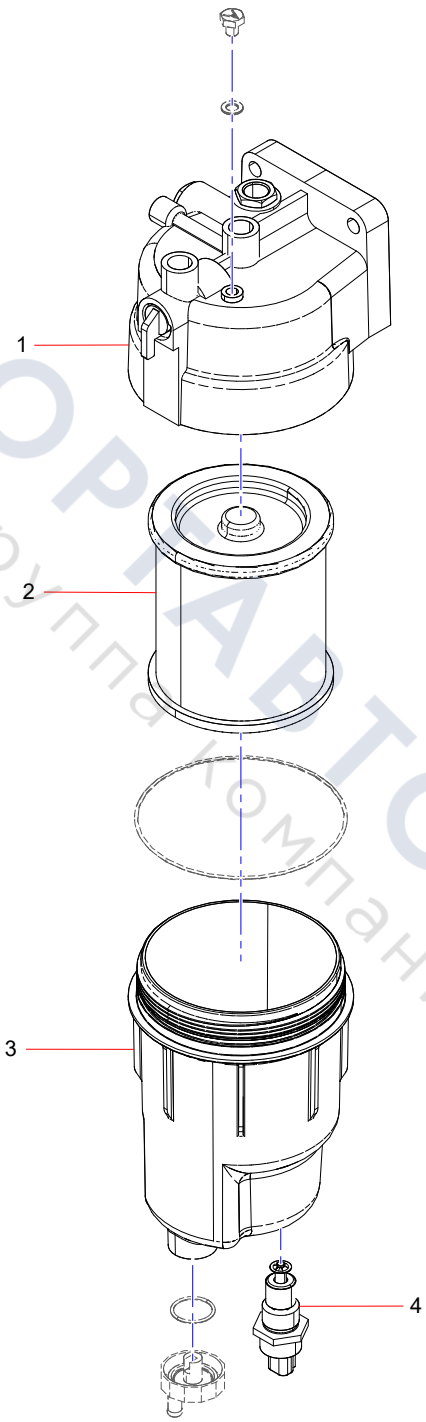

ТЕХПОРТАВТОСЕРВИС
группа компаний

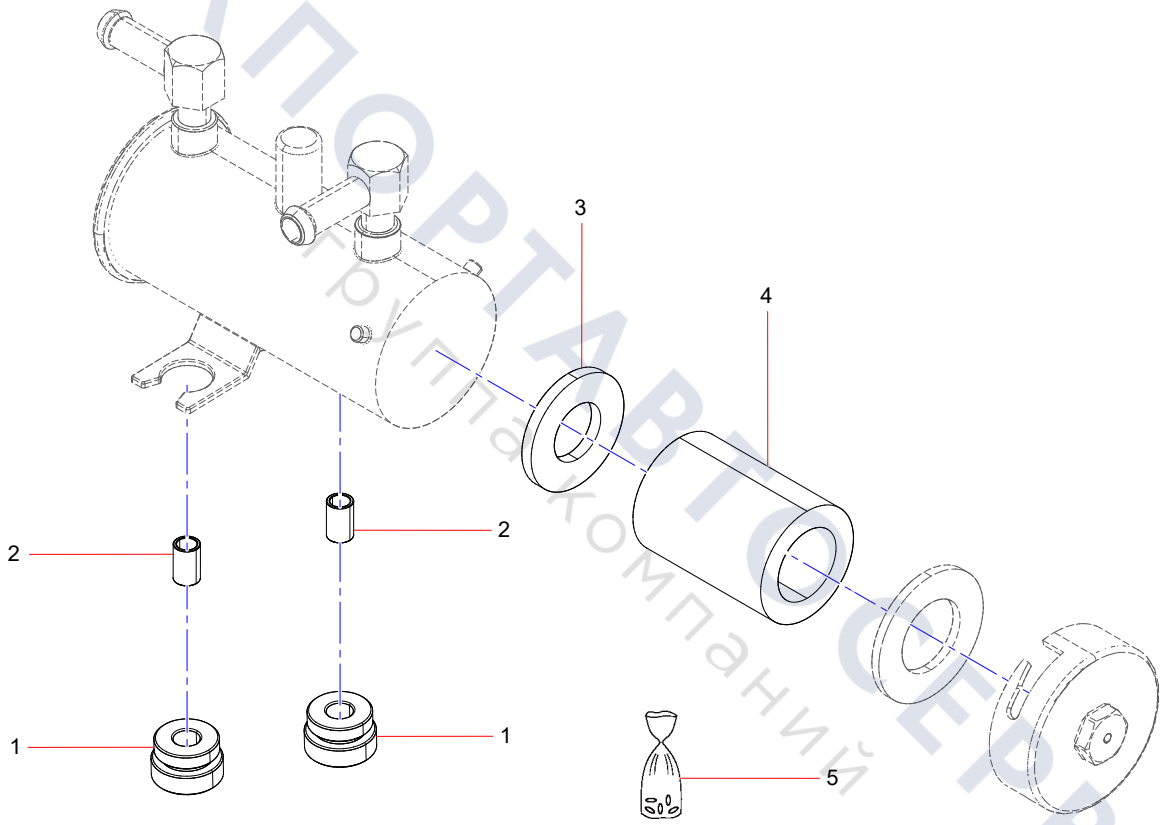

ТЕХПОРТАВТОСЕРВИС
Группа компаний

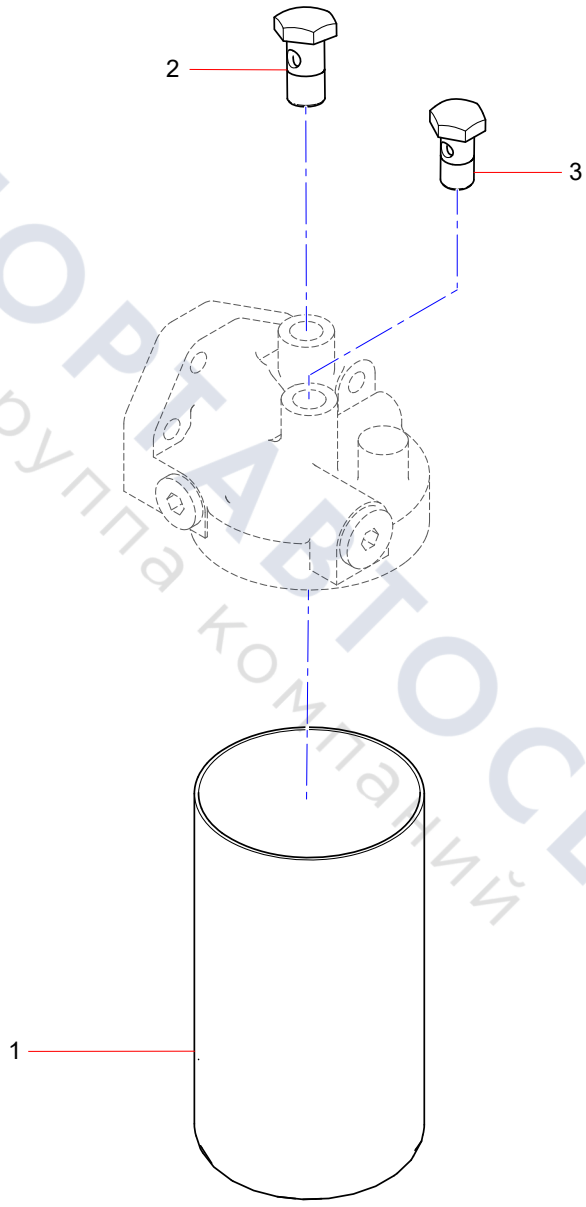

ТЕХПОРТАВТОСЕРВИС
группа компаний

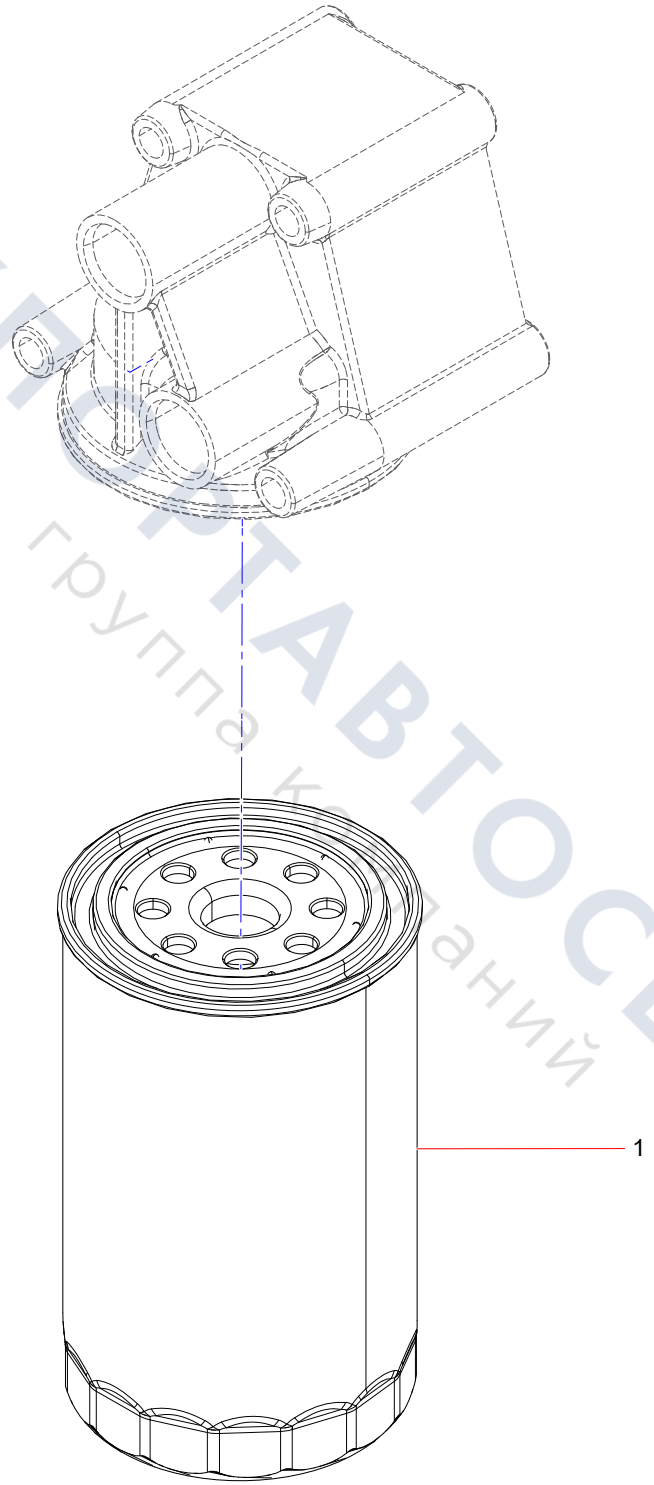

ТЕХПОРТАВТОСЕРВИС
группа компаний

Group 10

Electrical system

ТЕХПОРТАВТОСЕРВИС
группа компаний

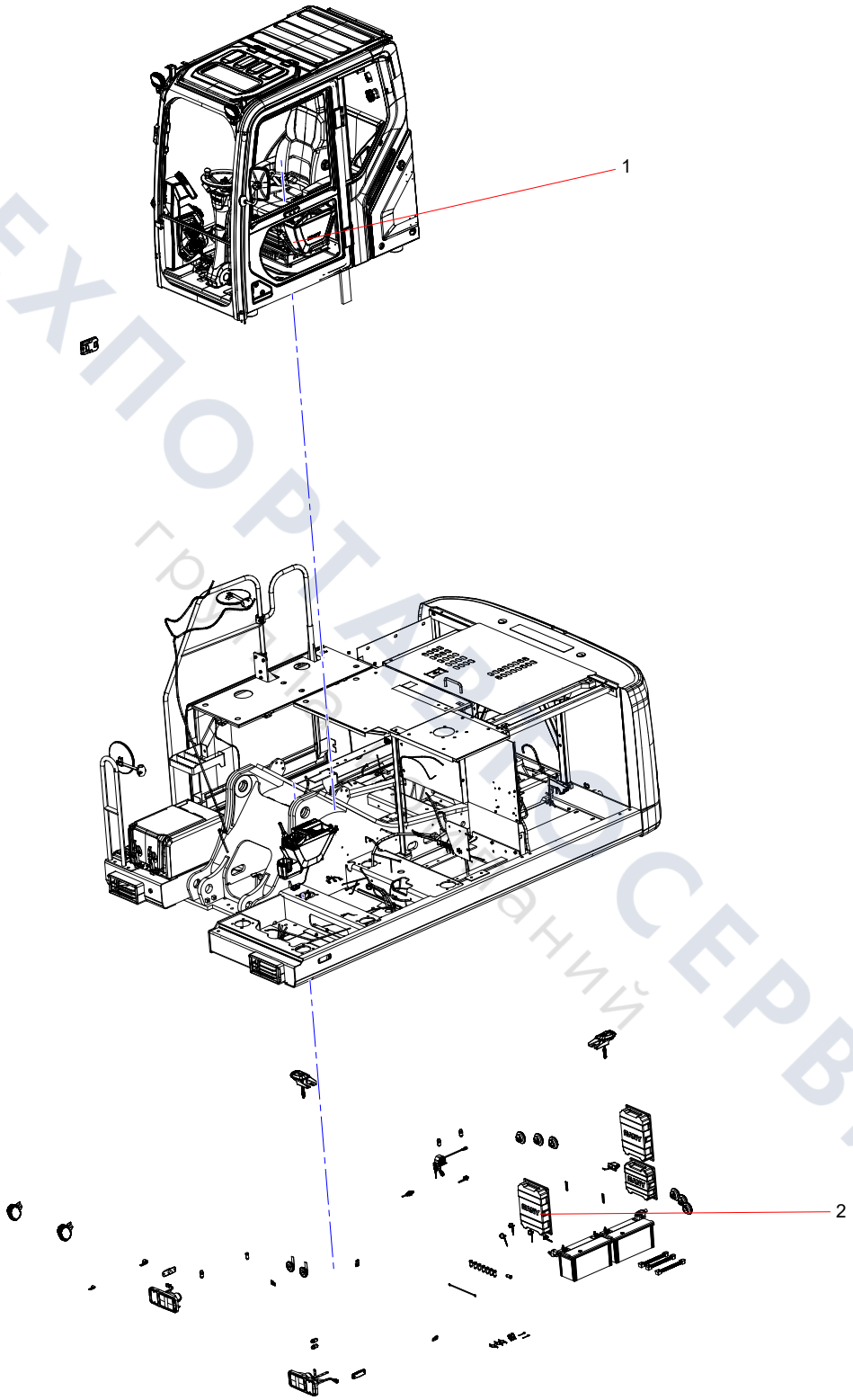

ТЕХПОРТ СЕРВИС
группа компаний

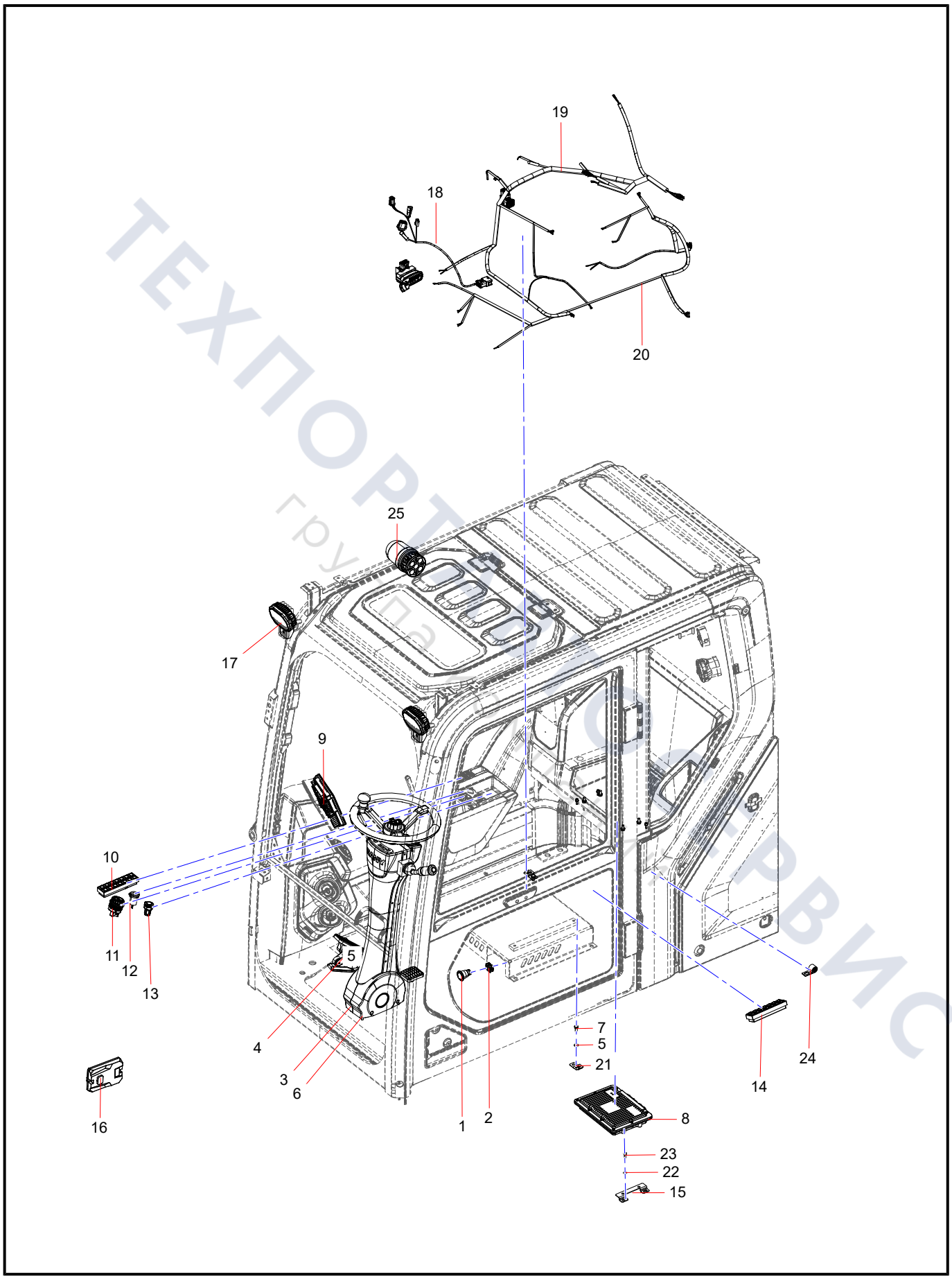

ТЕХПОРТ ООО
группа
СЕРВИС

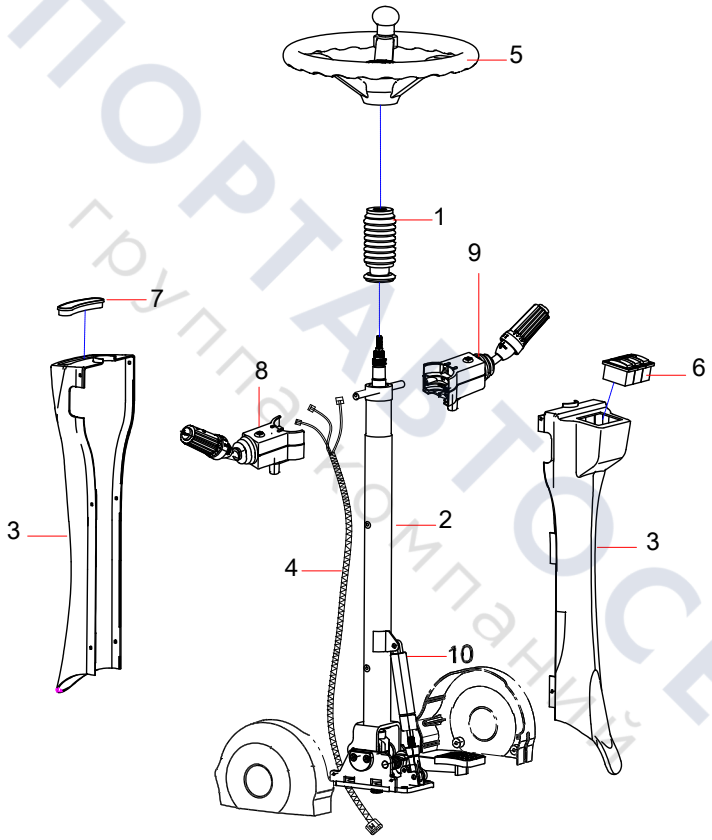

ТЕХПОРТАВТОСЕРВИС
группа компаний

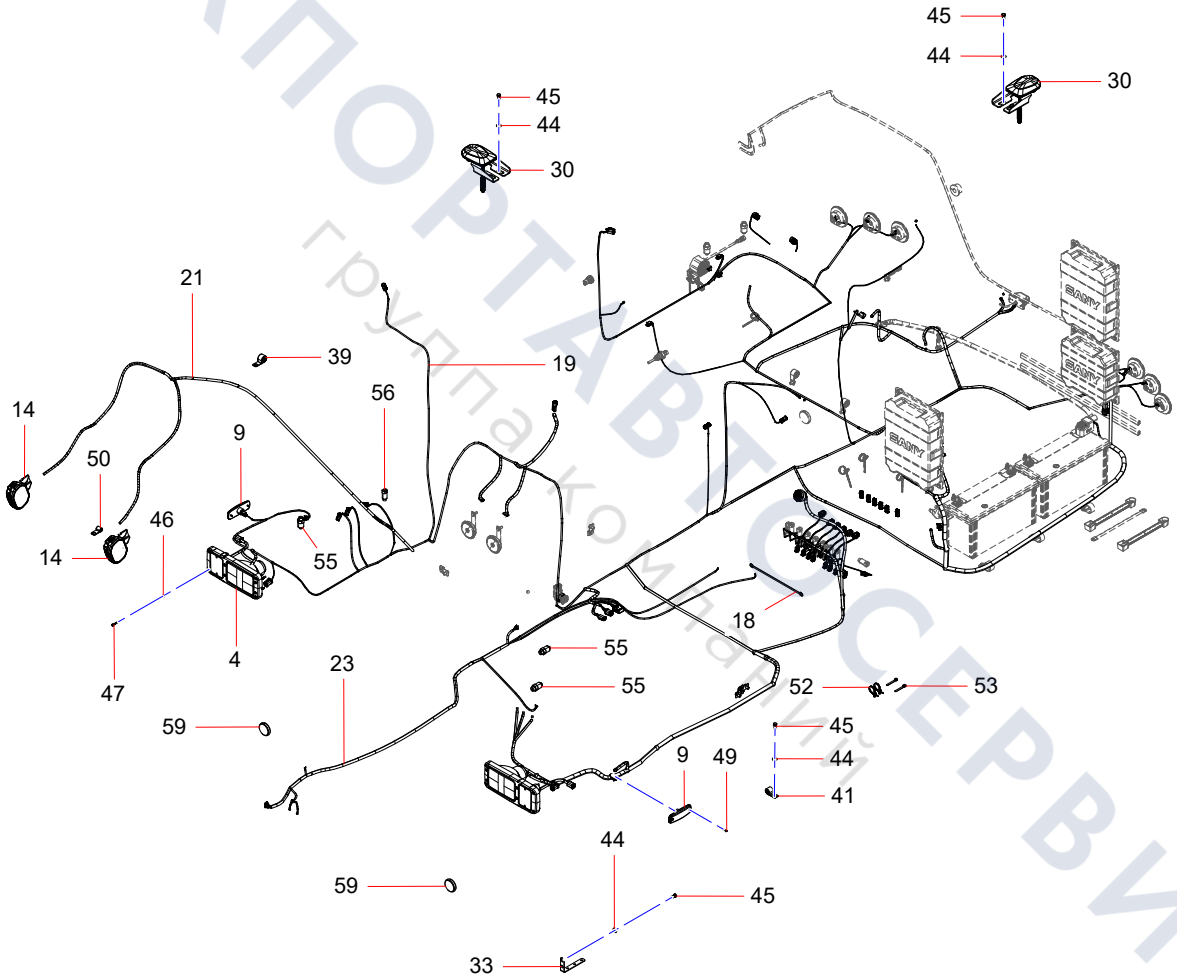

ТЕХПОРТАВТОСЕРВИС
группакомпаний

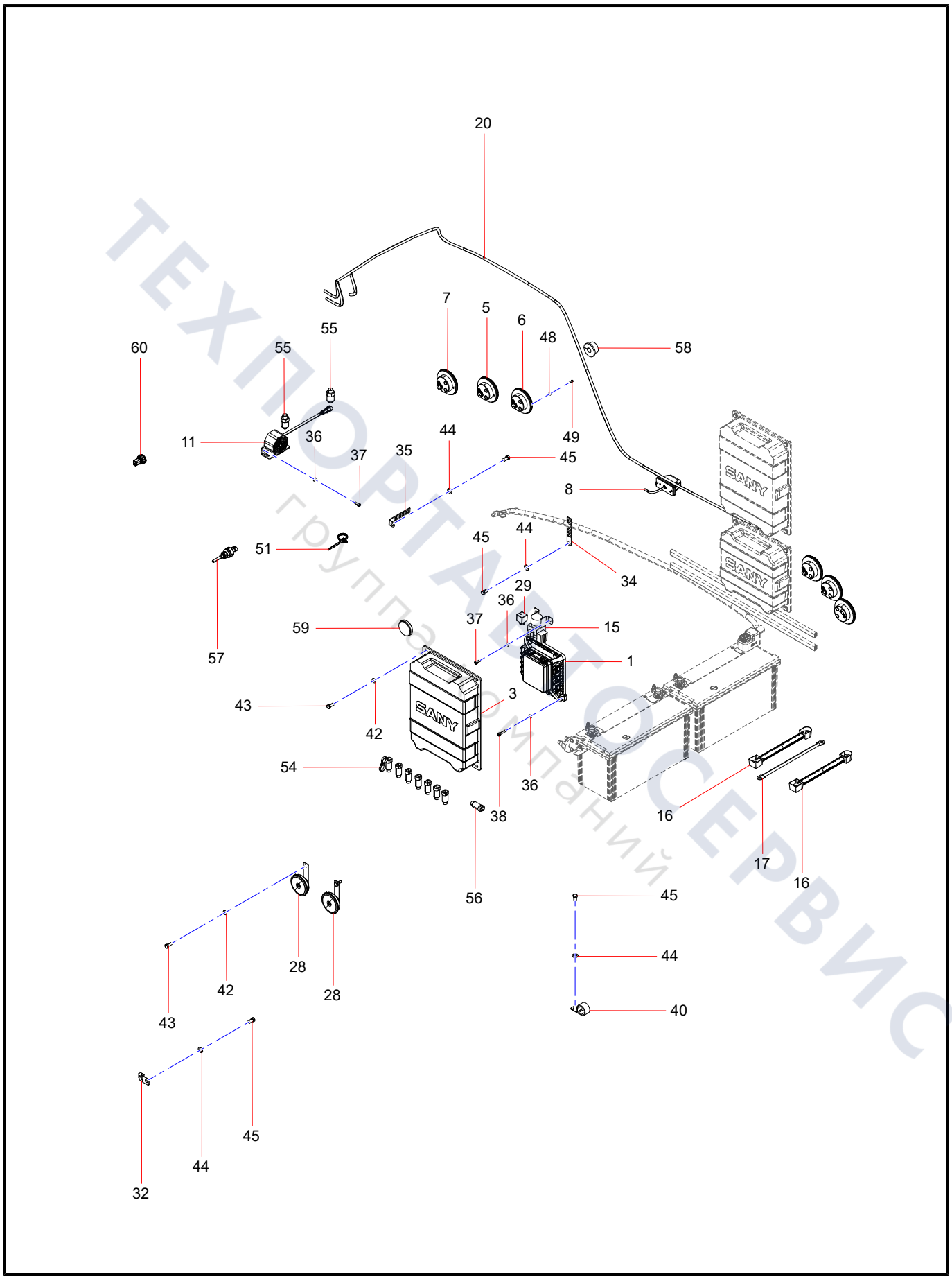

ТЕХПОРТАВТОСЕРВИС
группа компаний

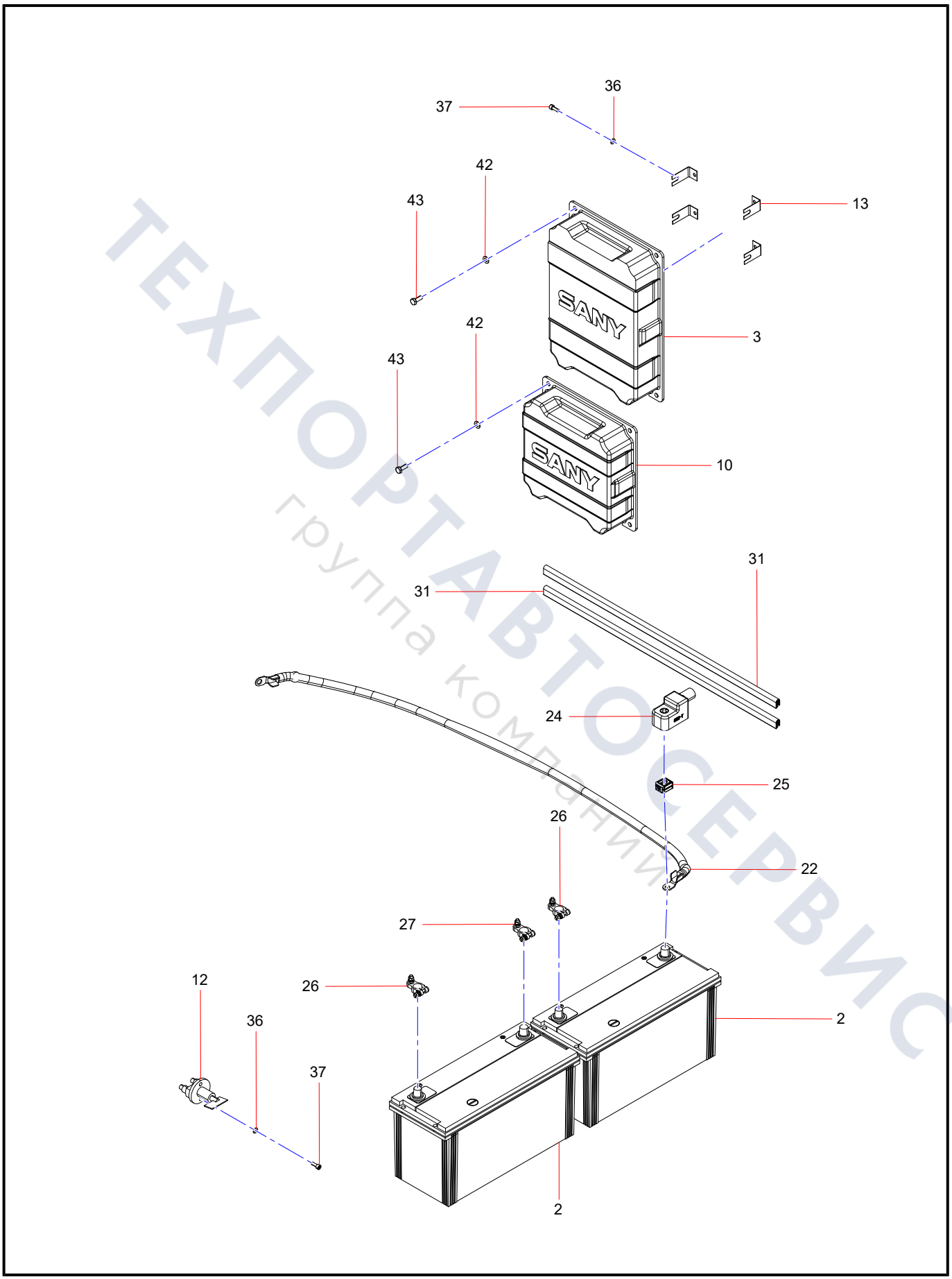

ТЕХПОРТАВТОСЕРВИС
группа компаний

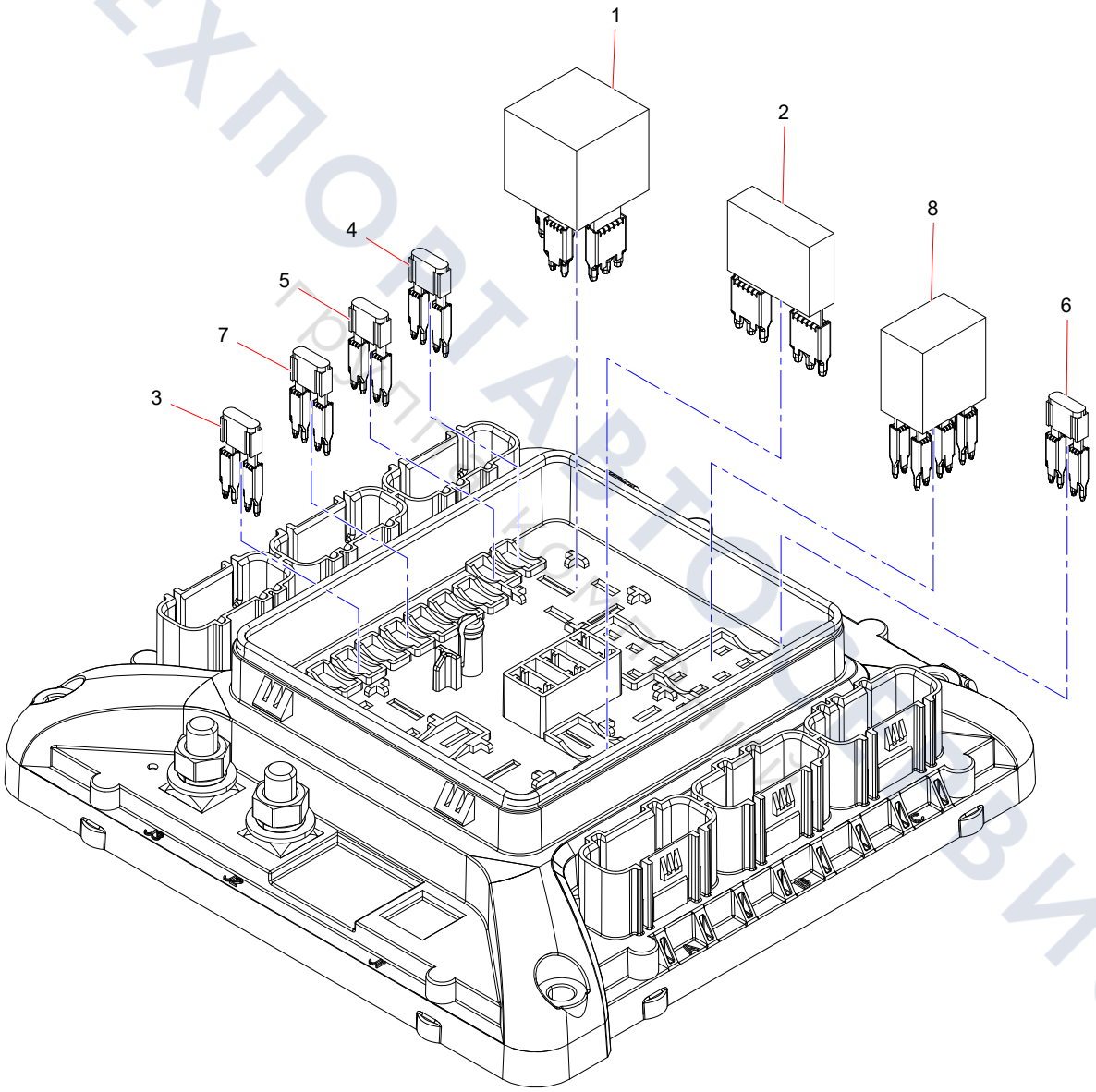

ТЕХПОРТАВТОСЕРВИС

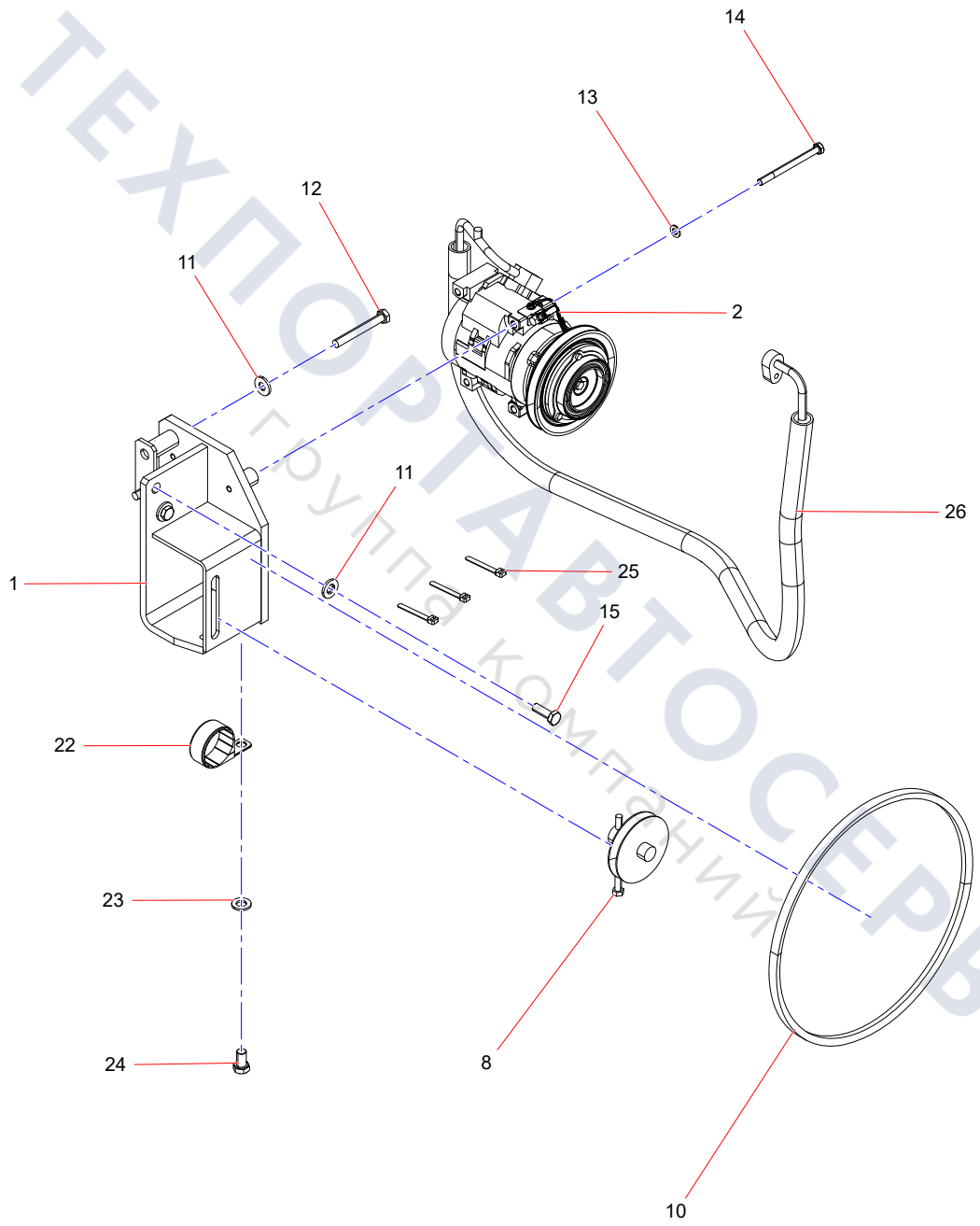

ТЕХПОРТАВТОСЕРВИС
Группа компаний

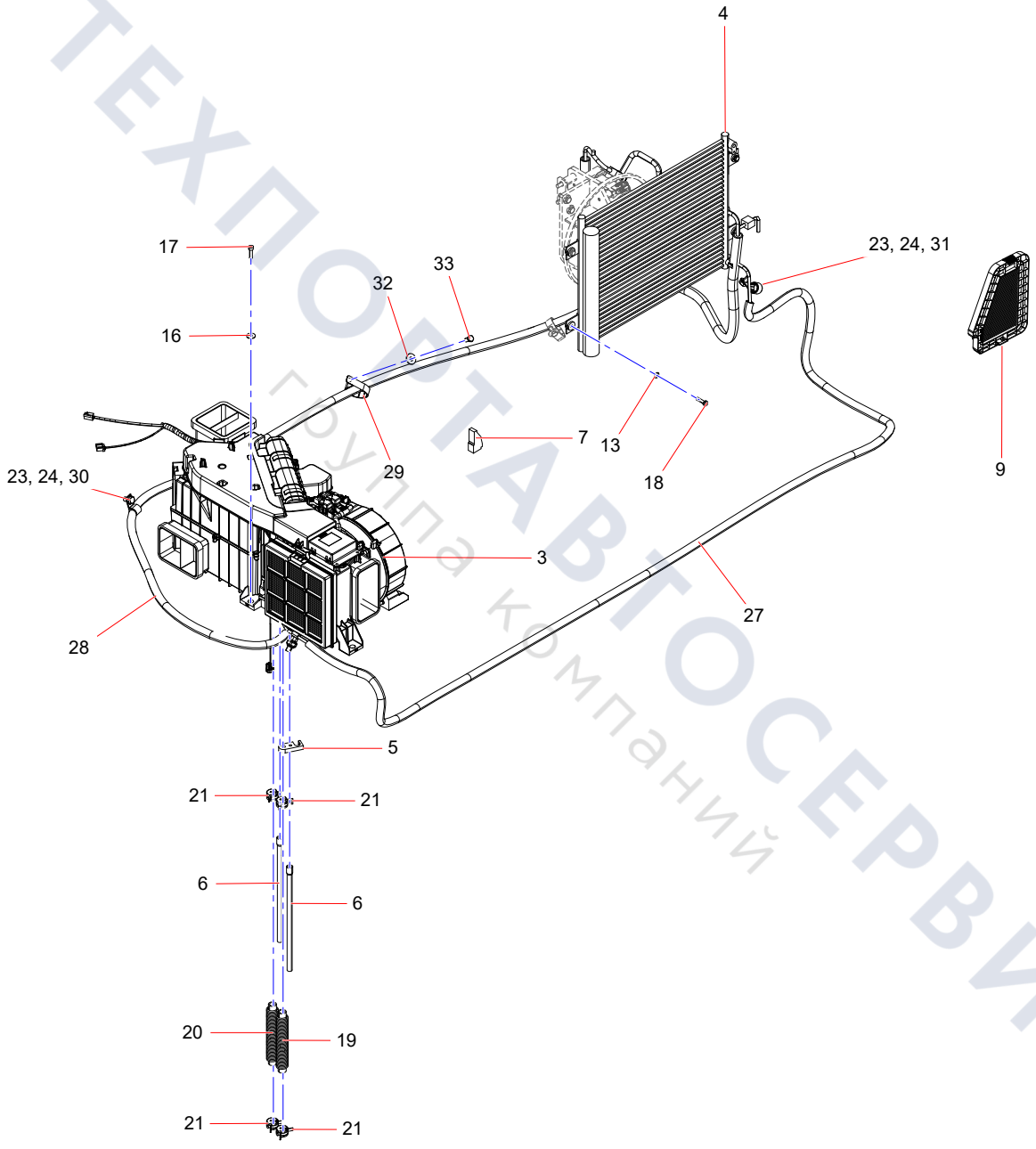

ТЕХПОРТАВТОСЕРВИС
группа компаний

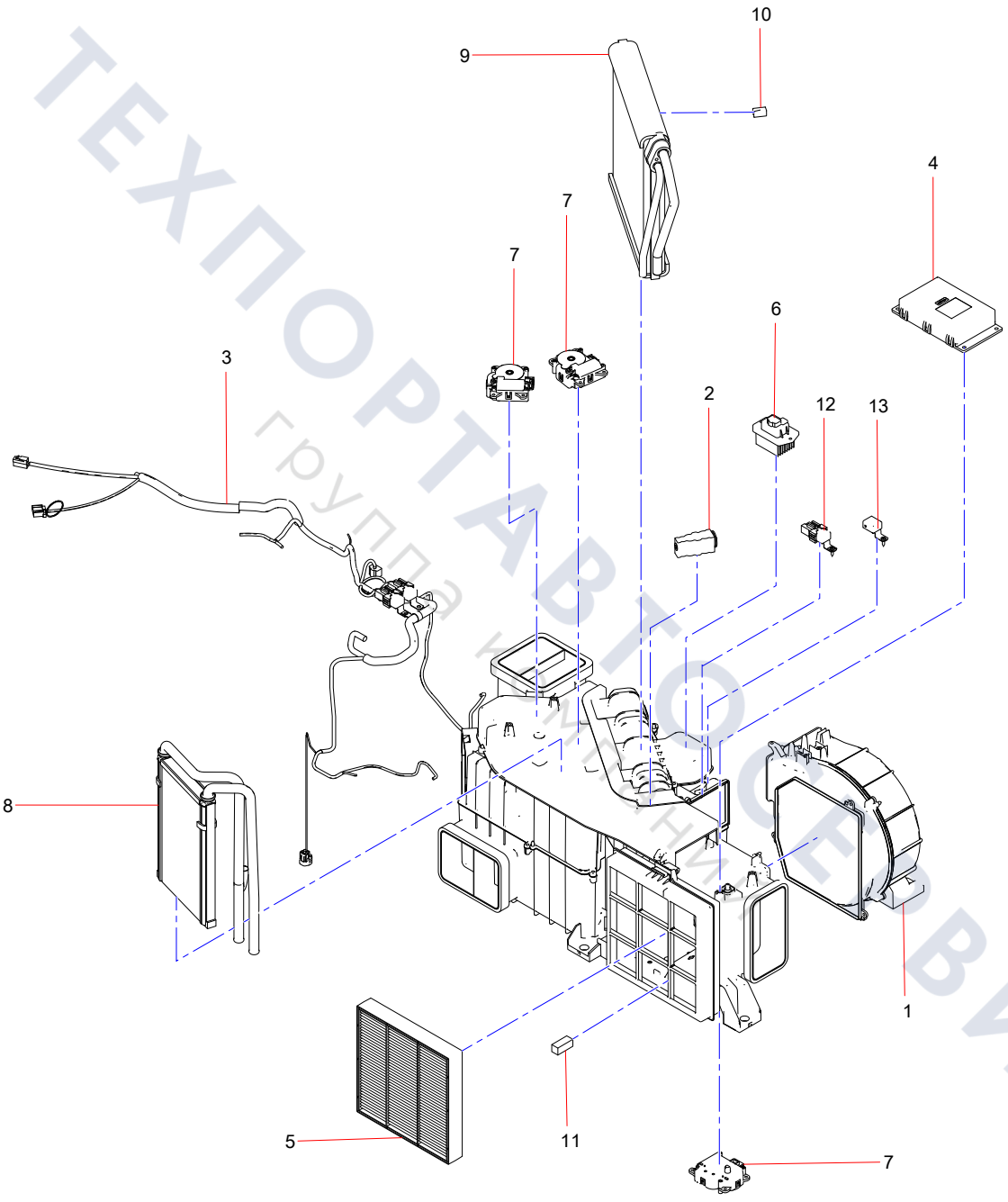

ТЕХПОРТАВТОСЕРВИС
группа компаний

Group 12

General Assembly of Covering Parts

ТЕХПОРТАВТОСЕРВИС
Группа компаний

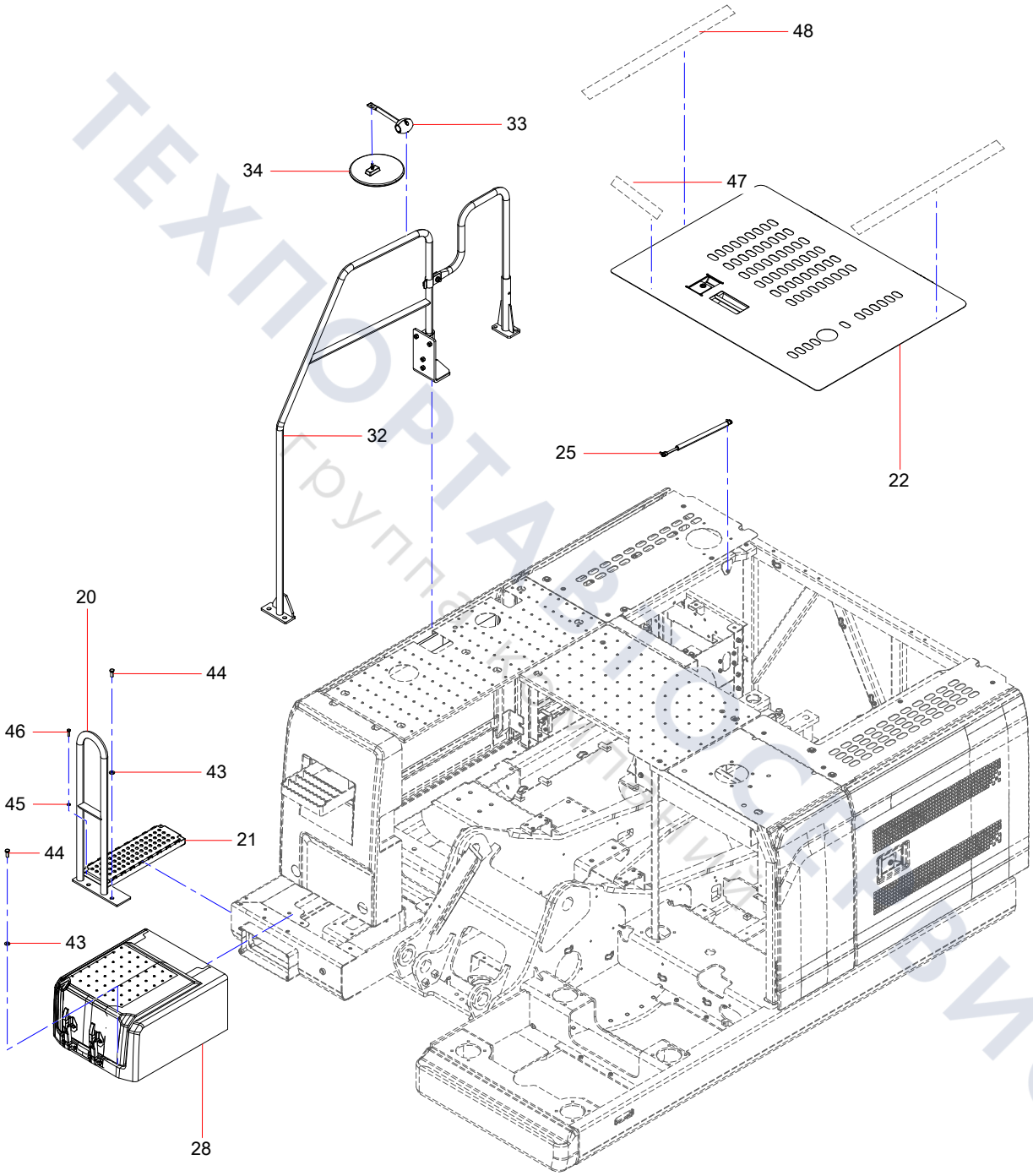

ТЕХПОРТАВТОСЕРВИС
Крупнейший портал

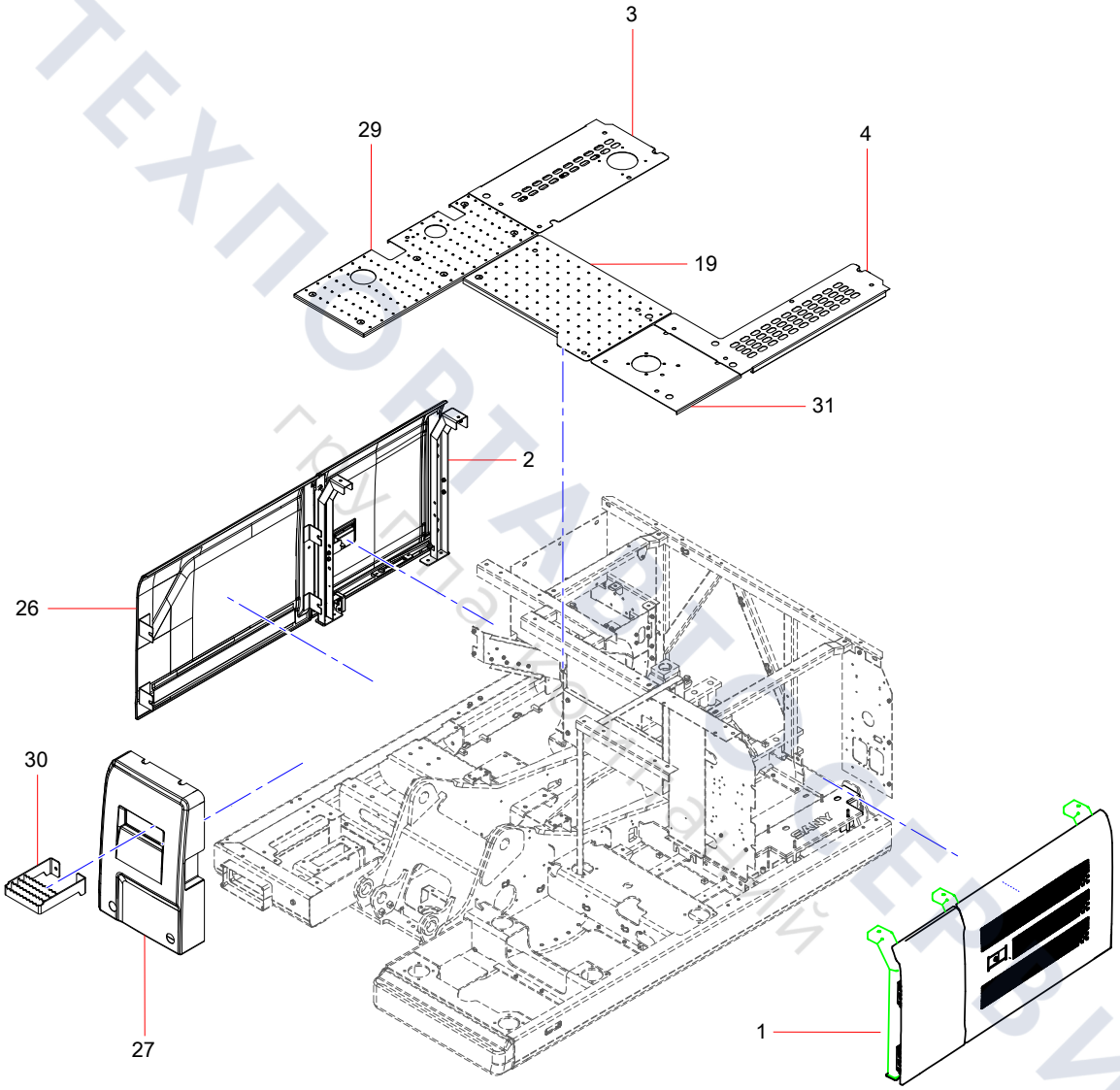

ТЕХПОРТАЛ ТО ЕВИС

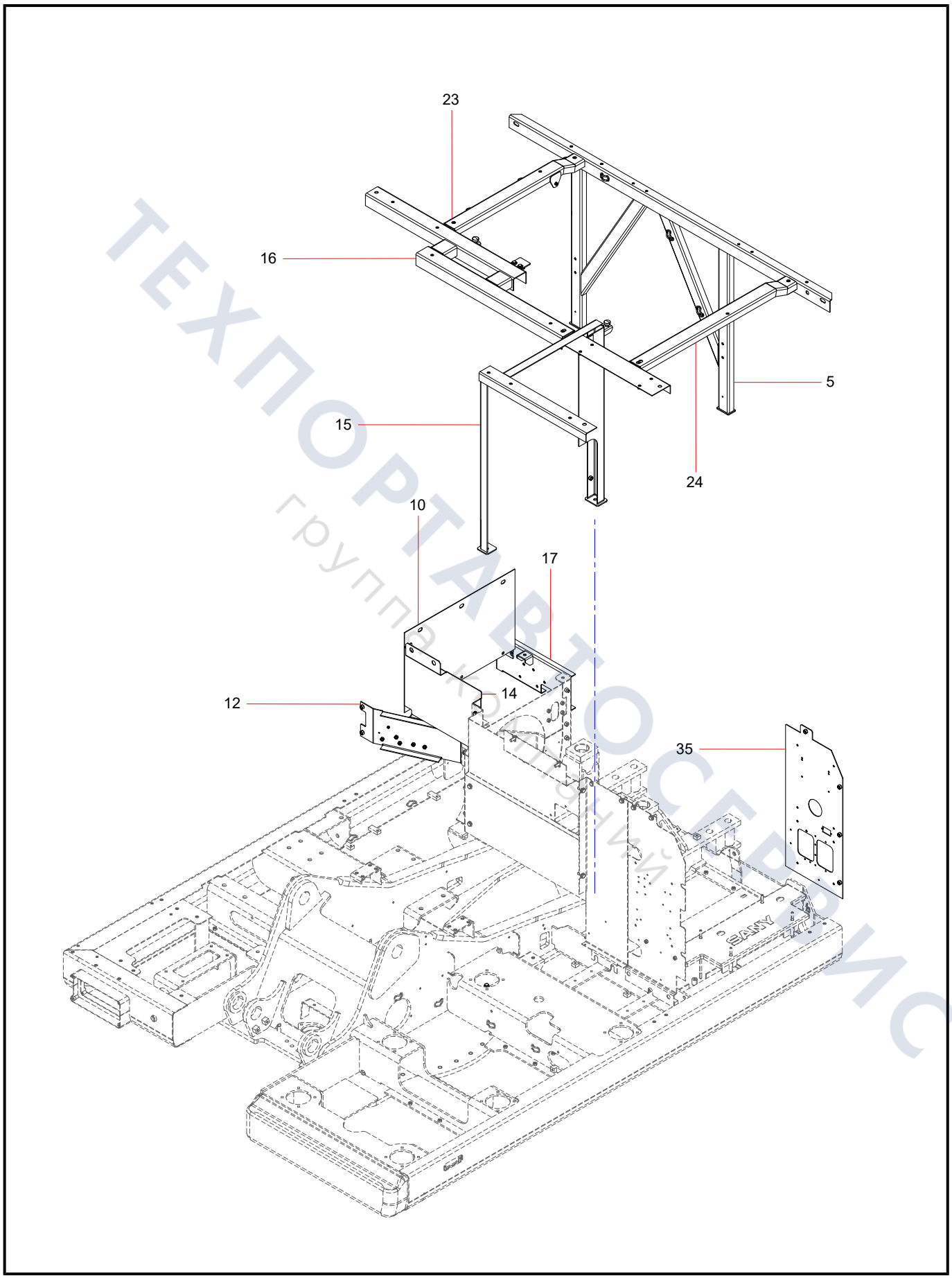

ТЕХПОРТАВТОСЕРВИС
группа компаний

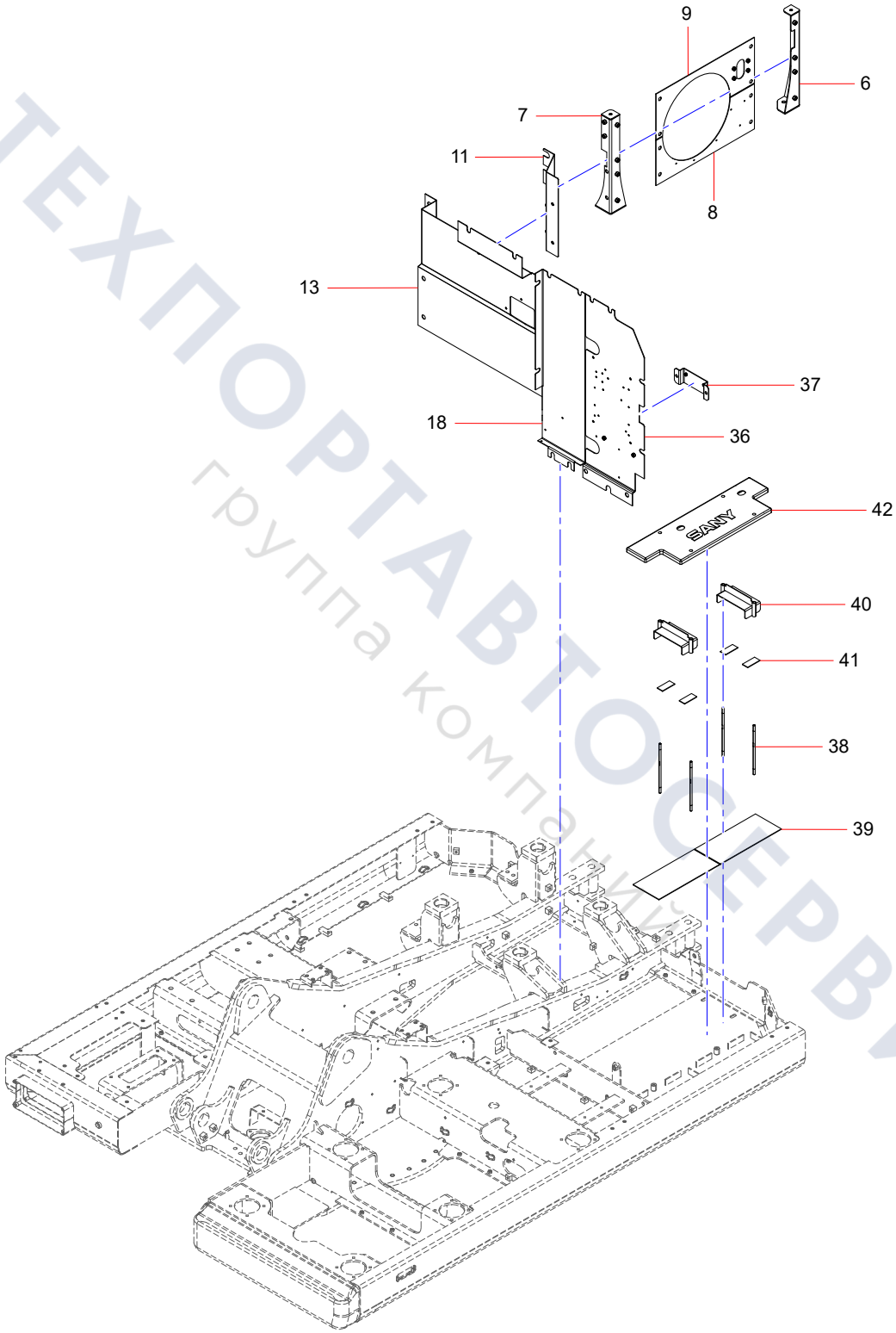

ТЕХПОРТАВТОСЕРВИС
группа компаний

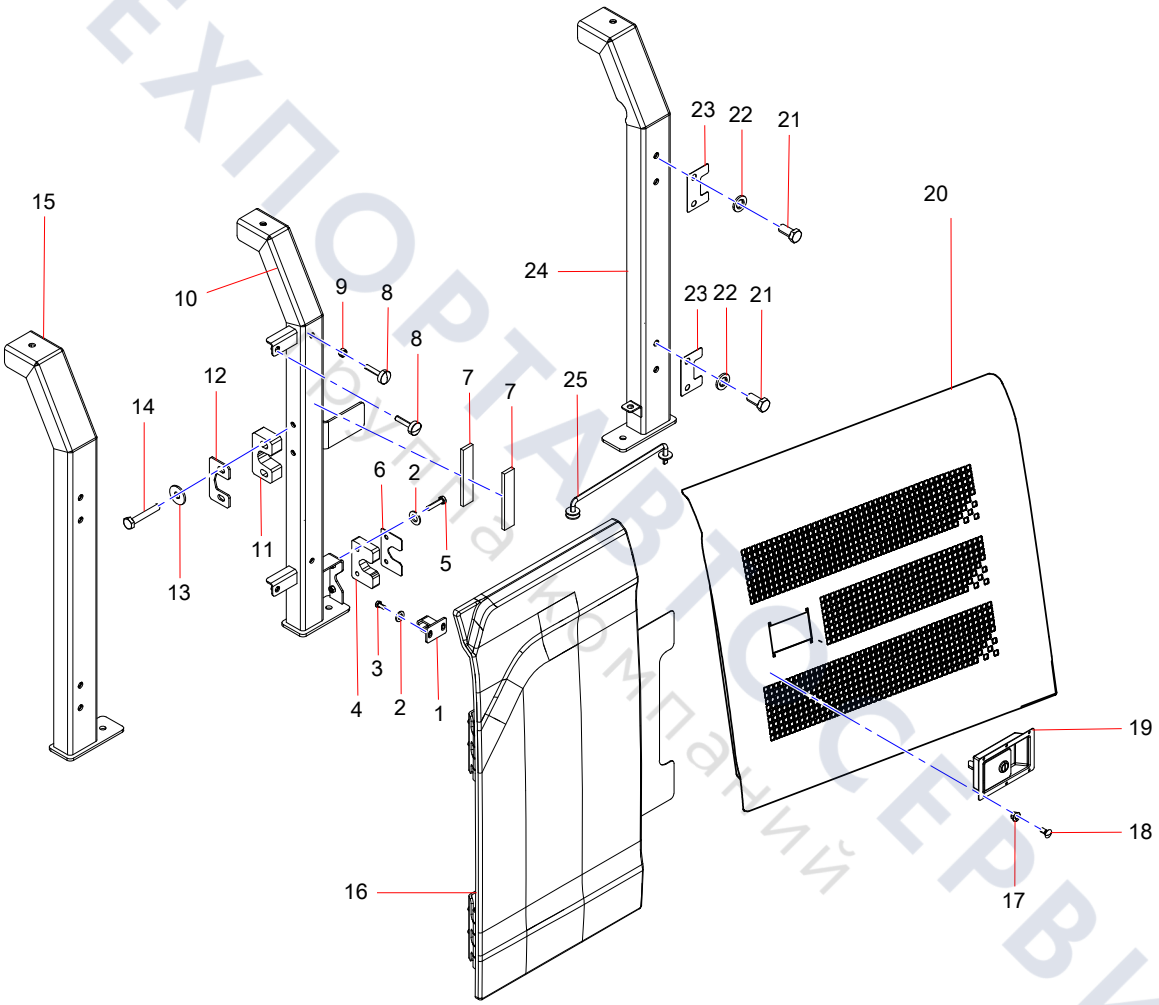

ТЕХПОРТАВТОСЕРВИС
Партнер компаний

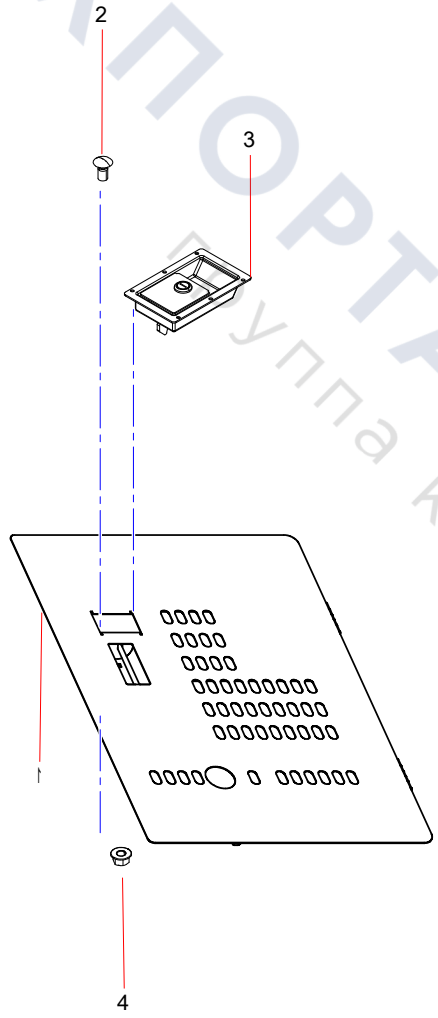

ТЕХПОРТАВТОСЕРВИС
Группа компаний

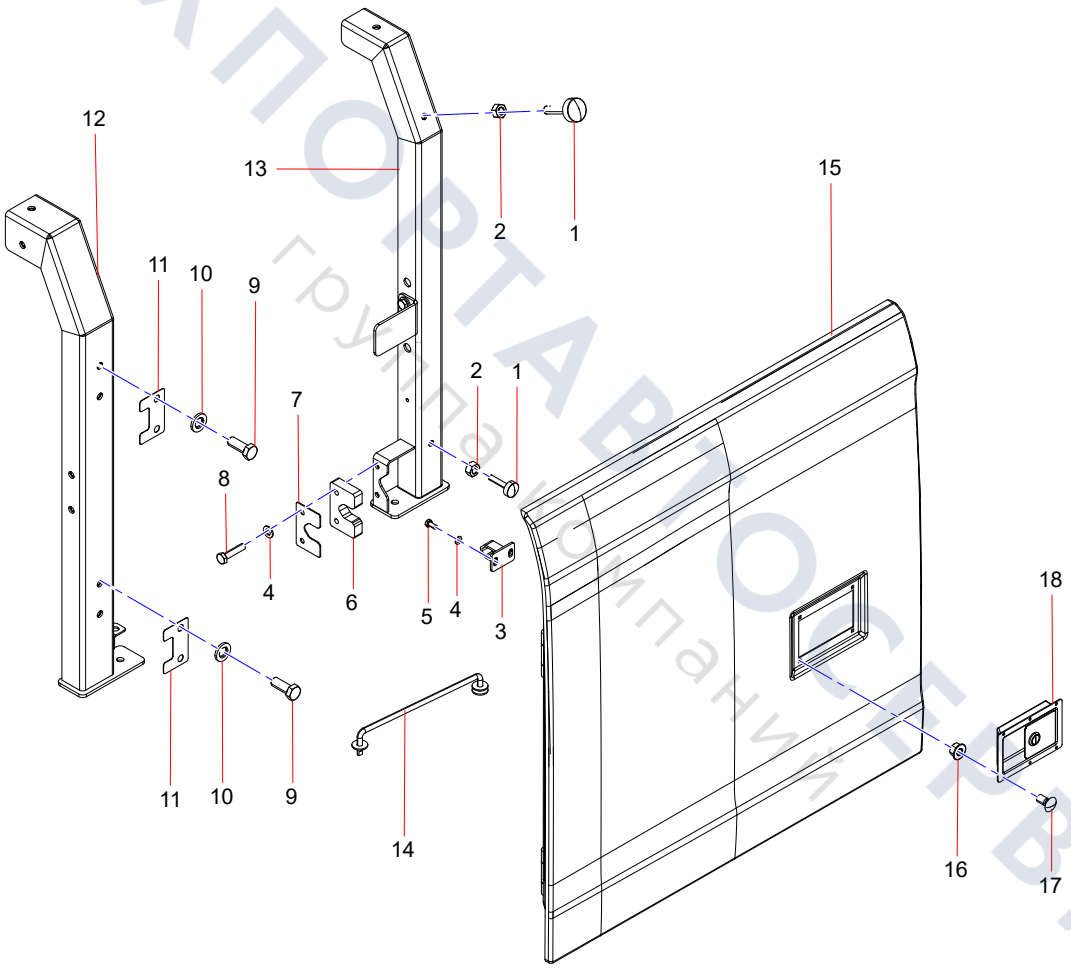

ТЕХПОРТАВТОСЕРВИС
группа компаний

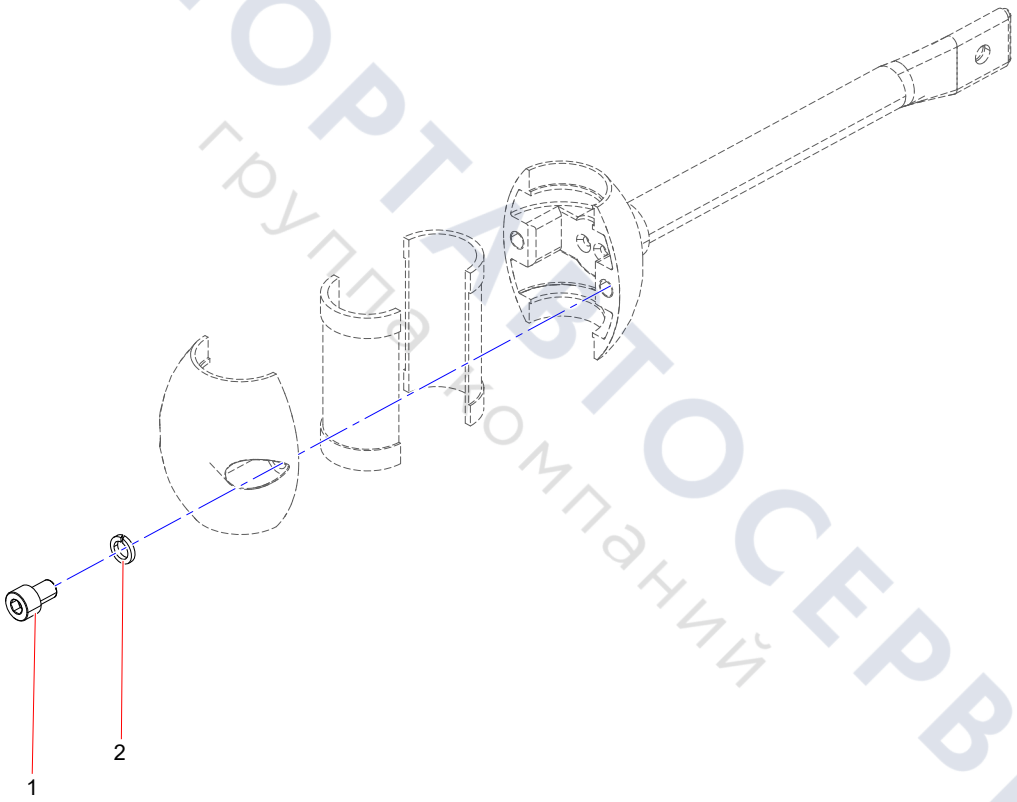

ТЕХПОРТАВТОСЕРВИС
группа компаний

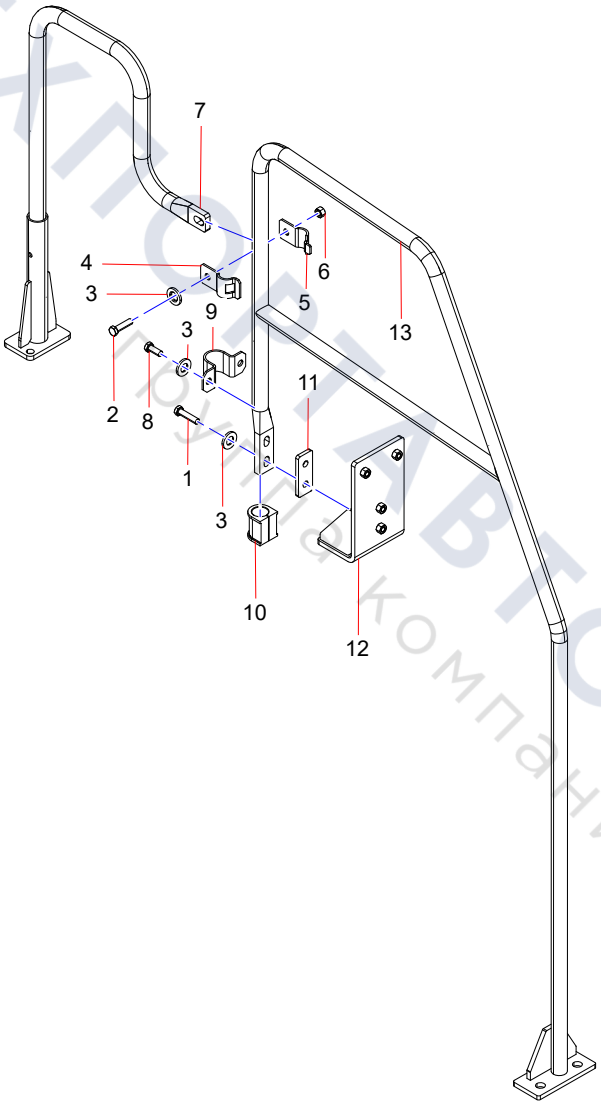

ТЕХПОРТАВТОСЕРВИС
Группа компаний

SSY007953118 front engine hood assembly

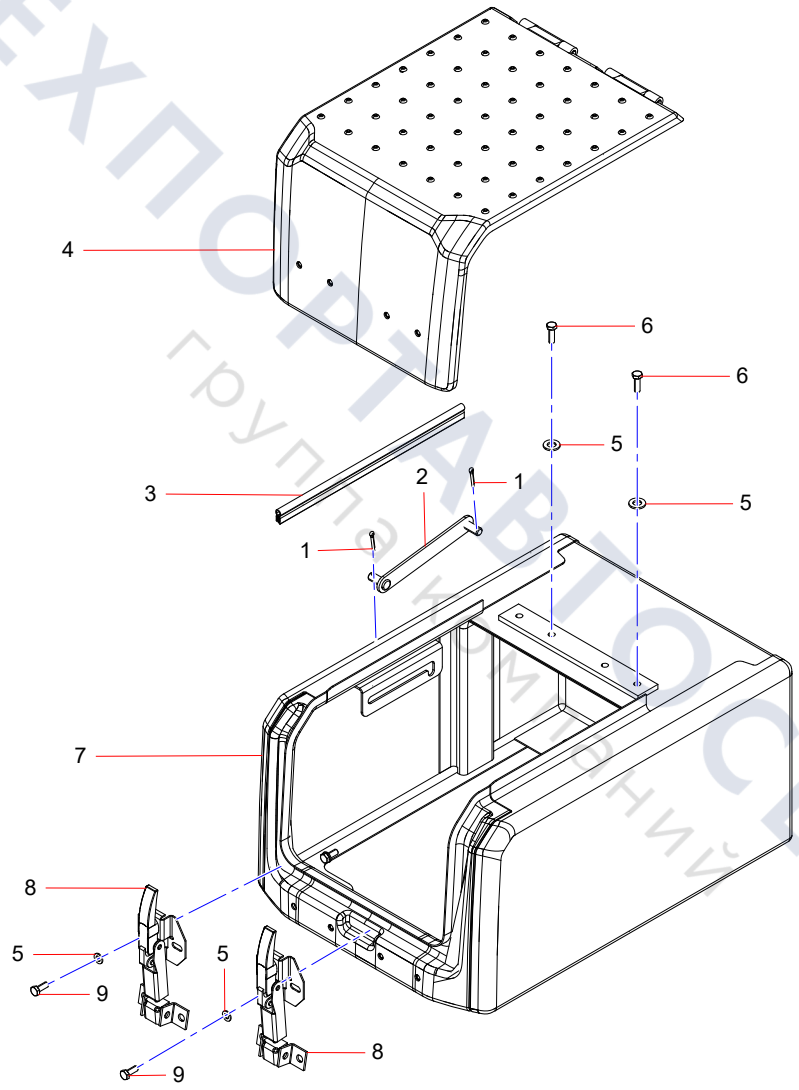

ТЕХПОРТАВТОСЕРВИС
группа компаний

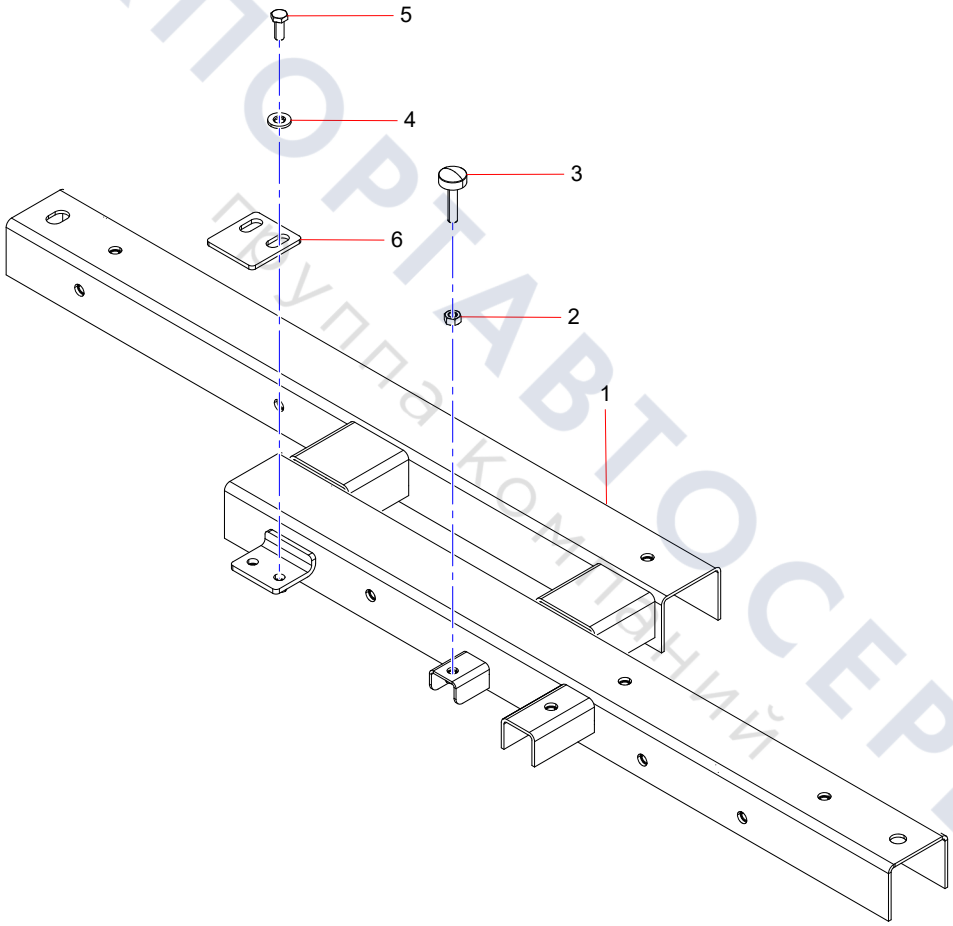

ТЕХПОРТАВТОСЕРВИС
Запчасти компаний

Group 13

Main Counterweight Body

ТЕХПОРТАВТОСЕРВИС
Группа компаний

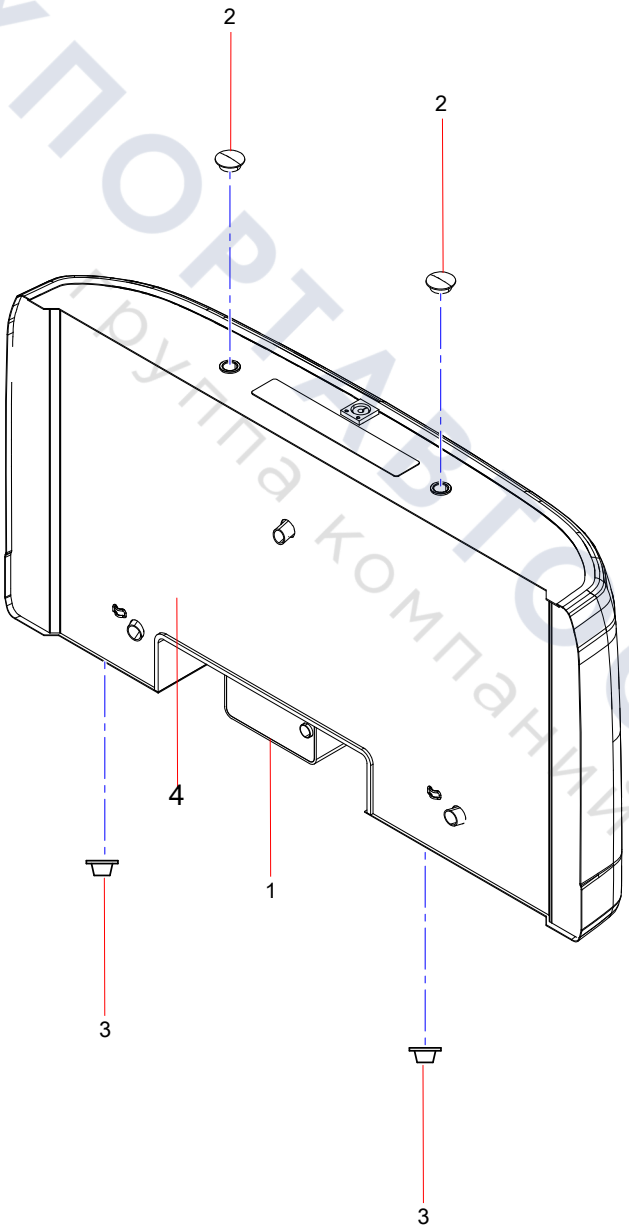

ТЕХПОРТАЛ СЕРВИС
Группа компаний

Group 14

Assembly of bottom sealing board

ТЕХПОРТАВТОСЕРВИС
Группа компаний

SSY008151385 Assembly of bottom sealing board

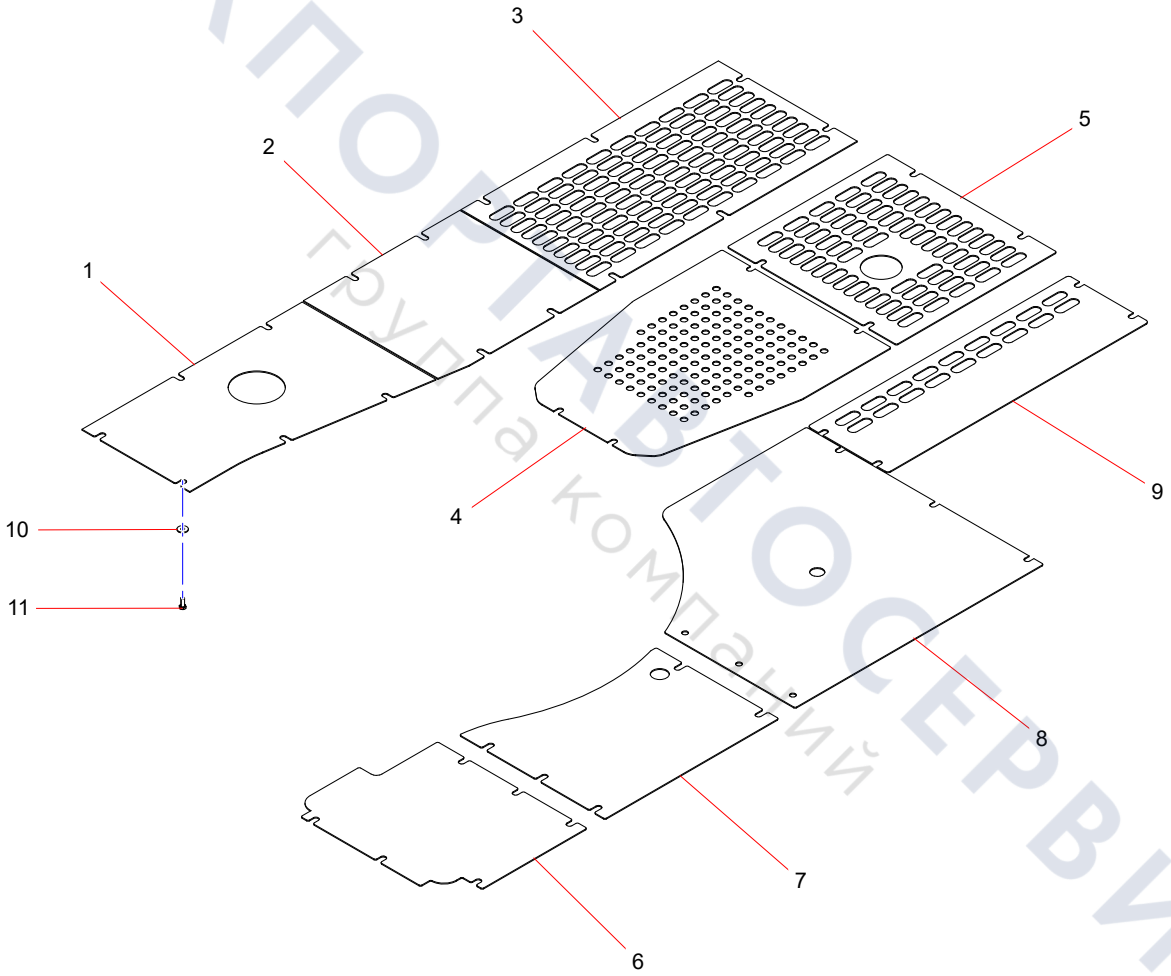

ТЕХПОРТАВТОСЕРВИС
группа компаний