SANY®

Parts Manual

| Excavator |

ТЕХНОРТАВТОСЕРВИС
группа компаний

SANY HEAVY MACHINERY LIMITED

A810201021318 Switch Valve Assembly

Page header with PART NO., and DESCRIPTION

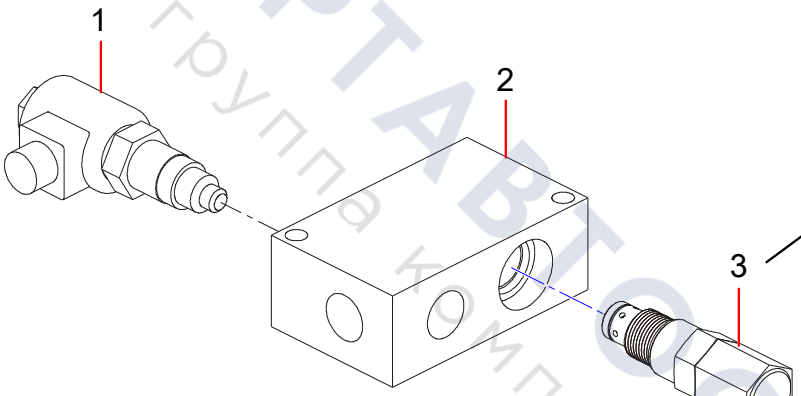

Line-art illustration with callout numbers

Page footer with machine model, chapter title, page number

SY485H

Hydraulic System 3-5

ТЕХПОРТАВТОСЕРВИС
группа компаний

Table of Contents

Group 1 SY185W1I3K Wheeled Hydraulic Excavator Body 1-1
SSY100001222 SY185W1I3K Wheeled Hydraulic Excavator Body 1-2

Group 2 Upper Assembly 2-1
Upper Assembly 2-2

Group 3 Undercarriage 3-1
Undercarriage 3-2
Transmission System 3-6
131401020836A Rear Axle 3-8
60322205 Differential 3-10
131402010030B017 Input End 3-12
131401020153C027 Shaft Housing 3-16
131401020153C028 Wheel Hub 3-18
131402010030B022 Output End 3-20
131402010030B021 Output End 3-22
Shaft Cavity 3-24
60348811 Front Axle 3-28
131402010030B021 Output End 3-30
131402010030B022 Output End 3-32
Connecting Housing 3-34
Steering 3-36
60322205 Differential 3-38
131402010030B017 Input End 3-40
131402010030B019 Shaft Housing 3-44
Shaft Cavity 3-46
131402010030B020 Connecting Housing 3-50
130201000218B Transmission 3-52
Output Flange 3-54
60322465 Gear Shift Sensor 3-56
Gear Shift Sensor Connector 3-58
Housing 3-60
Gear Shift Sensor Fixing 3-62
Output 3-64
Input Casing 3-70
Brake Pad Set 3-72
60322461 Clutch Disc Set 3-74
Planetary Drive System 3-76
Oil Pipe 3-78
131301000298B Transmission Shaft 3-80

ТЕХНОРТАВТОСЕРВИС
Полная комплектация

Rear Outriggers 3-82
Slewing Bearing 3-86
11841739 Slewing Ring 3-88
Front Dozer Blade 3-90
SSY004848186 Upper Handle Assembly 3-94
A810302082000 Seal Assembly 3-96
SSY009673576 Tool Box 3-98
SSY009688224 Toolbar Box Assembly 3-100
Fender Mounting Assembly 3-102

Group 4 Cab Assembly 4-1
Cab Assembly 4-2
130901001618B Driver Cab Assy 4-6
Lnterior Trim Assembly 4-8
Lnterior Accessories Assembly Mastat 4-10
Front Control Box Assembly 4-12
SSY007705018 Display Bracket Decoration Assembly 4-14
Front Control Box Access Cover Plate Assembly 4-16
SSY007062144 Front Control Box Body Assembly 4-18
Air Passage Assembly 4-20
Right Side Wall Connecting Air Duc Assembly 4-22
SSY008154445 Small Side Door Air Inlet Cuct Assembly 4-24
Side Wall Assembly 4-26
Left Side Wall Assembly 4-28
Right Side Wall Assembly 4-30
Door Lock Upper Cover Plate Assembly 4-32
Door Lock Lower Cover Plate Assembly 4-34
Rear Wall Assembly 4-36
Right Rear Wall Assembly 4-38
Right C Pillar Trim Assembly 4-40
Left C-Pillar Trim Assembly 4-42
Lnterior Accessories Assembly Mastat 4-44
System Gp-cab Accessory 4-46
Bracket and Sheet Metal Small Part Assembly 4-48
Front Window Opening and Closing System Assembly 4-50
SSY007062772 Front Movable Window Assembly 4-52
Sealing Strip System Assembly 4-54
Cab Handrail Assembly 4-56
Door Opening and Closing Sysrem Assembly 4-58
Door Lock 4-60
Rear Lock Assembly 4-62
Other Accessory Assembly 4-64
Sunroof System Assembly 4-68
SSY007059616 Sunroof Cover Assembly 4-70
Small Side Door System Assembly 4-72
SSY007111847 Small Side Door Assembly 4-74

ЭКСКОМАВТОСЕРВИС
Группа компаний

Cab Exterior Trim Assembly 4-76
SSY007722462 Cab Exterior Trim Assembly 4-78
Cab Glass Assembly 4-80
SSY009734513 Cab Electrical Assembly 4-82
Sunshade Assembly 4-84
Wiper System Assembly 4-86
130907000768A Wiper Arm and Blade Assembly 4-88
Wire Harness Assembly 4-90
Assembly of Speaker and Antenna 4-92
Power Amplifier Assembly 4-94
Luminaire Assembly 4-96
Antenna Assembly 4-98
SSY009989555 Painted Cab Body 4-100
130902000058A Cab Body in White 4-102
SSY008390270 Door Assembly 4-104
Wiper Kettle Assembly 4-106
Rearview Mirror Installation Assembly 4-108
13558289 Rearview Mirror Bracket 4-110
Seat and Controlbox 4-112
130903000042B Driver Seat 4-114
130904000084C Armrest Box 4-116
130904000186A Left Armrest Box 4-118
Vertical Plate Assembly 4-120
Foot Blowing Air Duct Assembly 4-122
Bottom Board Rack of Cab 4-124

Group 5 Hydraulic System 5-1
Hydraulic System 5-2
Hydraulic Main Pipeline 5-4
SSY007081034 Hydraulic Tank Assembly 5-28
60101256 Return Oil Filter 5-30
151502000081A Oil Suction Filter Element 5-32
60129702 Air Filter 5-34
61003150 Reducer Assembly 5-36
60251678 Hydraulic Multi-way Valve 5-44
152301000265B Monolithic Hydraulic Control Valve Group 5-50
60252894 Double Piston Pump Group 5-52
150107010145B Double Gear Pump Set 5-58
Brake and Steering Line 5-60
152301000535B Check Valve Block 5-70
Pilot Pipeline 5-72
60136331 Six-Way Electromagnetic Directional Valve Group 5-98
60350175 Eight-way Full Proportional Valve Block 5-100
60211330 Filter 5-102
60214001 Pilot Valve 5-104
150505010077A Pilot Valve 5-106

ИМПОРТАВТОСЕРВИС
Без посредников

Working Device Piping 5-108
150902030563A Boom Cylinder 5-122
150405020078B Ball Valve 5-126
Working Pipe 5-128
150902030568A Bucket Rod Oil Cylinder 5-130
150902030569A Bucket Rod Oil Cylinder 5-134
150902030562A Bucket Cylinder Assembly 5-138
Undercarriages Hydraulic Pipeline 5-142
60252895 Axial Piston Motor 5-156
152201000144A Slewing Joint 5-162
150901010816A Right Boom Cylinder 5-164
150901010815A Bulldozing Shovel Oil Cylinder 5-166
150901010814A Bulldozing Shovel Oil Cylinder 5-168
152301000447B Dozer Control Valve Block 5-170
152301000448B Outrigger Control Valve Block 5-178
150901010437A Balance Cylinder 5-186

Group 6 Power System 6-1
Power System 6-2
Transmission Shock Mitigation System 6-4
Cooling System 6-6
160801010227A Radiator 6-10
Fuel and Lubricating System 6-12
SSY009784789 Fuel Tank 6-22
60307172 Oil-Water Separator 6-24
60018583 Fuel Pump Assembly 6-26
60250940 Fuel Main Filter 6-28
B222100000560 Engine Oil Filter 6-30
160499000102A Fuel Filling Pump 6-32
Inlet System 6-34
GLQ008571939 Air Filter Assembly 6-38
Exhaust System 6-40

Group 7 General Assembly of Covering Parts 7-1
General Assembly of Covering Parts 7-2
12046505 Support Assemble-rear View Mirror 7-6
SSY009493025 Lift Door Assy 7-8
SSY007073747 Top Door Component 7-10
SSY007122561 Right Door Assy 7-12
SSY007121564 Front Engine Hood Assembly 7-14
SSY007116865 Right Armrest Assembly 7-16
SSY007100648 Front Cross Rail 7-18

Group 8 Work Device 8-1
Work Device 8-2
SSY011475489 Boom Assembly 8-8

ЭКСПОРТАВТОСЕРВИС
Группа компаний

SSY011480014 Arm Assembly 8-10
SSY004697606 Connecting Rod Assembly 8-12
SSY011478652 Bucket 8-14

Group 9 Tyre 9-1
Tyre 9-2

Group 10 Electrical System 10-1
Electrical System 10-2
Body Electrical System 10-4
Battery Assembly 10-10
142503010112B Knob Switch 10-12
140107000071B Power Module 10-14
60259478 Headlight 10-16
Cab Electrical System 10-18
61030584 Steering Column Assembly 10-22
140706000263B Camera 10-24

Group 11 Air Conditioning 11-1
Air Conditioning 11-2
141502000750A Evaporator Assembly 11-6

Group 12 Attached Accessories 12-1
Attached Accessories 12-2

Group 13 Applique 13-1
Applique 13-2

Group 14 Assembly of Bottom Sealing Board 14-1
Assembly of Bottom Sealing Board 14-2

Group 15 Main Counterweight Body 15-1
SSY011527480 Main Counterweight Body 15-2

ТЕХНОРТАВТОСЕРВИС
Группа компаний

Group 1

SY185W1I3K Wheeled Hydraulic Excavator Body

ТЕХПОРТАВТОСЕРВИС
группа компаний

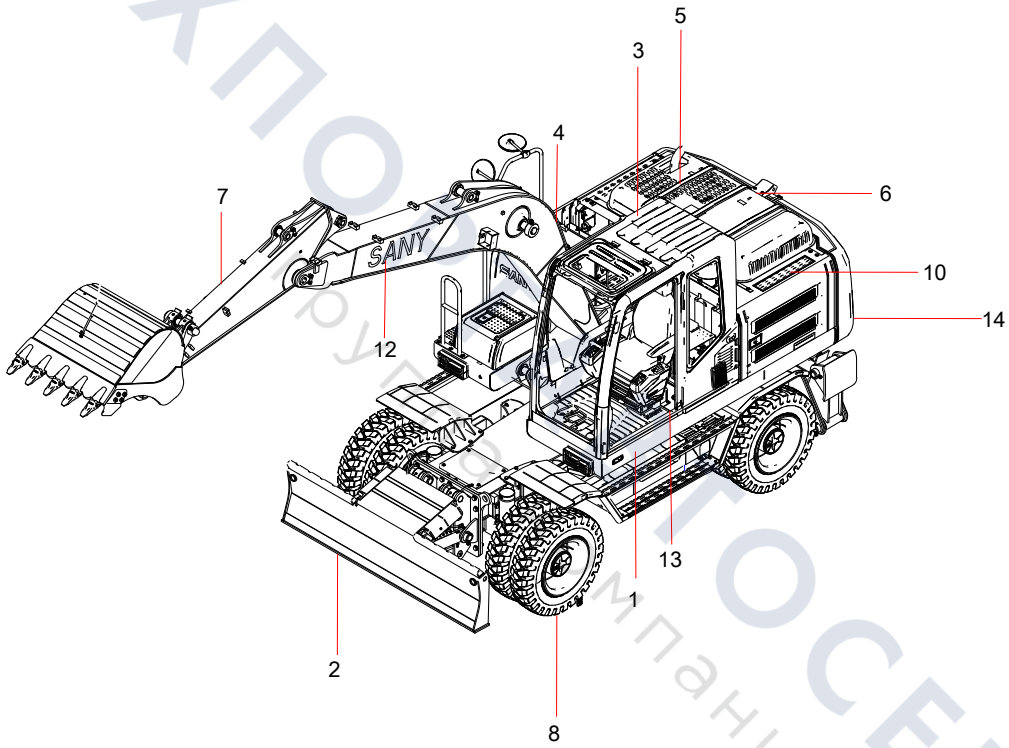

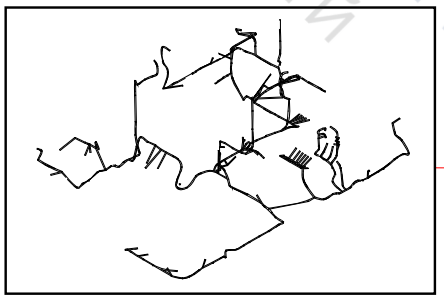

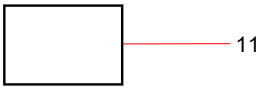

ТЕХПОСЕРВИС
Группа компаний

Group 2

Upper Assembly

ТЕХПОРТАВТОСЕРВИС
группа компаний

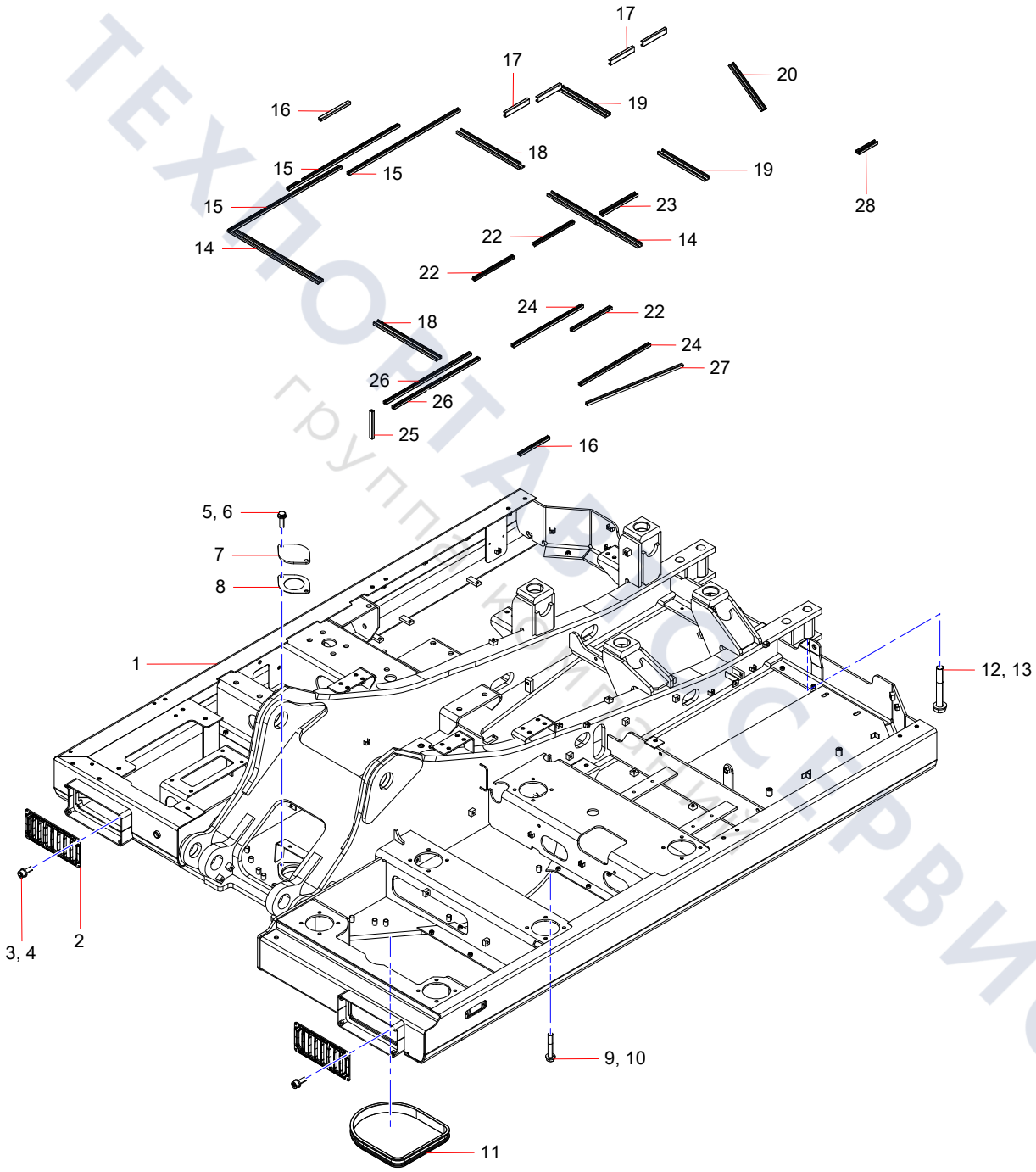

ТЕХПОРТАЛ СЕРВИС
группа компаний

Group 3

Undercarriage

ТЕХПОСТАВТОСЕРВИС
группа компаний

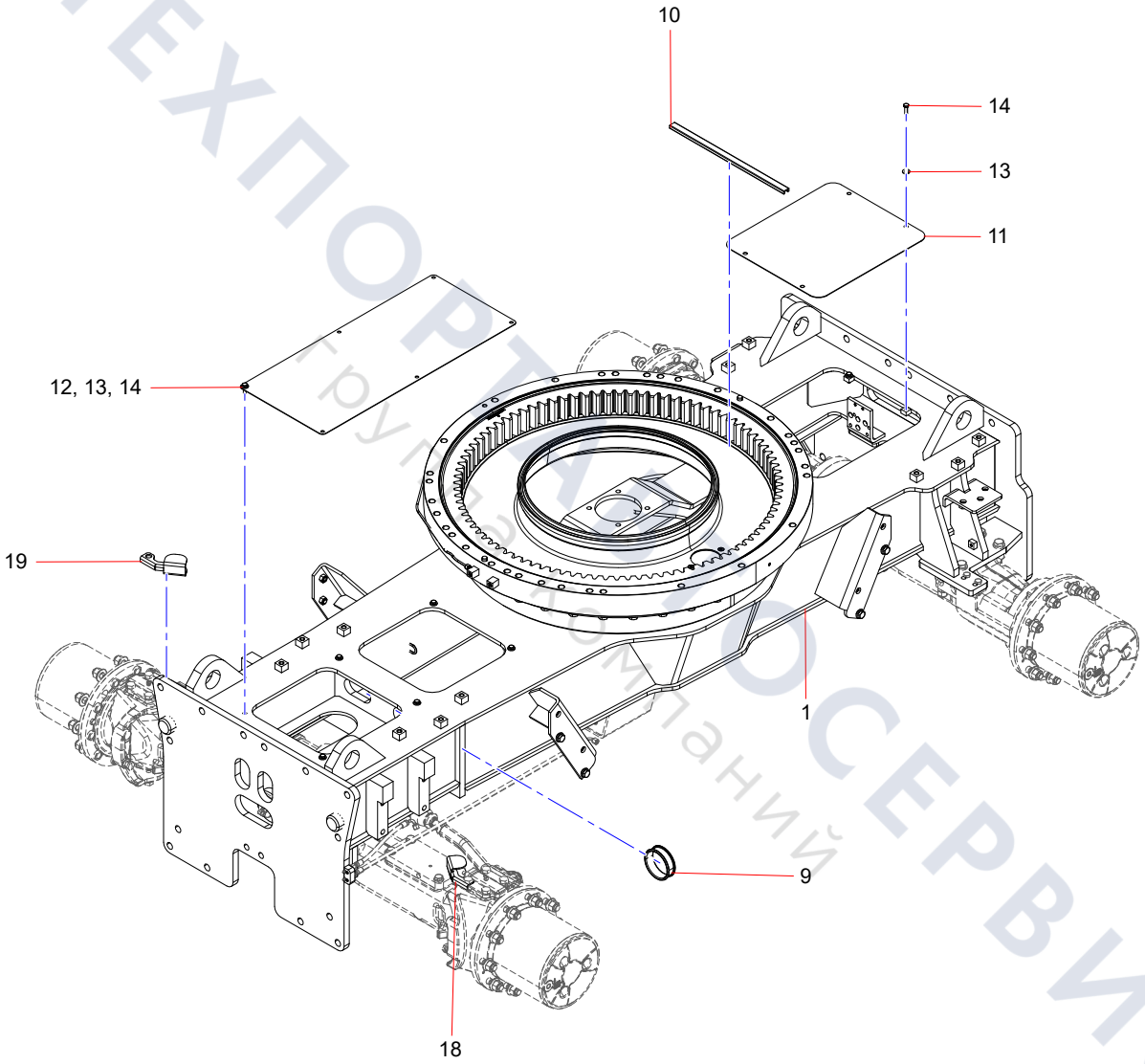

ТЕХПОРТ СЕРВИС
Группа компаний

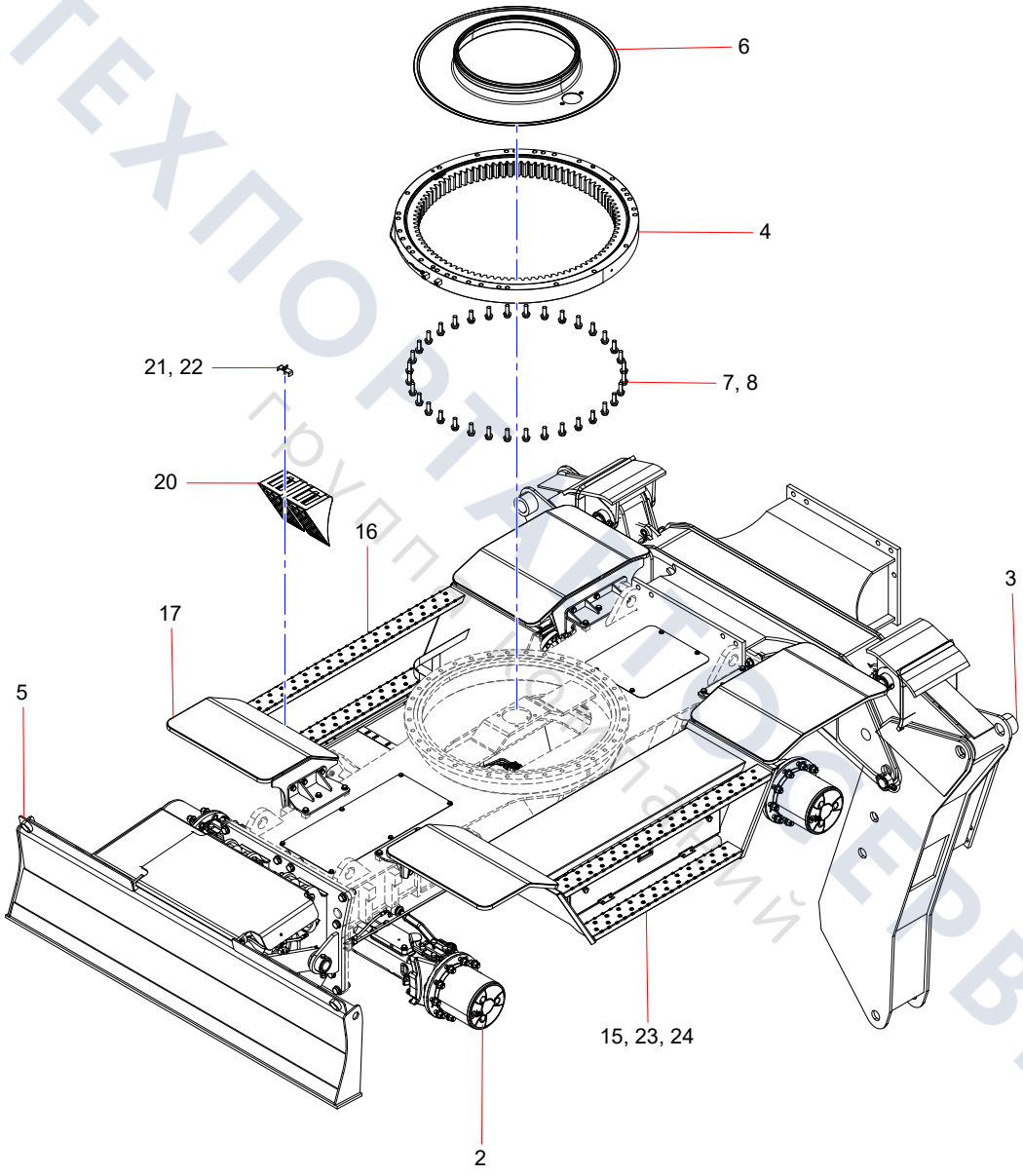

ТЕХПОРТ ПРОФСЕРВИС
Профессиональный

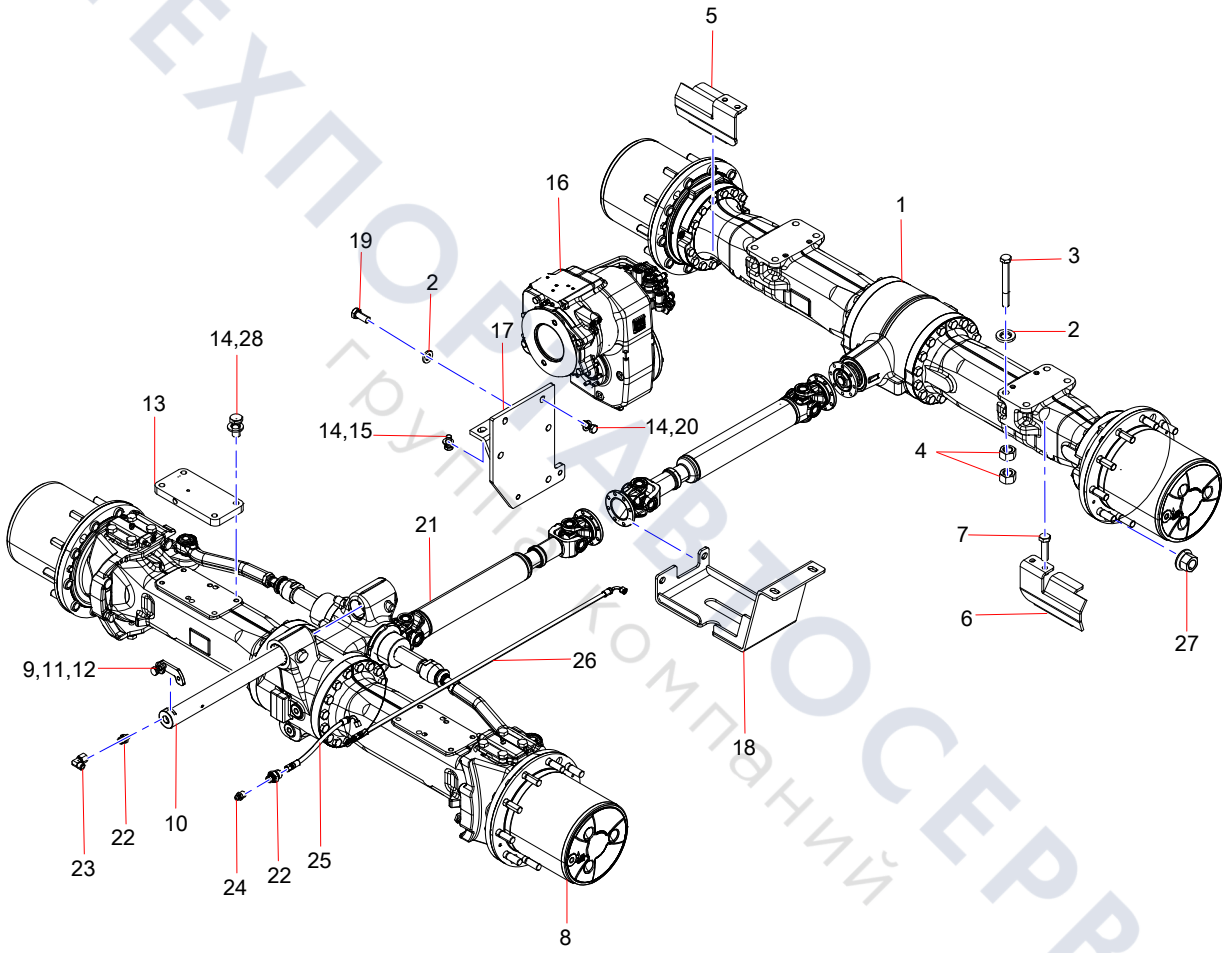

ТЕХПОРТАВТОСЕРВИС
Группа компаний

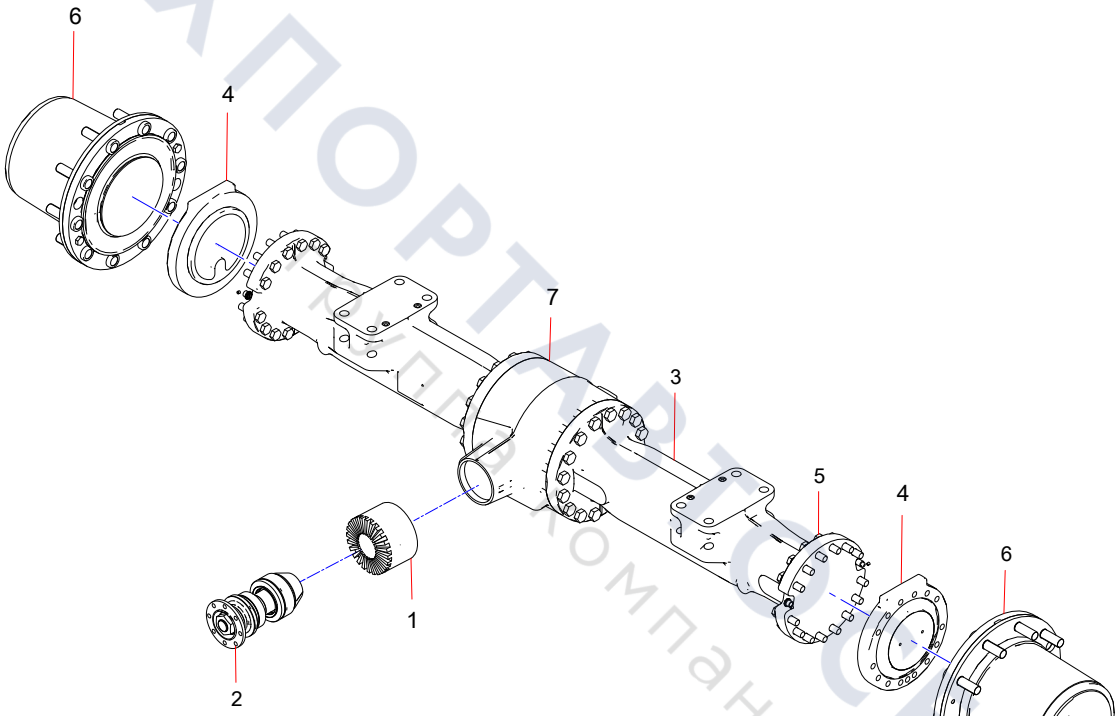

ТЕХПОРТАВТОСЕРВИС
Видеокомпаний

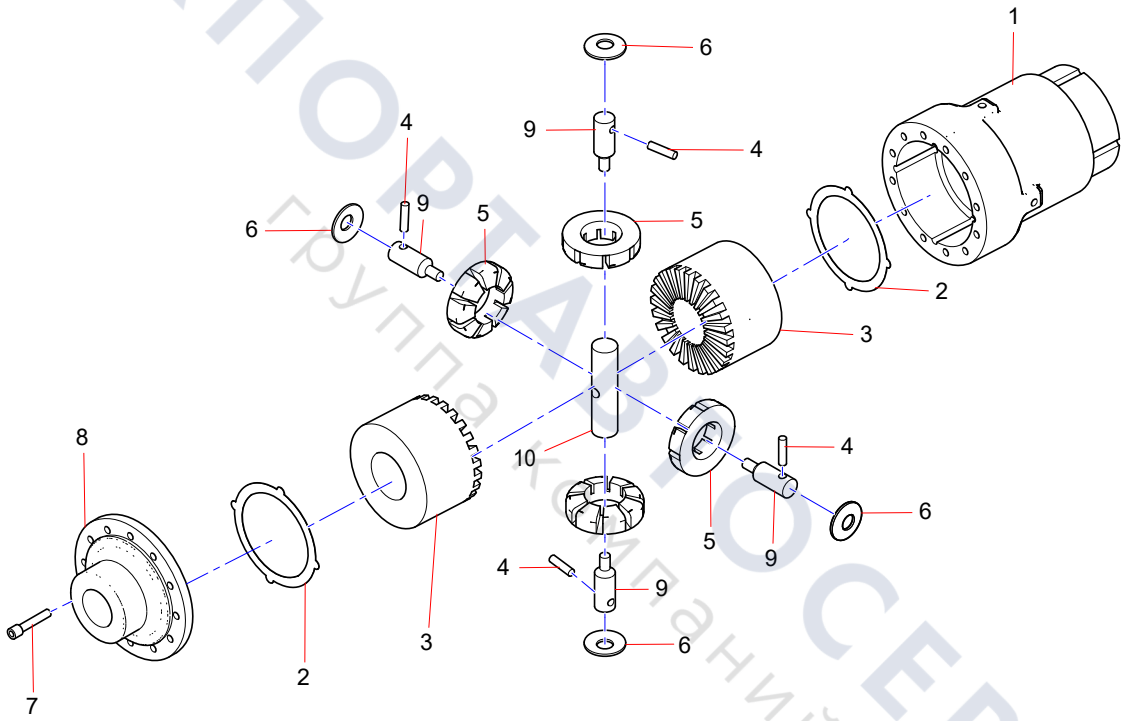

ТЕХПОРТАЛ СЕРВИС
группа компаний

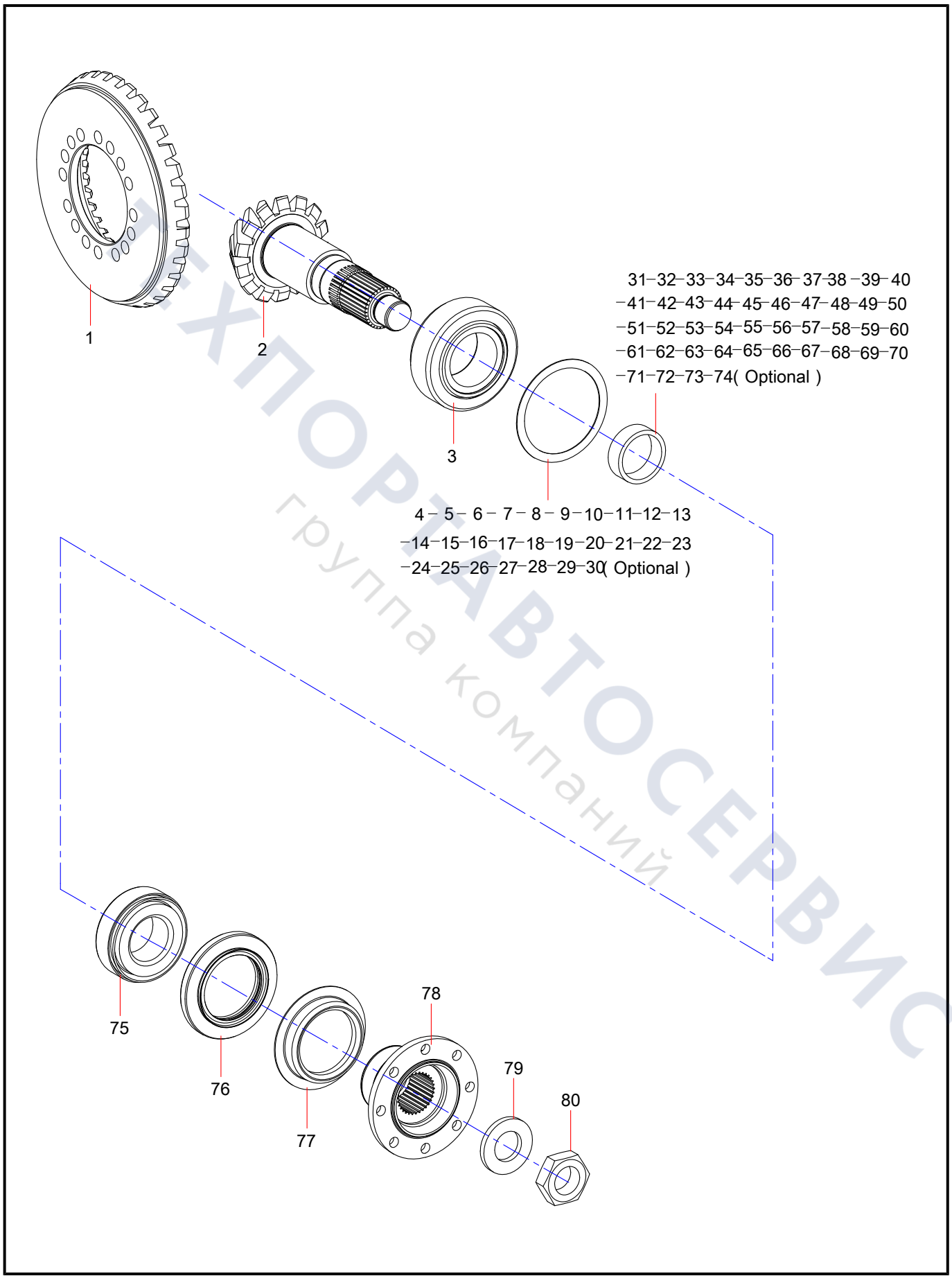

ТЕХПОРТАВТОСЕРВИС
группа компаний

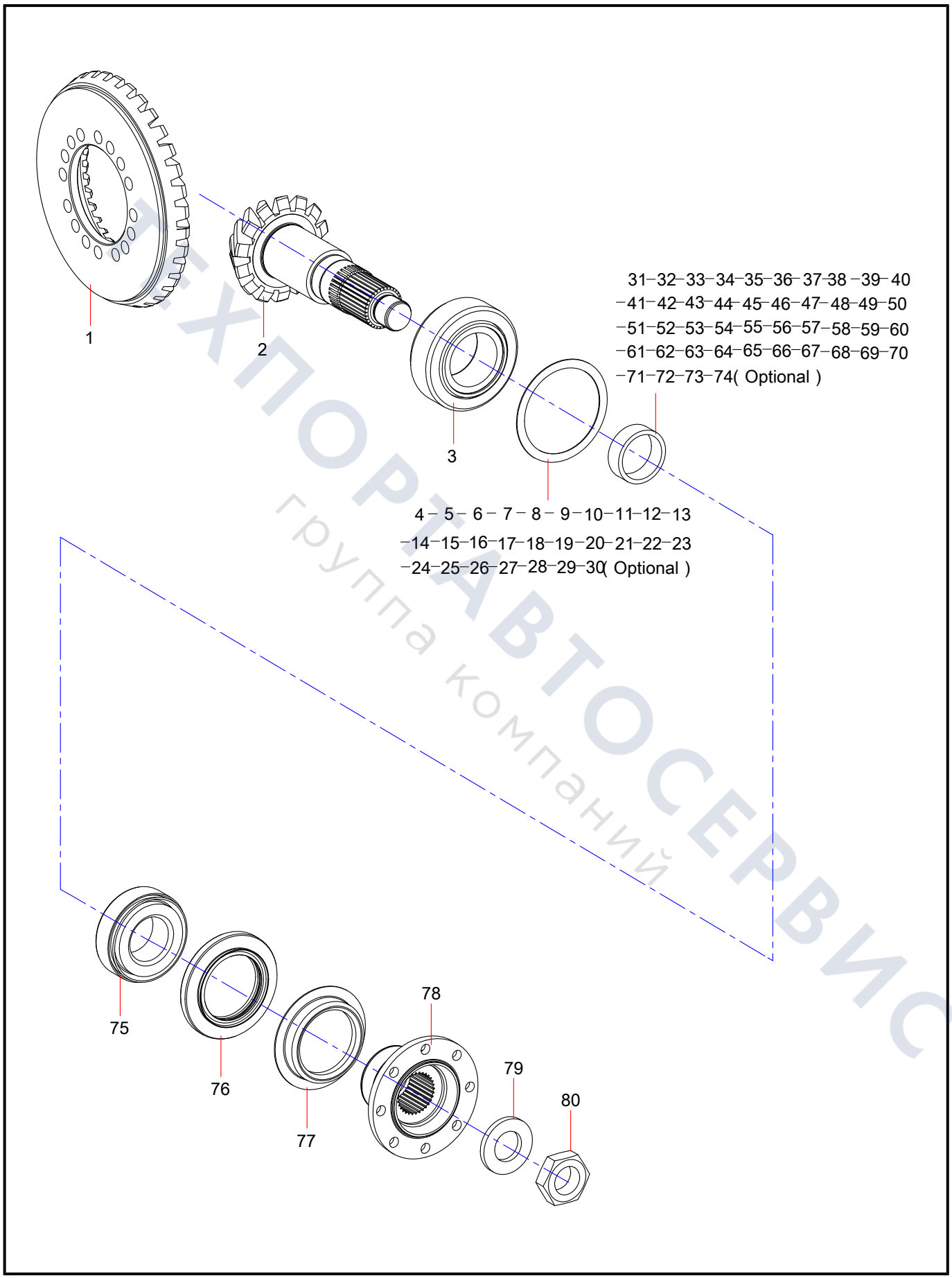

ТЕХПОРТАВТОСЕРВИС
группа компаний

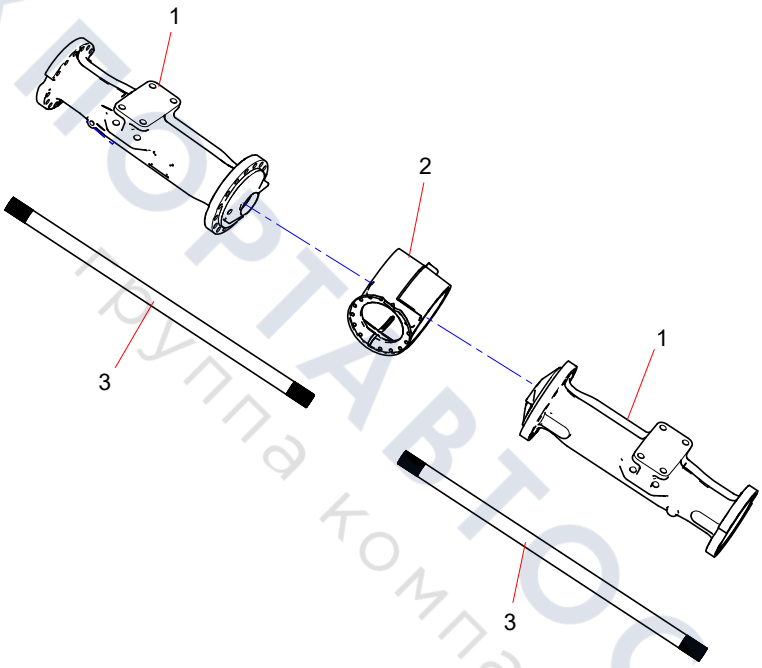

ТЕХПОРТАВТОСЕРВИС
Группа компаний

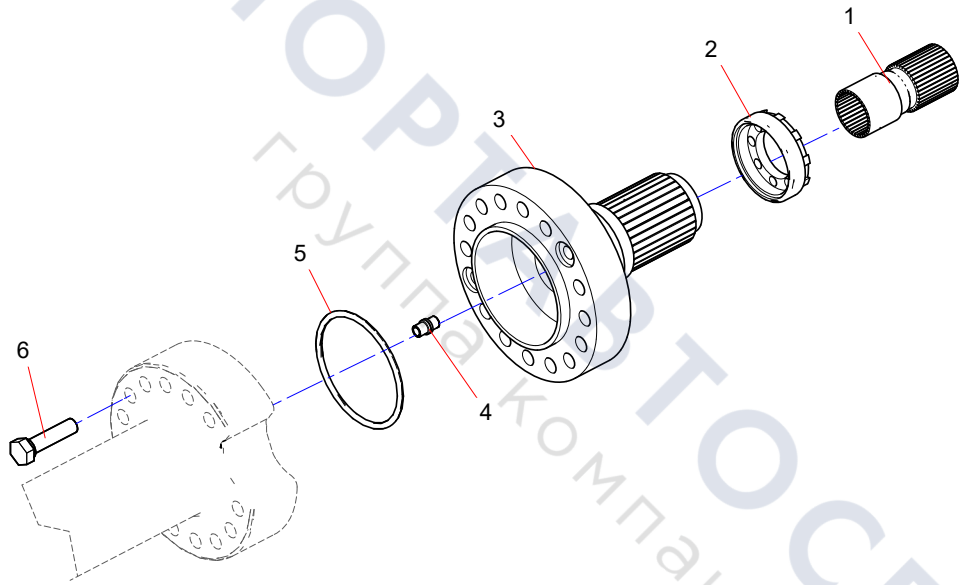

ТЕХПОРТАВТОСЕРВИС
группа компаний

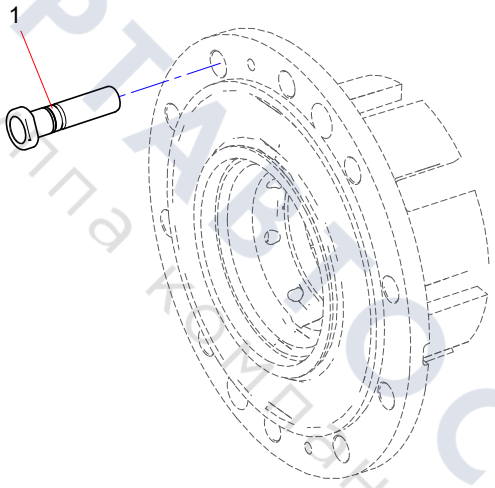

ТЕХПОРТАВТОСЕРВИС
группа компаний

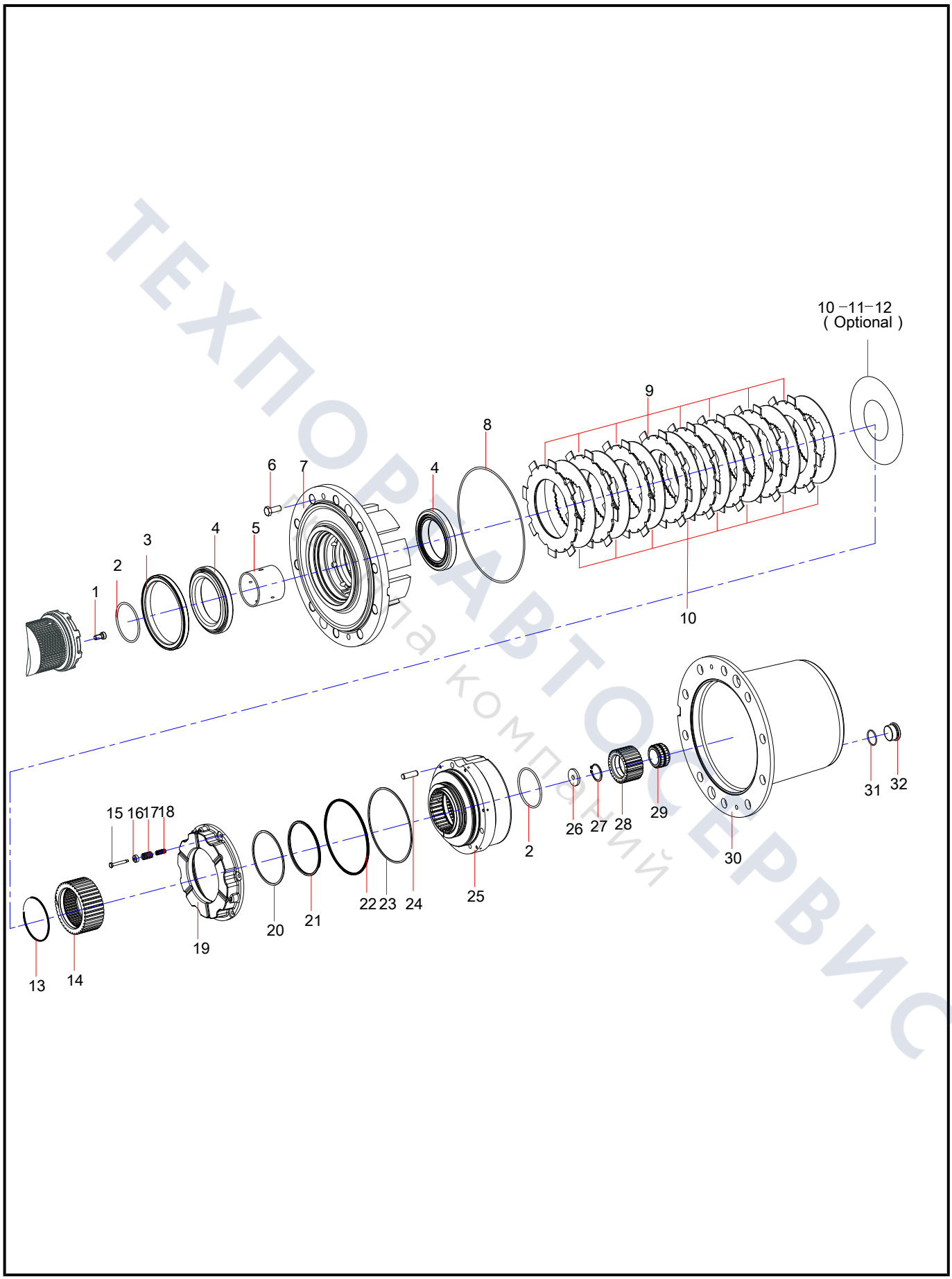

ТЕХПОРТАВТОСЕРВИС
Торговая компания

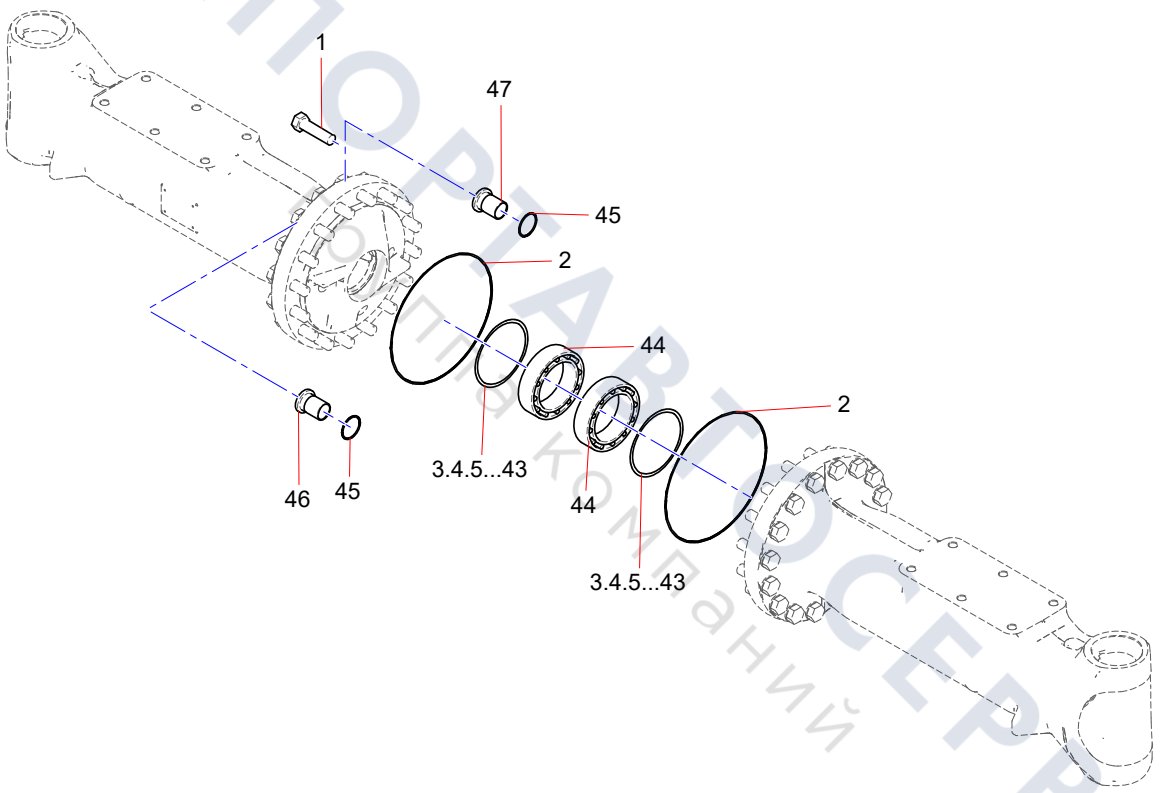

ТЕХПОРТАВТОСЕРВИС
Сеть компаний

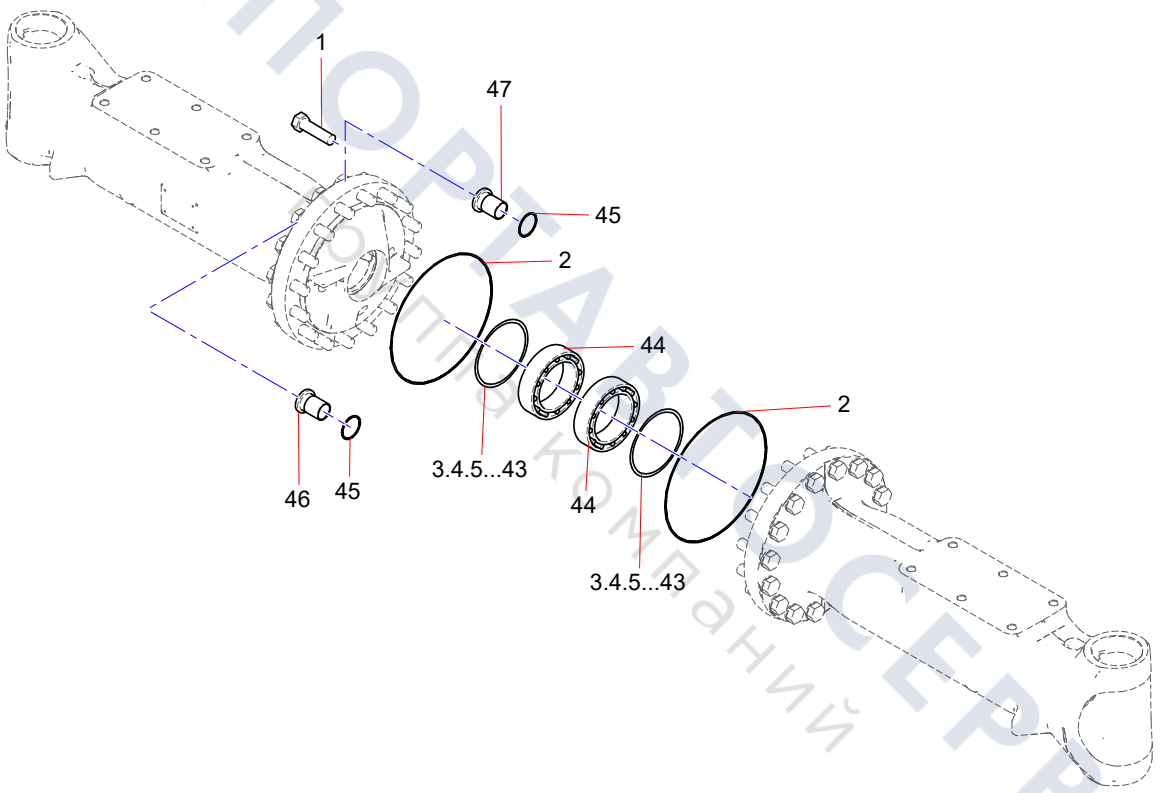

ТЕХПОРТАВТОСЕРВИС
Сеть компаний

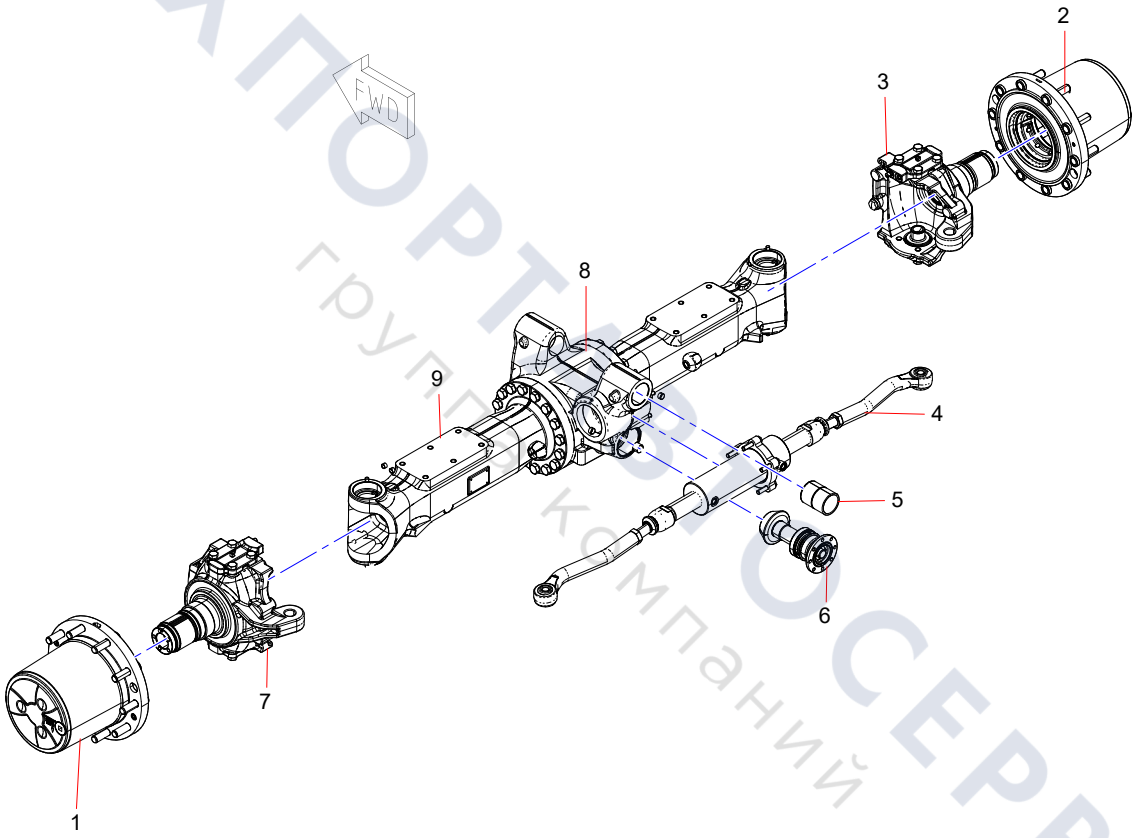

ТЕХПОРТСЕРВИС
группа компаний

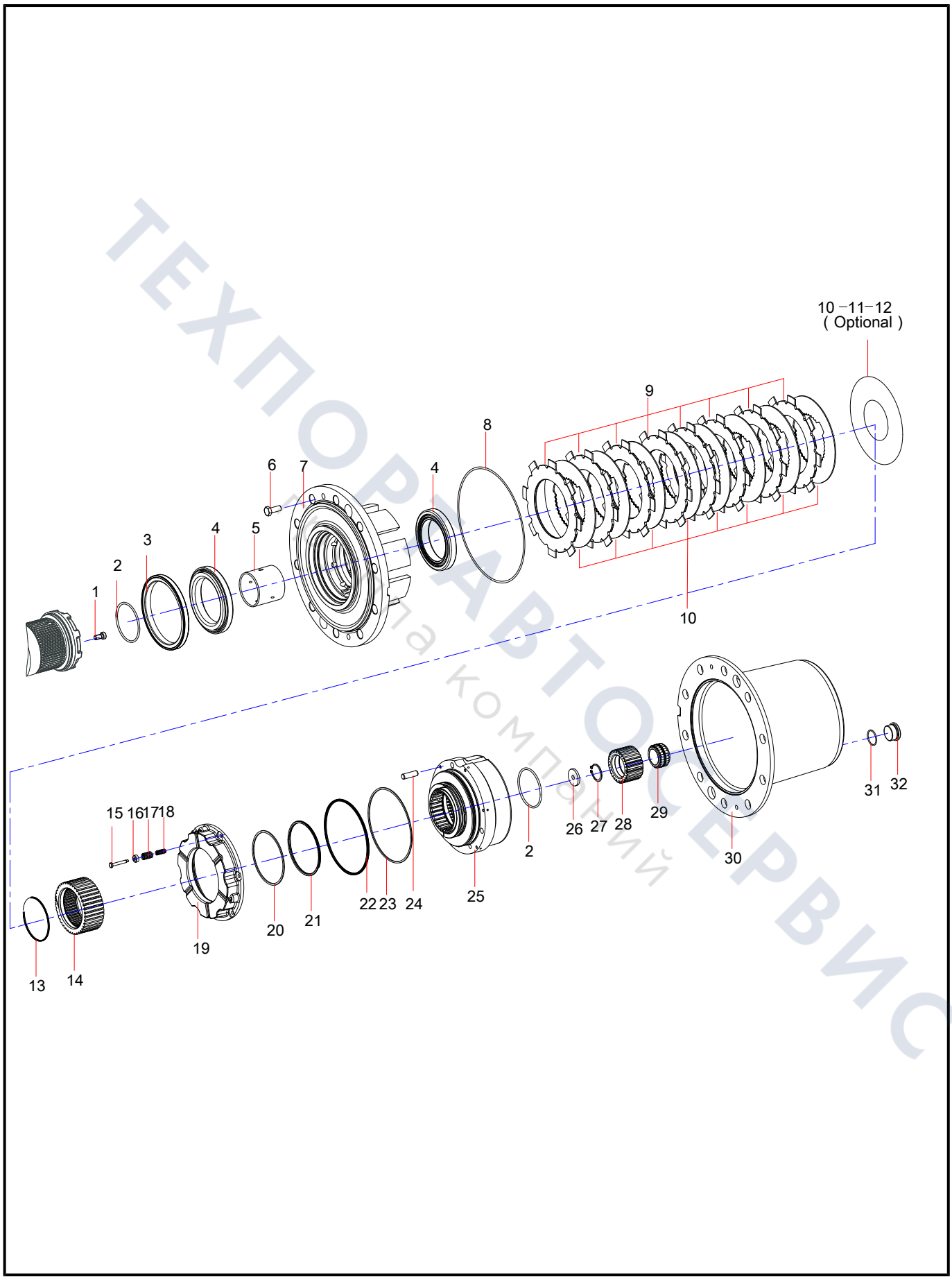

ТЕХПОРТ АВТОСЕРВИС
Техника и компоненты

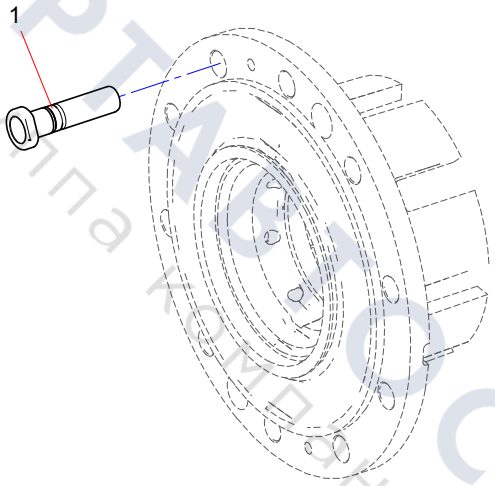

ТЕХПОРТАВТОСЕРВИС
группа компаний

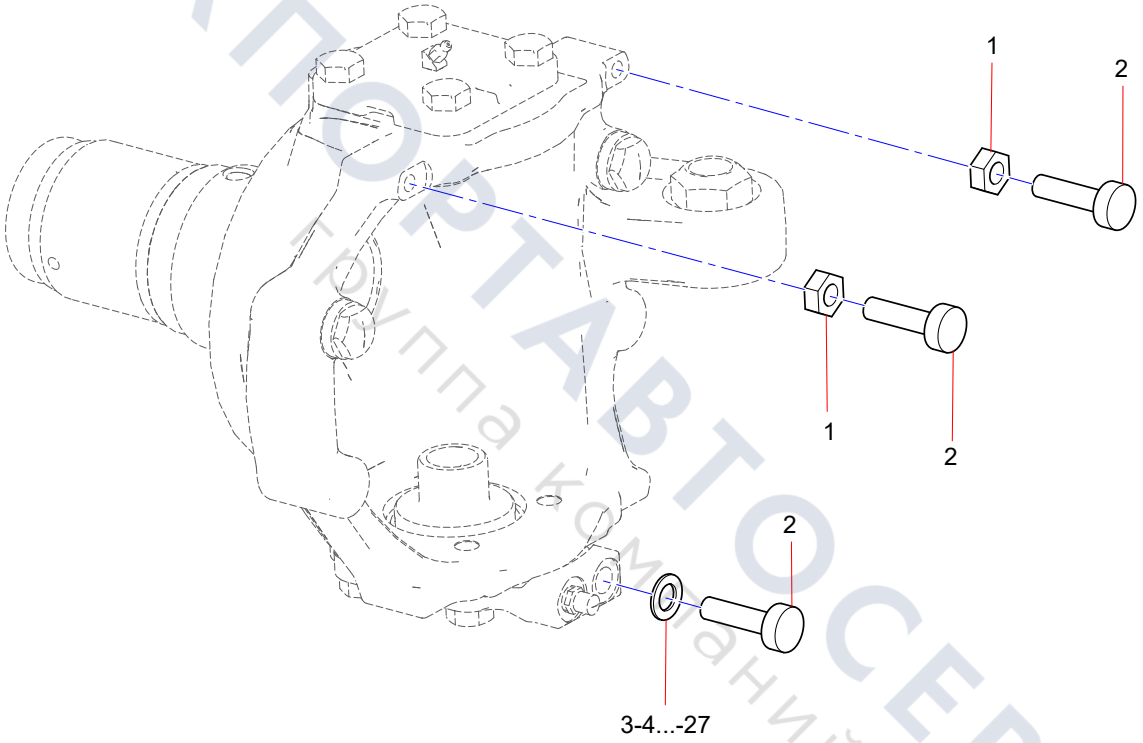

ТЕХПОРТАВТОСЕРВИС
Группа компаний

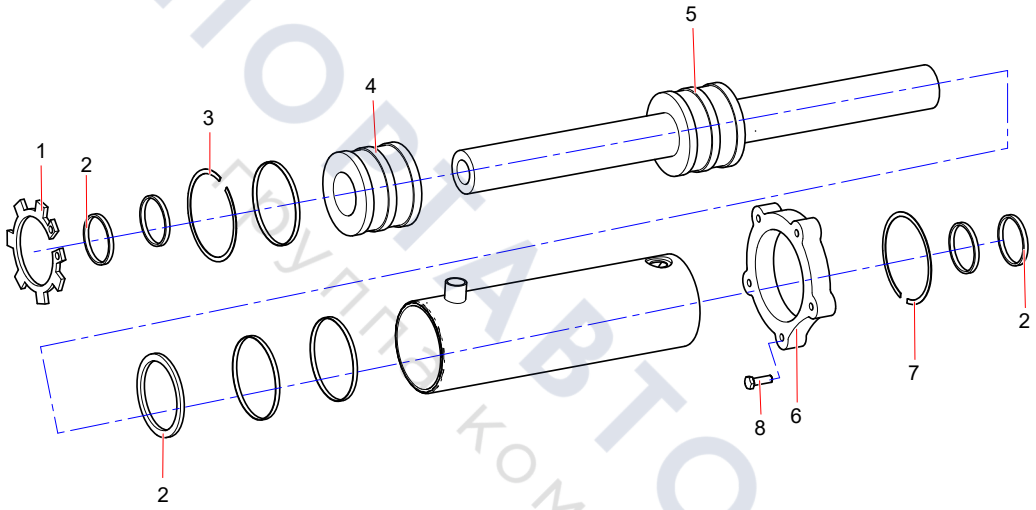

ТЕХПОРТАВТОСЕРВИС
Группа компаний

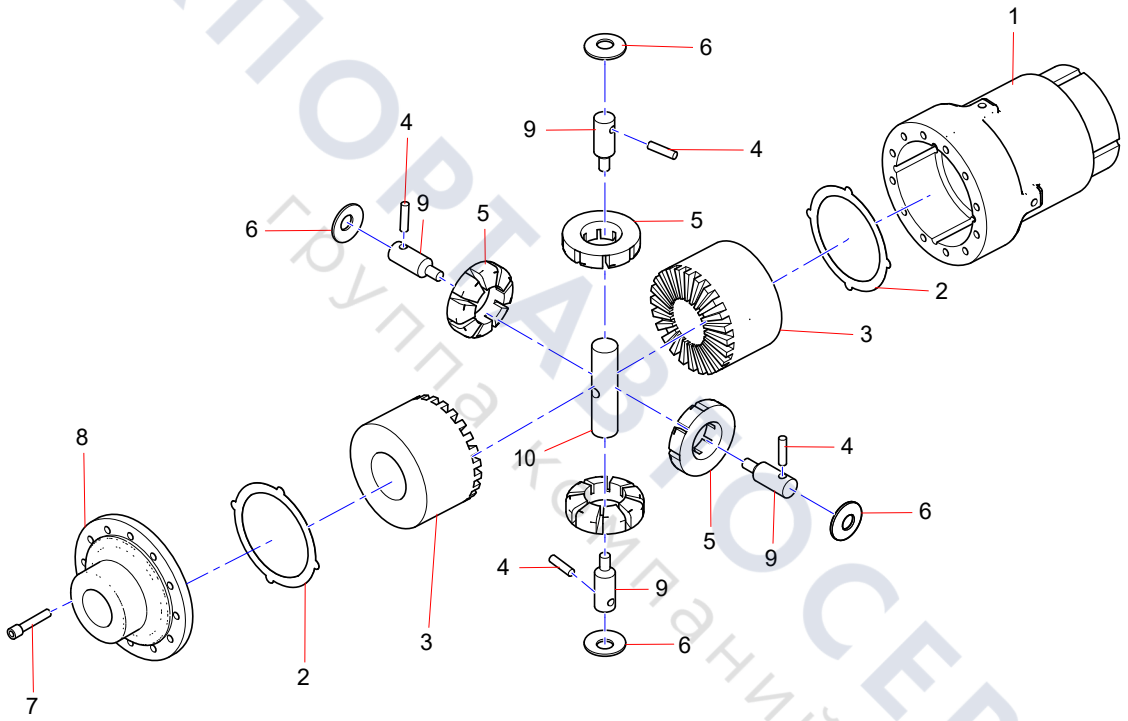

ТЕХПОРТАЛ ПО СЕРВИС
группа компаний

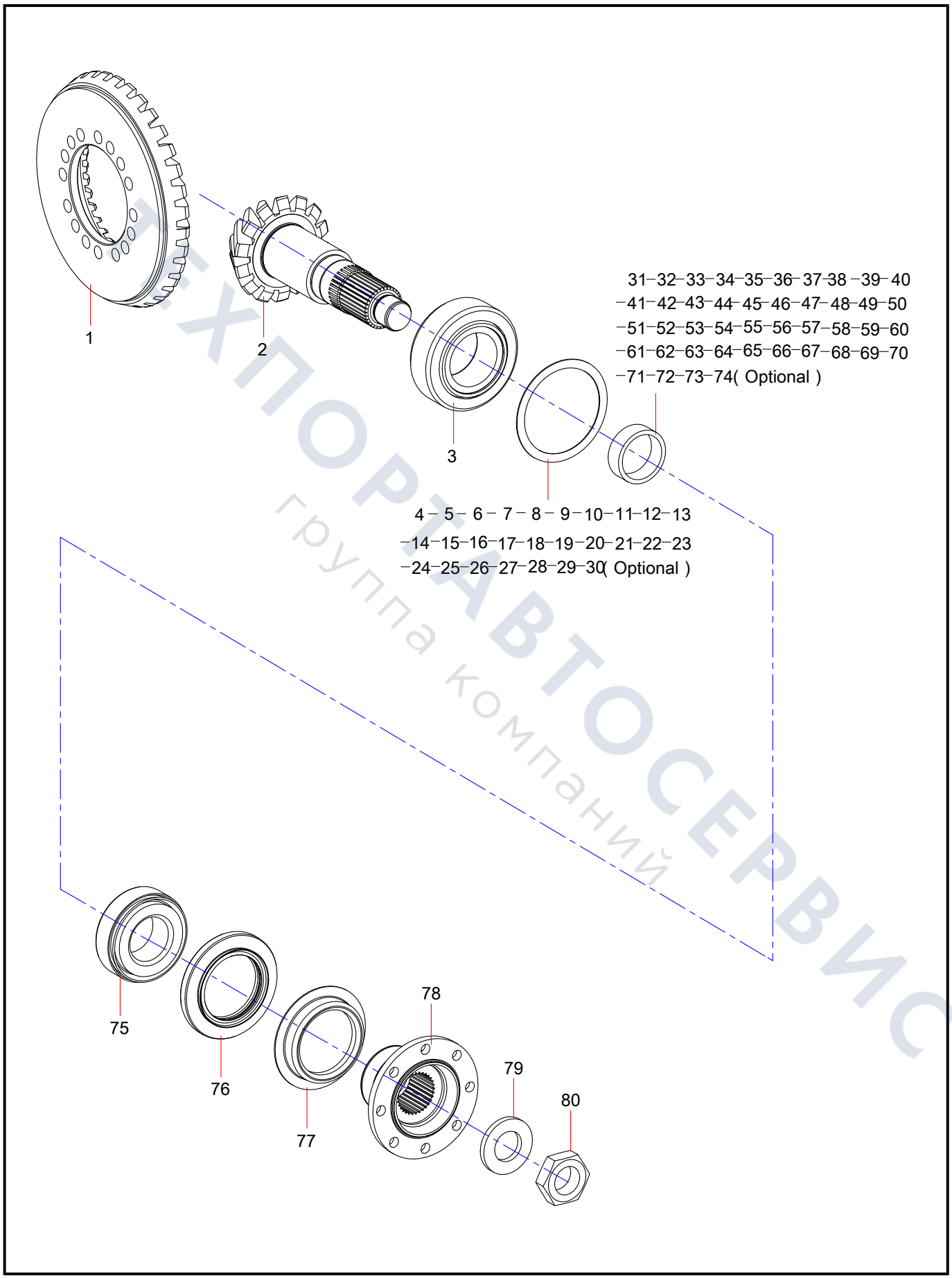

ТЕХПОРТАВТОСЕРВИС
группа компаний

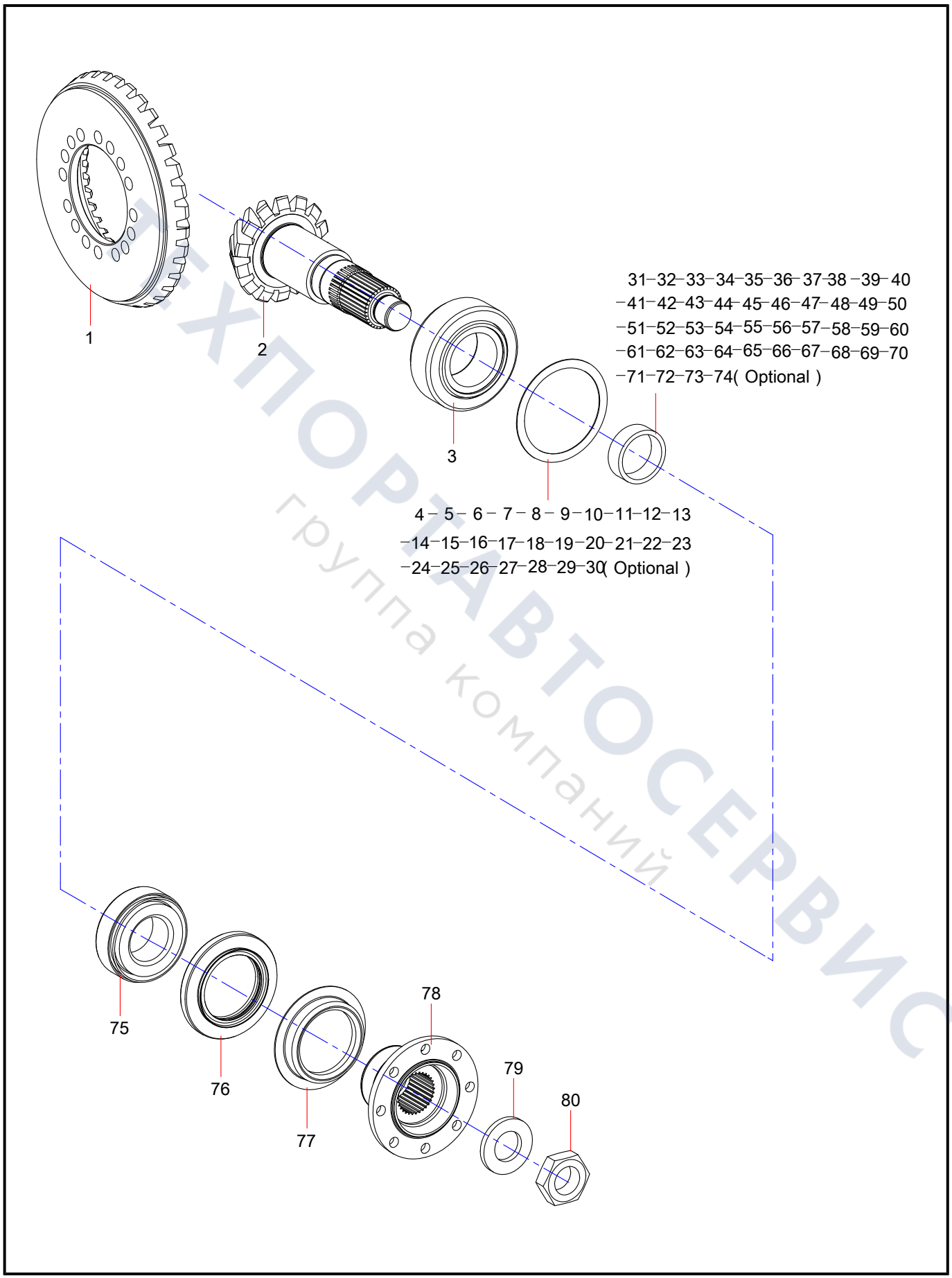

ТЕХПОРТАВТОСЕРВИС
группа компаний

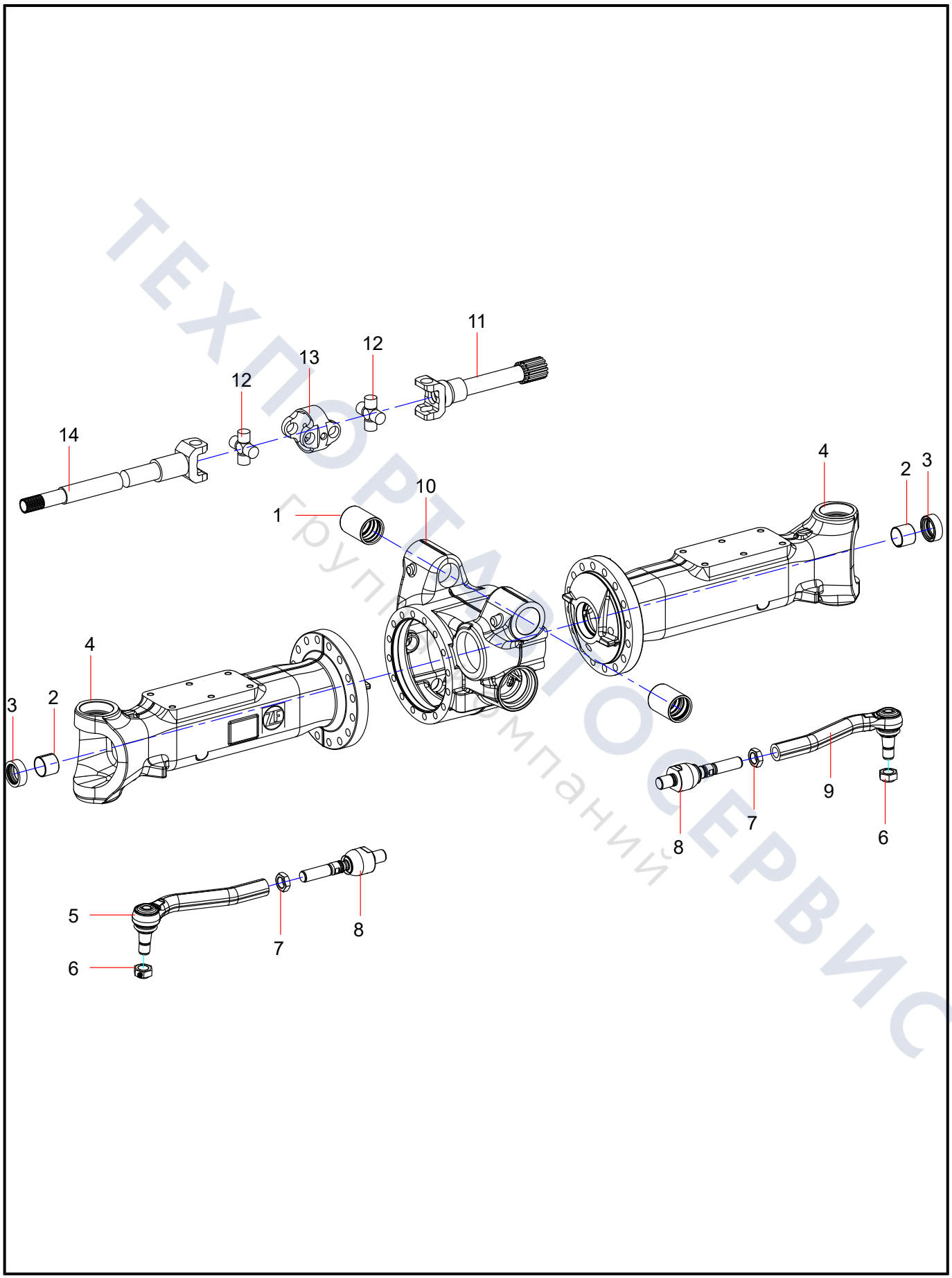

ТЕХПОРТМОТОСЕРВИС
Группа компаний

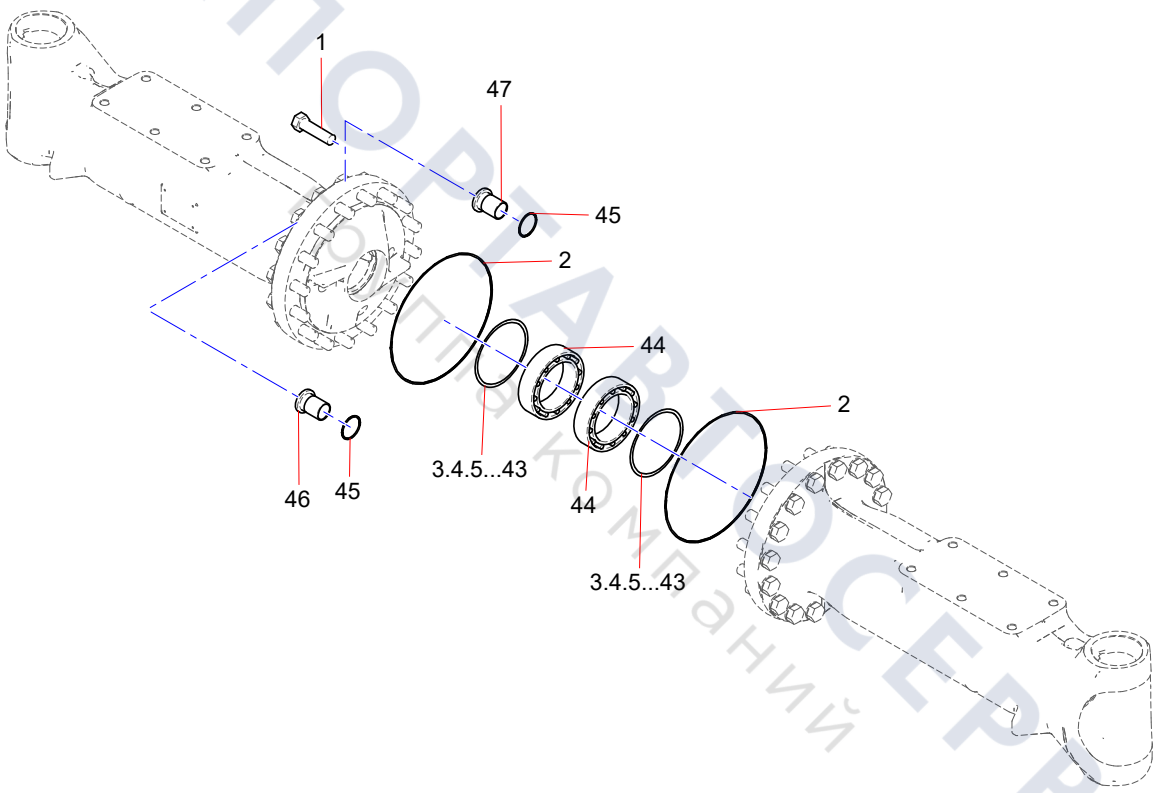

ТЕХПОРТАВТОСЕРВИС
Сеть компаний

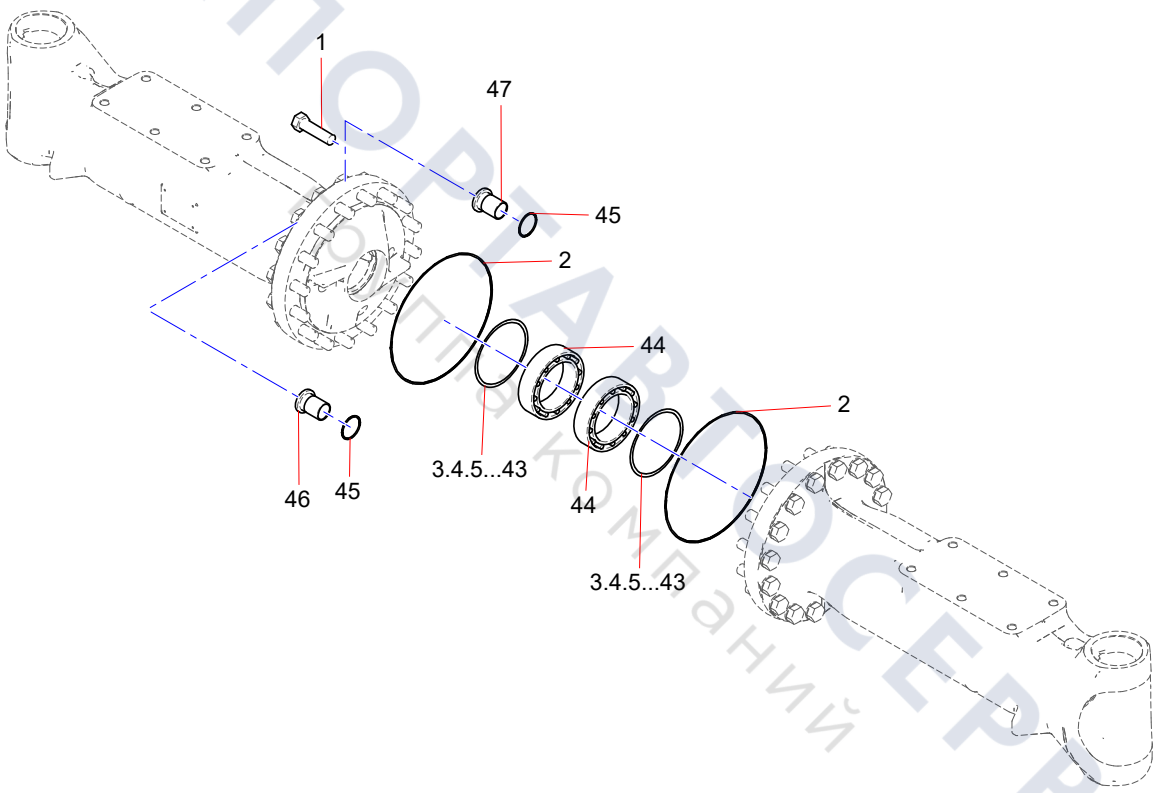

ТЕХПОРТАВТОСЕРВИС
Сопровождение компаний

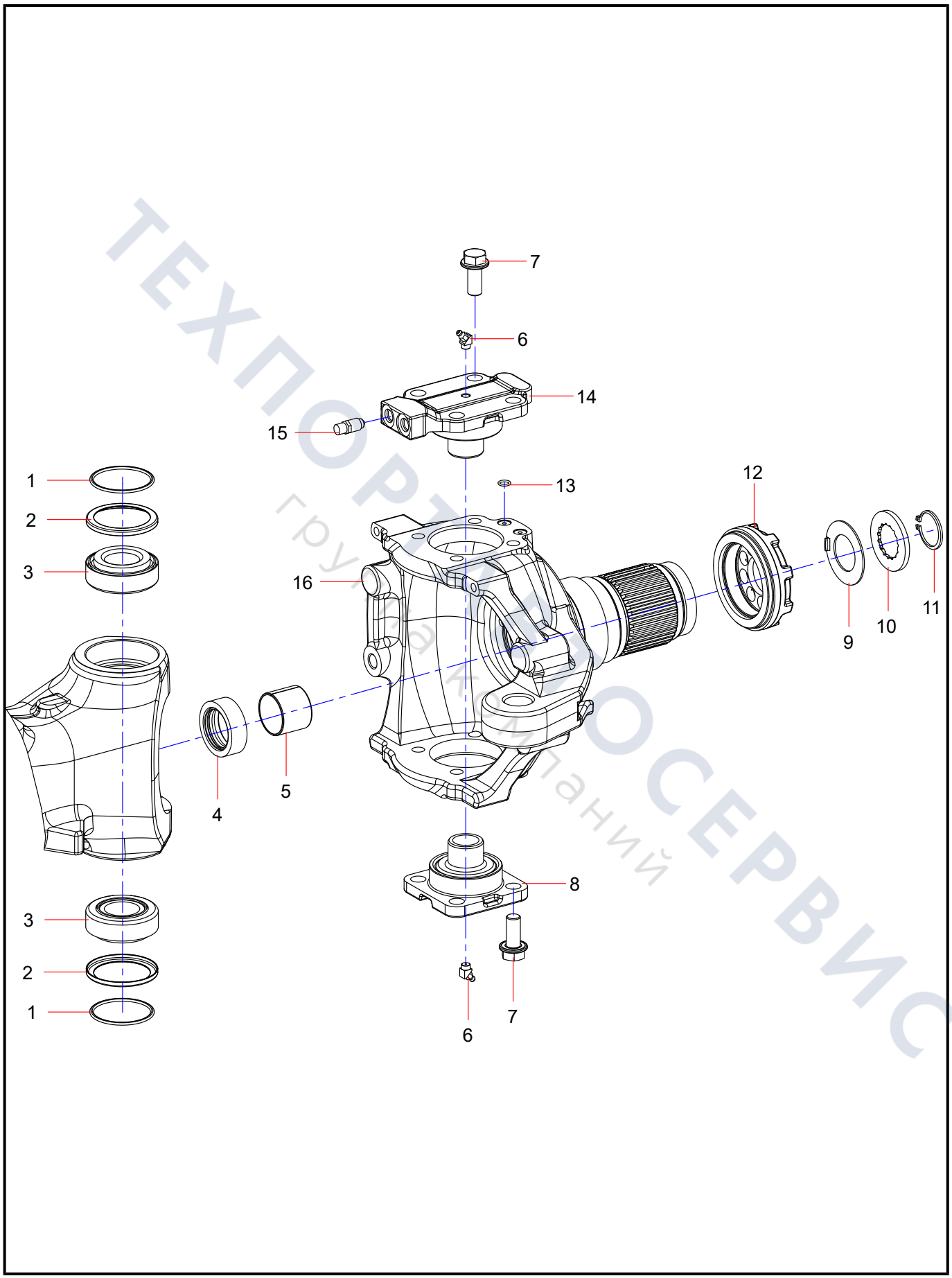

ТЕХПОРТ СЕРВИС
группа компаний

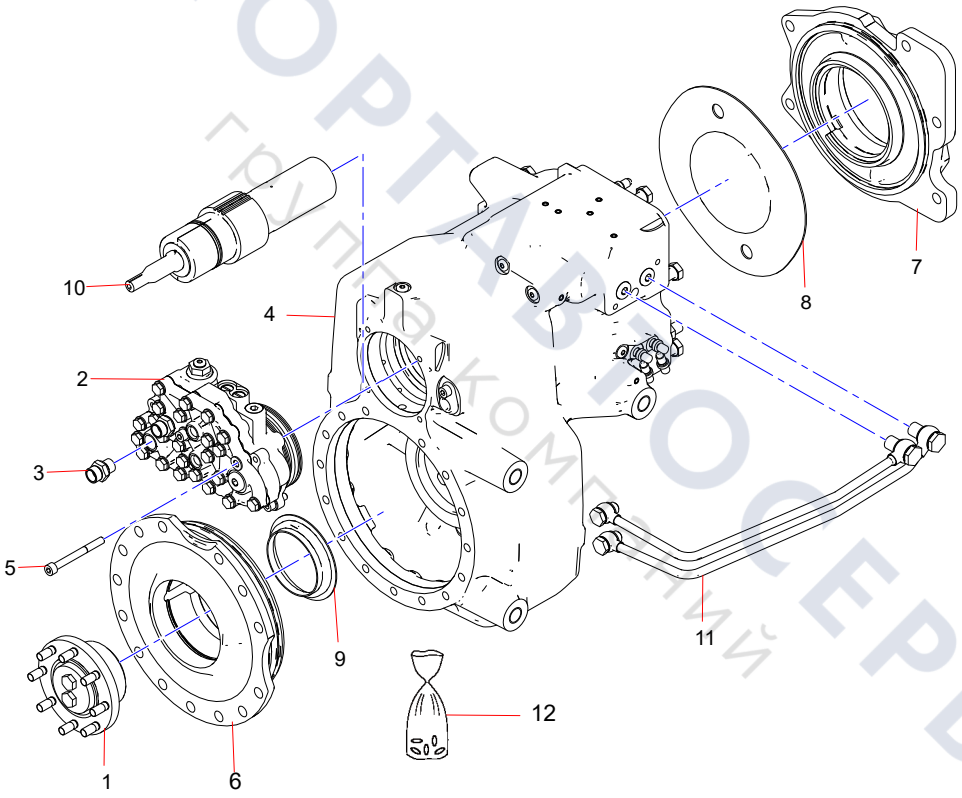

ТЕХПОРТАВТОСЕРВИС
ГРУППА КОМПАНИЙ

Output Flange

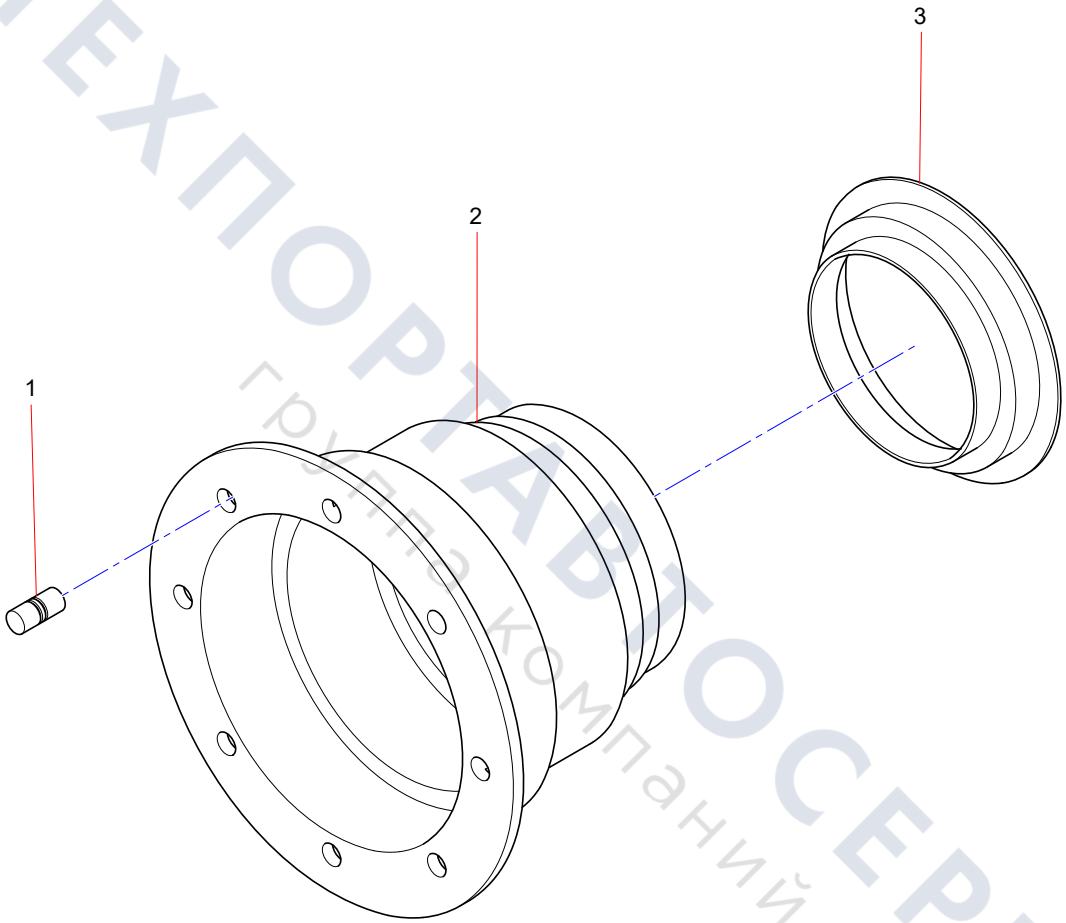

ТЕХПОРТАВТОСЕРВИС
группа компаний

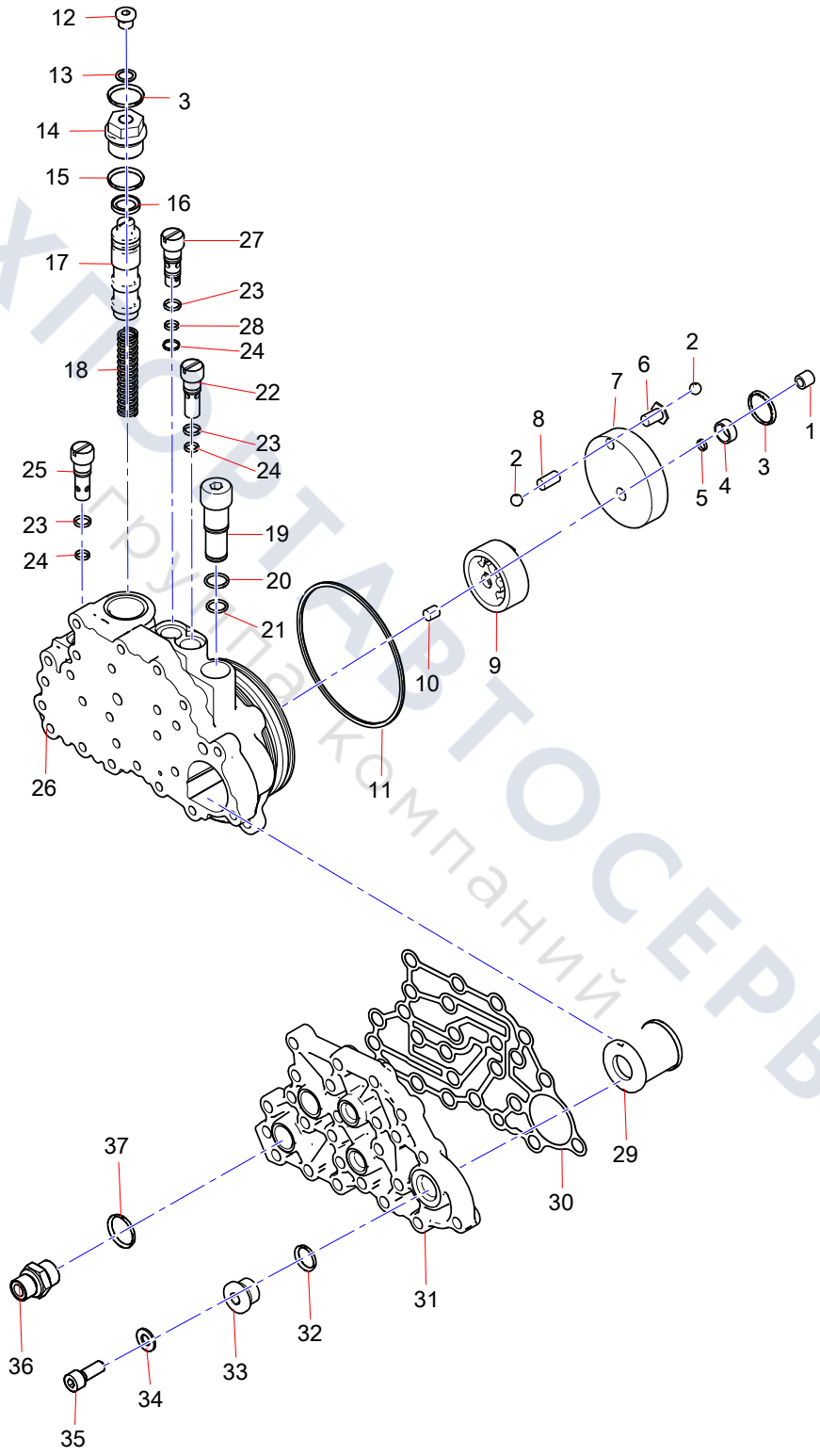

ТЕХНОПАРТОСЕРВИС
Группа компаний

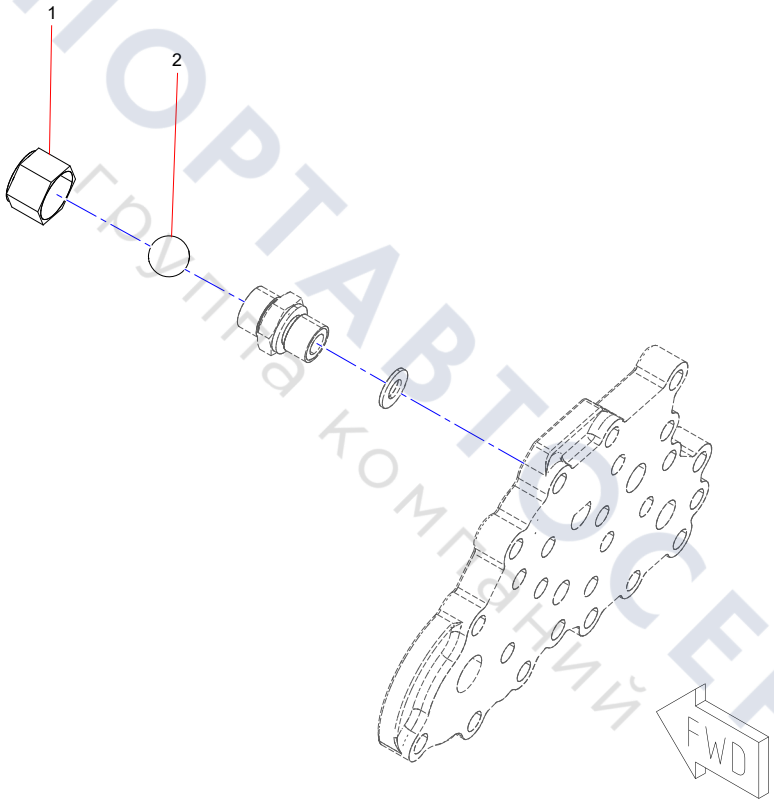

ТЕХПОРТАВТОСЕРВИС
Группа компаний

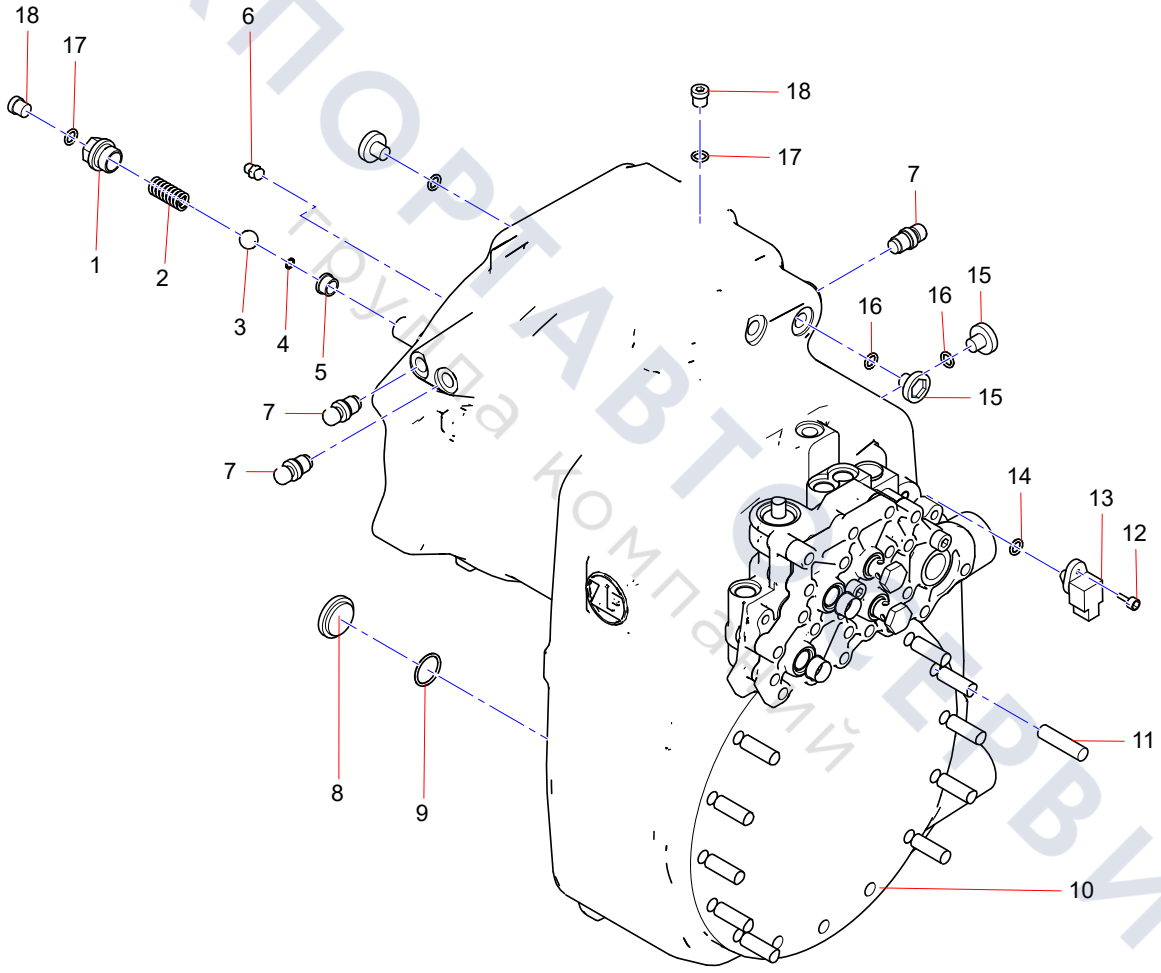

ТЕХПОРТАВТОСЕРВИС
Группа компаний

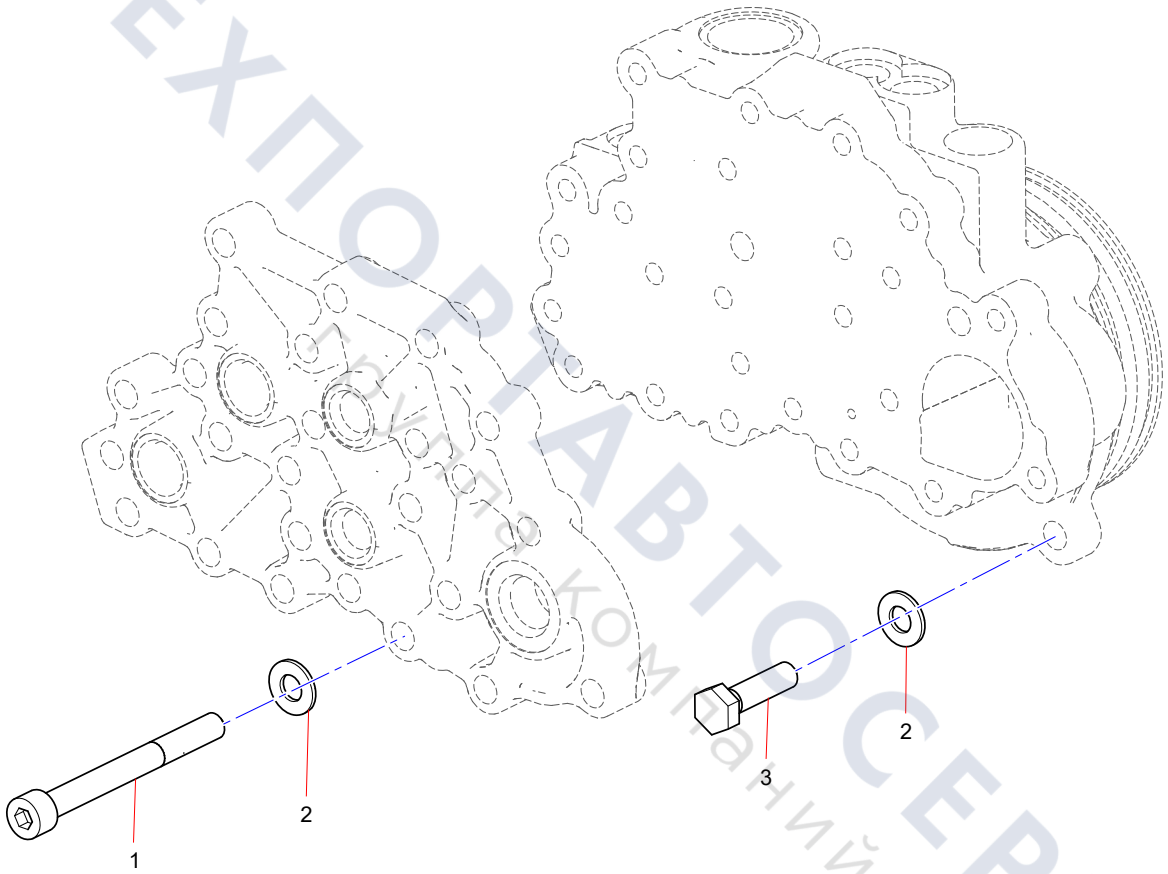

ТЕХПОРТАВТОСЕРВИС
Техника и комплектующие

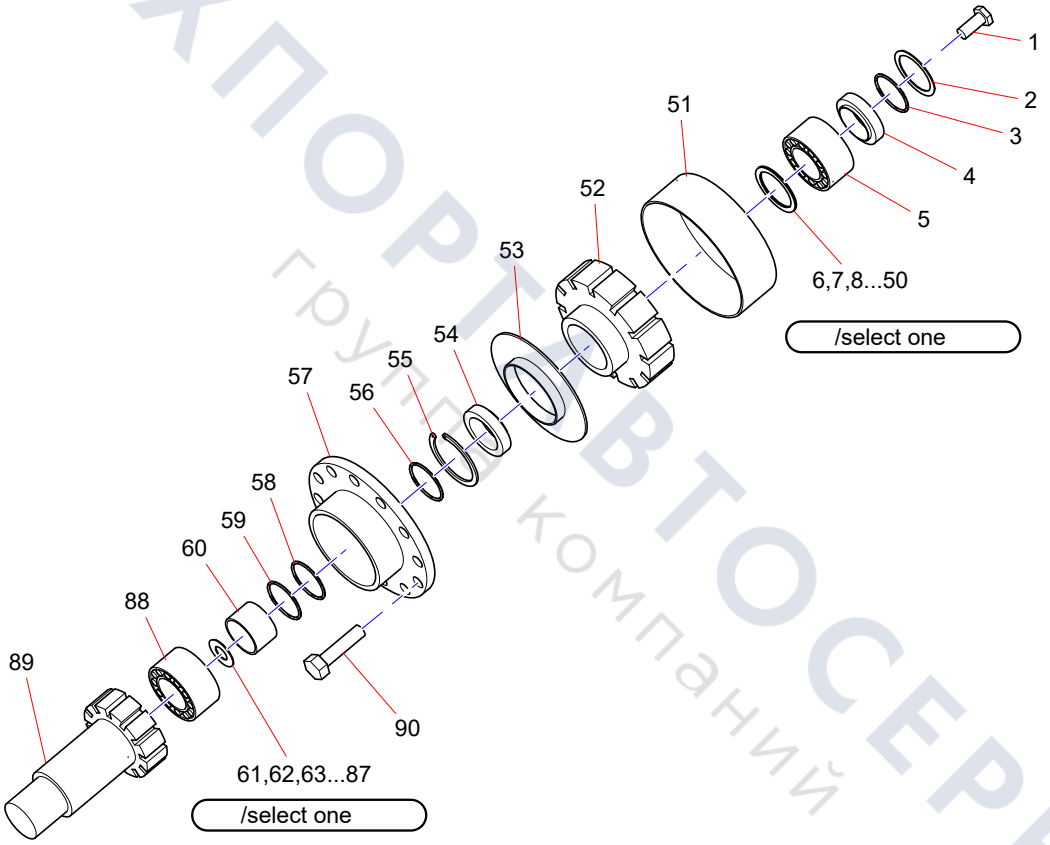

ТЕХПОРТ АВТОСЕРВИС
группа компаний

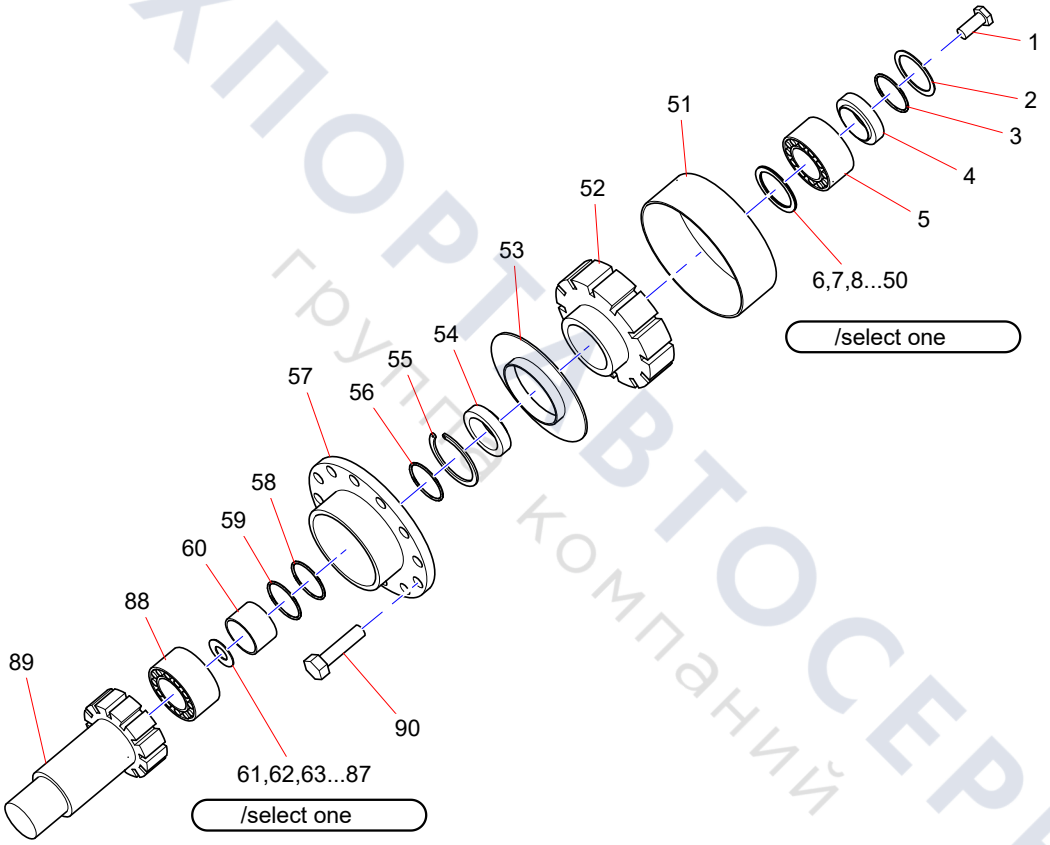

ТЕХПОРТ АВТОСЕРВИС
группа компаний

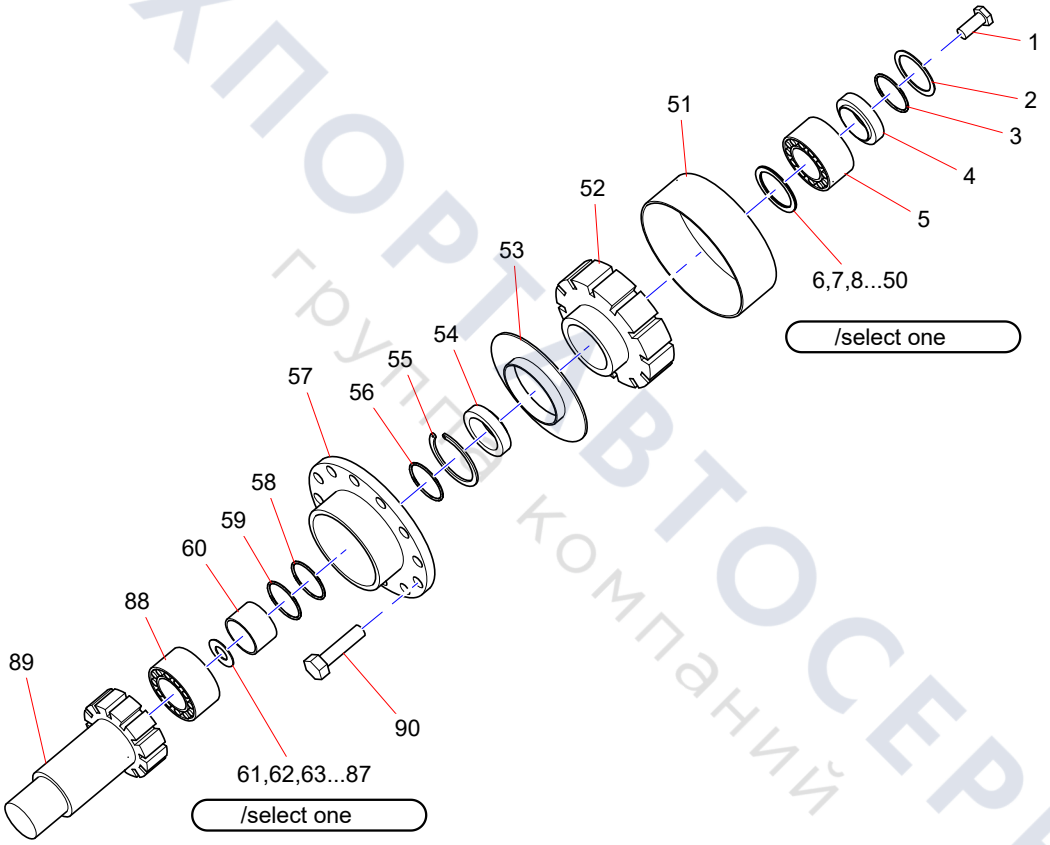

ТЕХПОРТ АВТОСЕРВИС
группа компаний

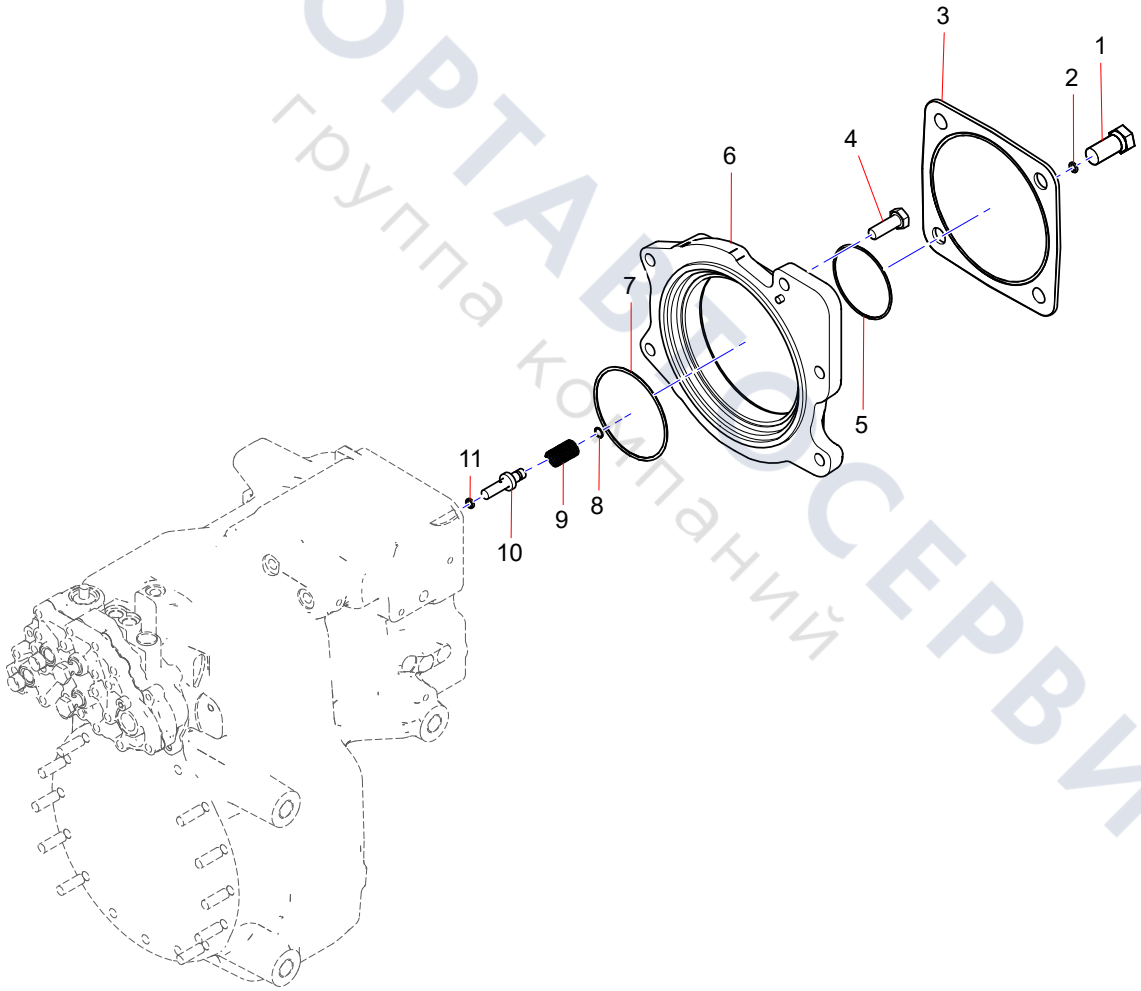

ТЕХПОРТАЛ СЕРВИС
группа компаний

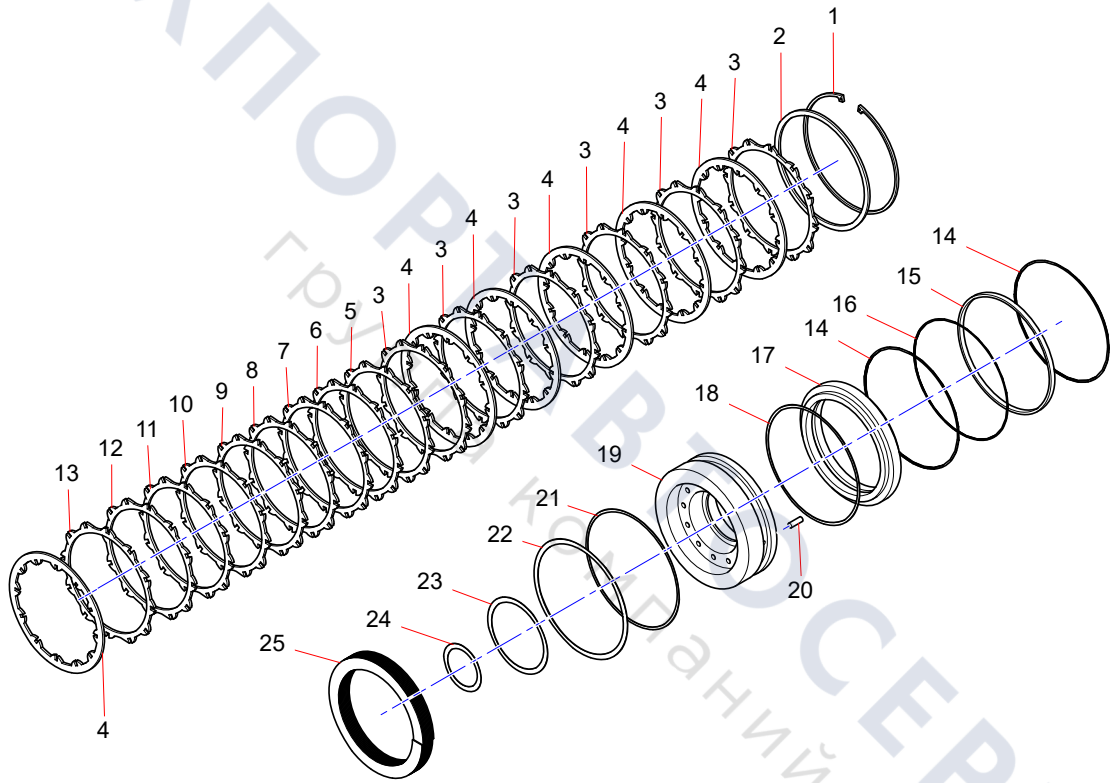

ТЕХПОРТ ВЕЛОСЕРВИС
грузовых автомобилей

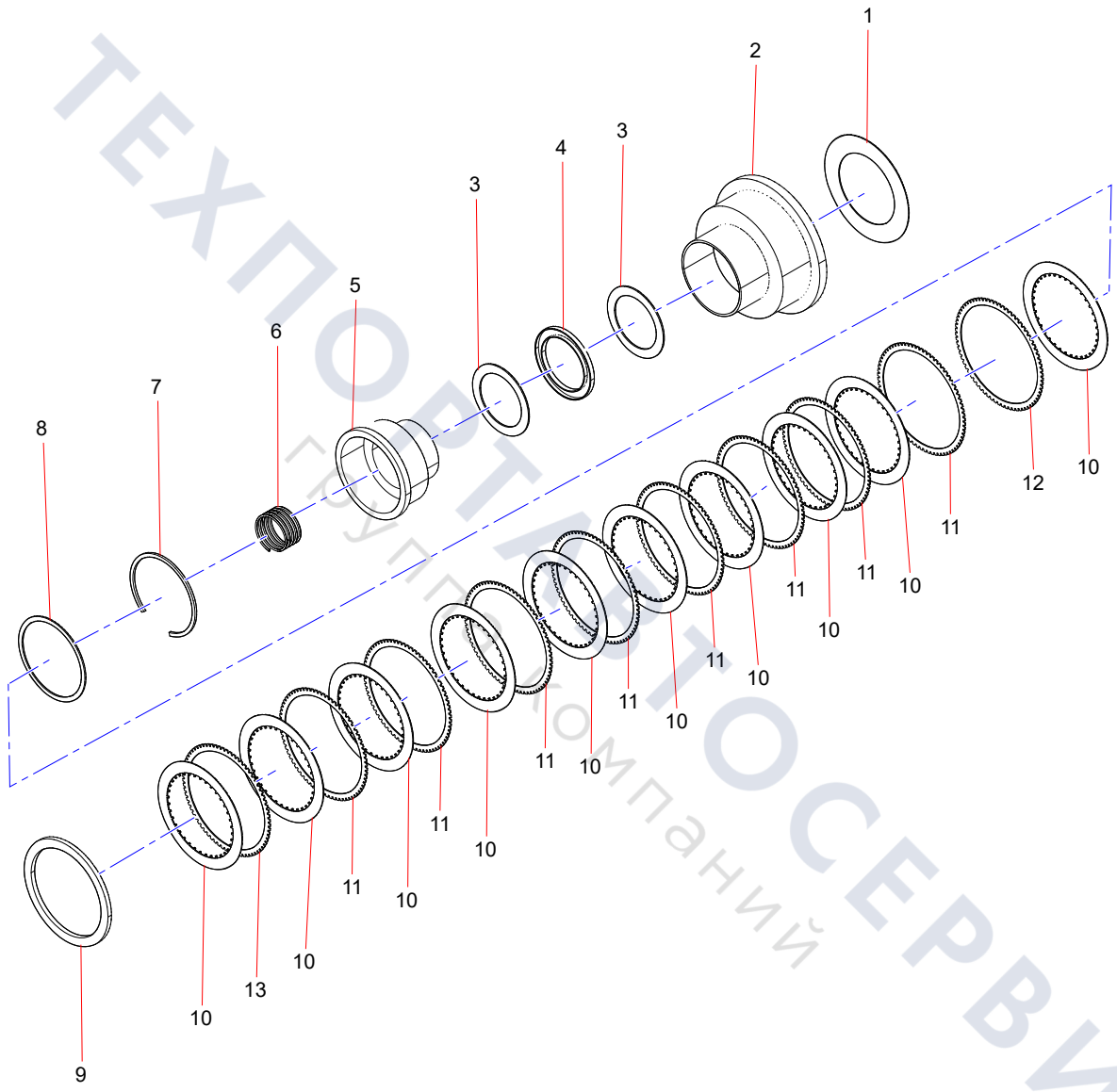

ТЕХПОРТАВТОСЕРВИС
Группа компаний

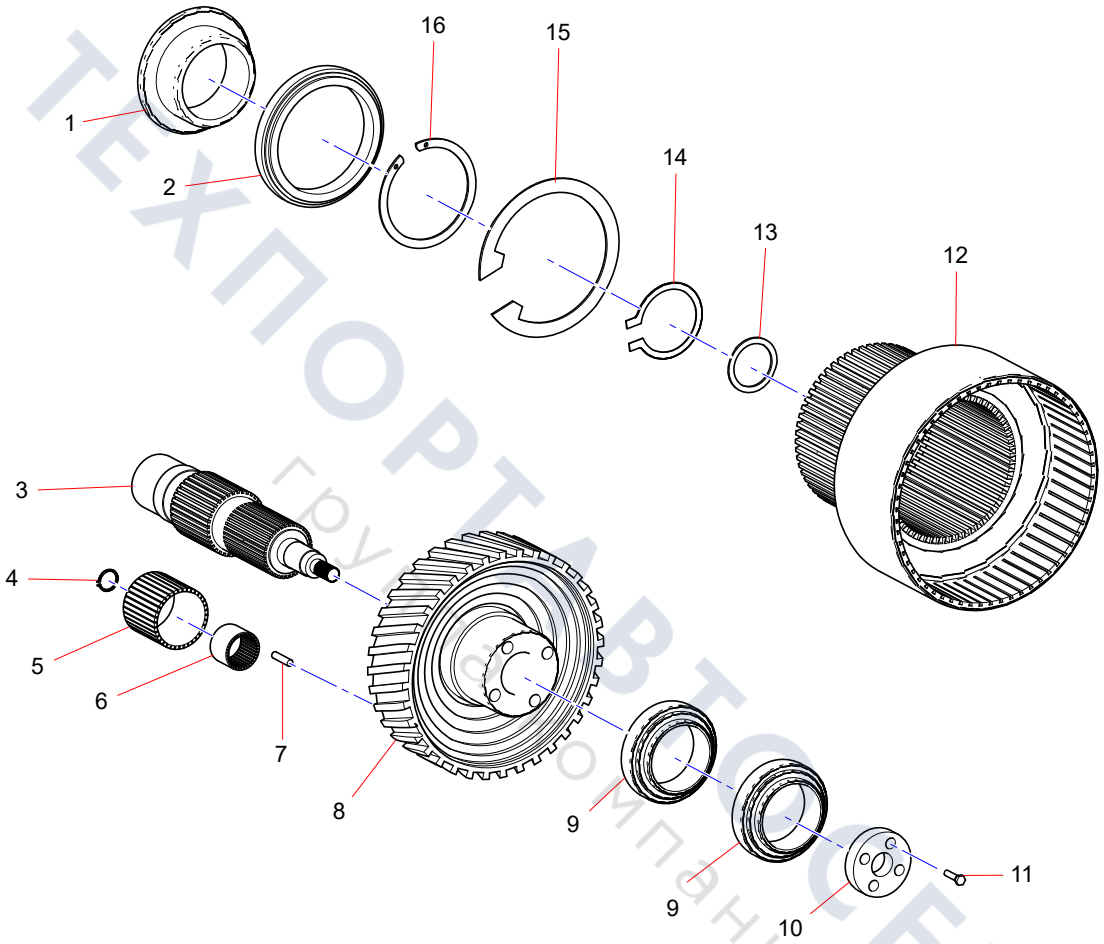

ТЕХПОРТАВТОСЕРВИС
группа компаний

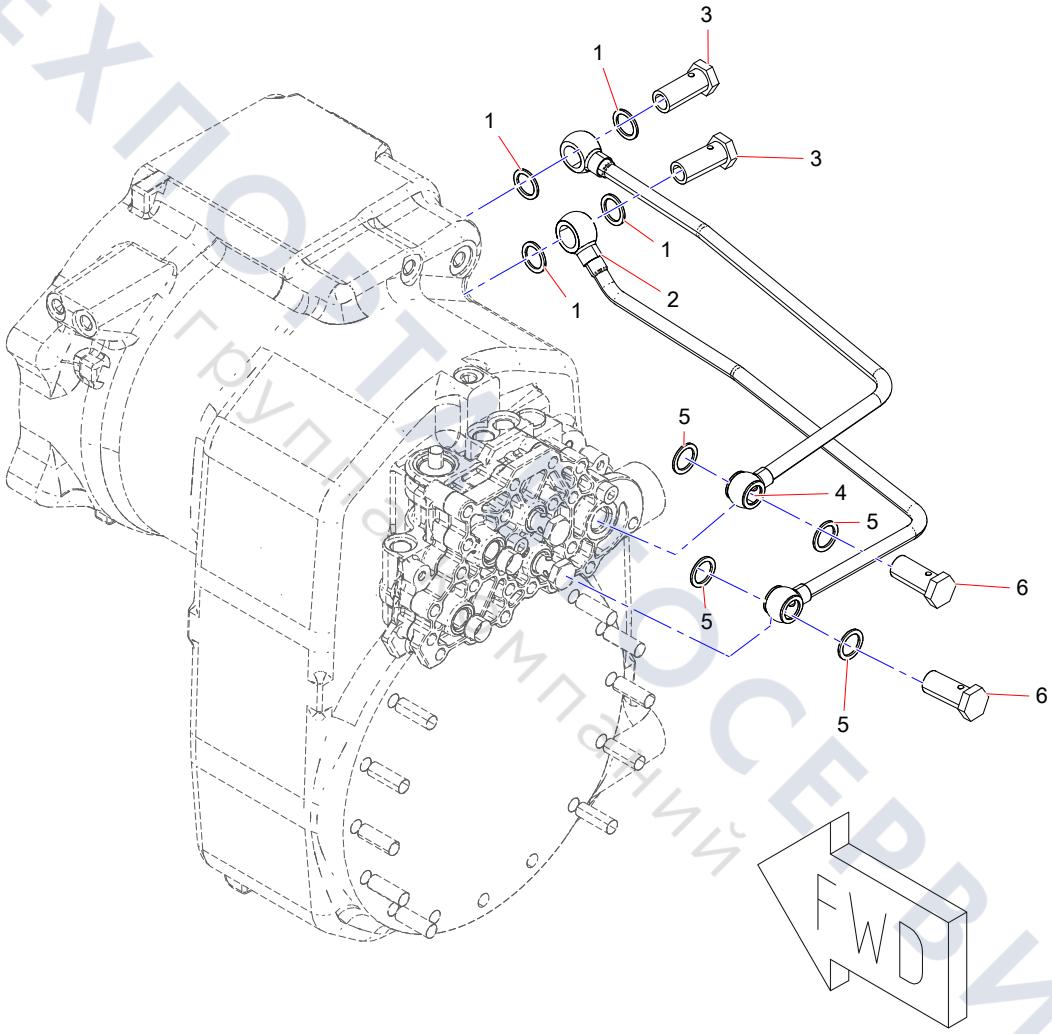

ТЕХПОРТСЕРВИС
группа компаний

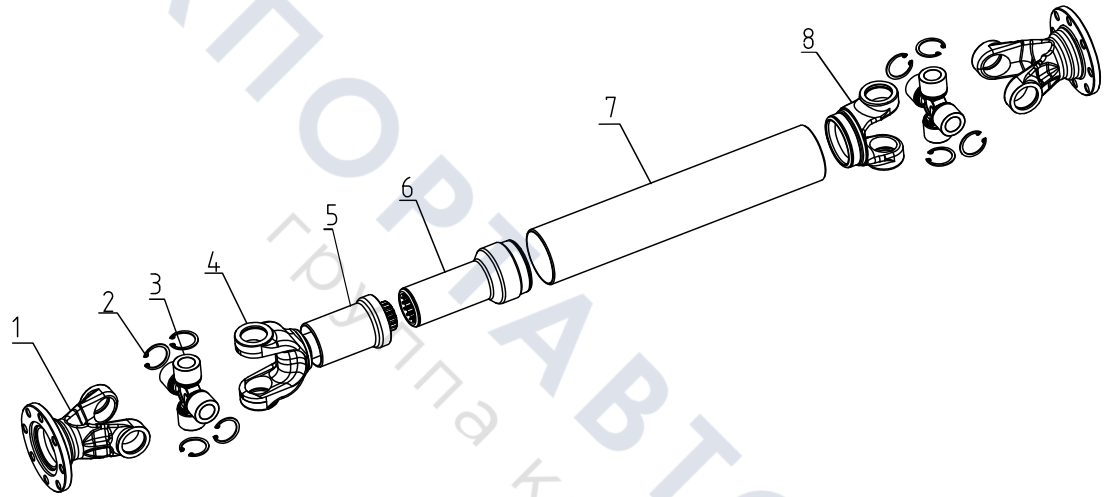

ТЕХПОРТАВТОСЕРВИС
группа компаний

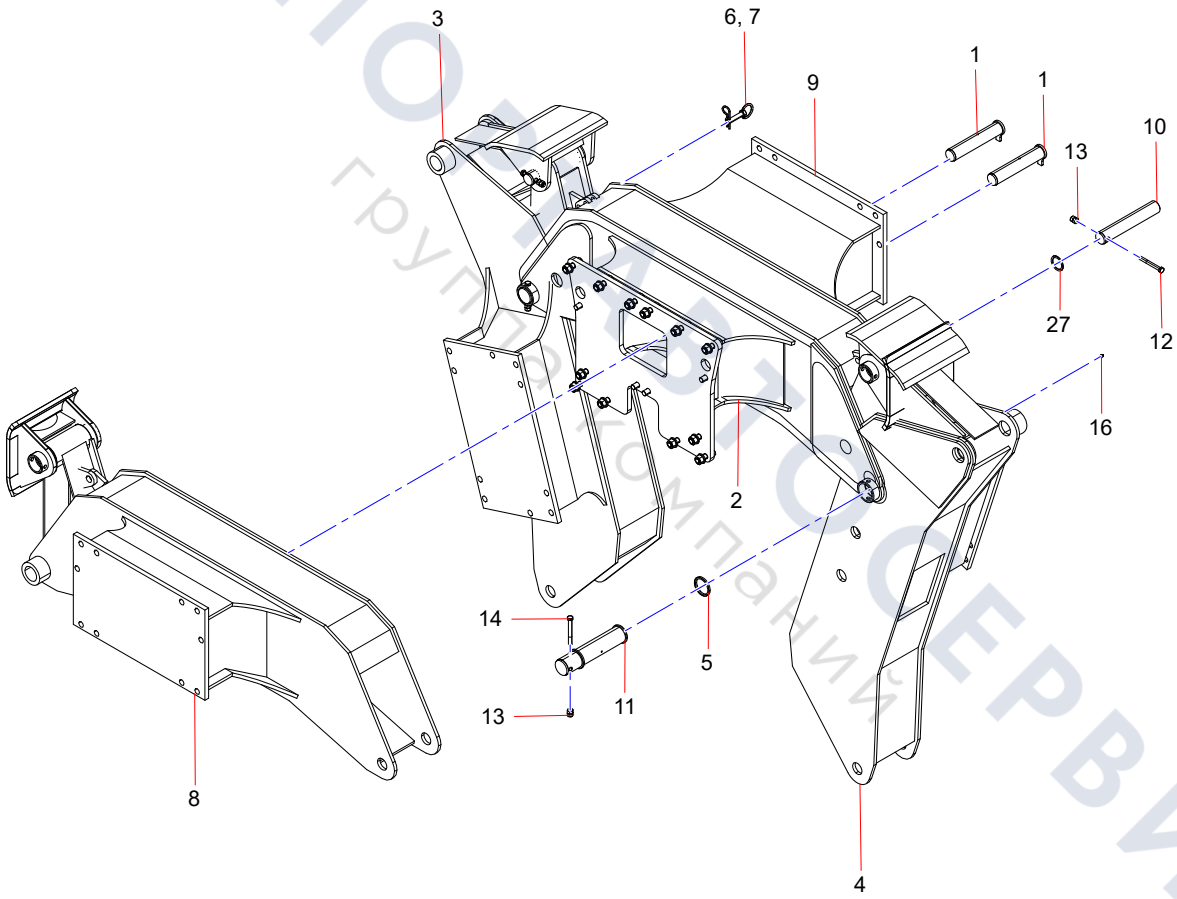

ТЕХПОМАТСЕРВИС
группа компаний

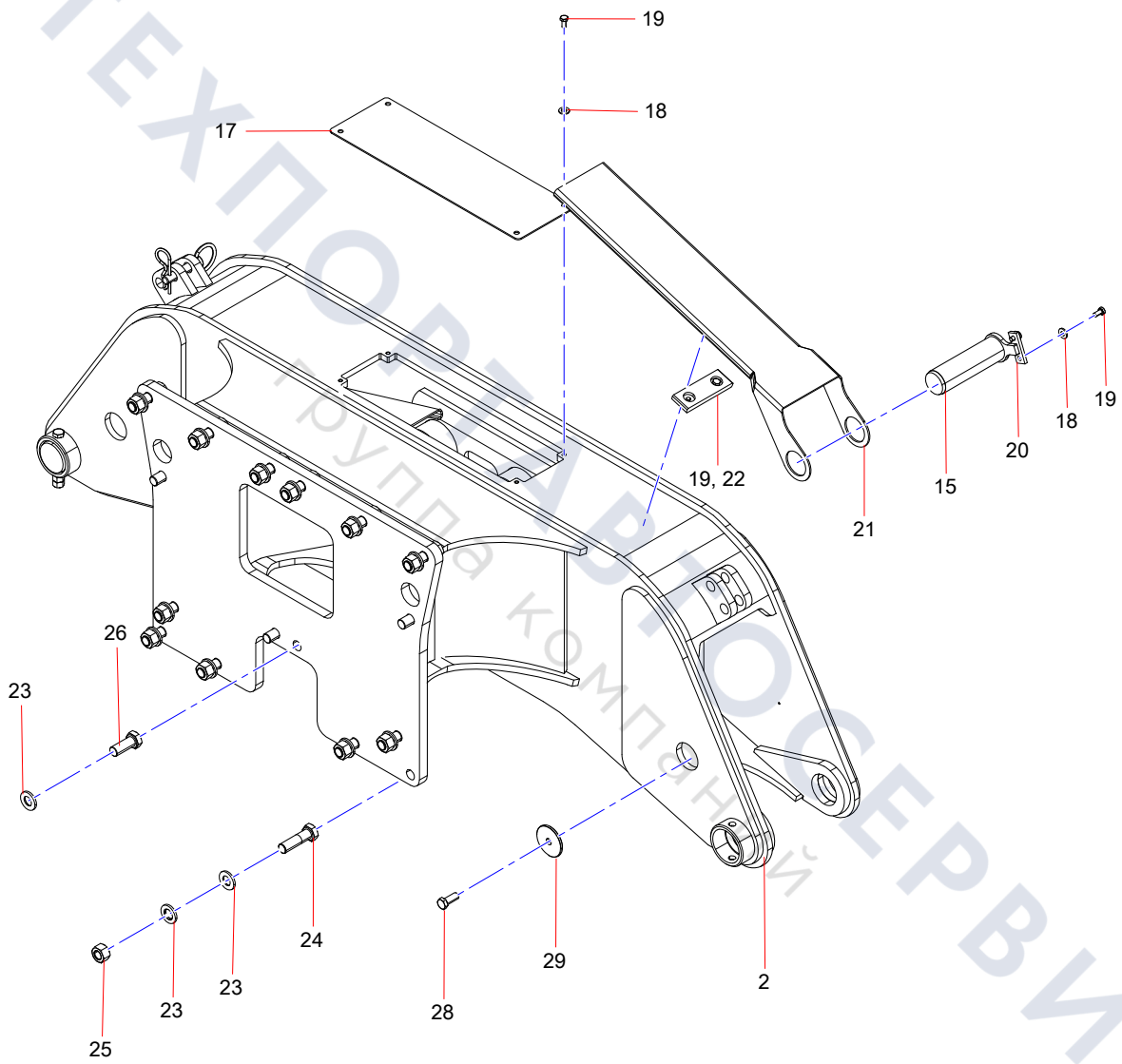

ТЕХПОРТАВТОСЕРВИС
Группа компаний

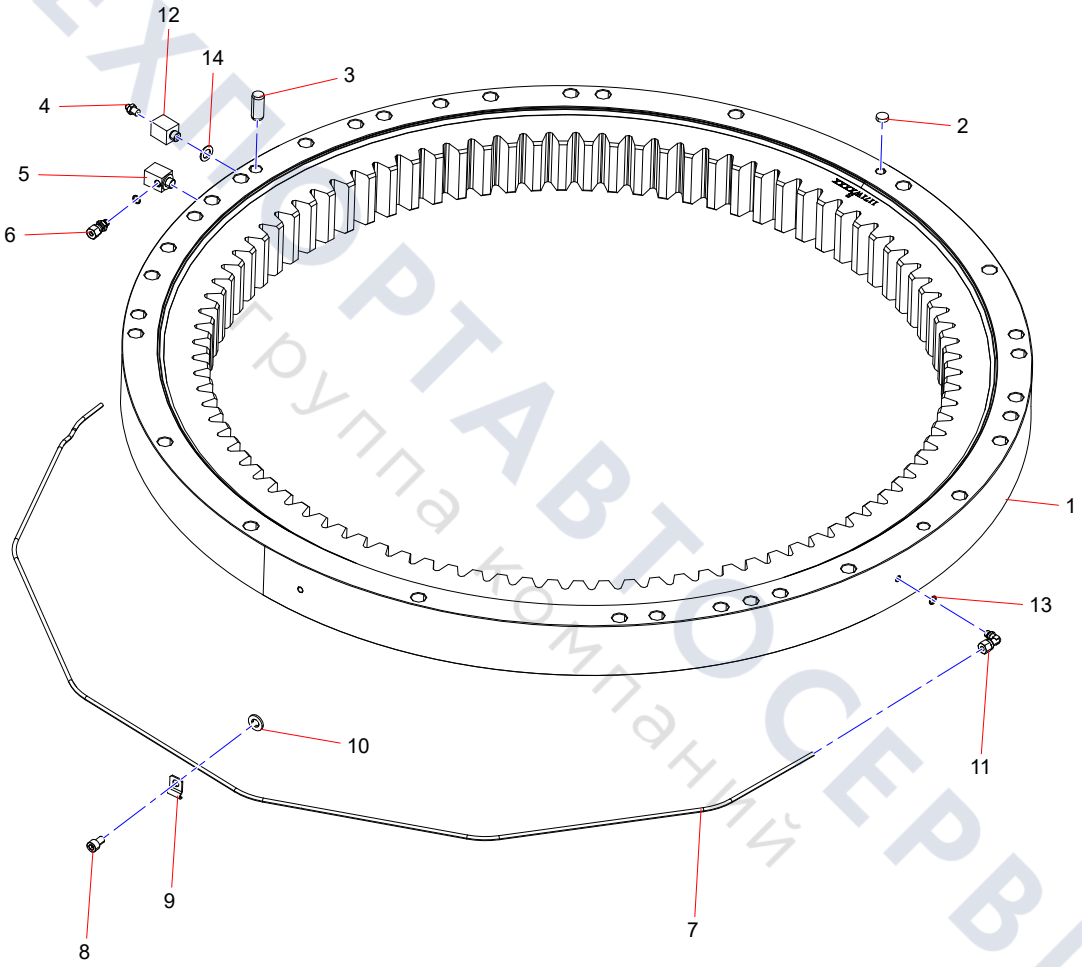

ТЕХПОРТАВТОСЕРВИС
Группа компаний

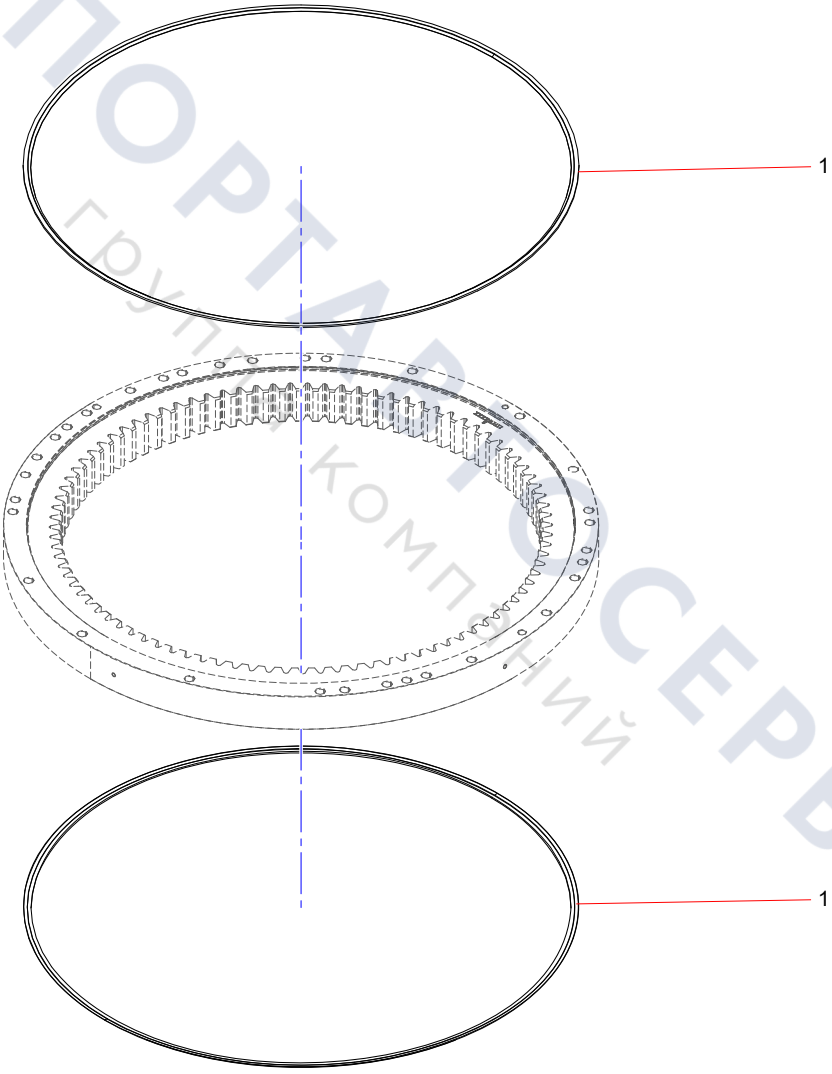

ТЕХПОРТАЛ СЕРВИС
Группа компаний

Front Dozer Blade (1/2)

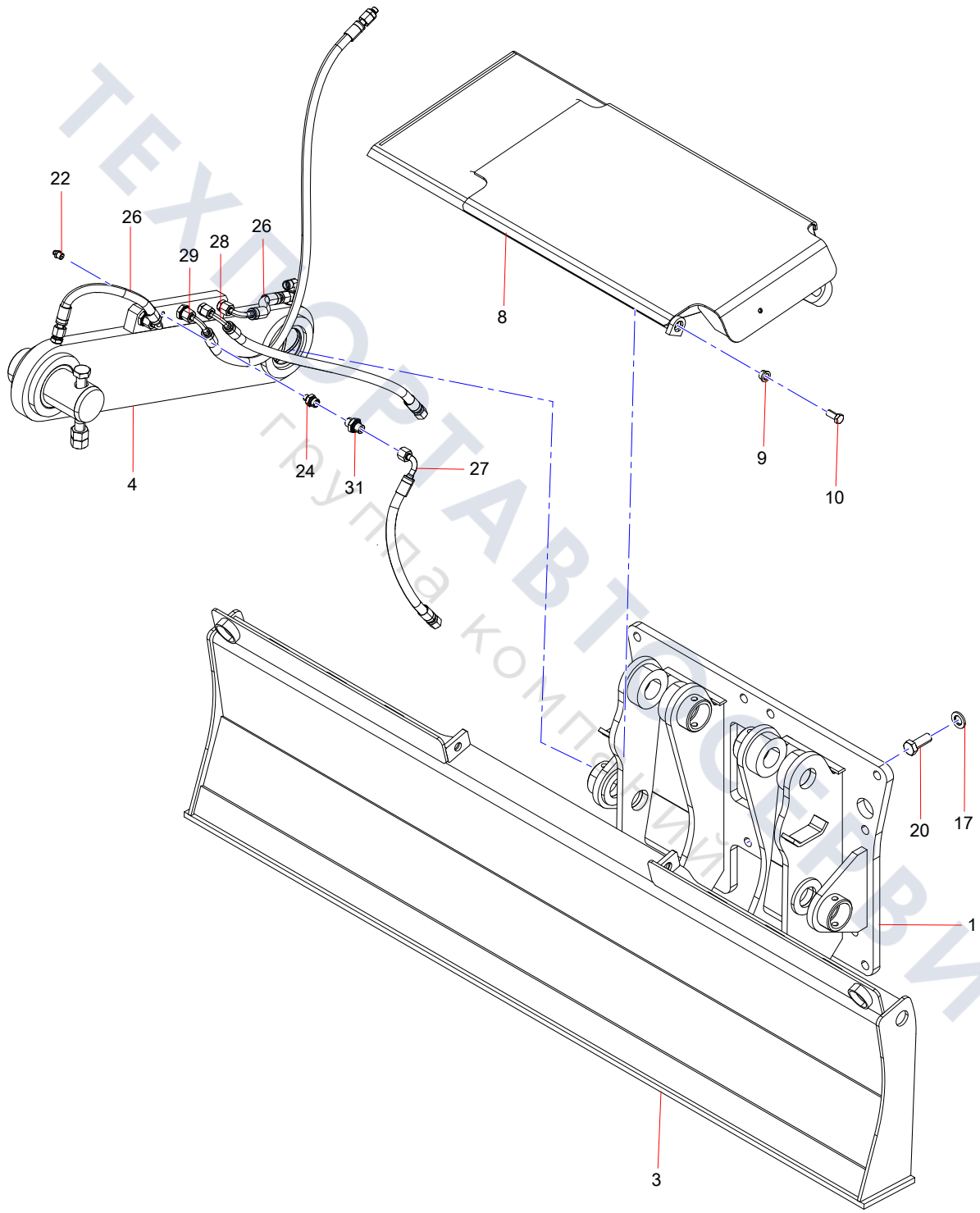

ТЕХПОРТАВТОСЕРВИС
группа компаний

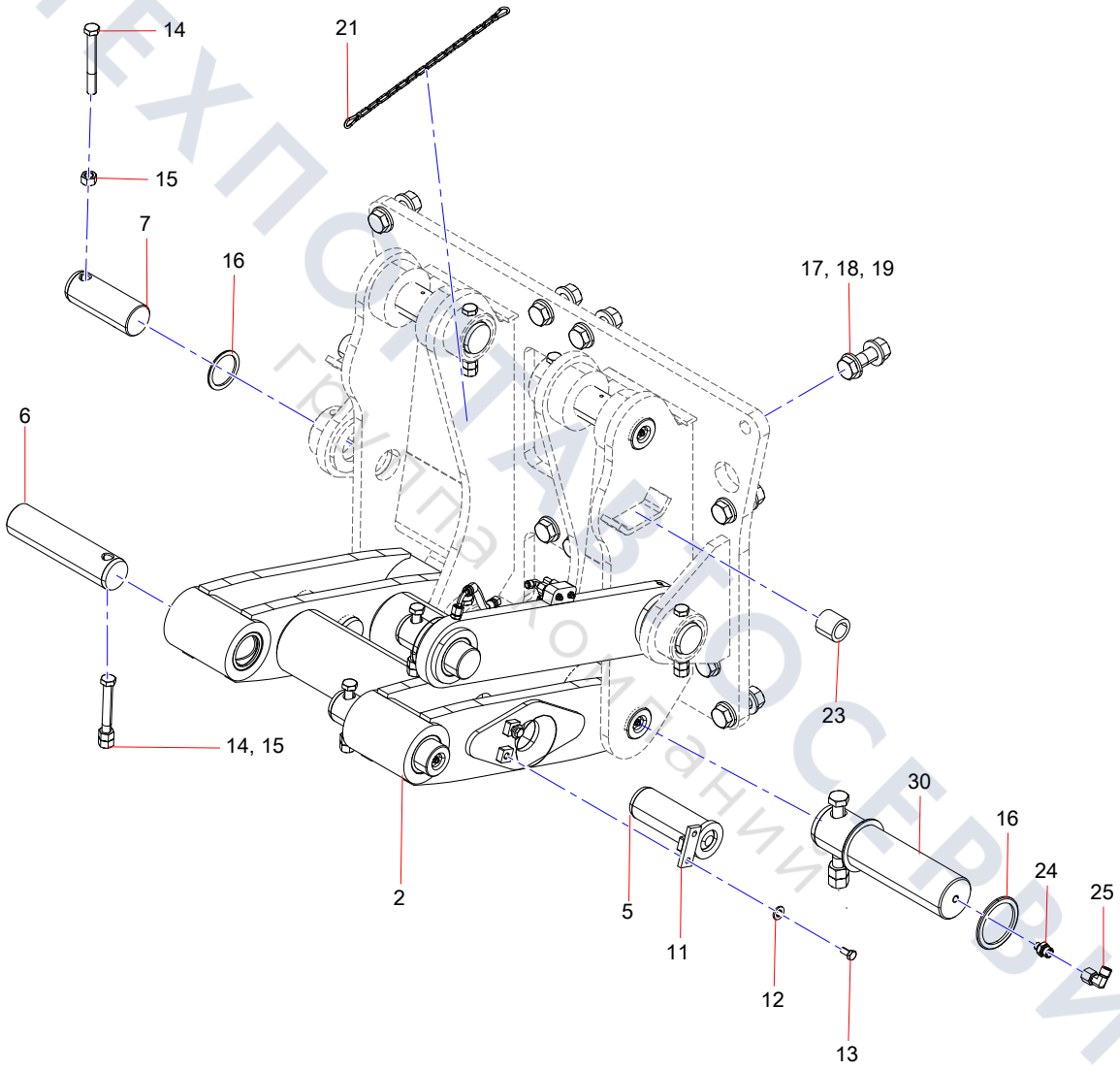

ТЕХПОСТАВТОСЕРВИС
группа компаний

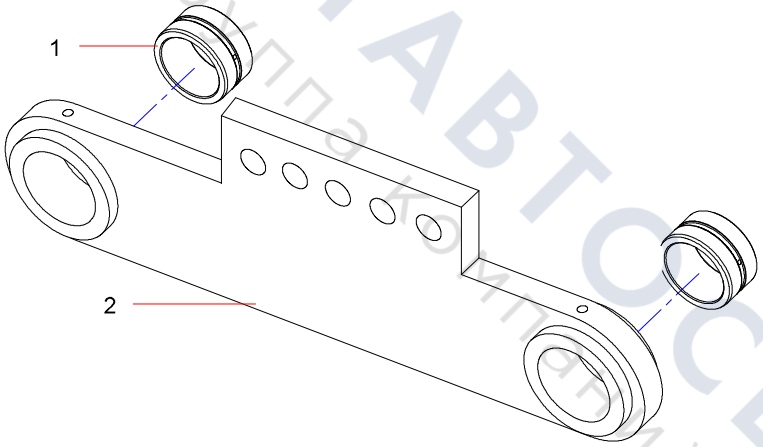

ТЕХПОРТАВТОСЕРВИС
группа компаний

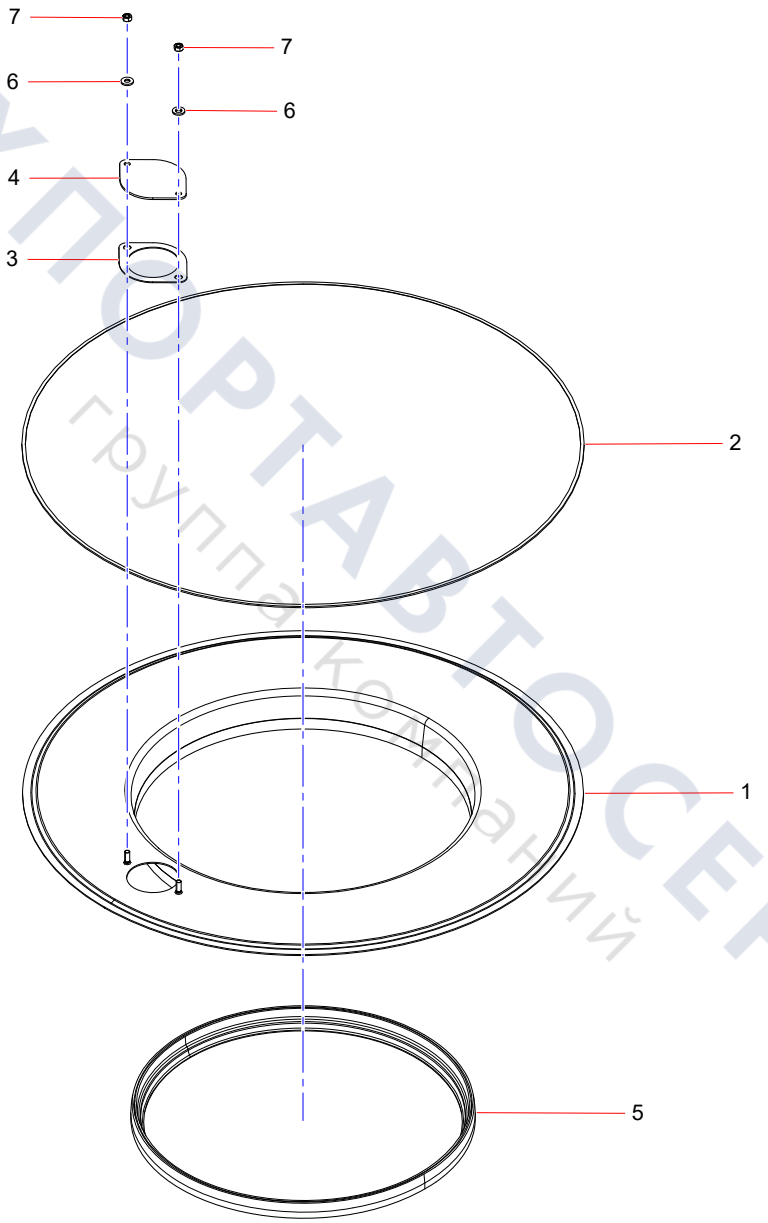

ТЕХПОРТАВТОСЕРВИС
группа компаний

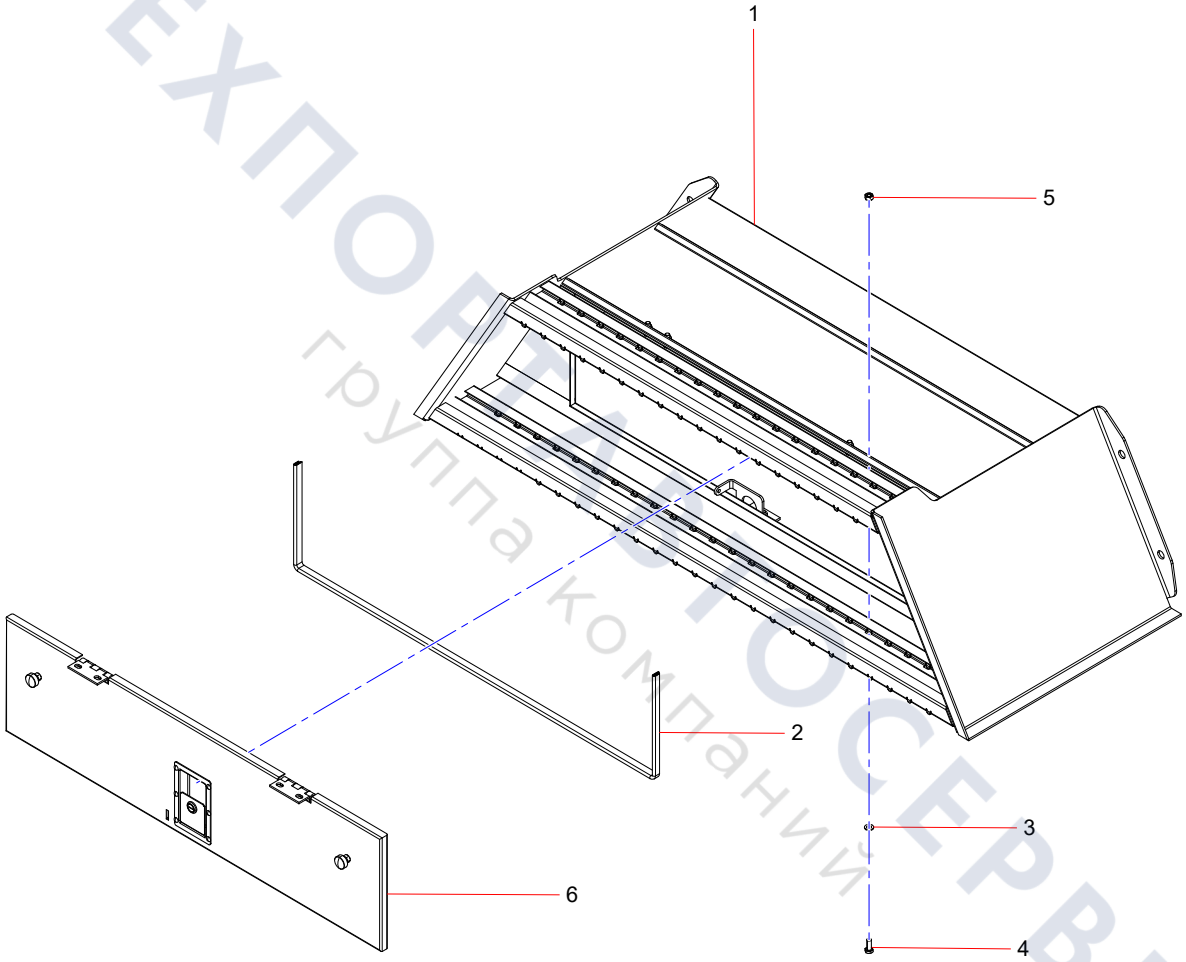

ТЕХПОРТСЕРВИС
группа компаний

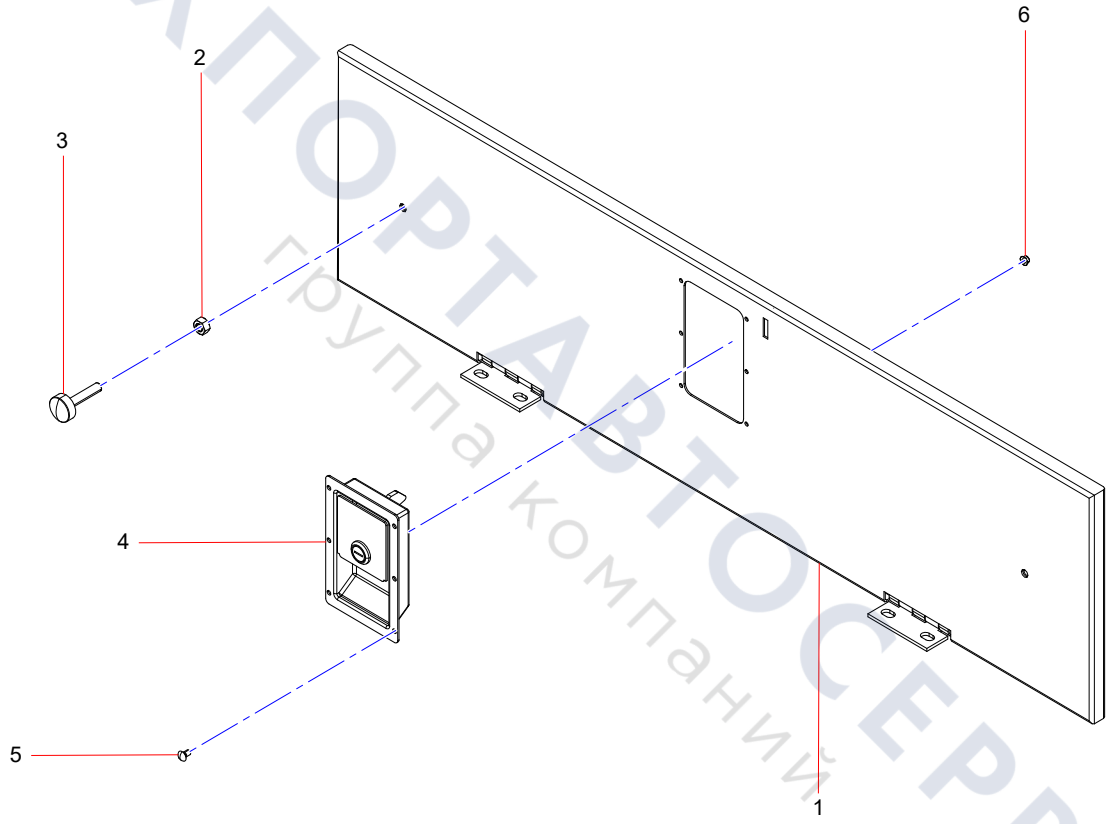

ТЕХПОРТАВТОСЕРВИС
группа компаний

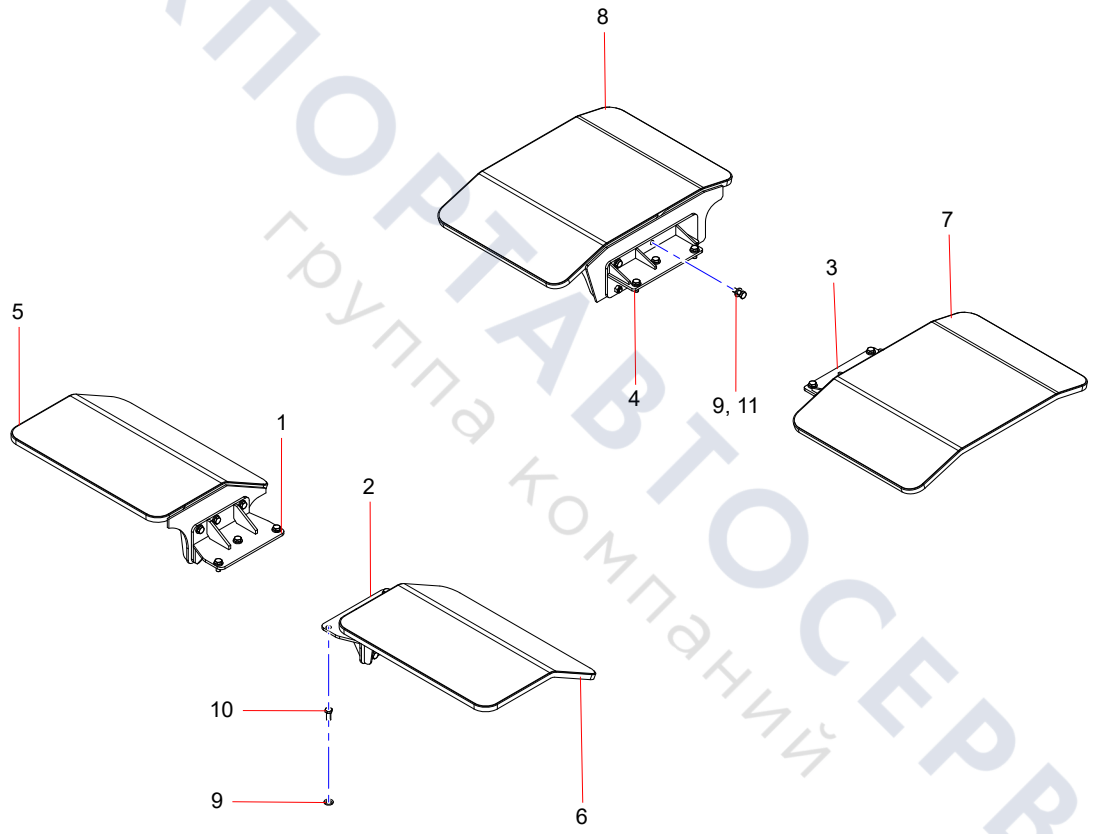

ТЕХПОРТАВТОСЕРВИС
группа компаний

Group 4

Cab Assembly

ТЕХПОРТАВТОСЕРВИС
группа компаний

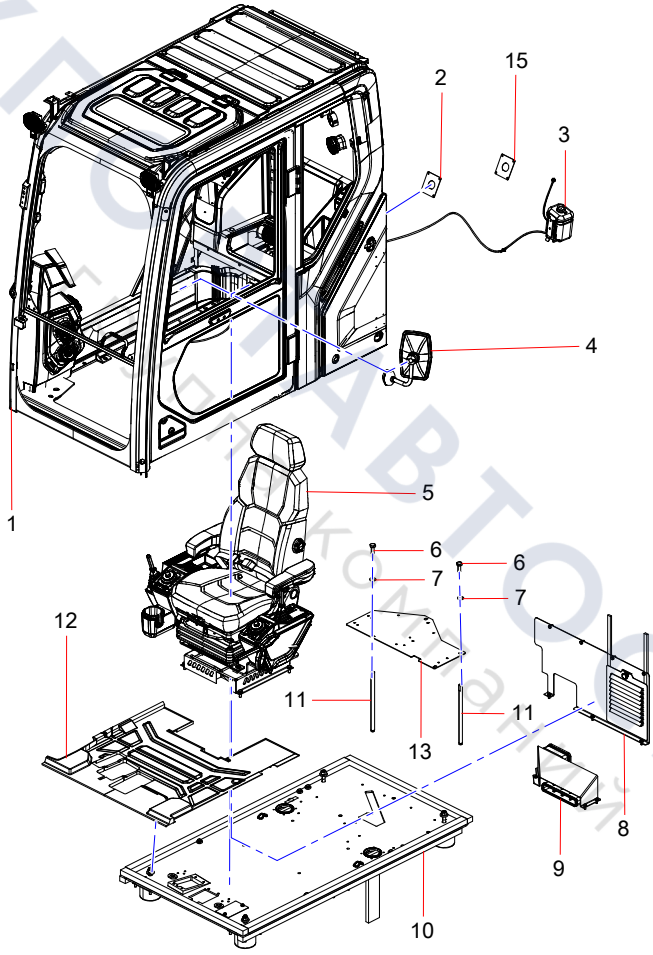

ТЕХПОСТАВТОСЕРВИС
Без посредников

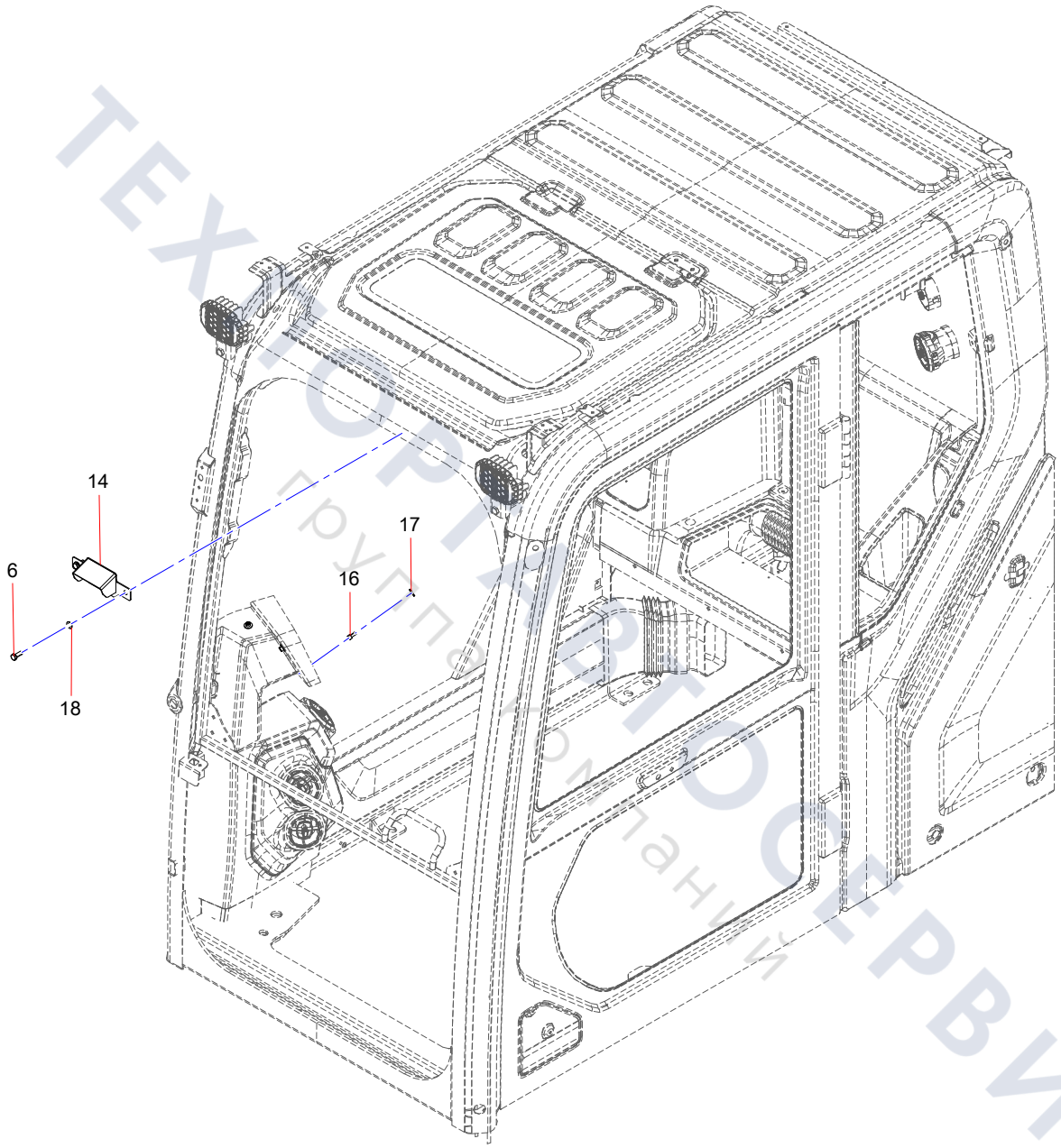

ТЕХПОРТ ТОРГОВЫЙ СЕРВИС
группа компаний

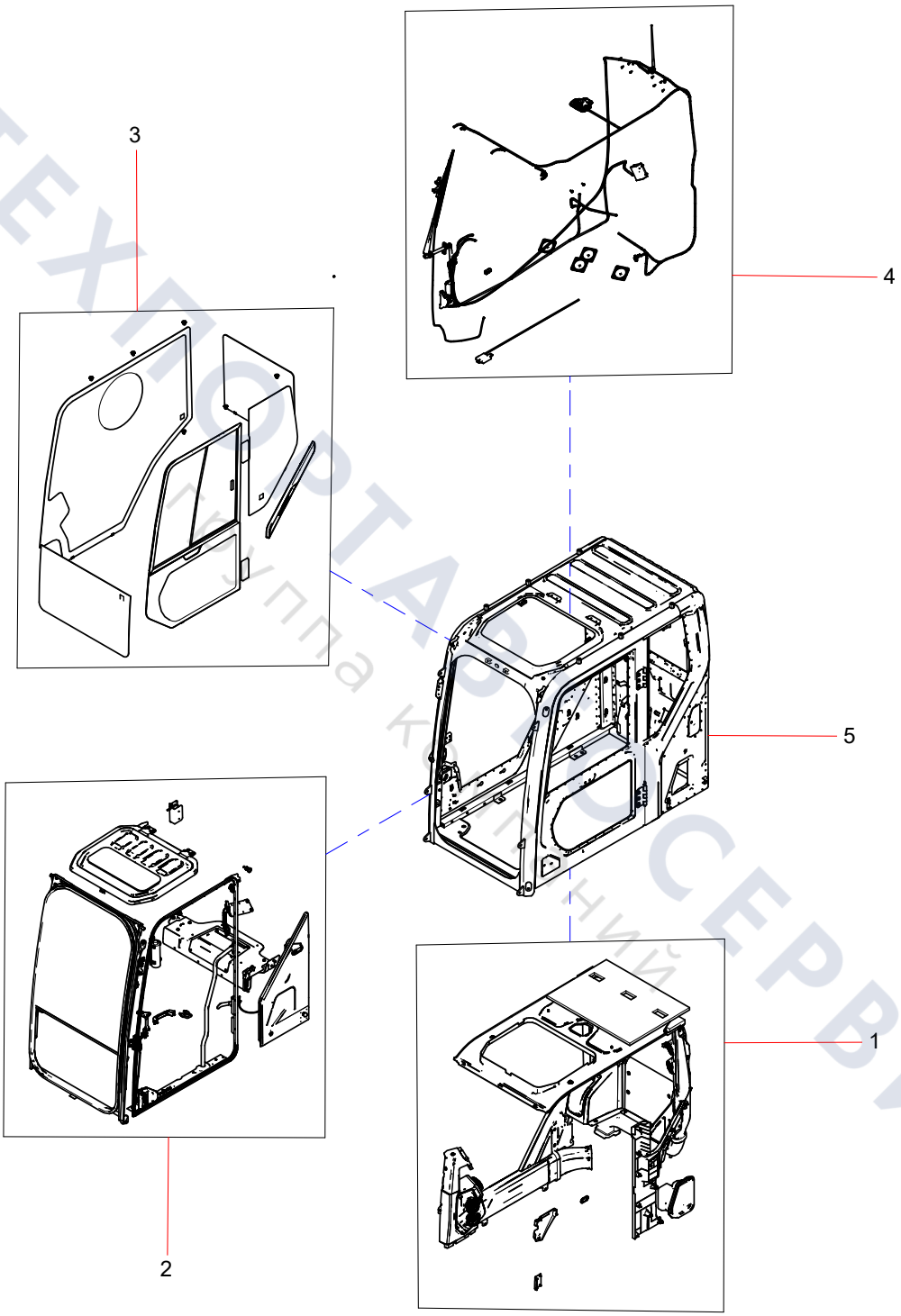

ТЕХПОРТАЛ СЕРВИС
Группа компаний

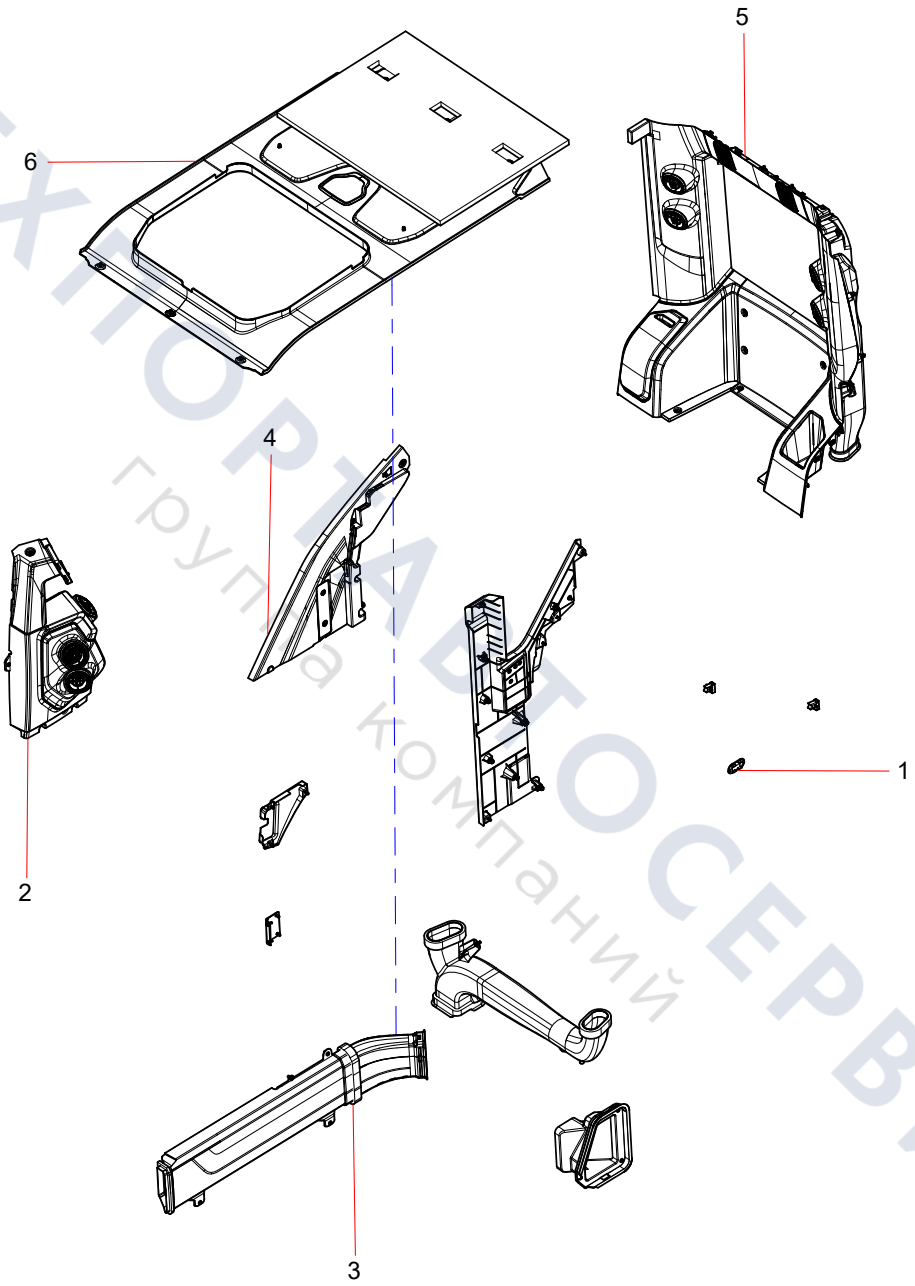

ТЕХПОРТАВТОСЕРВИС
группа компаний

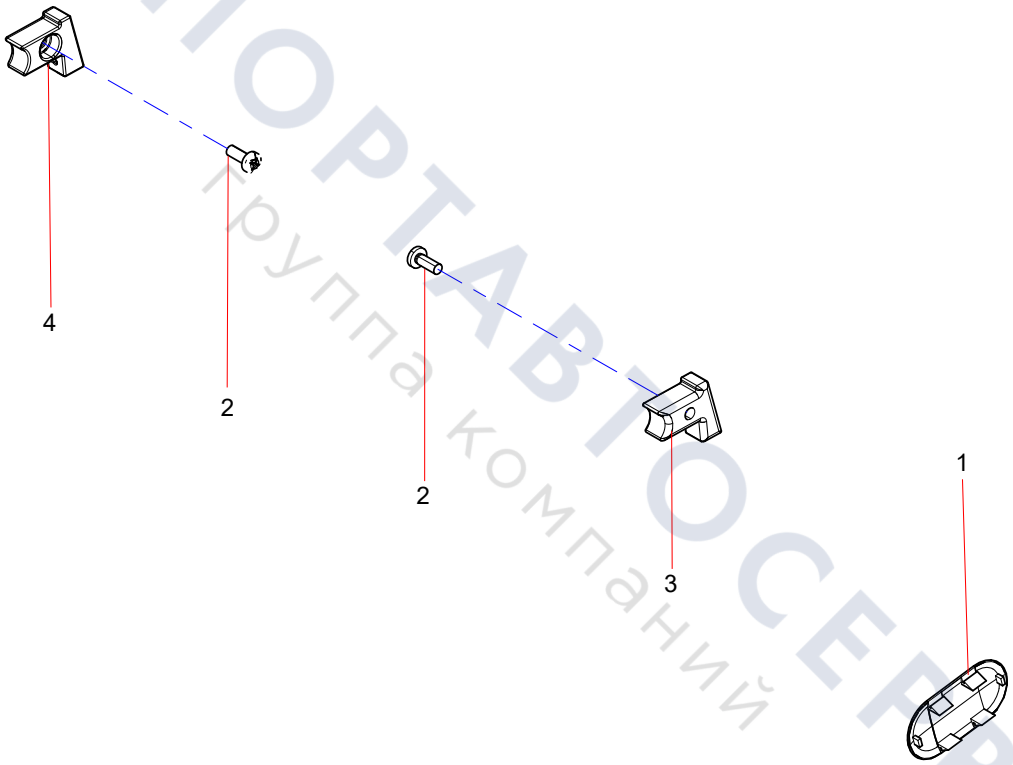

ТЕХПОРТАВТОСЕРВИС
Группа компаний

Front Control Box Assembly

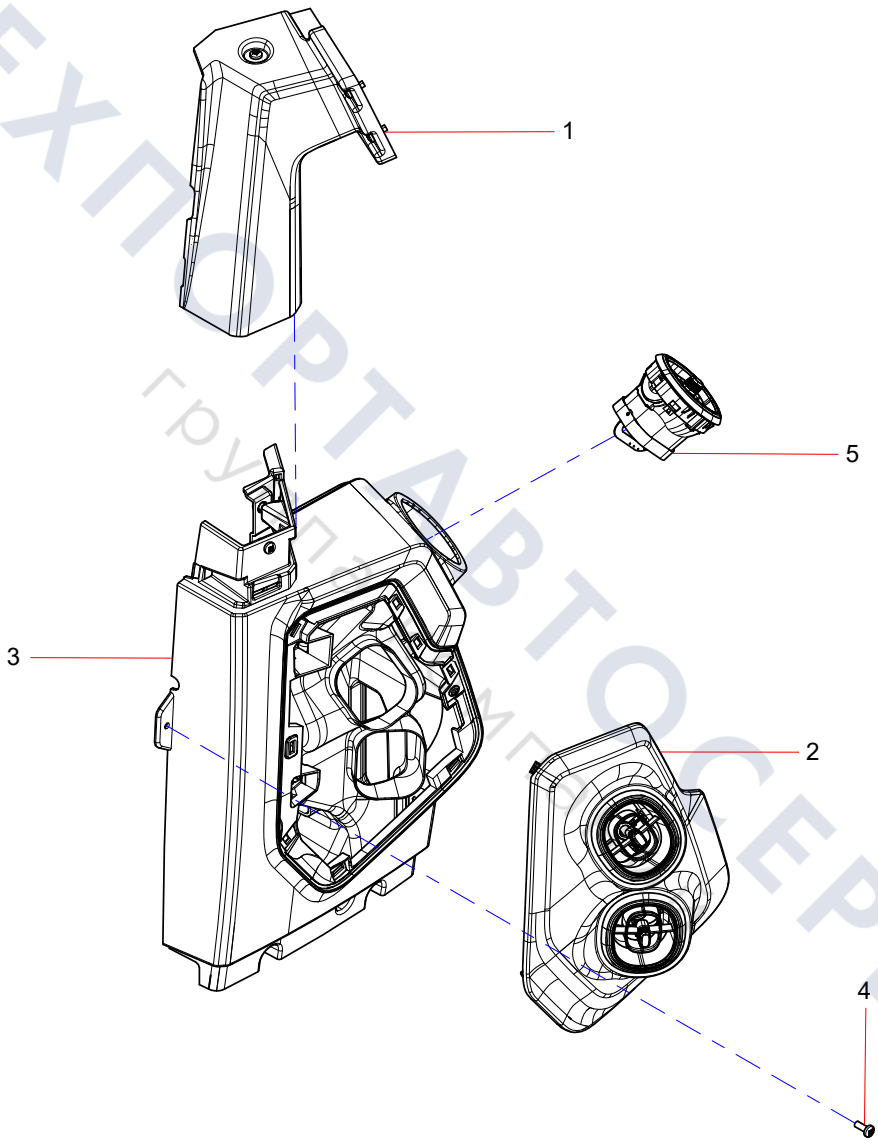

ТЕХПОРТАВТОСЕРВИС
группа компаний

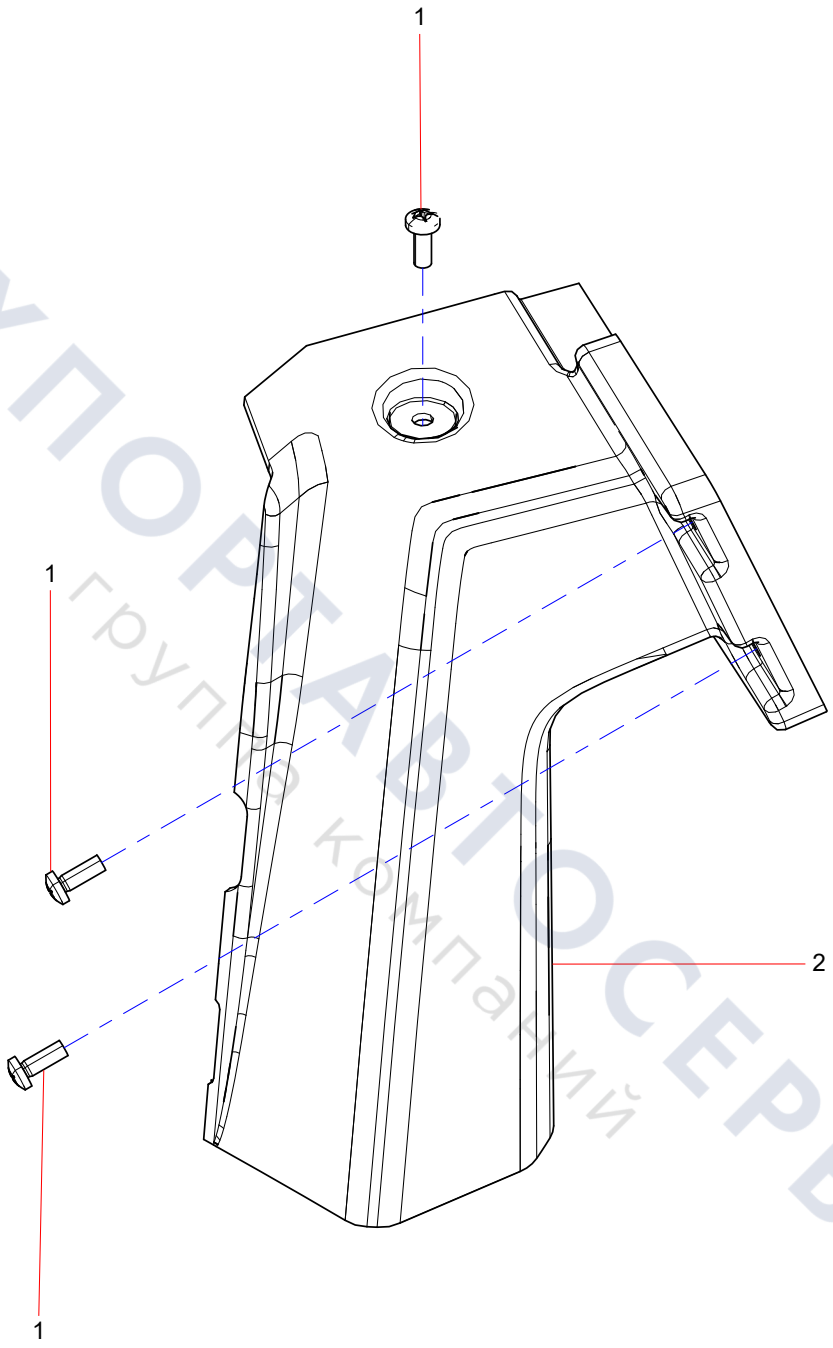

ТЕХПОРТАВТОСЕРВИС
группа компаний

Front Control Box Access Cover Plate Assembly

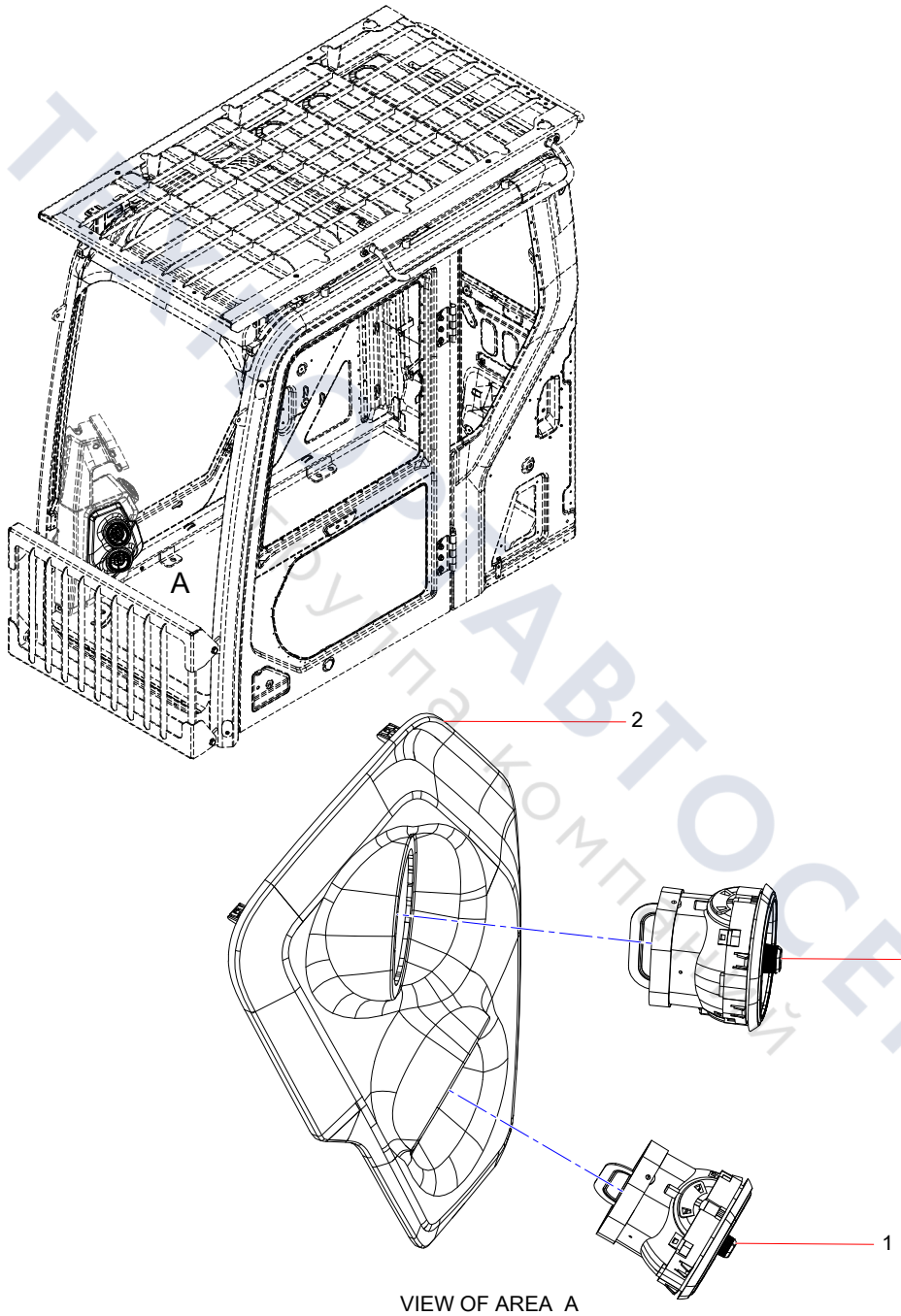

VIEW OF AREA A

ТЕХНОАВТОСЕРВИС
Группа компаний

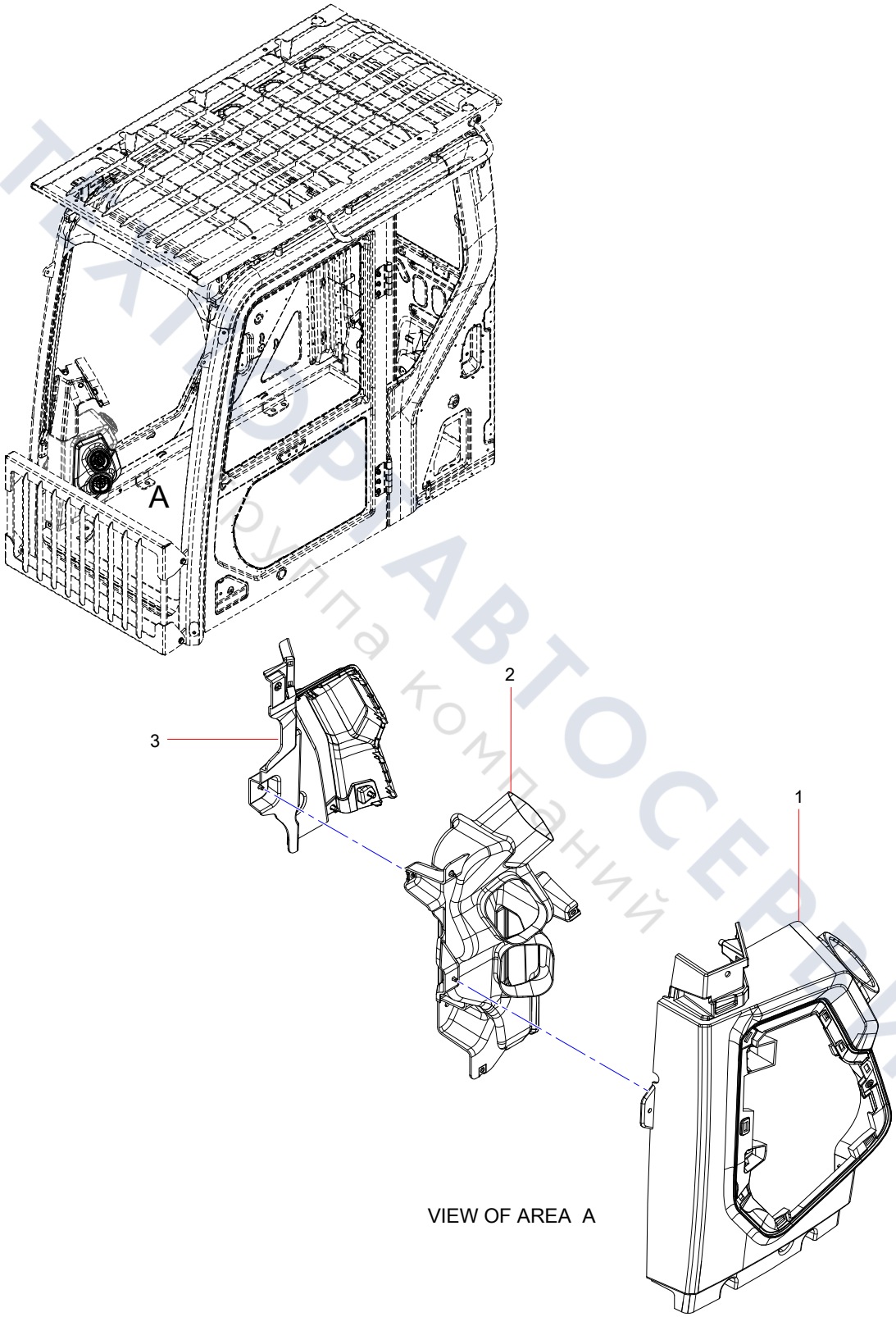

ТЕКТОР АВТОСЕРВИС
группа компаний

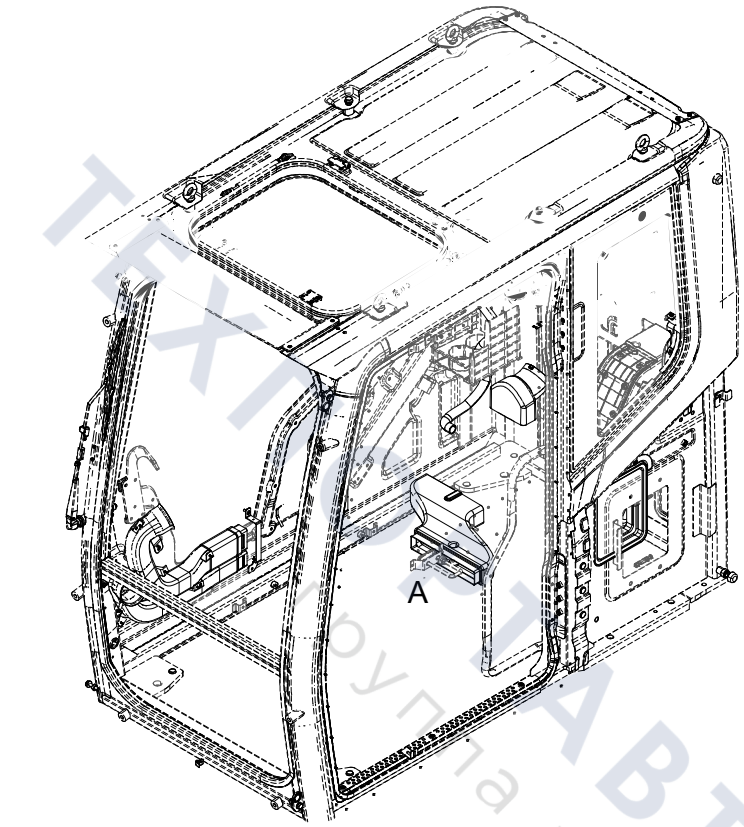

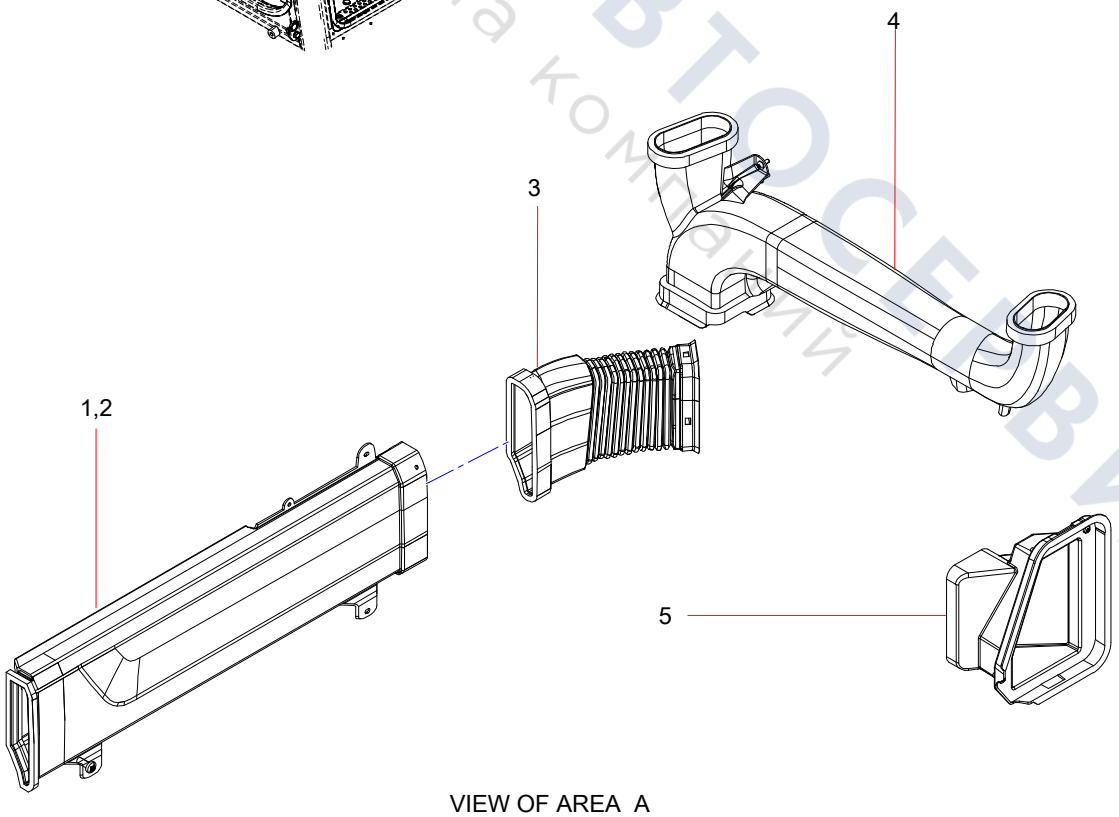

VIEW OF AREA A

ТехноСтавтоСервис
группа компаний

Right Side Wall Connecting Air Duc Assembly

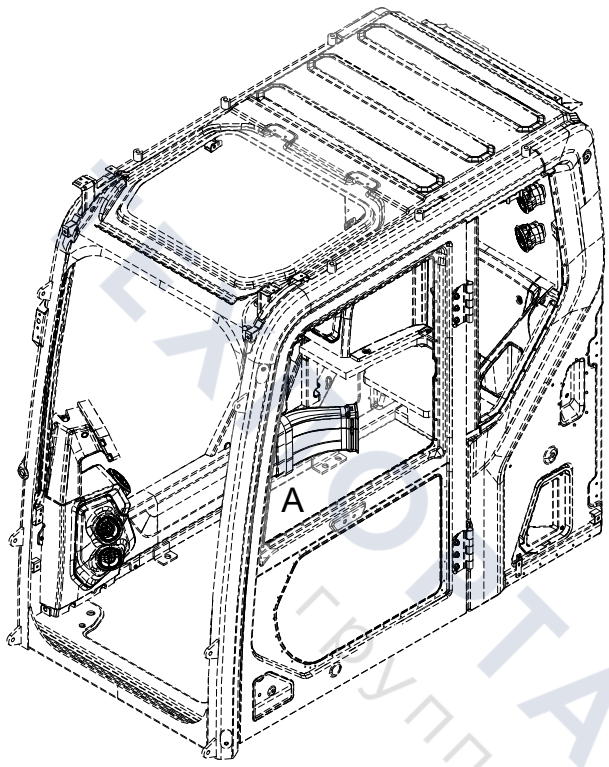

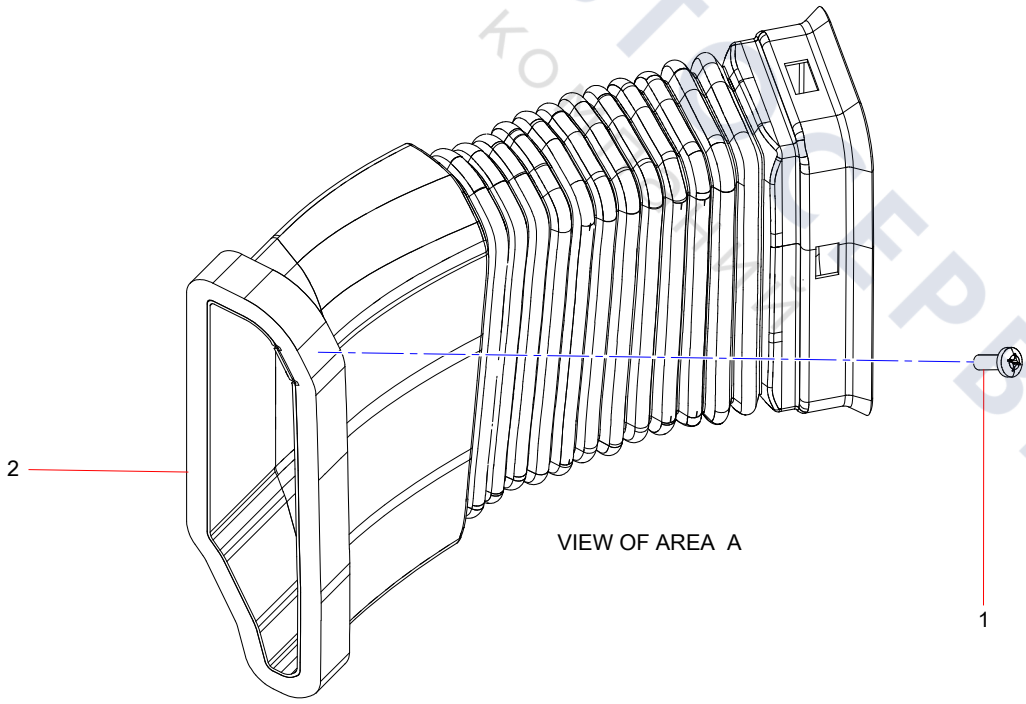

VIEW OF AREA A

ТЕХНОСТАВТОСЕРВИС
Группа компаний

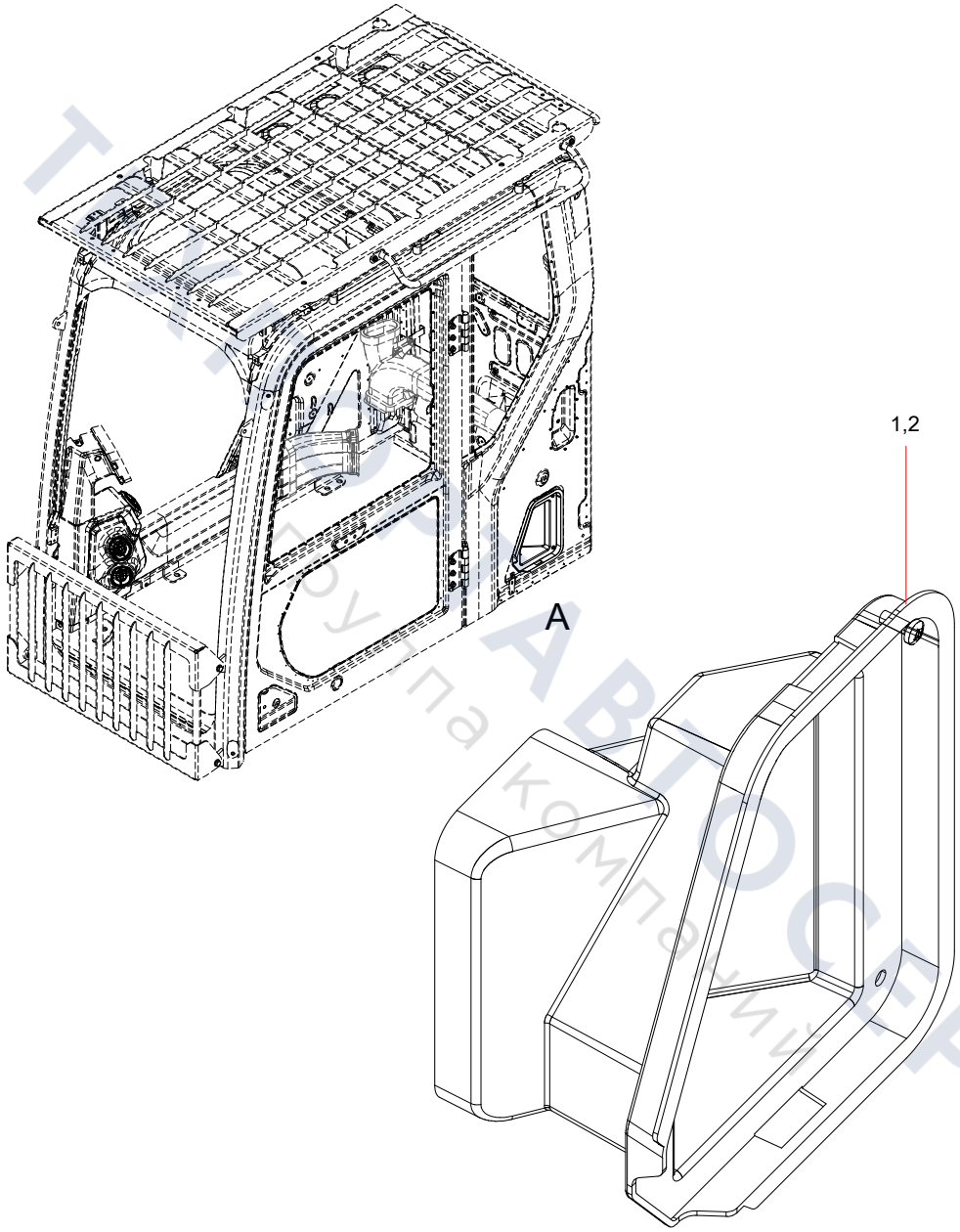

VIEW OF AREA A

ТЕХНОСАВТОСЕРВИС
группа компаний

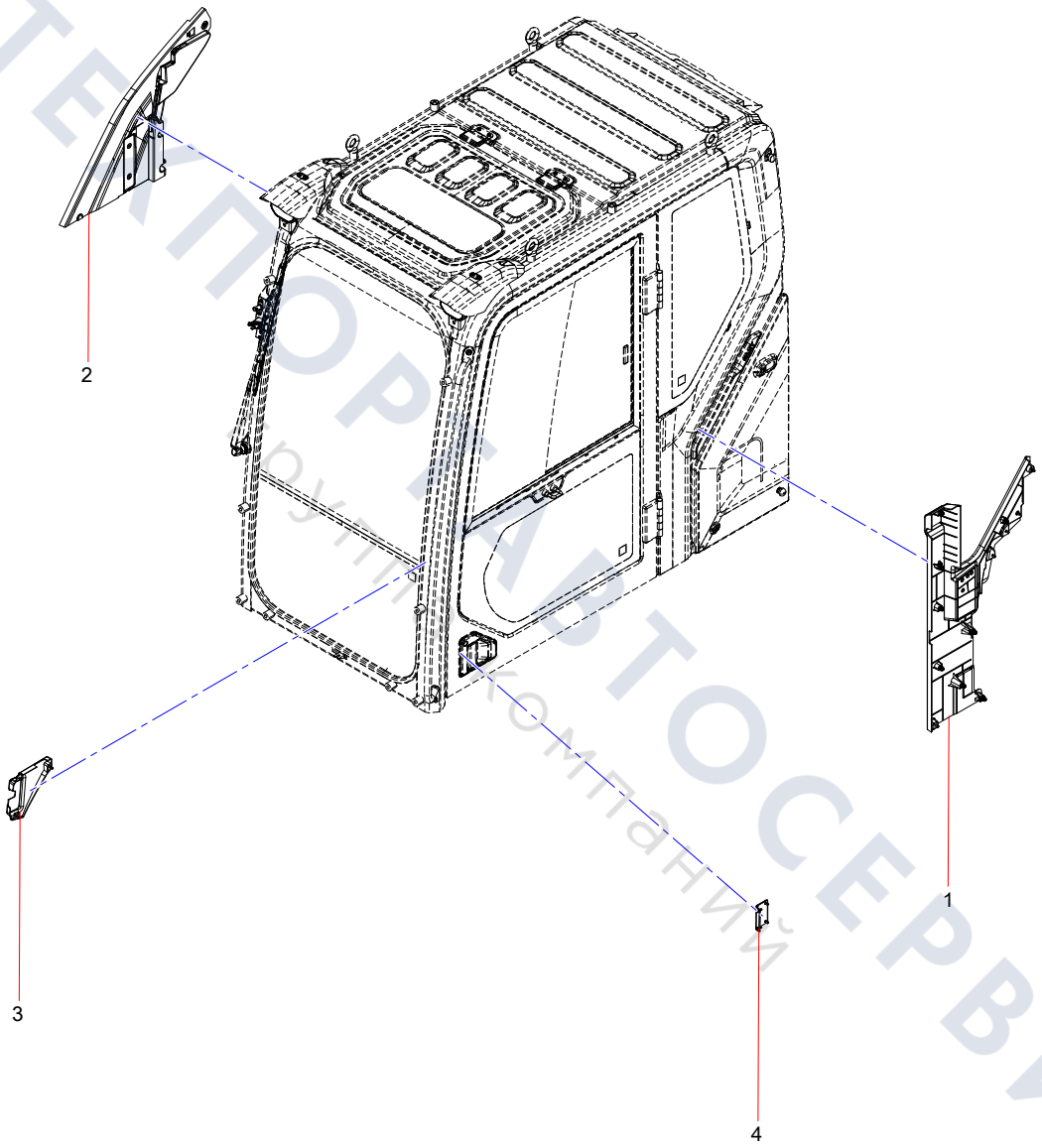

ТЕХПОРТАВТОСЕРВИС
ПОЛНЫЙ КОМПЛЕКТ ЗАПЧАСТЕЙ

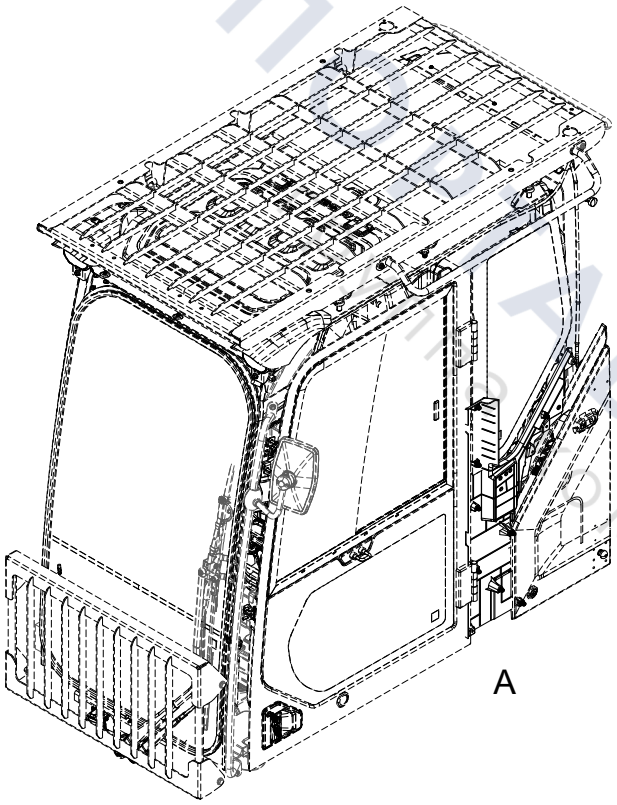

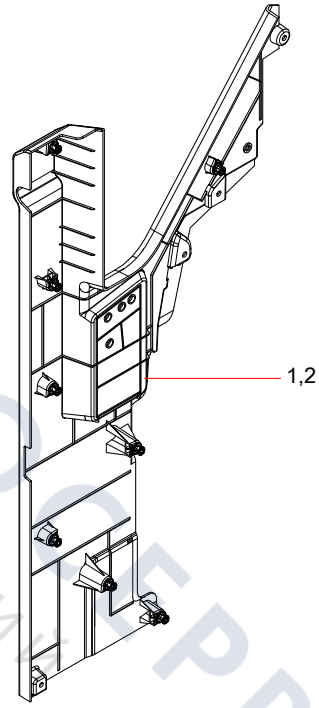

VIEW OF AREA A

ТЕХПРАВТОСЕРВИС
Компания

Right Side Wall Assembly

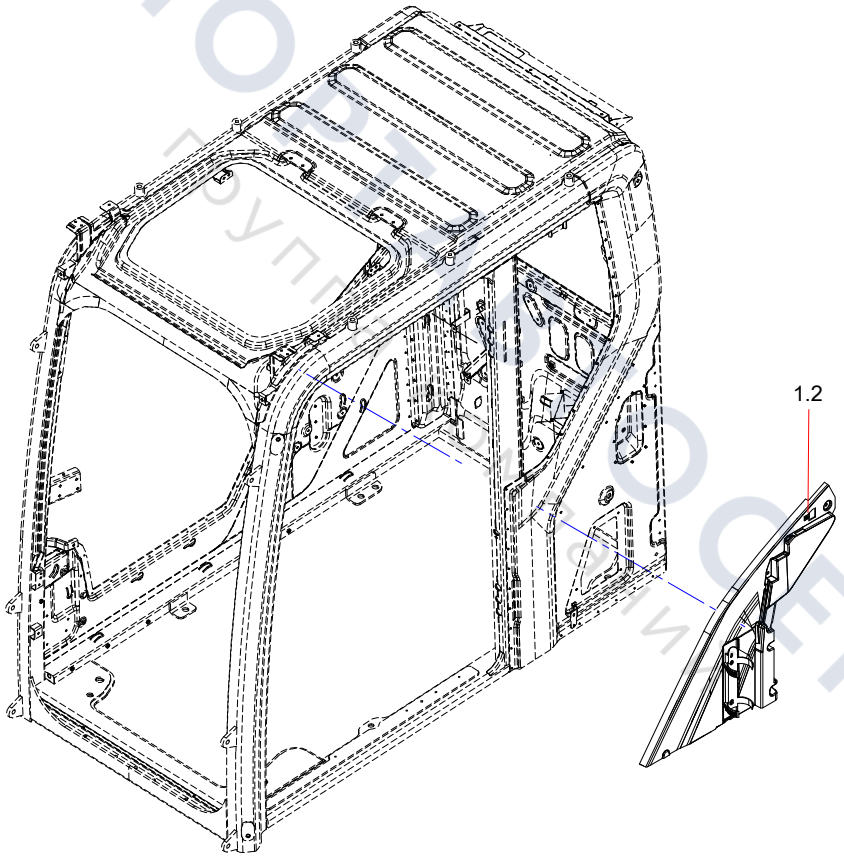

ТЕХПОВЕТ СЕРВИС
Группа компаний

Door Lock Upper Cover Plate Assembly

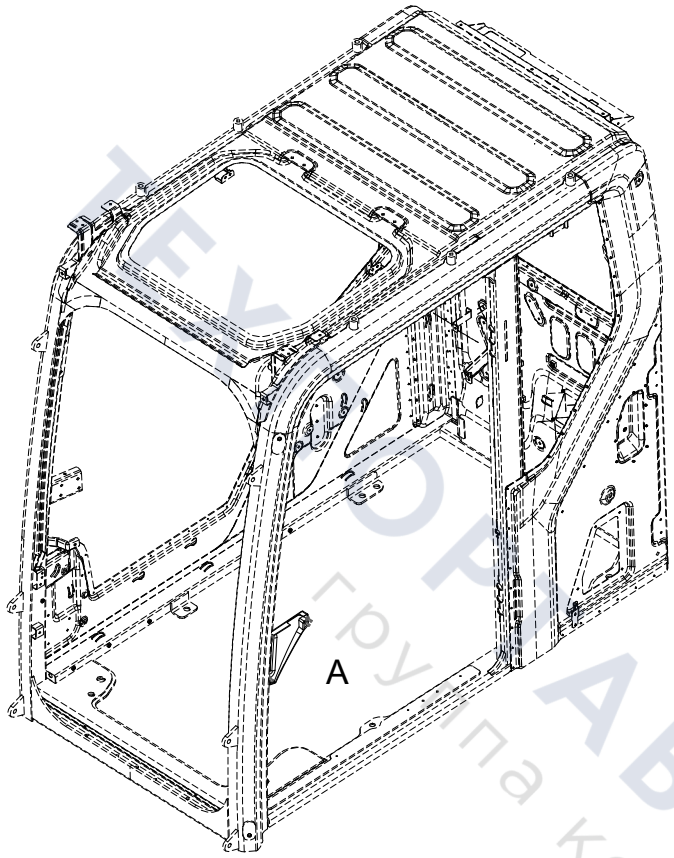

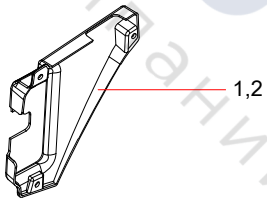

VIEW OF AREA A

ТЕХОРГАВТОСЕРВИС
группа компаний

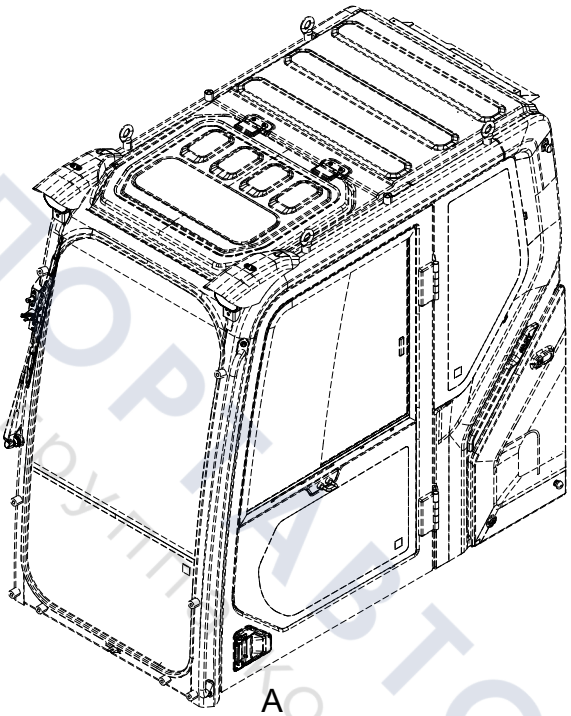

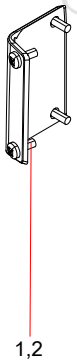

VIEW OF AREA A

ТЕХПОРТАВТОСЕРВИС
Поиск по каталогам компаний

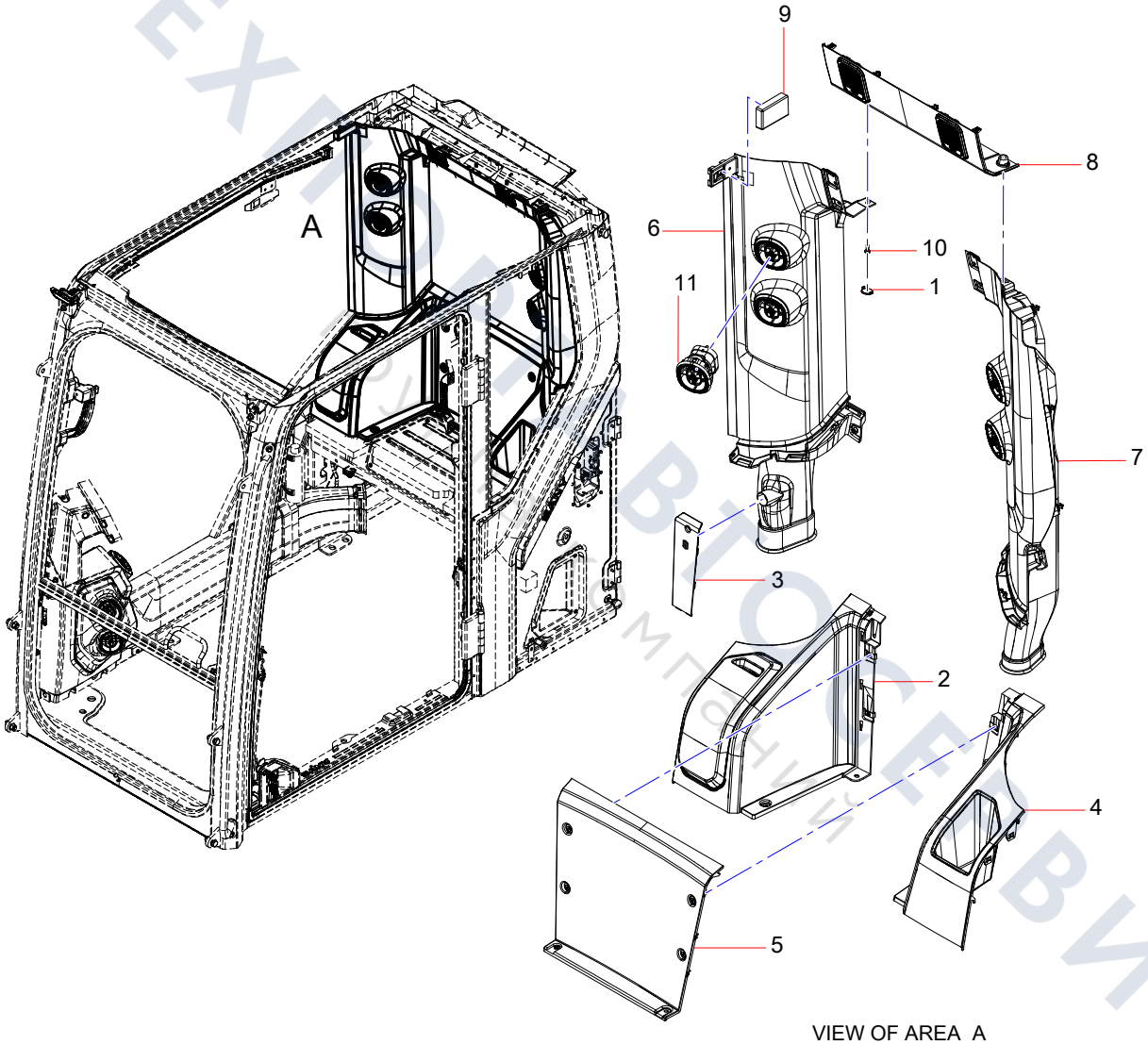

VIEW OF AREA A

ТЕХНОПРОФСЕРВИС
Официальный партнёр

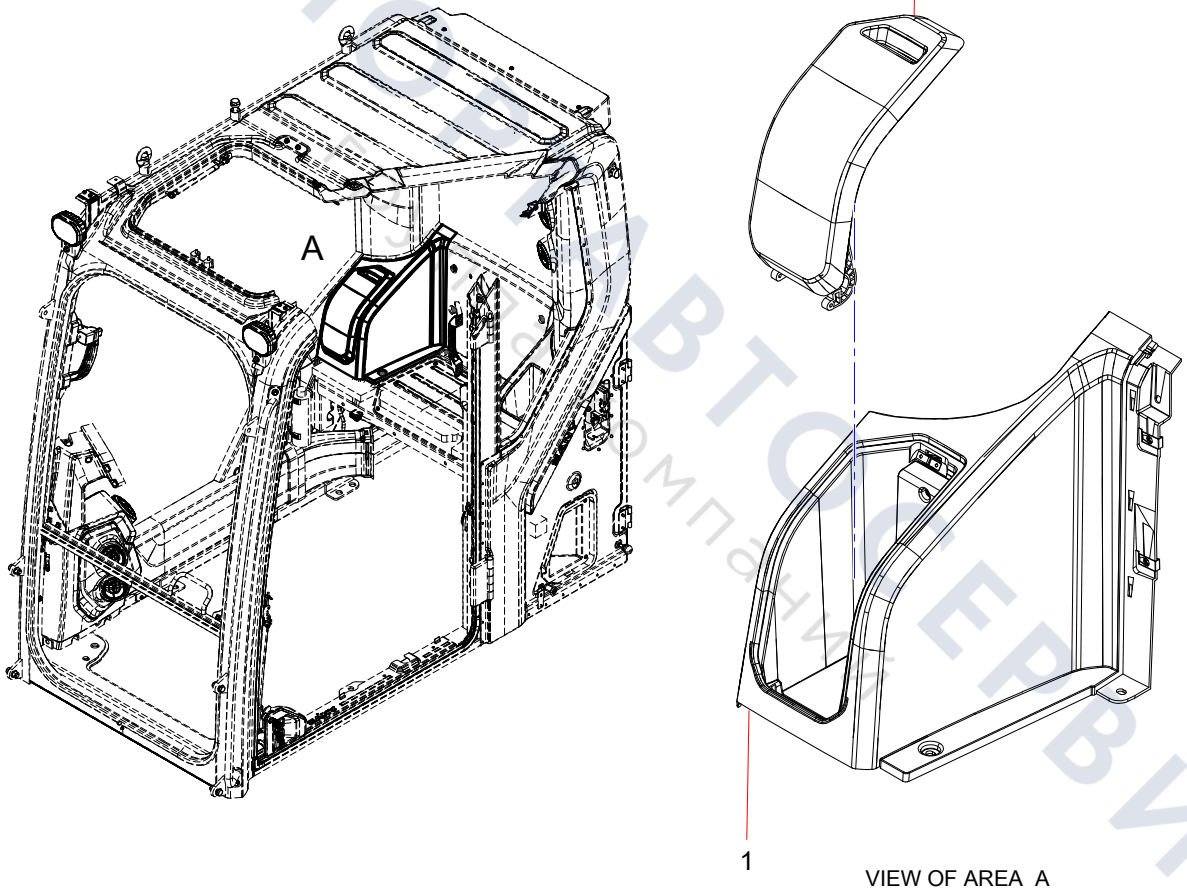

ТЕХПОМОЩЬ АВТОСЕРВИС
Компания

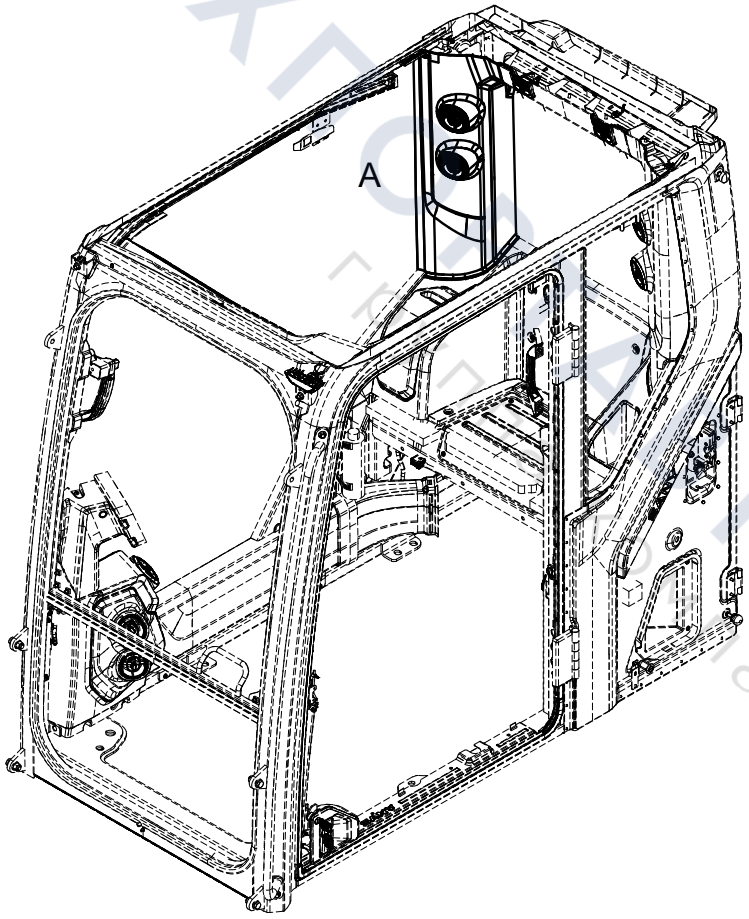

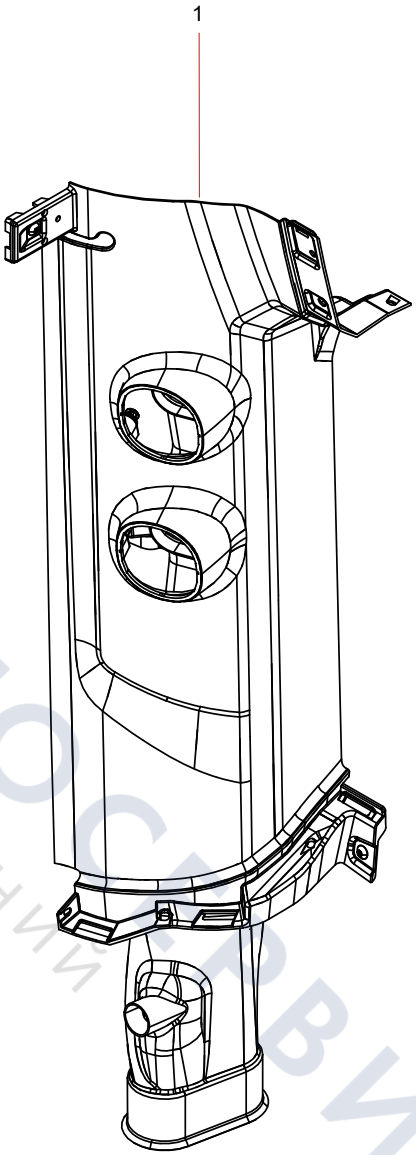

VIEW OF AREA A

ТЕХПОМАТОСЕРВИС
Грузовых автомобилей

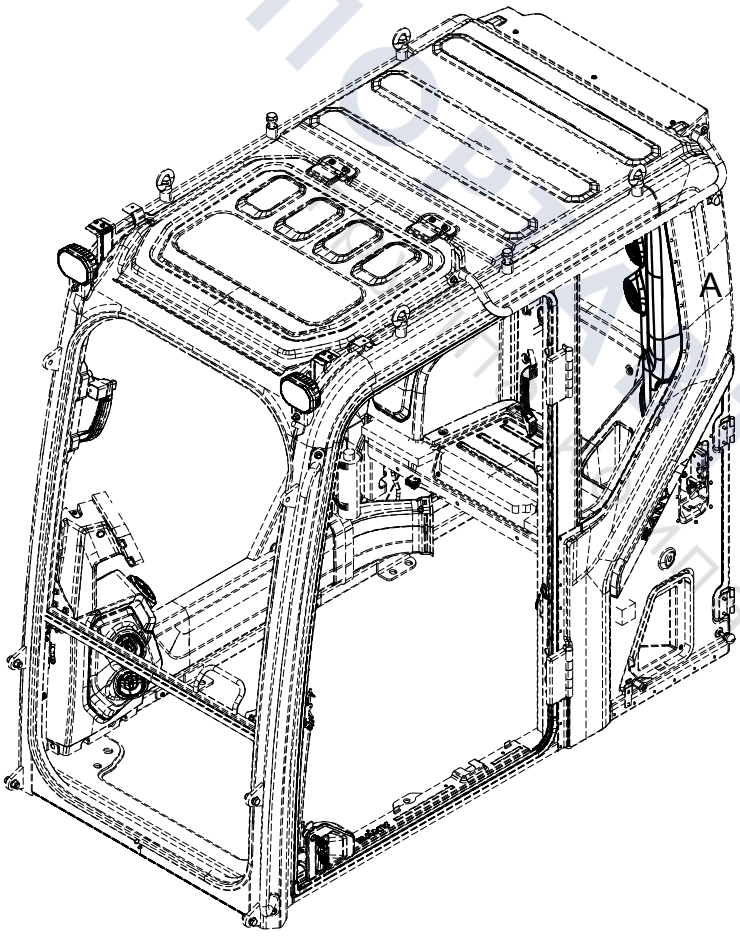

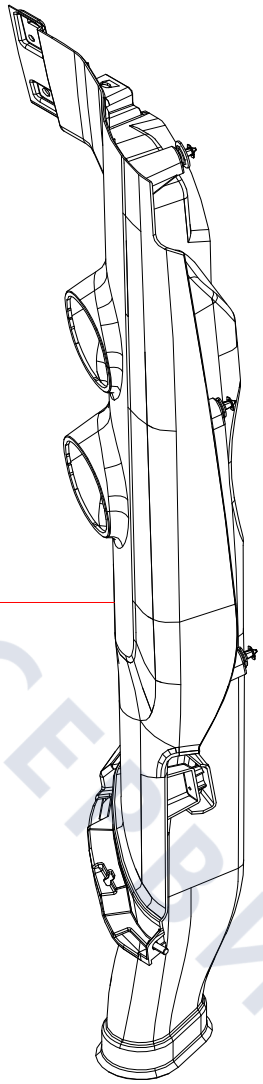

VIEW OF AREA A

ТЕХПОВИТОСЕРВИС
ПОСТАЧАННЯ ЗАПЧАСТИН

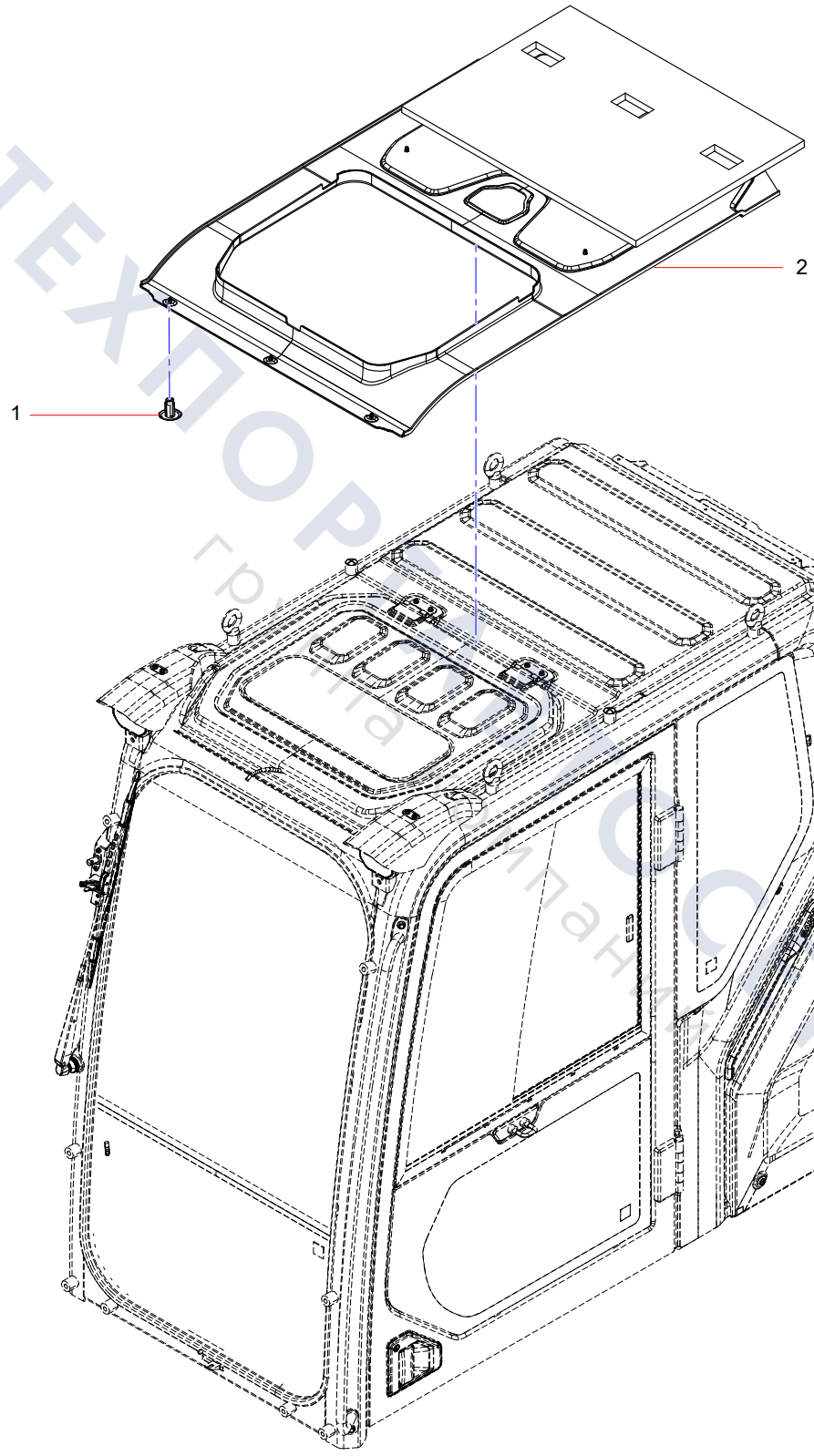

ТЕХПОРТ СЕРВИС
группа компаний

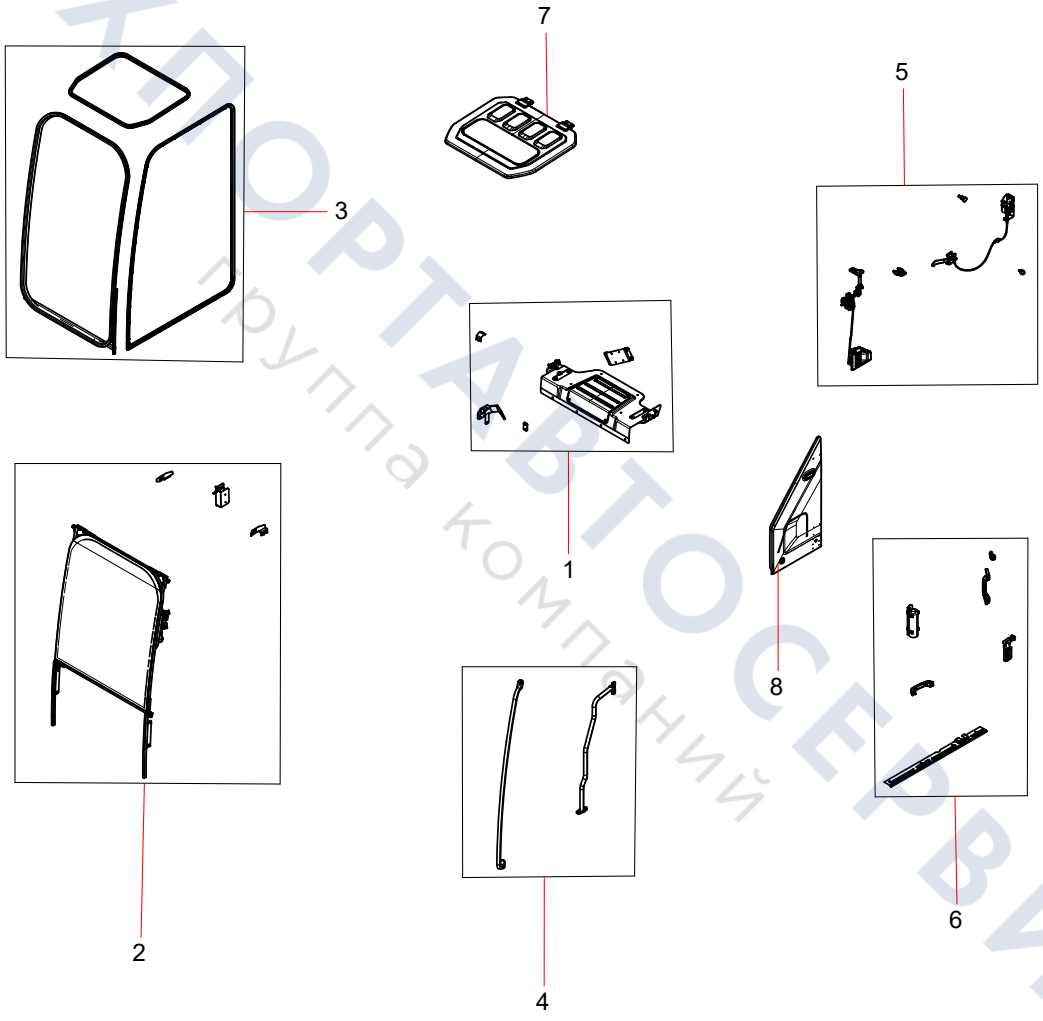

ТЕХПОРТАВТОСЕРВИС
Группа компаний

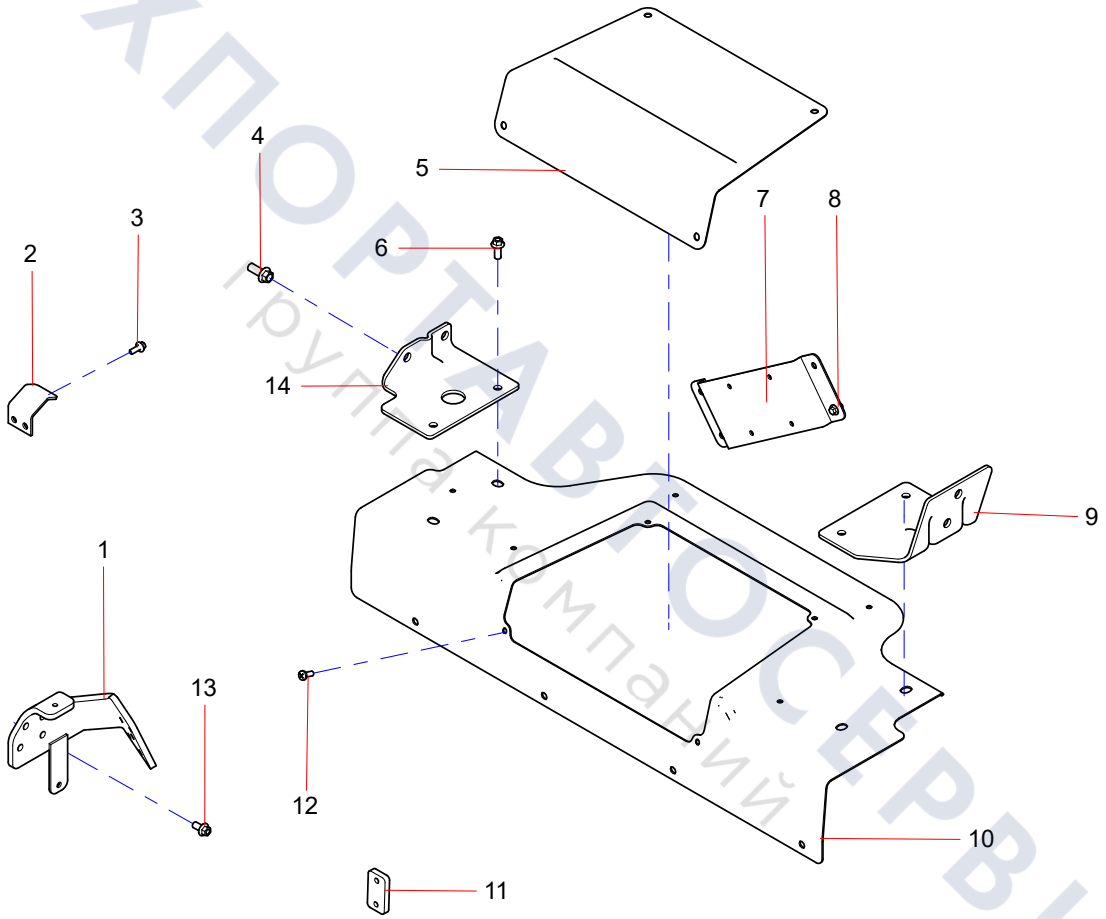

ТЕХПОРТАВТОСЕРВИС
группа компаний

Front Window Opening and Closing System Assembly

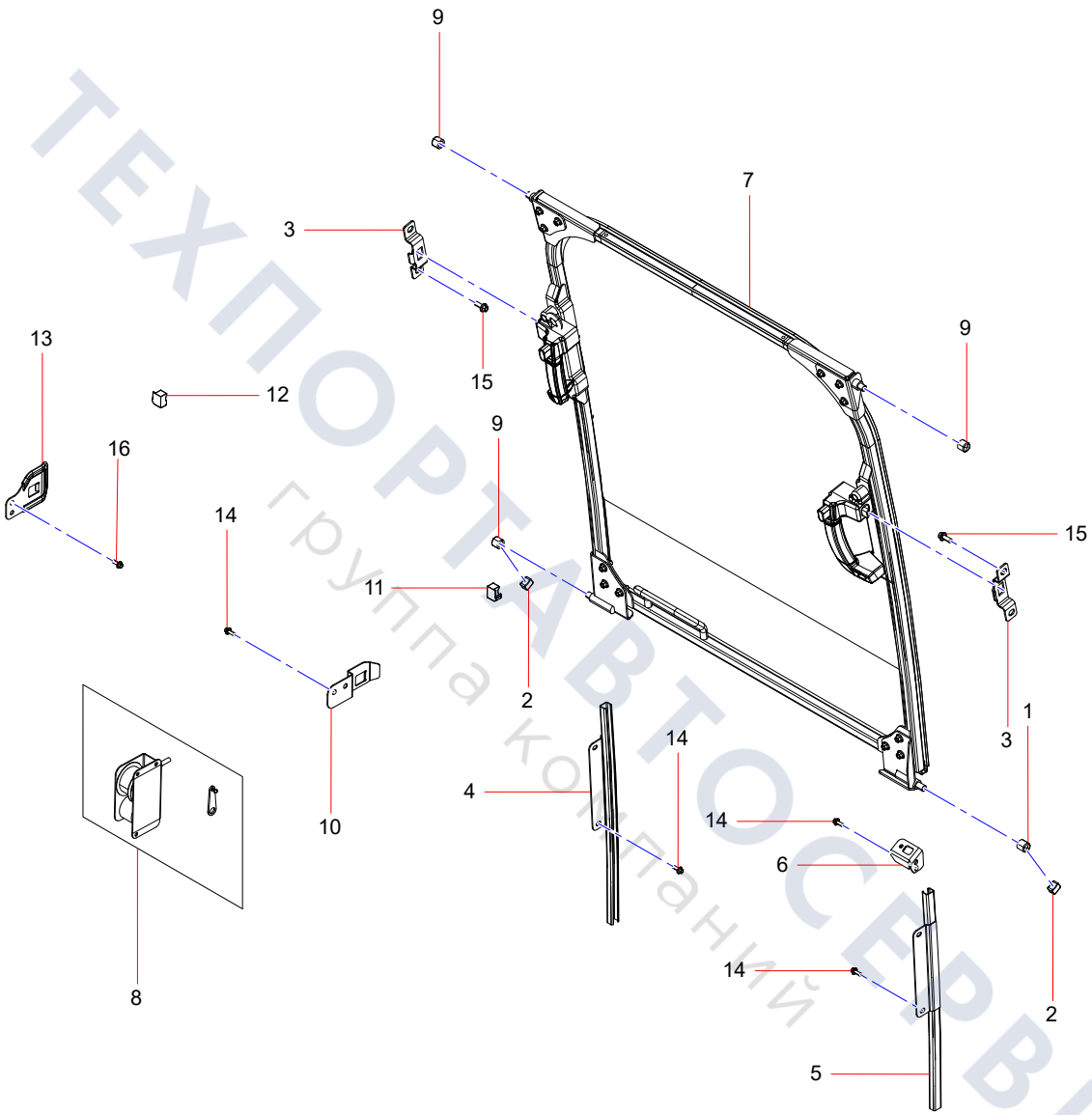

ТЕХПОРТАВТОСЕРВИС
группа компаний

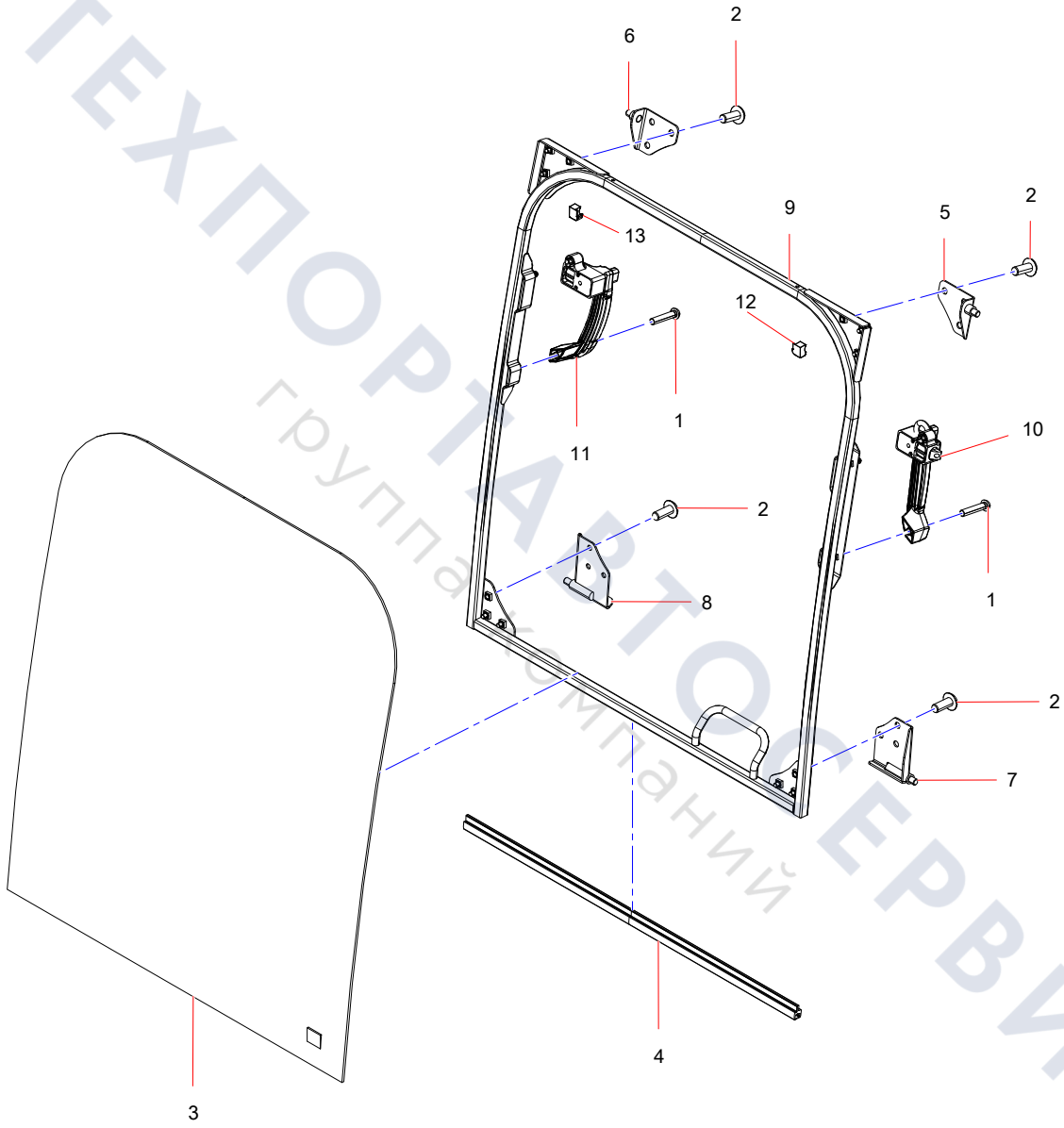

ТЕХПОРТАВТОСЕРВИС
группа компаний

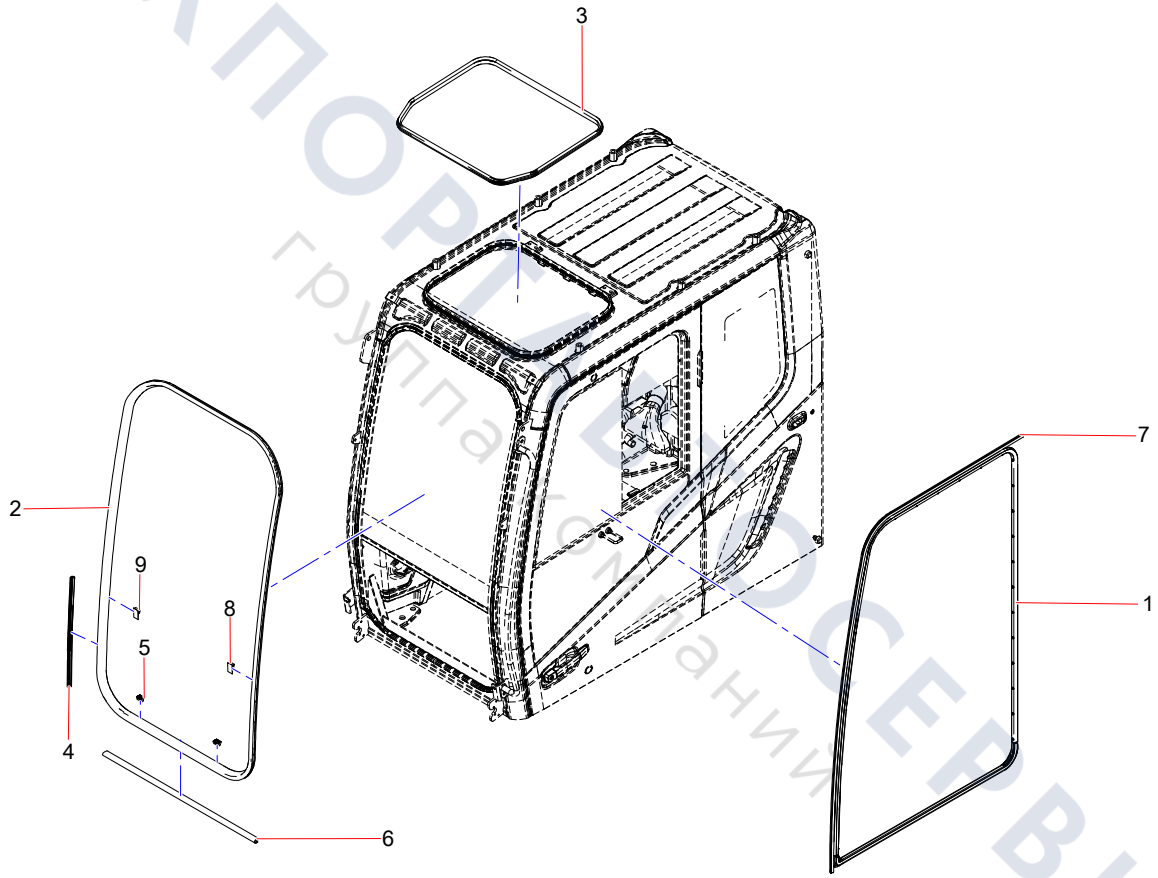

ТЕХПОРТСЕРВИС
группа компаний

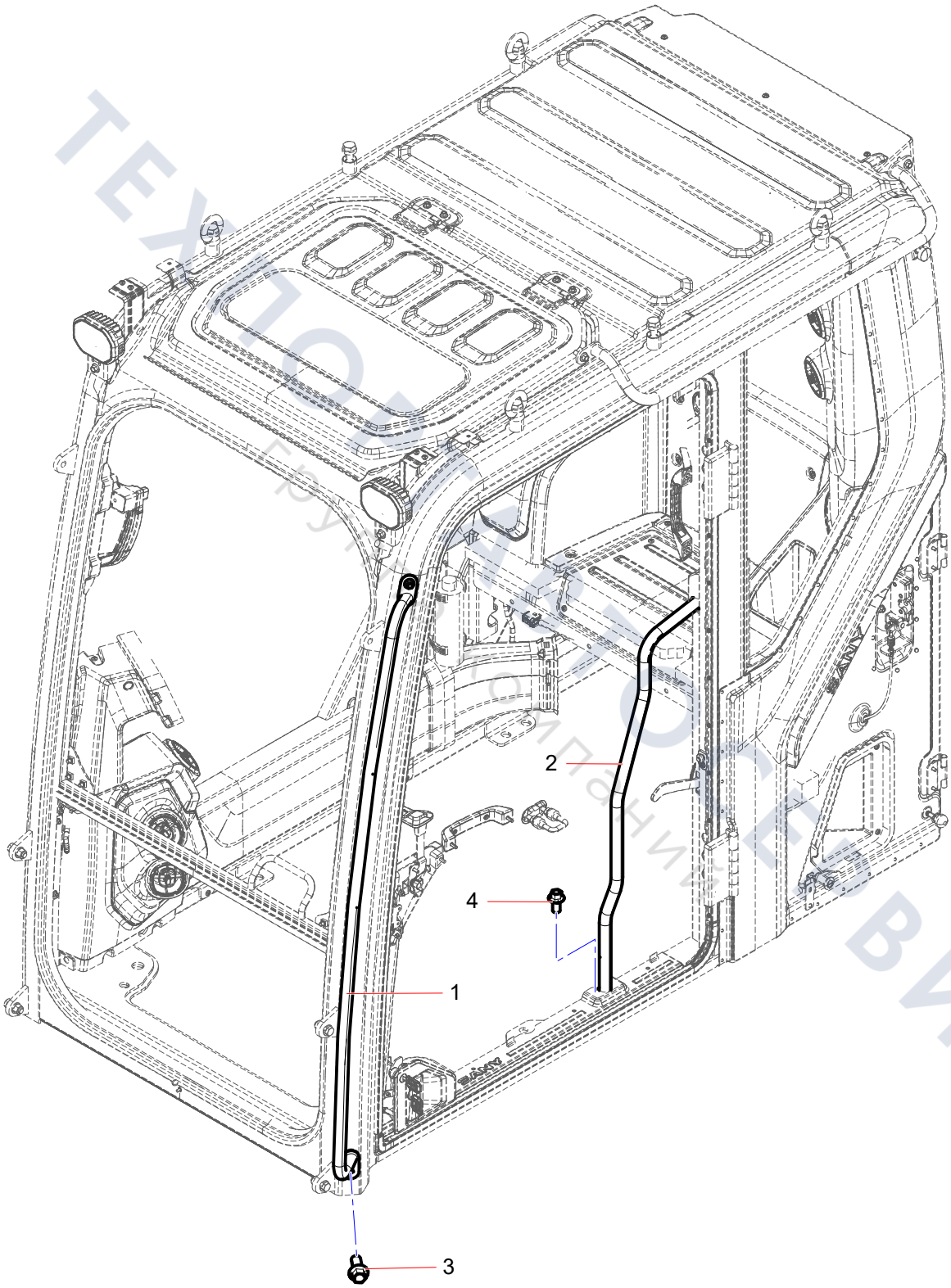
2
4
1
3

Door Opening and Closing Sysrem Assembly

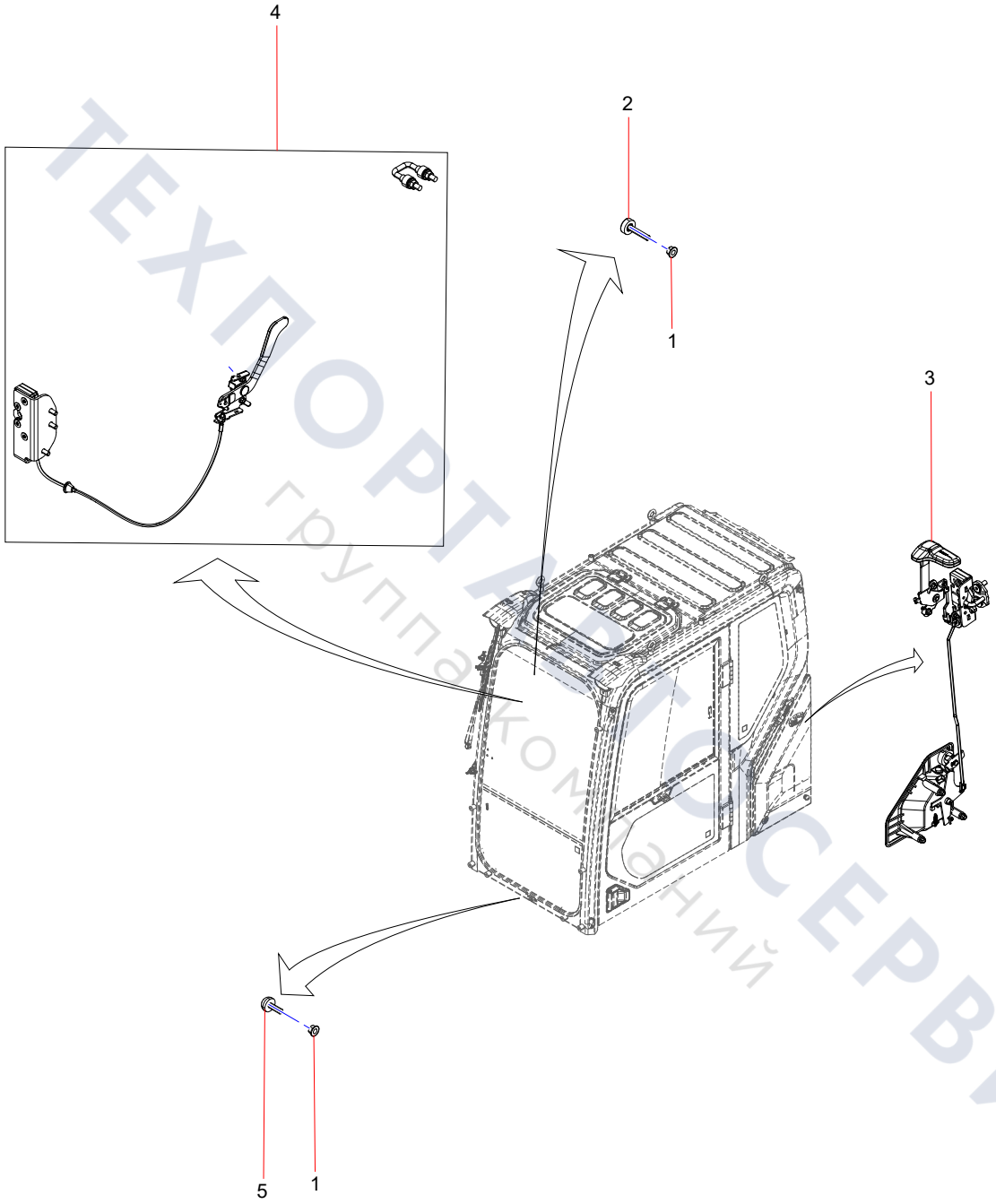

ТЕХПОРТ АВТОСЕРВИС
группа компаний

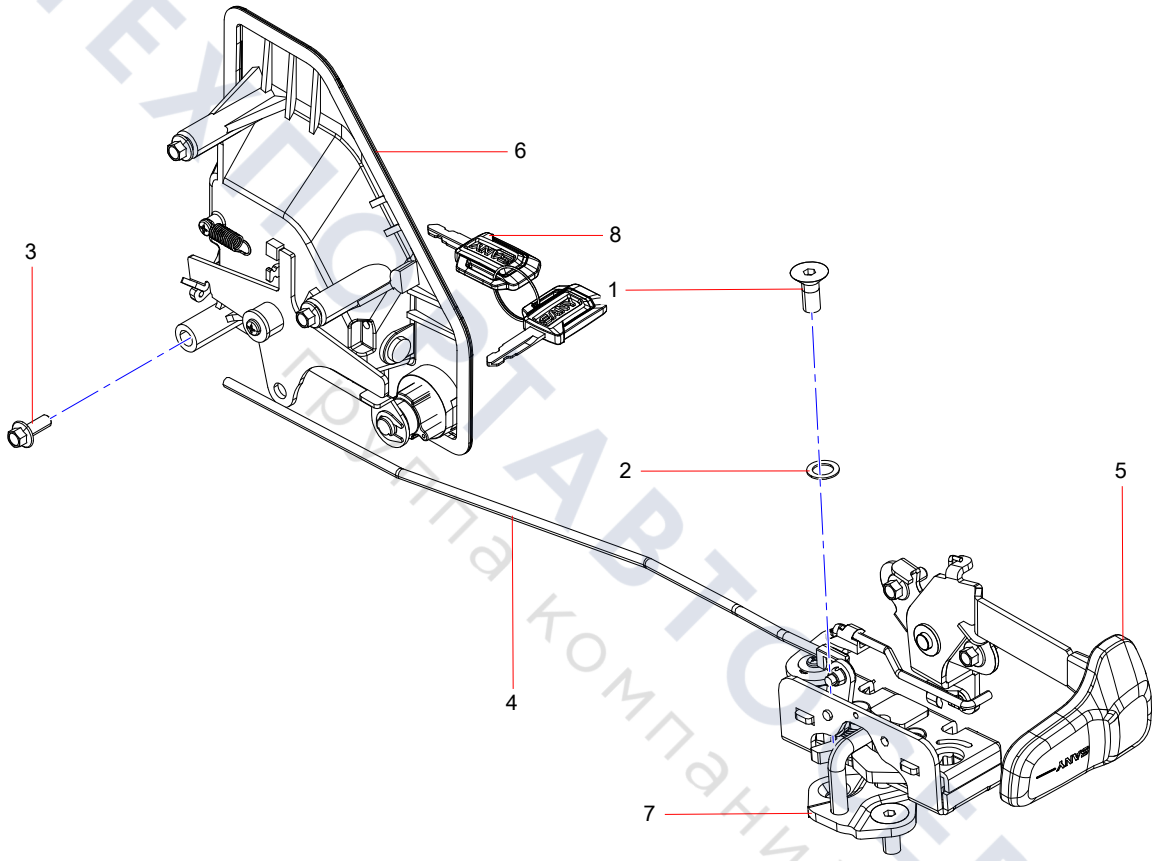

ТЕКОСТАВТОСЕРВИС
Группа компаний

Rear Lock Assembly

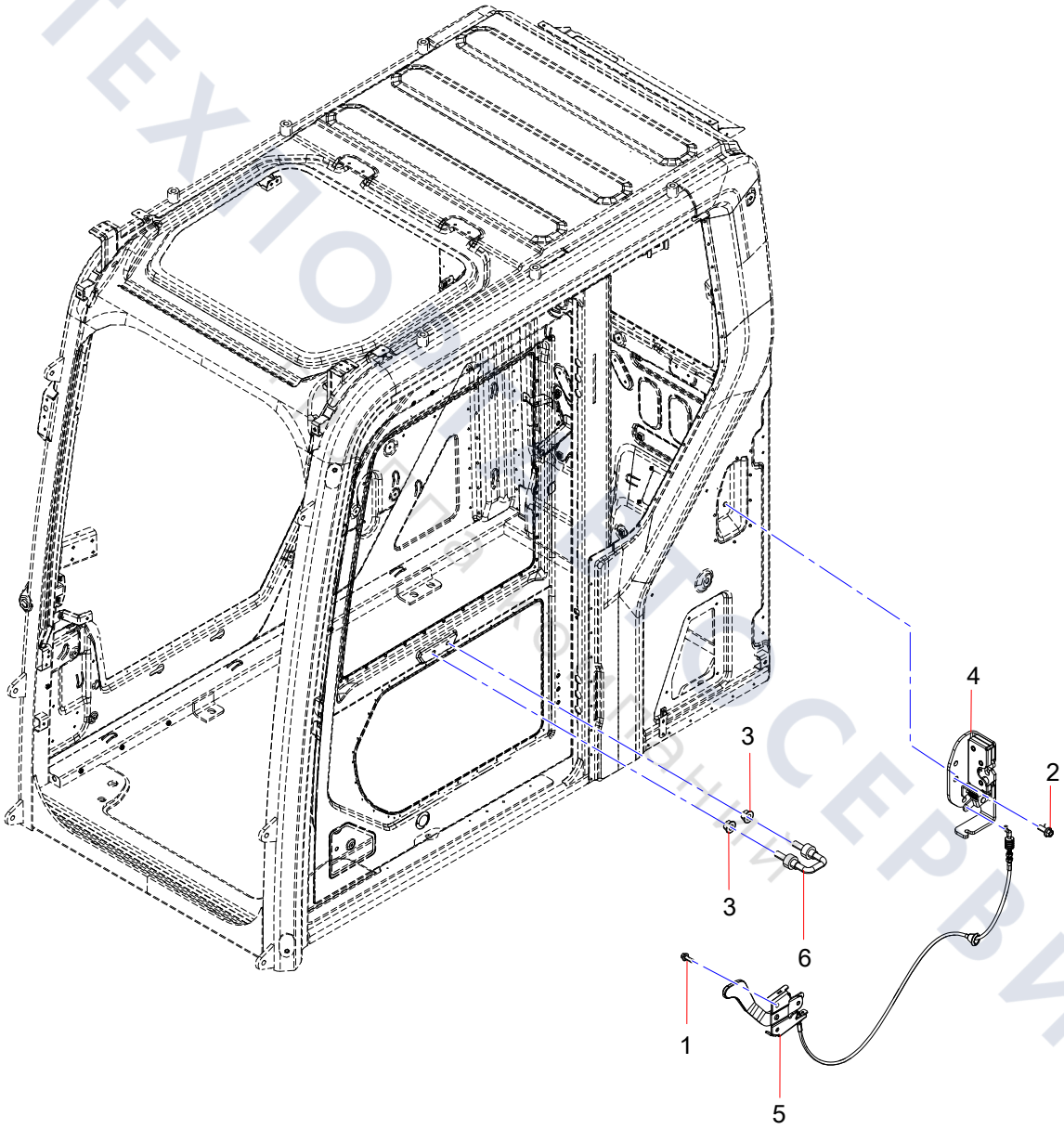

ТЕХПОСЕРВИС

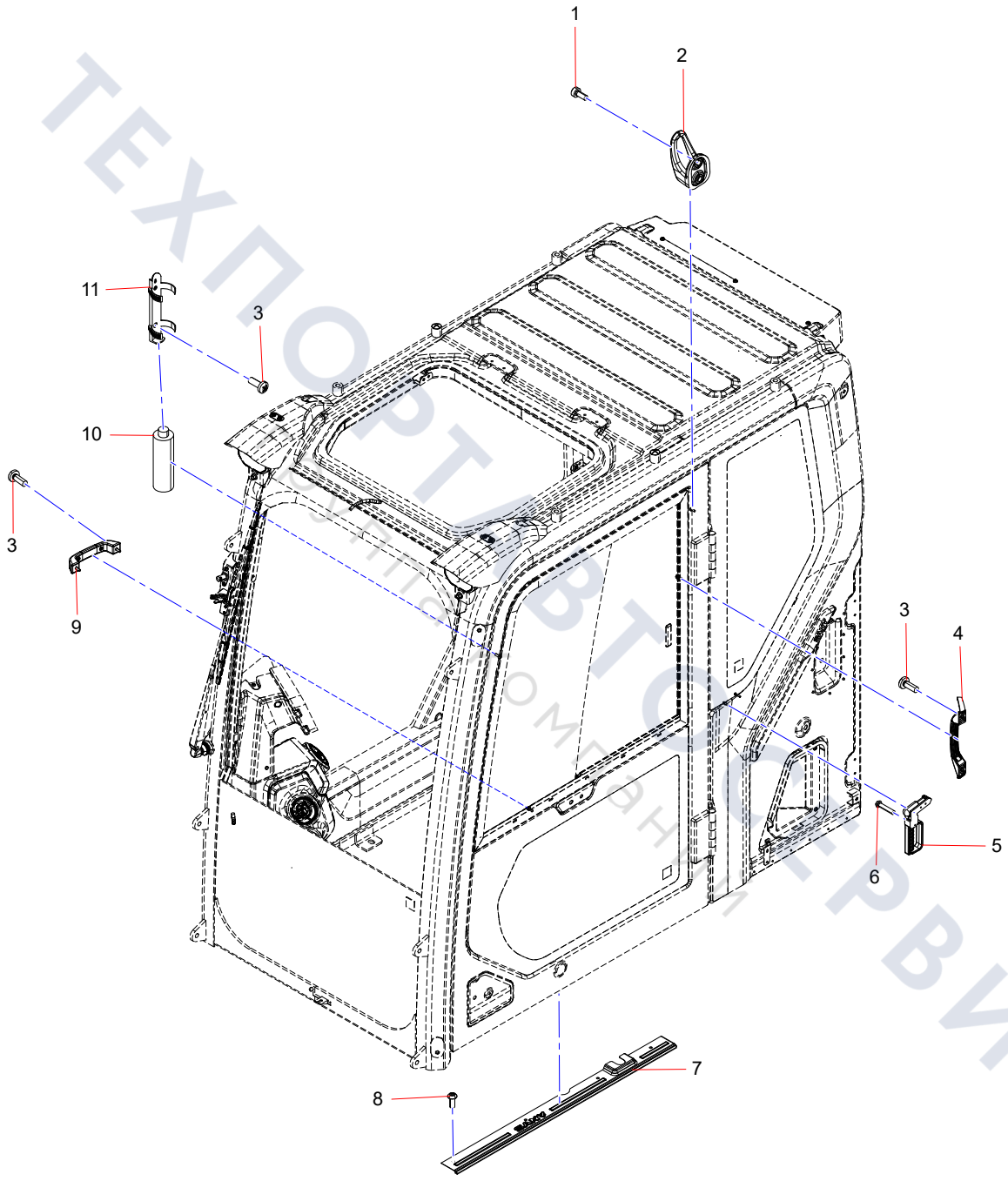

ТЕХПОРТАВТОСЕРВИС

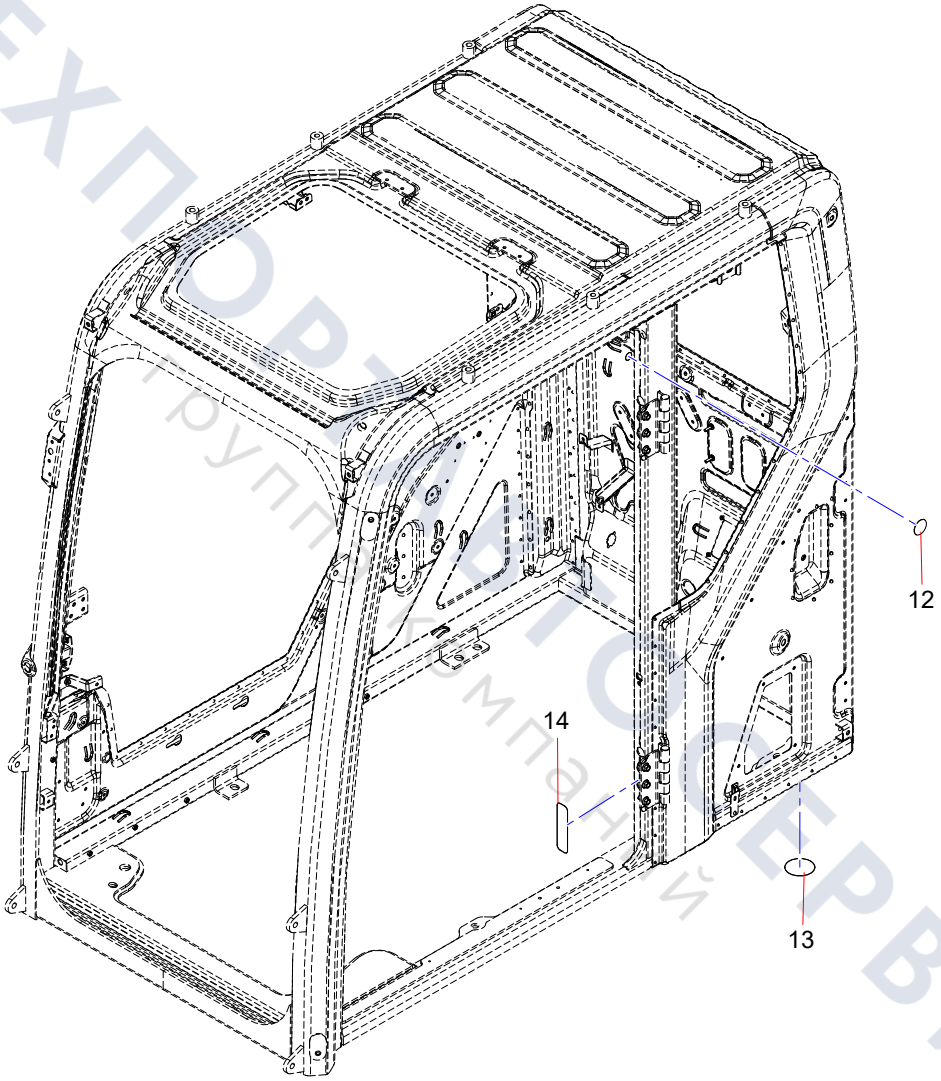

ТЕХПОРТ ТОРГОВО-СЕРВИС
Группа компаний

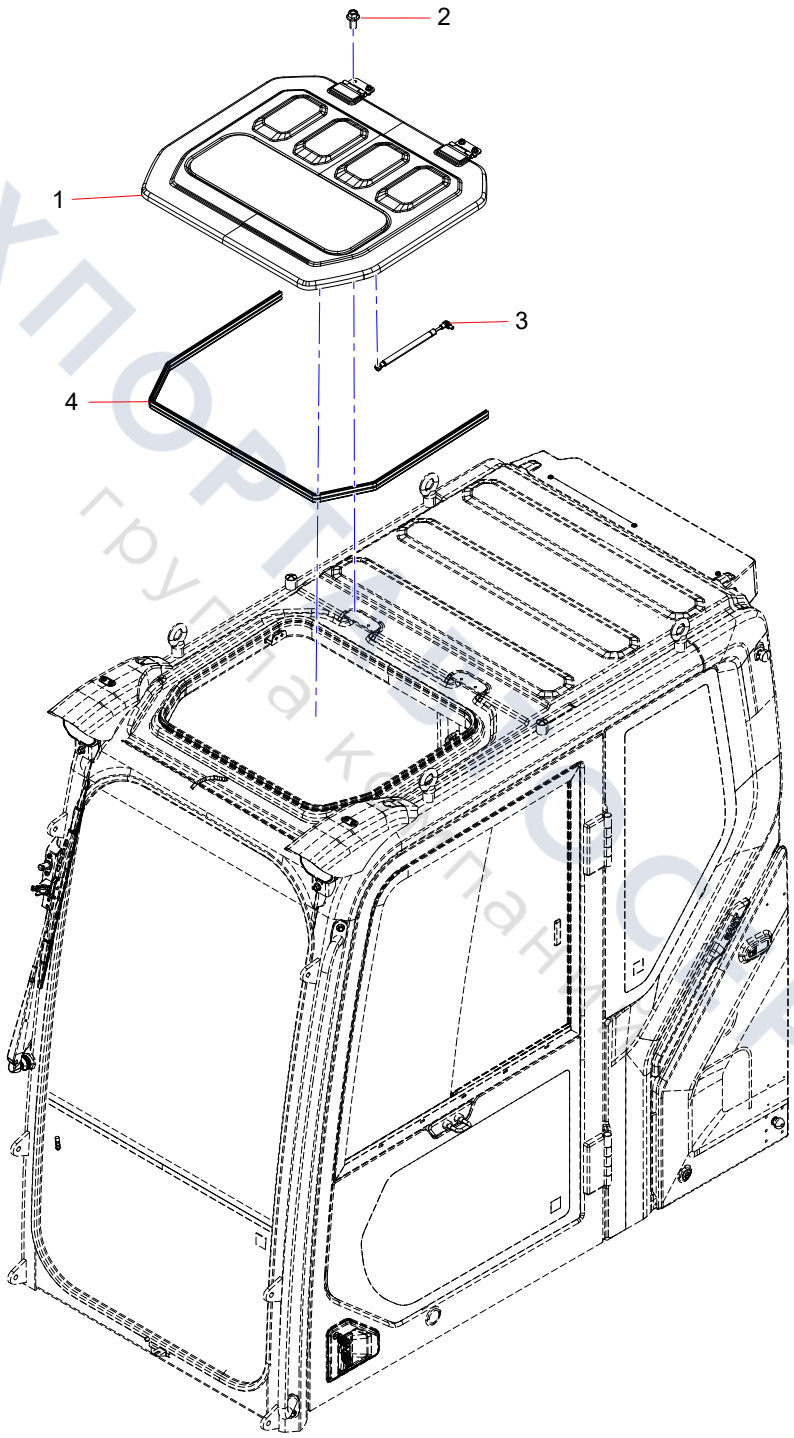

ТЕХПОРТ СЕРВИС
группа компаний

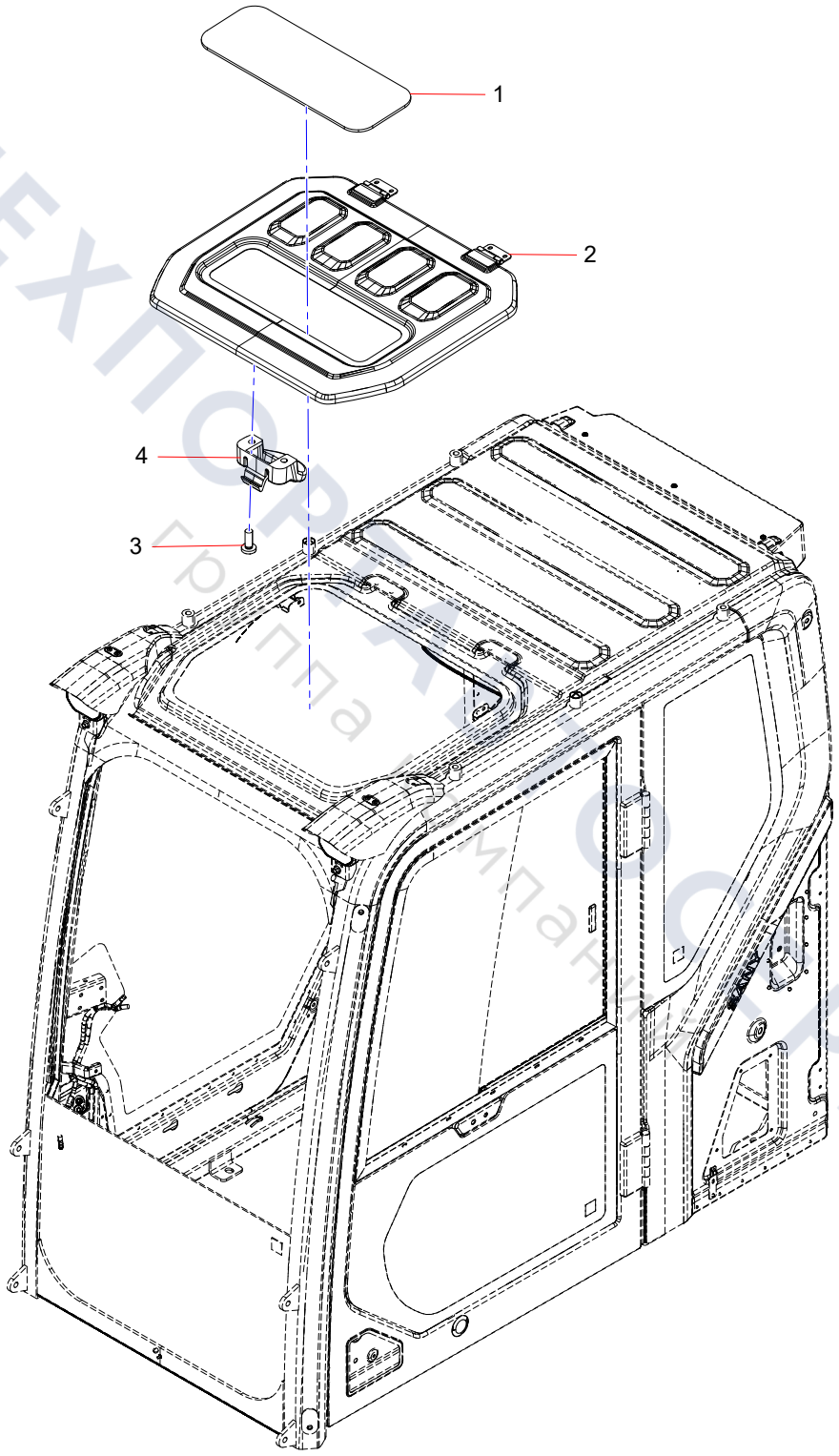

ТЕХПОРТ СЕРВИС
группа компаний

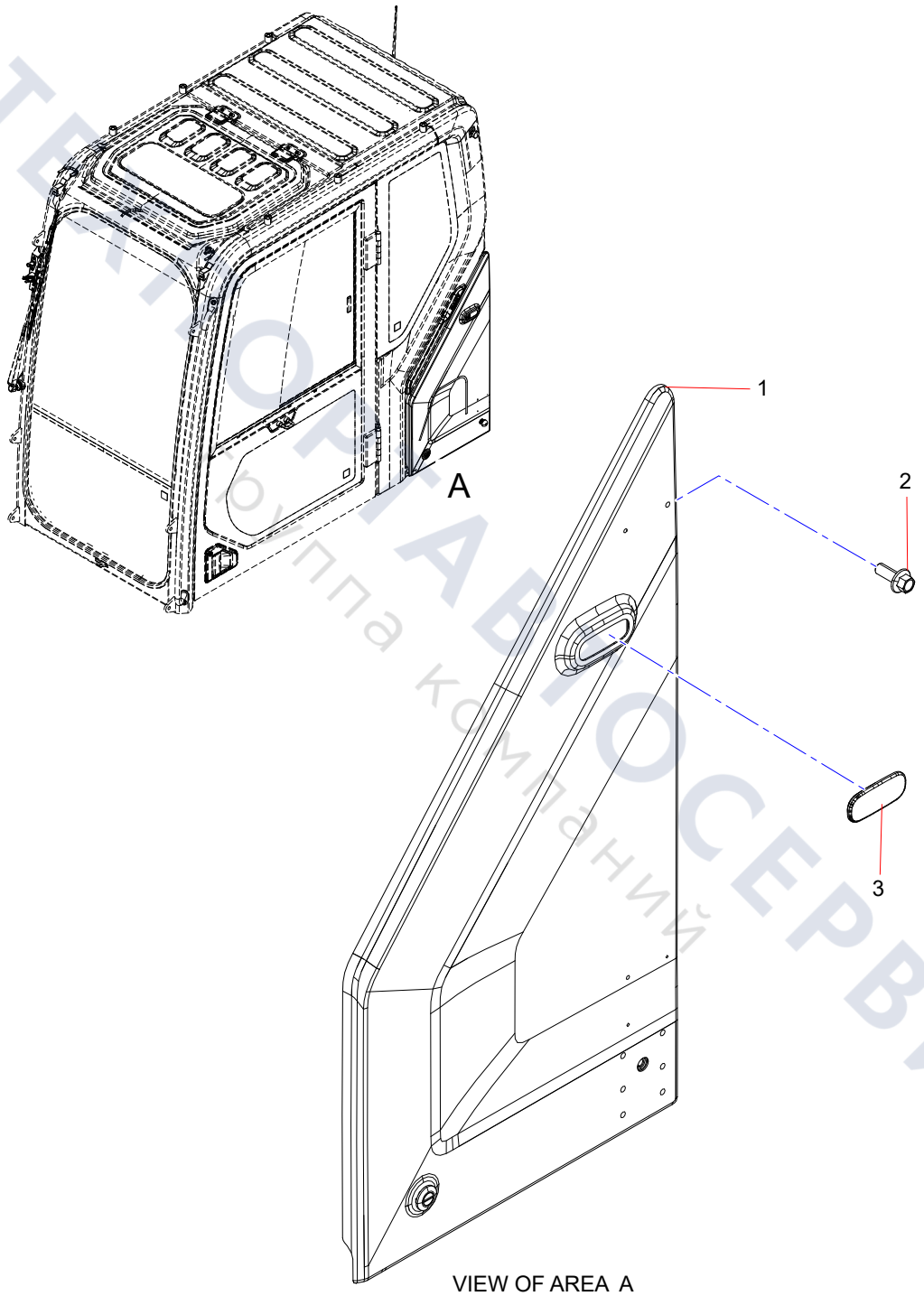

VIEW OF AREA A

ТЕХНОРАЗБОСЕРВИС
группа компаний

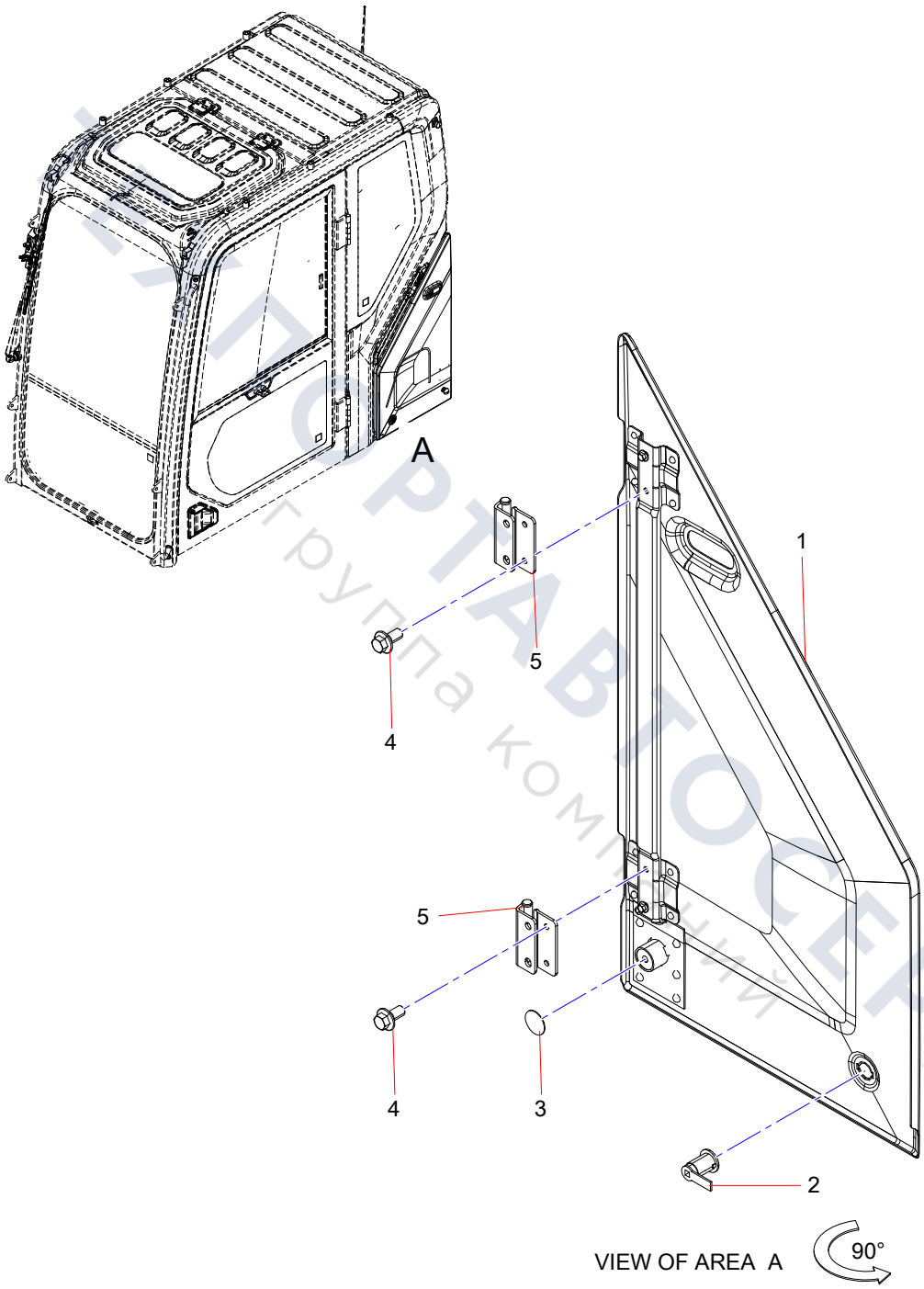

ТРАКТОРТАВТОСЕРВИС
Группа компаний

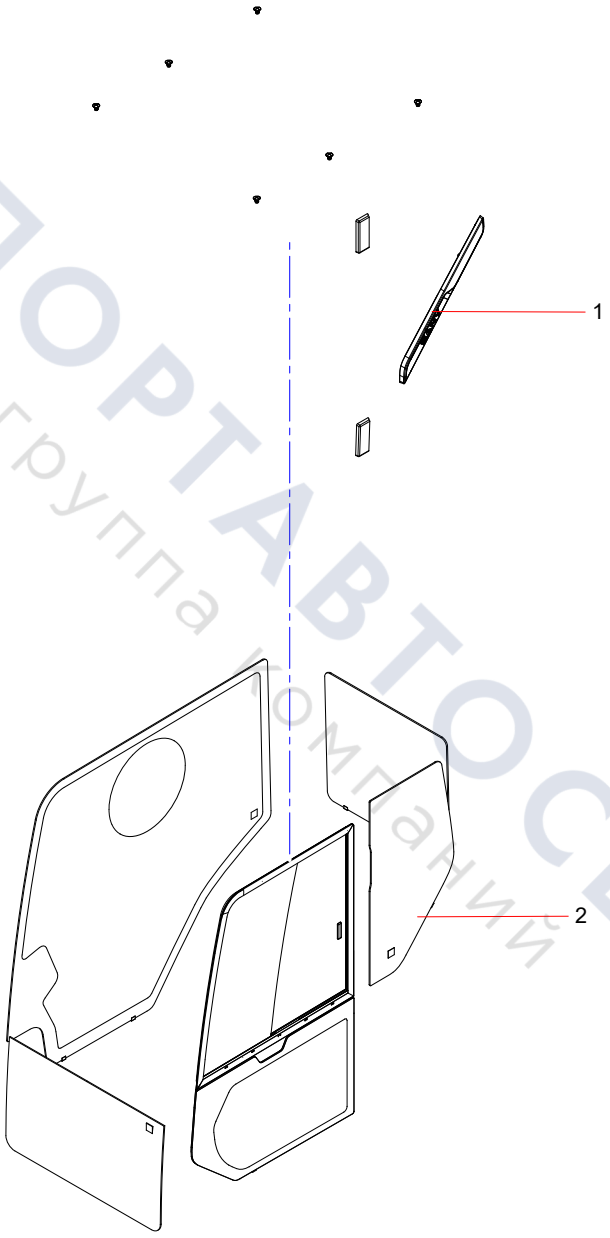

ТЕХПОРТАВТОСЕРВИС
группа компаний

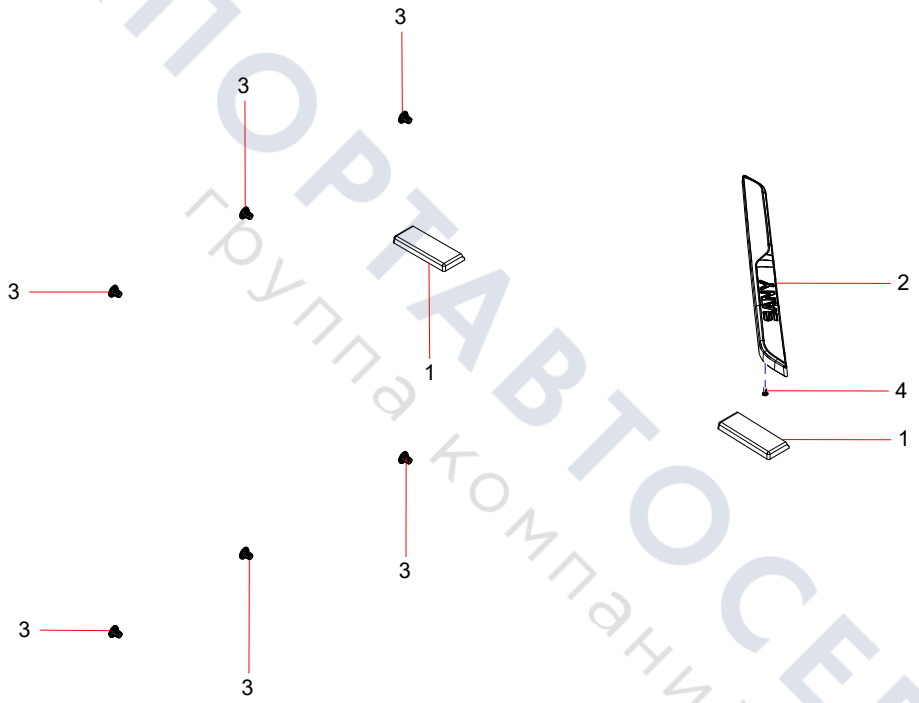

ТЕХПОРТАВТОСЕРВИС
группа компаний

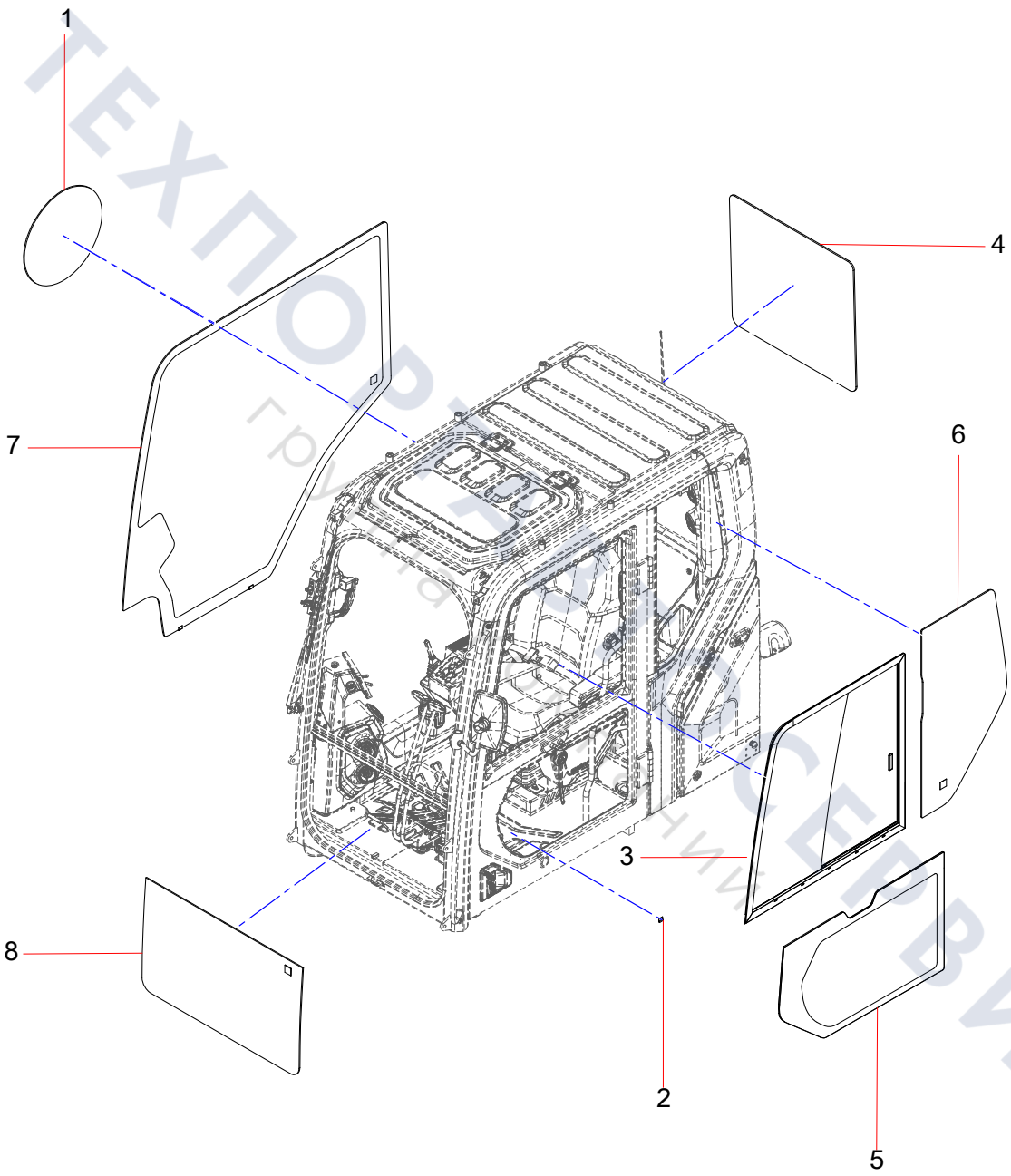

ТЕХПОРТ СЕРВИС
группа компаний

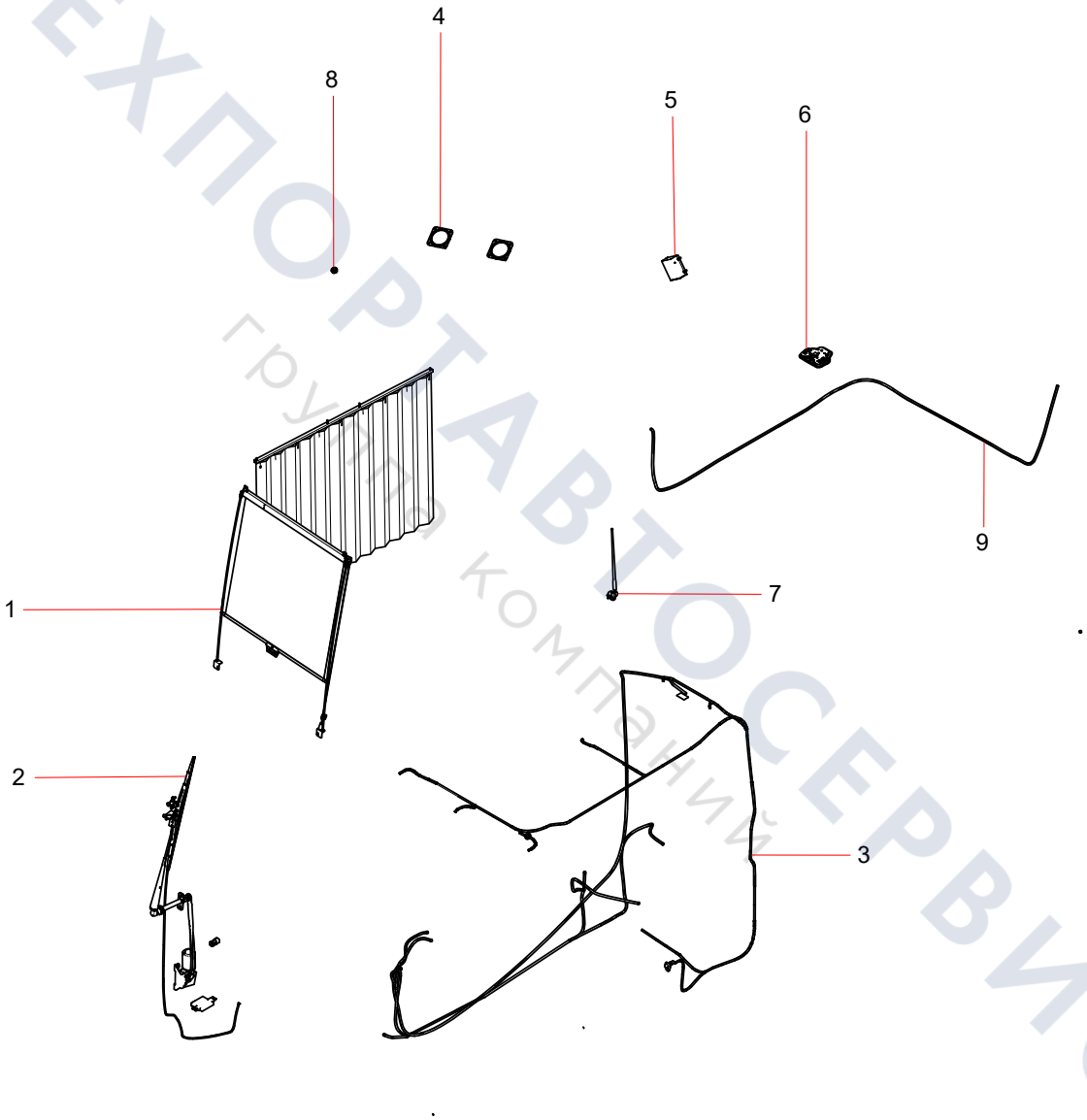

ТЕХПОРТАВТОСЕРВИС
группа компаний

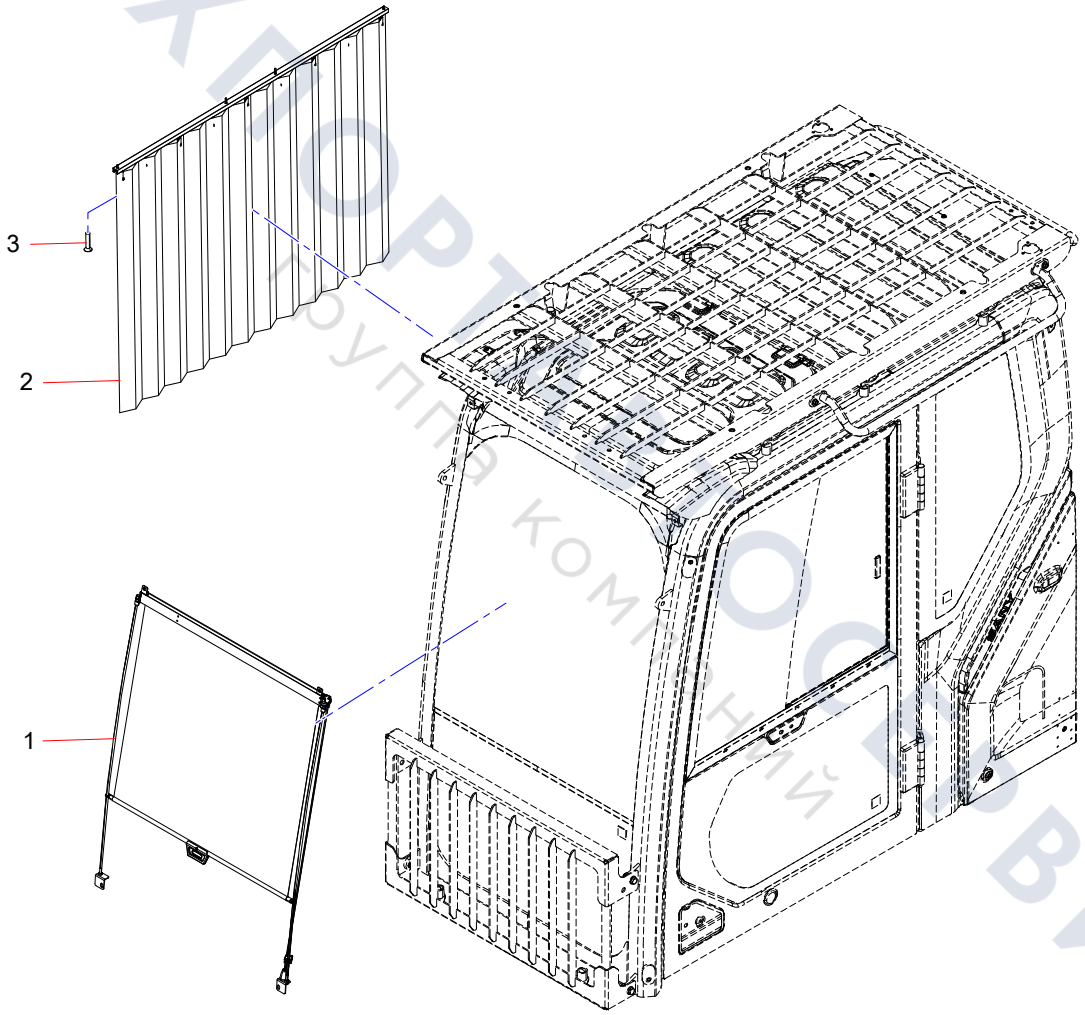

ТЕХПОРТ ПРОФСЕРВИС
Группа компаний

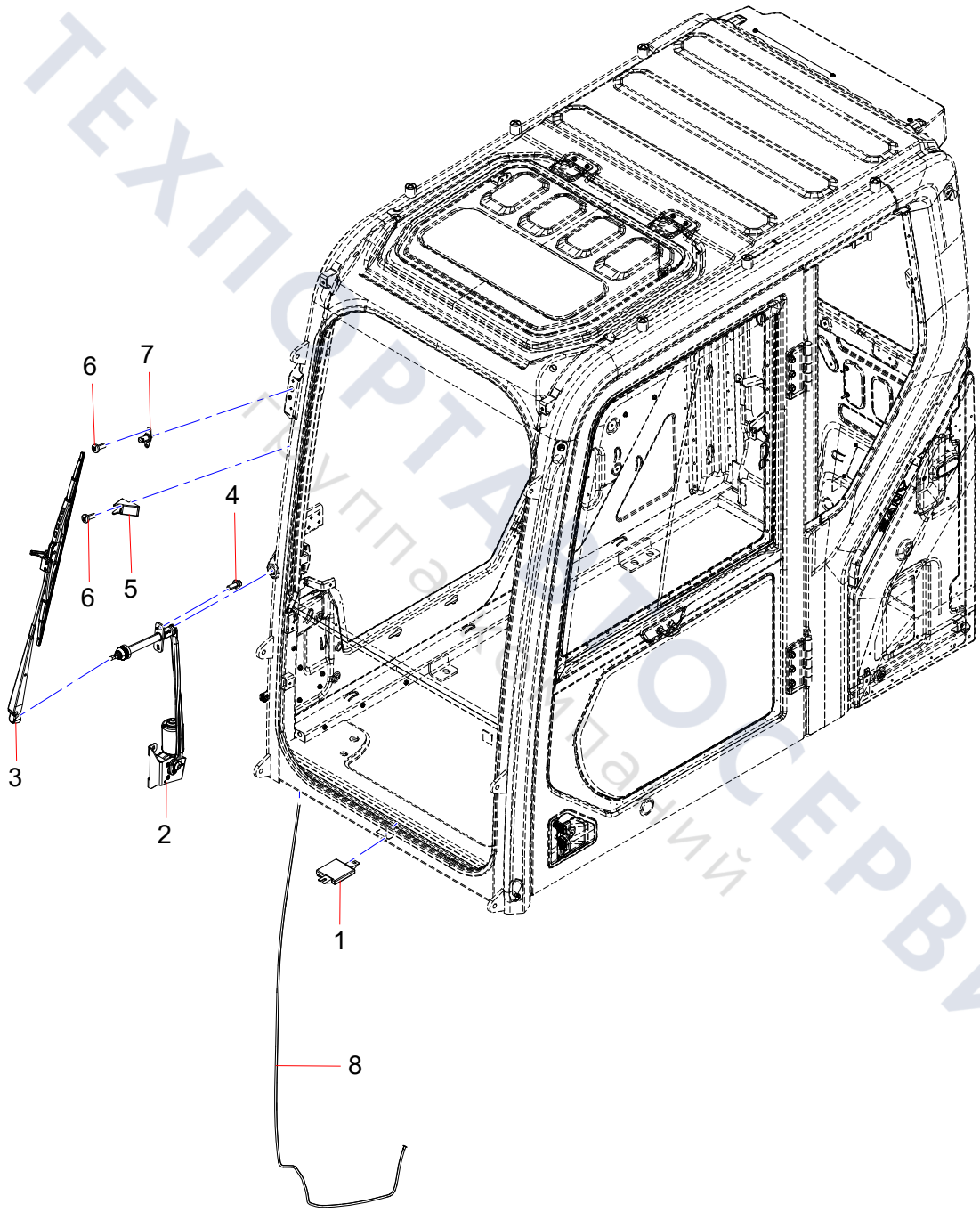

ТЕХПОРТАЛ ПОСЕРВИС
поставщик запчастей

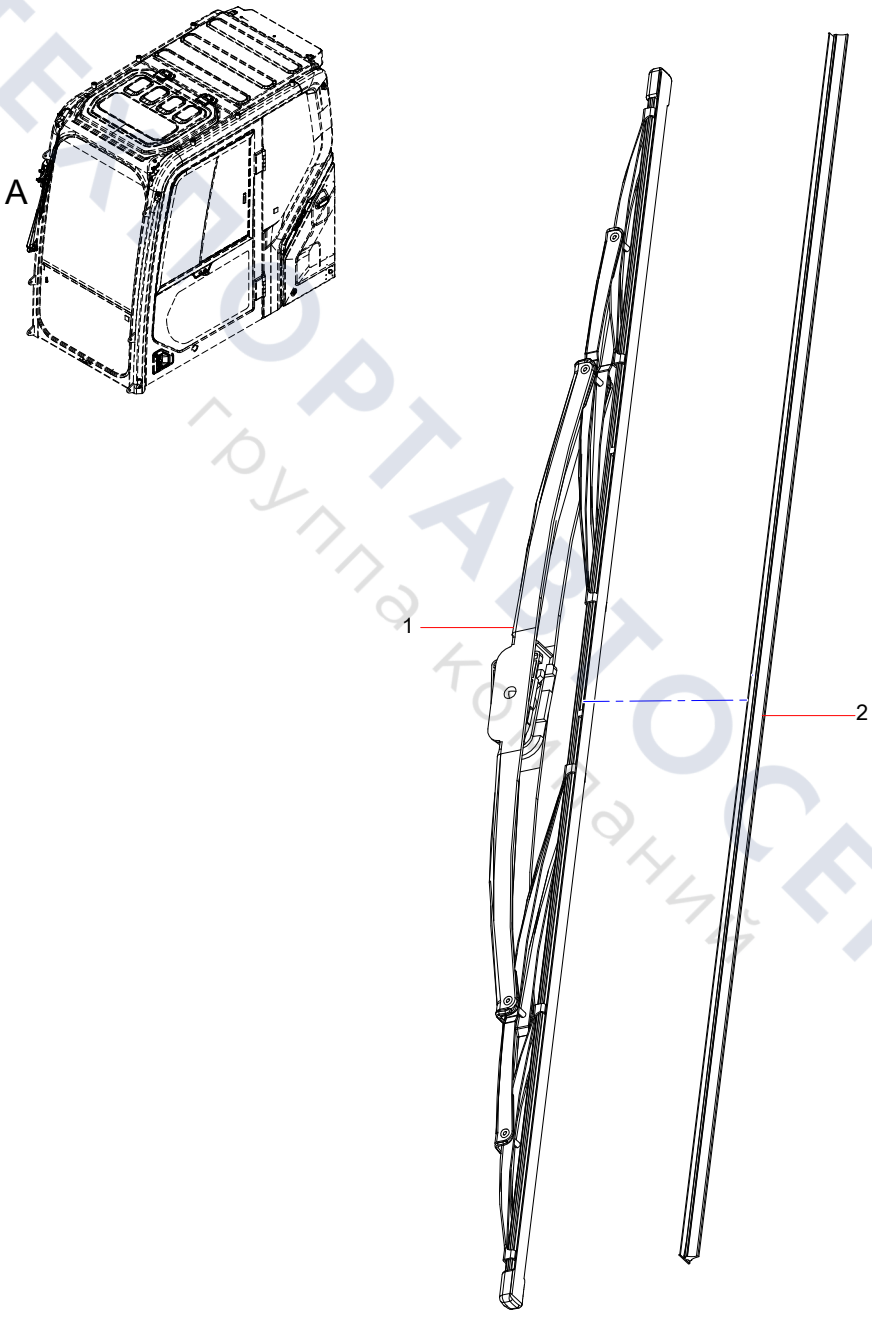

VIEW OF AREA A

ТЕХПОРТАВТОСЕРВИС
группа компаний

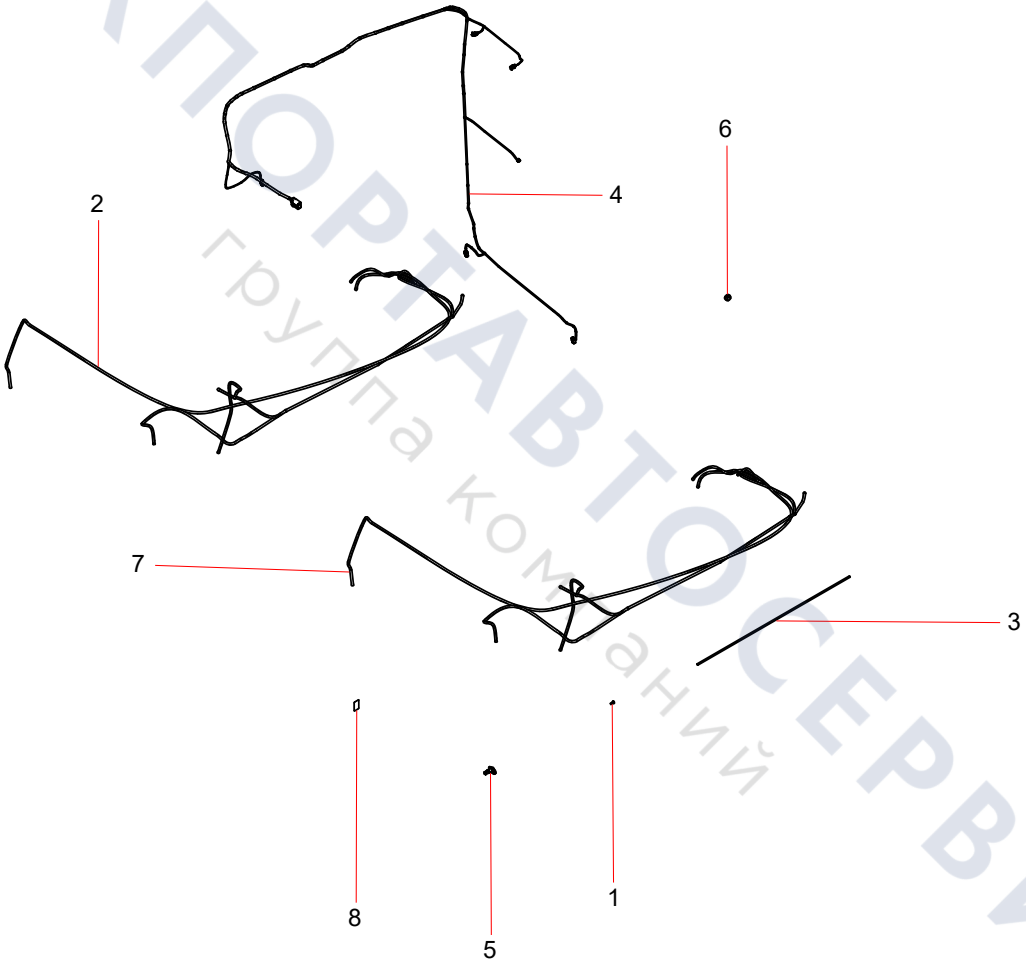

ТЕХПОРТАВТОСЕРВИС
группа компаний

Assembly of Speaker and Antenna

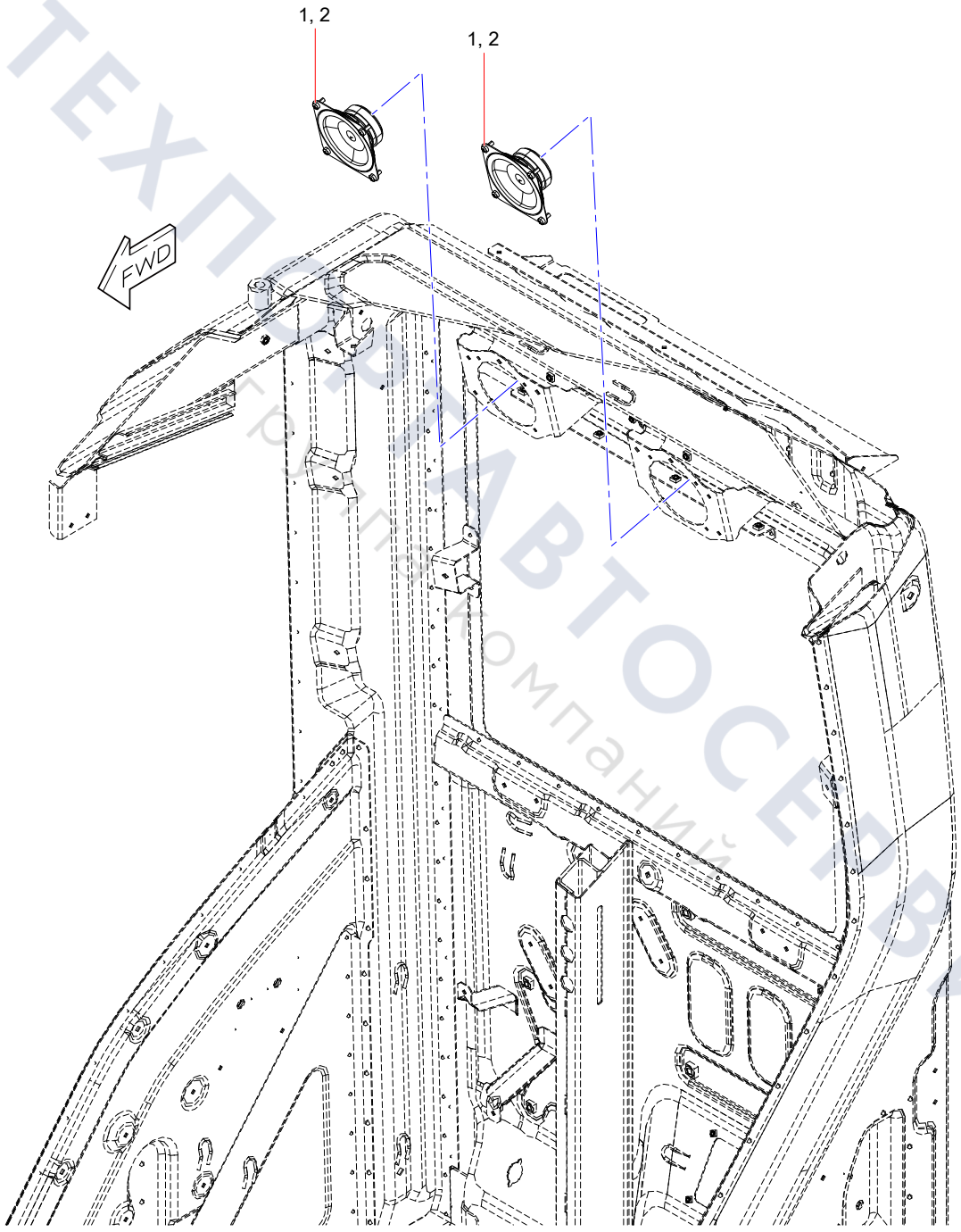

ТЕХПРОМАВТОСЕРВИС
Группа компаний

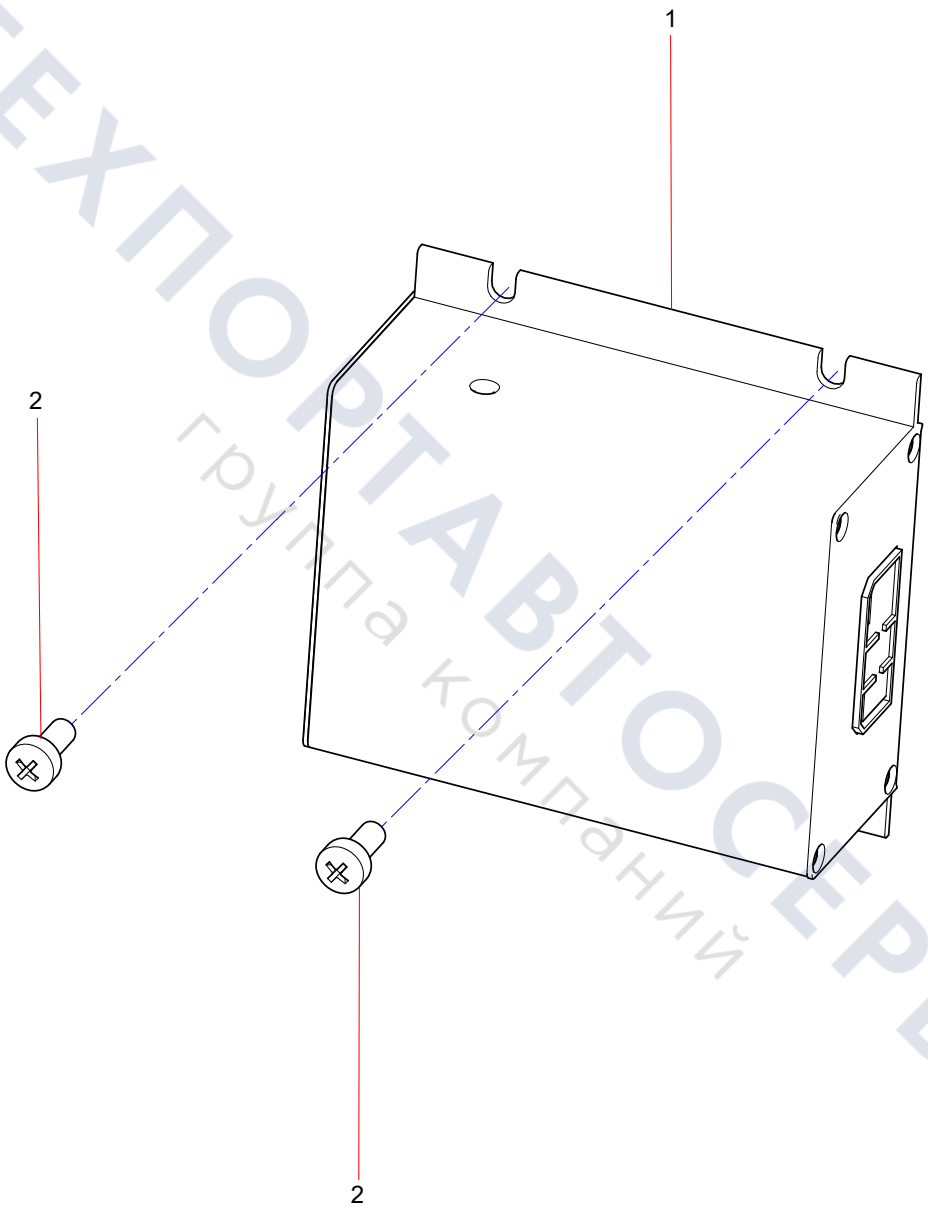

ТЕХПОРТАВТОСЕРВИС
группа компаний

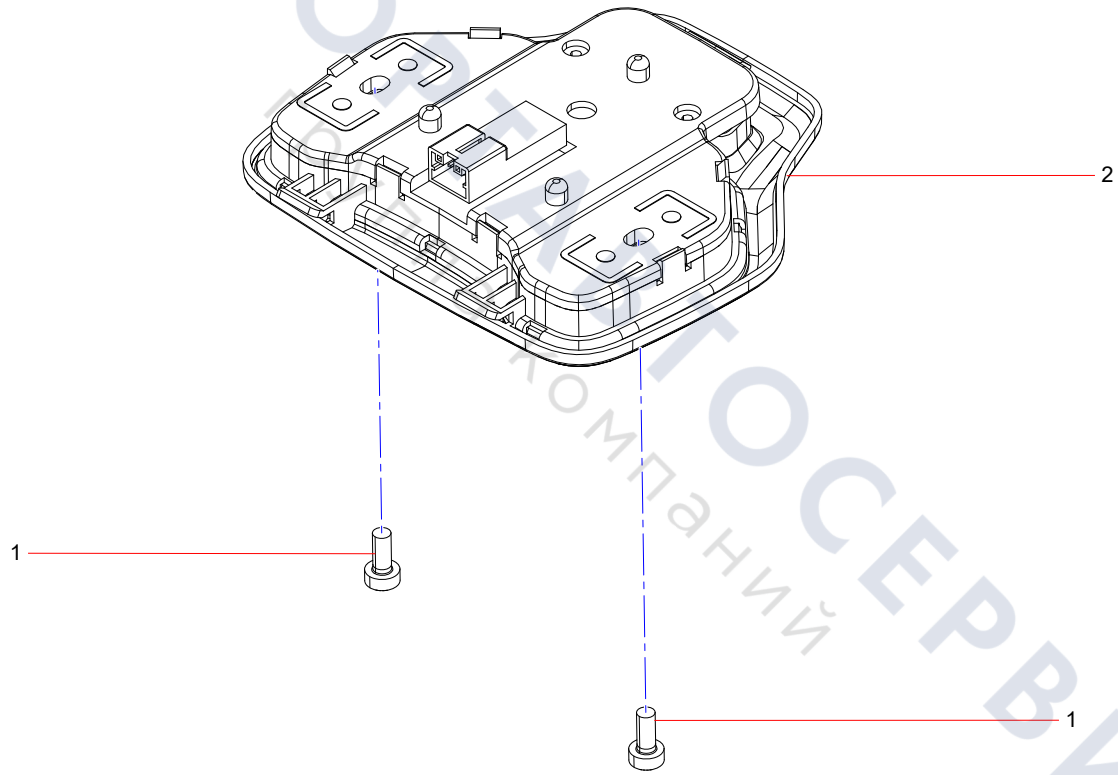

ТЕХПОРТ ТЕХНОСЕРВИС
Торговая компания

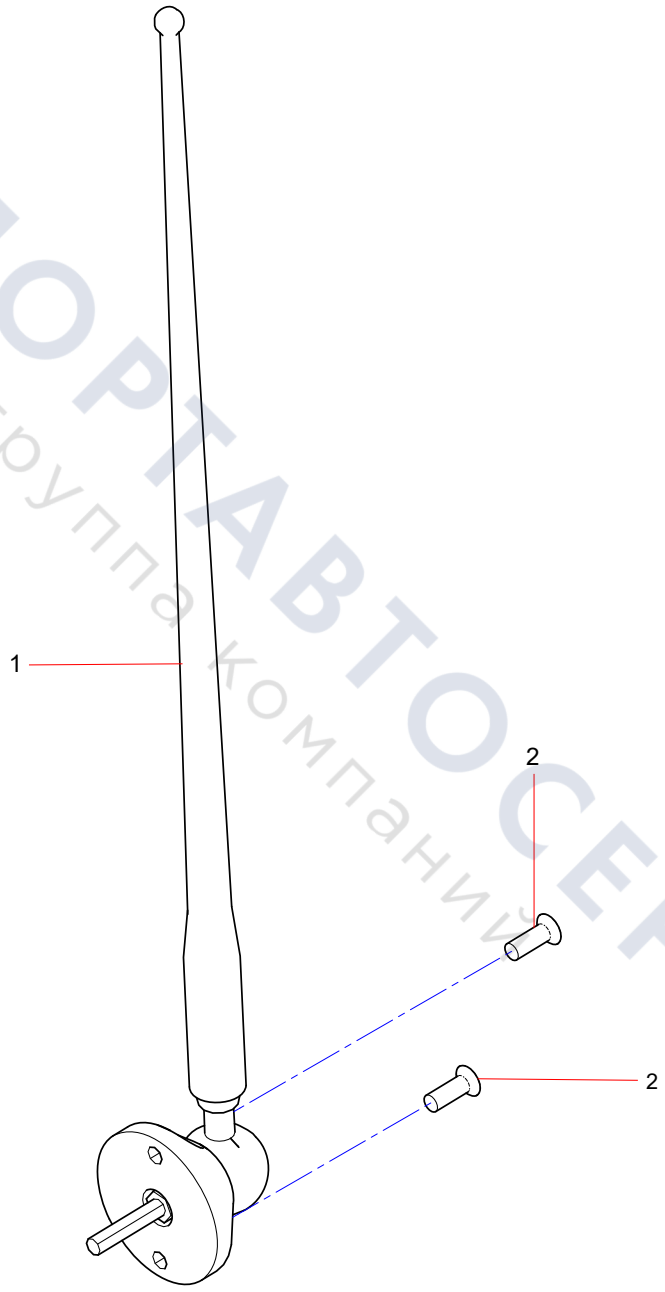

ТЕХПОРТАВТОСЕРВИС
группа компаний

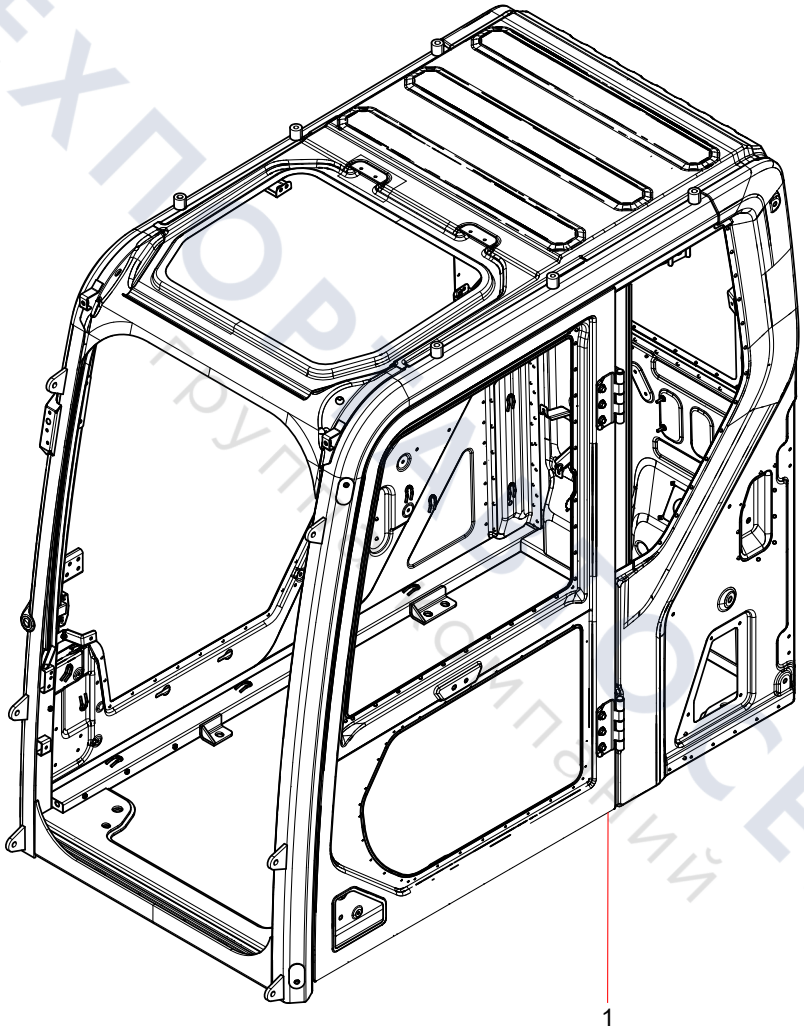

ТЕХПОРТ СЕРВИС
Группа компаний

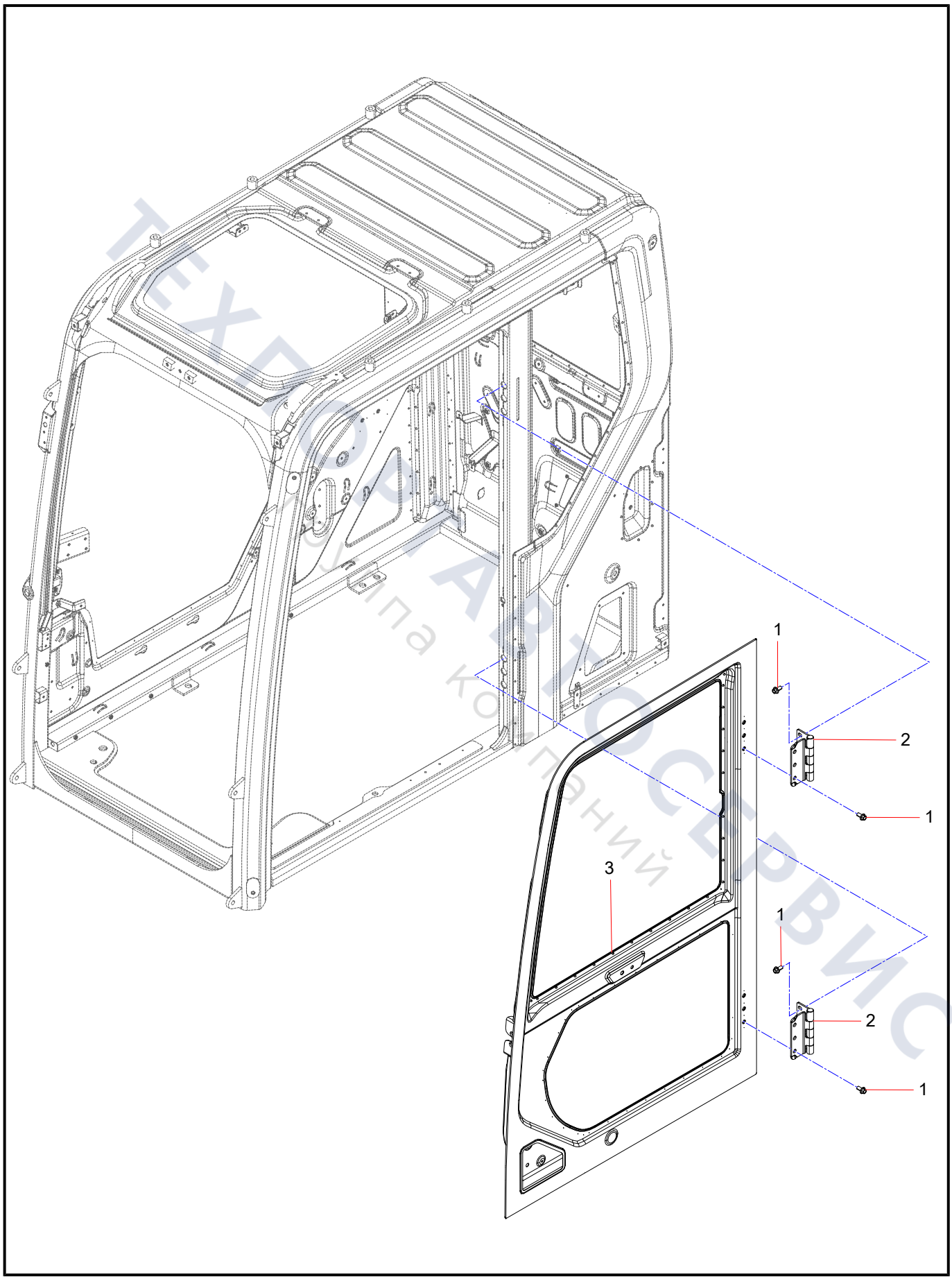
1
2
1
3
1
2
1

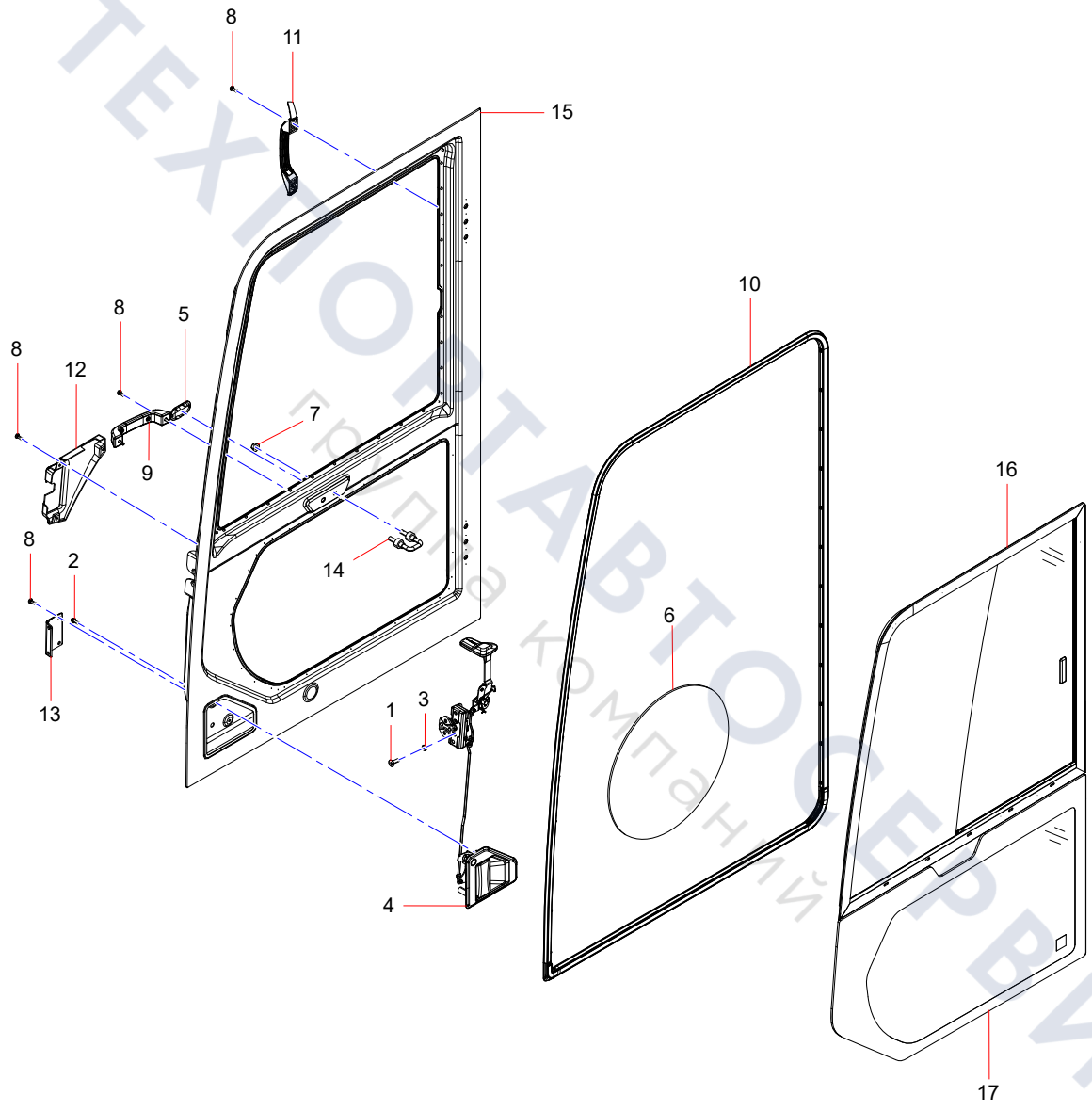

ТЕХПОСТАВТОСЕРВИС
Группа компаний

Wiper Kettle Assembly

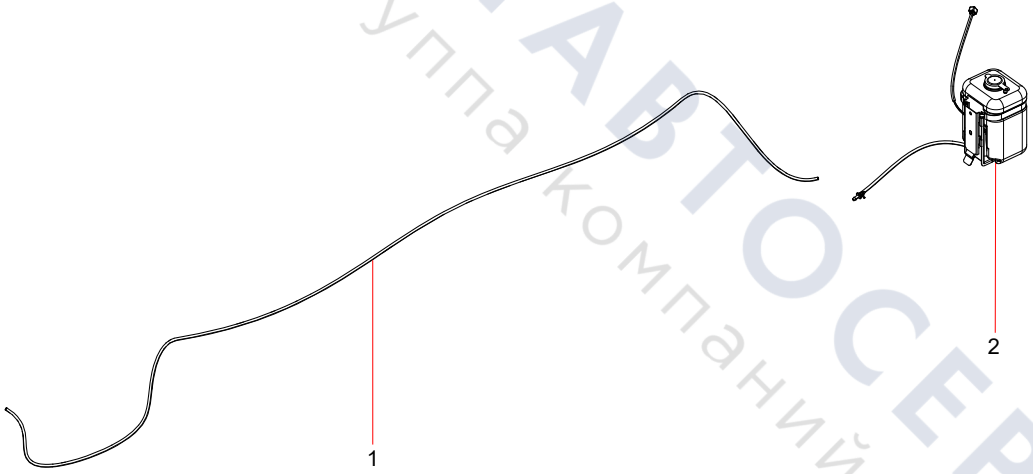

ТЕХПОРТАВТОСЕРВИС
группа компаний

Rearview Mirror Installation Assembly

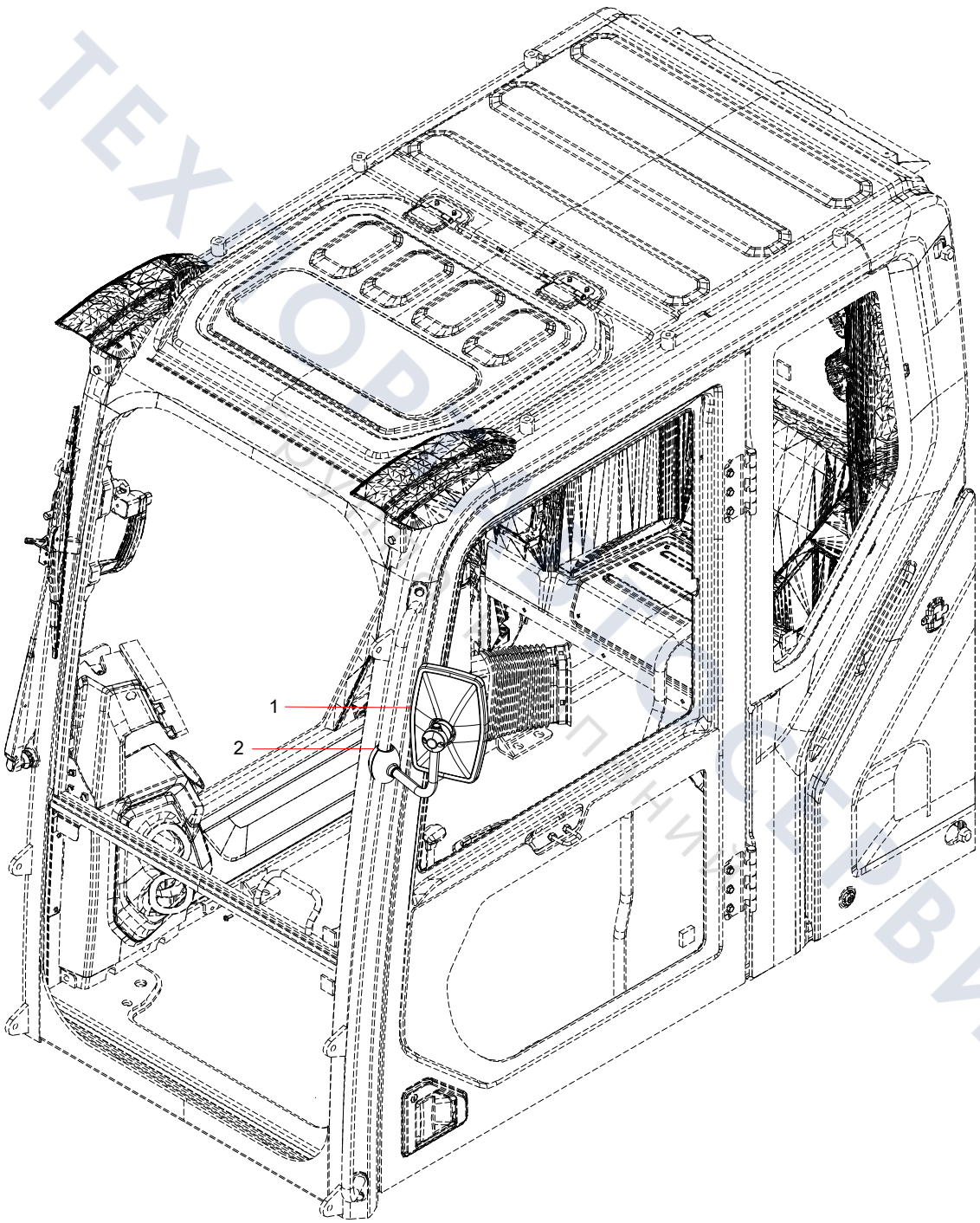

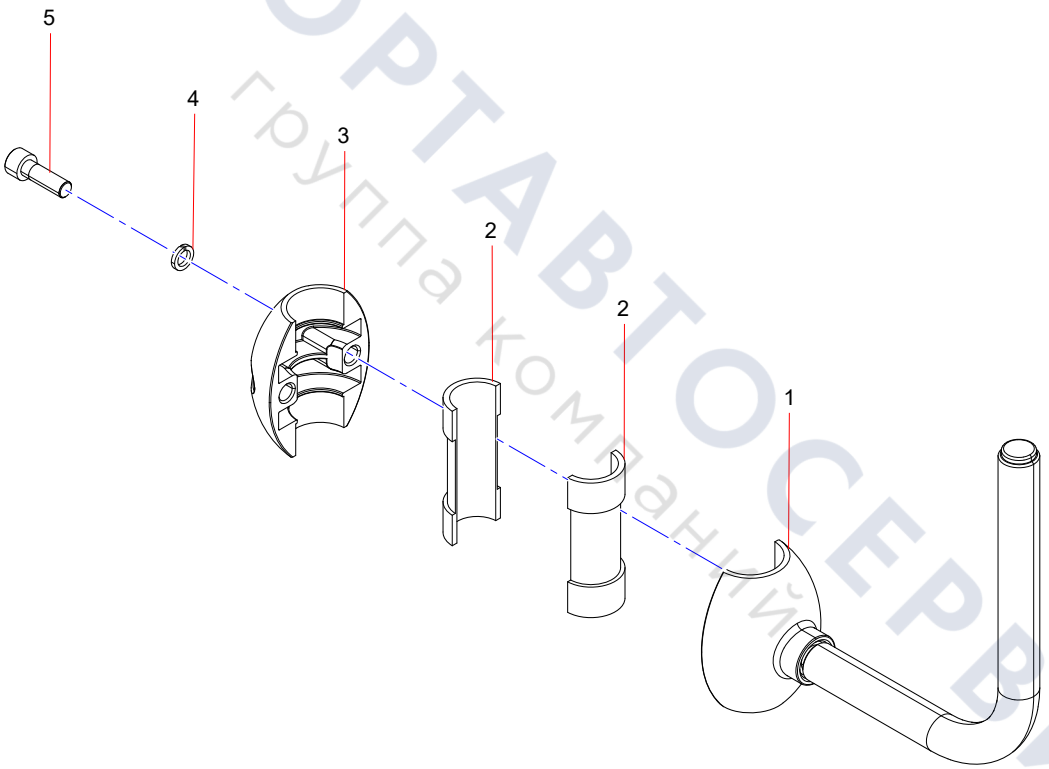

ТЕХПОРТАВТОСЕРВИС
группа компаний

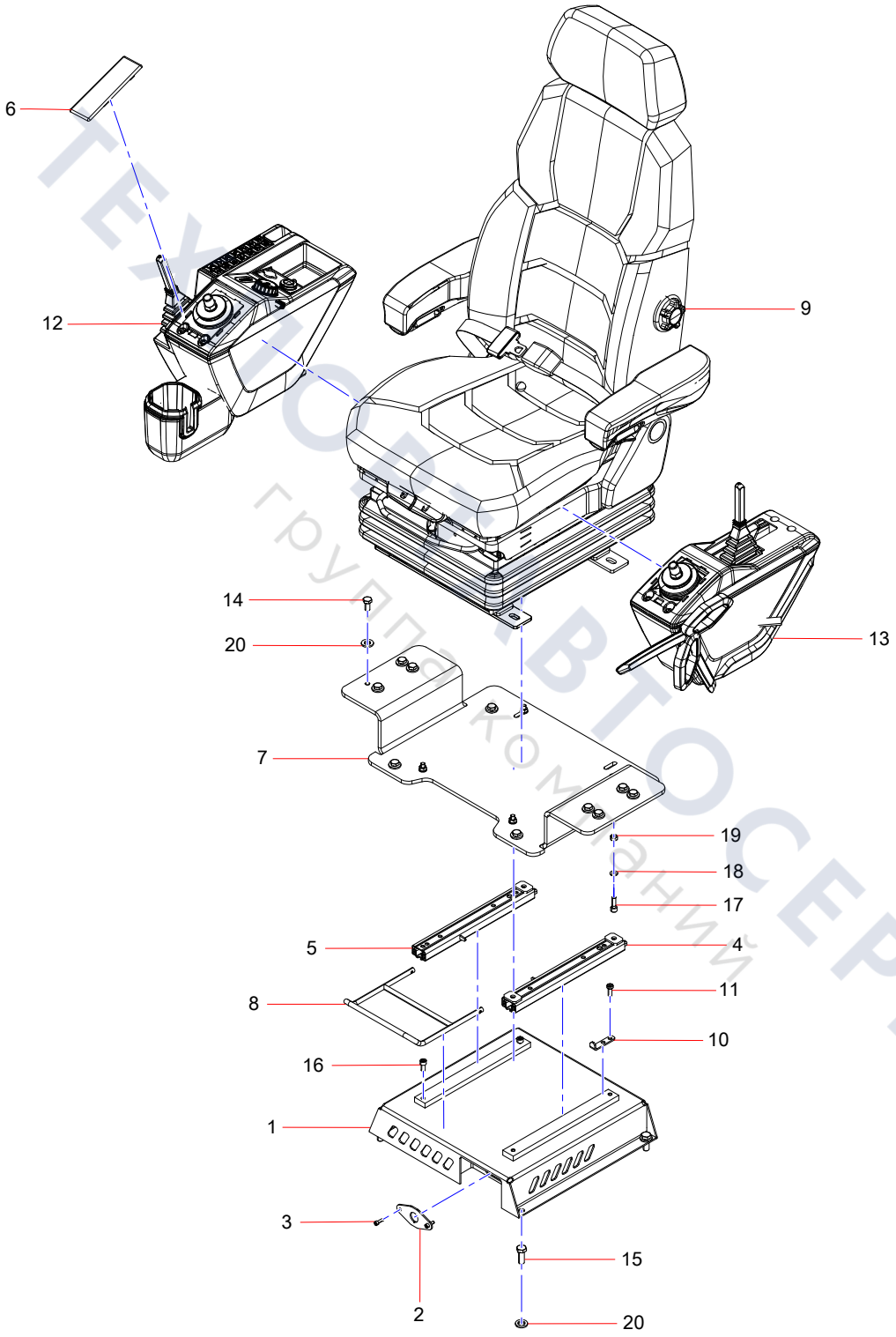

ТЕХНОСЕРВИС
группа компаний

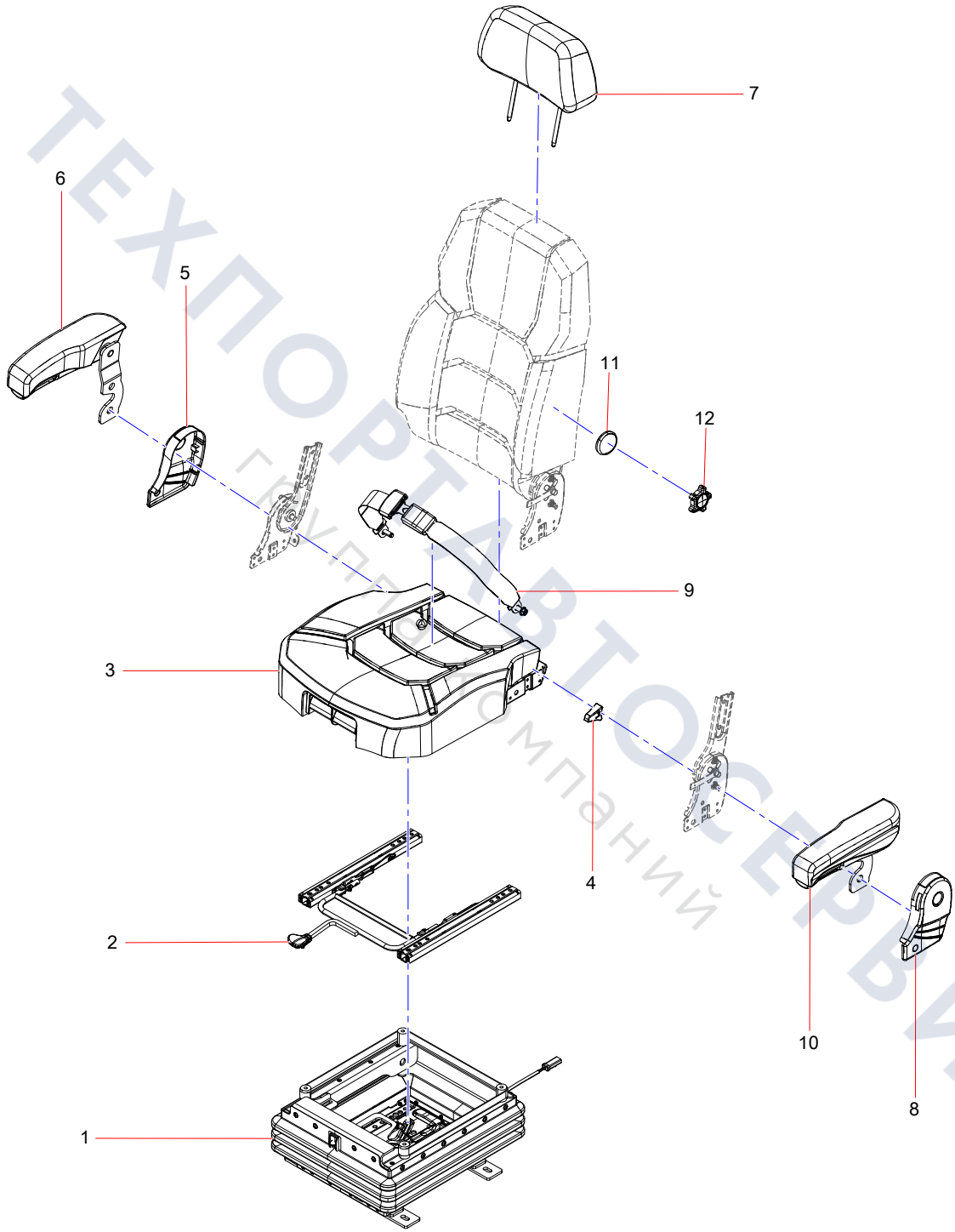

ТЕХПОРТАВТОСЕРВИС
Группа компаний

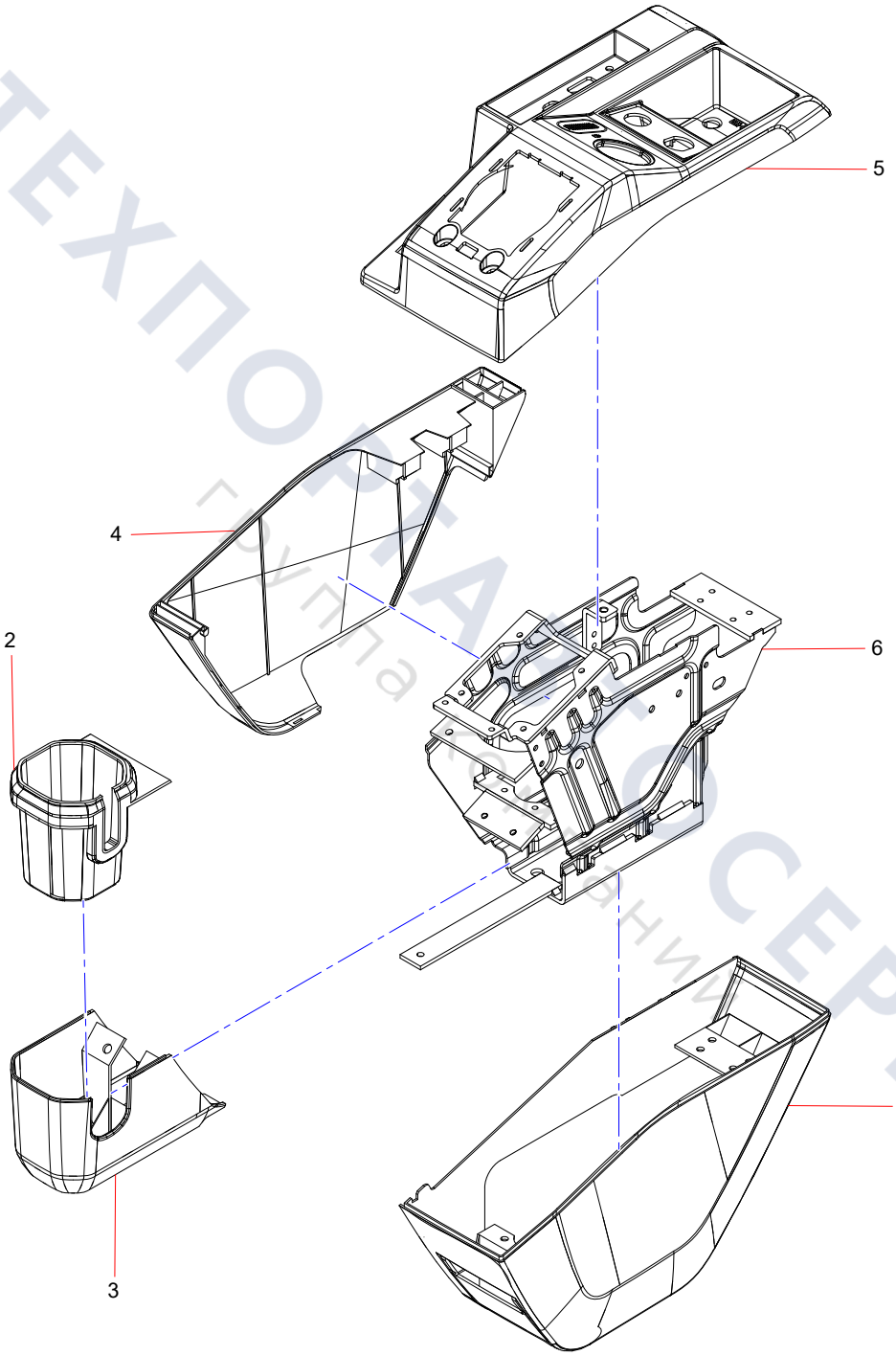

ТЕХПОРТАЛ СЕРВИС
группа компаний

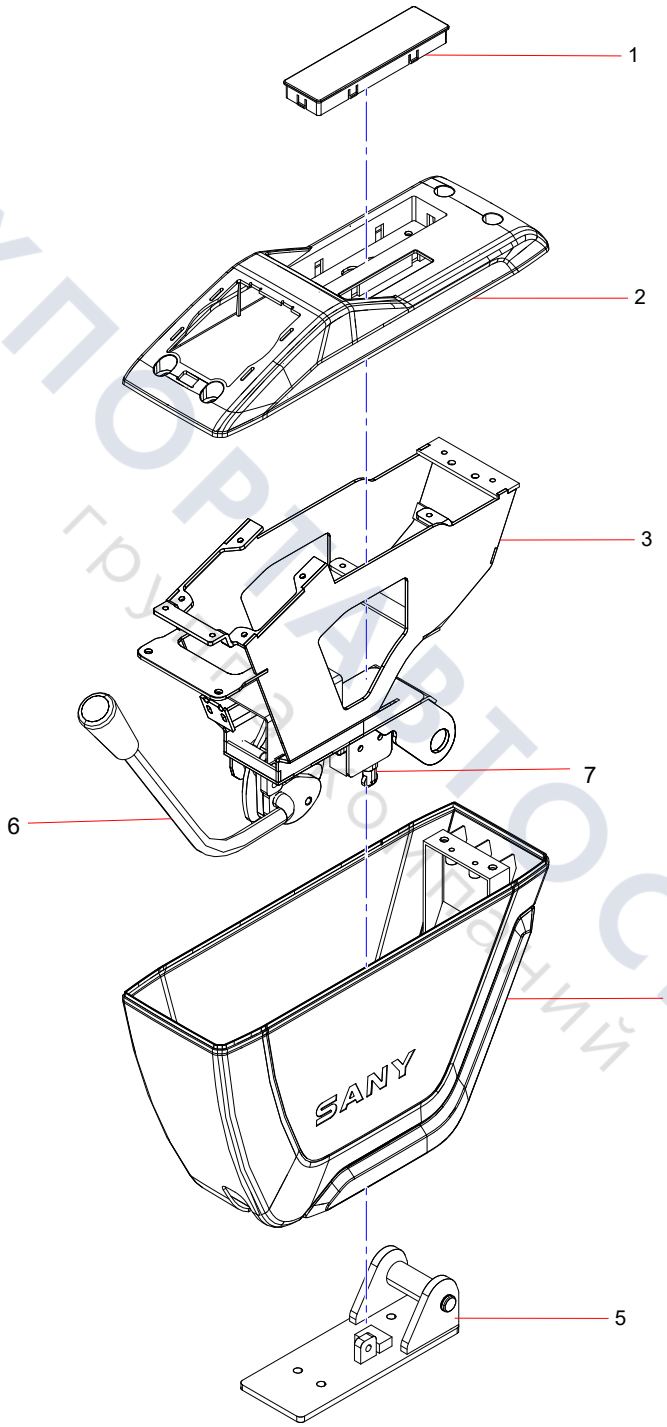

ТЕХПОРТАВТОСЕРВИС
грузовой автосервис

Vertical Plate Assembly

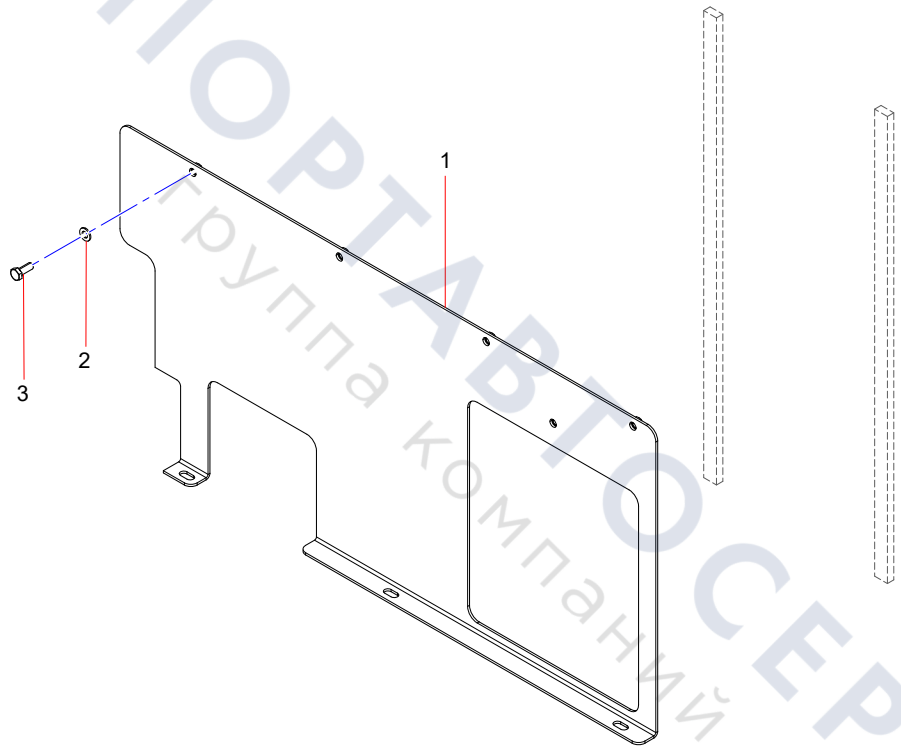

ТЕХПОРТАВТОСЕРВИС
Группа компаний

Foot Blowing Air Duct Assembly

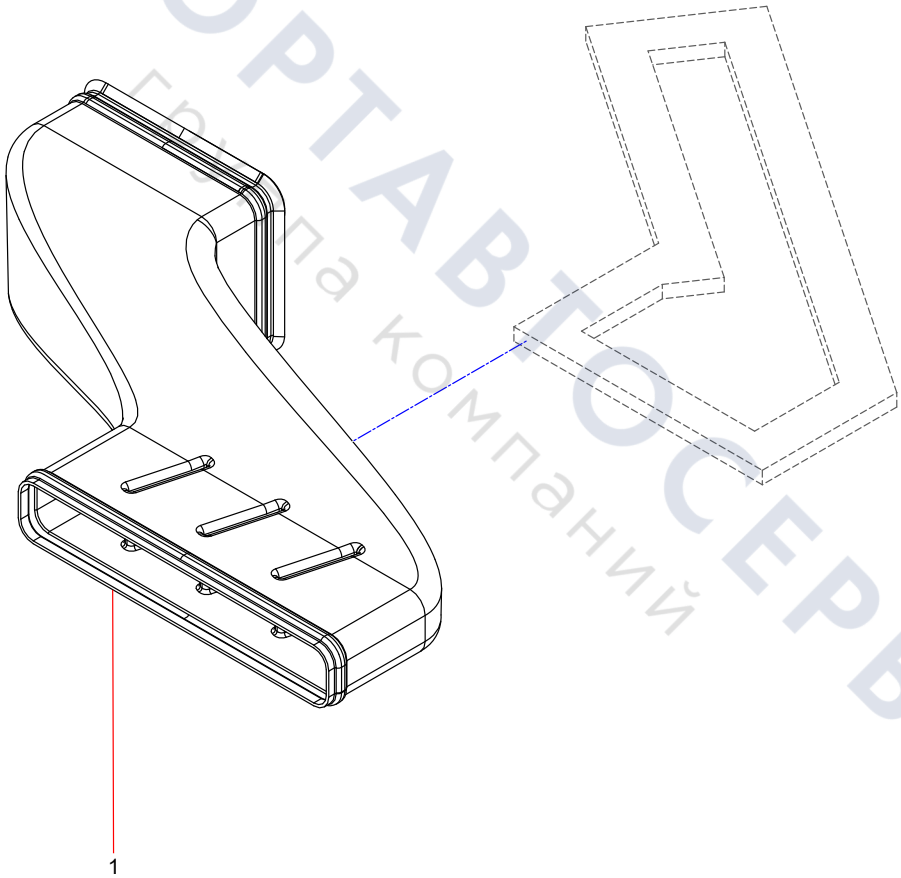

ТЕХПОРТАВТОСЕРВИС
Группа компаний

Bottom Board Rack of Cab

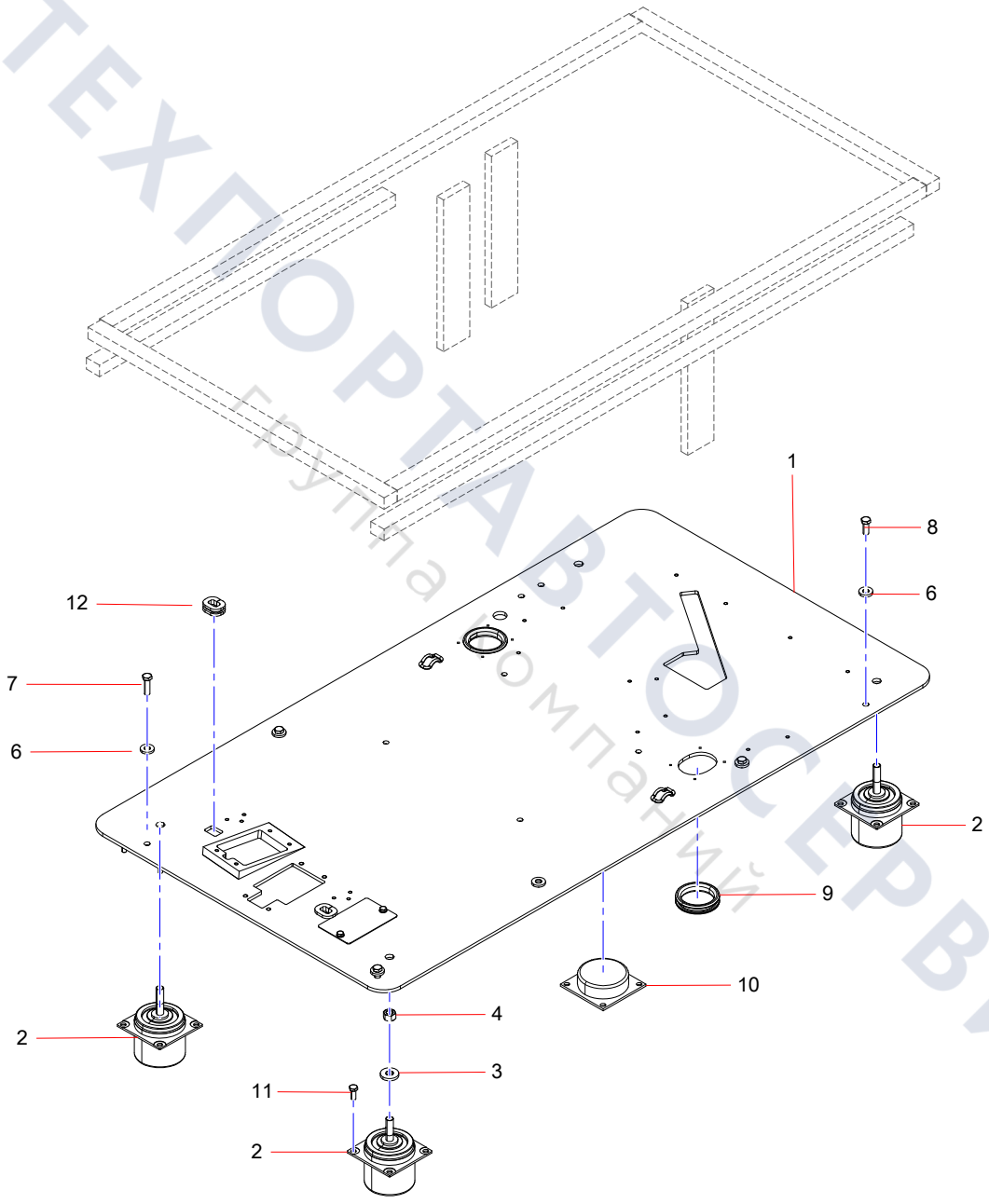

ТЕХПОРТАВТОСЕРВИС
Группа компаний

Group 5

Hydraulic System

ТЕХПОРТАВТОСЕРВИС
группа компаний

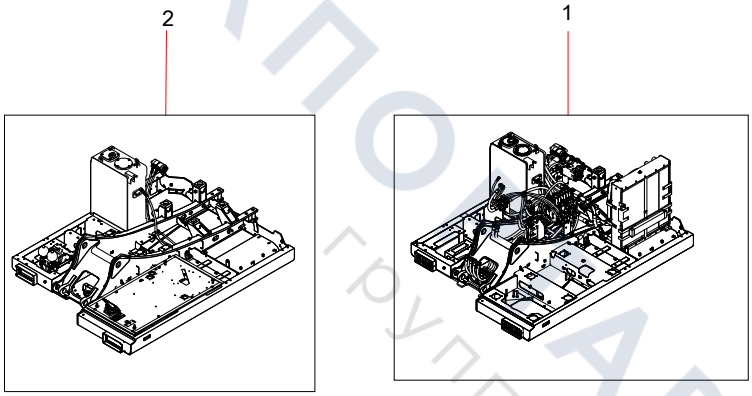

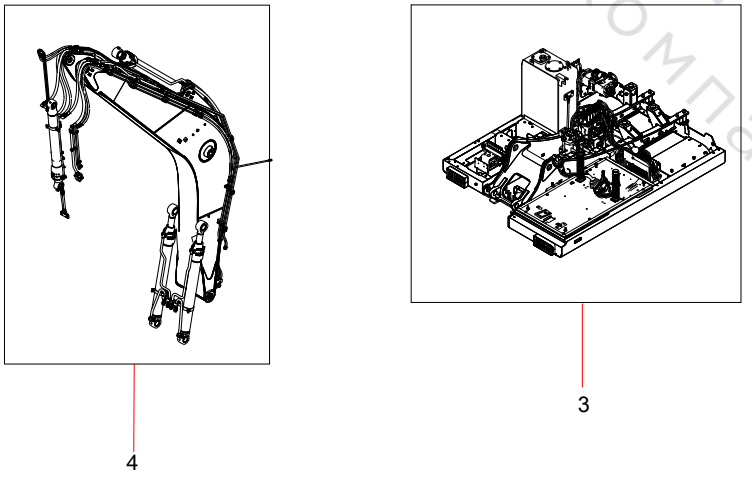

ТЕХПОЛАВТОСЕРВИС
группа компаний

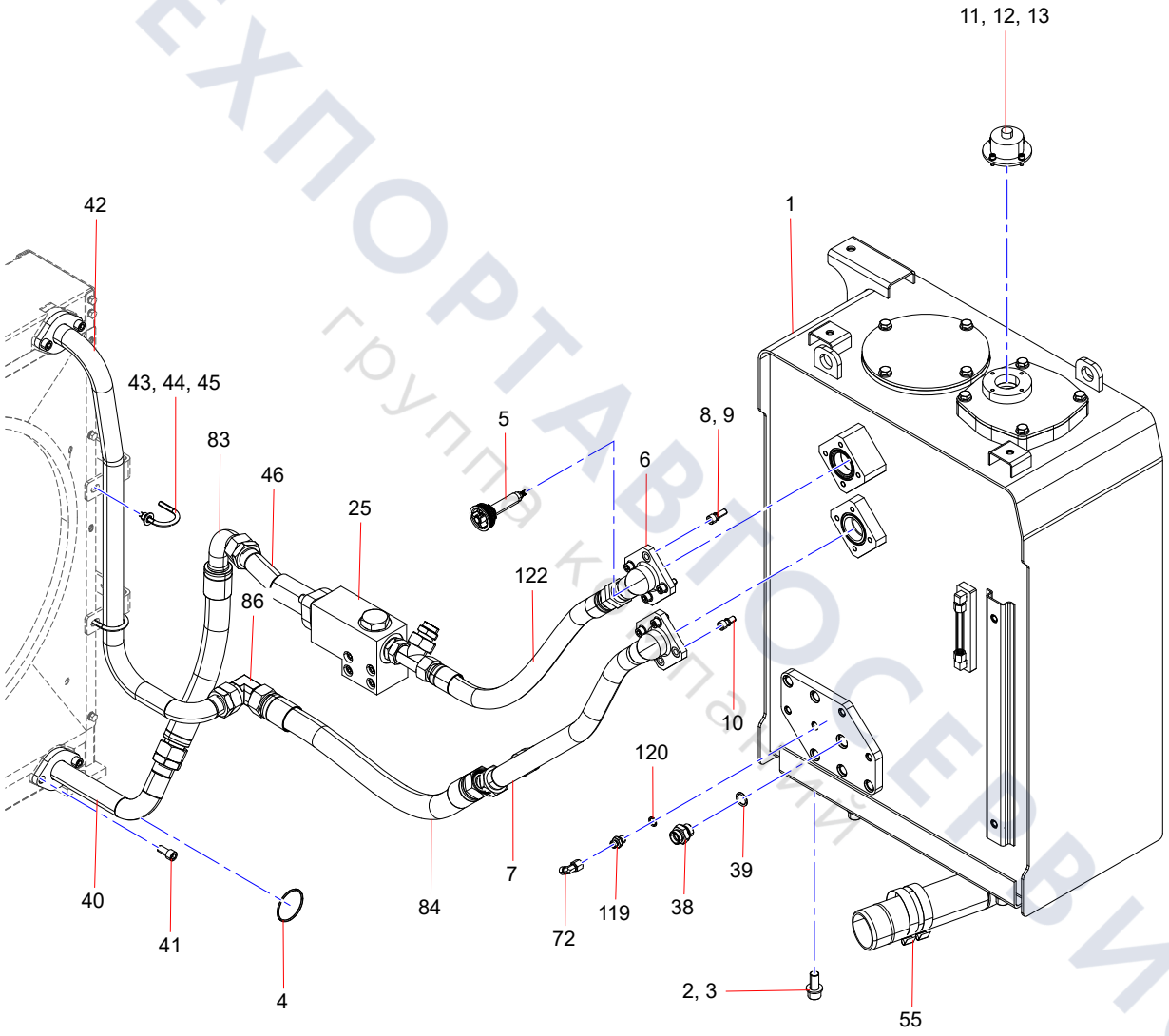

ТЕХПОРТАВТОСЕРВИС
группа компаний

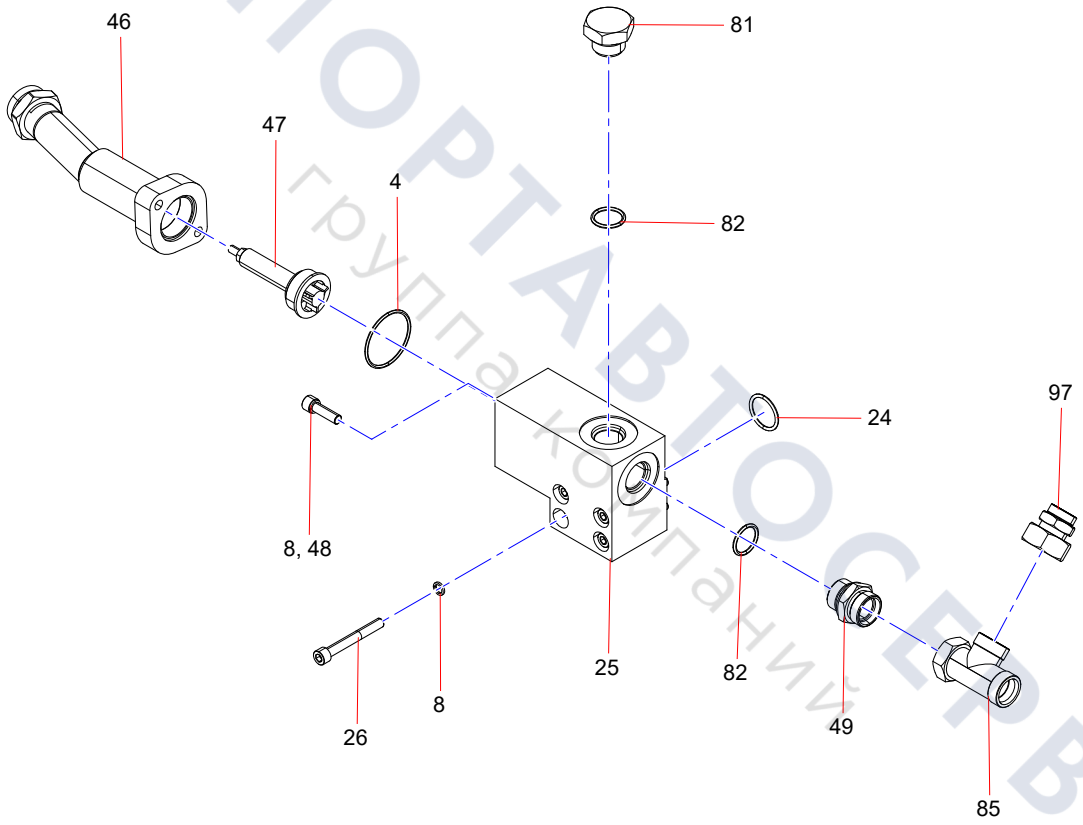

ТЕХПОРТАВТОСЕРВИС
группа компаний

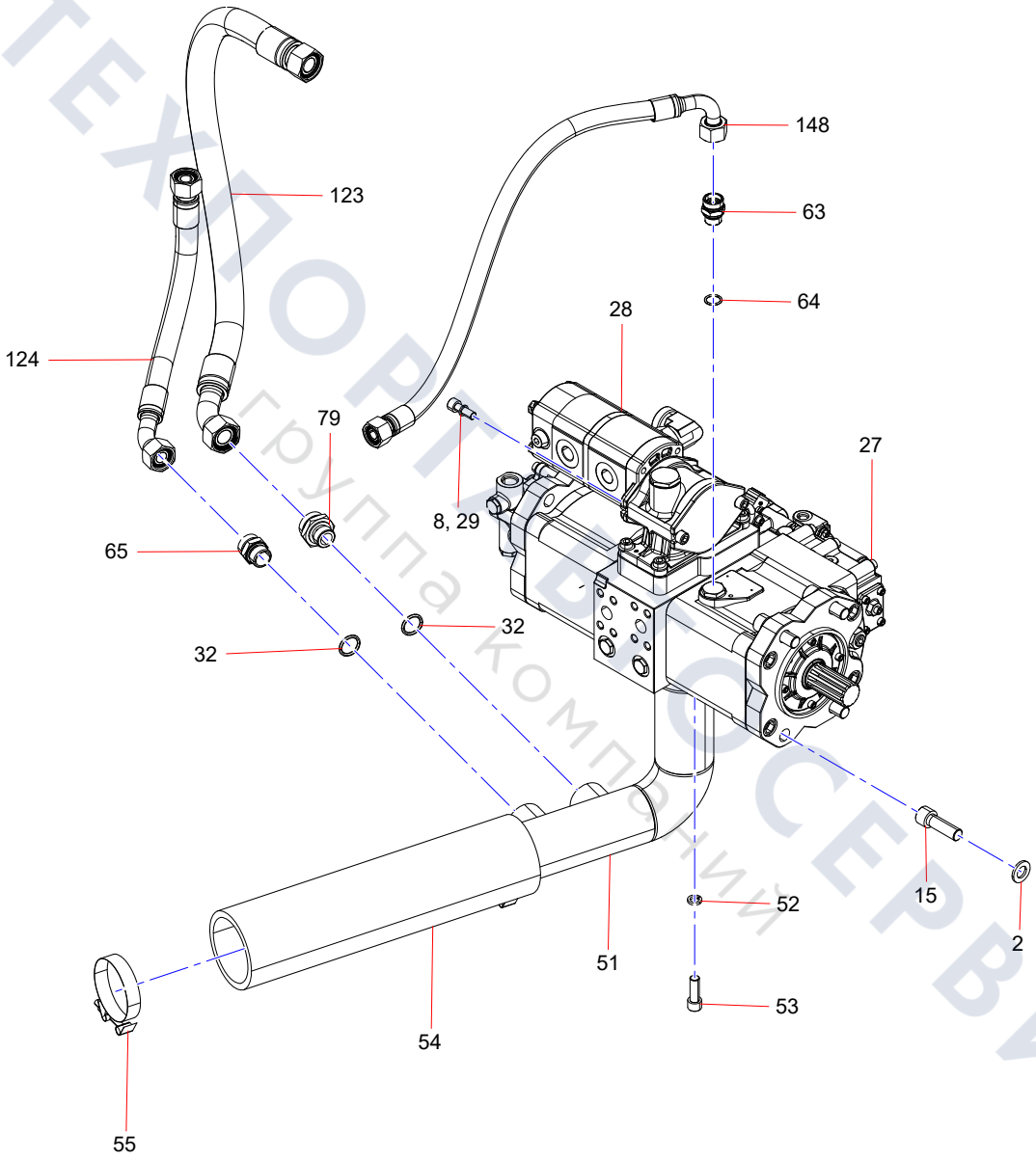

ТЕХПОРТСЕРВИС
группа компаний

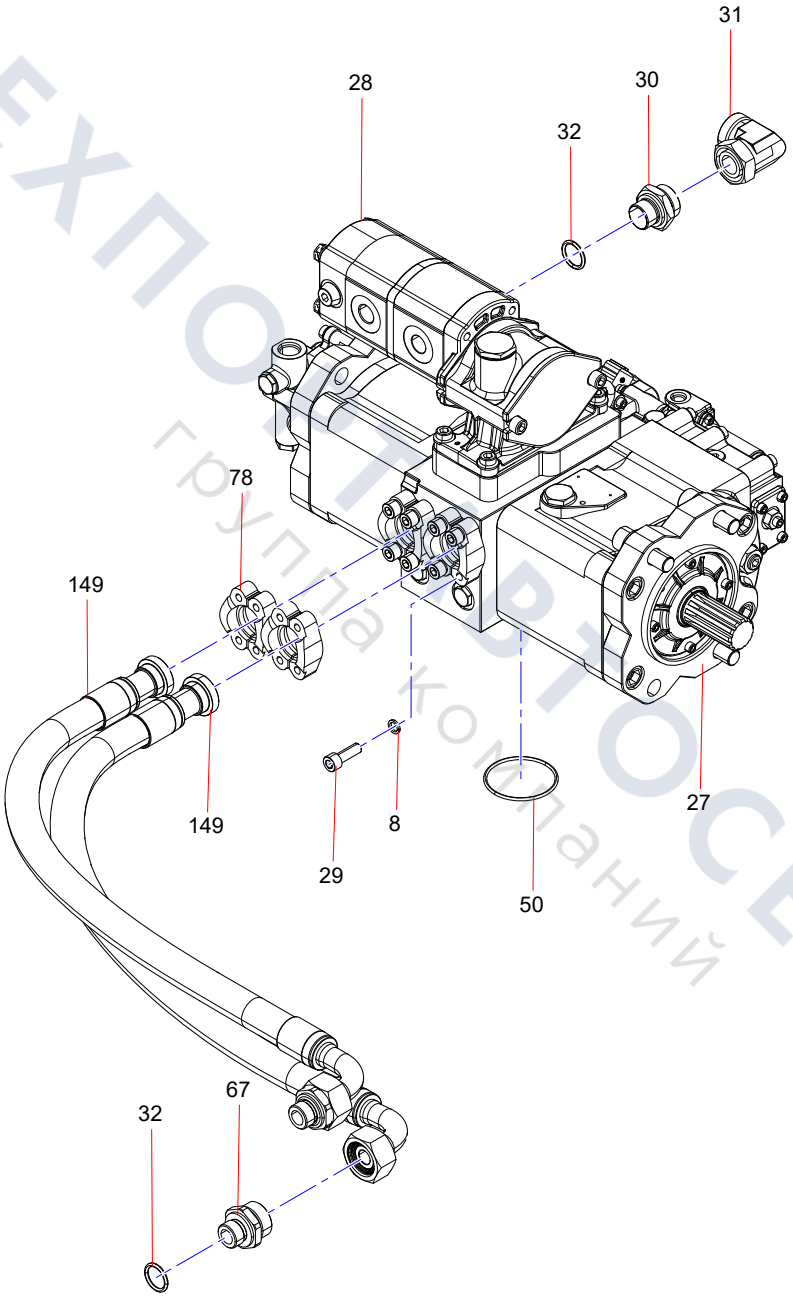

ТЕХПОСТАВТОСЕРВИС
группа компаний

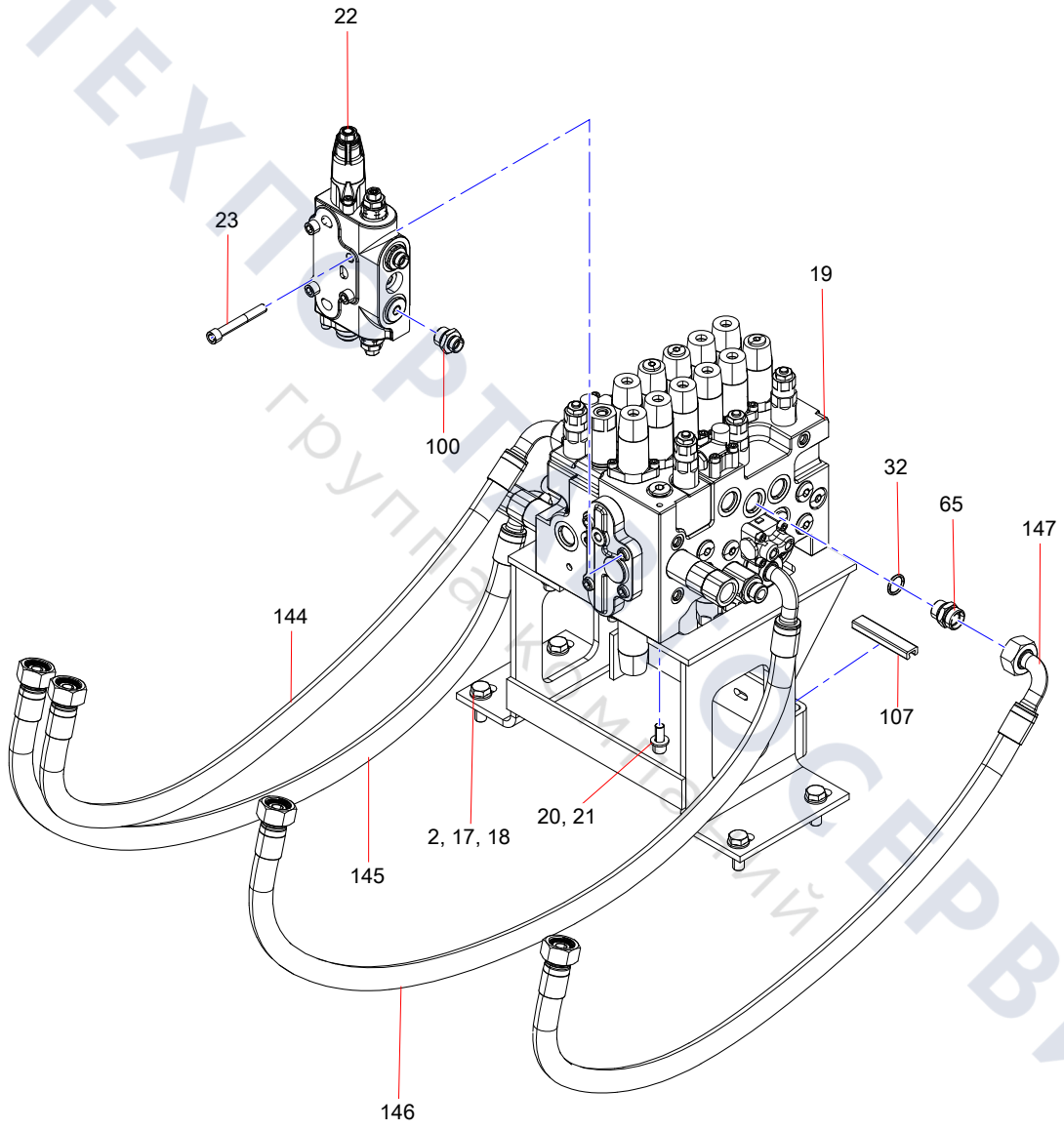

ТЕХПОРТ СЕРВИС
группа компаний

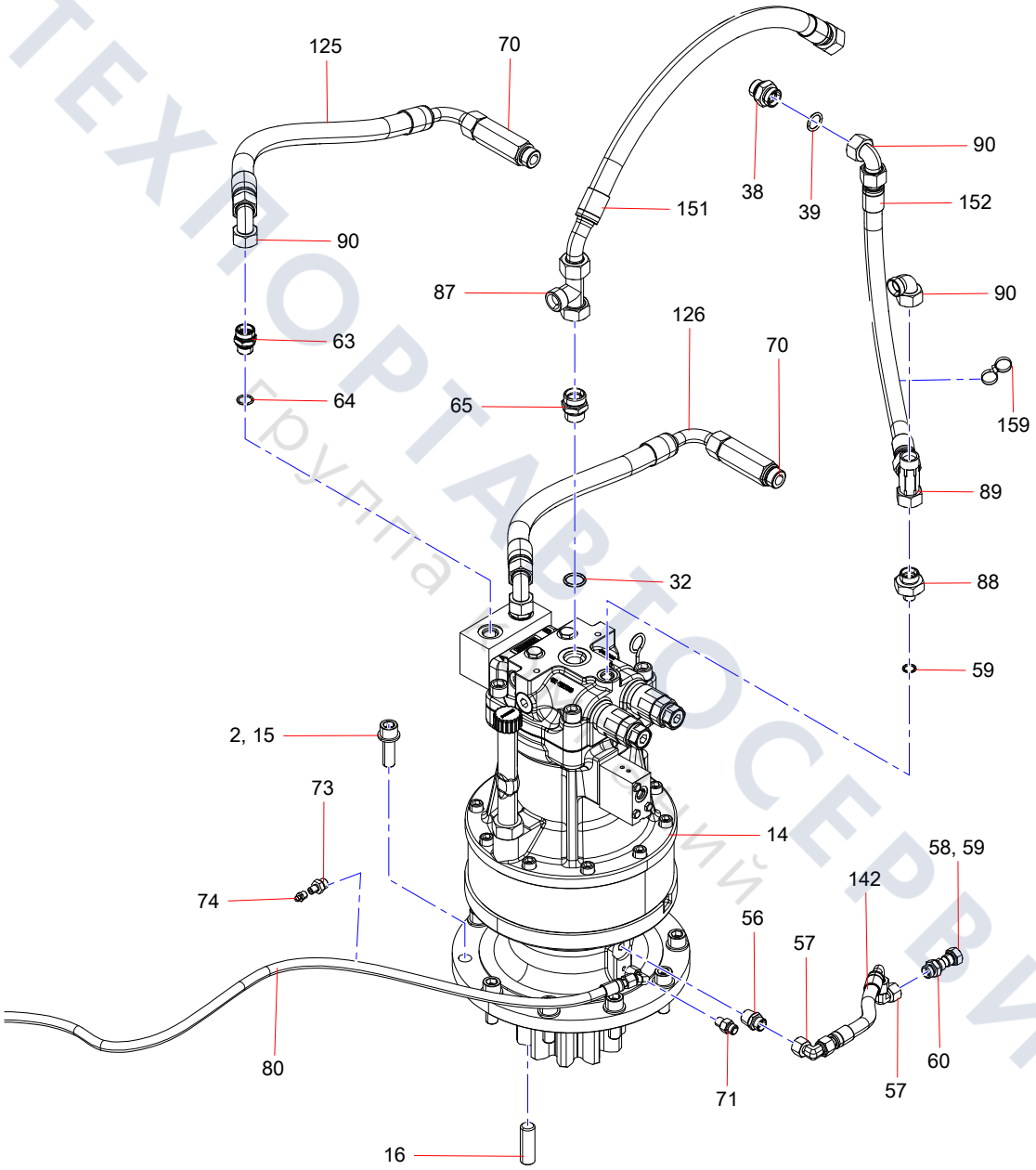

ТЕХНОРТАВТОСЕРВИС
Группа

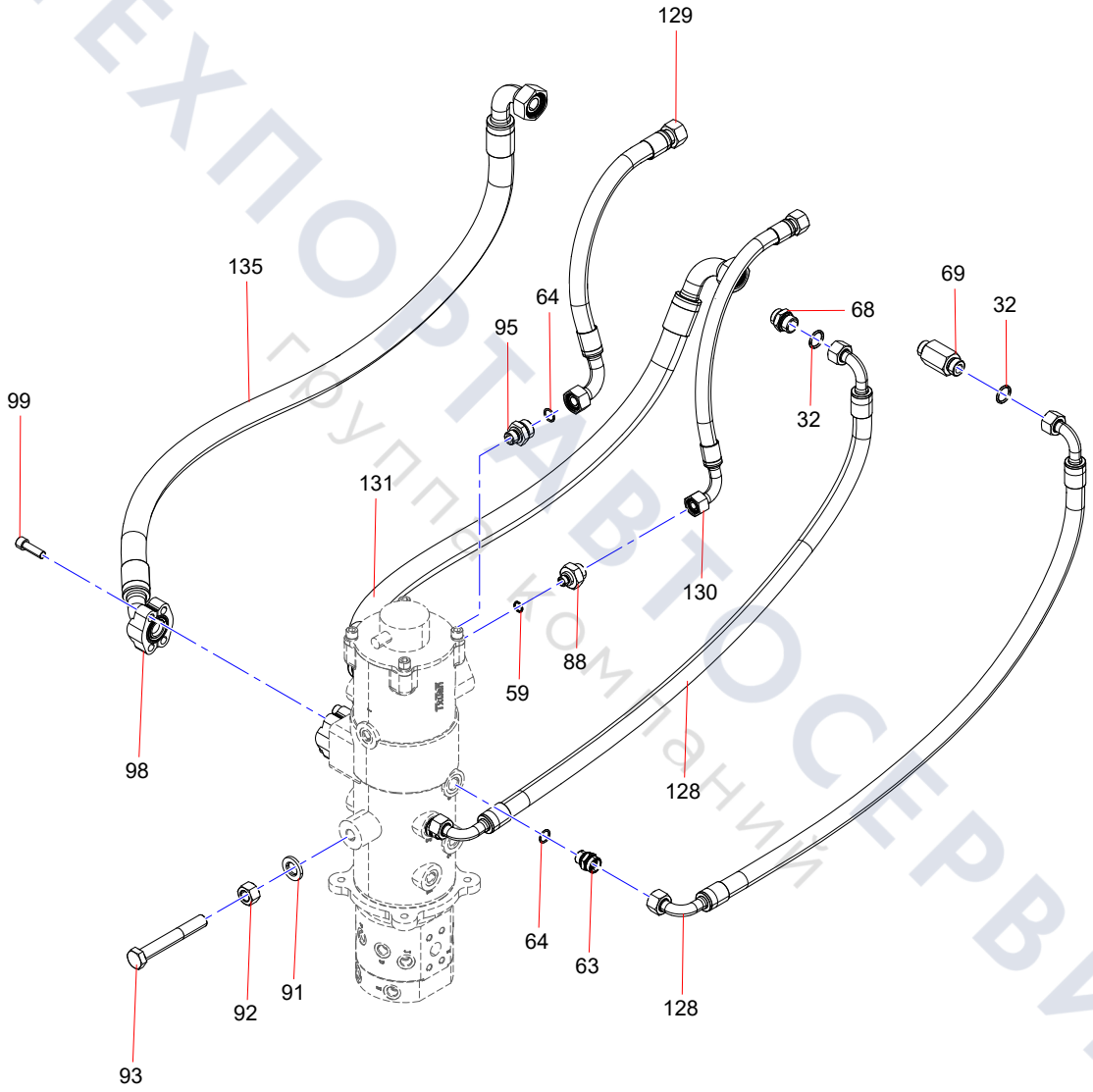

ТЕХПОРТАВТОСЕРВИС
Группа компаний

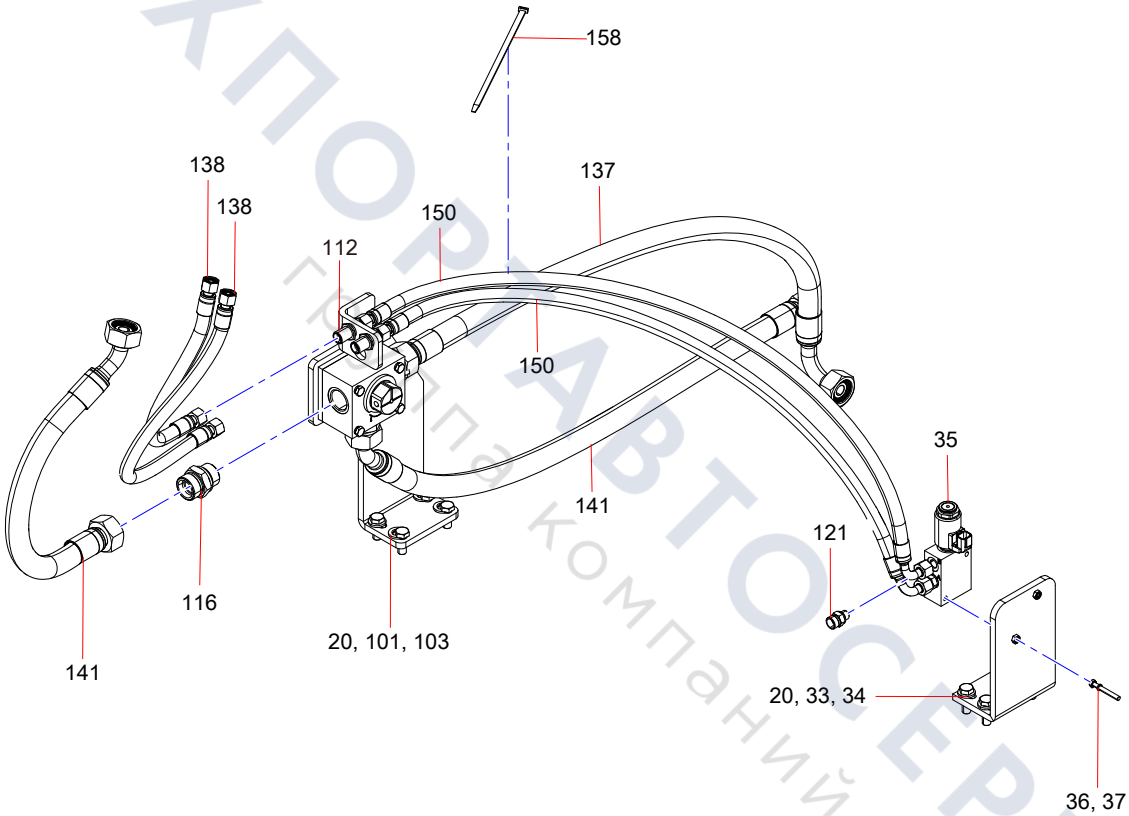

ТЕХПОРТАВТОСЕРВИС
Группа компаний

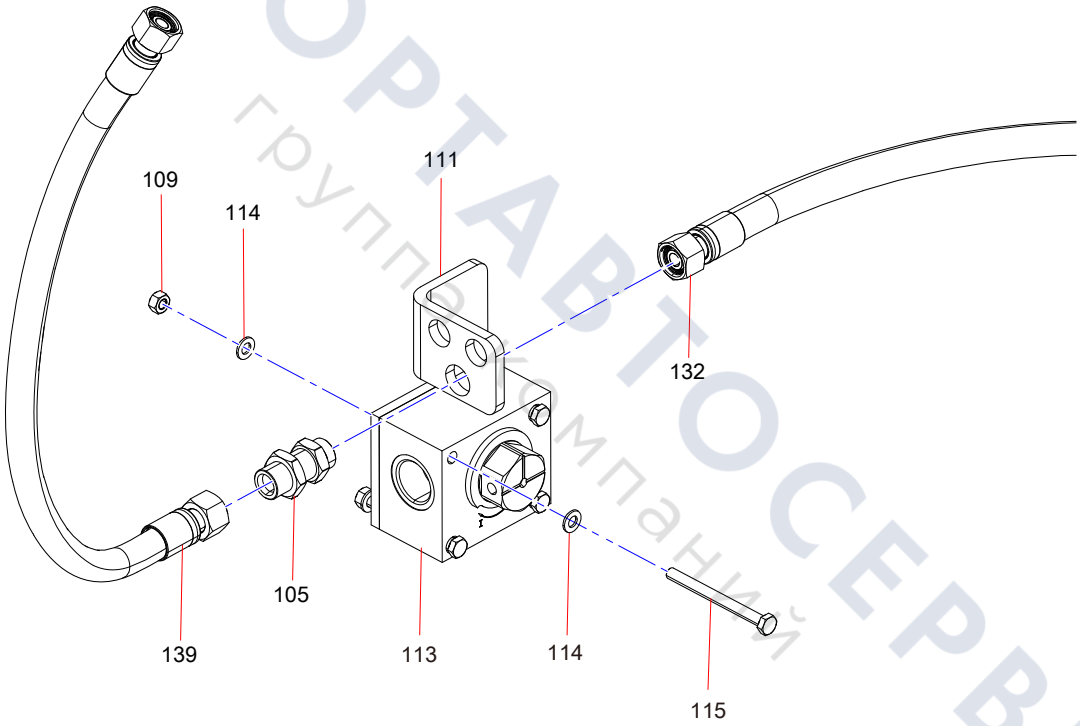

ТЕХПОРТАВТОСЕРВИС
группа компаний

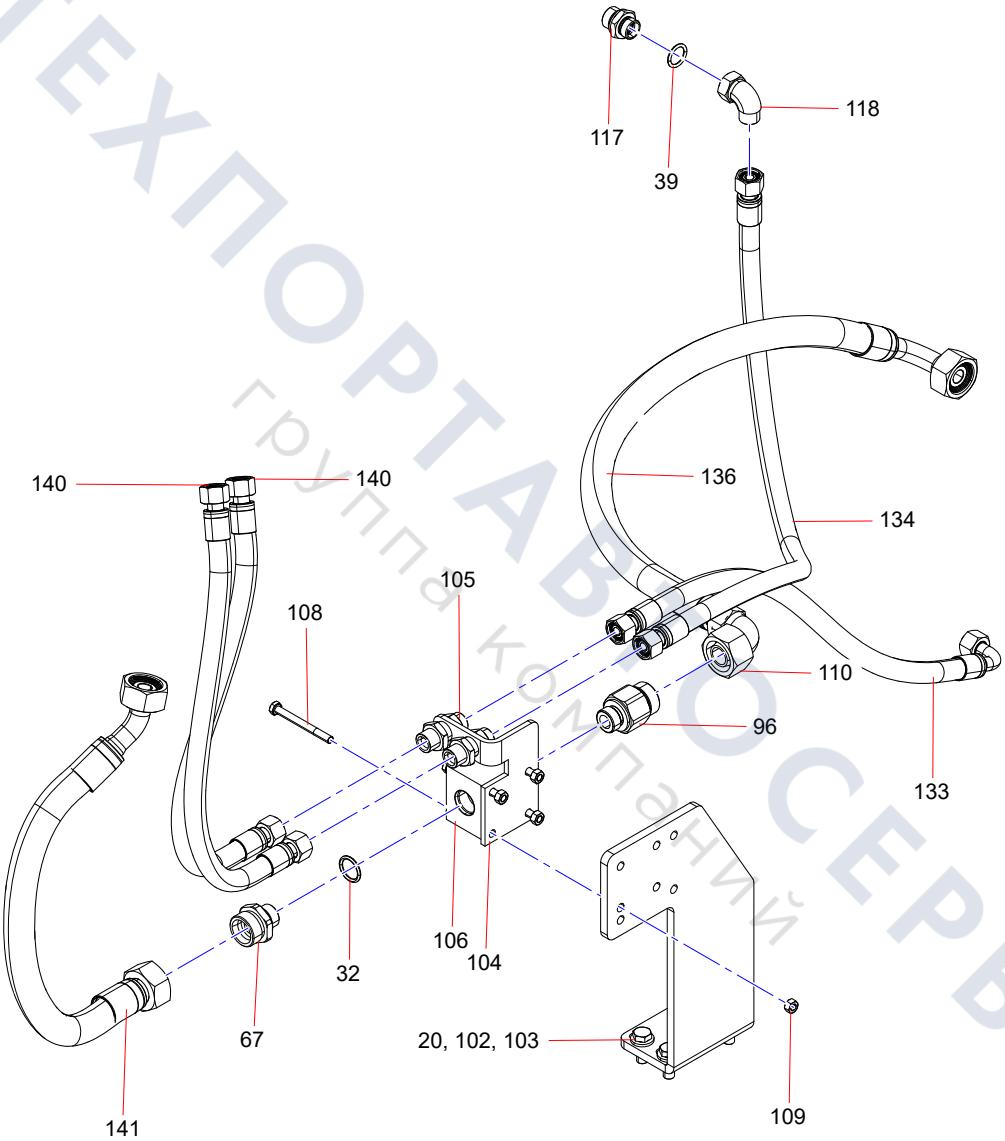

ТЕХПОРТАВТОСЕРВИС
группа компаний

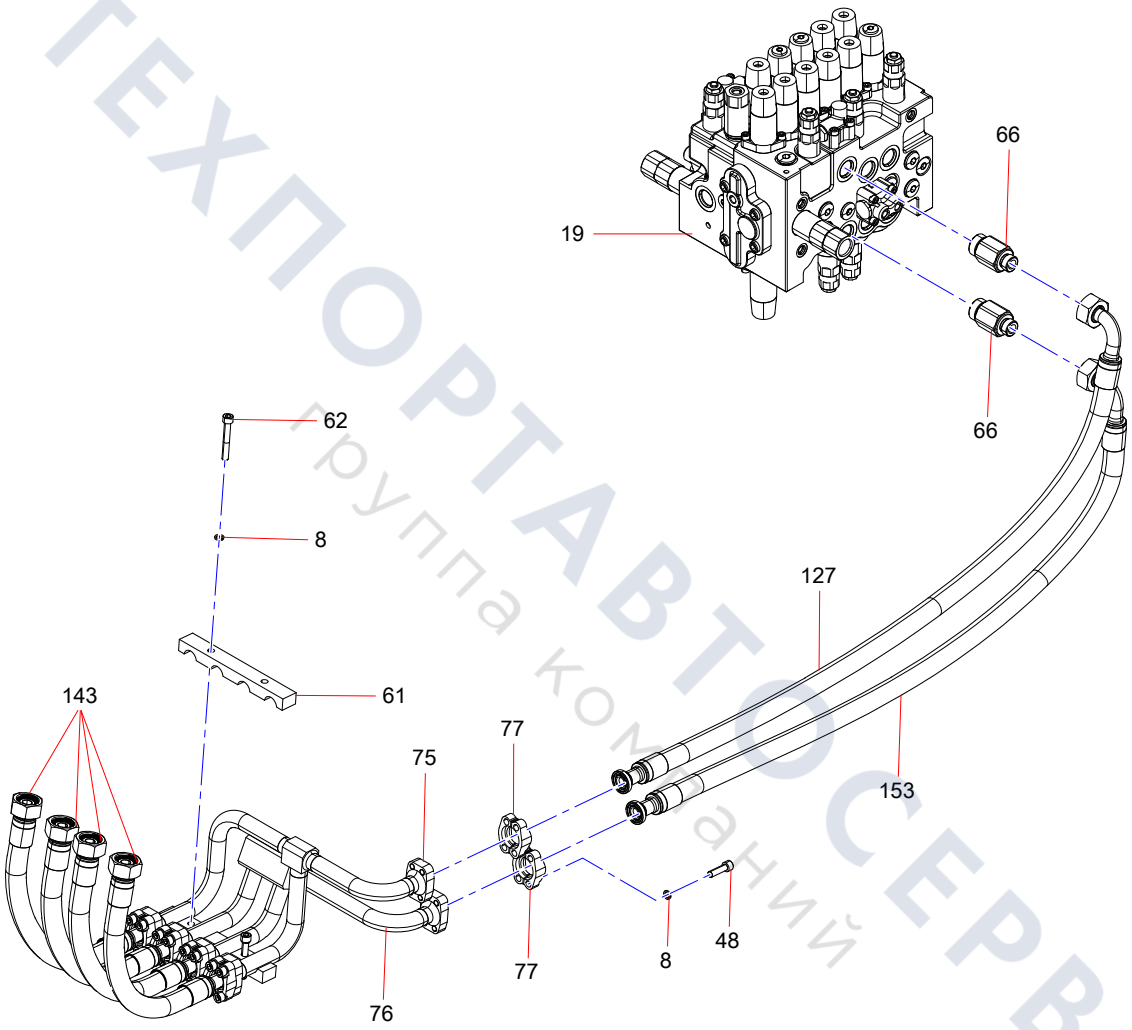

ТЕХПОРТАВТОСЕРВИС
Группа компаний

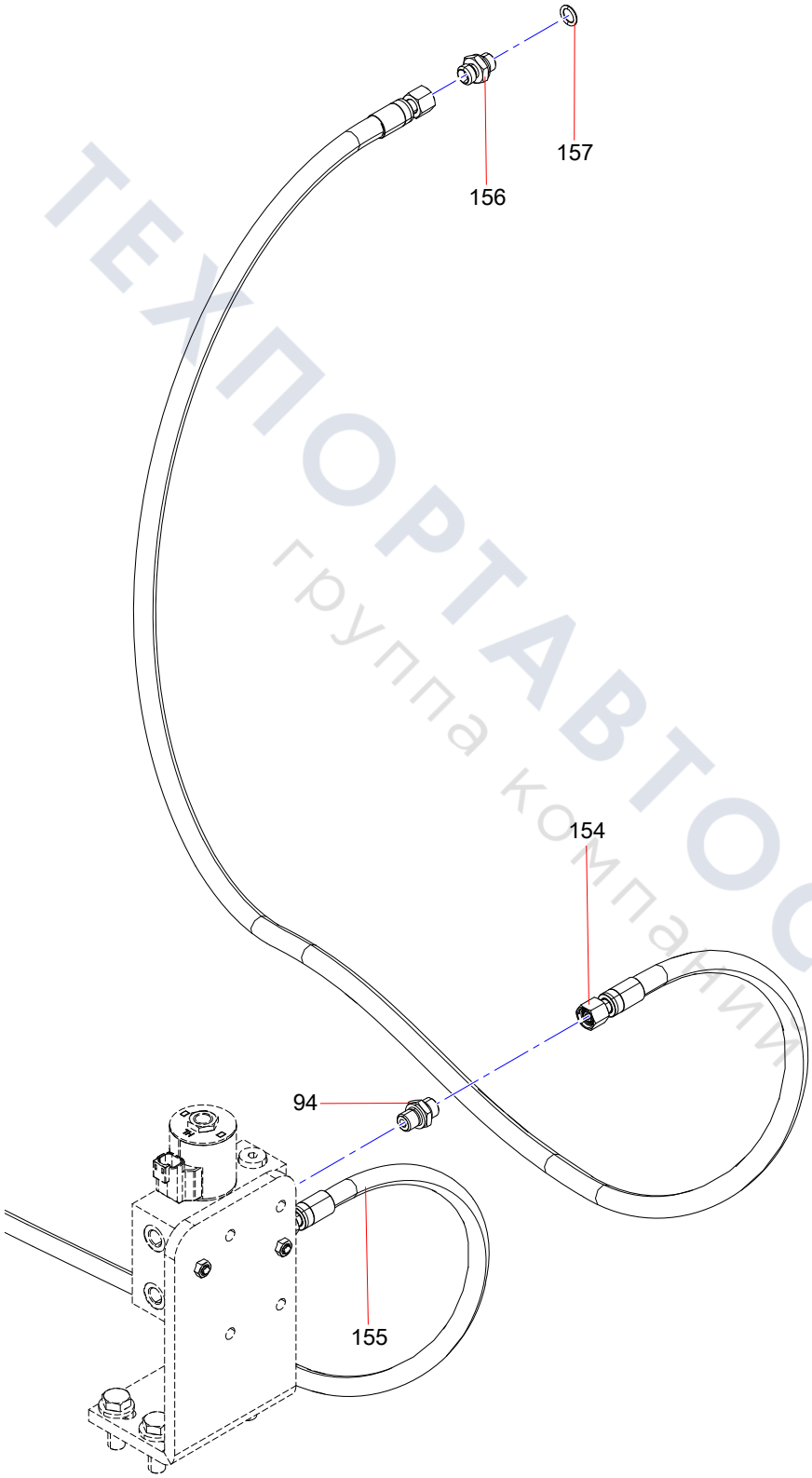

ТЕХПОРТАВТОСЕРВИС
группа компаний

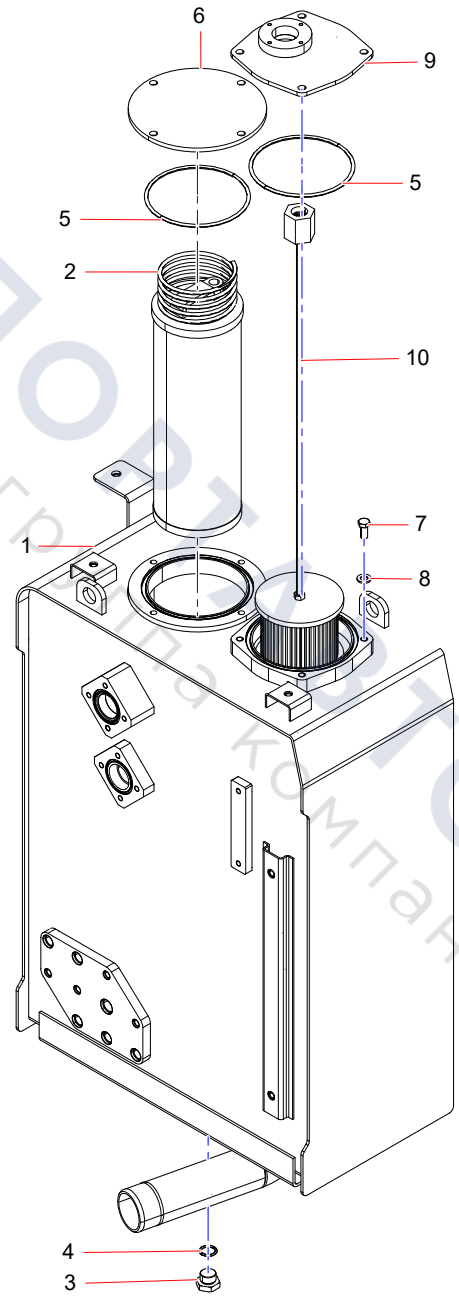

ТЕХПОРТСЕРВИС
группа компаний

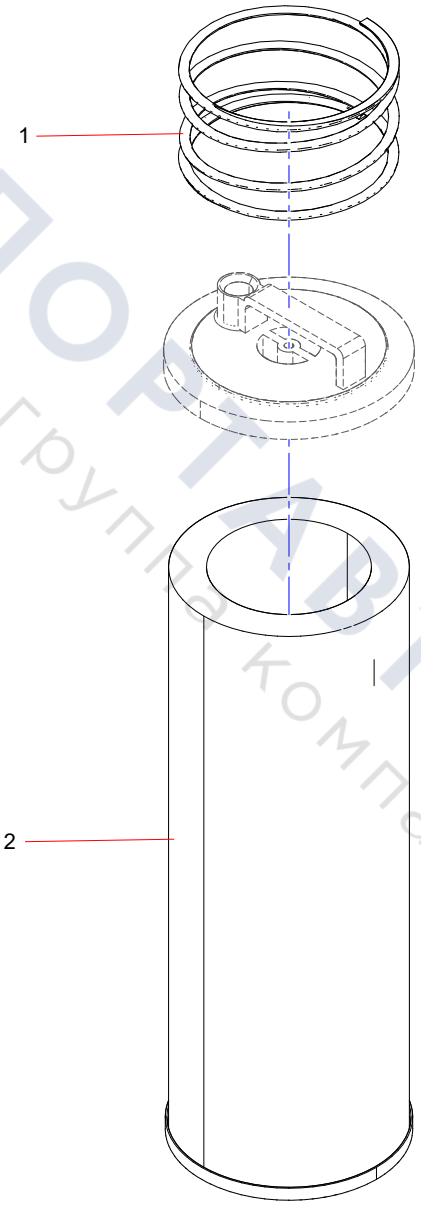

ТЕХПОРТАВТОСЕРВИС
группа компаний



ТЕХПОРТАВТОСЕРВИС
группа компаний

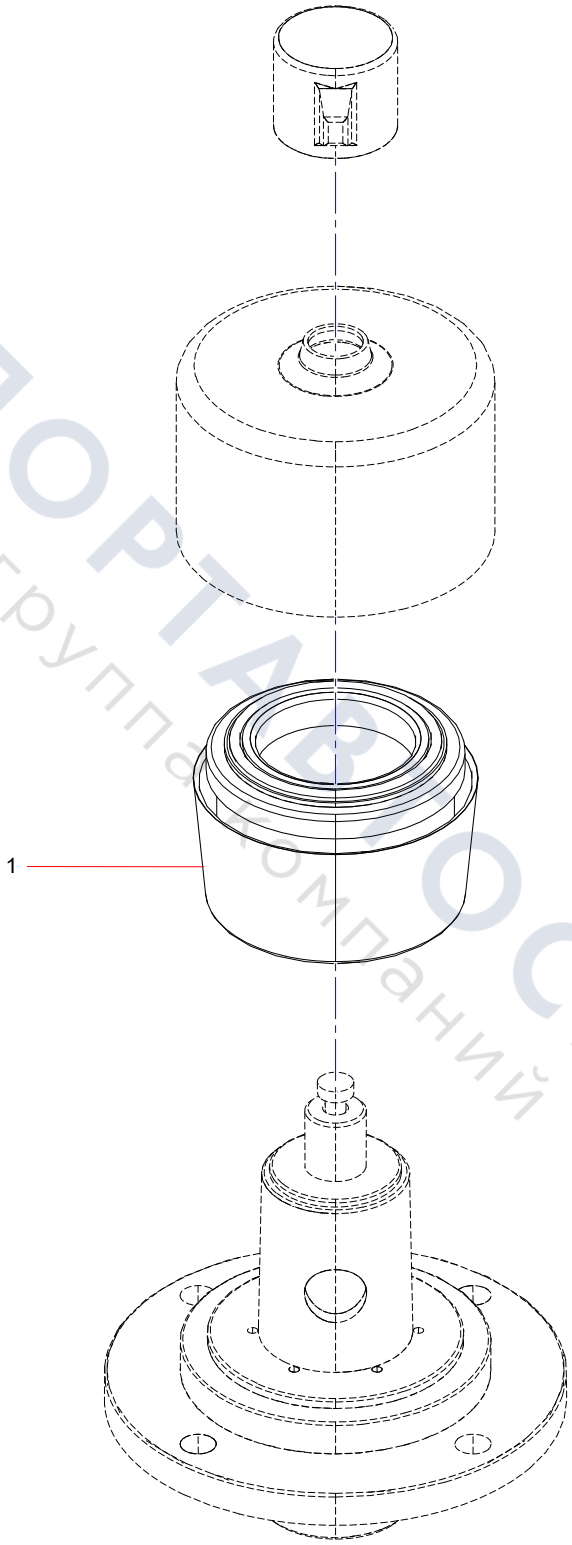

ТЕХПОРТАВТОСЕРВИС
группа компаний

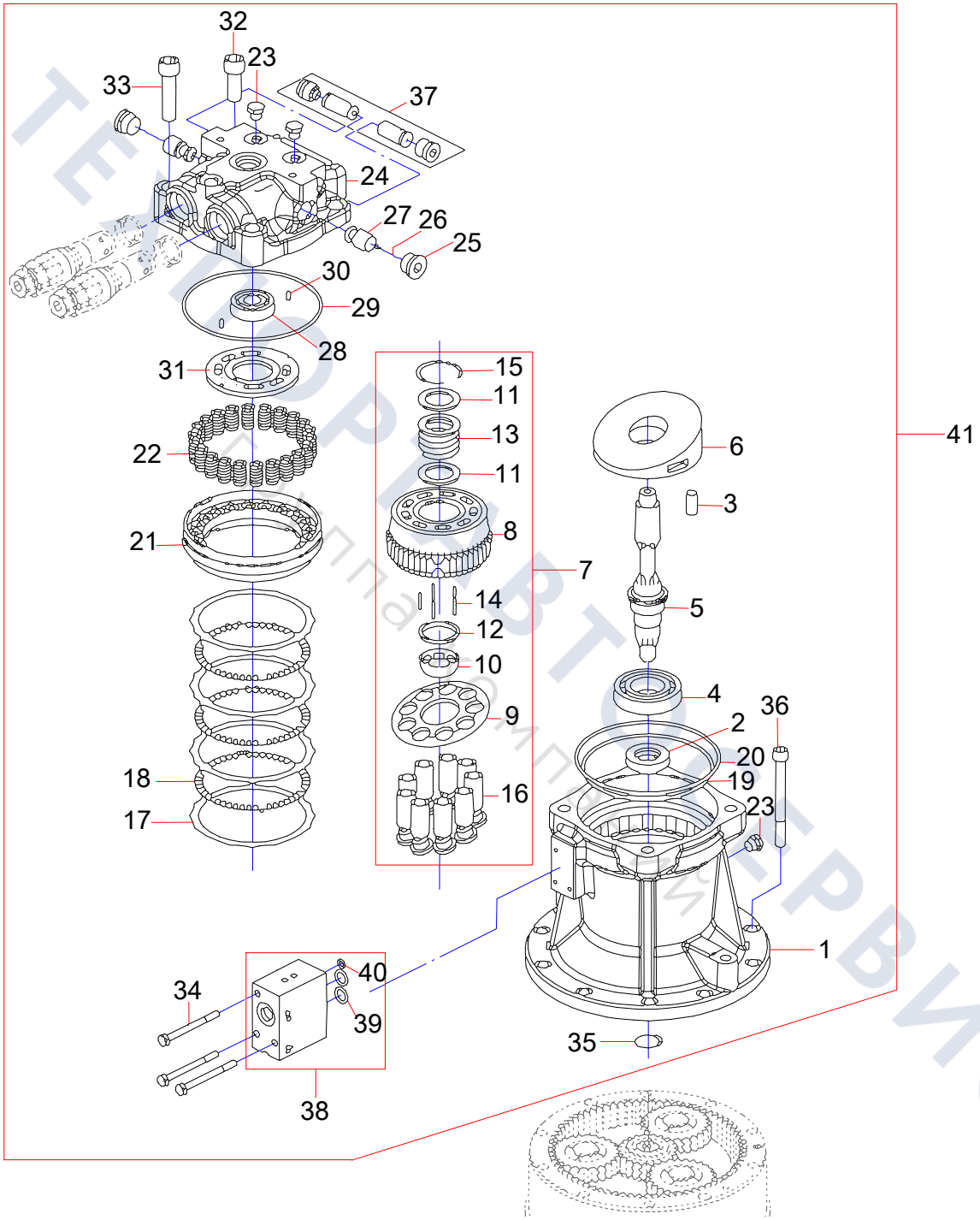
32
23
33
37
24
27
26
25
30
29
28
31
22
21
18
17
15
11
13
11
8
7
14
12
10
9
16
6
3
5
4
2
20
19
23
36
41
1
35
34
40
39
38

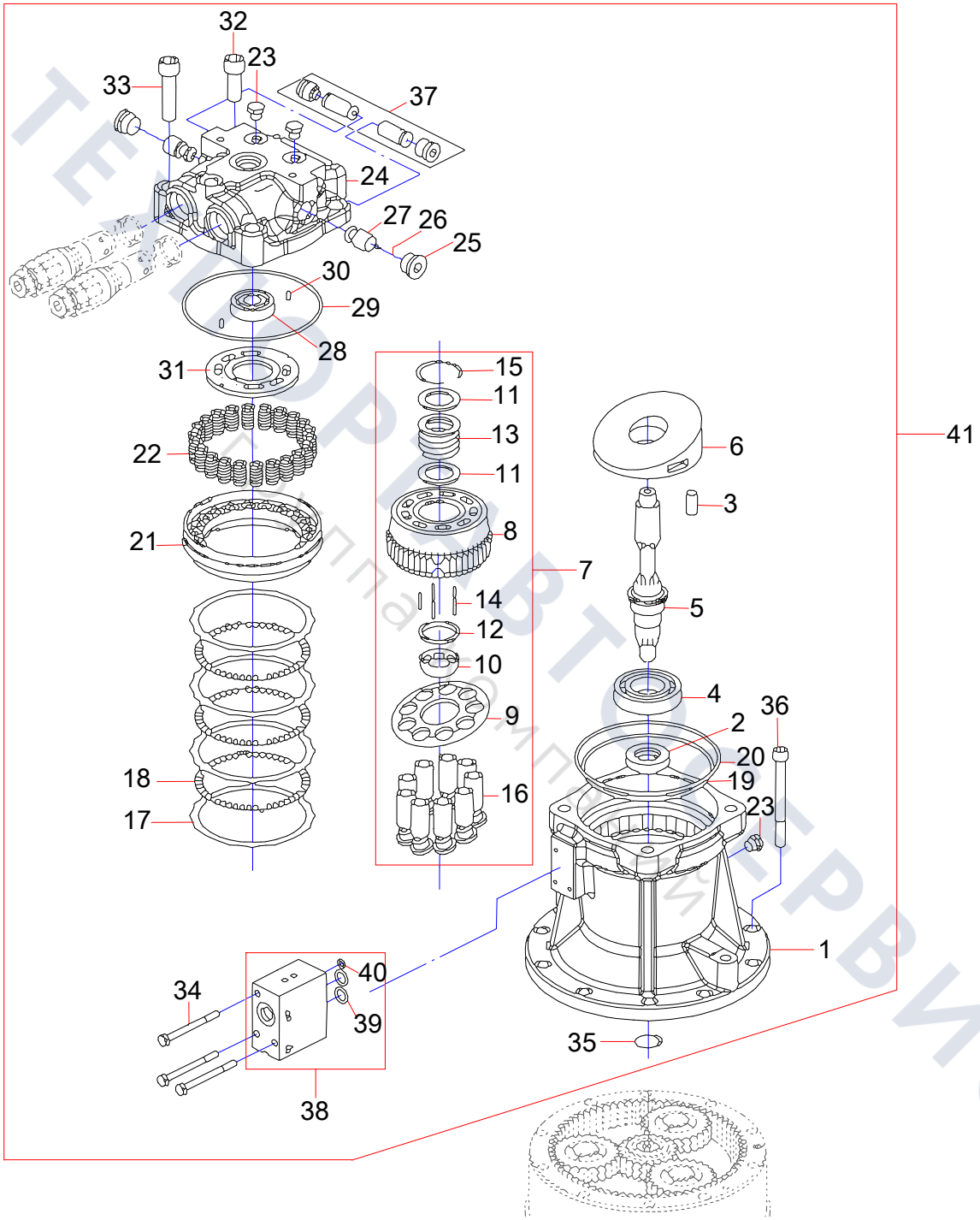

ТЕПЛОВТОСЕРВИС
Каталоги оборудования

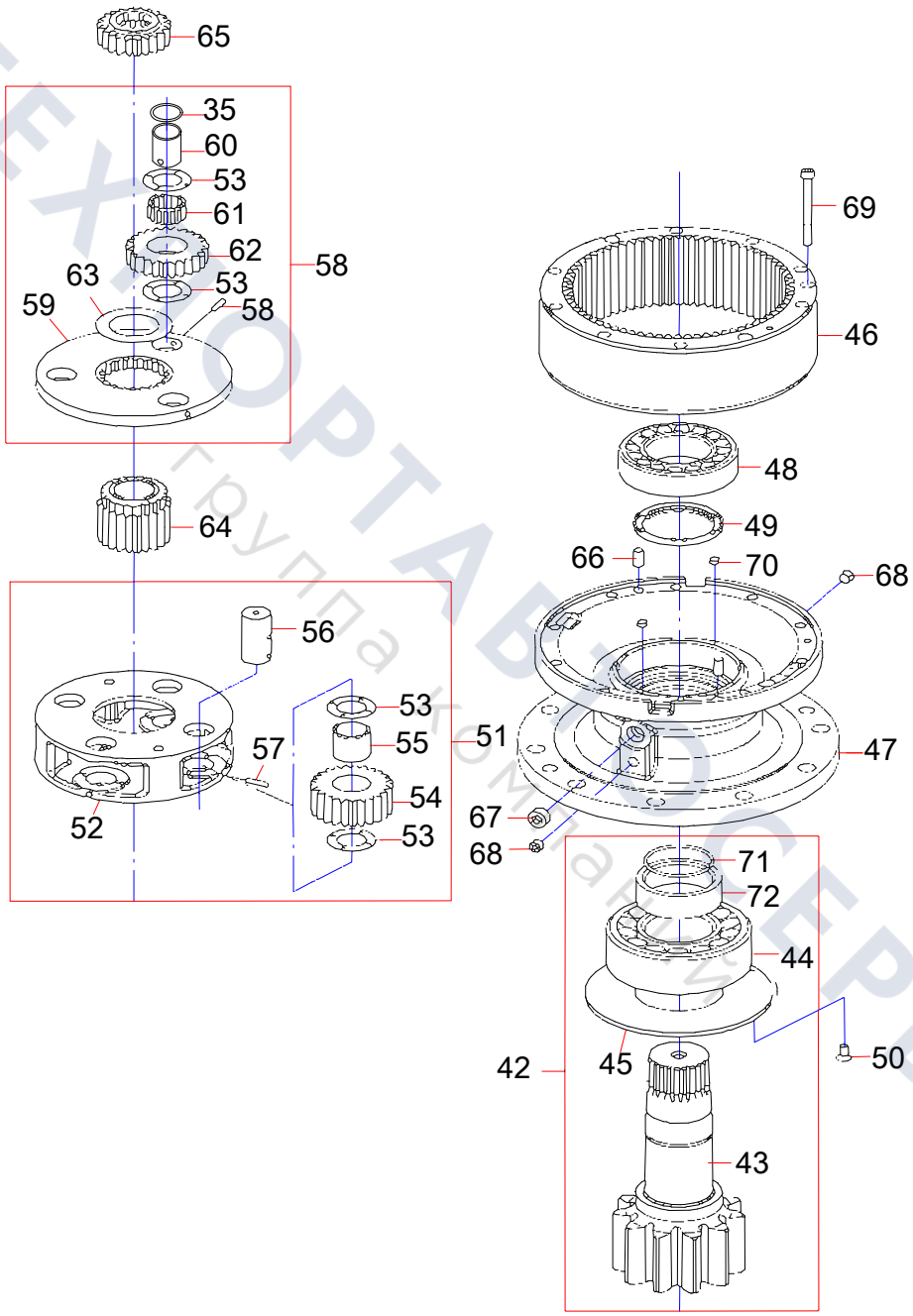

ТЕХНОПАРТАВТОСЕРВИС
Группа компаний

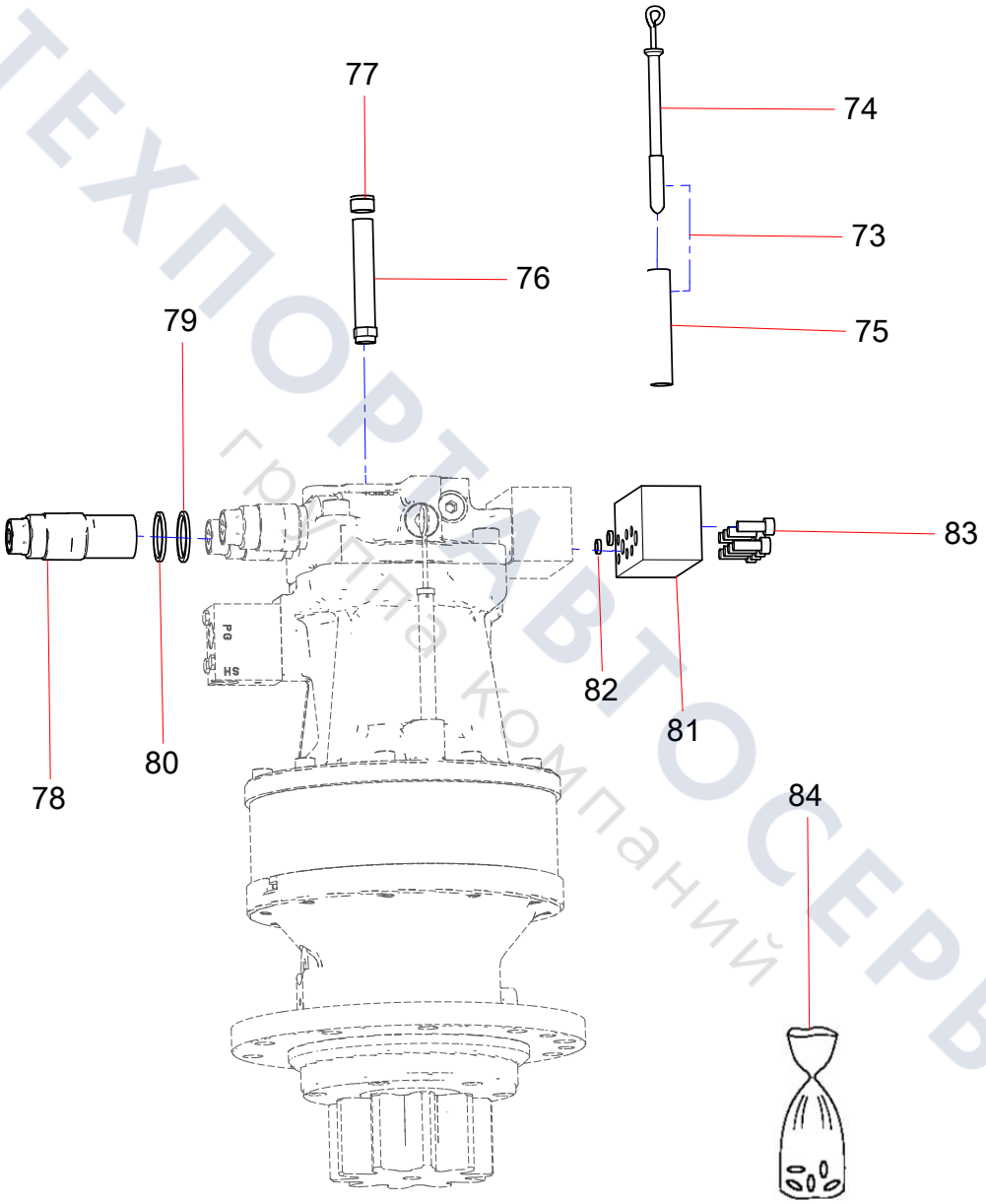

ТЕХПОРТАВТОСЕРВИС
группа компаний

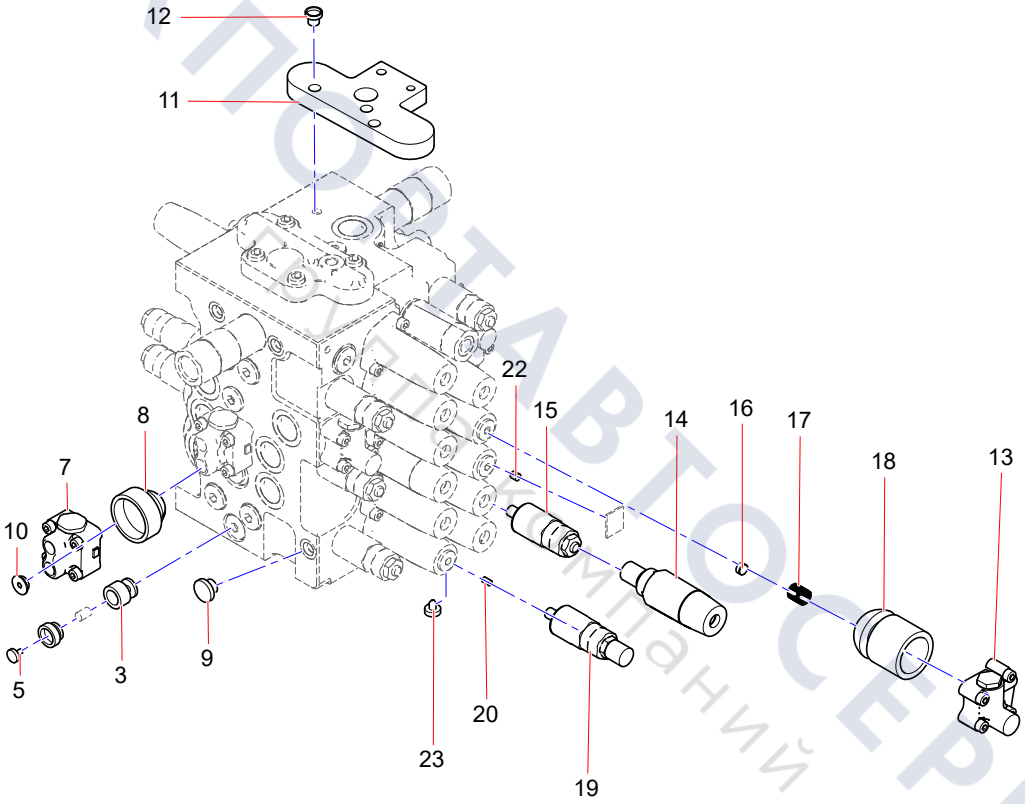

ТЕХПОРТАВТОСЕРВИС
Грузовые компании

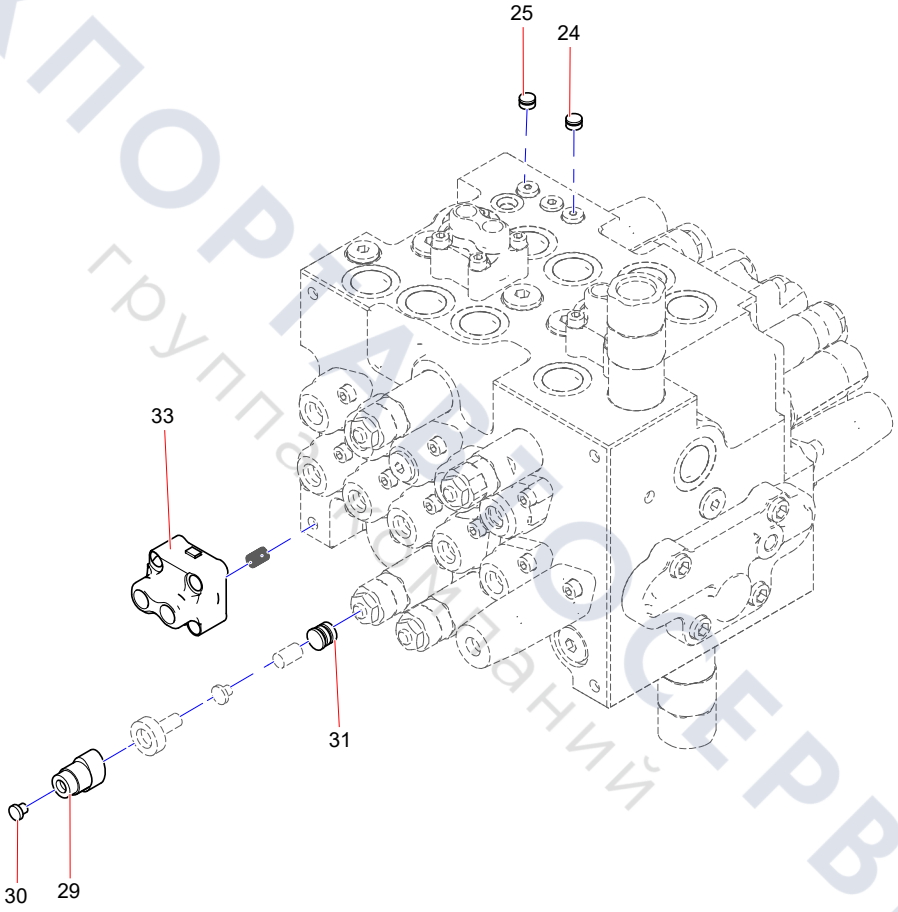

ТЕХПОРТ ТЕХСЕРВИС
группа компаний

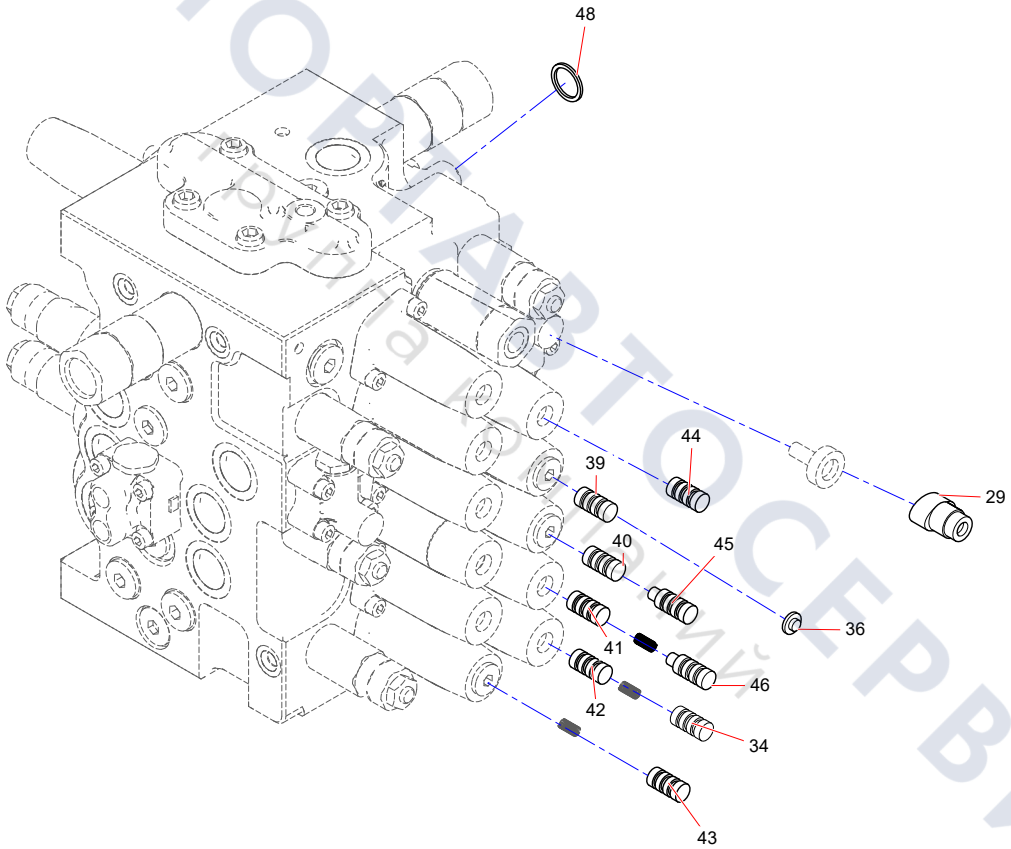

ТЕХПОРТАВТОСЕРВИС
Запчасти для спецтехники

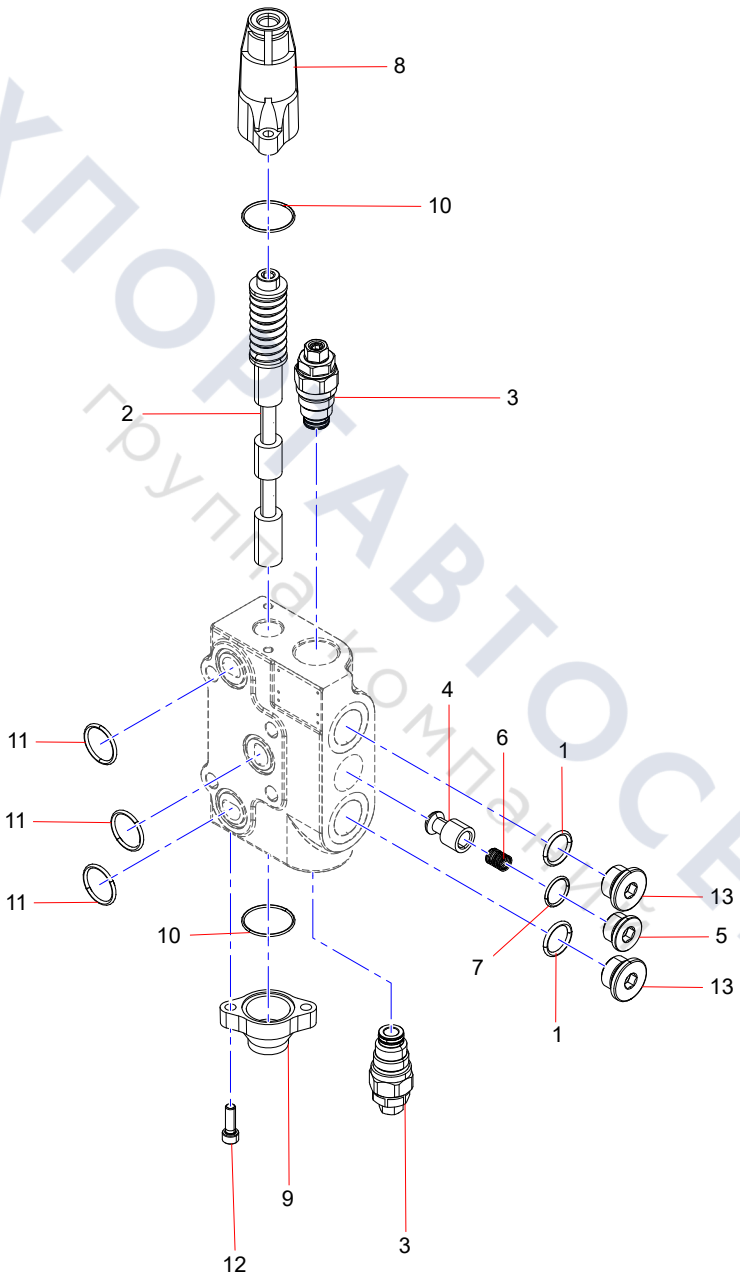

ТЕХПОРТАВТОСЕРВИС
группа компаний

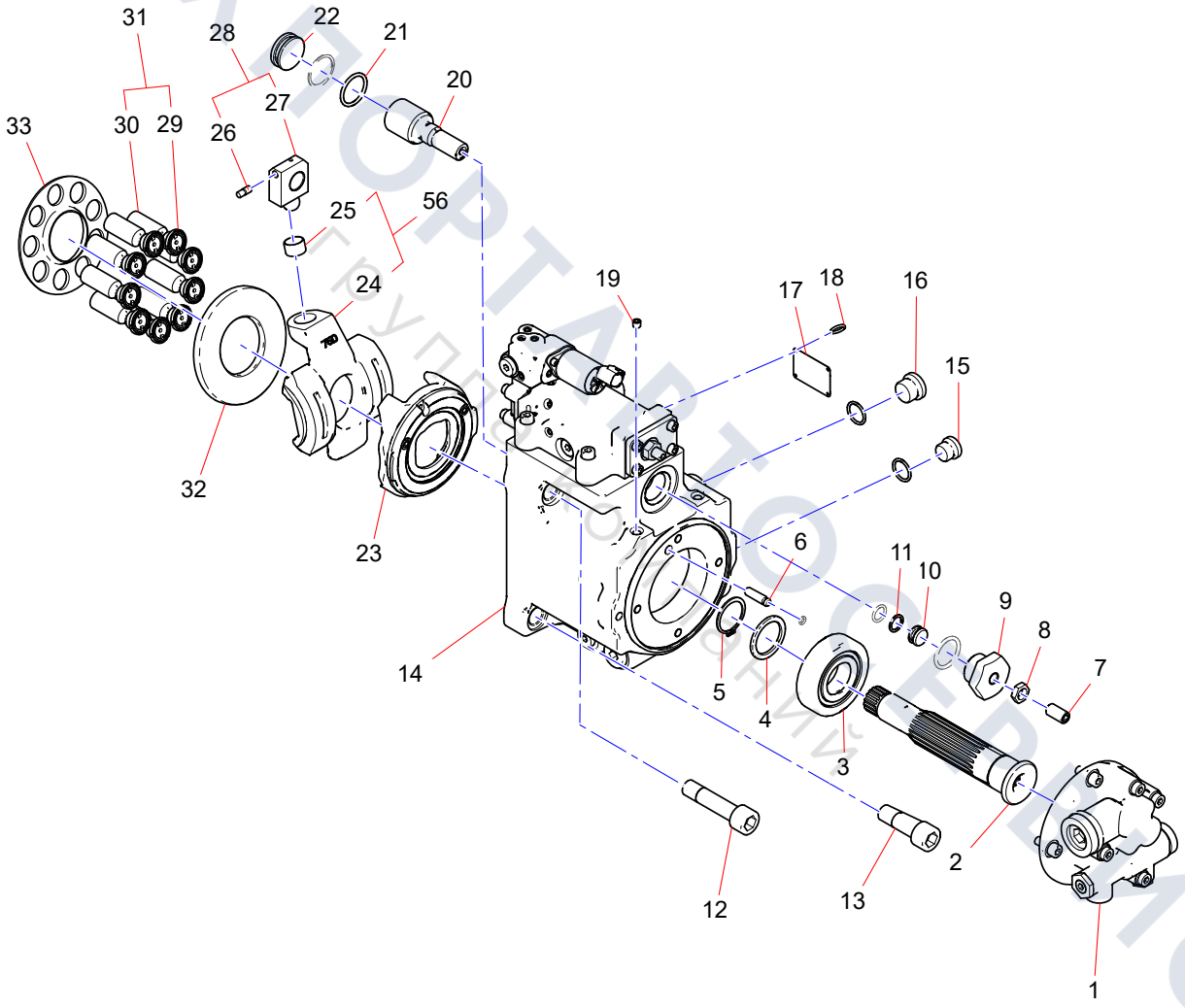
31
28
22
21
20
33
30
29
26
27
25
56
24
19
17
18
16
15
32
23
14
6
11
10
9
8
7
5
4
3
2
12
13
1

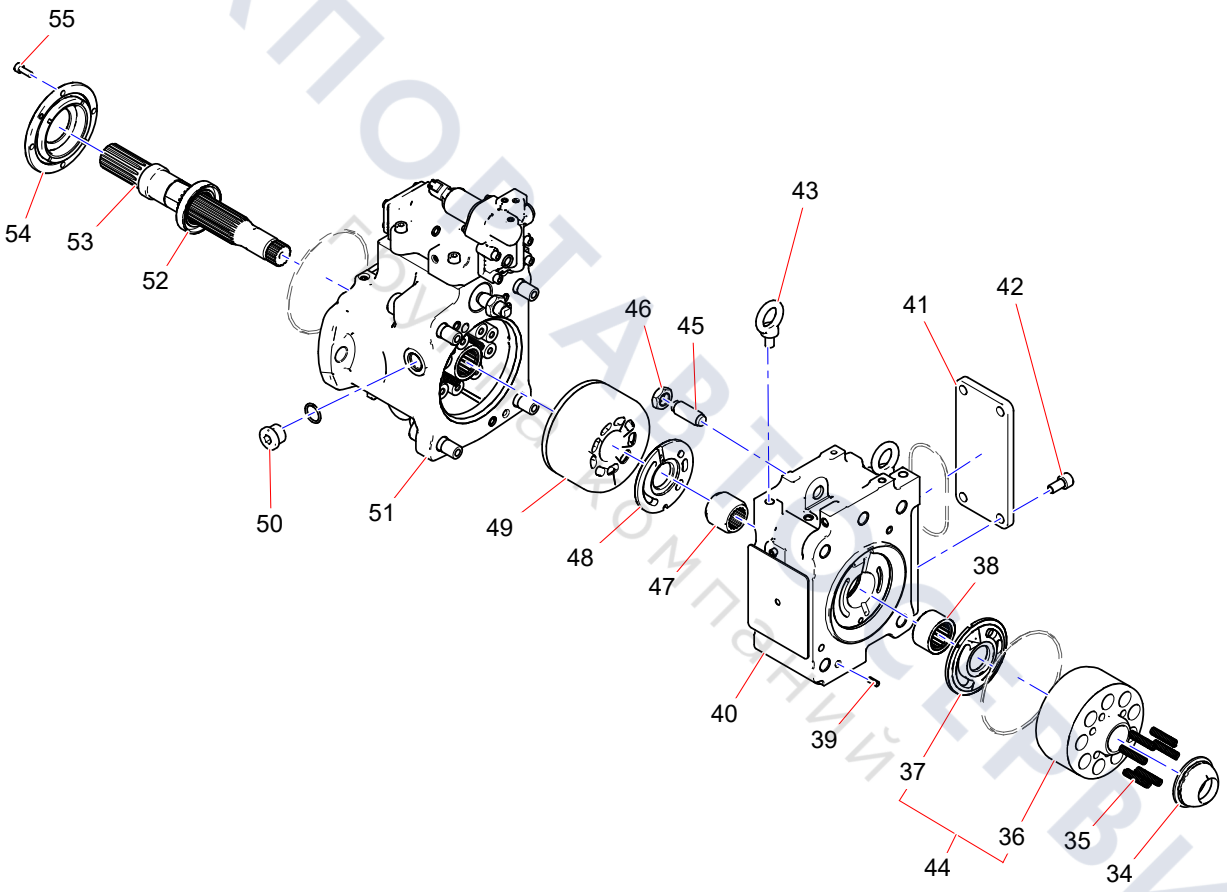

ТЕХПОРТСЕРВИС
Строительная техника

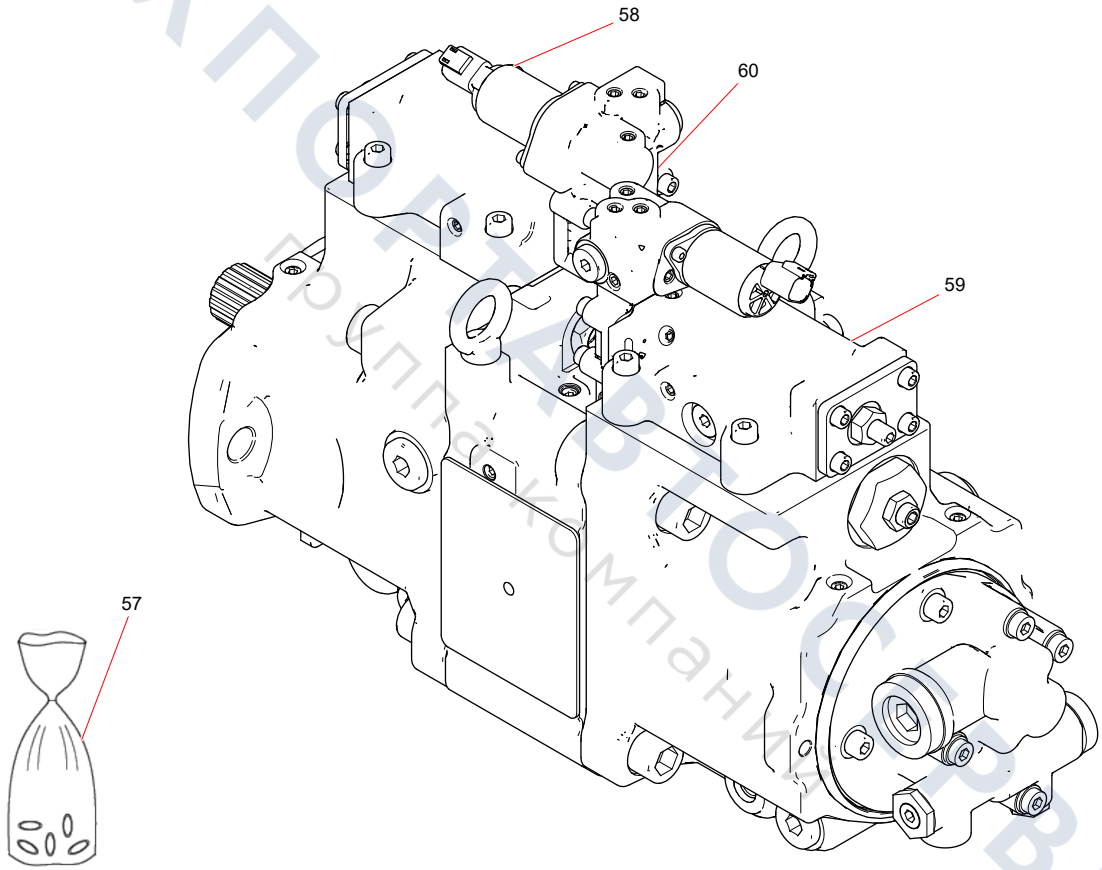

ТЕХПОСТАВТОСЕРВИС
Группа компаний

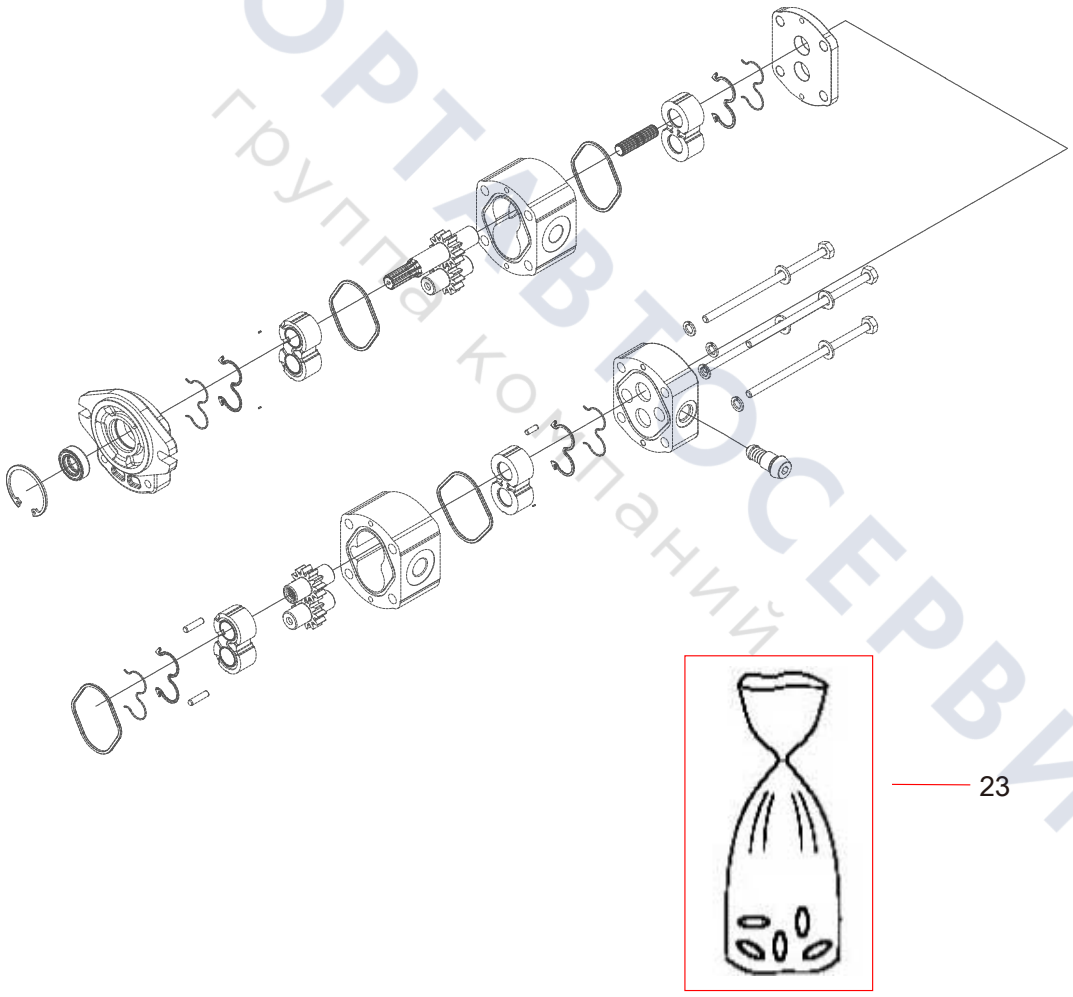

ТЕХПОРТАВТОСЕРВИС
группа компаний

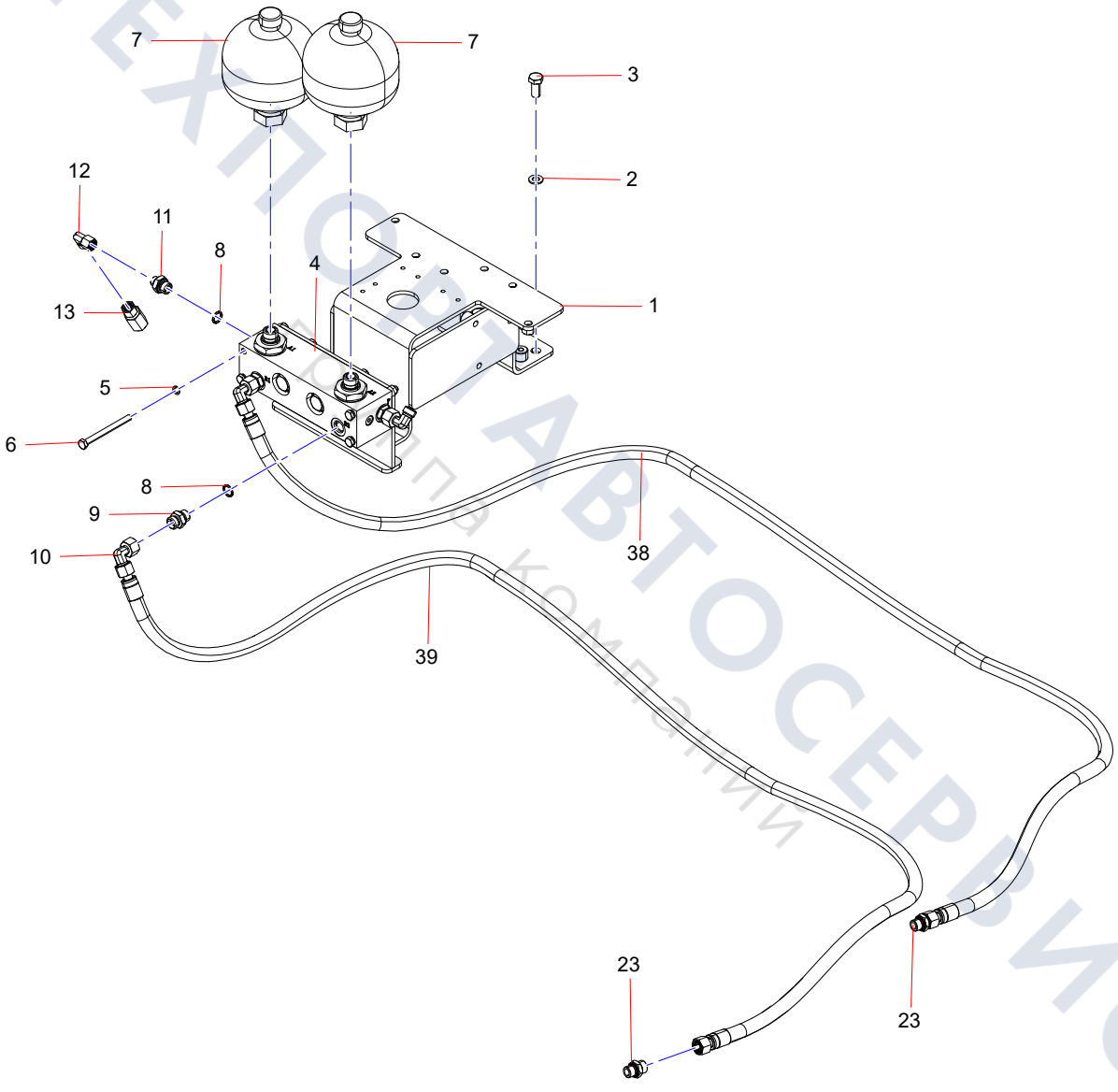

ТЕХНОСЕРВИС
Запчасти комплектующие

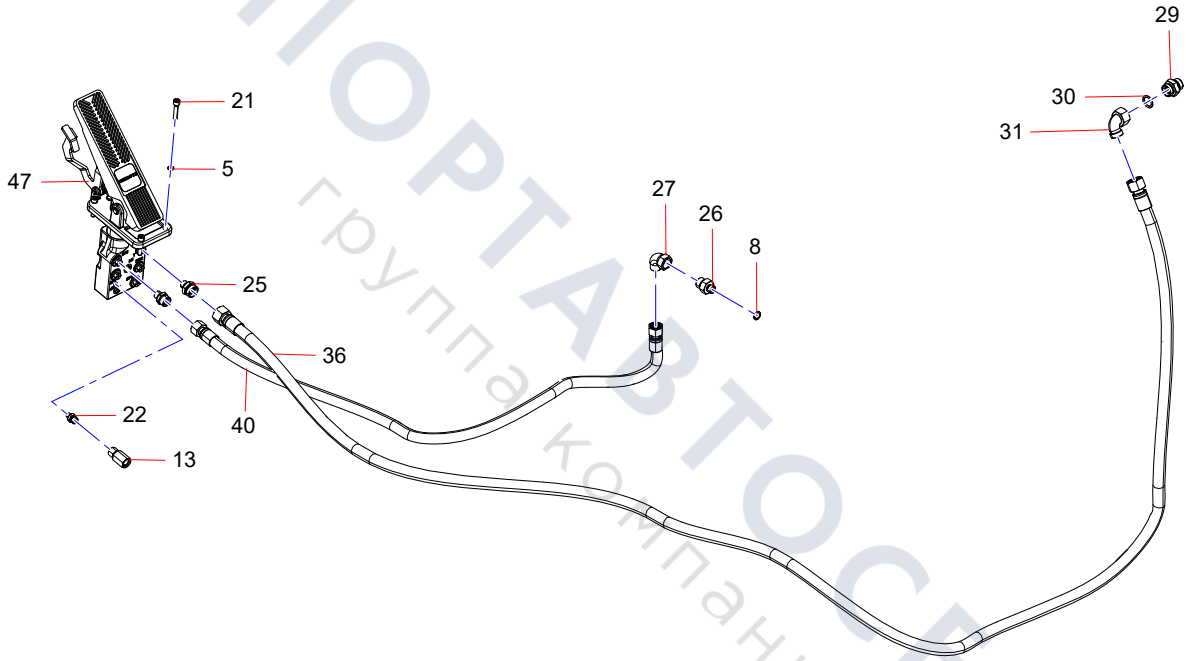

ТЕХПОРТАВТОСЕРВИС
группа компаний

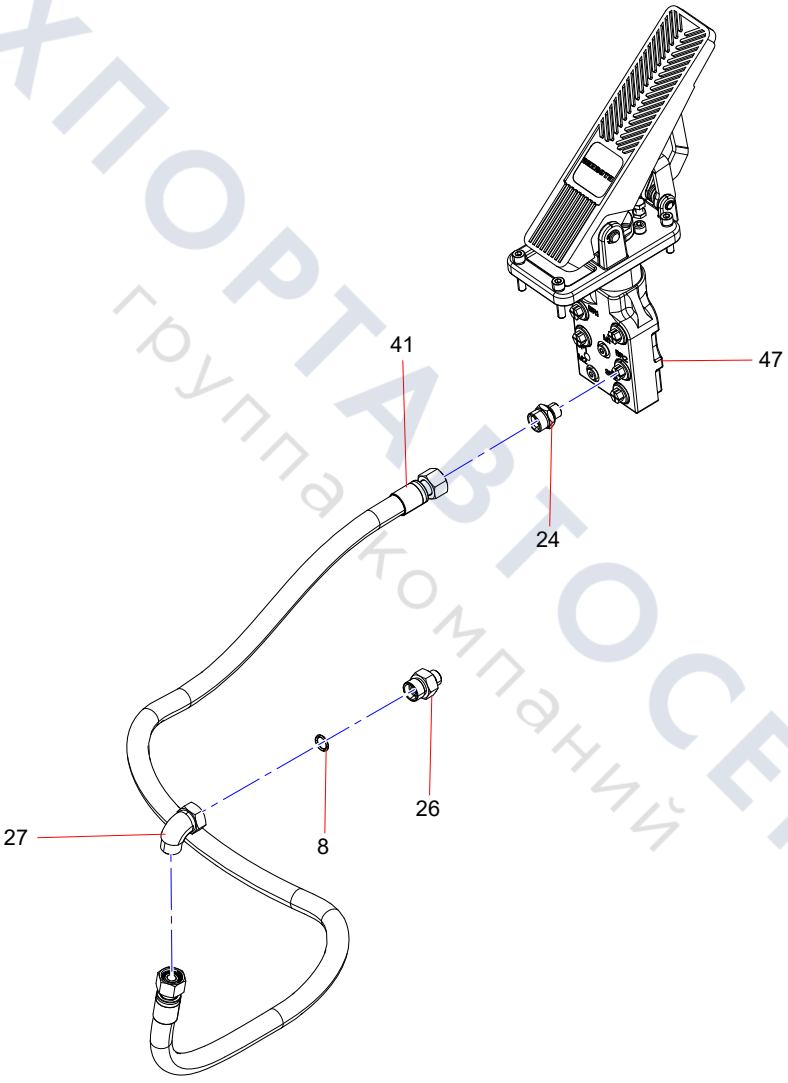

ТЕХПОРТАВТОСЕРВИС
группа компаний

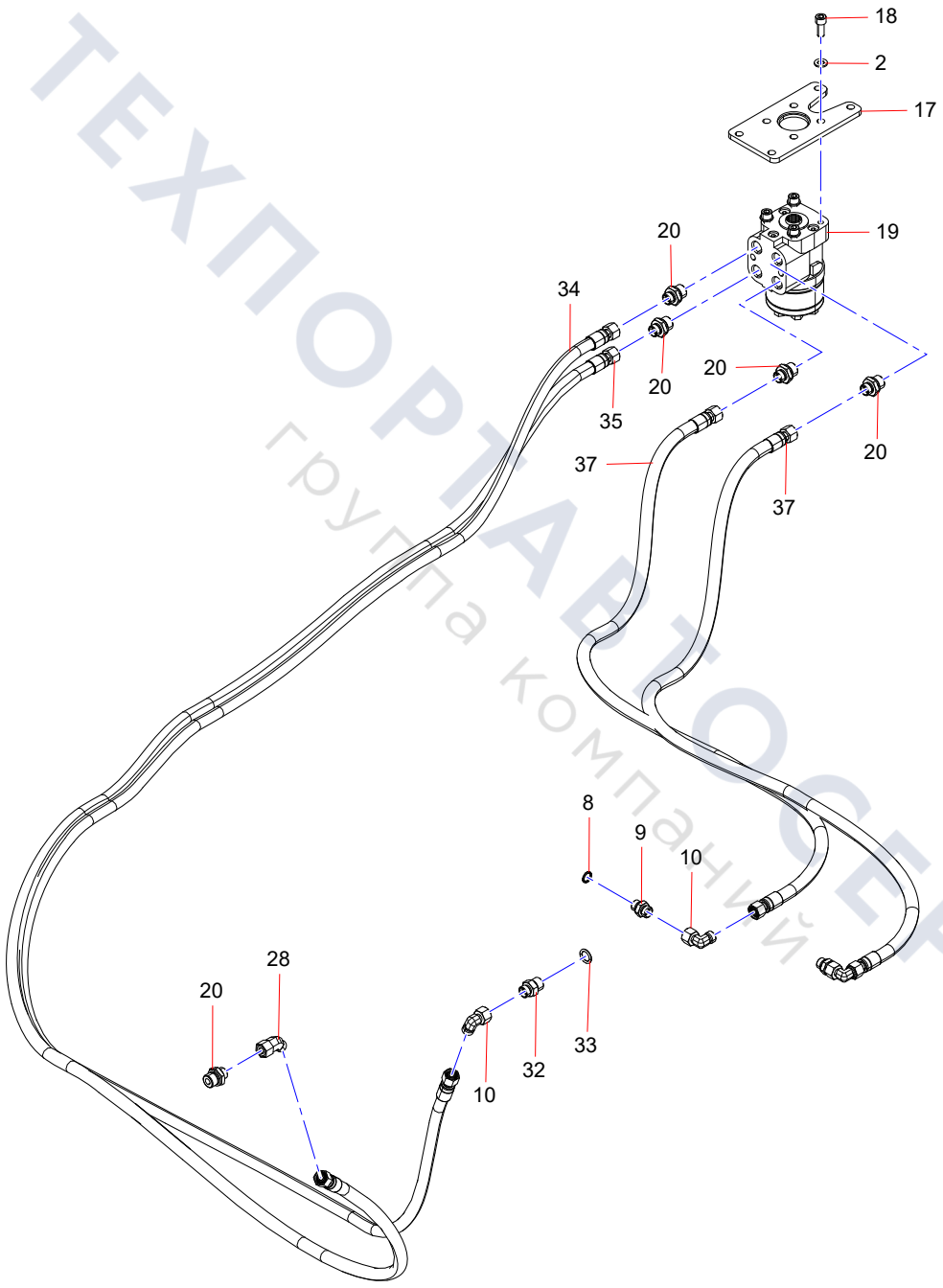

ТЕХПОРТАВТОСЕРВИС
группа компаний

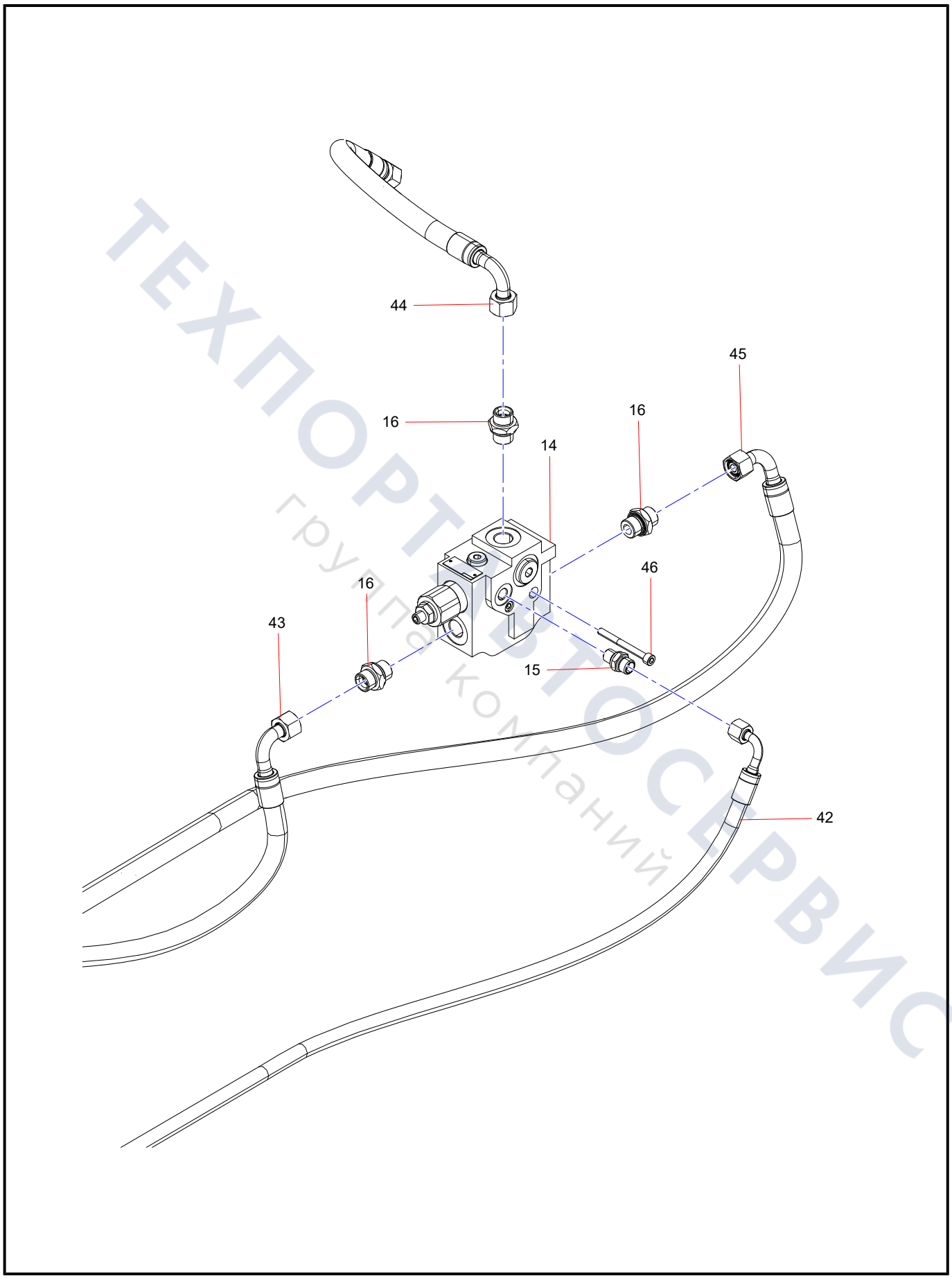

ТЕХПОРТАВТОСЕРВИС
группа компаний

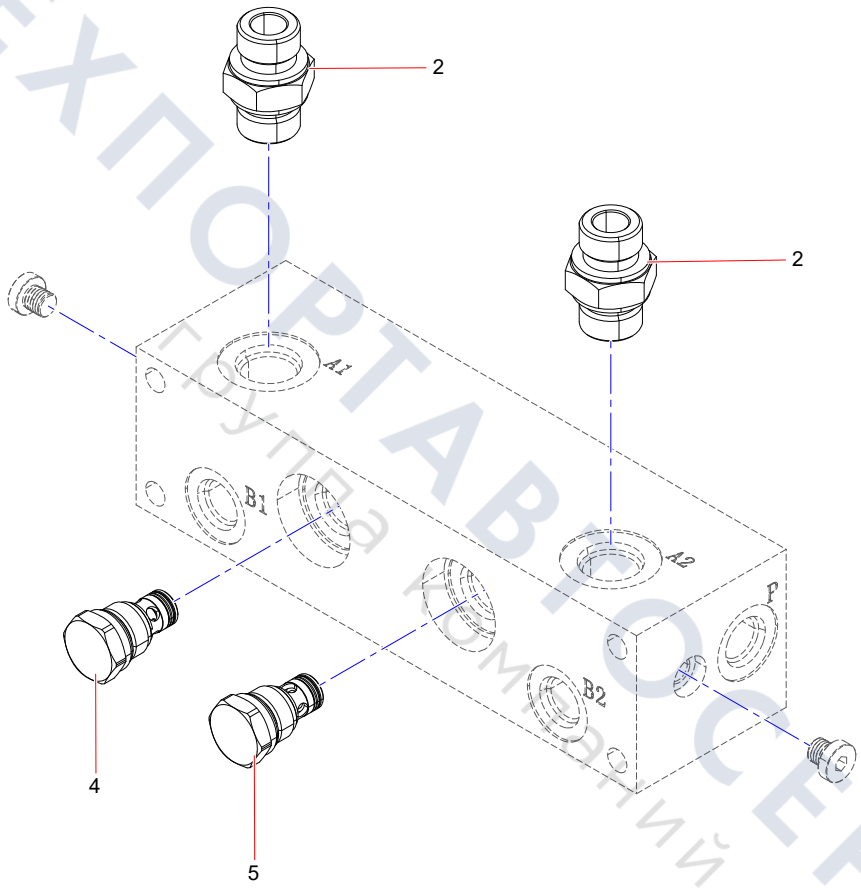

ТЕХПОРТАВТОСЕРВИС
Группа компаний

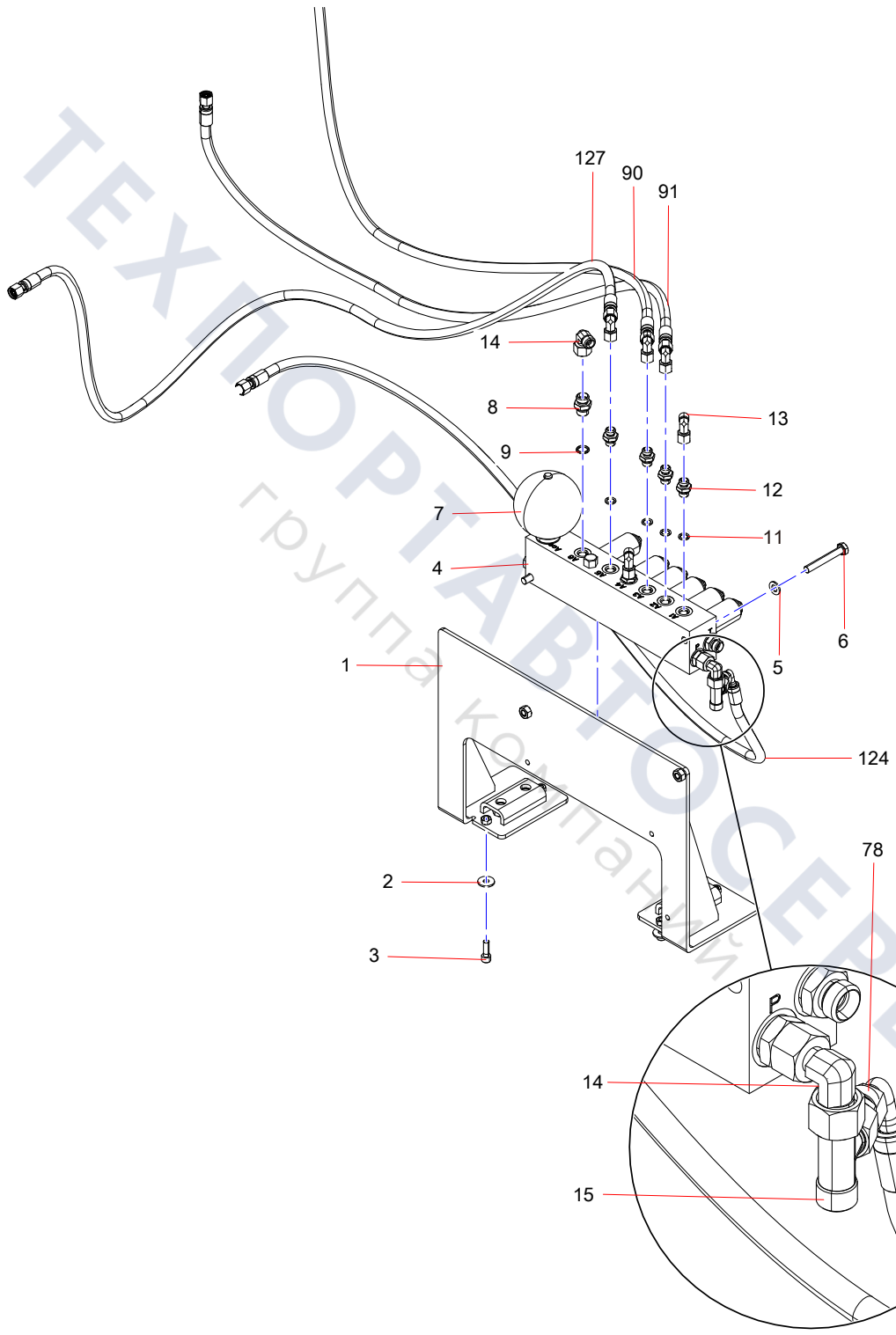

ТЕХПОРТАВТОСЕРВИС
группа компаний

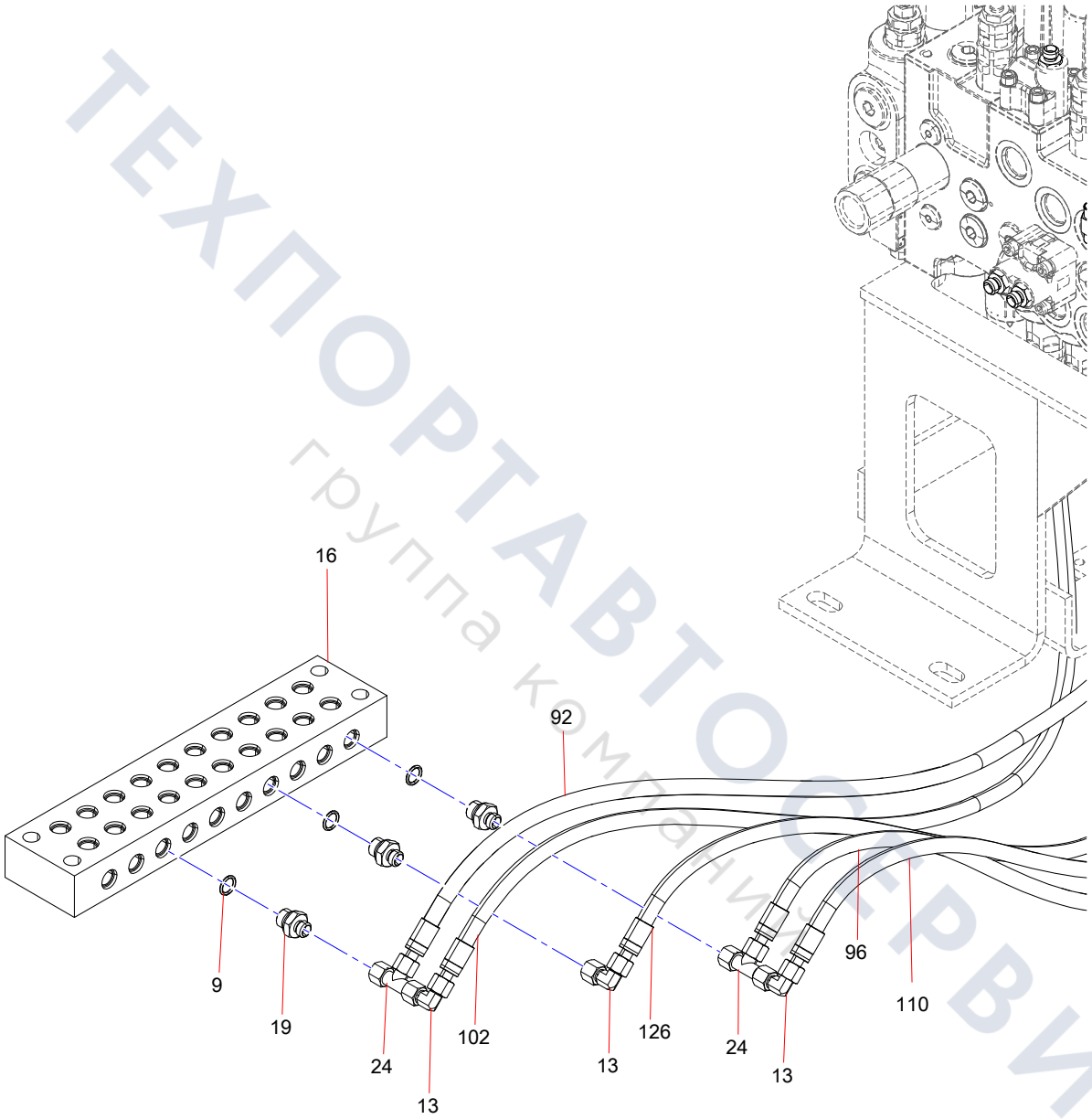

ТЕХПОРТАВТОСЕРВИС
группа компаний

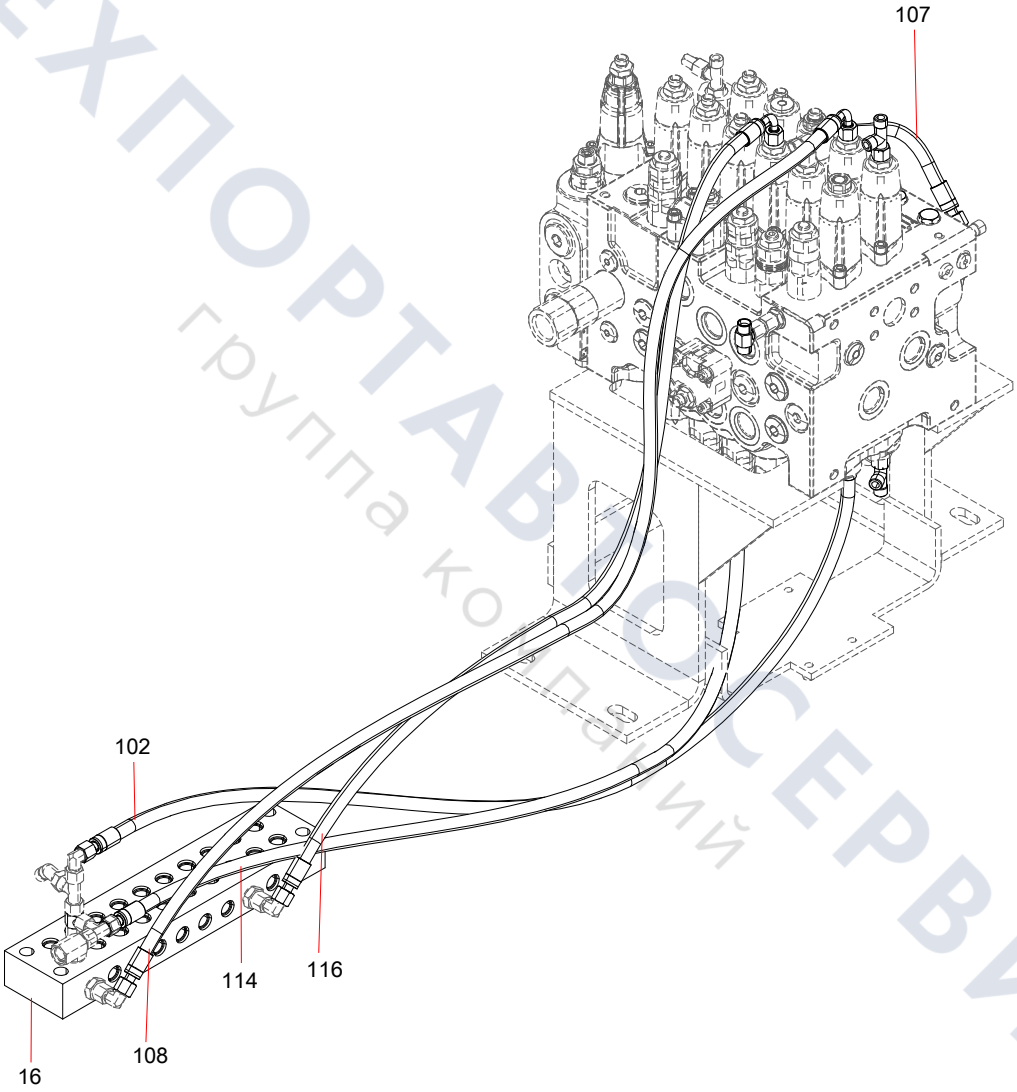

ТЕХПОРТАВТОСЕРВИС
группа компаний

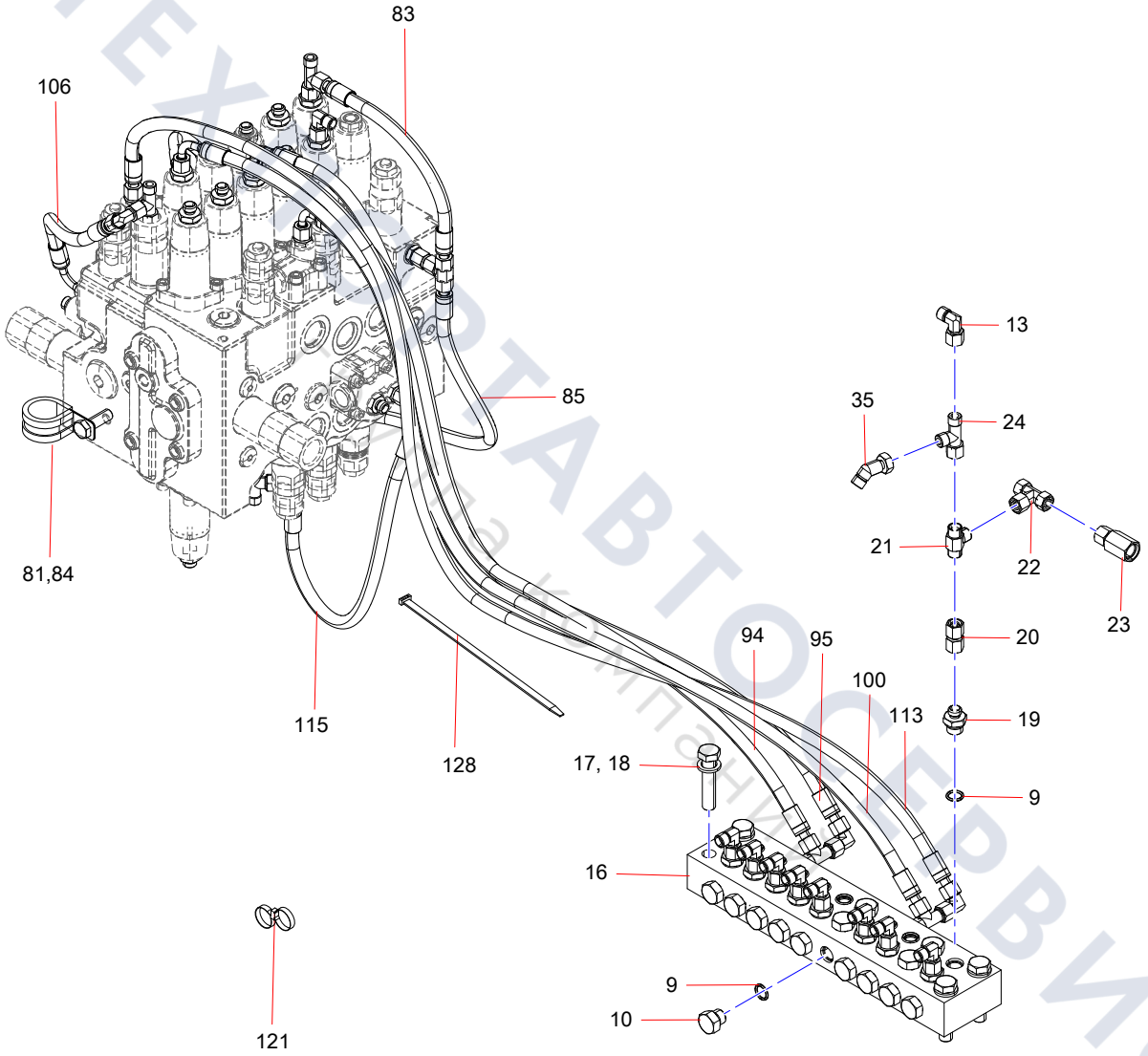

ТЕХНОРТАВТОСЕРВИС

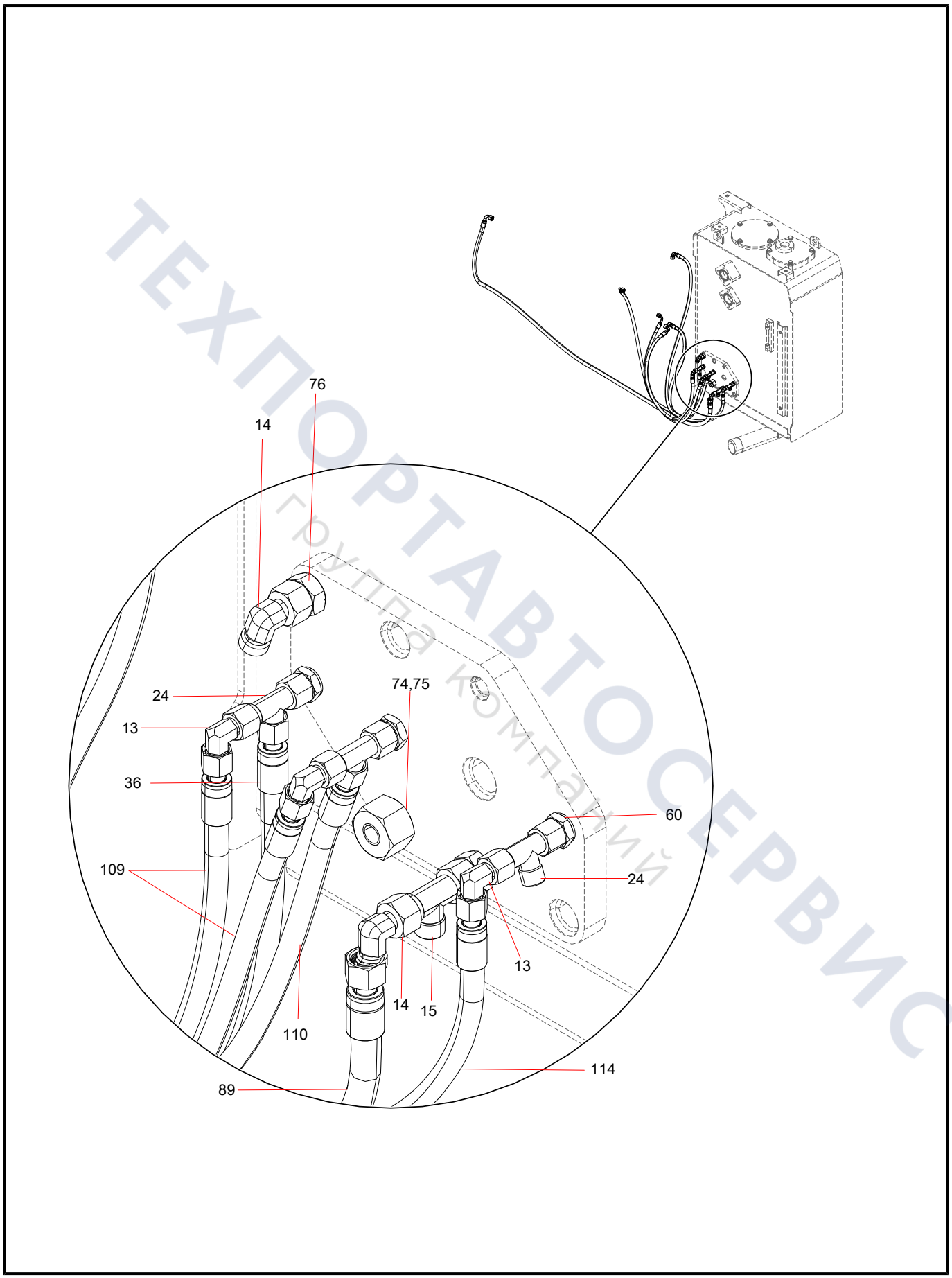

ТЕХПОРТАВТОСЕРВИС
Группа компаний

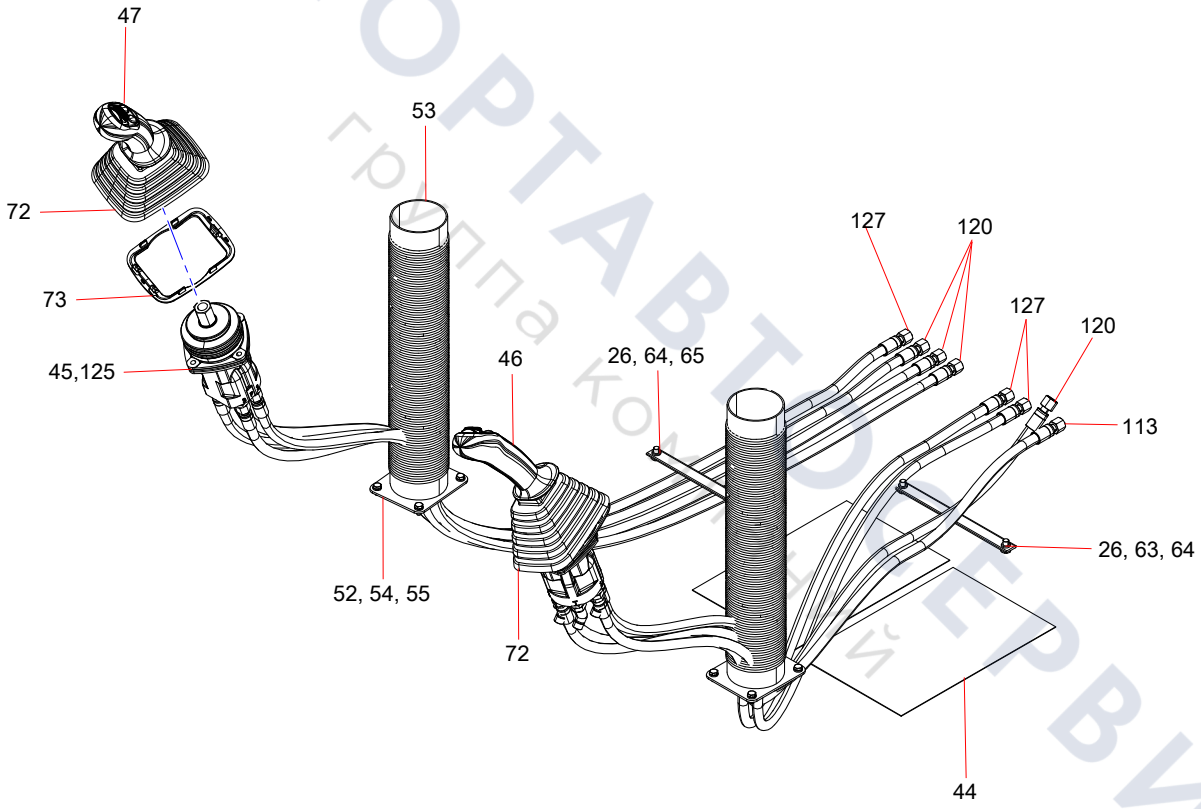

ТЕХПОРТАВТОСЕРВИС
группа компаний

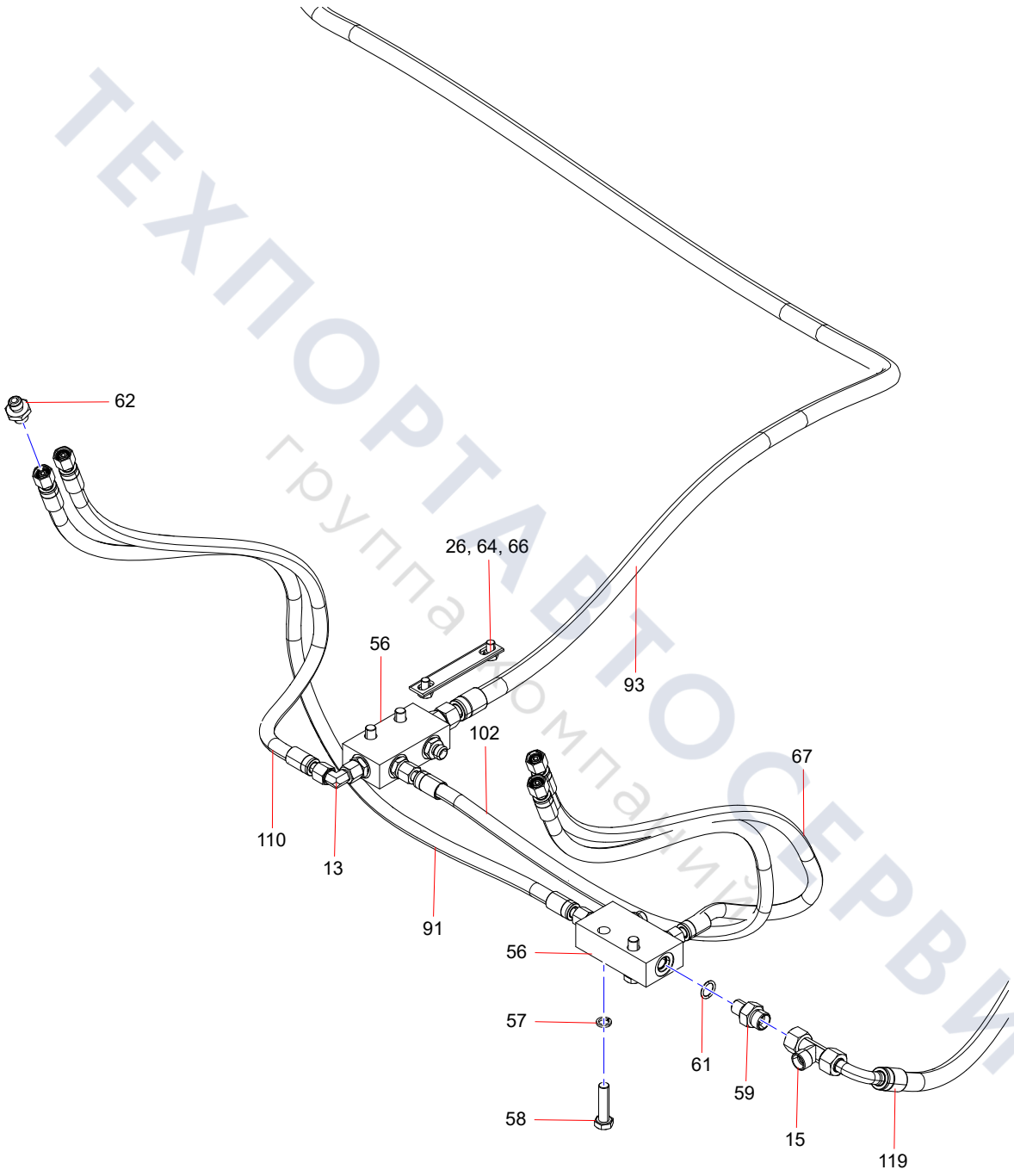

ТЕХПОРТАВТОСЕРВИС
группа компаний

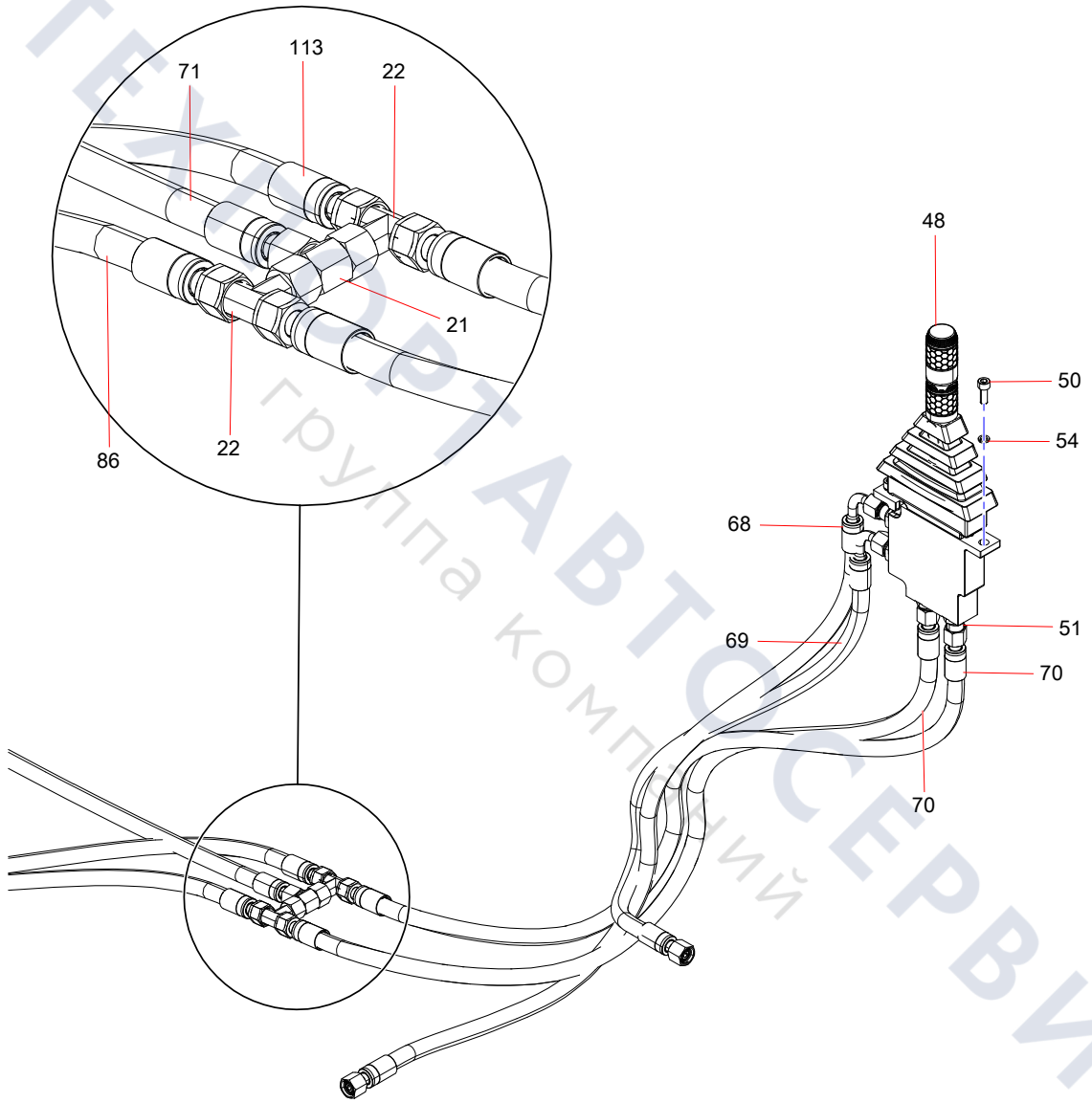

ТЕХНОРТАВТОСЕРВИС
группа компаний

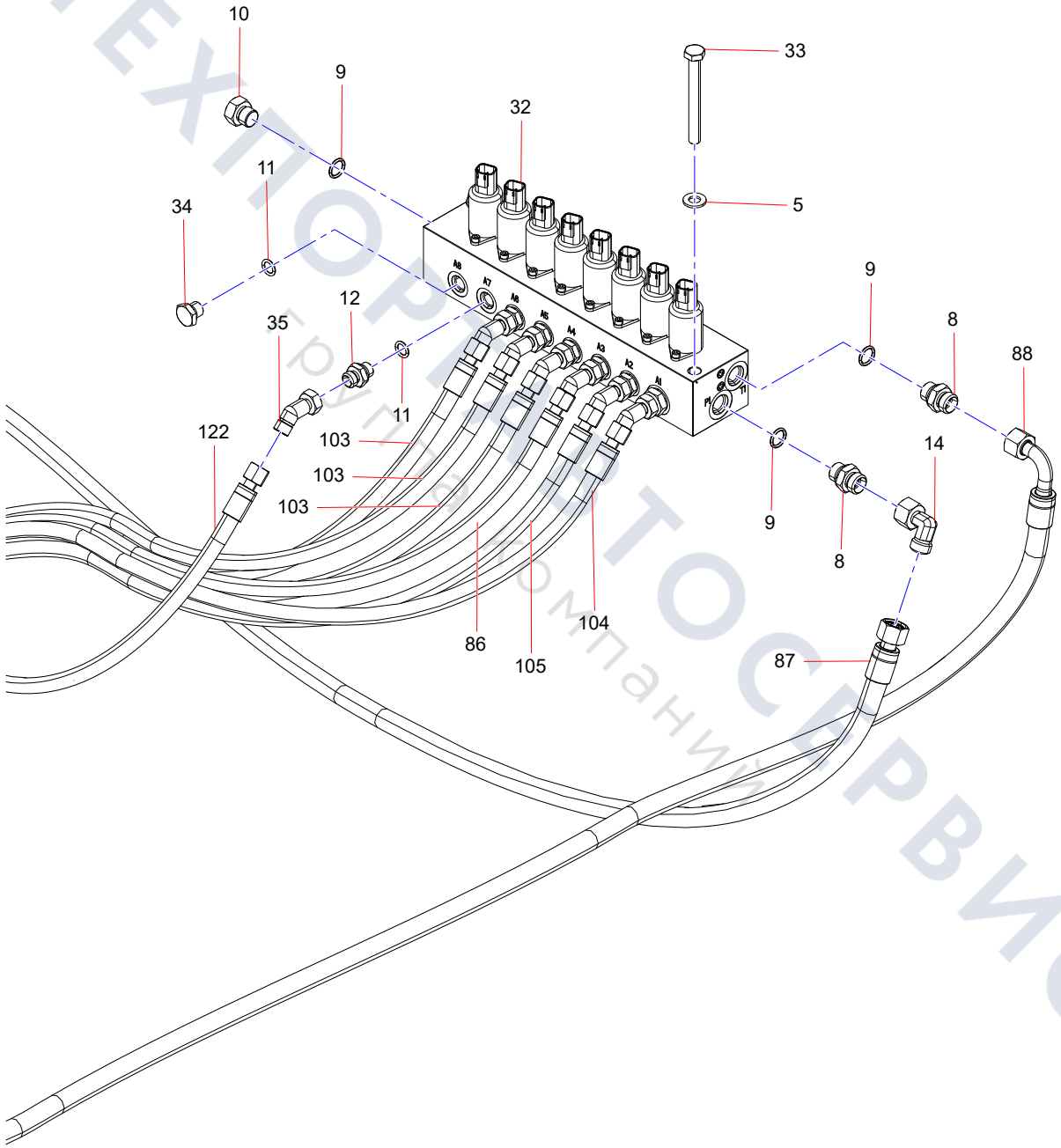

ТЕХТОРГАВТОСЕРВИС
Группа компаний

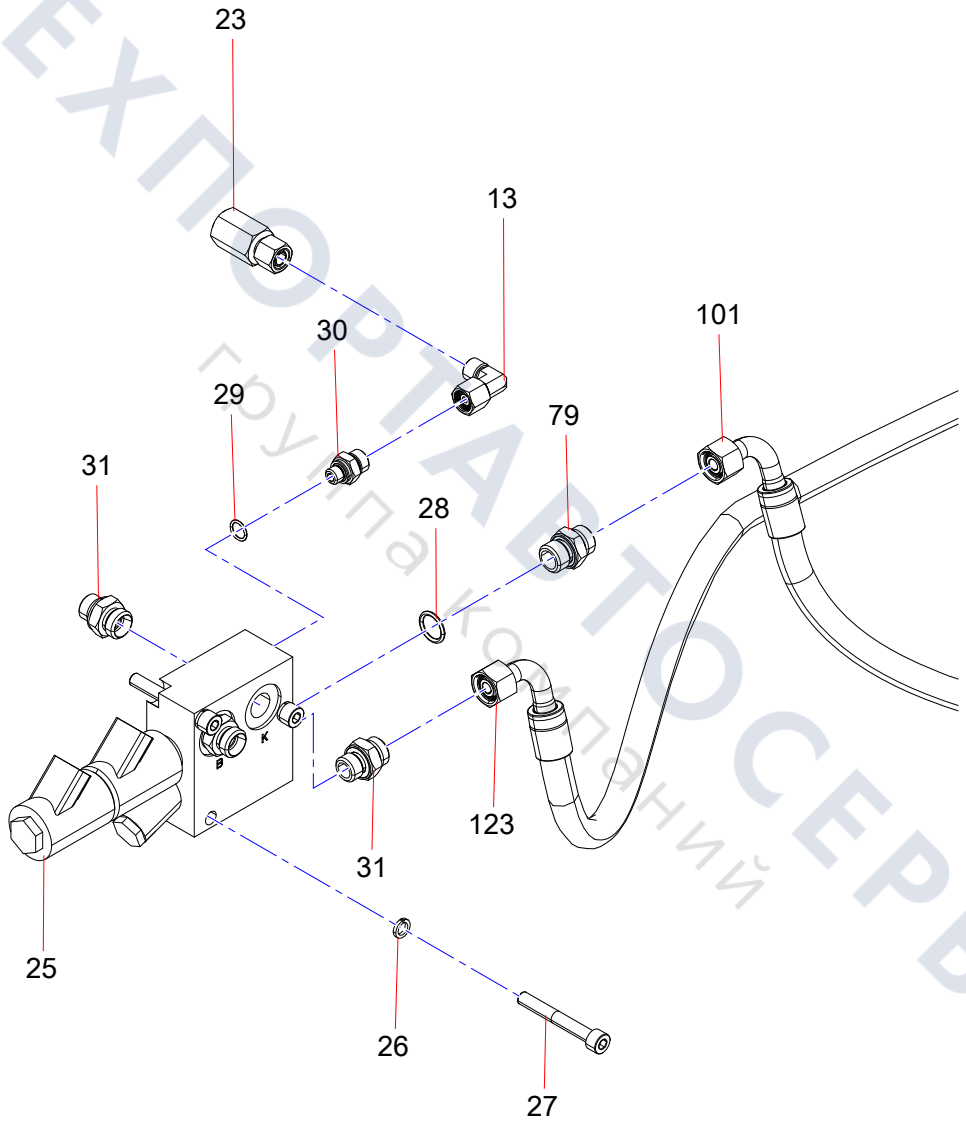

ТЕХПОРТАВТОСЕРВИС
группа компаний

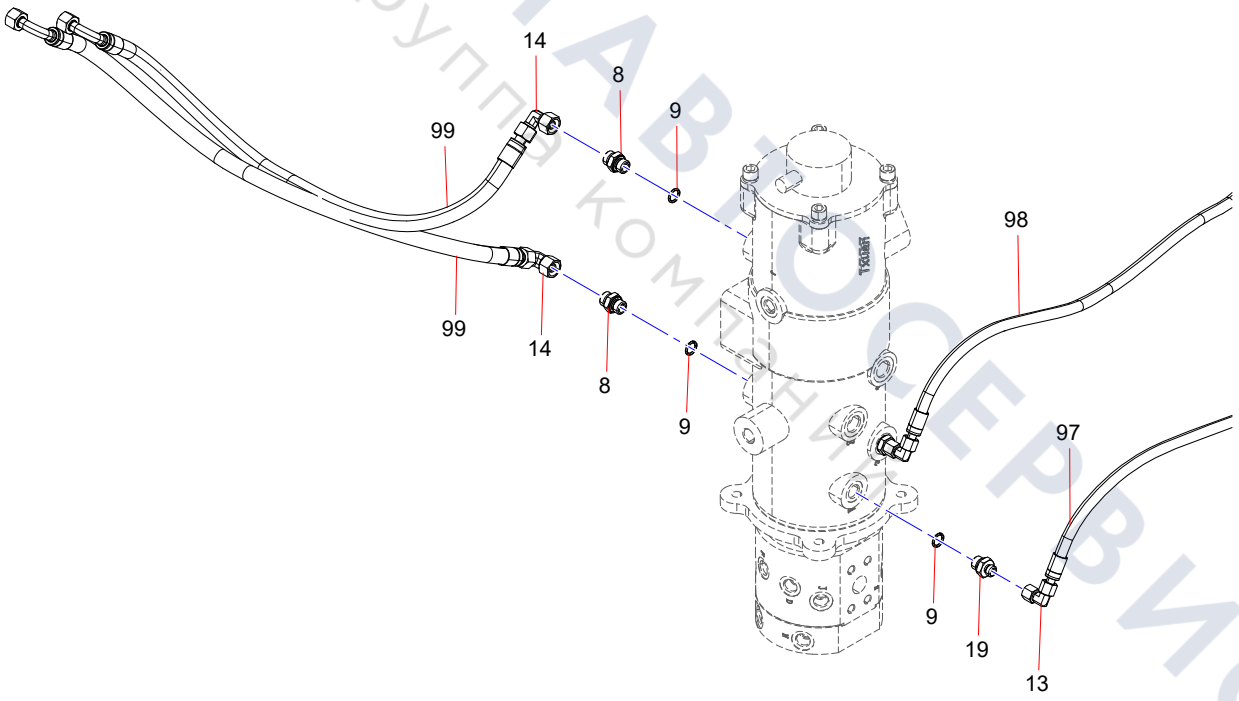

ТЕХПОРТАВТОСЕРВИС
ГРУППА КОМПАНИЙ

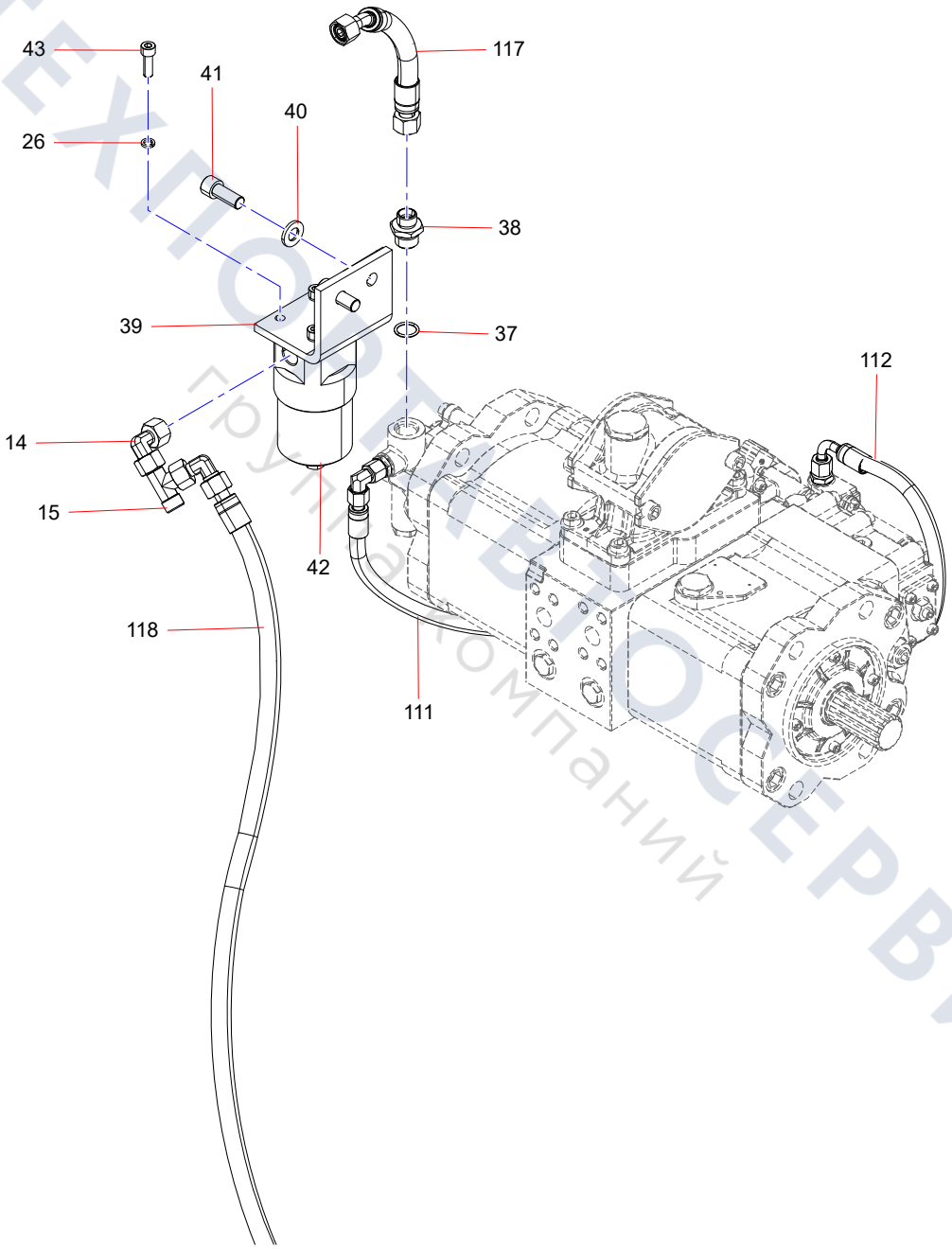

ТЕХПОРТ ВЕЛОСЕРВИС
группа компаний

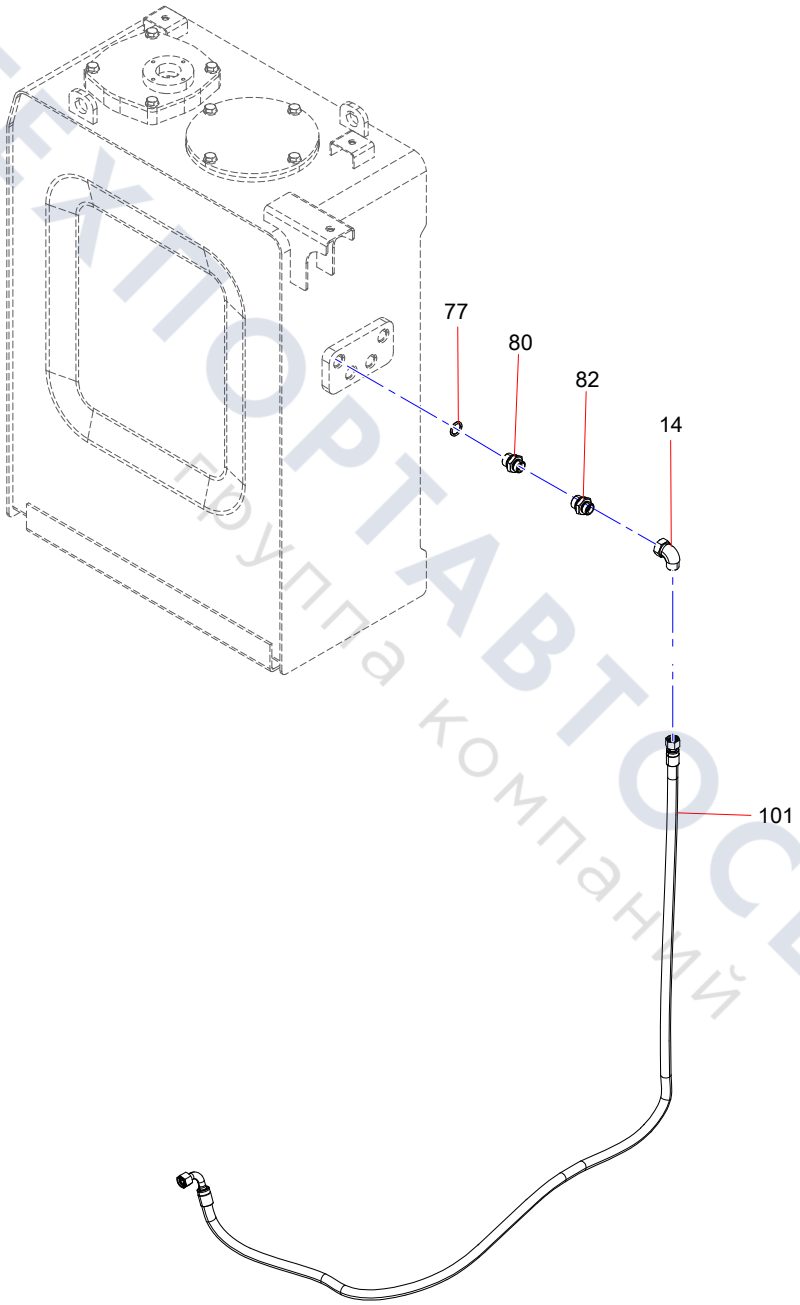

ТЕХПОРТАВТОСЕРВИС
группа компаний

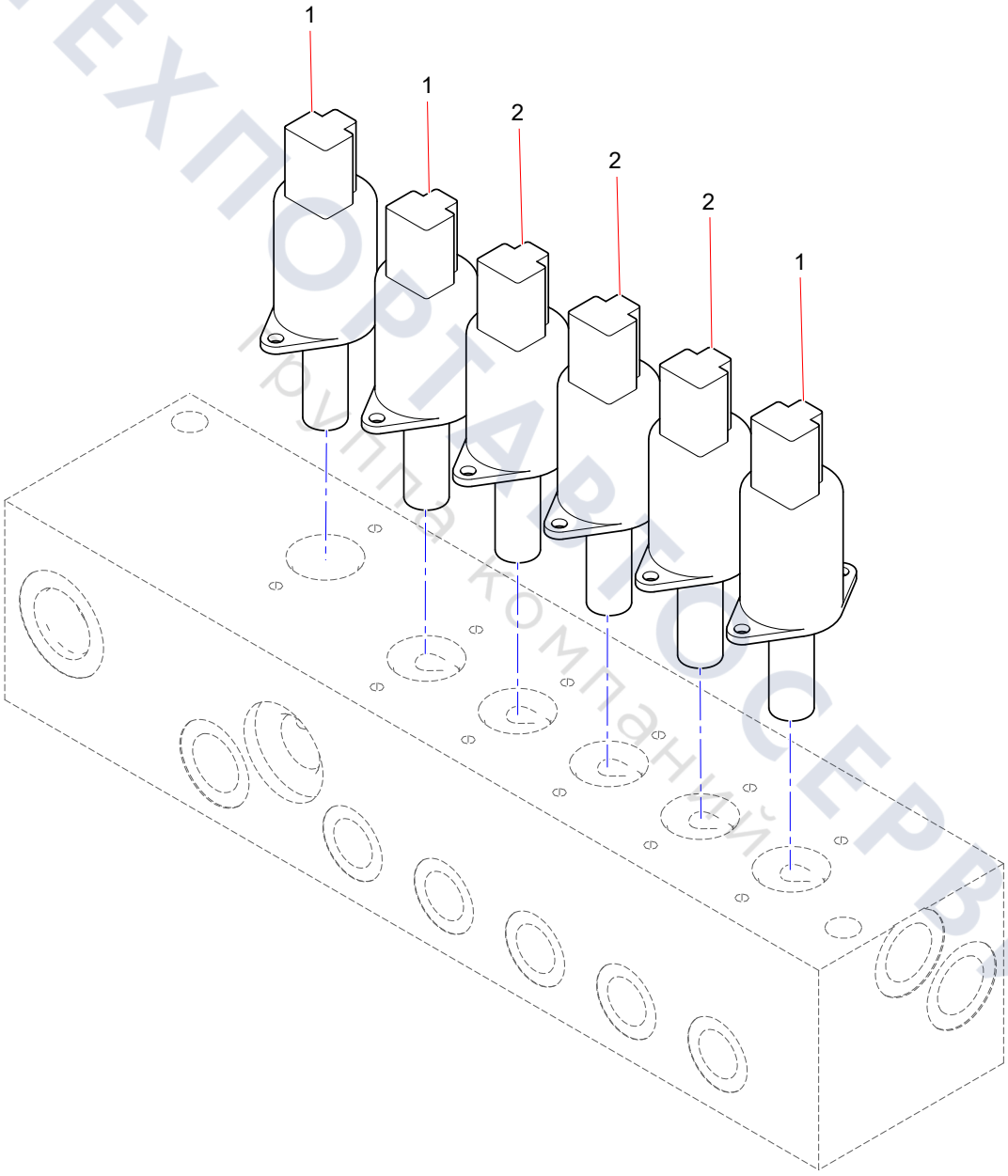

ТЕХПОРТАВТОСЕРВИС
Группа компаний

60350175 Eight-way Full Proportional Valve Block

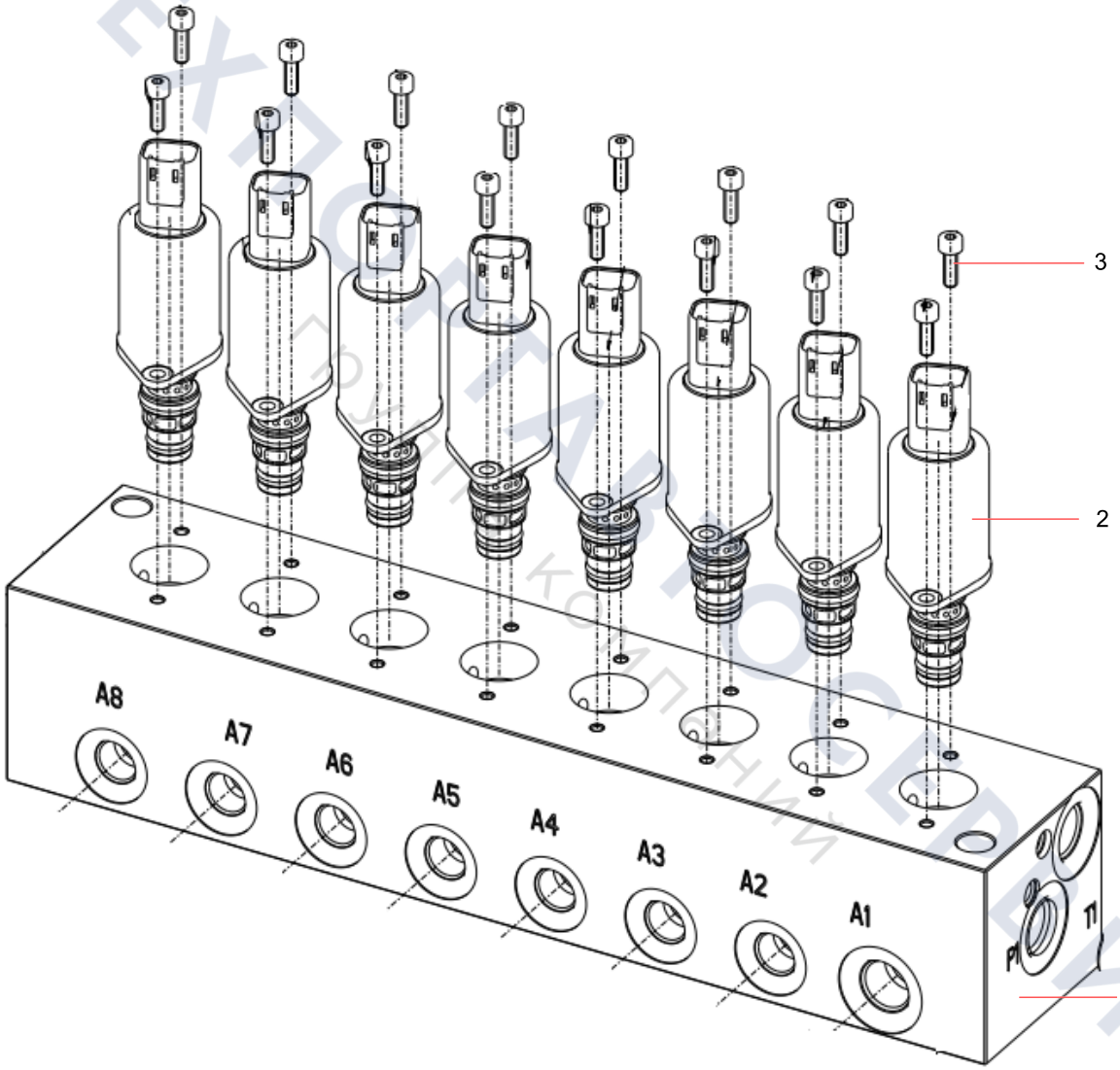

ТЕХЛОГИСТСЕРВИС
Группа компаний

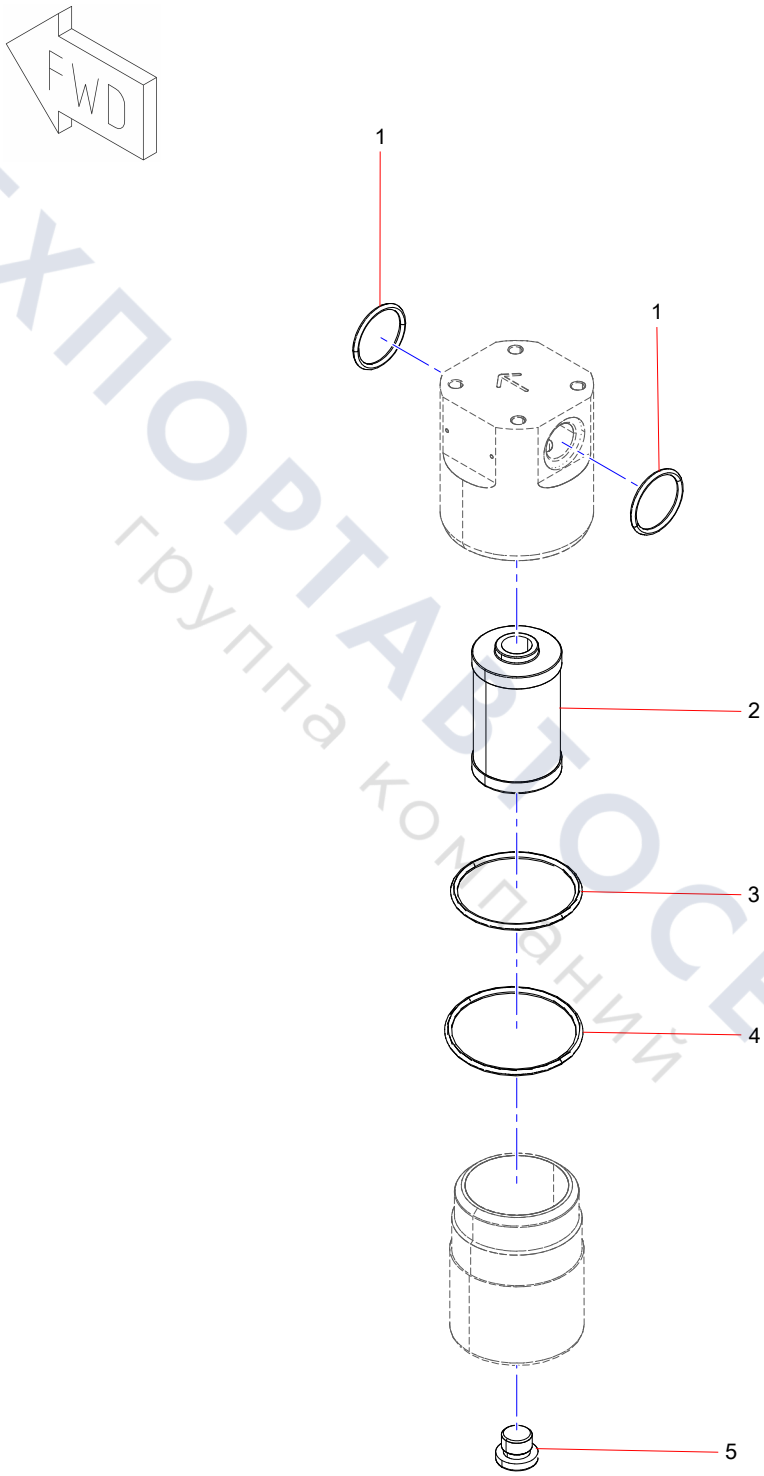

ТЕХПОРТАВТОСЕРВИС
группа компаний

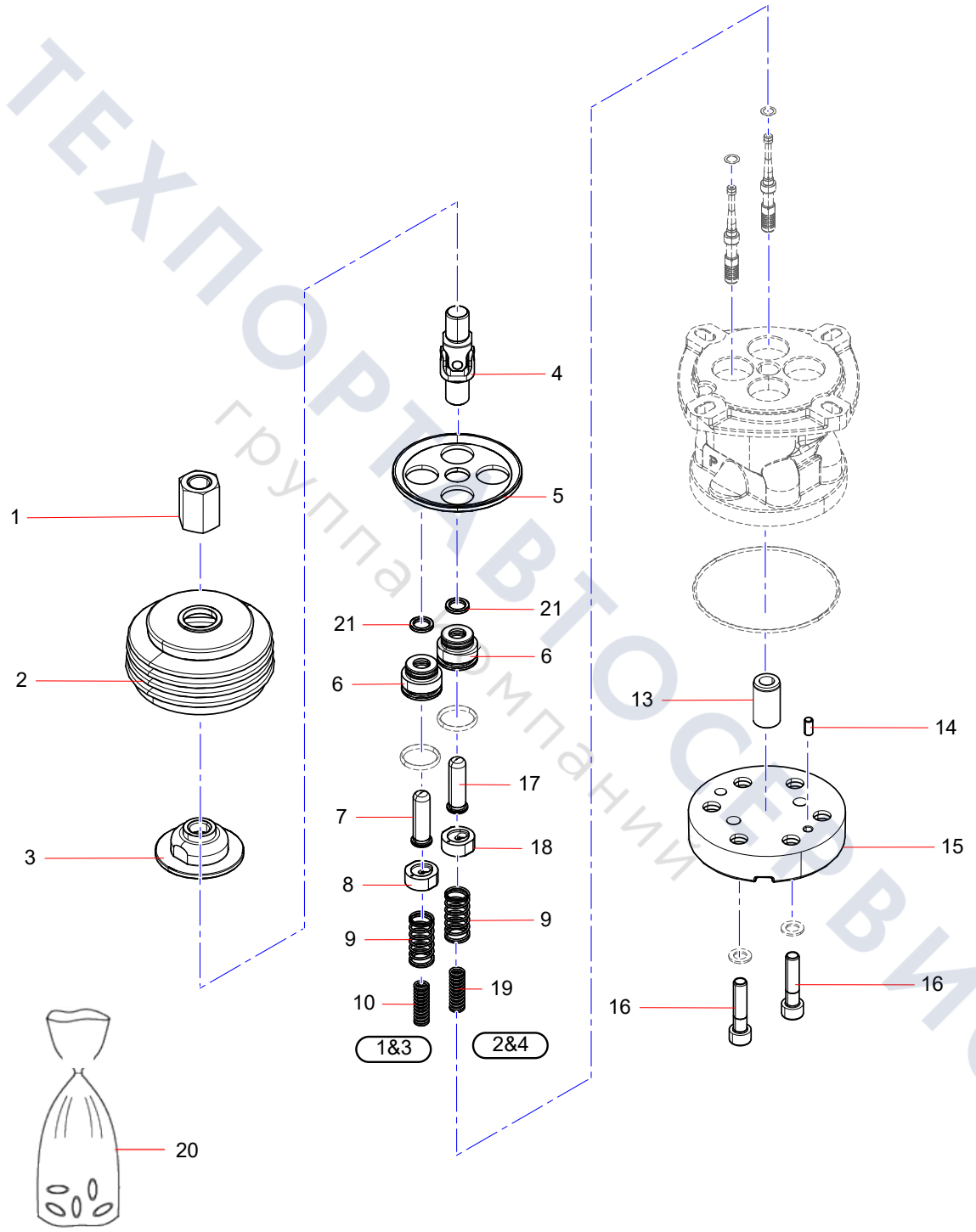

ТЕХПОРТАВТОСЕРВИС
группа компаний

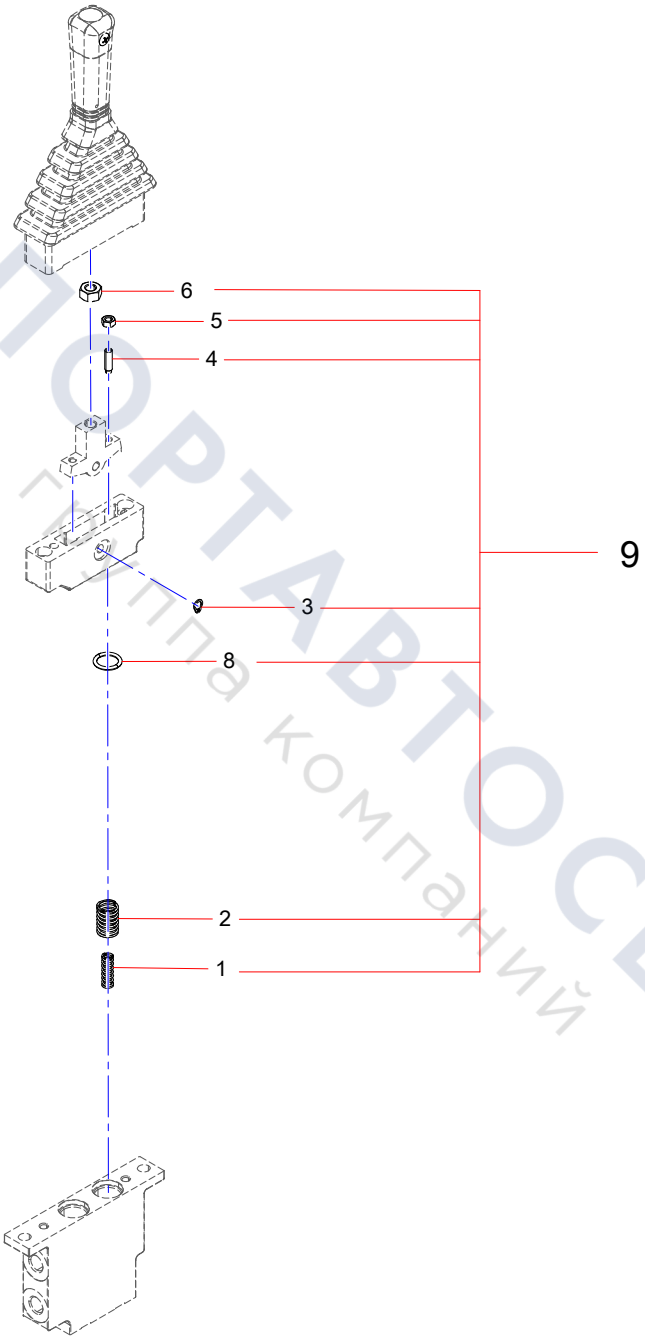

ТЕХПОРТАВТОСЕРВИС
Группа компаний

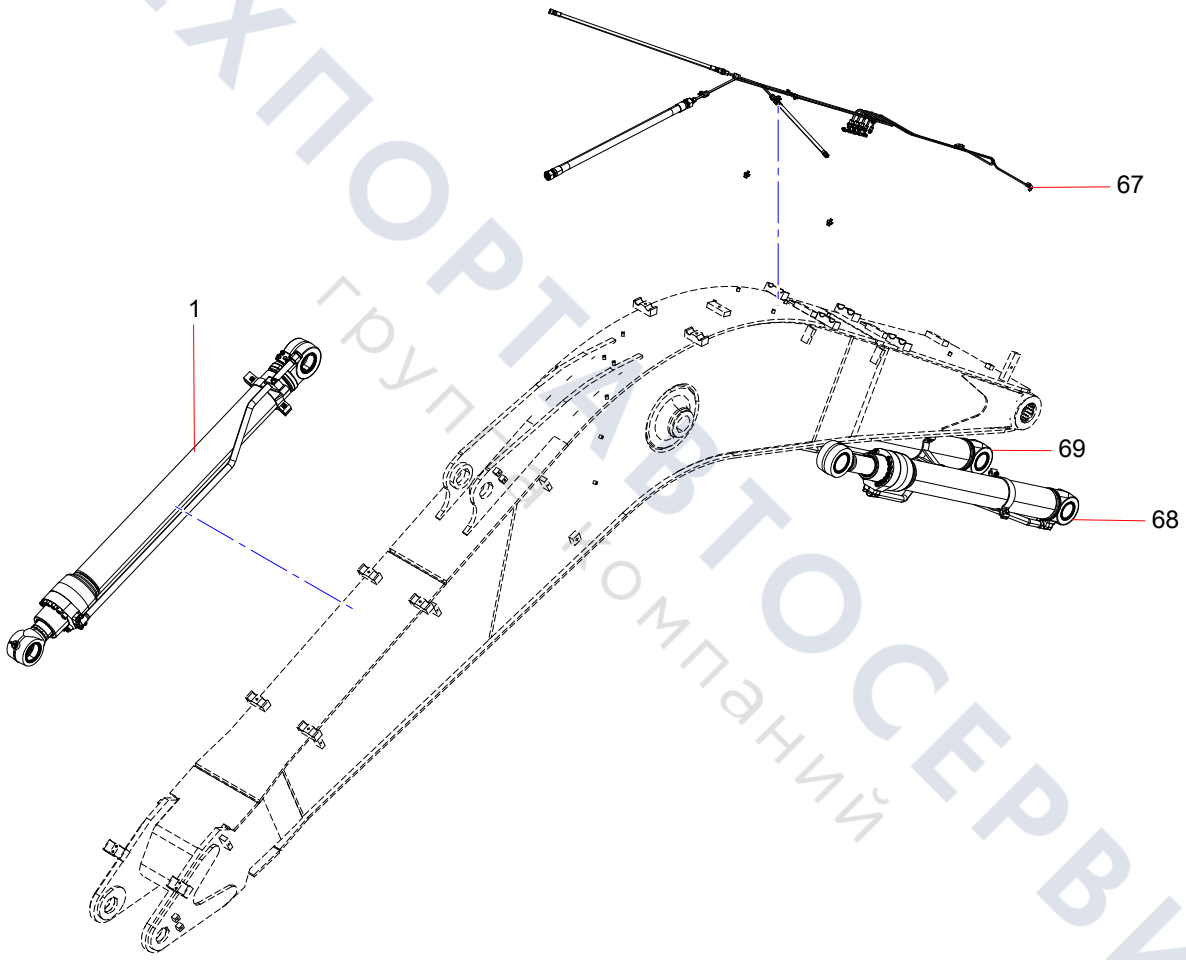

ТЕХПОРТАВТОСЕРВИС
группа компаний

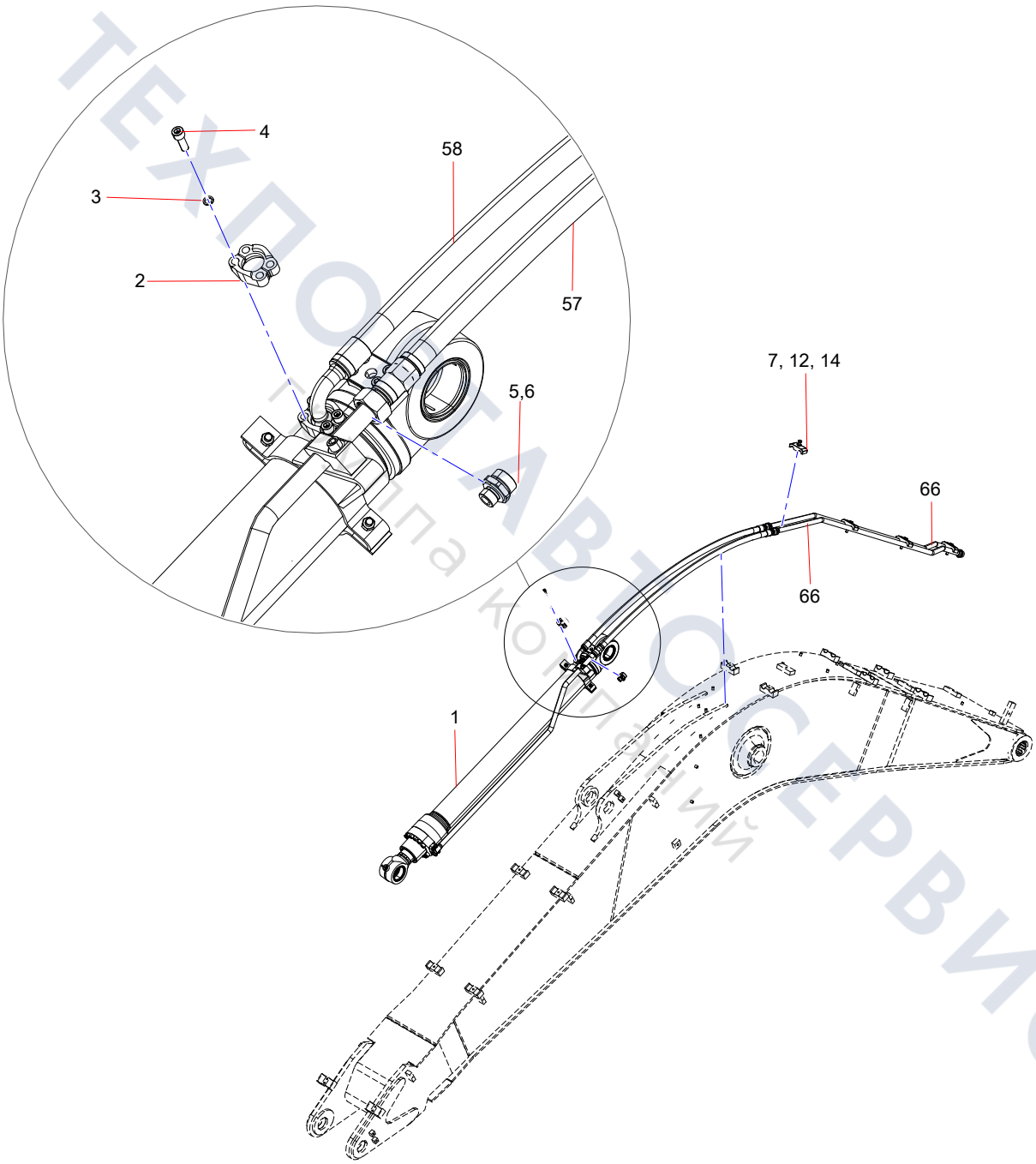

ТЕХПОСТАВТОСЕРВИС
Группа компаний

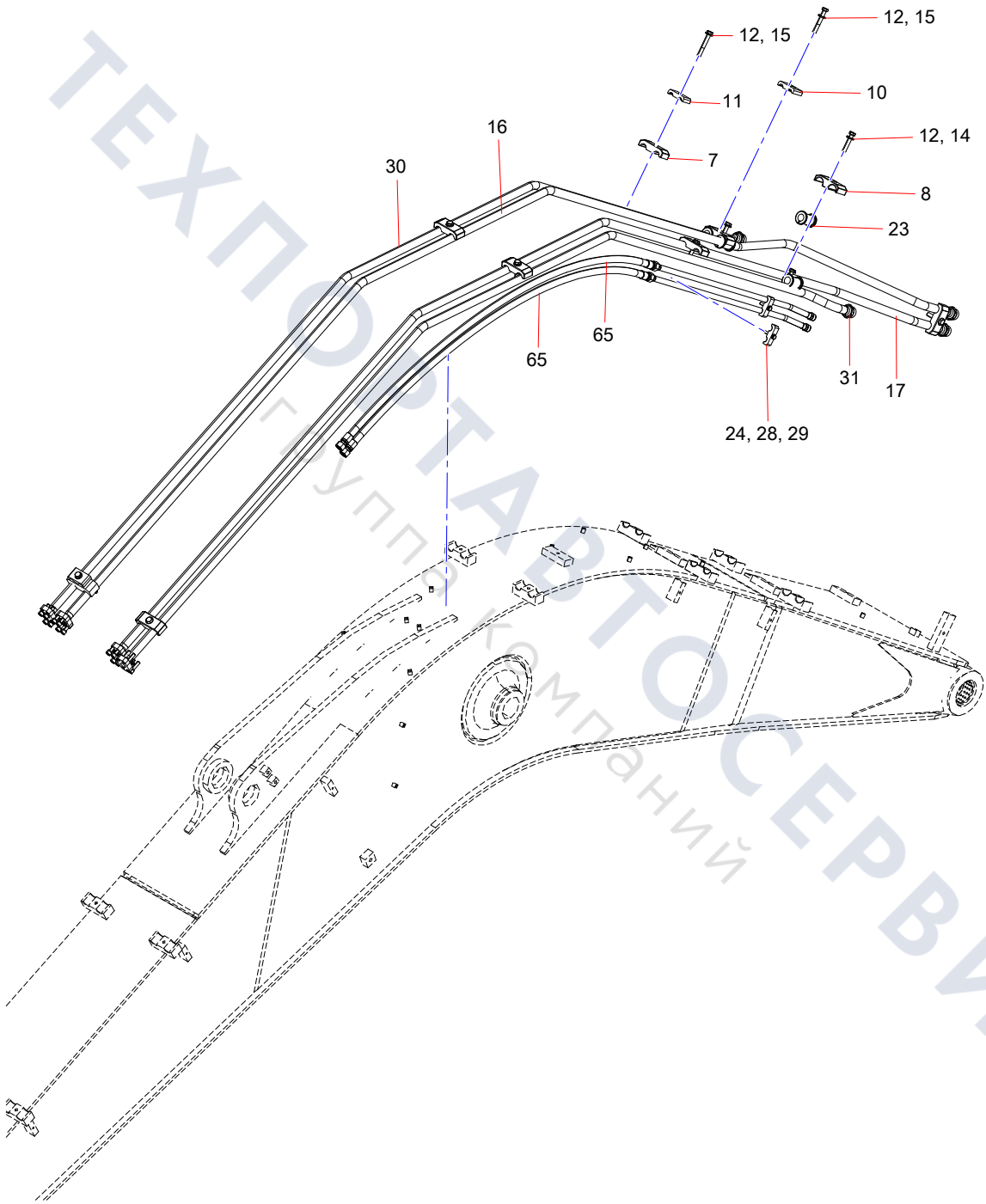

ТЕХПОРТАВТОСЕРВИС
Группа компаний

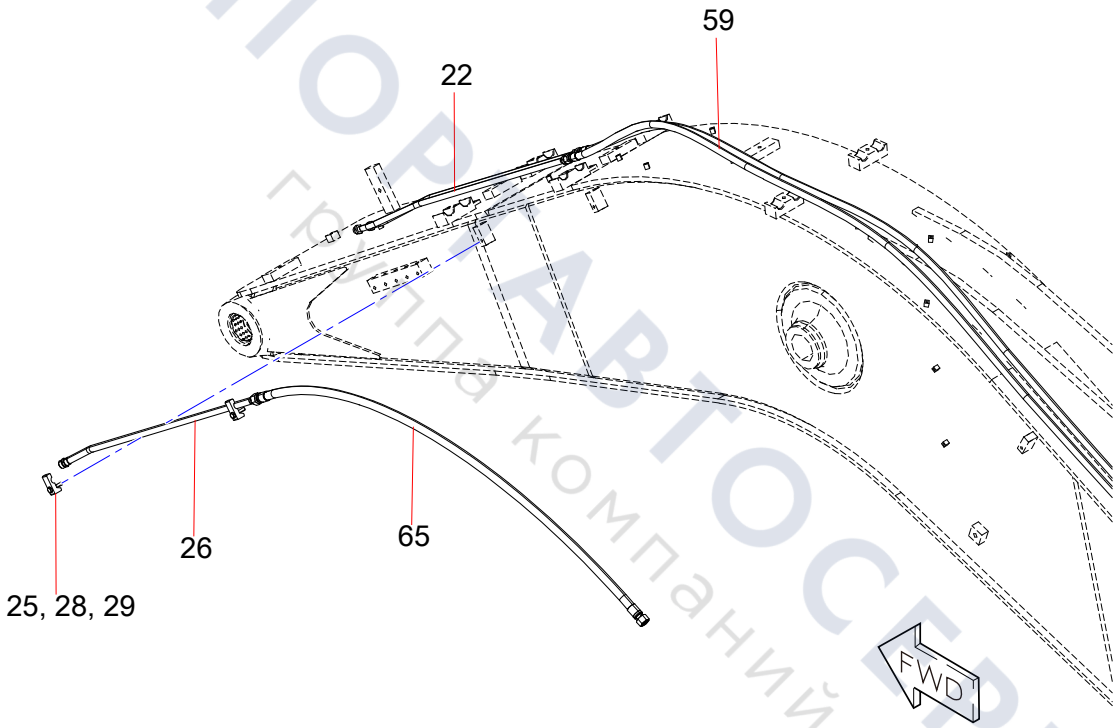

ТЕХПОРТАВТОСЕРВИС
группа компаний

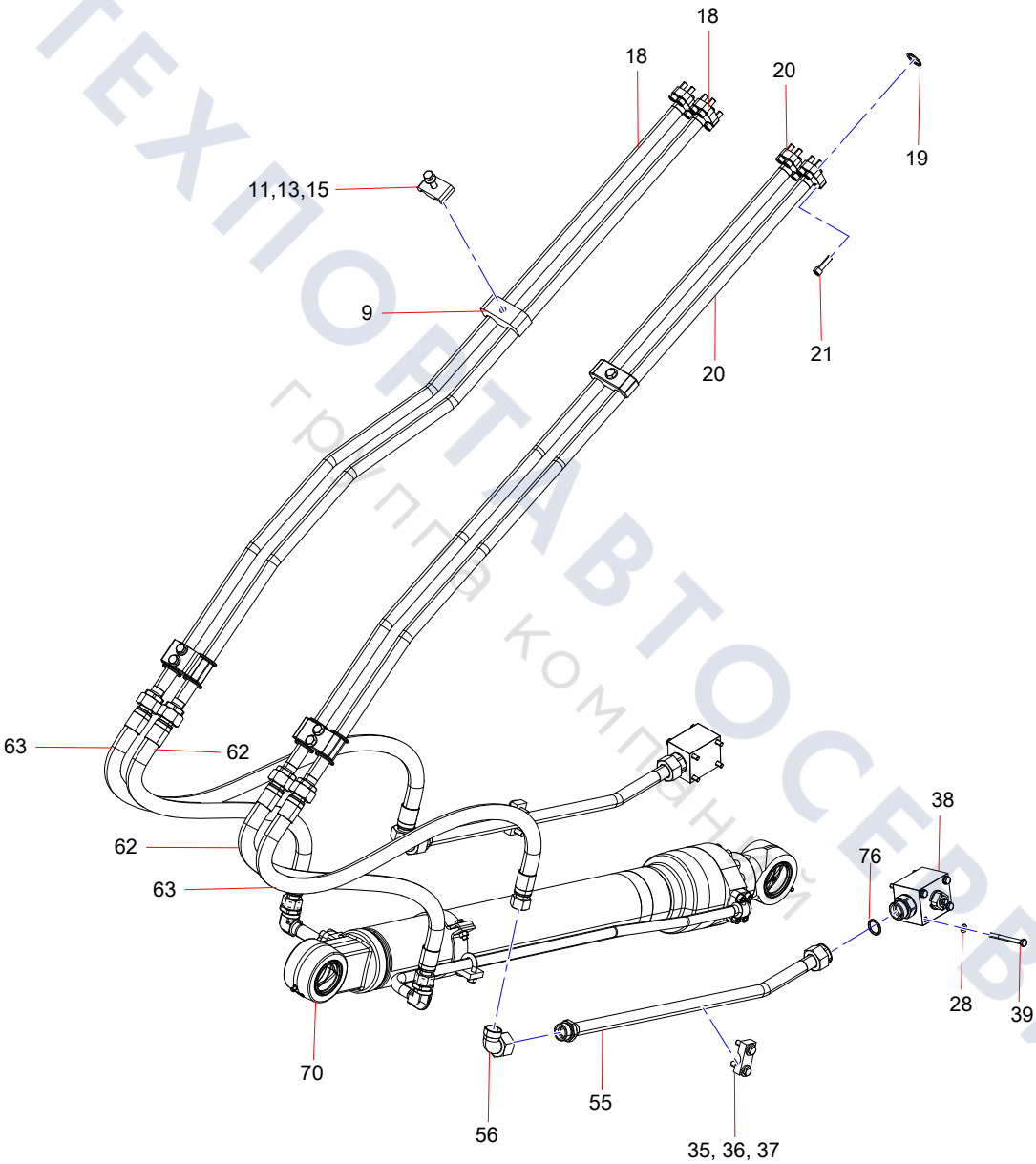

ТЕХПОЛТАВТОСЕРВИС
ГРУППА КОМПАНИЙ

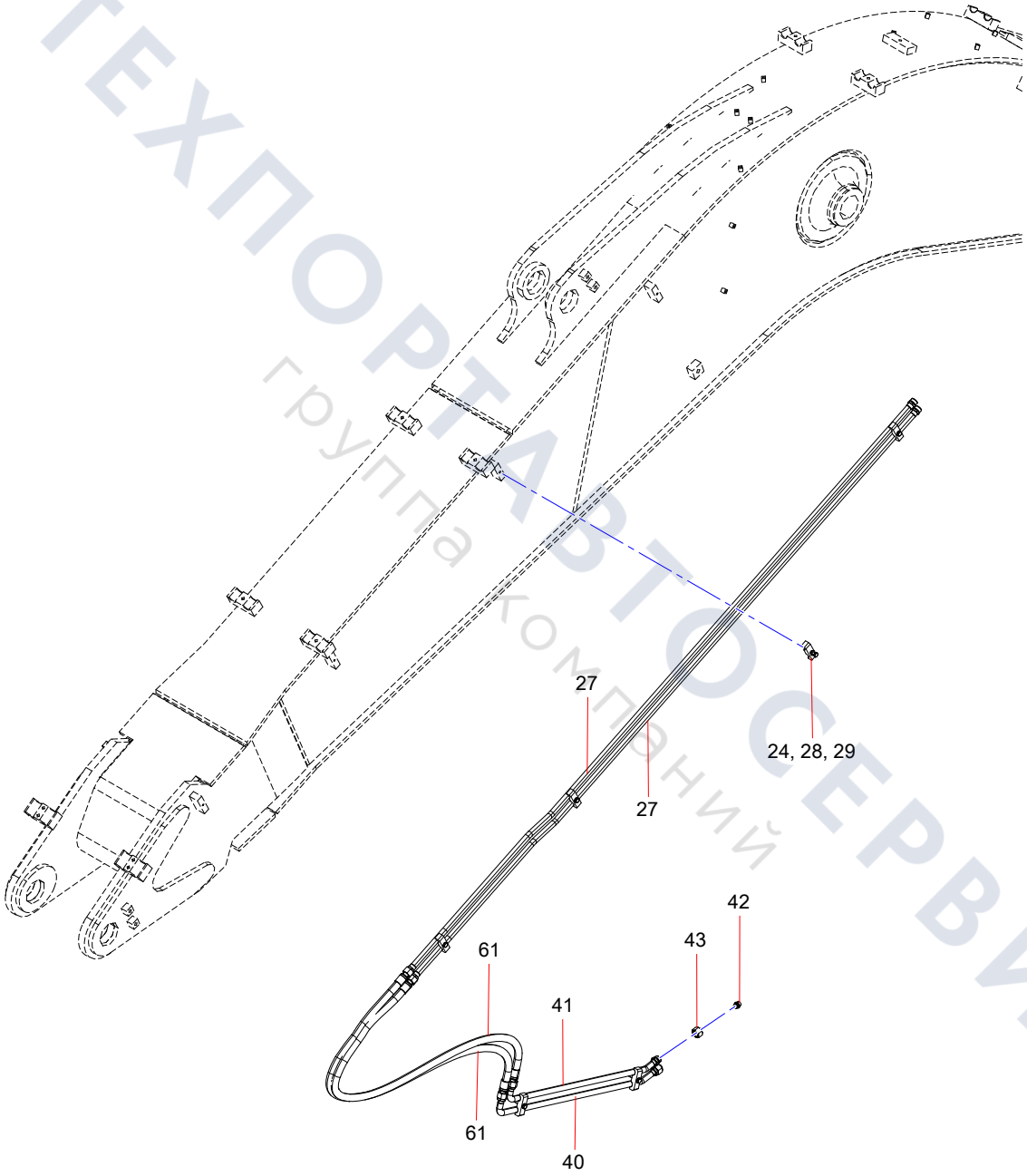

ТЕХПОРТАВТОСЕРВИС
группа компаний

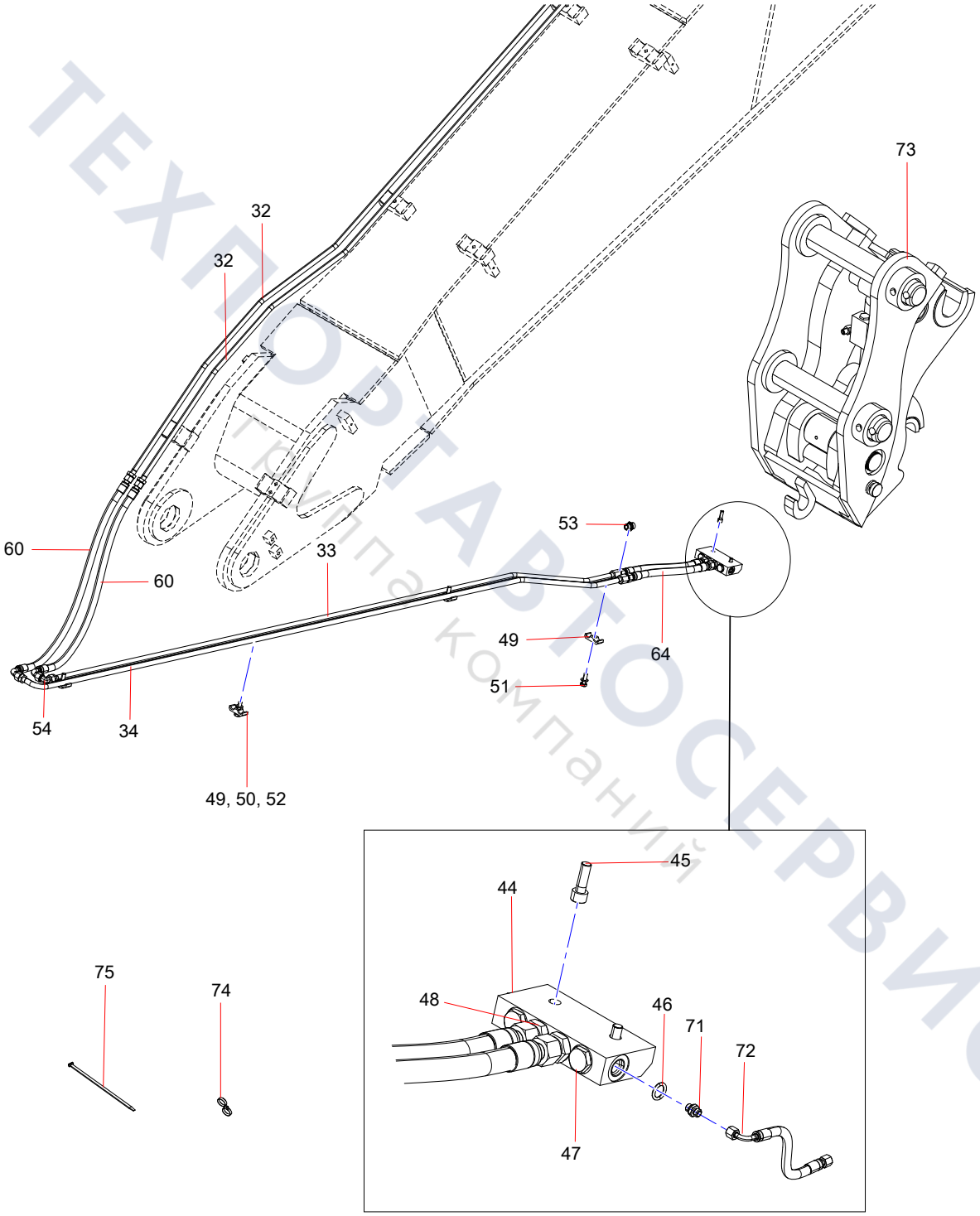

ТЕХПОРТАВТОСЕРВИС
Группа компаний

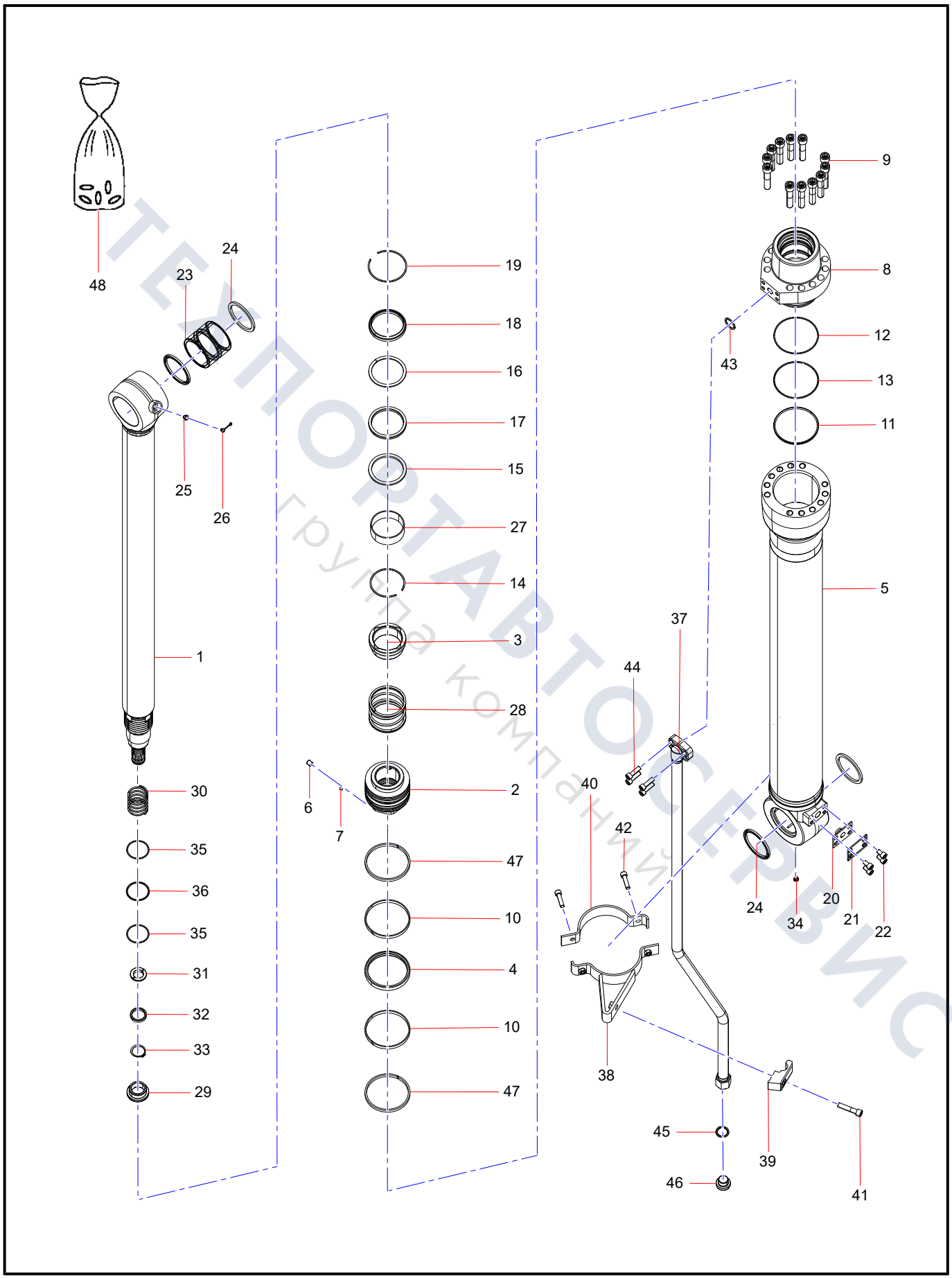

ТЕХПОРТАВТОСЕРВИС
группа компаний

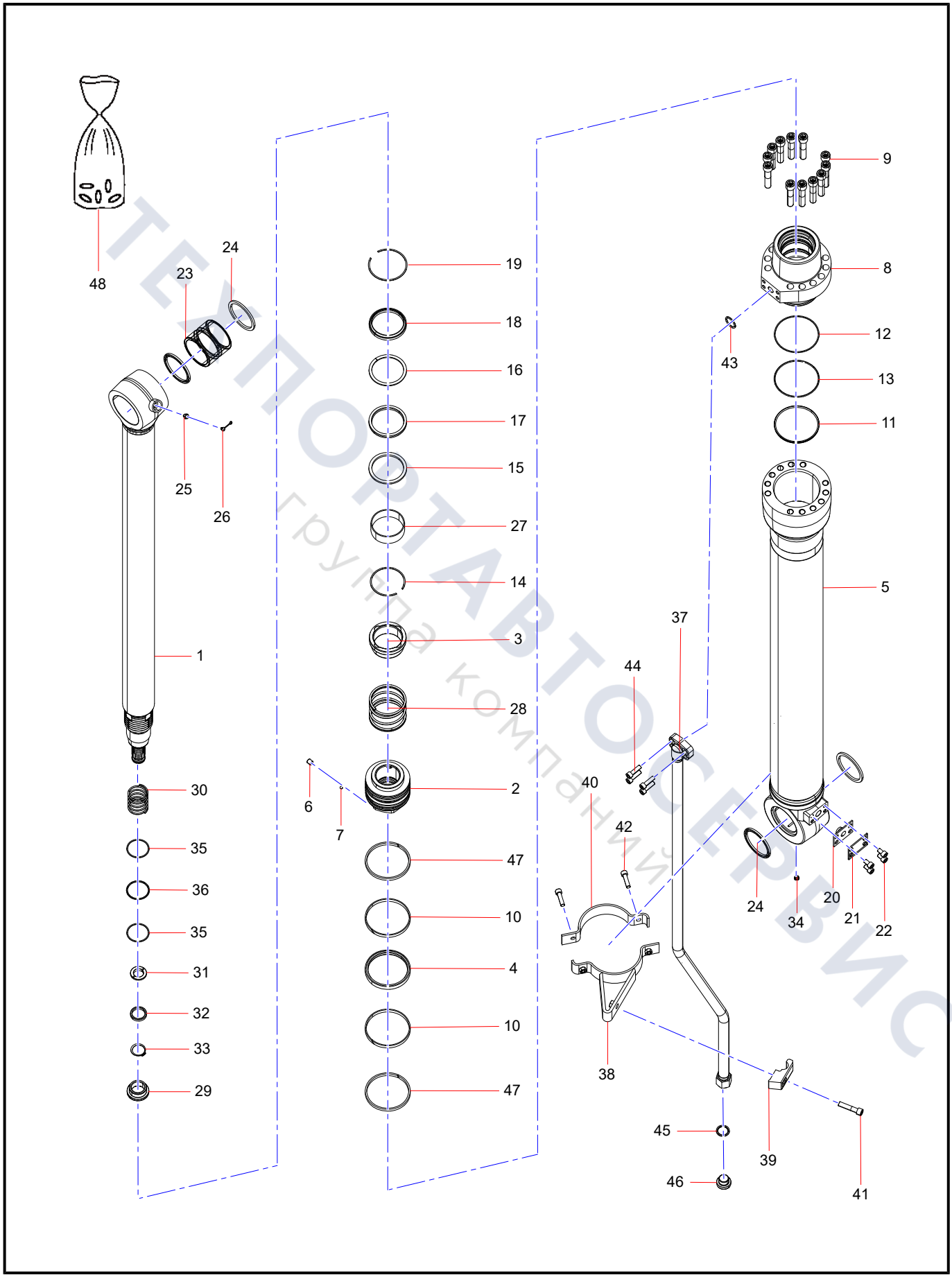

ТЕХПОРТАВТОСЕРВИС
группа компаний

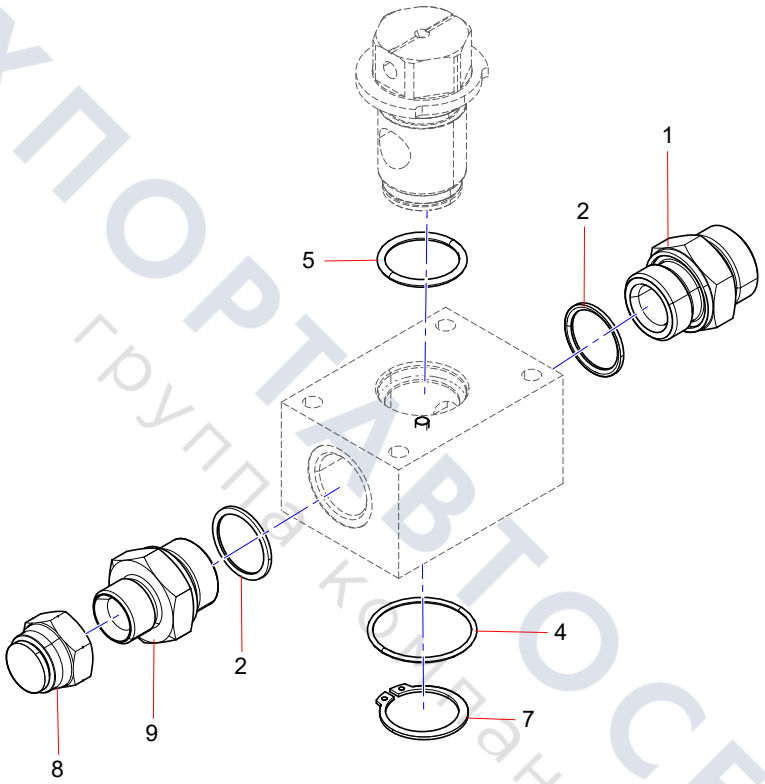

ТЕХПОРТАВТОСЕРВИС
группа компаний

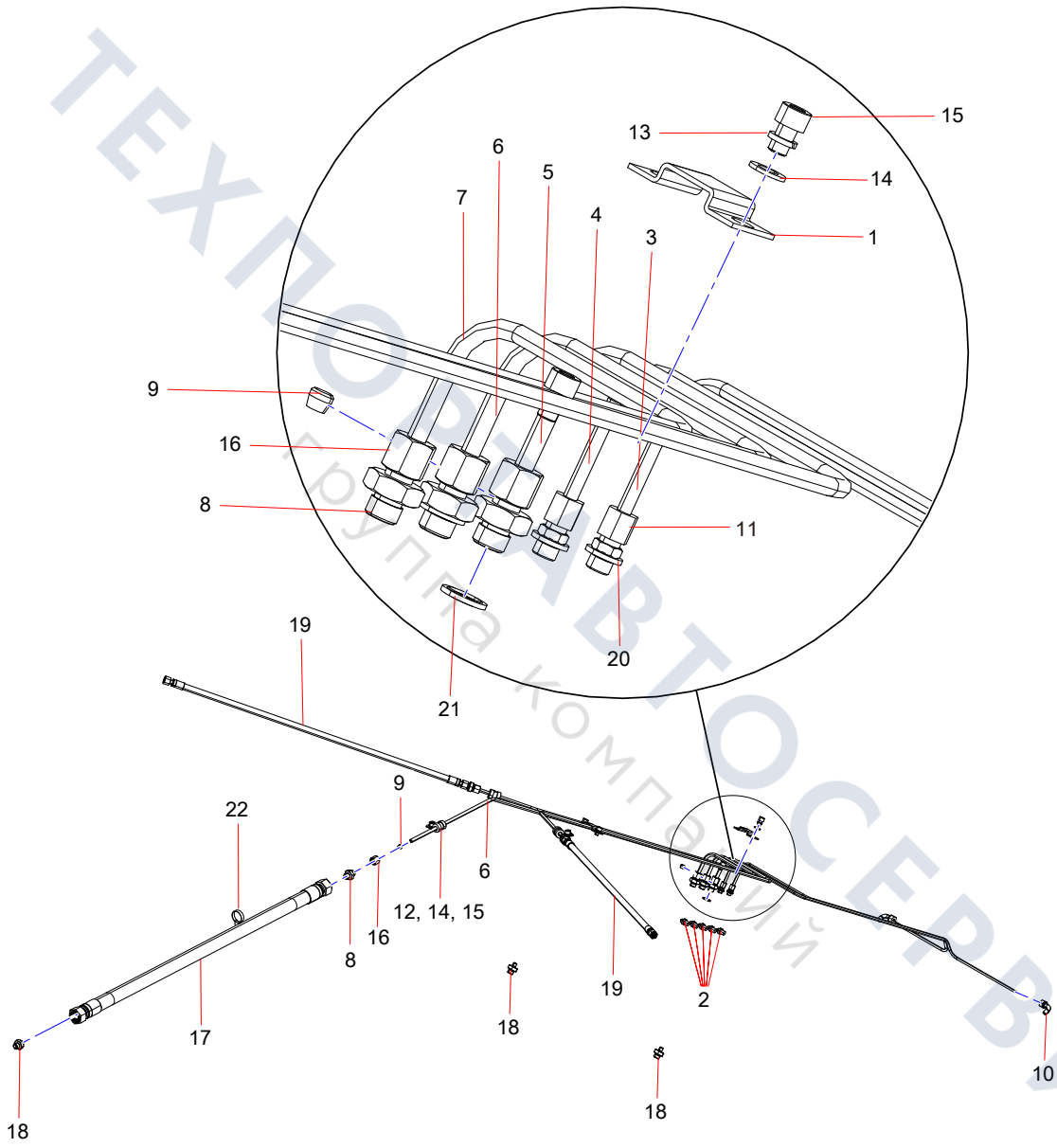

ТЕХПОРТАВТОСЕРВИС
Группа компаний

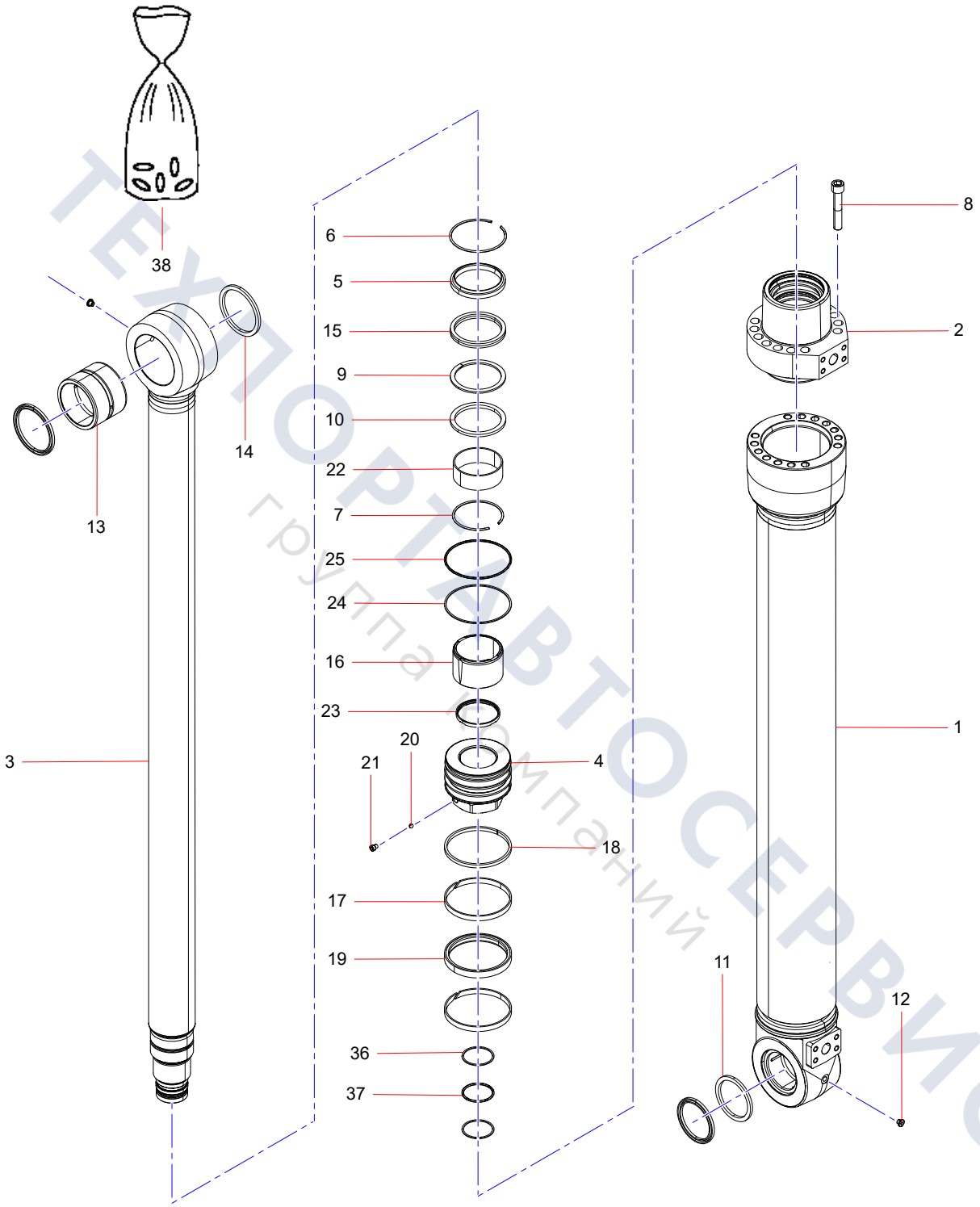

ТЕХНОРТАВТОСЕРВИС
группа компаний

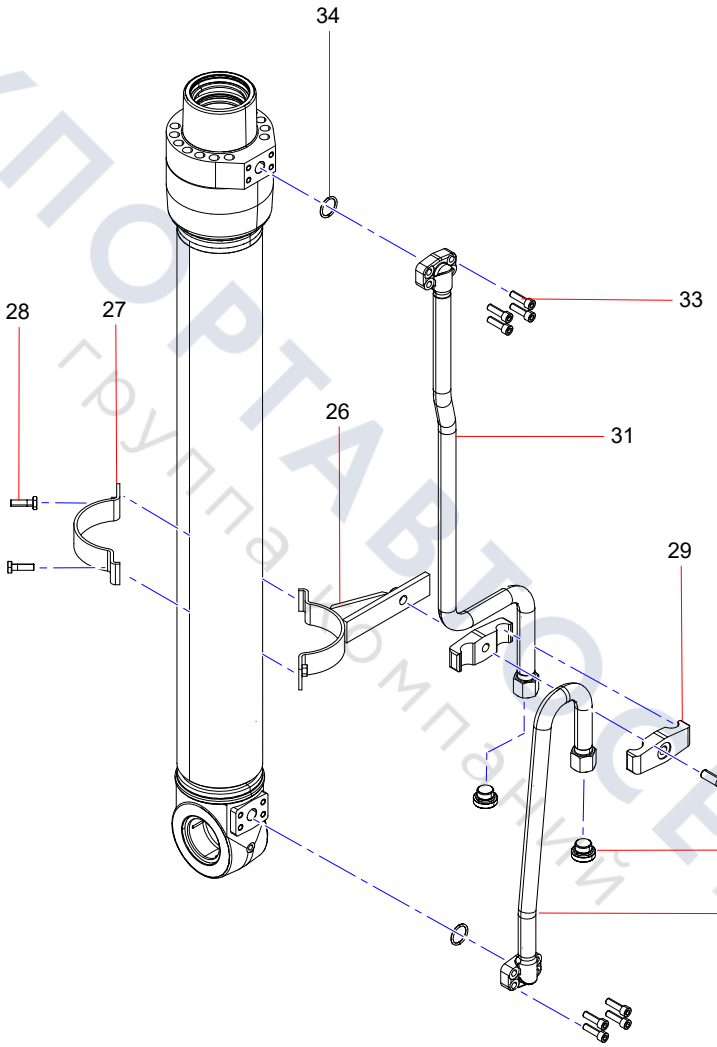

ТЕХПОРТАВТОСЕРВИС
группа компаний

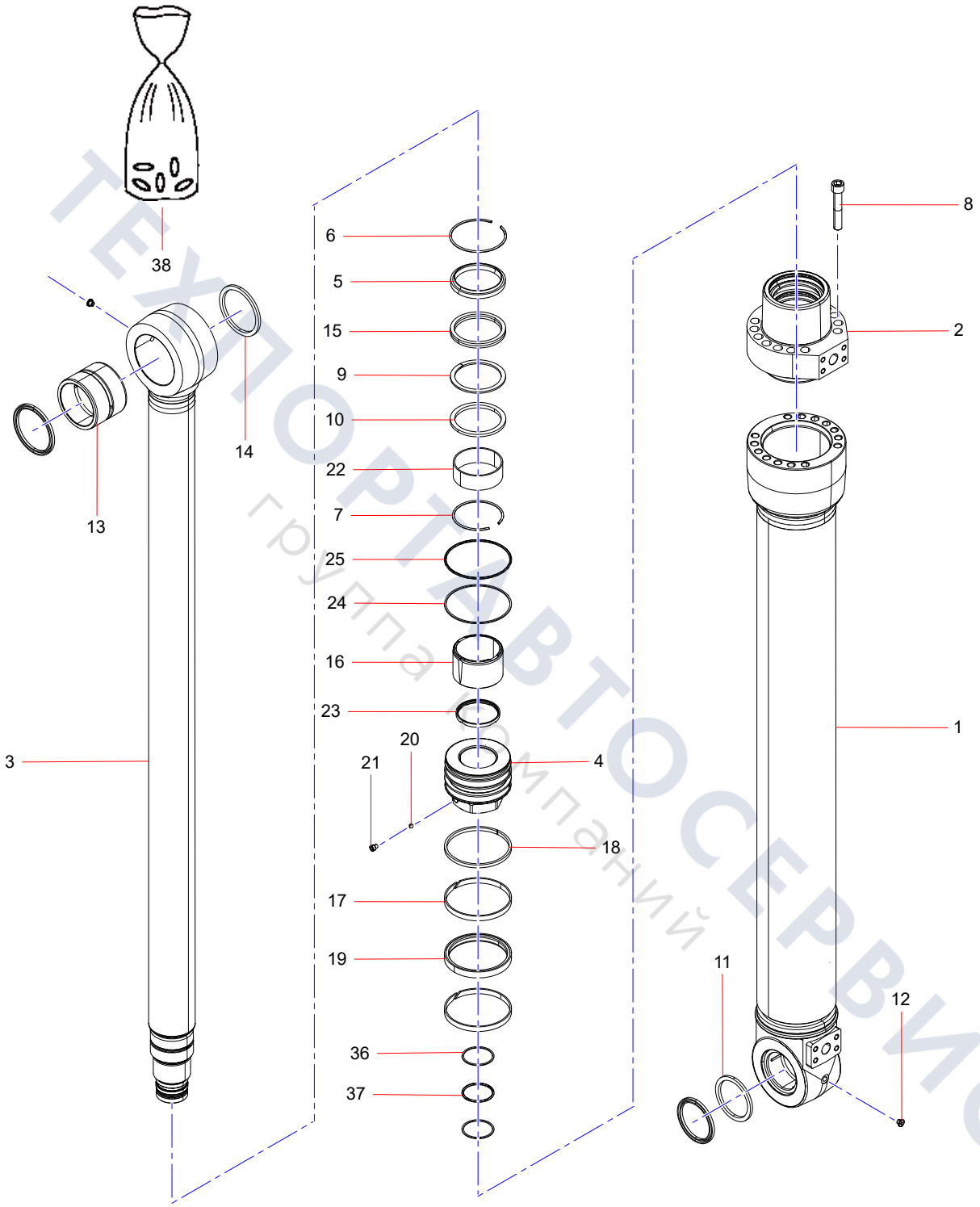

ТЕХПОРТАВТОСЕРВИС
группа компаний

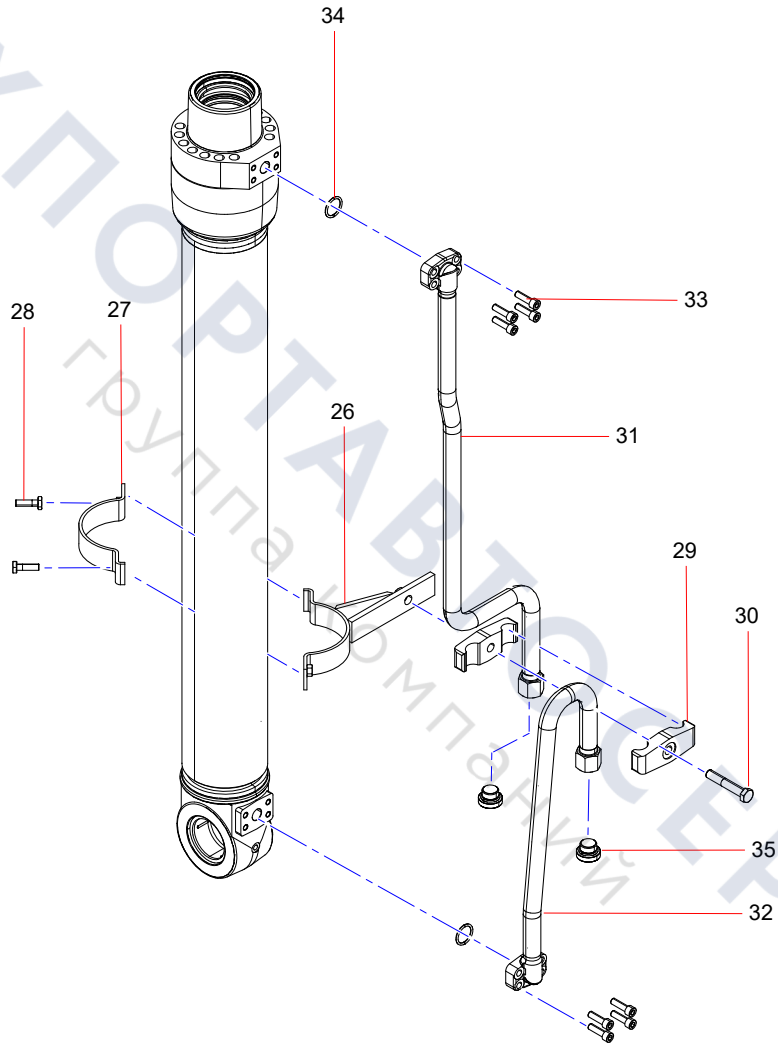

ТЕХПОРТАВТОСЕРВИС
группа компаний

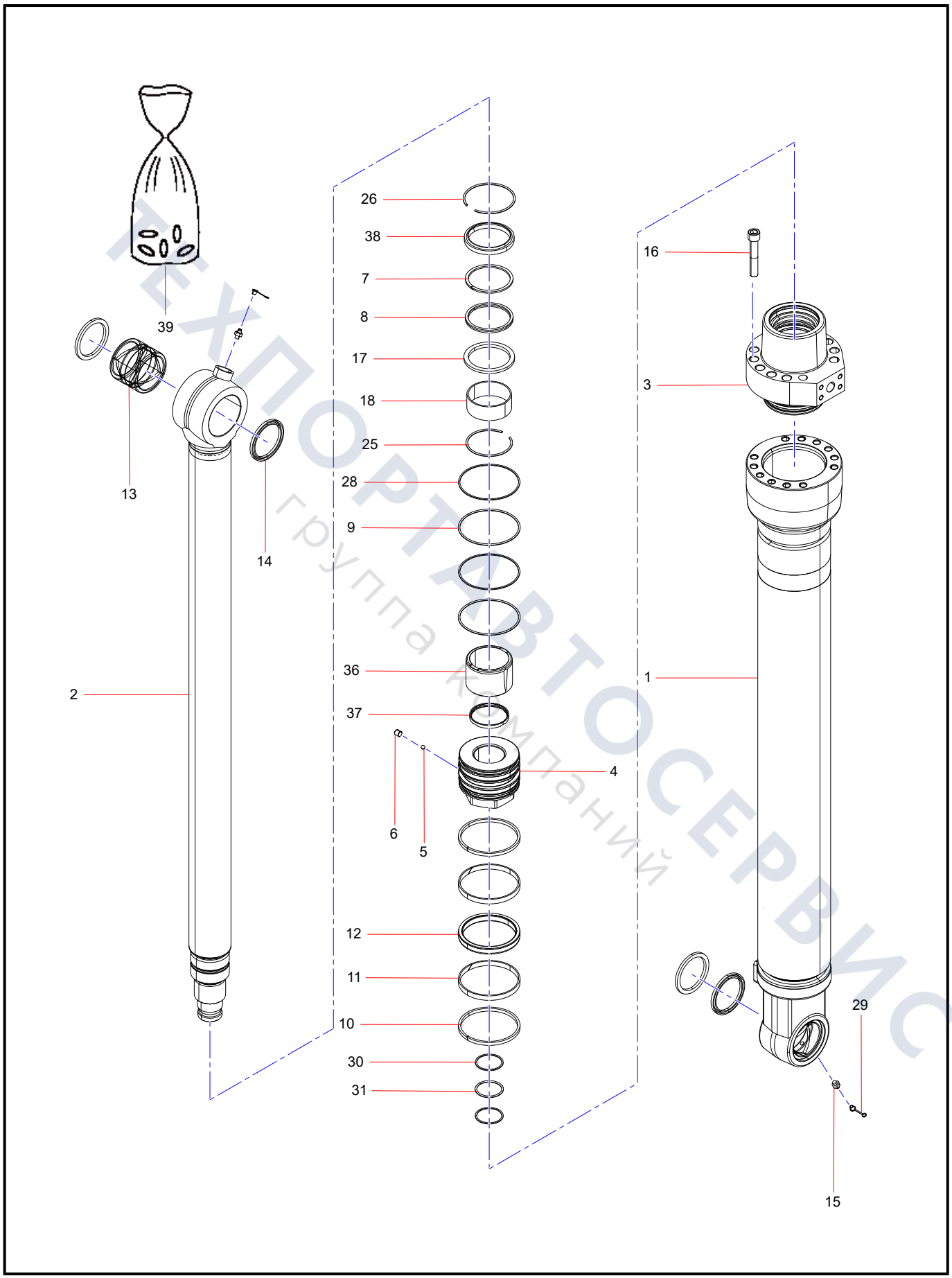

ТЕХПОРТАВТОСЕРВИС
группа компаний

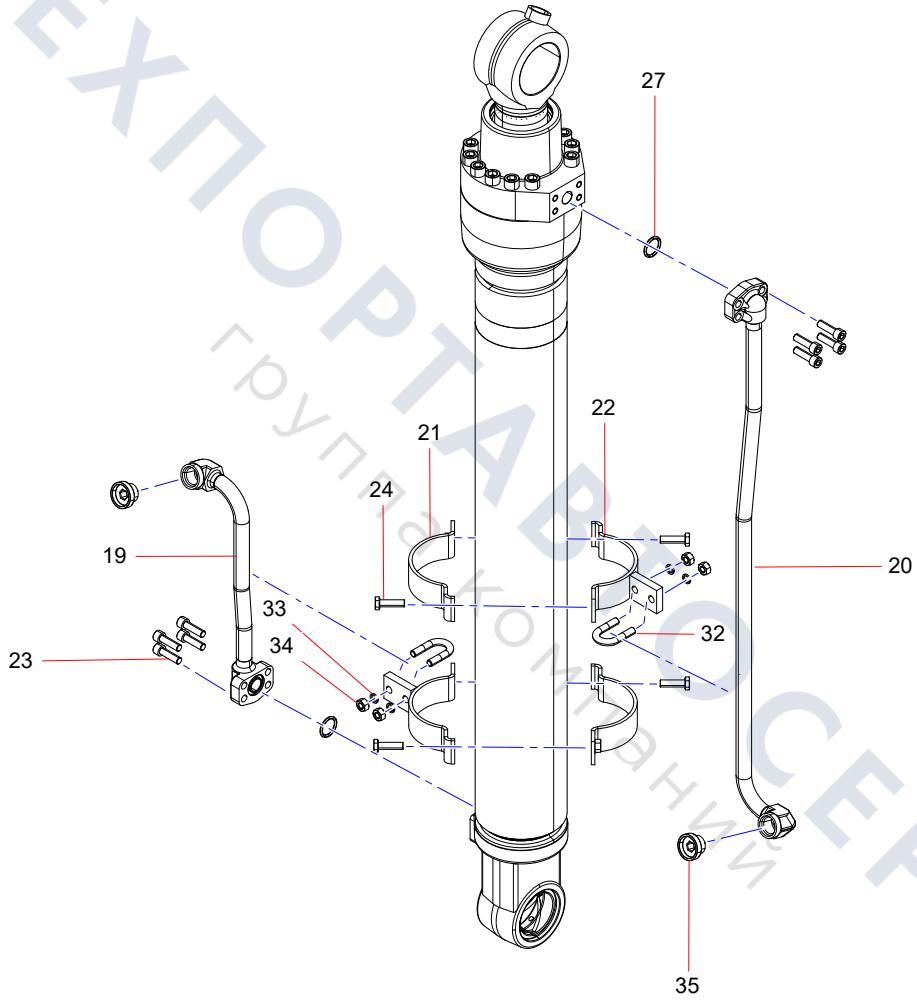

ТЕХПОРТАВТОСЕРВИС
группакомпаний

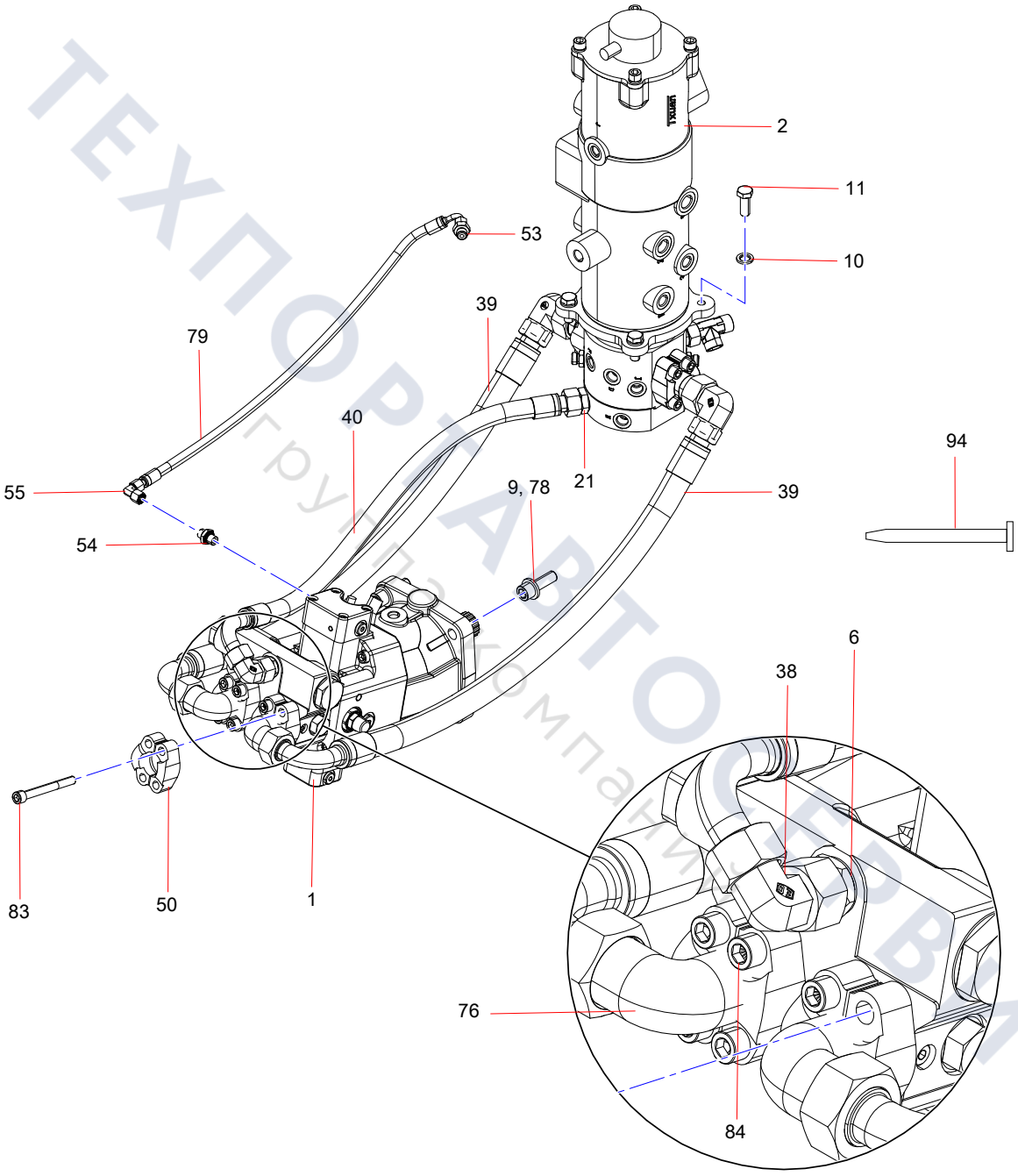

ТЕХПОРТАВТОСЕРВИС
группа компаний

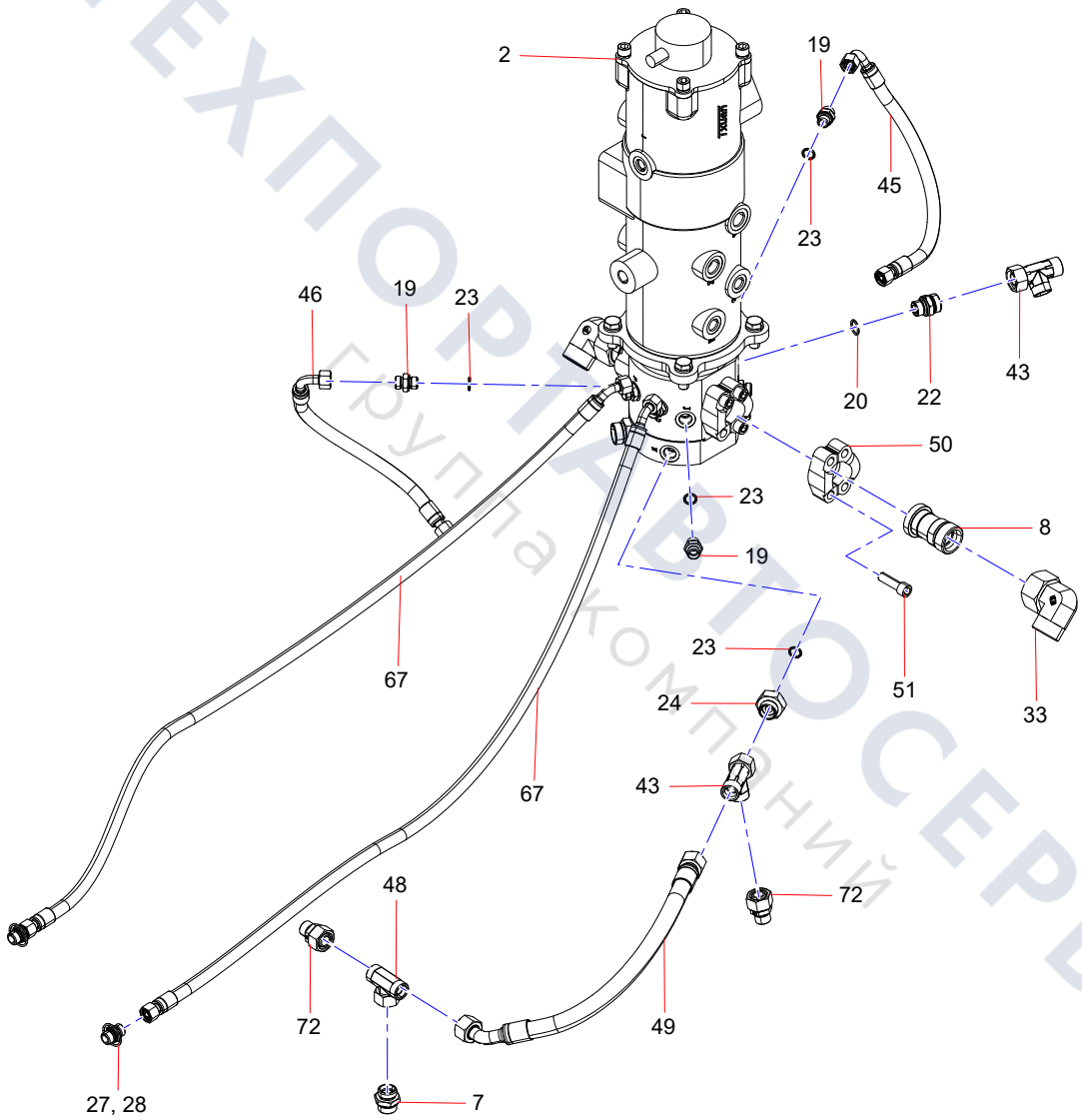

ТЕХПОРТ АВТОСЕРВИС
Группа компаний

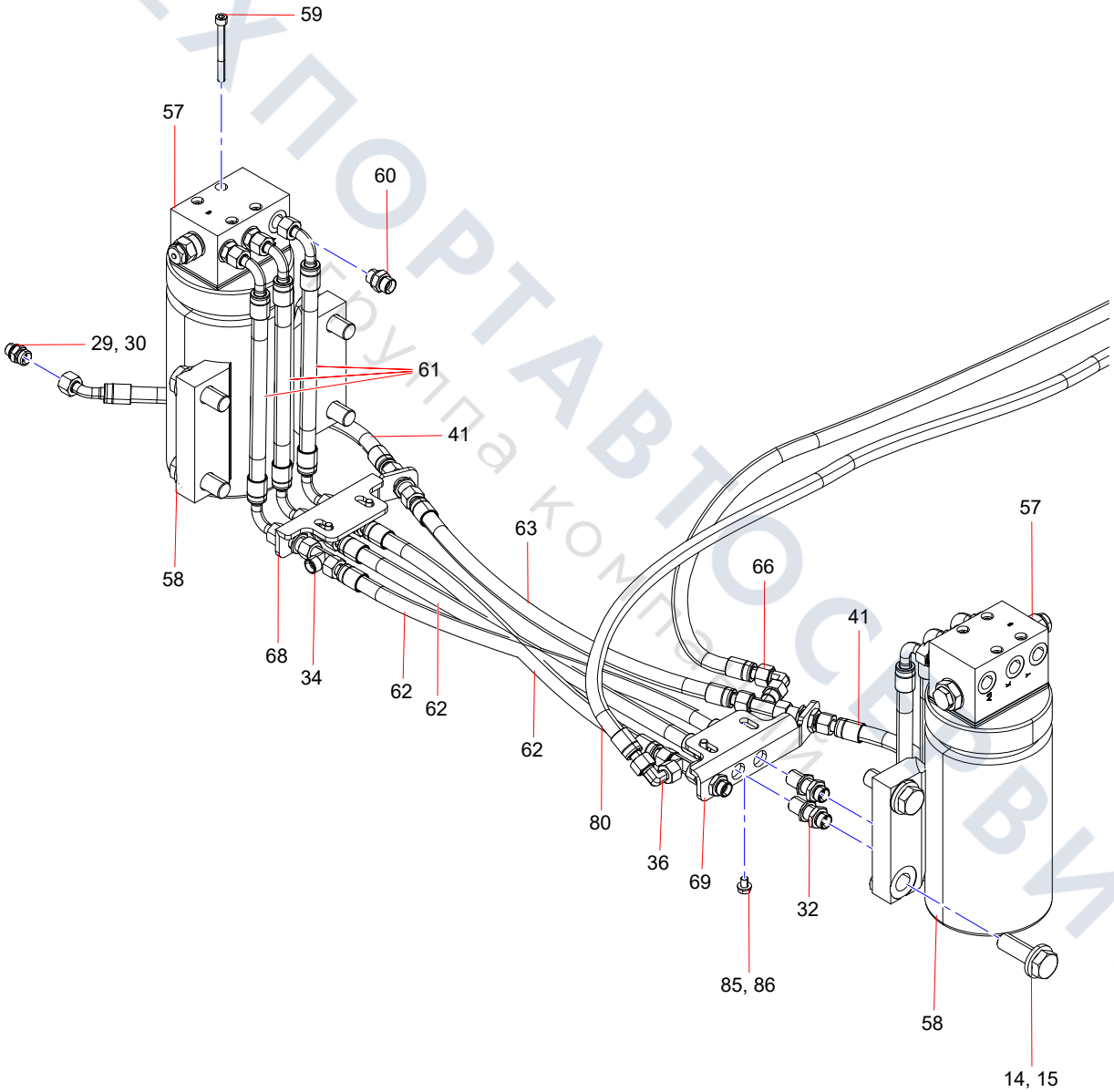

ТЕХПОРТАВТОСЕРВИС
Группа компаний

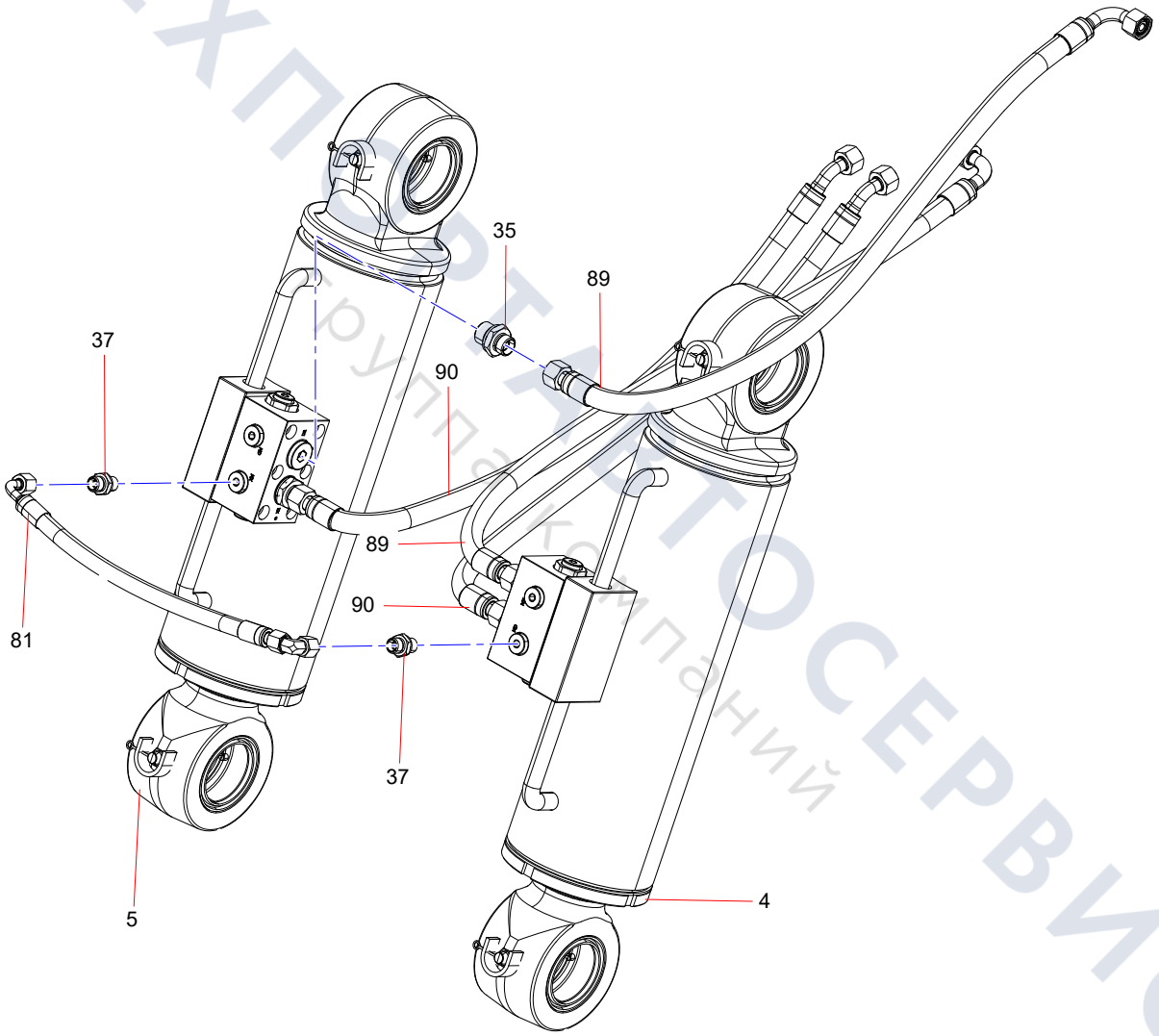

ТЕХПОРТАТОСЕРВИС
Группа компаний

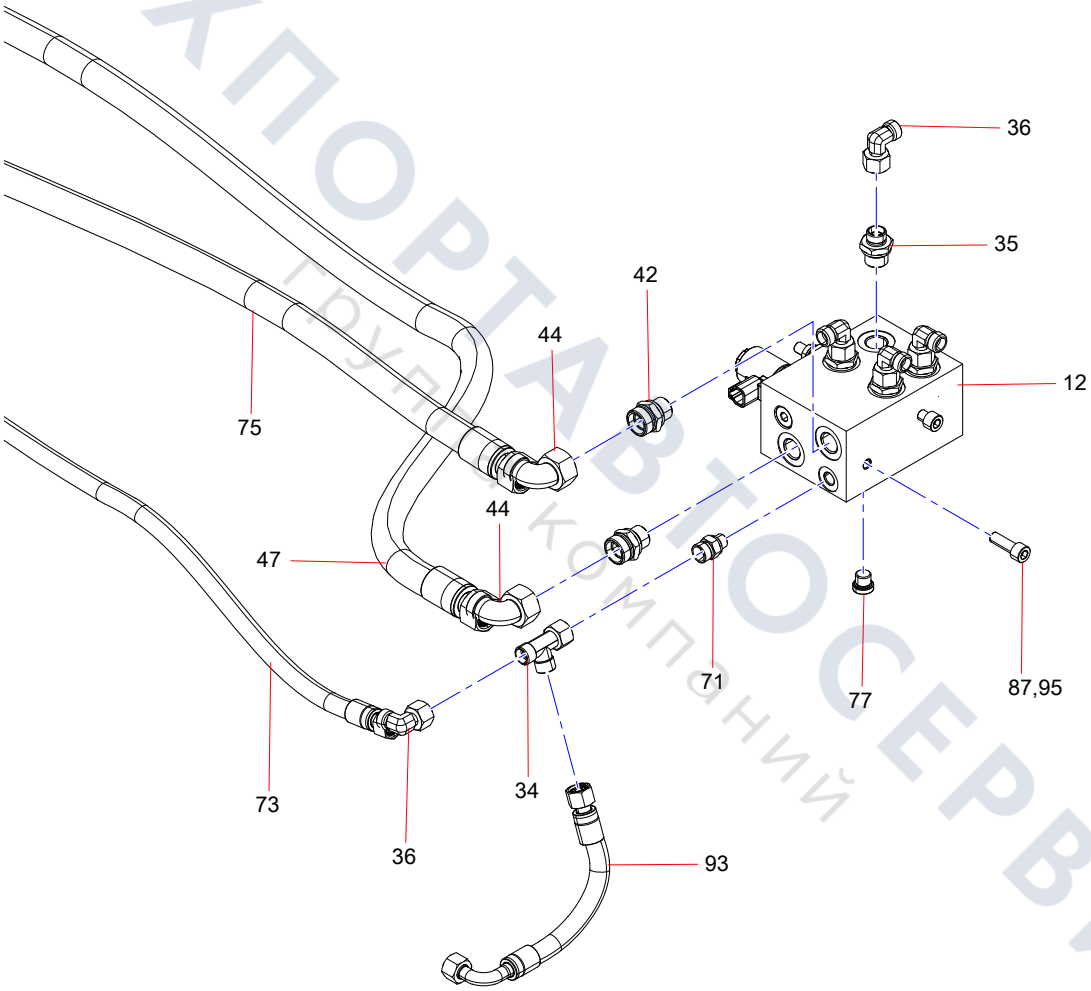

ТЕХПОРТАВТОСЕРВИС
Группа компаний

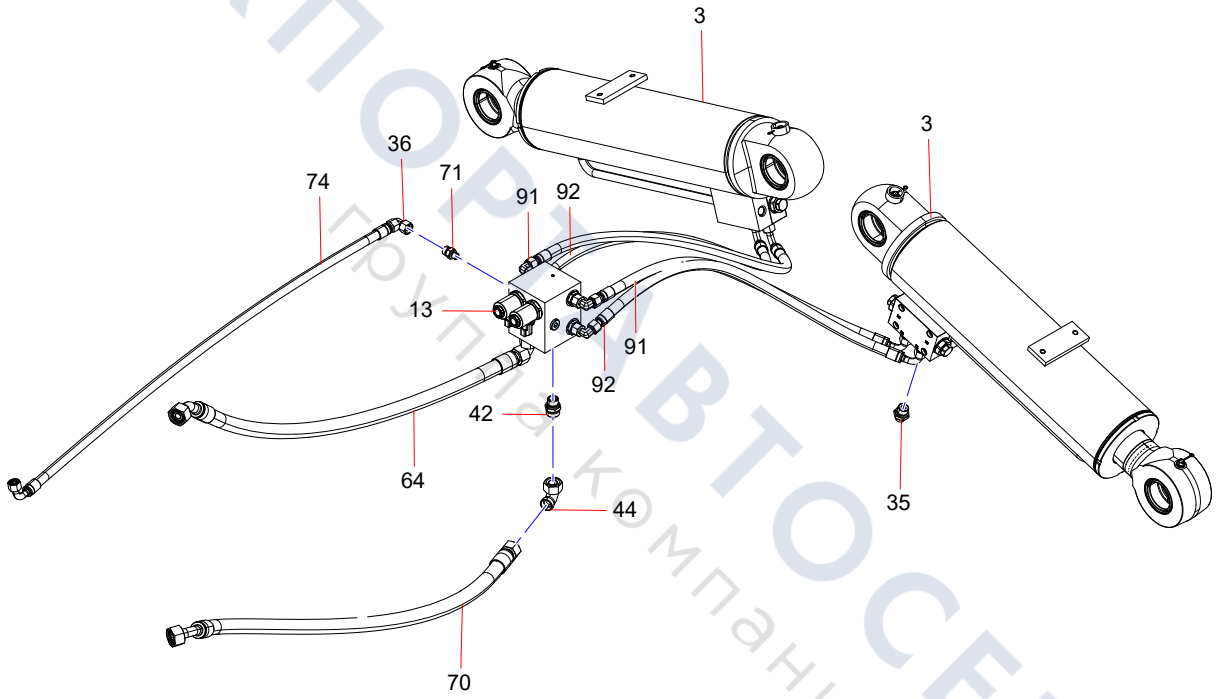

ТЕХПОРТ АВТОСЕРВИС
группа компаний

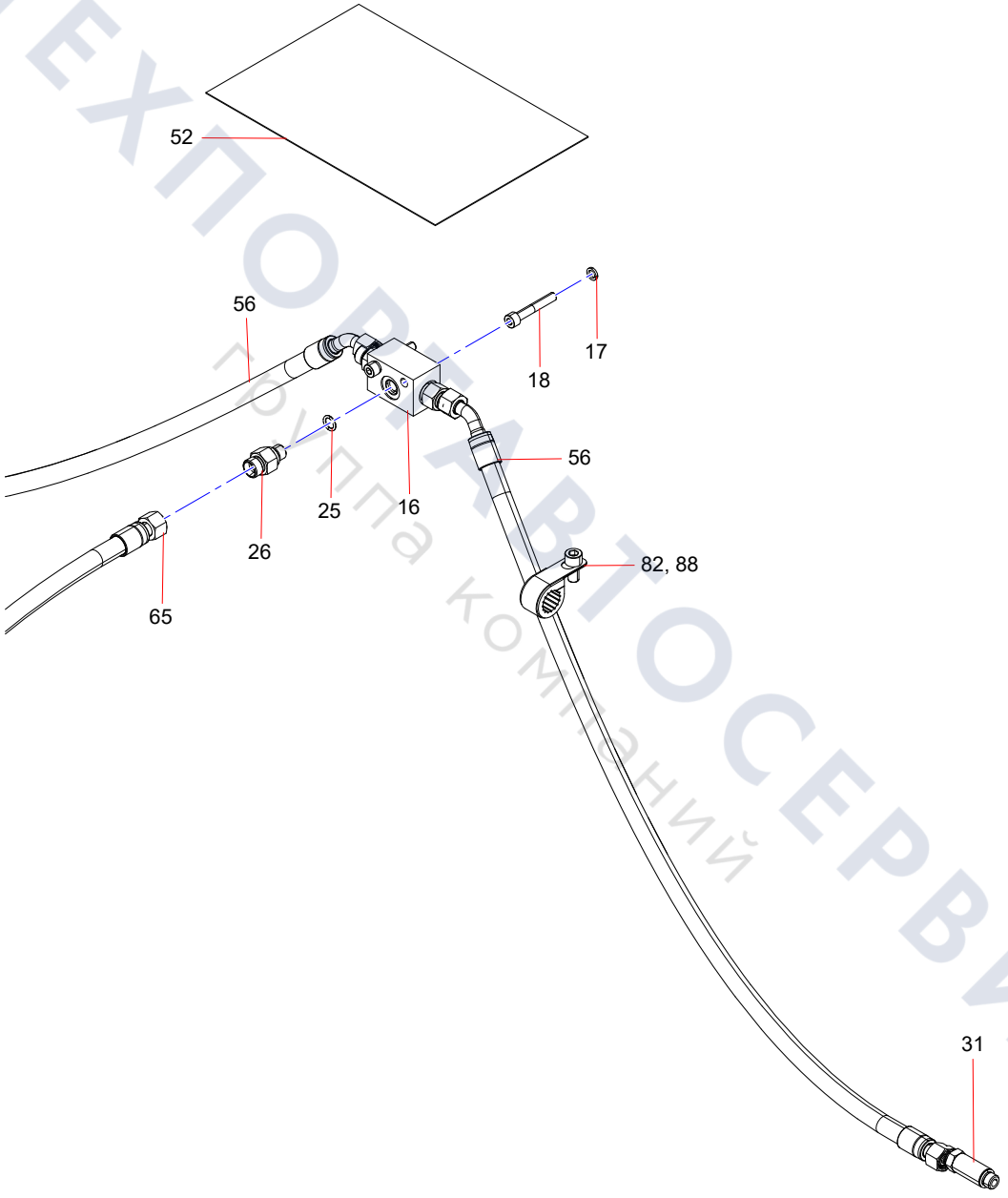

ТЕХПОРТАВТОСЕРВИС
Группа компаний

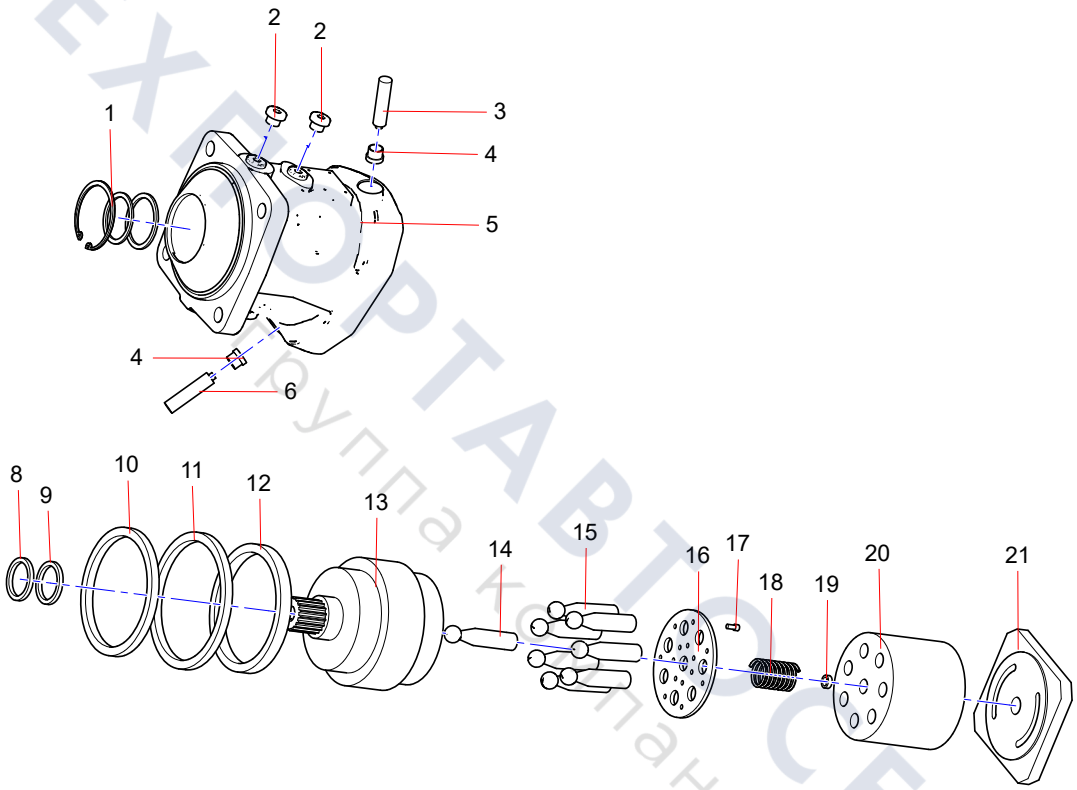

ТЕХЭКСПОРТАВТОСЕРВИС
Группа компаний

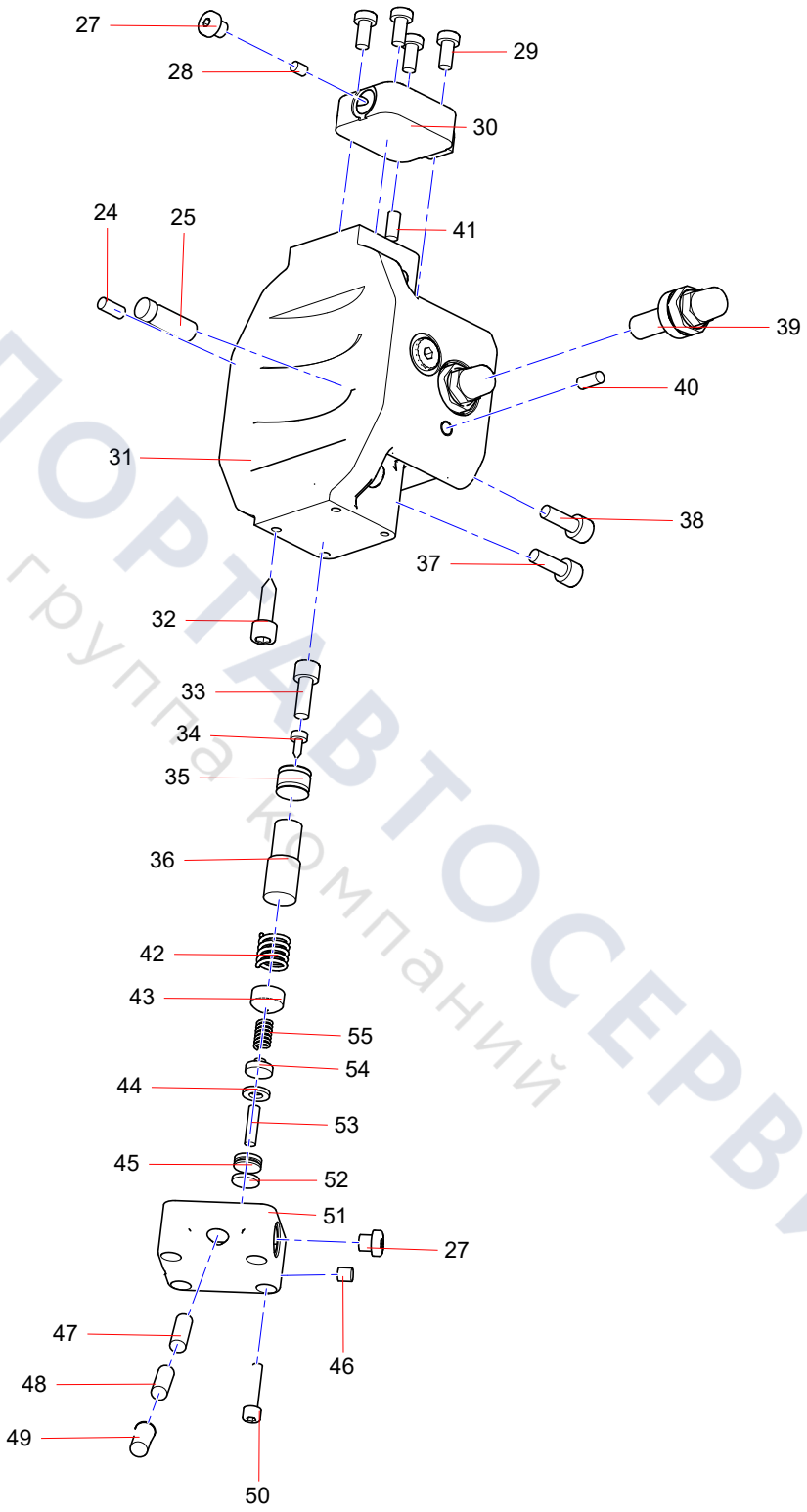

ТЕХПОРТАВТОСЕРВИС
группа компаний

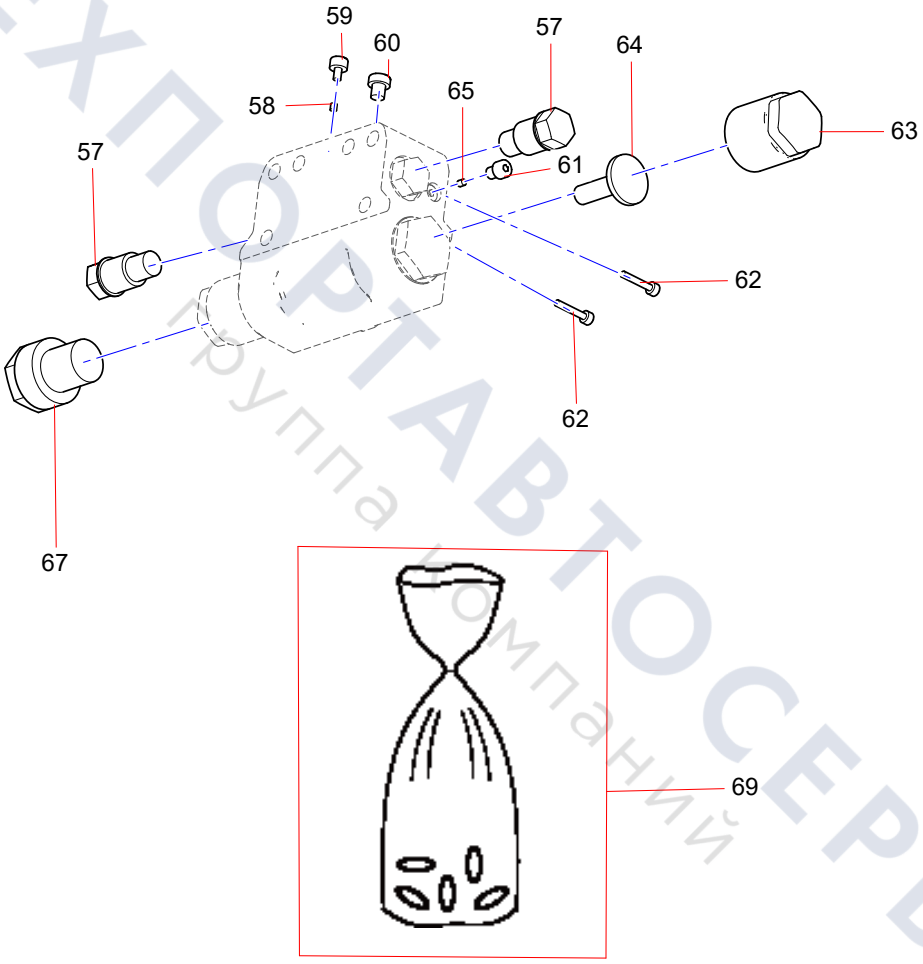

ТЕХПОРТАВТОСЕРВИС
Группа компаний

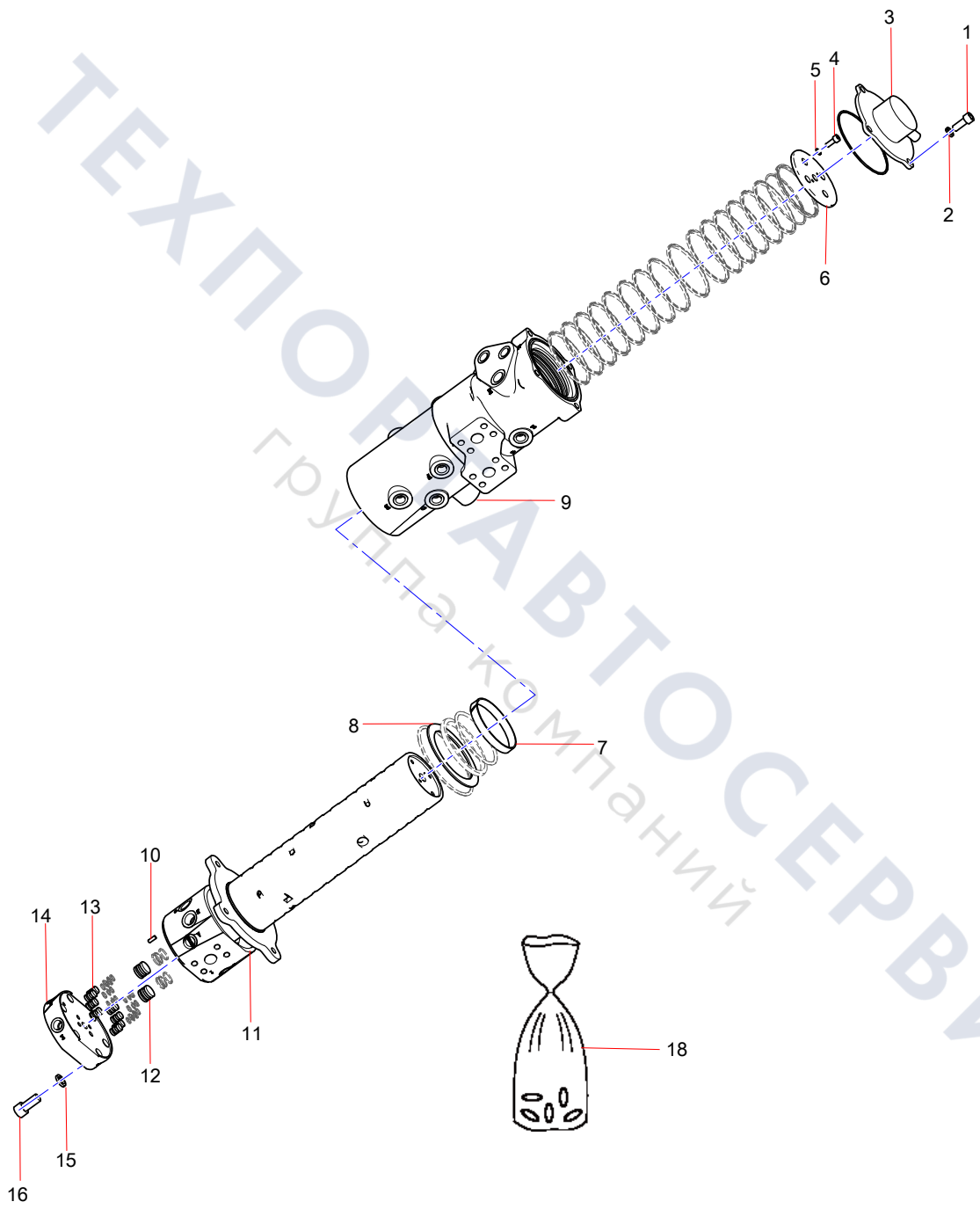

ТЕХПОРТАВТОСЕРВИС
группа компаний

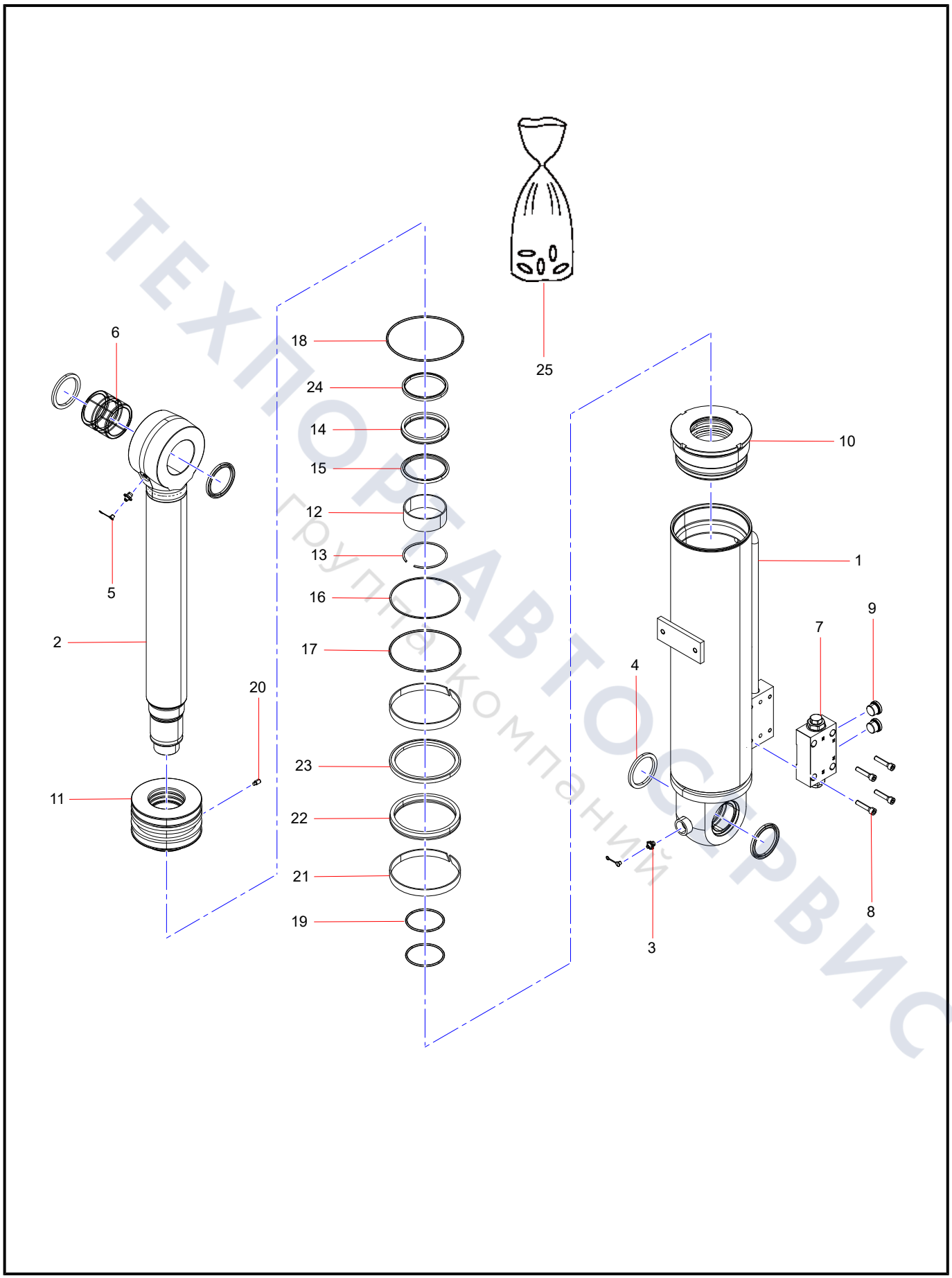

ТЕХПОРТАВТОСЕРВИС
Группа компаний

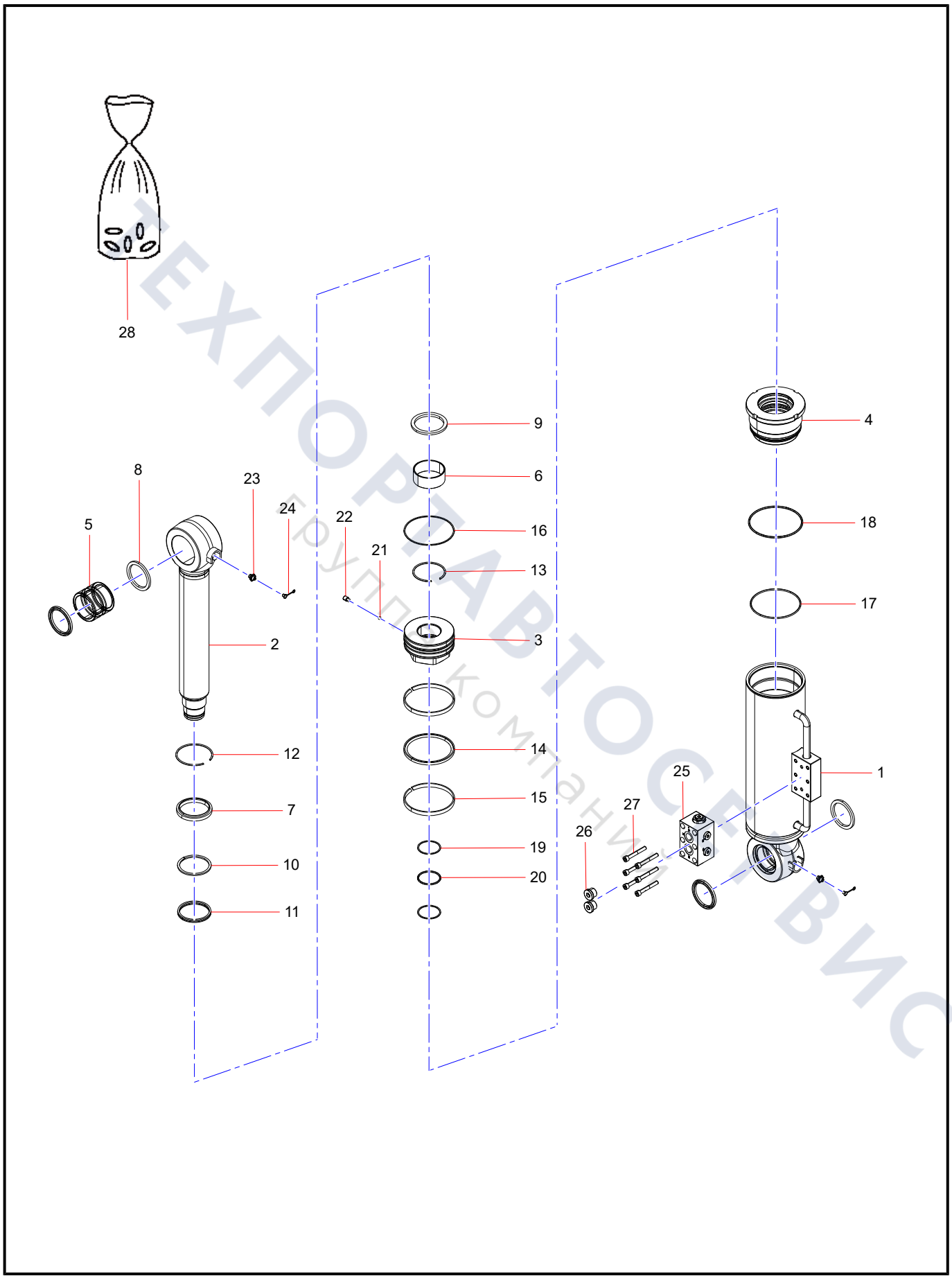

ТЕХПОРТАВТОСЕРВИС
группа компаний

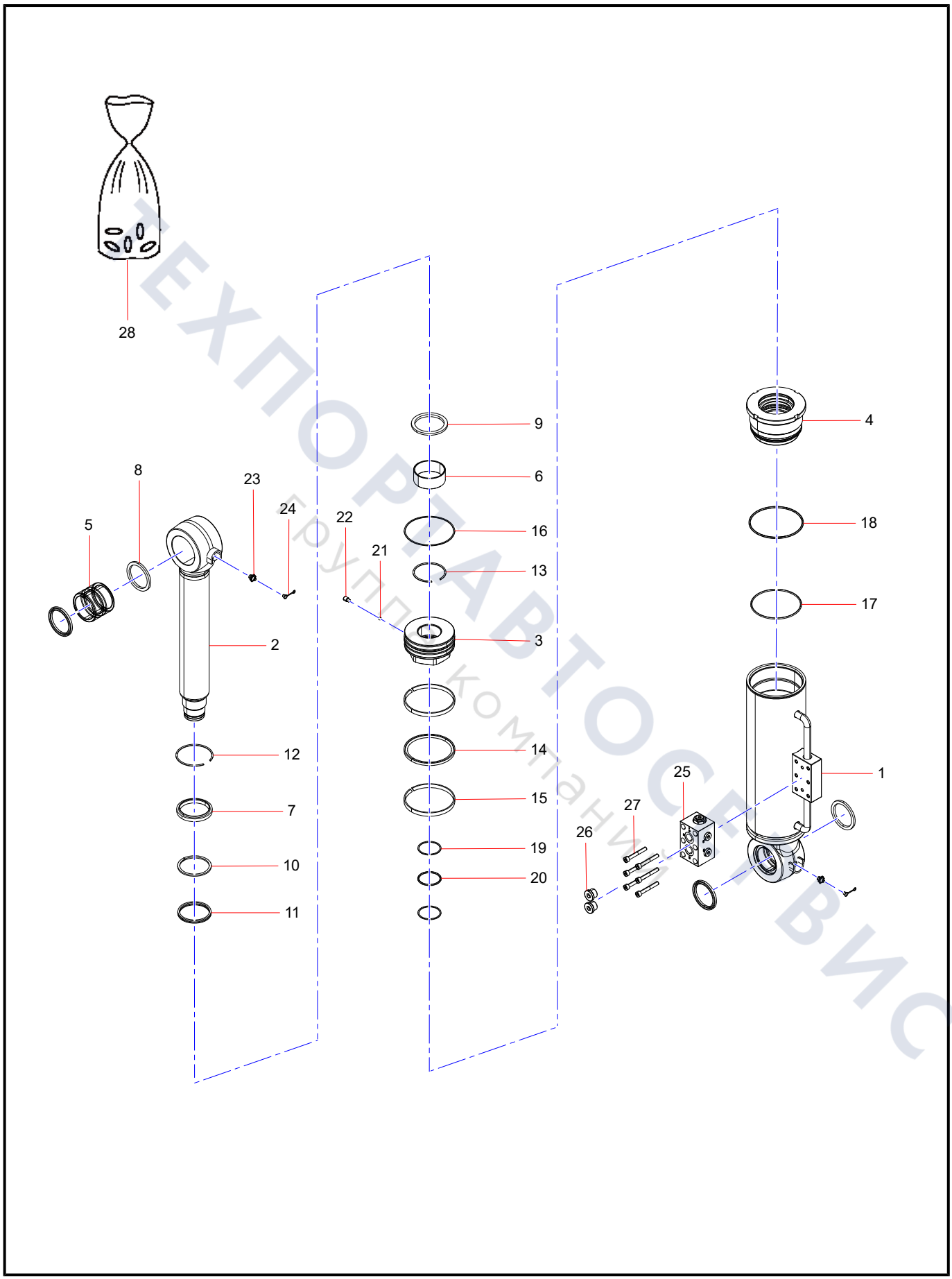

ТЕХПОРТАВТОСЕРВИС
группа компаний

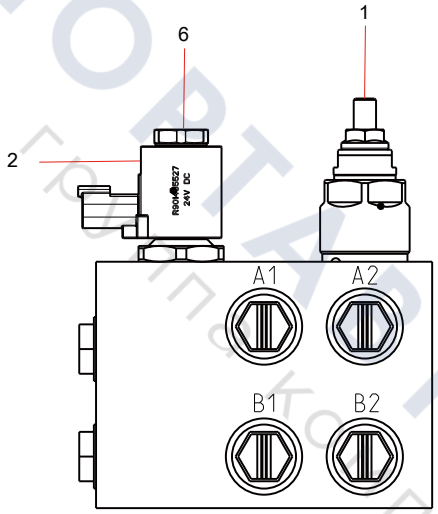

ТЕХПОРТАВТОСЕРВИС
Группа компаний

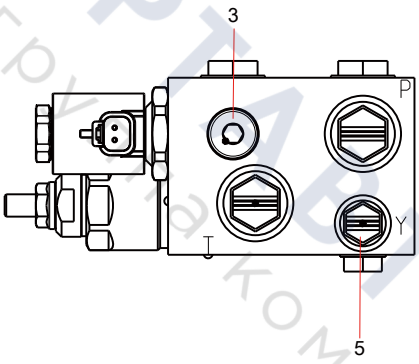

ТЕХПОРТАВТОСЕРВИС
группа компаний

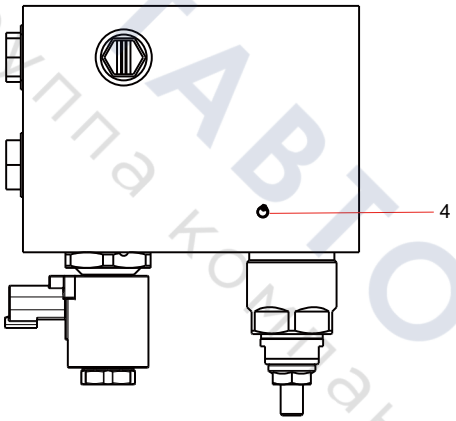

ТЕХПОРТАВТОСЕРВИС
группа компаний

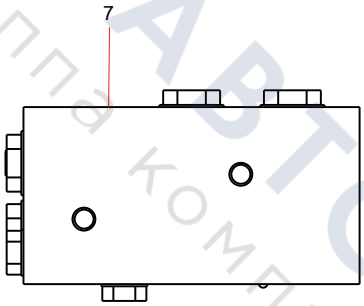

ТЕХПОРТАВТОСЕРВИС
группа компаний

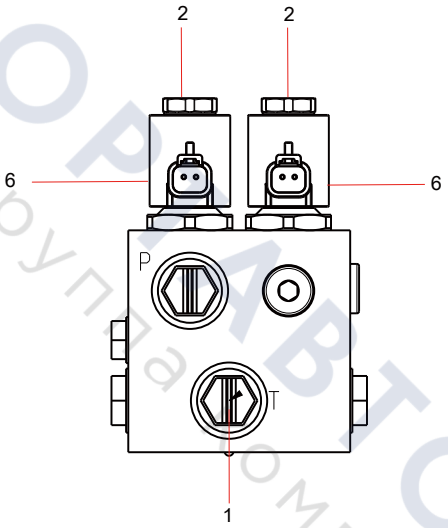

ТЕХПОРТАВТОСЕРВИС
группа компаний

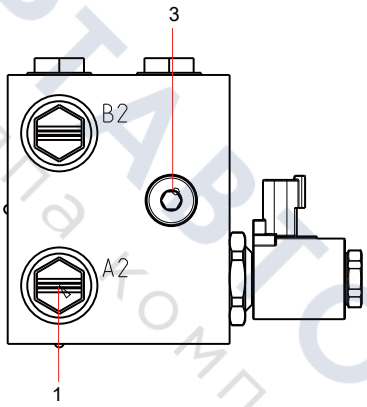

ТЕХПОРТАВТОСЕРВИС
группа компаний

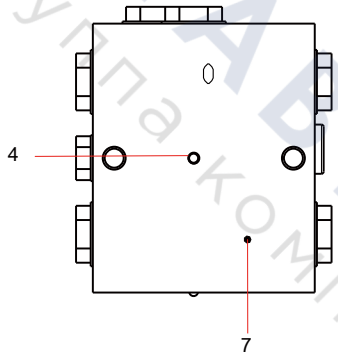

ТЕХПОРТАВТОСЕРВИС
группа компаний

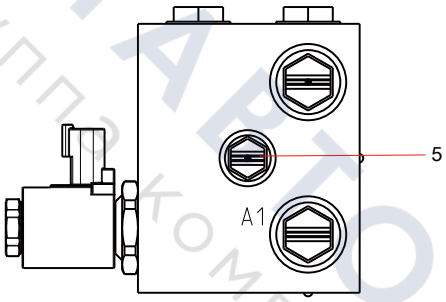

ТЕХПОРТАВТОСЕРВИС
группа компаний

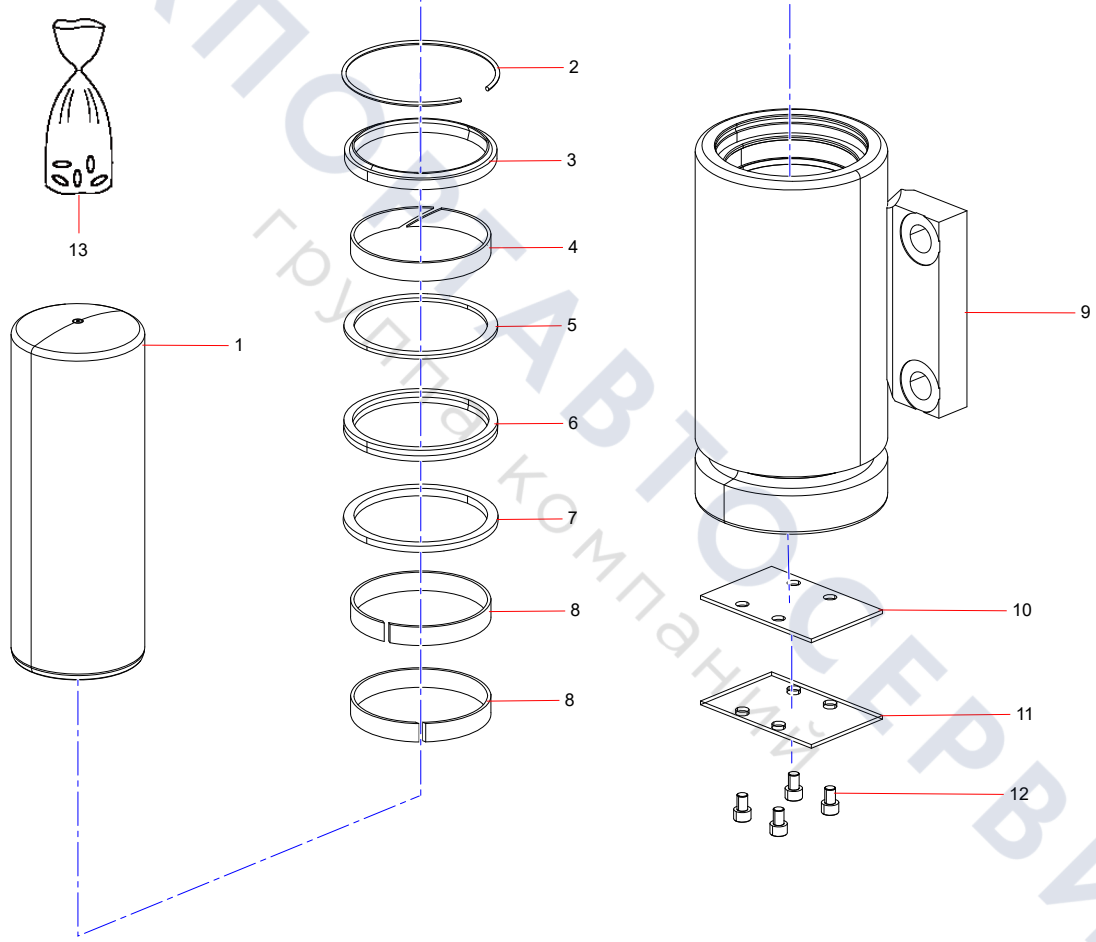

ТЕХПОСТАВТОСЕРВИС
группа компаний

Group 6

Power System

ТЕХПОРТАВТОСЕРВИС
группа компаний

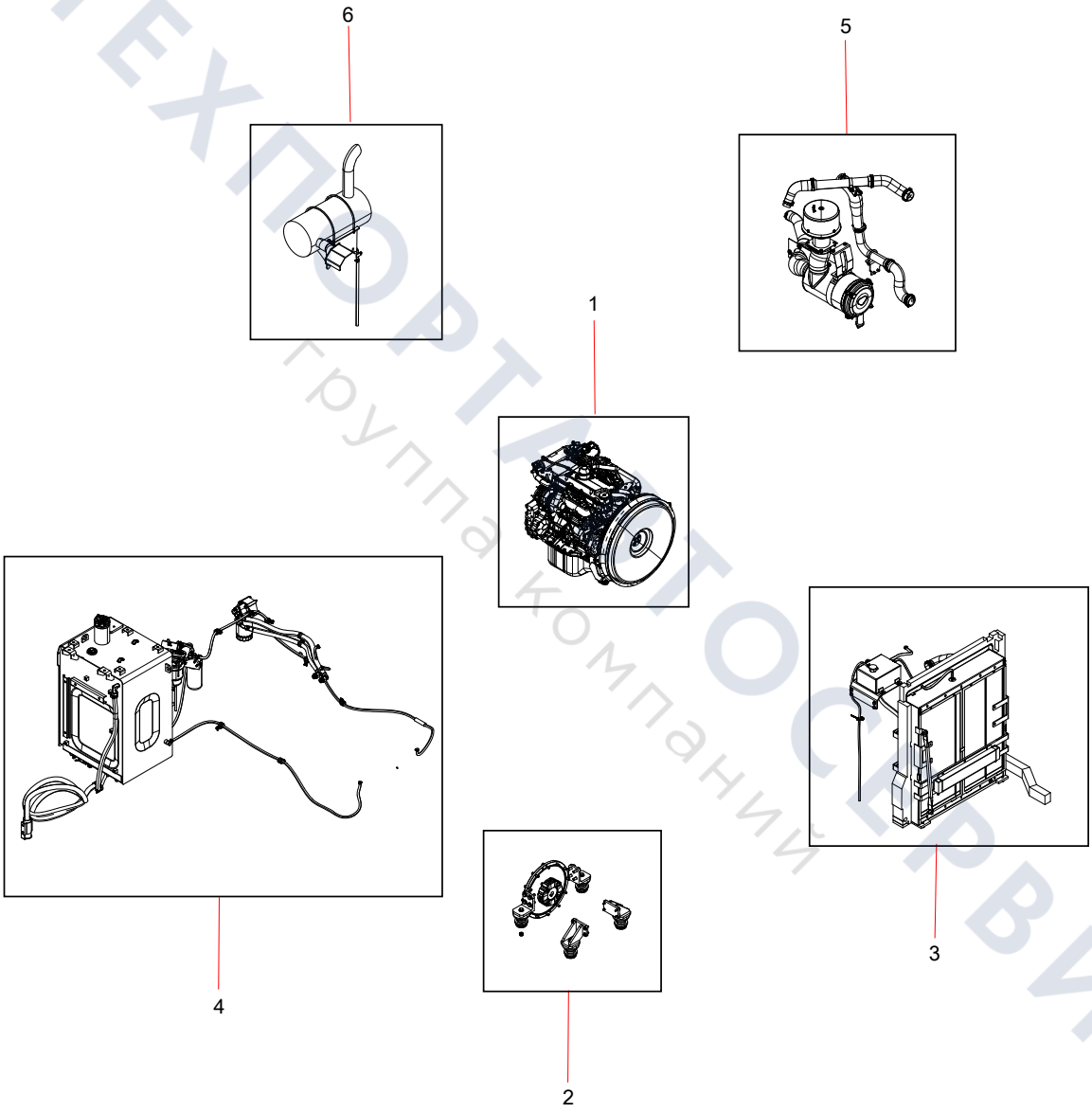

ТЕХПОРТАВТОСЕРВИС
Группа компаний

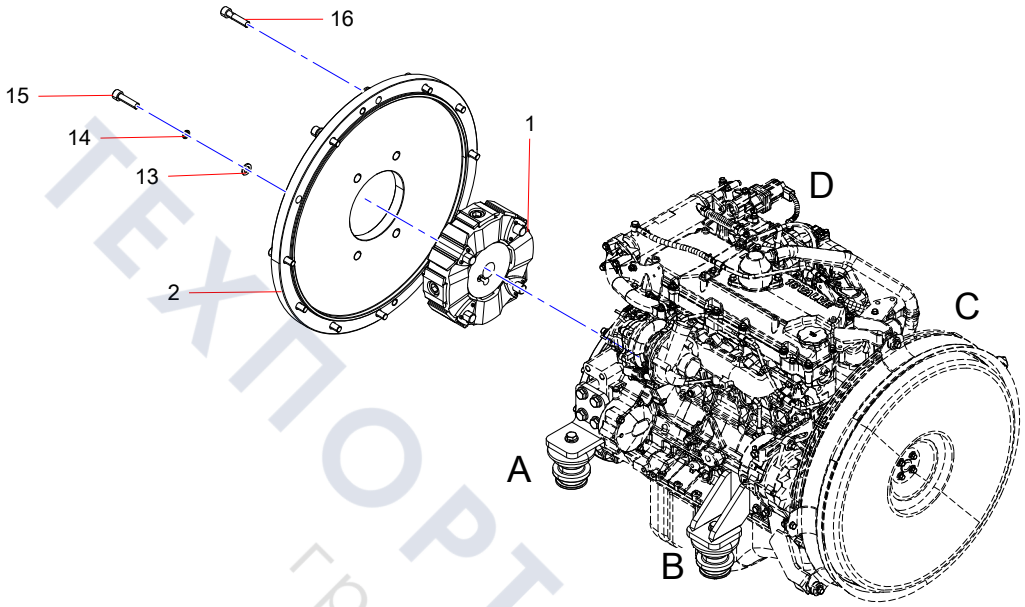

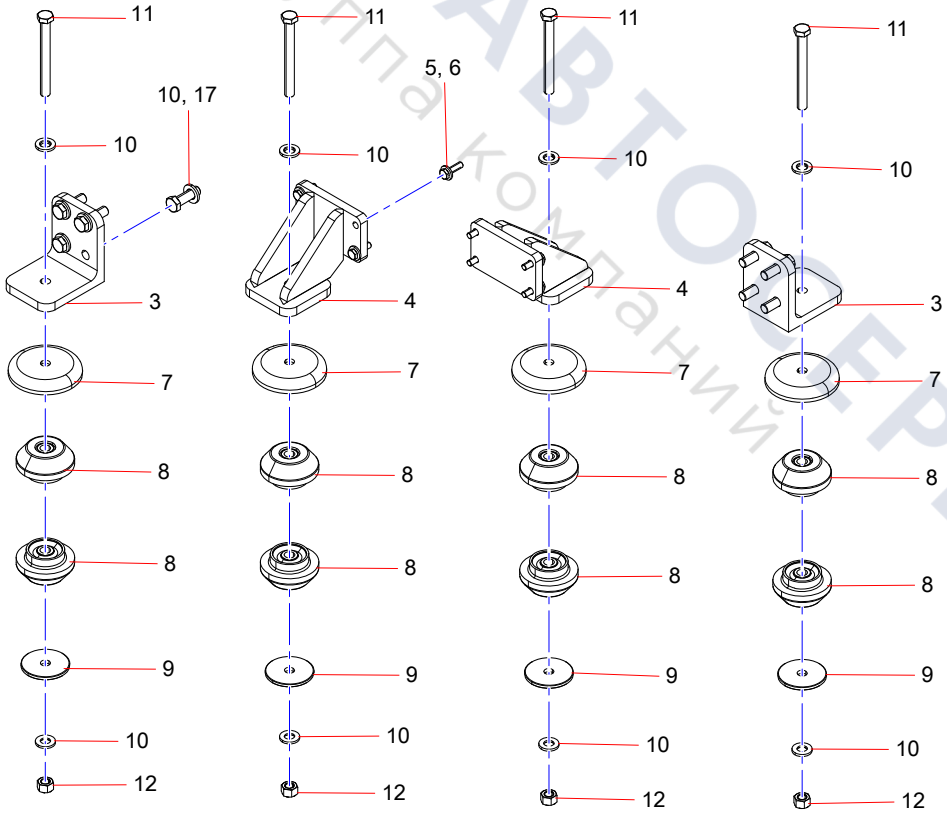

VIEW OF AREA A VIEW OF AREA B VIEW OF AREA C VIEW OF AREA D

ТЕХПОРТАВТОСЕРВИС
группа компаний

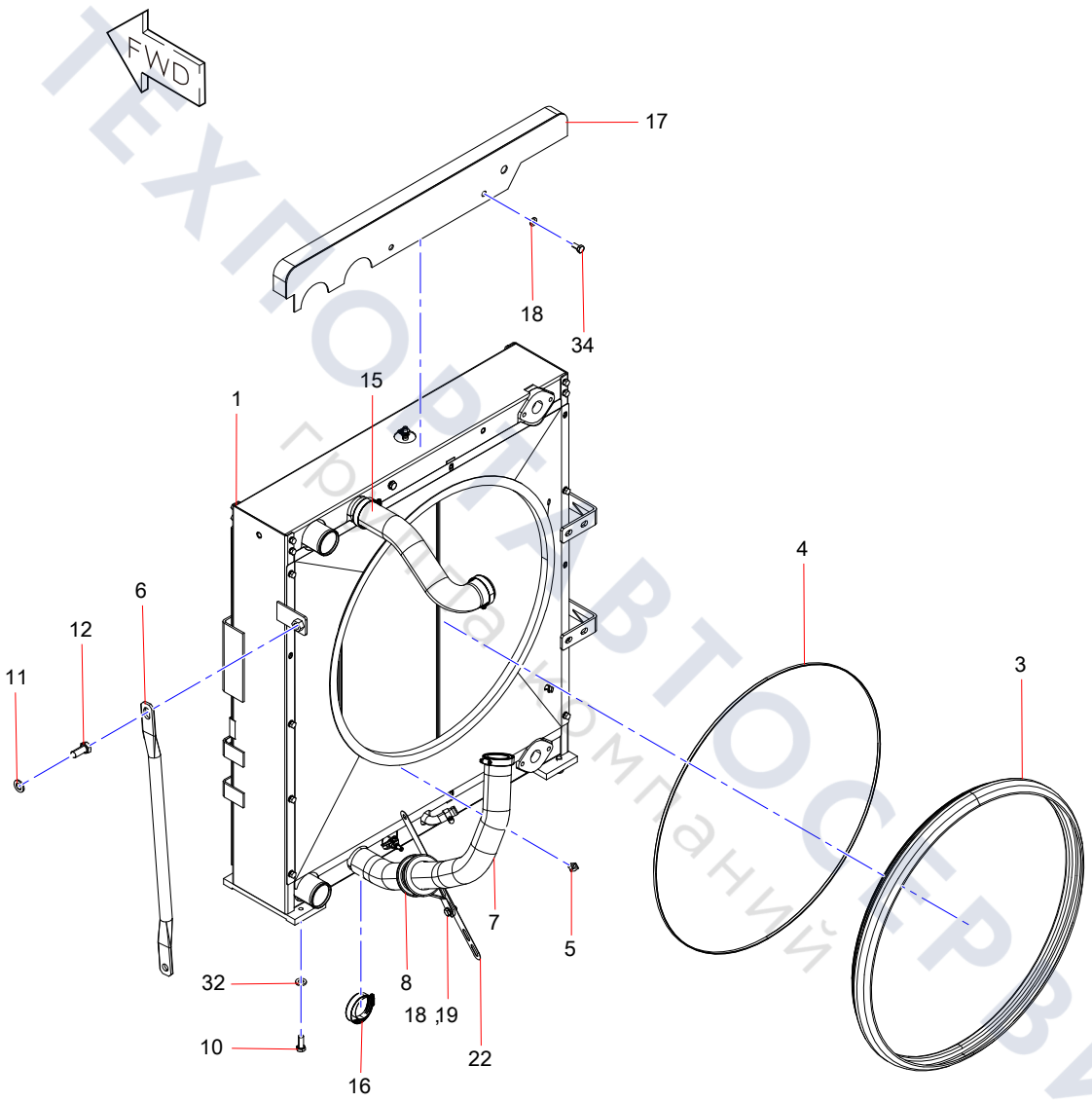

ТЕХПОРТАВТОСЕРВИС
Грузовая техника и комплектующие

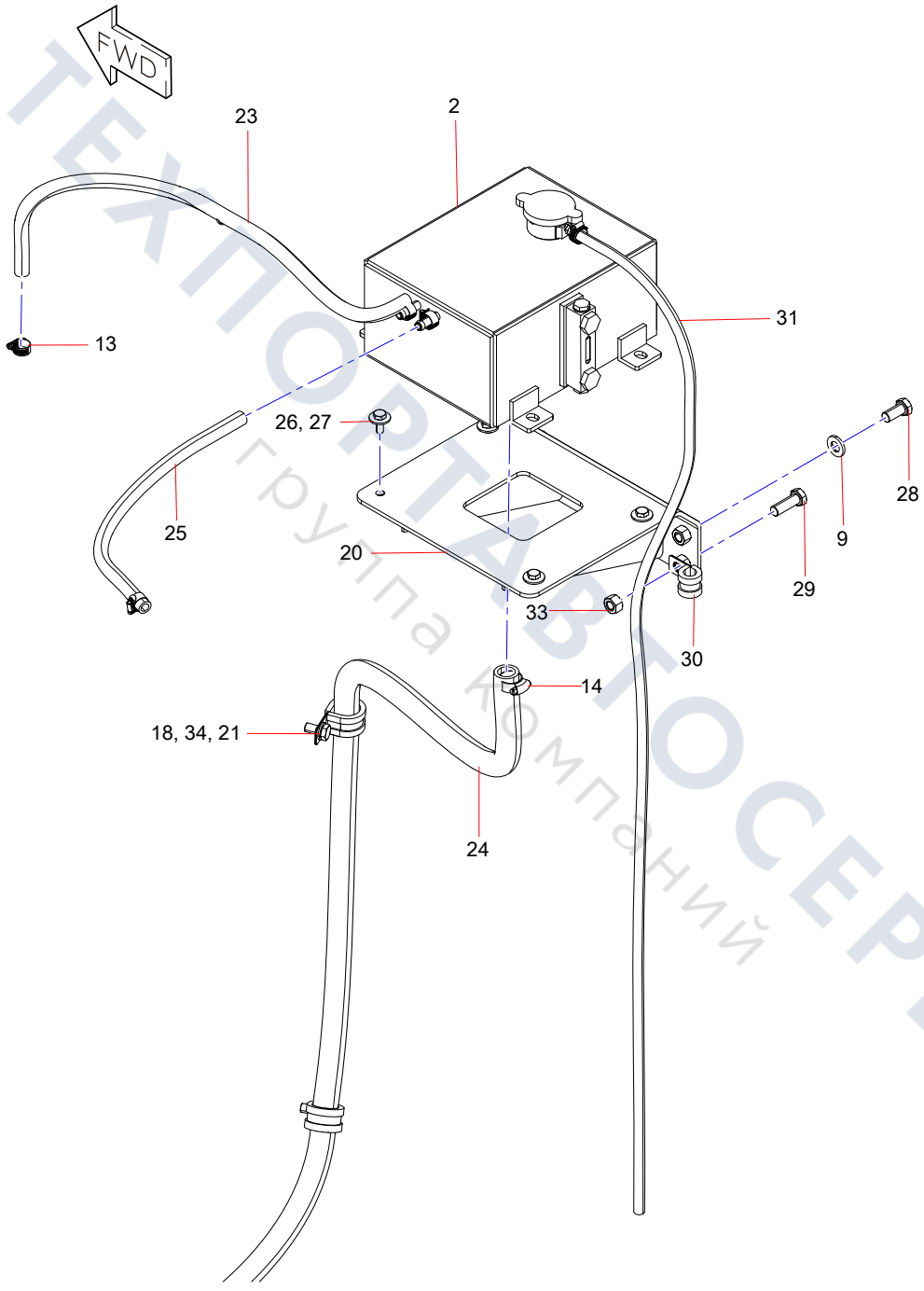

ТЕХПОРТАВТОСЕРВИС
Группа компаний

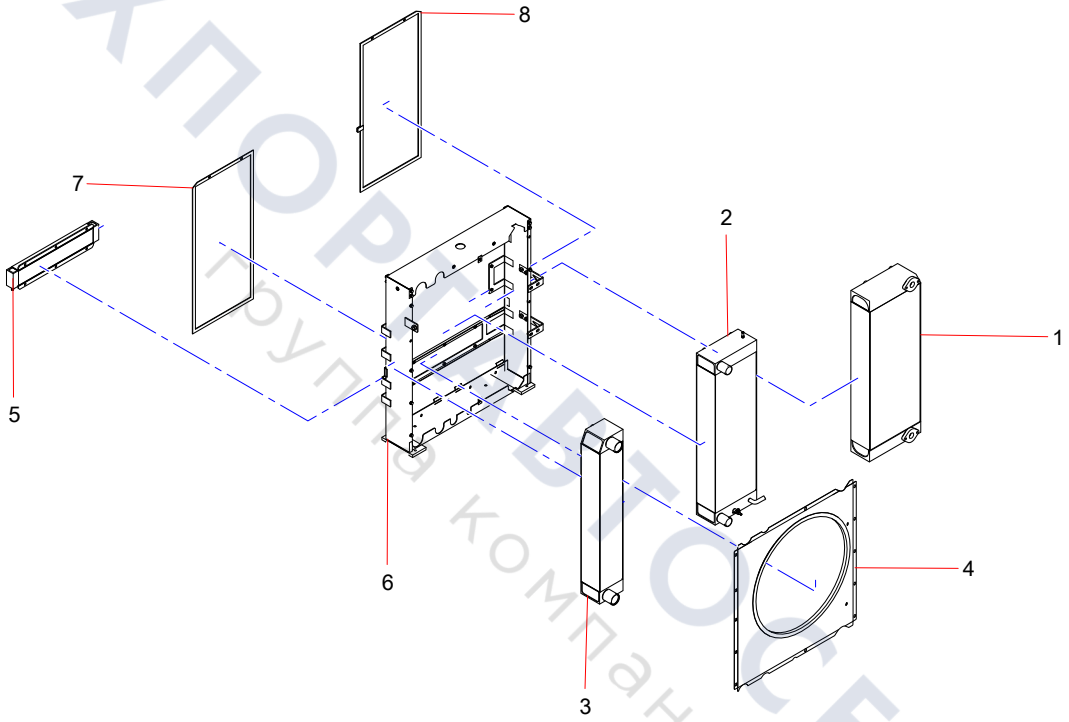

ТЕХПОРТ ТОО СЕРВИС
Группа компаний

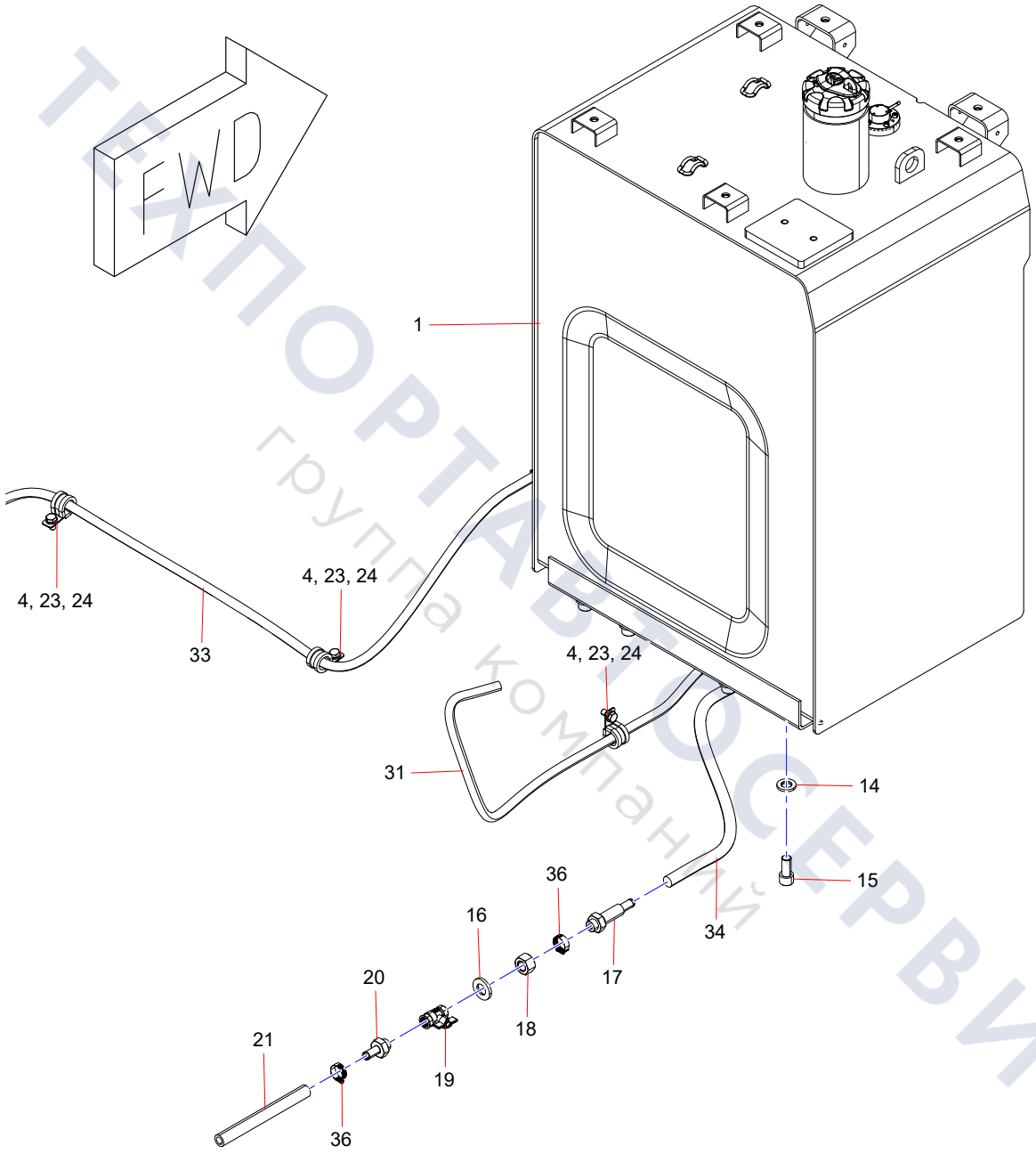

ТЕХПОРТАВТОСЕРВИС
группа компаний

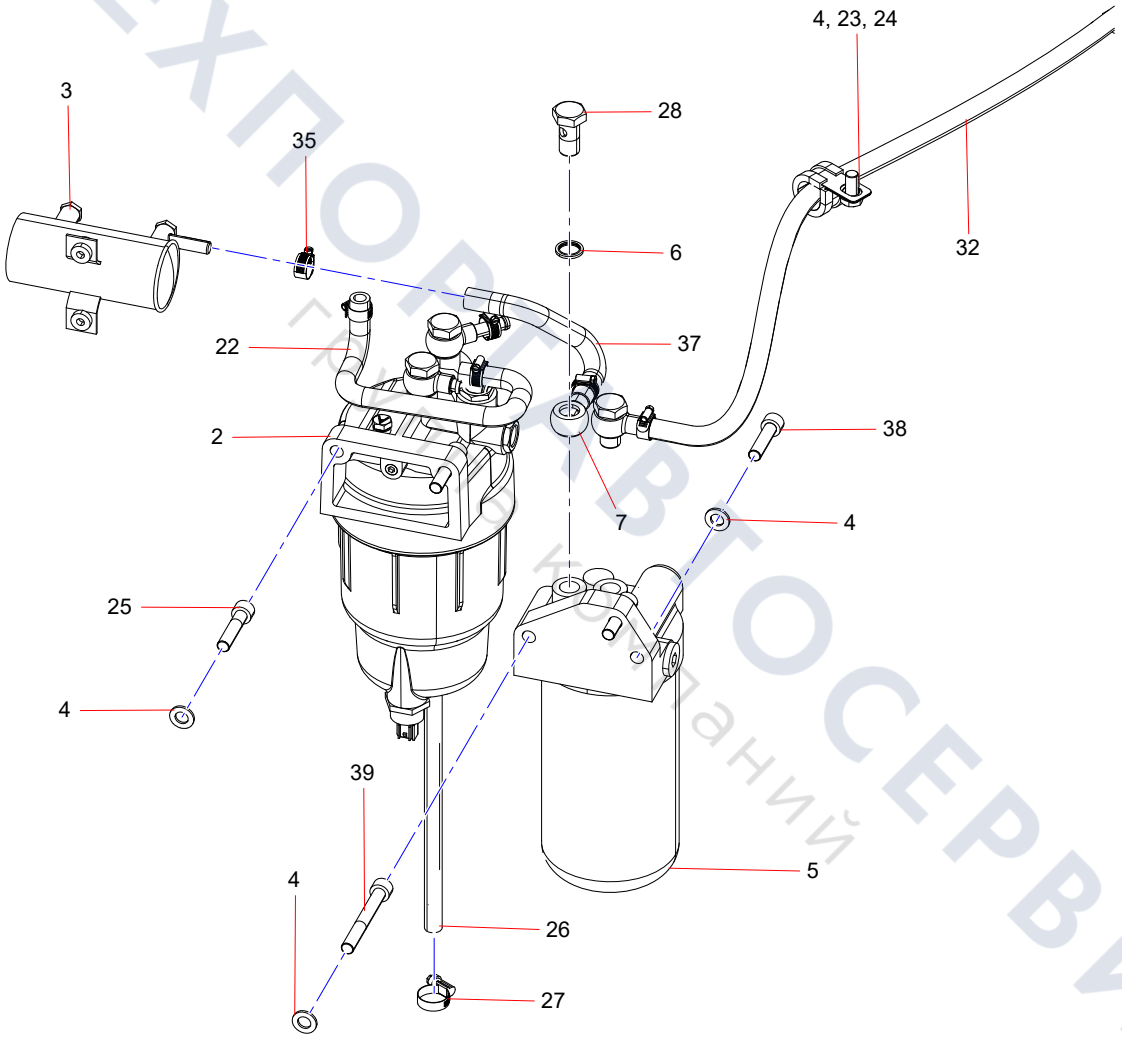

ТЕХПОРТВТОСЕРВИС
Группа компаний

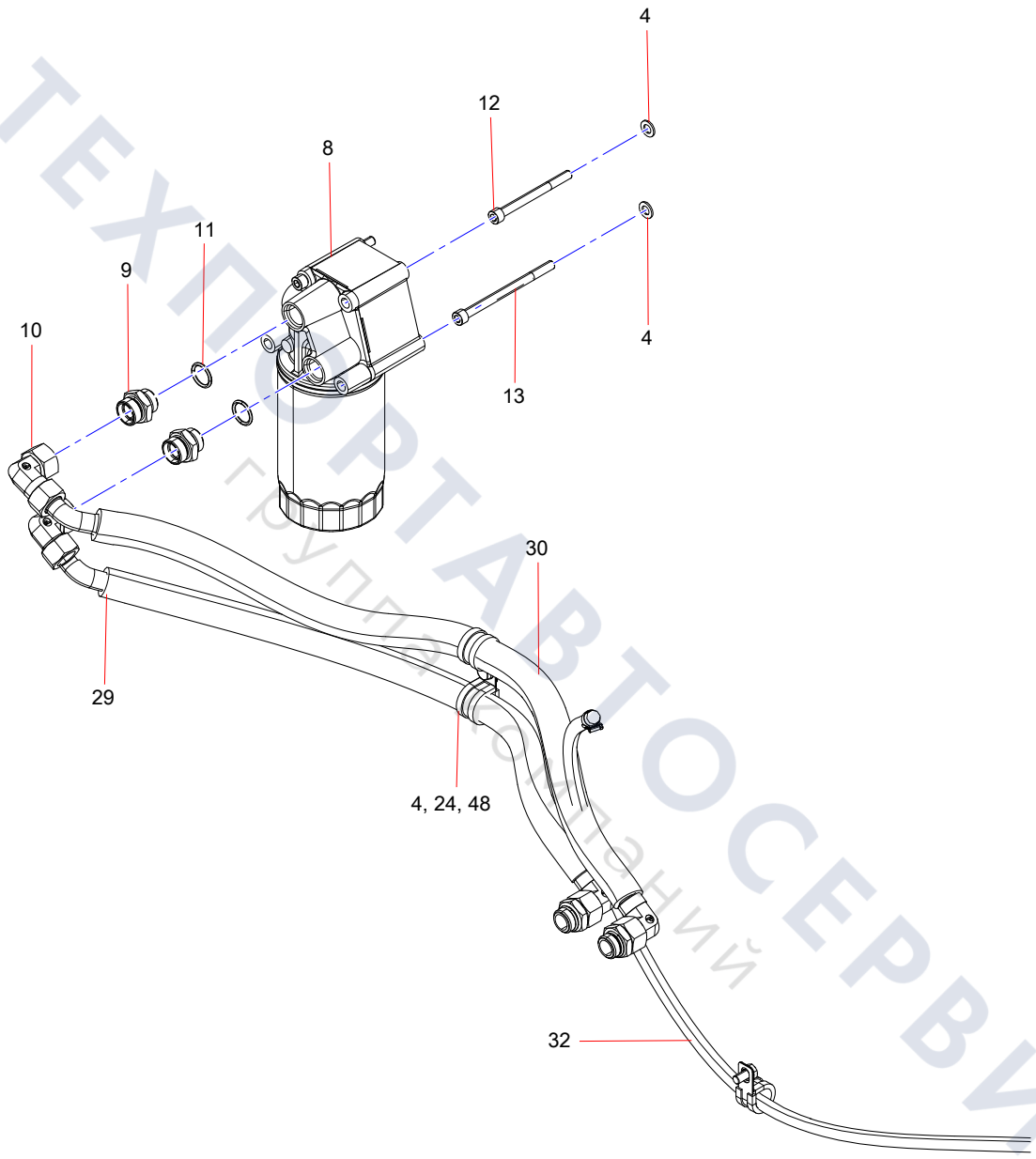

ТЕХПОРТАВТОСЕРВИС
группа компаний

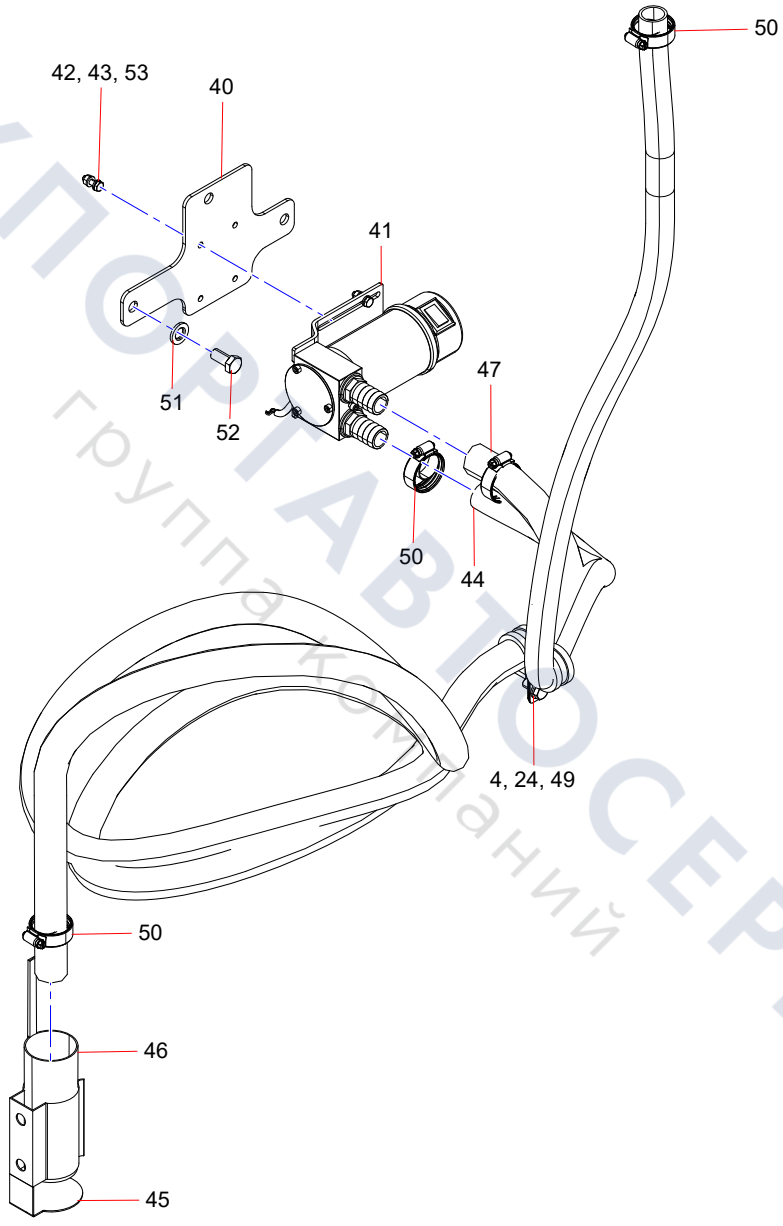

ТЕХПОРТАВТОСЕРВИС
группа компаний

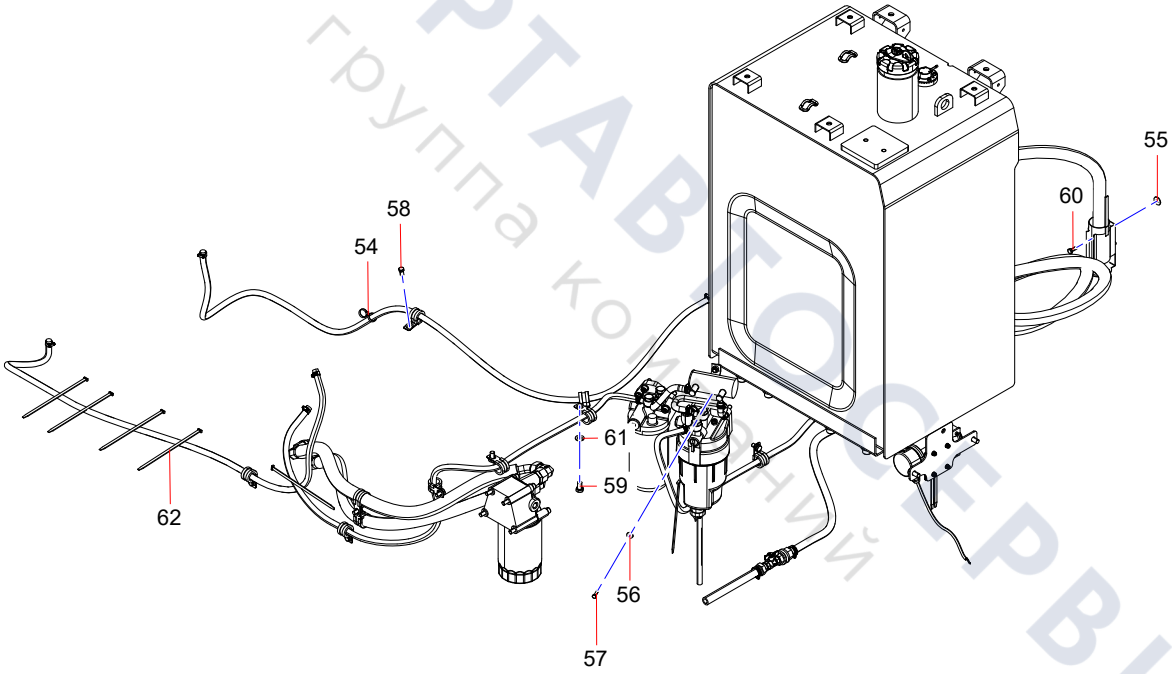

ТЕХПОРТАВТОСЕРВИС
группа компаний

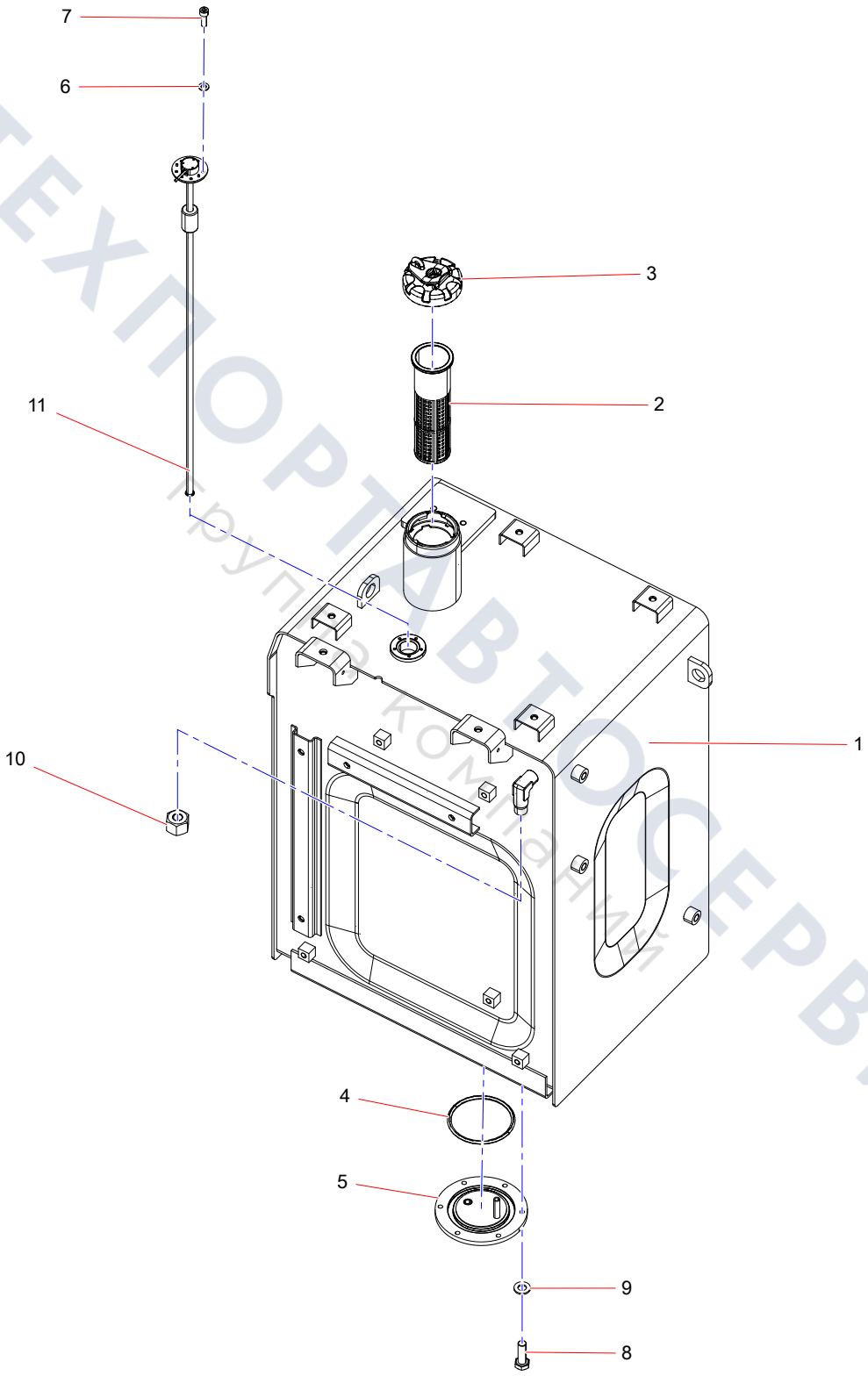

ТЕХПОРТАВТОСЕРВИС
Группа компаний

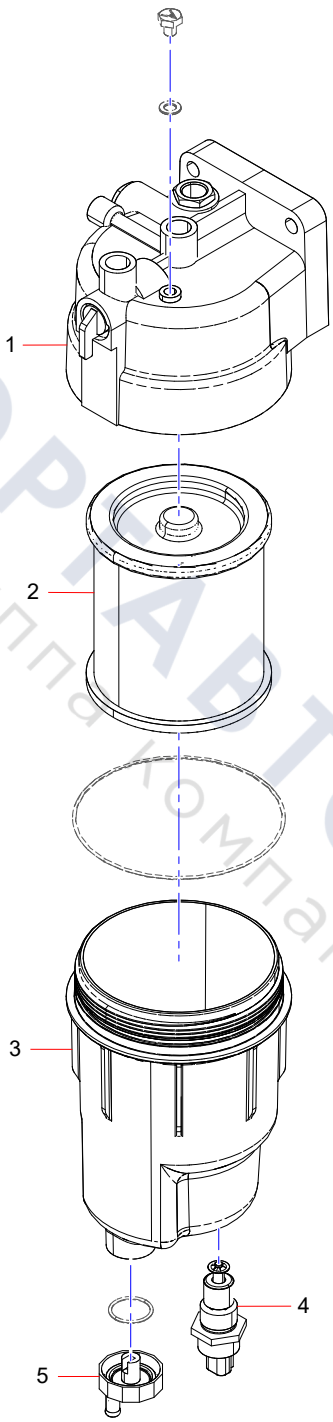

ТЕХПОРТАВТОСЕРВИС
группа компаний

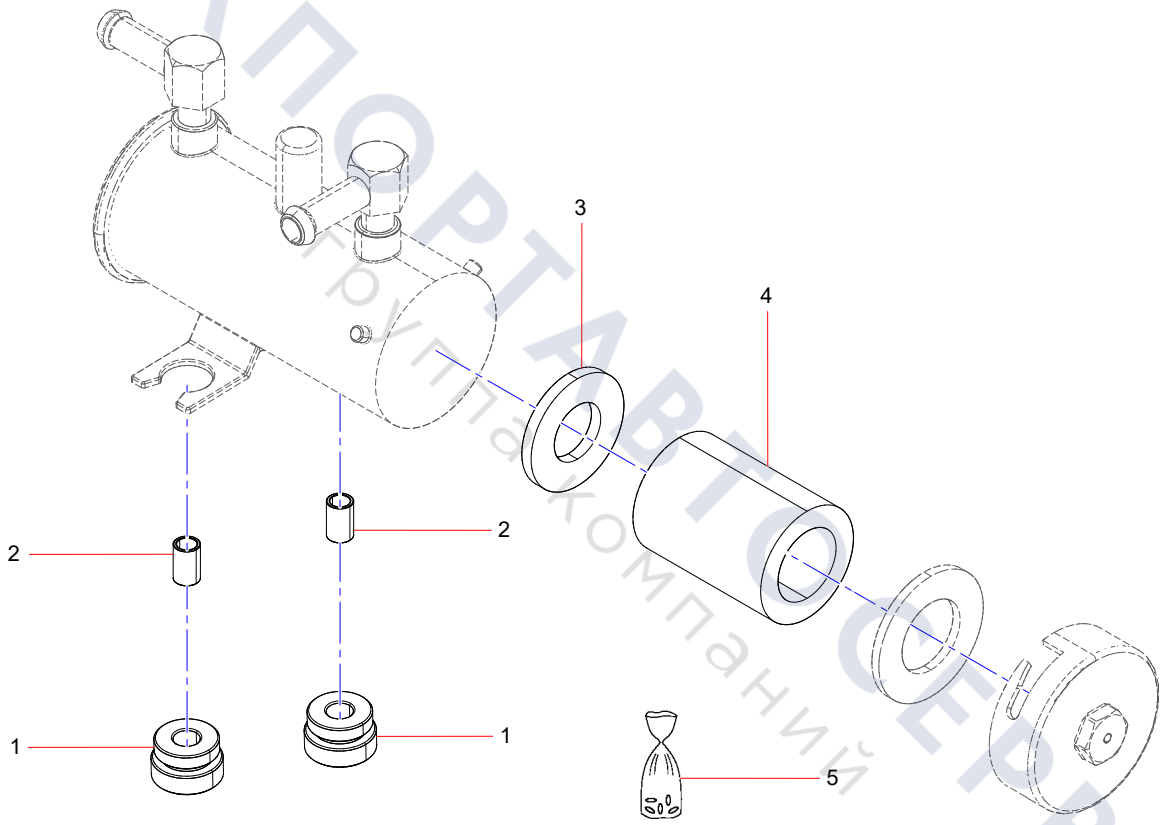

ТЕХПОРТАВТОСЕРВИС
Группа компаний

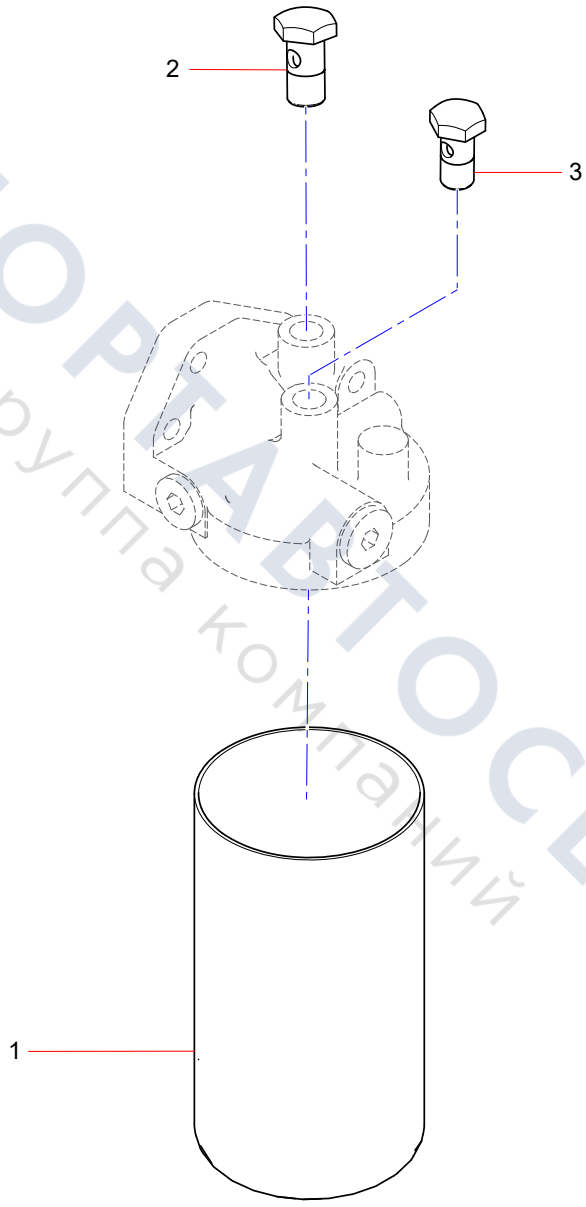

ТЕХПОРТАВТОСЕРВИС
группа компаний

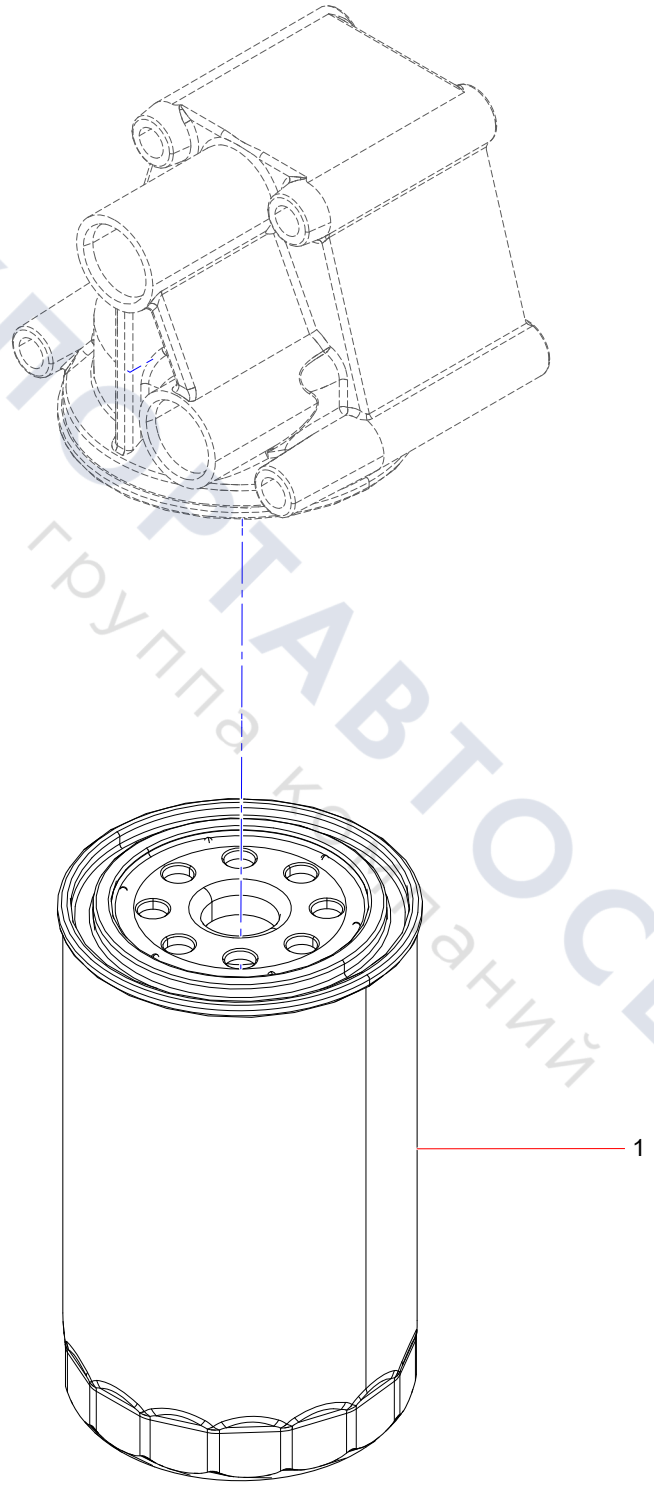

ТЕХНОПАРТАВТОСЕРВИС
группа компаний

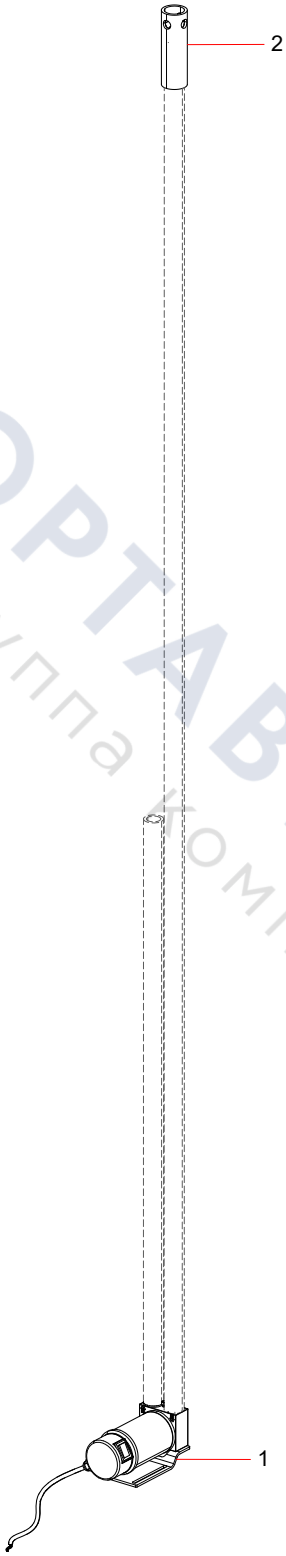

ТЕХПОРТАВТОСЕРВИС
группа компаний

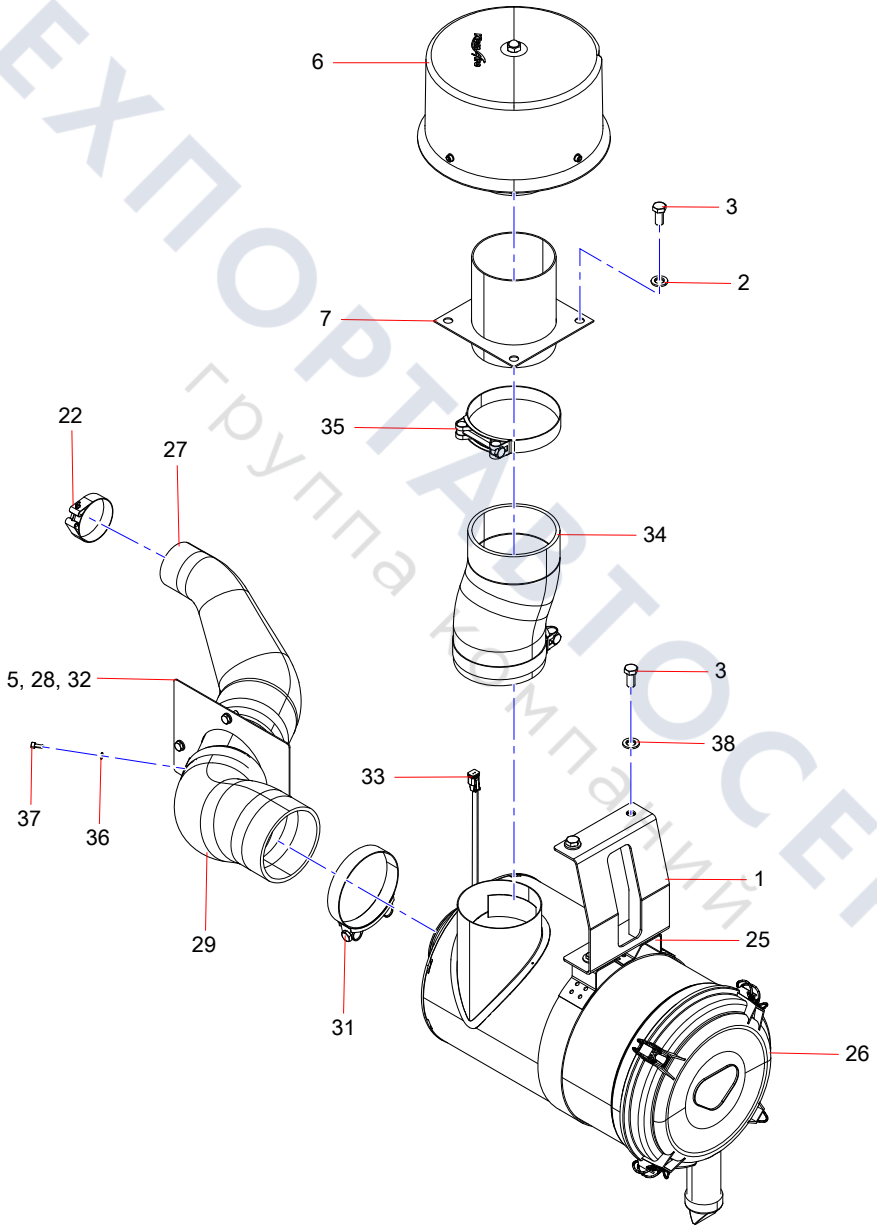

ТЕХПОРТАВТОСЕРВИС
группа компаний

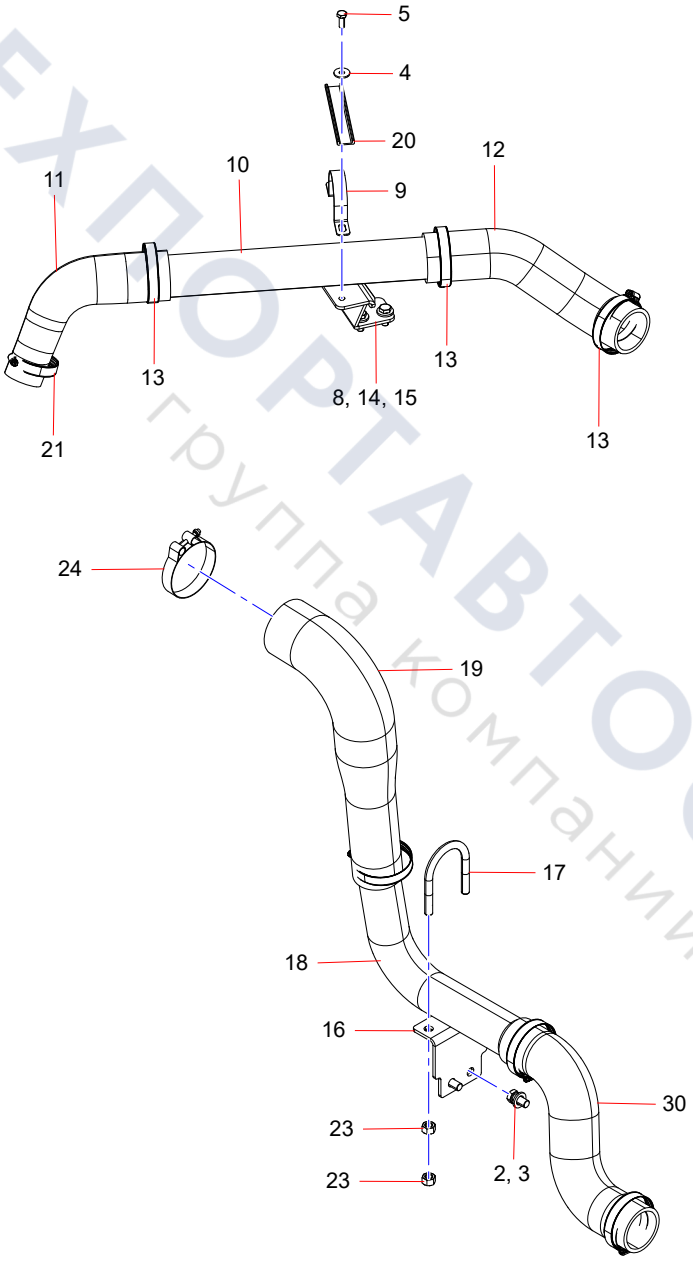

ТЕХПОРТАВТОСЕРВИС
группа компаний

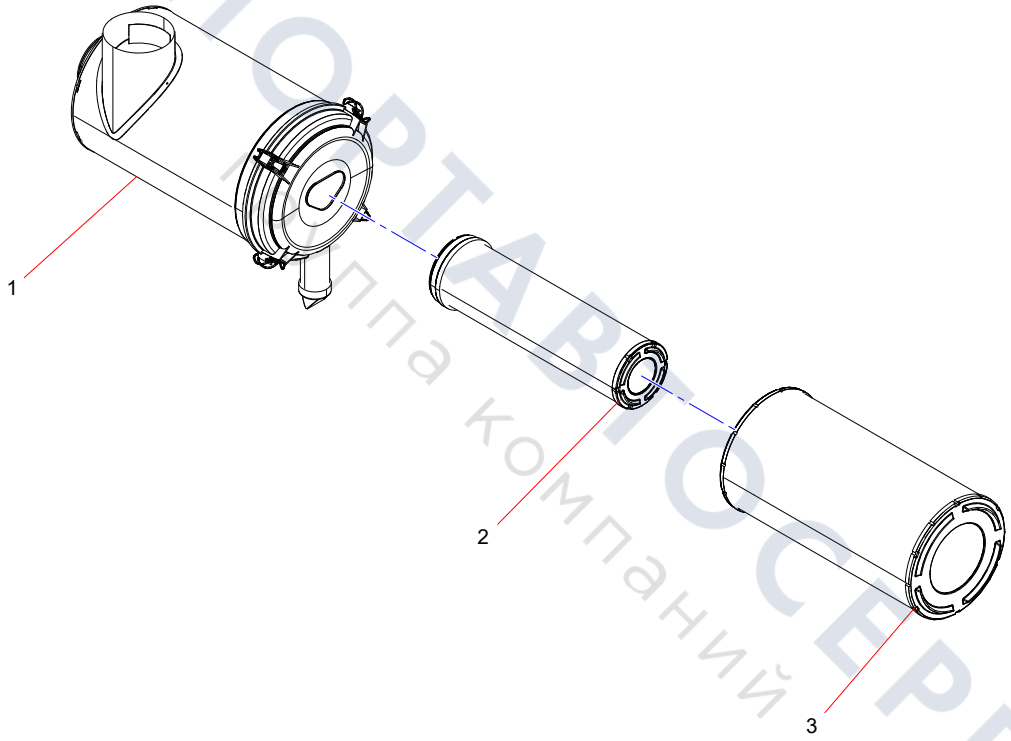

ТЕХПОРТАВТОСЕРВИС
Группа компаний

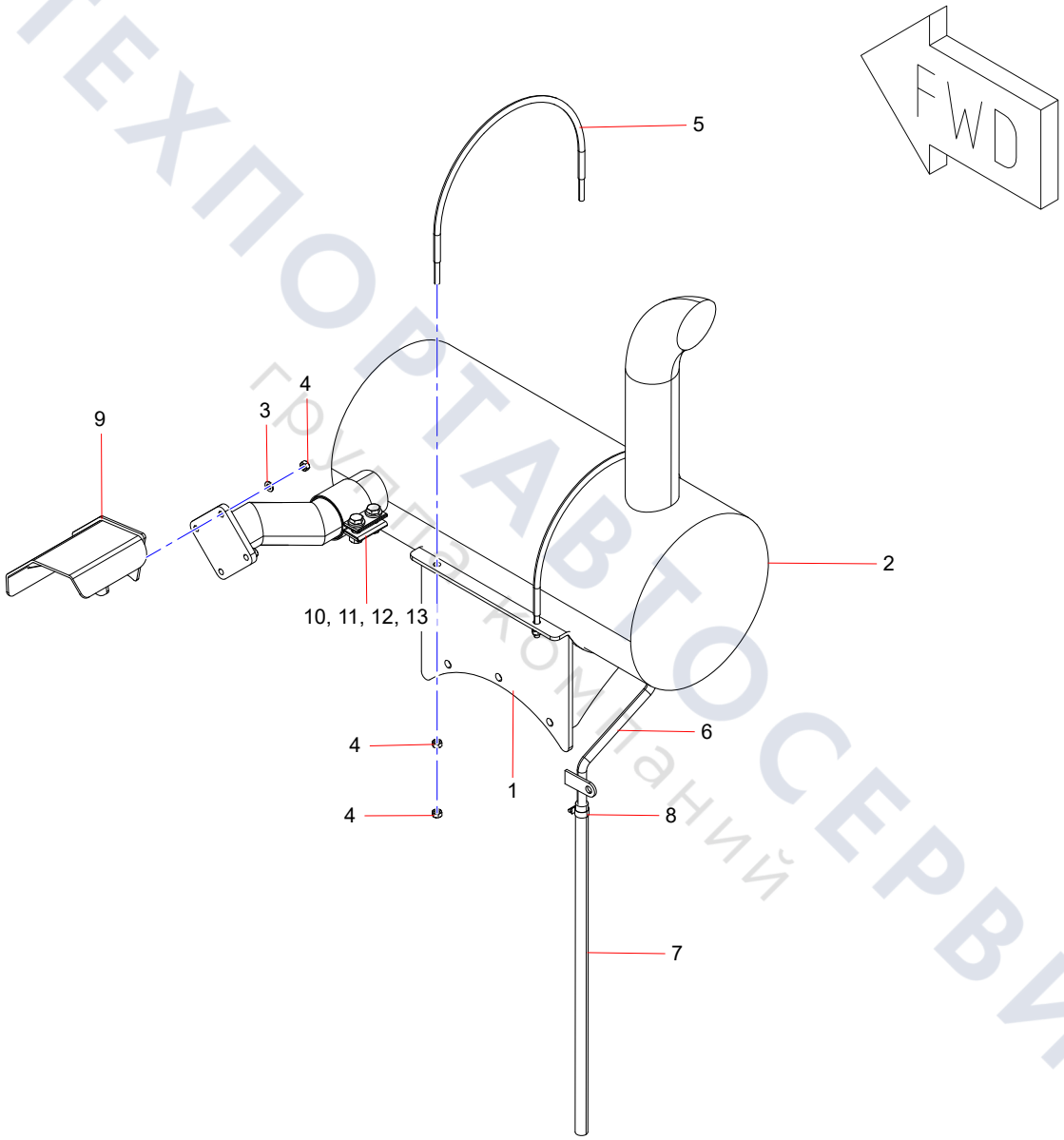

ТЕХПОРТАВТОСЕРВИС
грузовых автомобилей

Group 7

General Assembly of Covering Parts

ТЕХПОРТАВТОСЕРВИС
Группа компаний

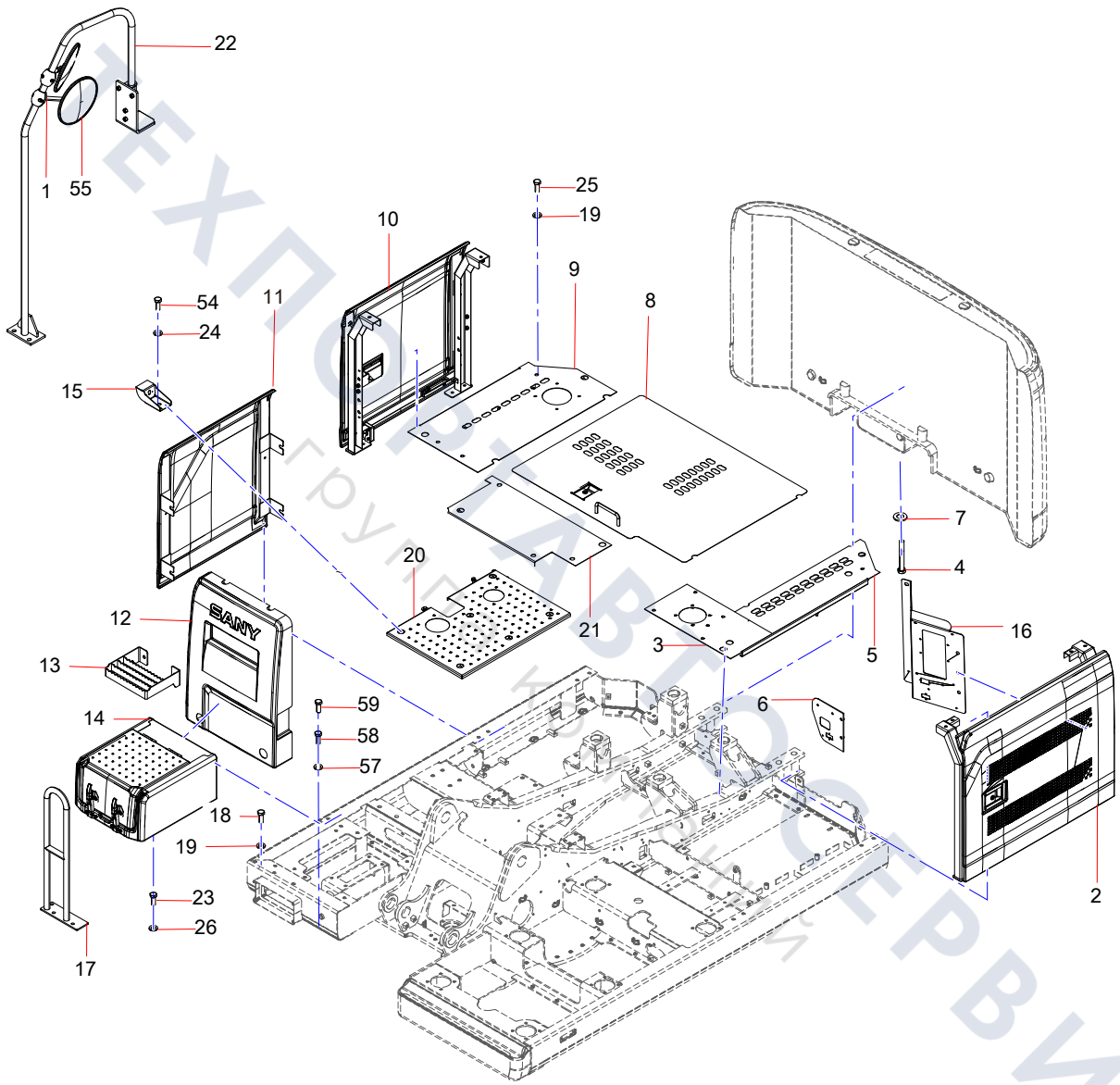

ТЕХПОМАВТОСЕРВИС
Группа компаний

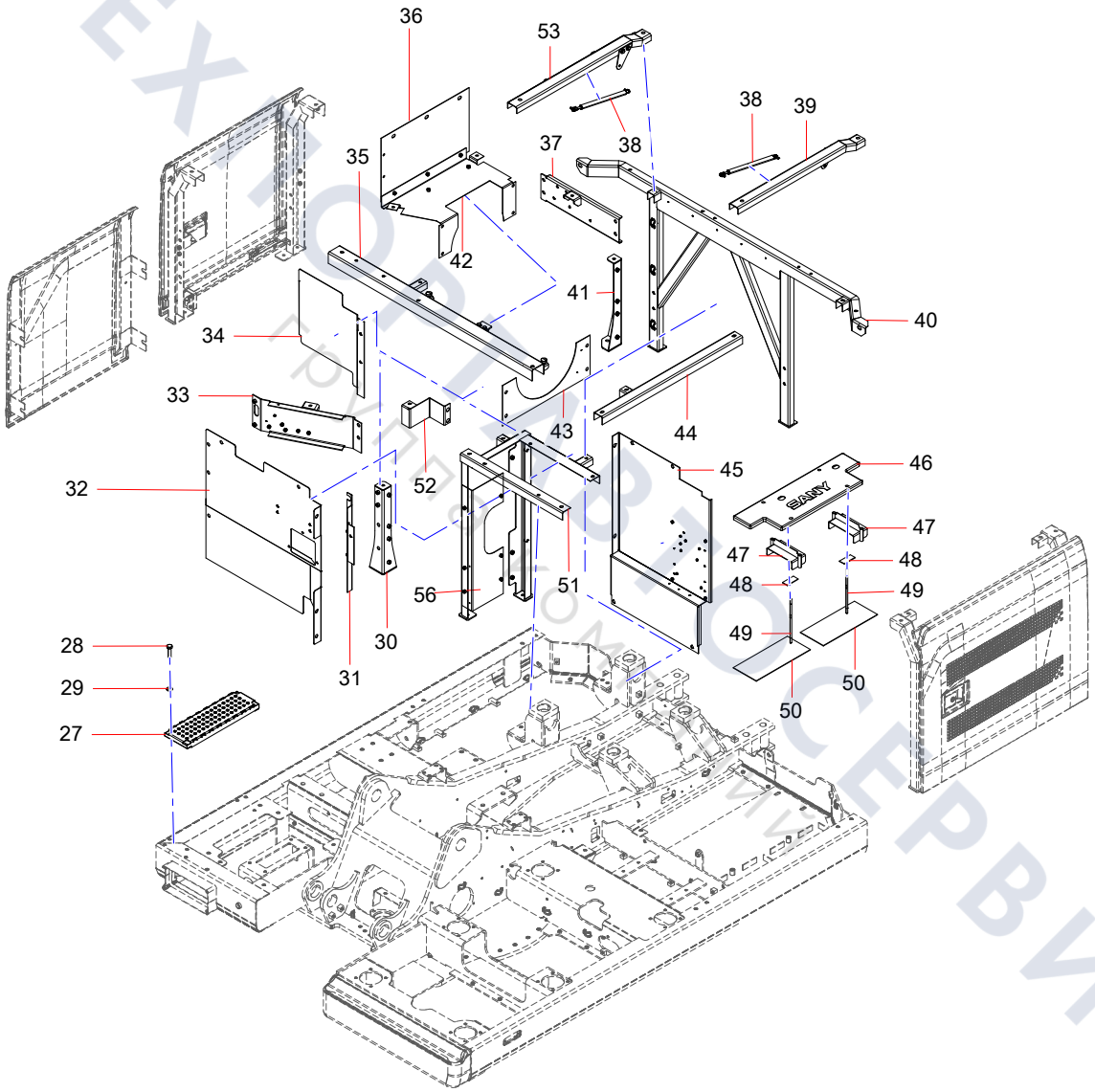

ТЕХНОПРОСЕРВИС

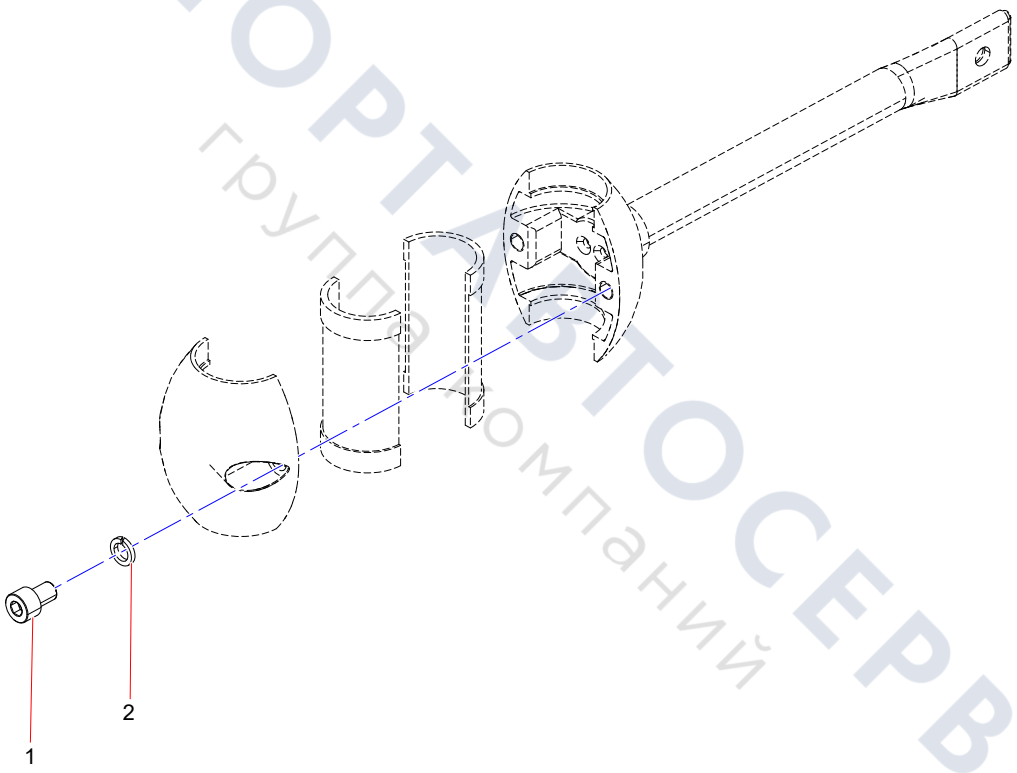

ТЕХПОРТАВТОСЕРВИС
группа компаний

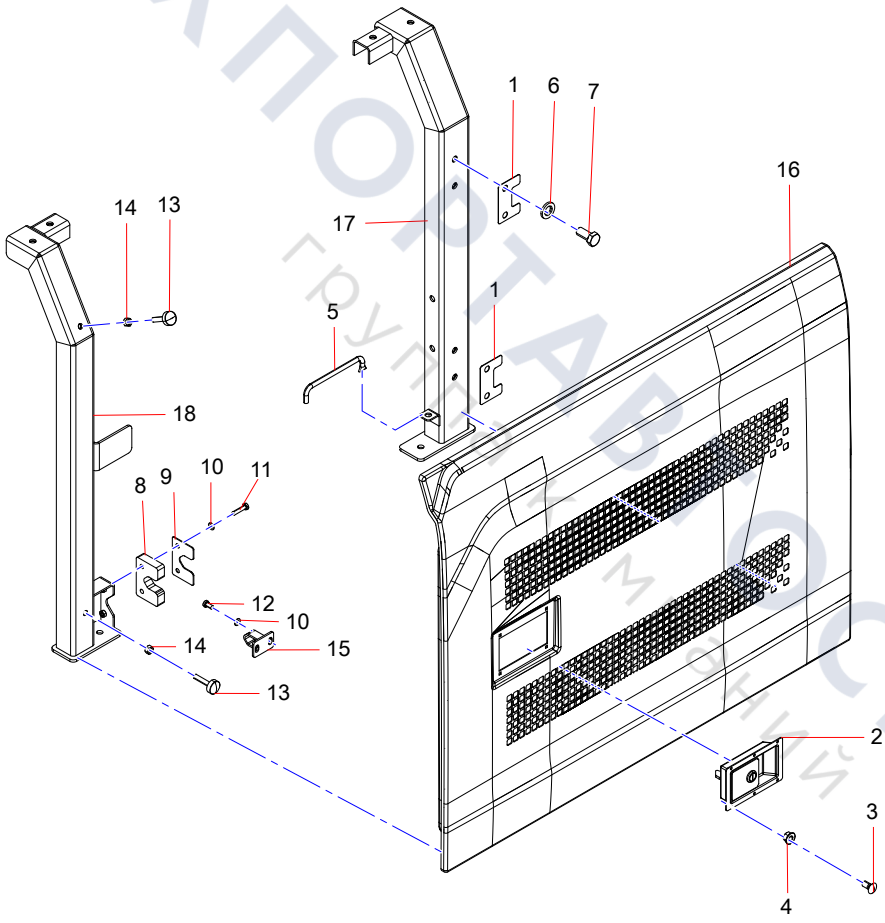

ТЕХПОРТАВТОСЕРВИС
ГРУППА КОМПАНИЙ

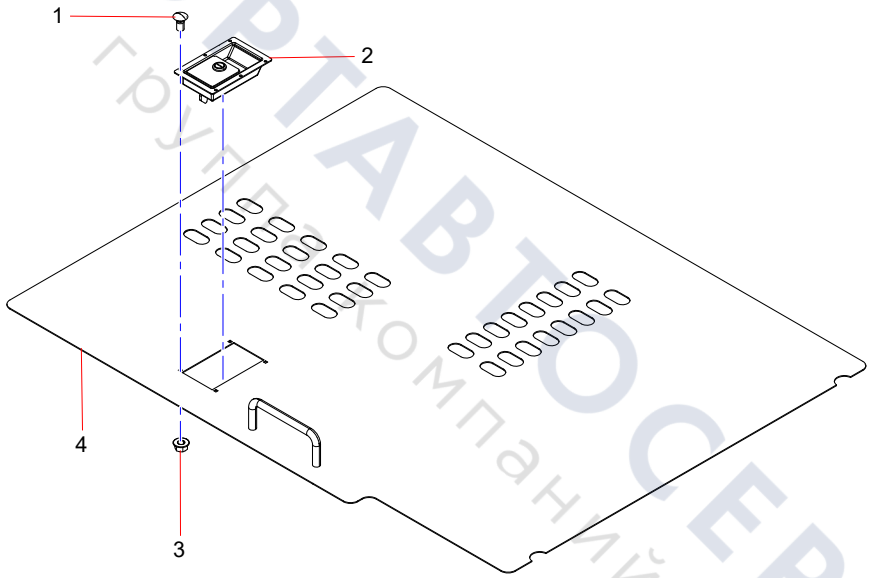

ТЕХПОРТАВТОСЕРВИС
группа компаний

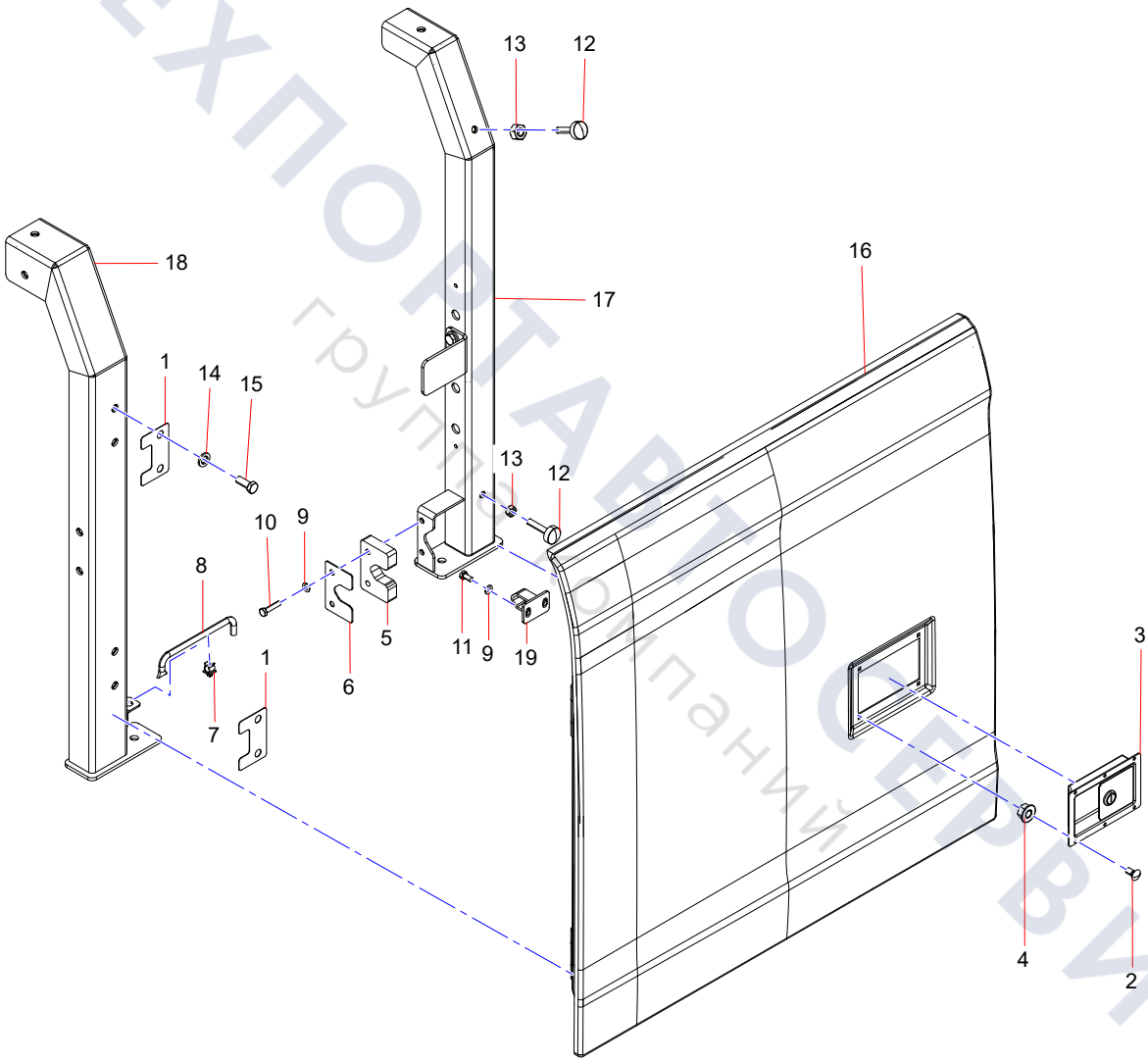

ТЕХПОРТАЛ ОБСЛУЖВАНЕ
групата компании

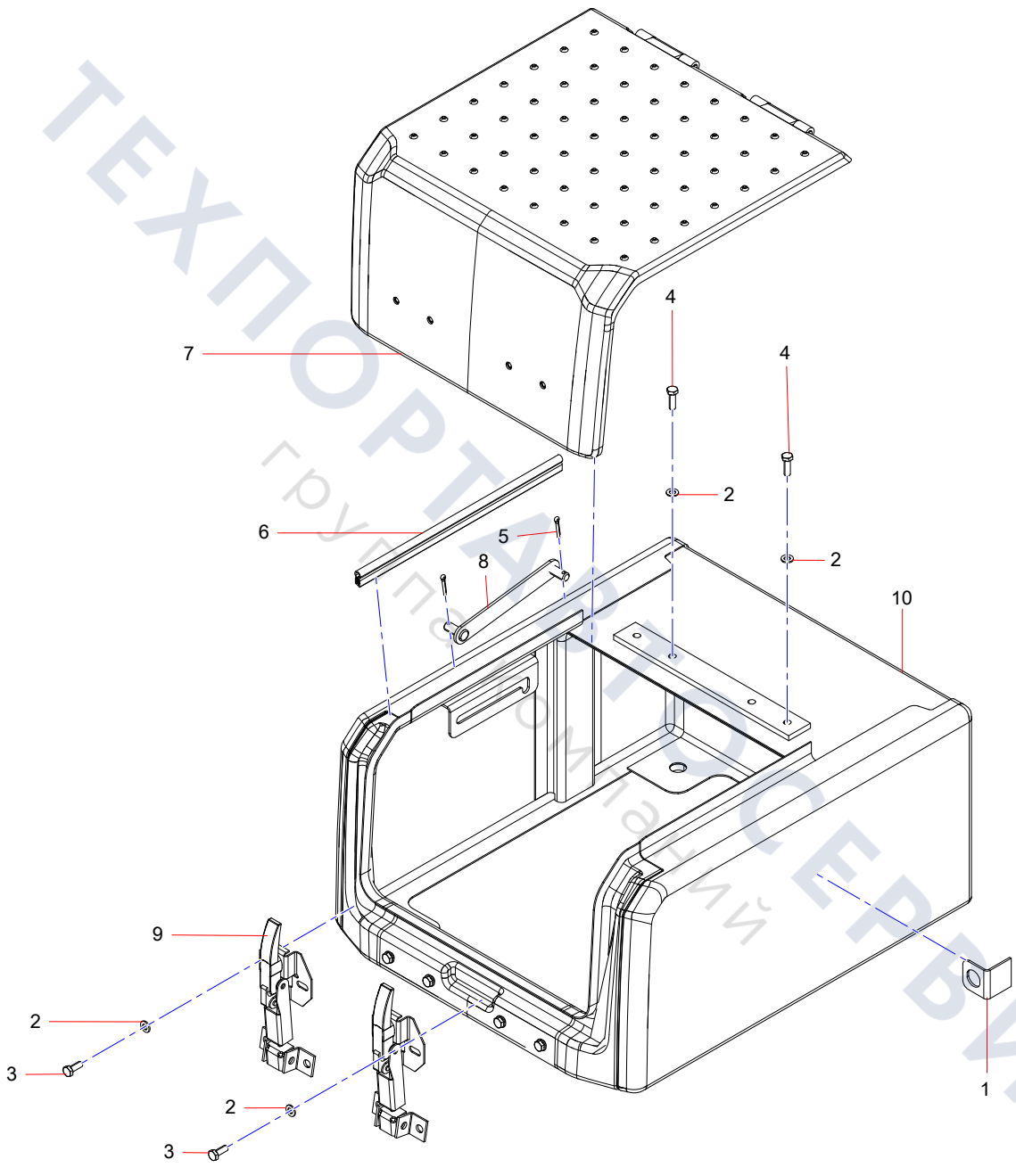

ТЕХПОРТ СЕРВИС
группа компаний

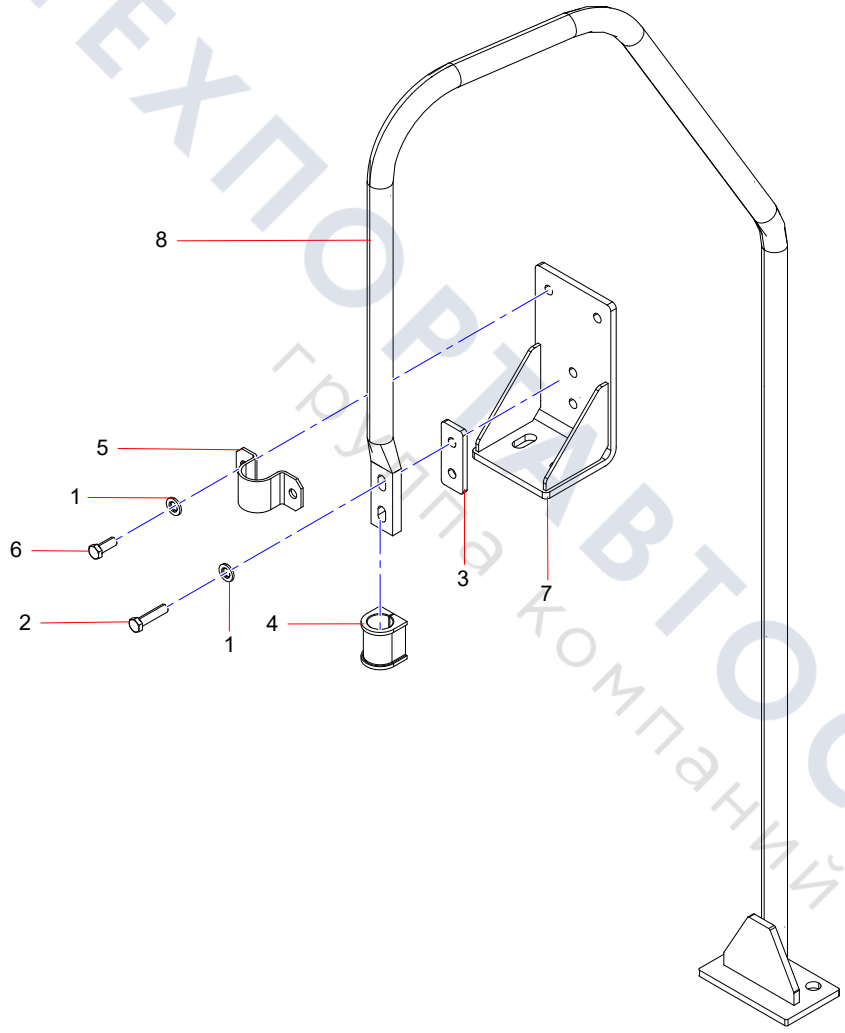

ТЕХПОРТАВТОСЕРВИС
группа компаний

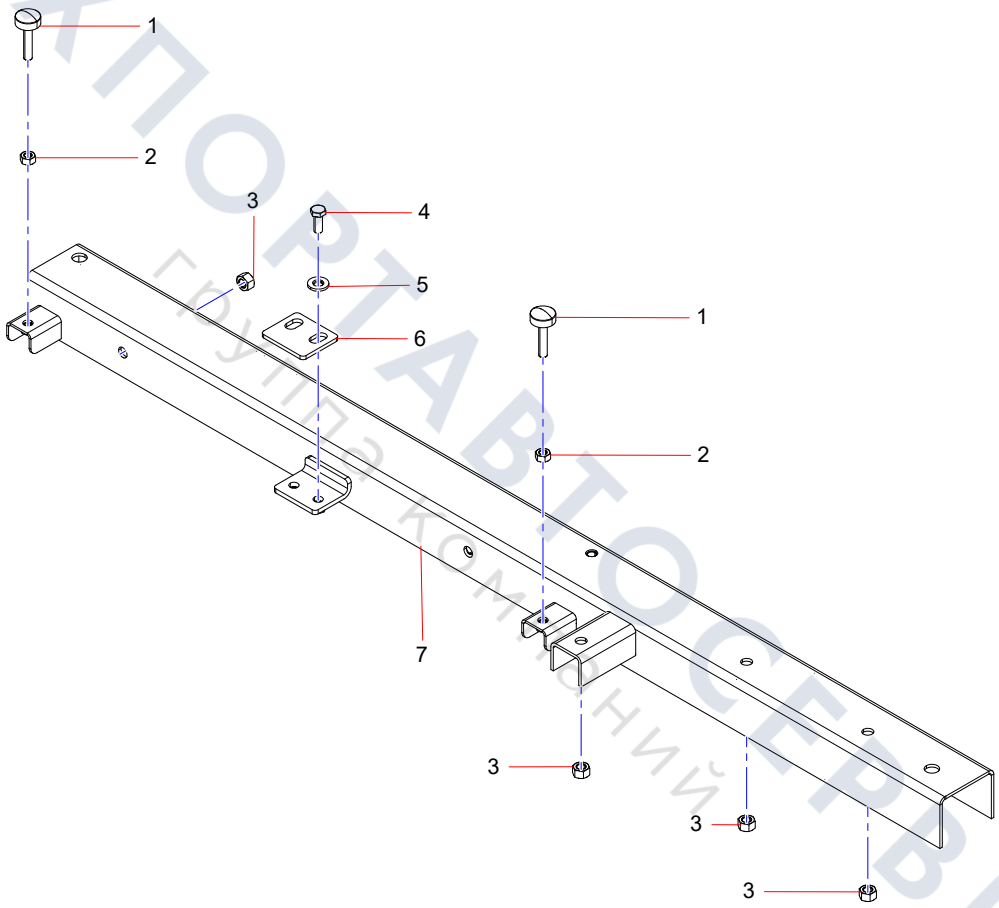

ТЕХПОРТАВТОСЕРВИС
Группа компаний

Group 8

Work Device

ТЕХПОРТАВТОСЕРВИС
группа компаний

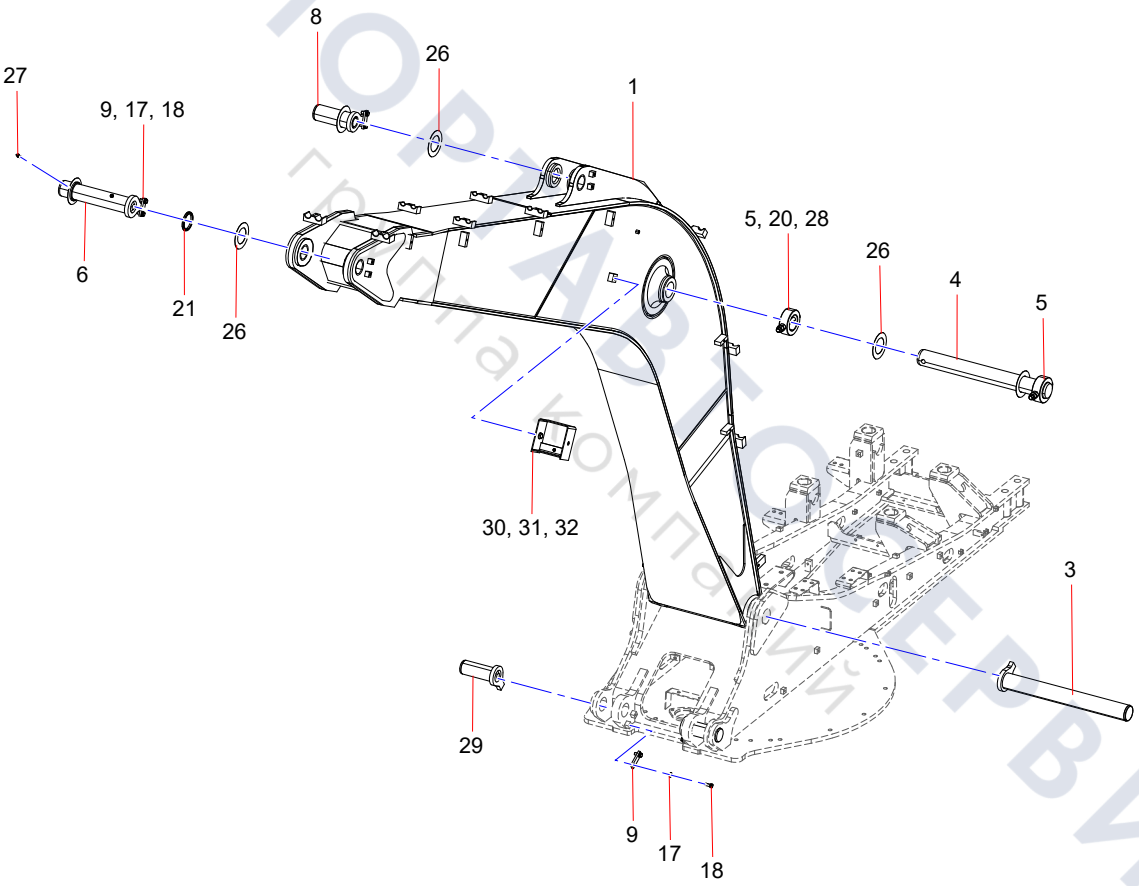

ТЕХПОРТАВТОСЕРВИС
группа компаний

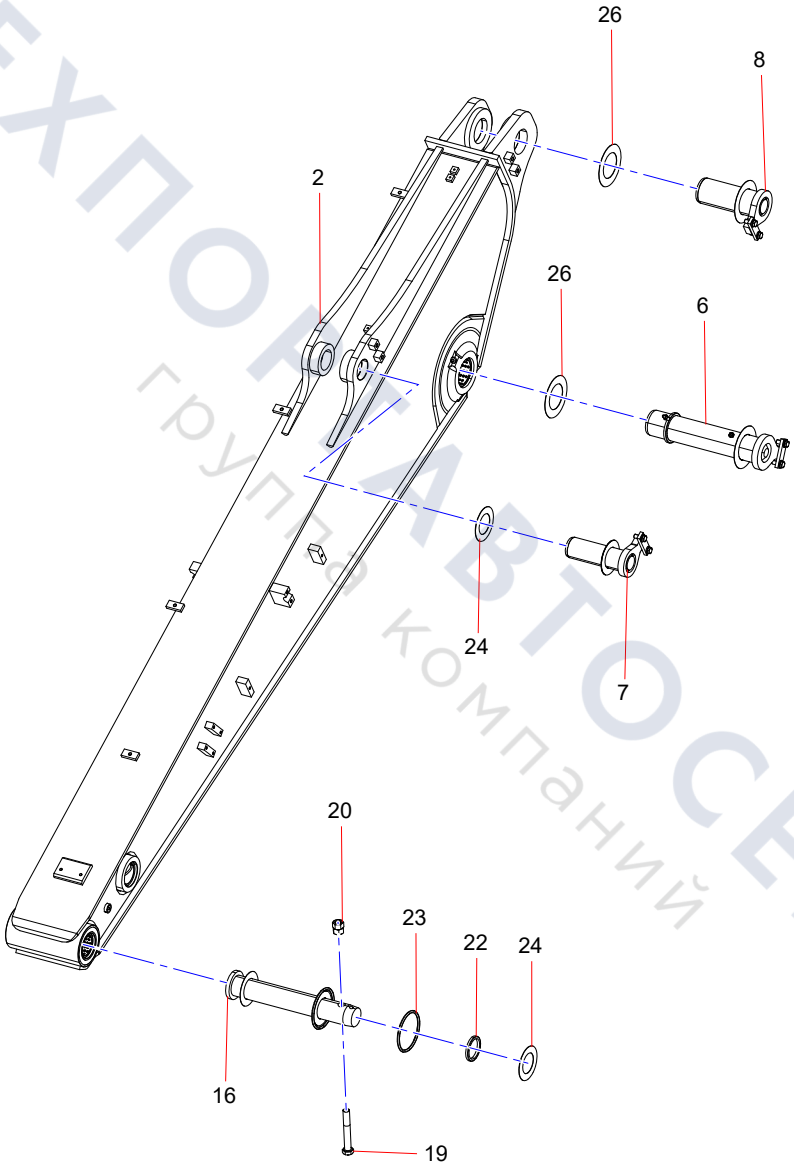

ТЕХПОРТАВТОСЕРВИС
группа компаний

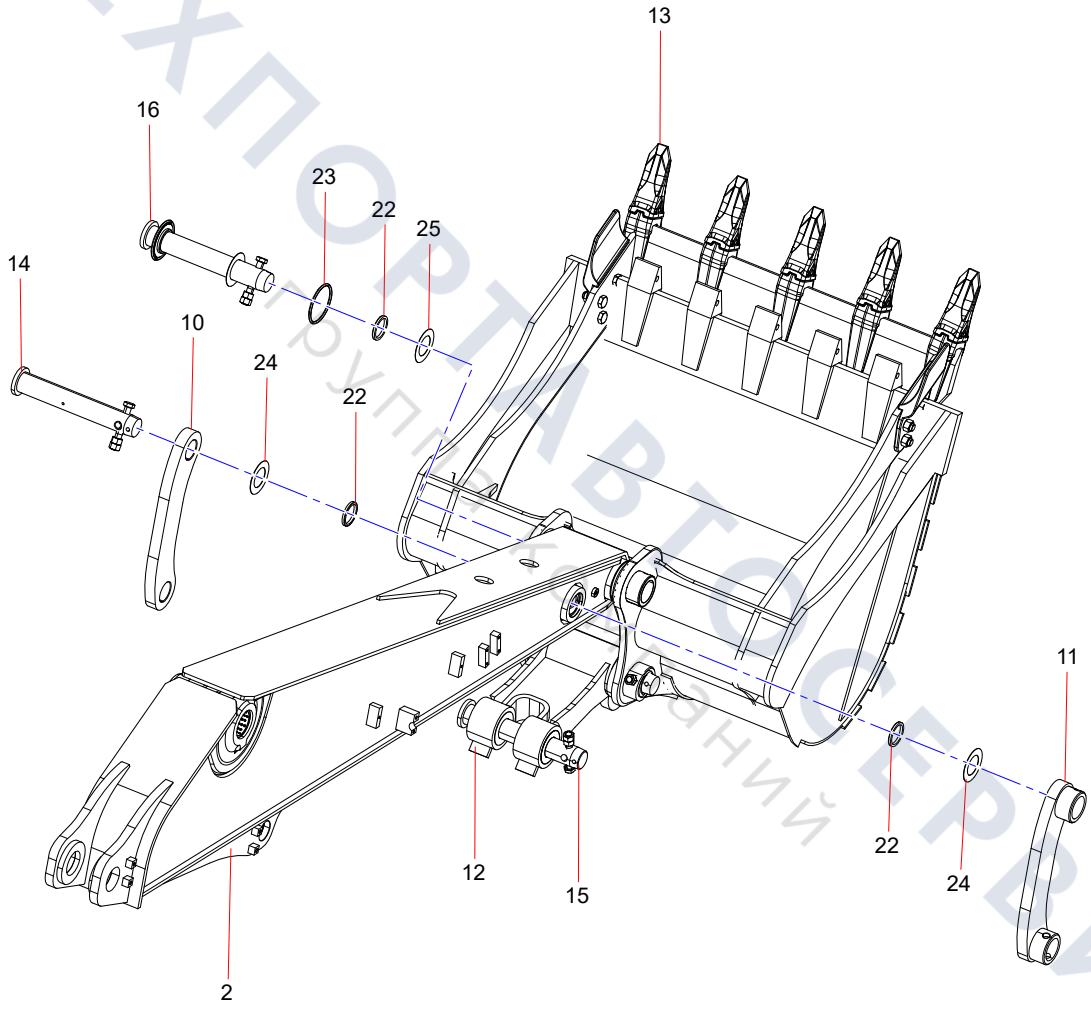

ТЕХПОРТАВТОСЕРВИС
Группа компаний

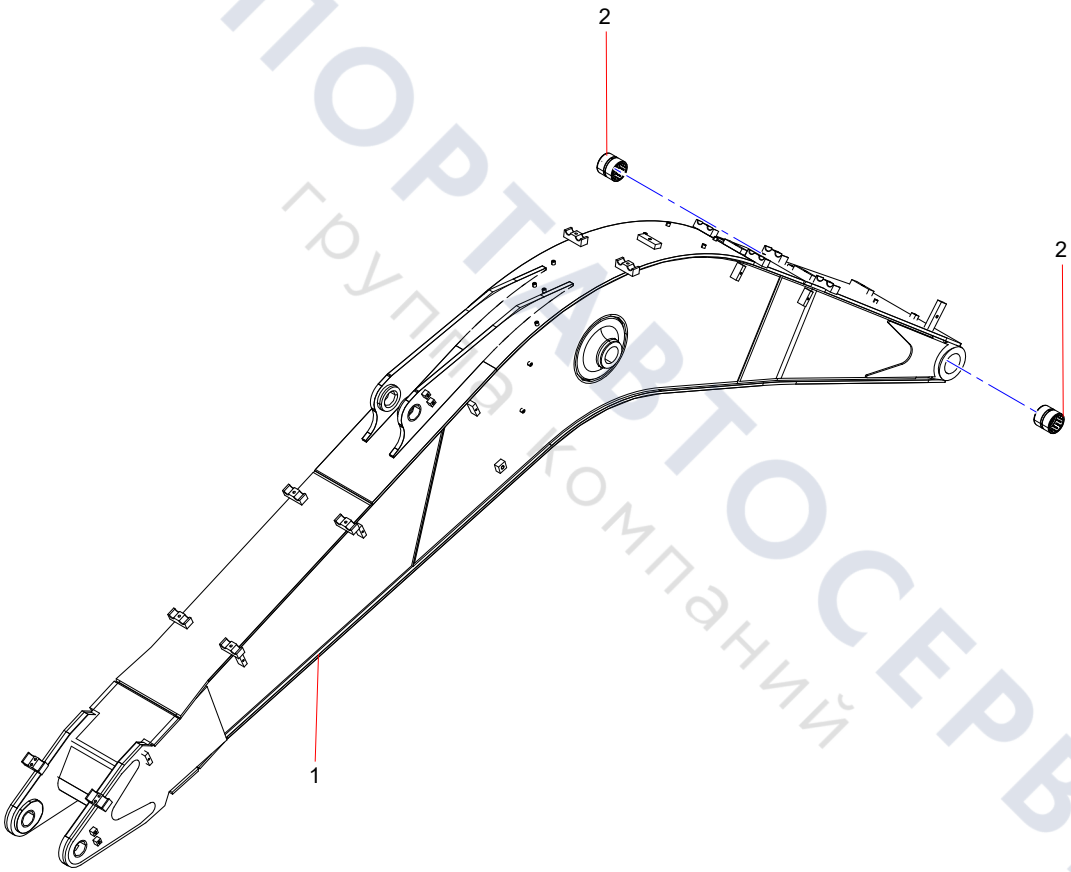

ТЕХПОРТАВТОСЕРВИС
группа компаний

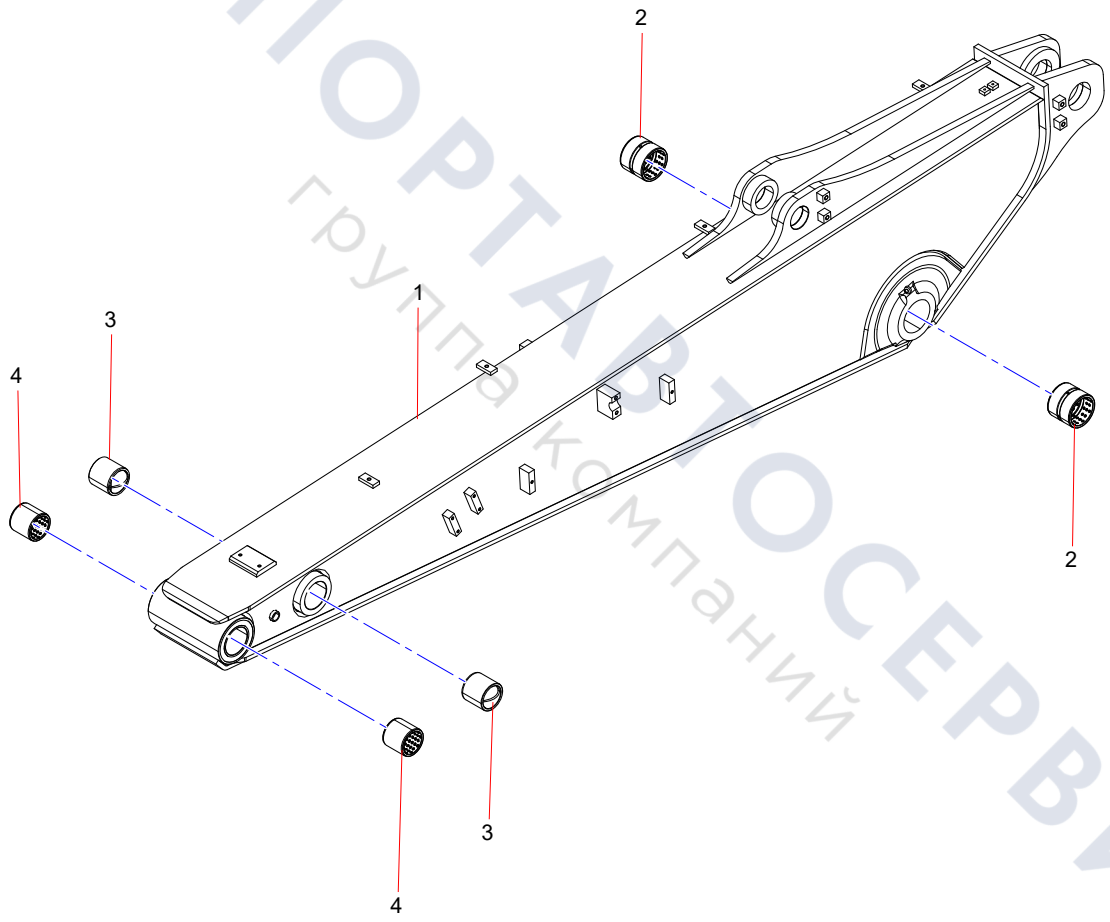

ТЕХПОРТАВТОСЕРВИС
группа компаний

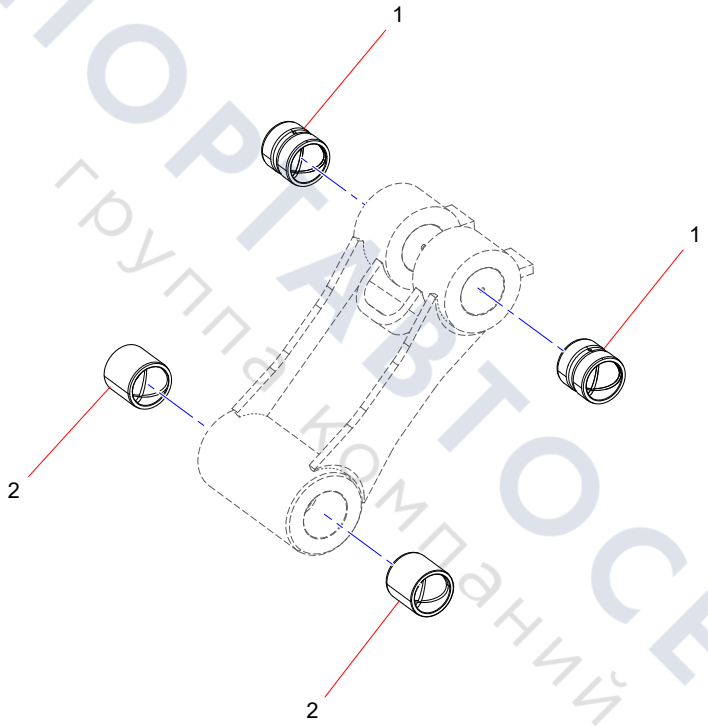

ТЕХПОРТАВТОСЕРВИС
группа компаний

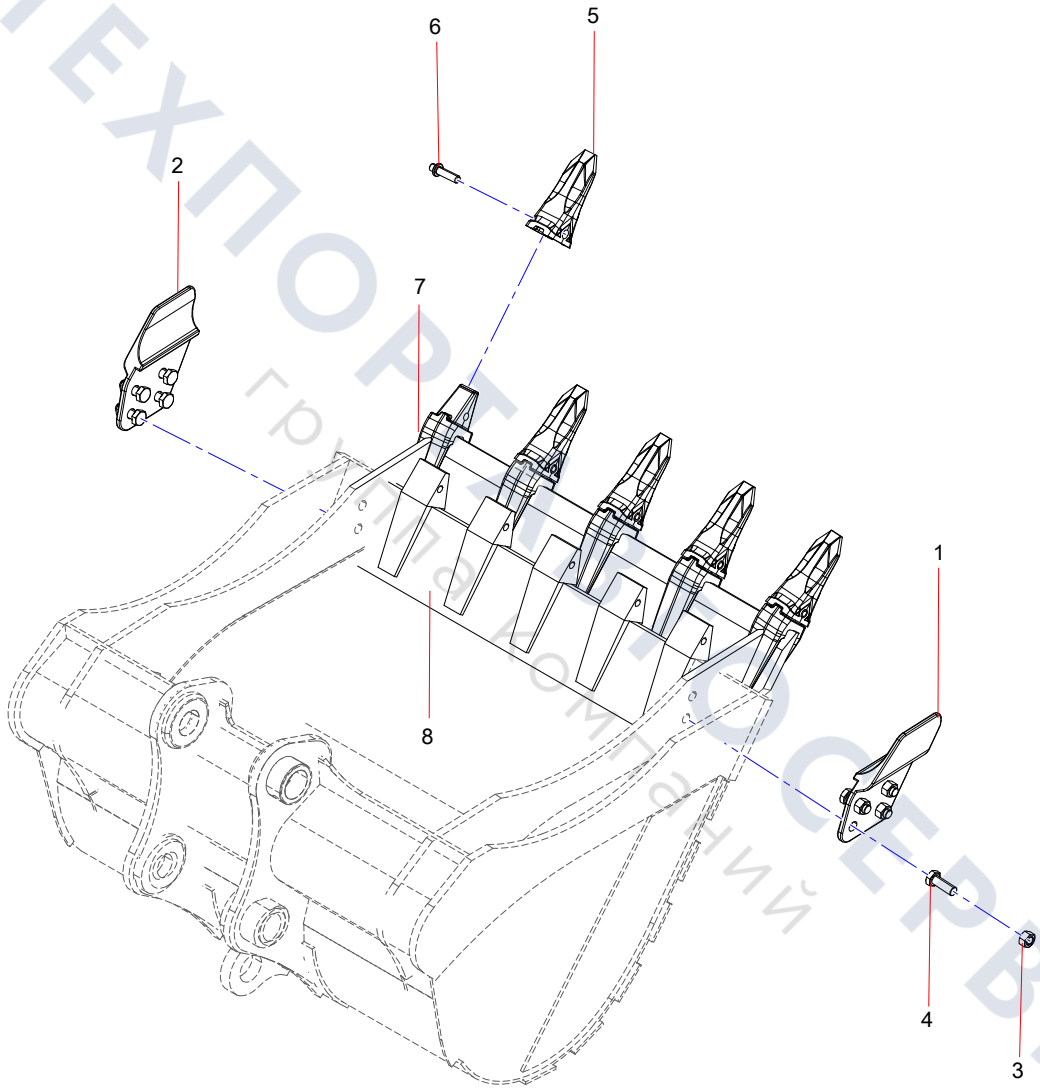

ТЕХПОРТ СЕРВИС
группа компаний

Group 9

Tyre

ТЕХПОРТАВТОСЕРВИС
группа компаний

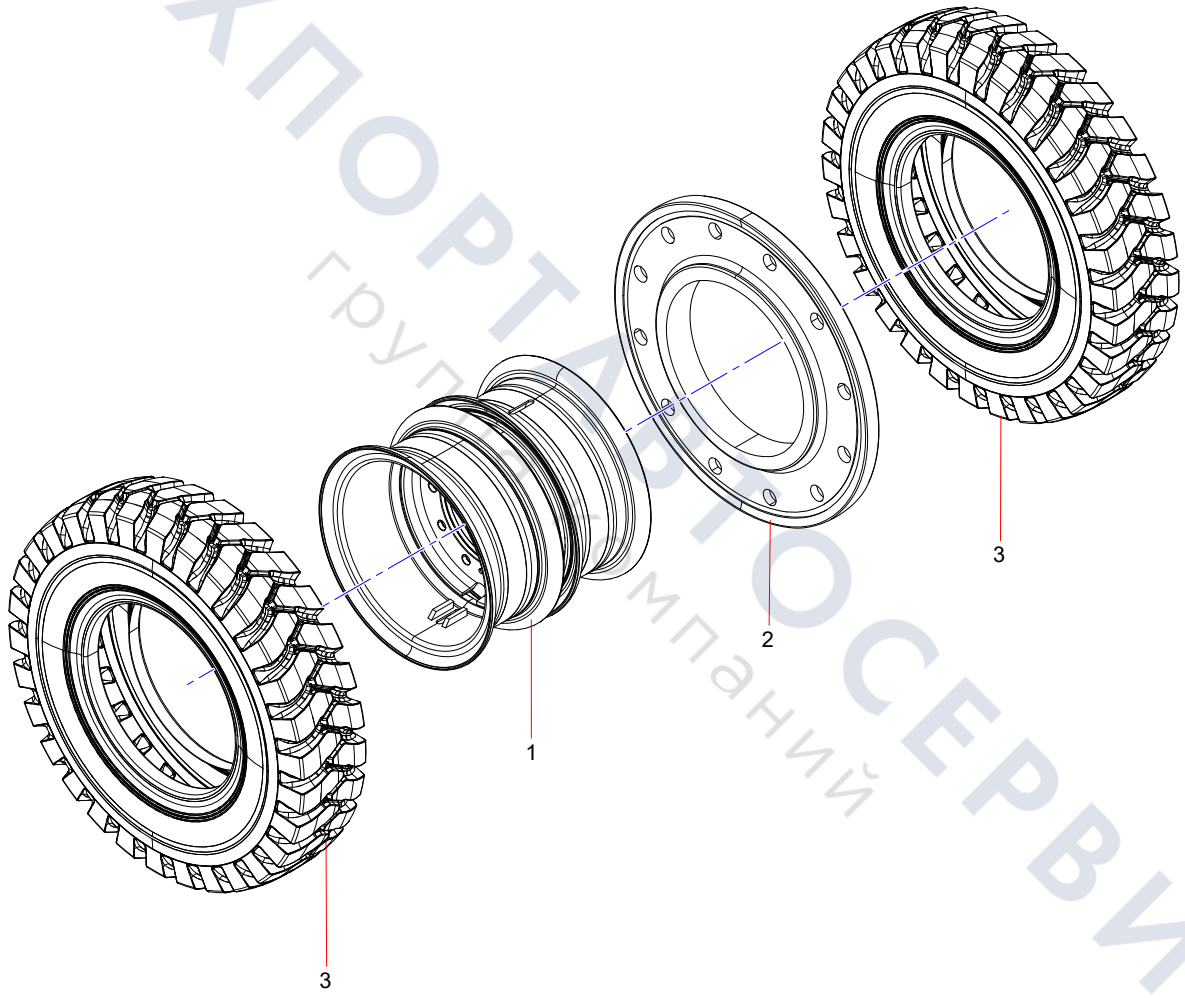

ТЕХПОРТАВТОСЕРВИС
группа компаний

Group 10

Electrical System

ТЕХПОРТАВТОСЕРВИС
группа компаний

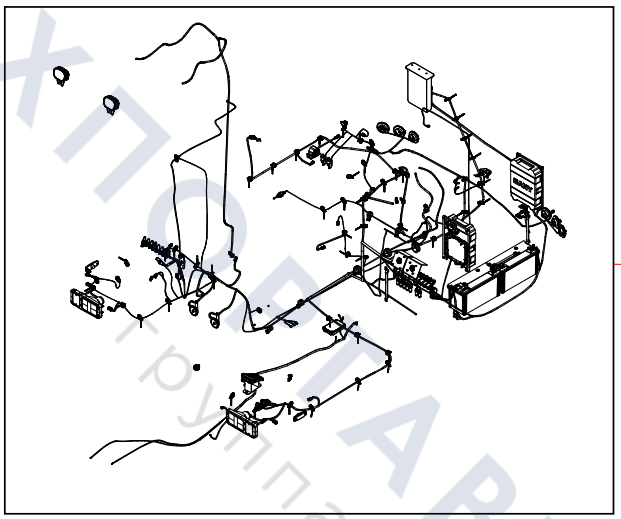

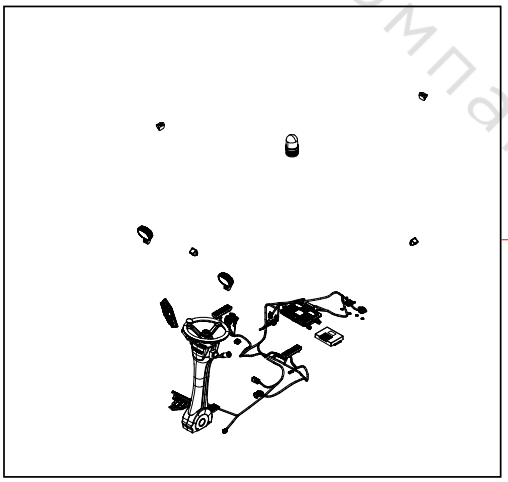

ТЕХПОЛАВТОСЕРВИС
группа компаний

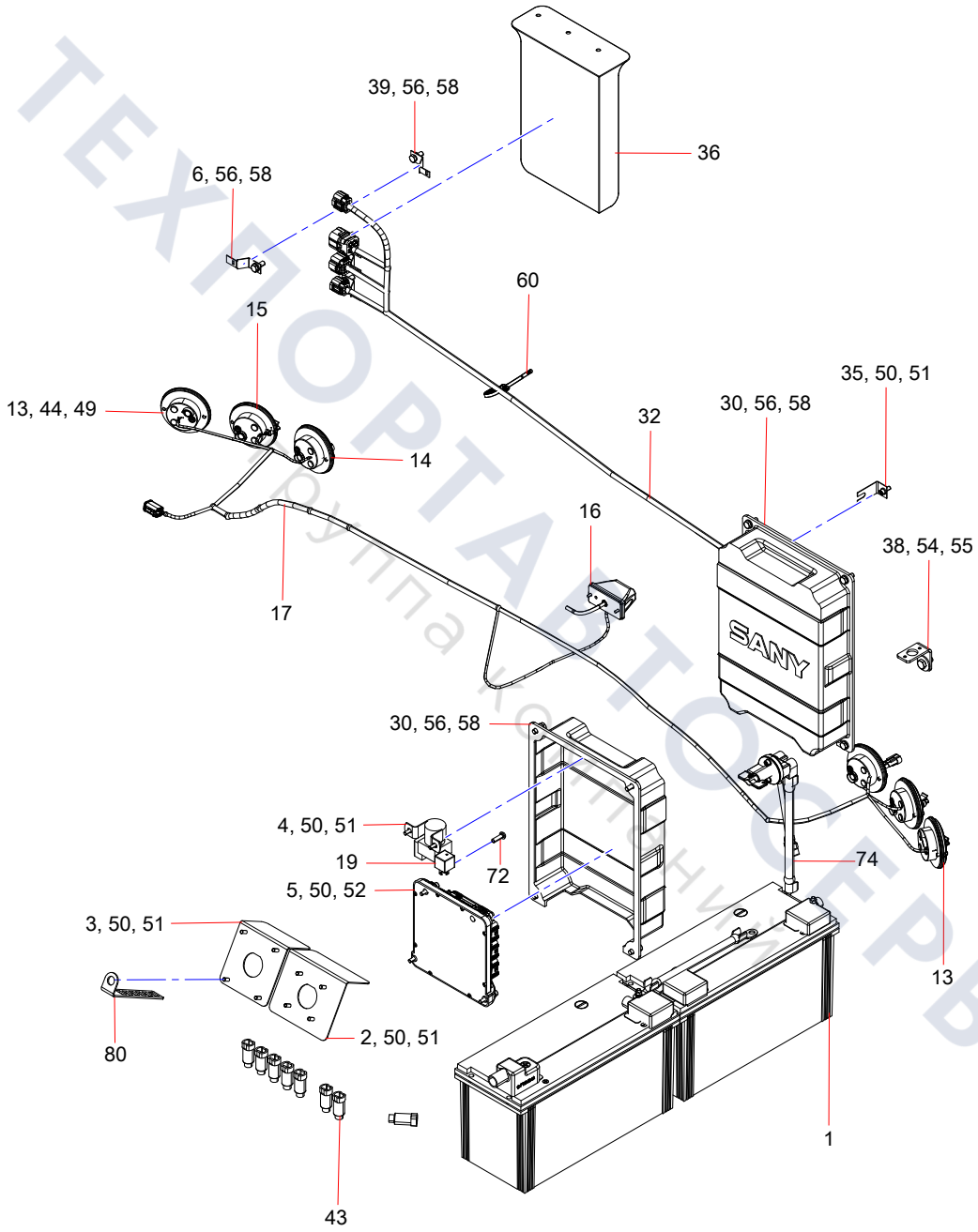

ТЕХПОРТАВТОСЕРВИС
группа компаний

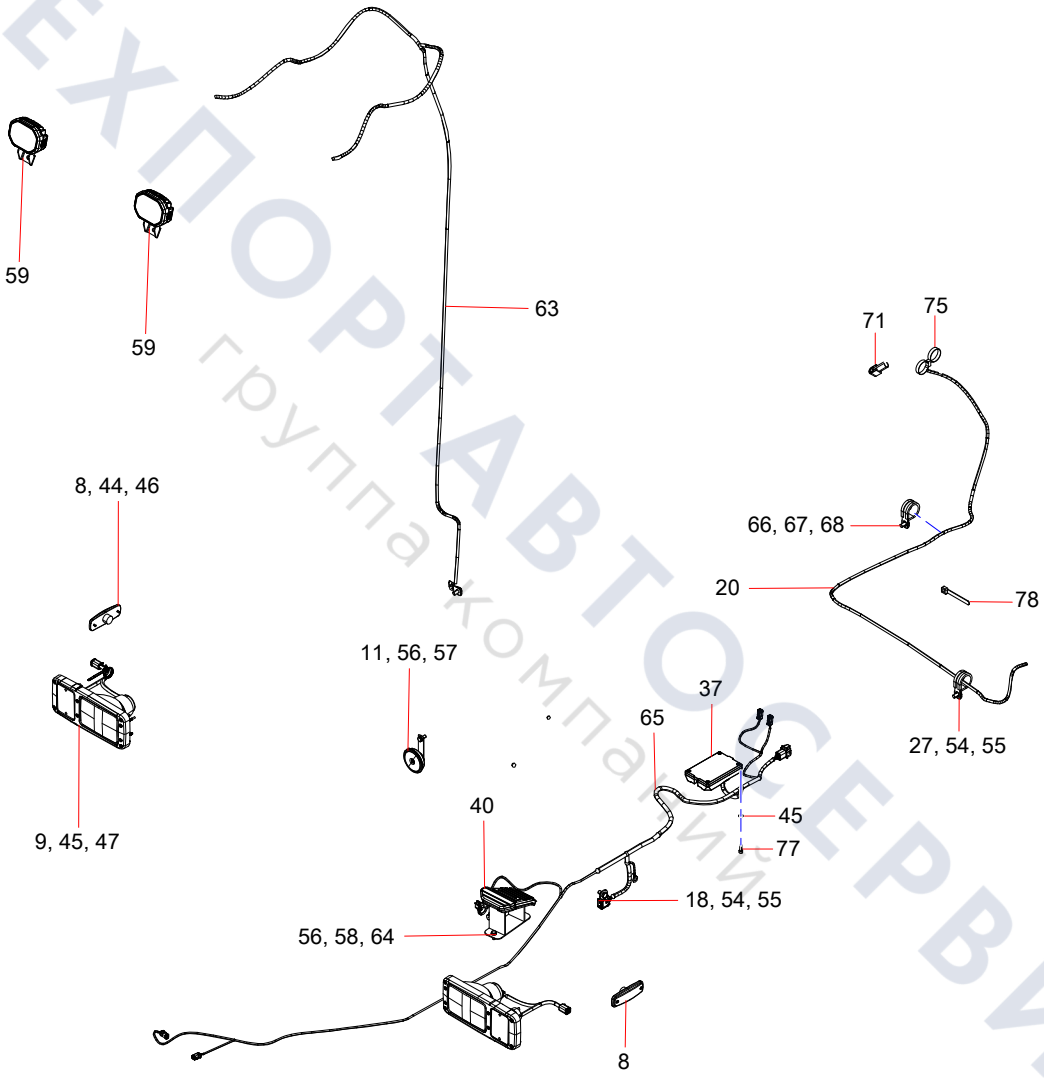

ТЕХПОРТАВТОСЕРВИС
группа компаний

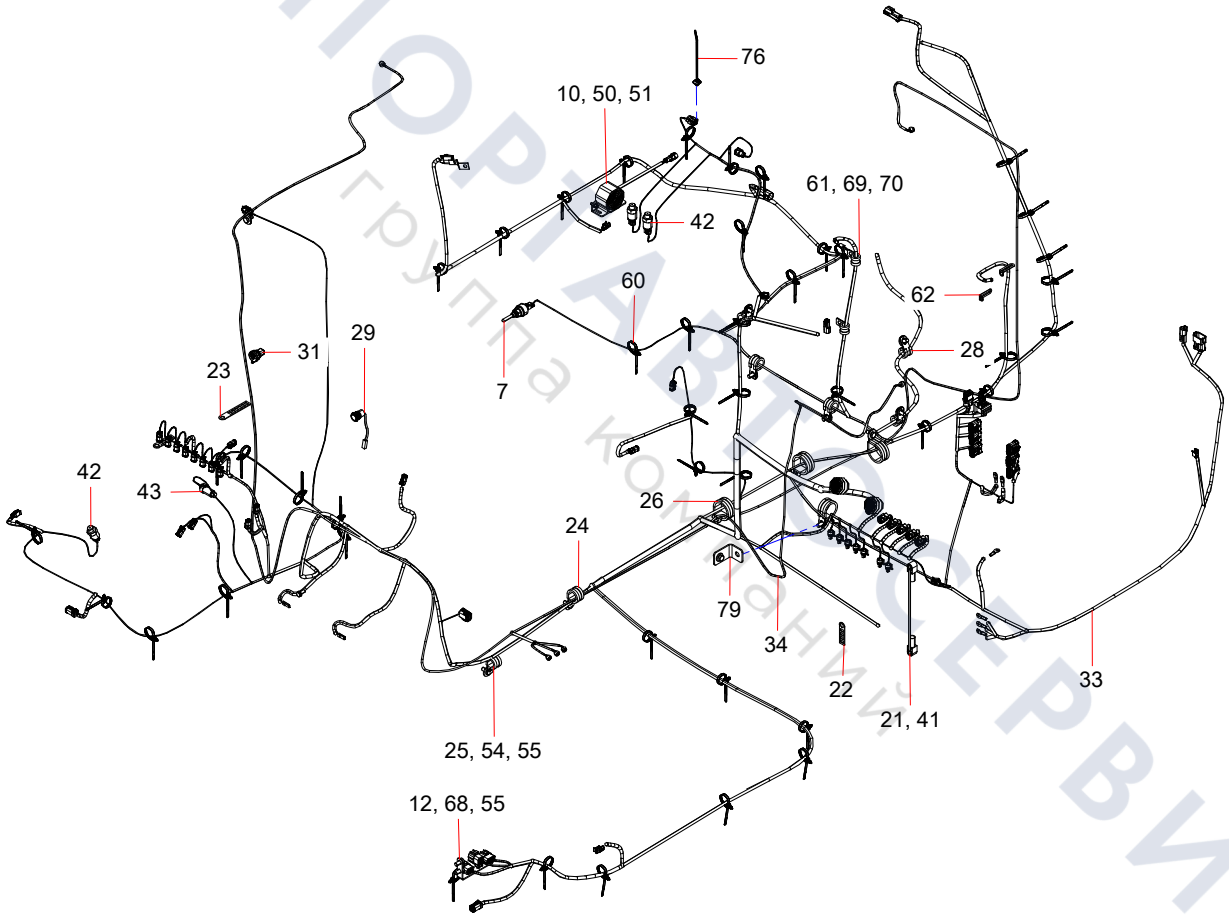

ТЕХПОРТАВТОСЕРВИС
группа компаний

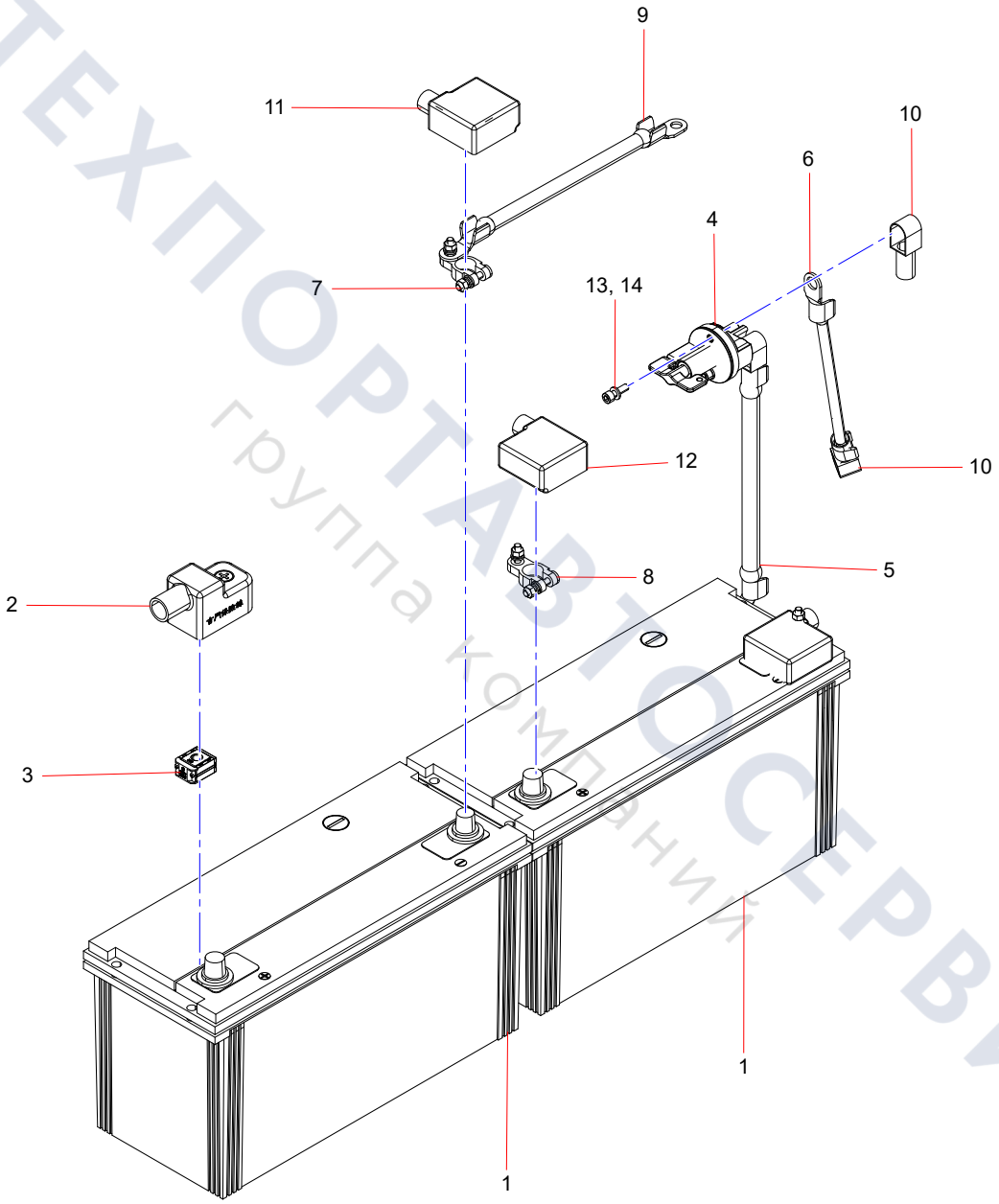

ТЕХПОРТАВТОСЕРВИС
группа компаний

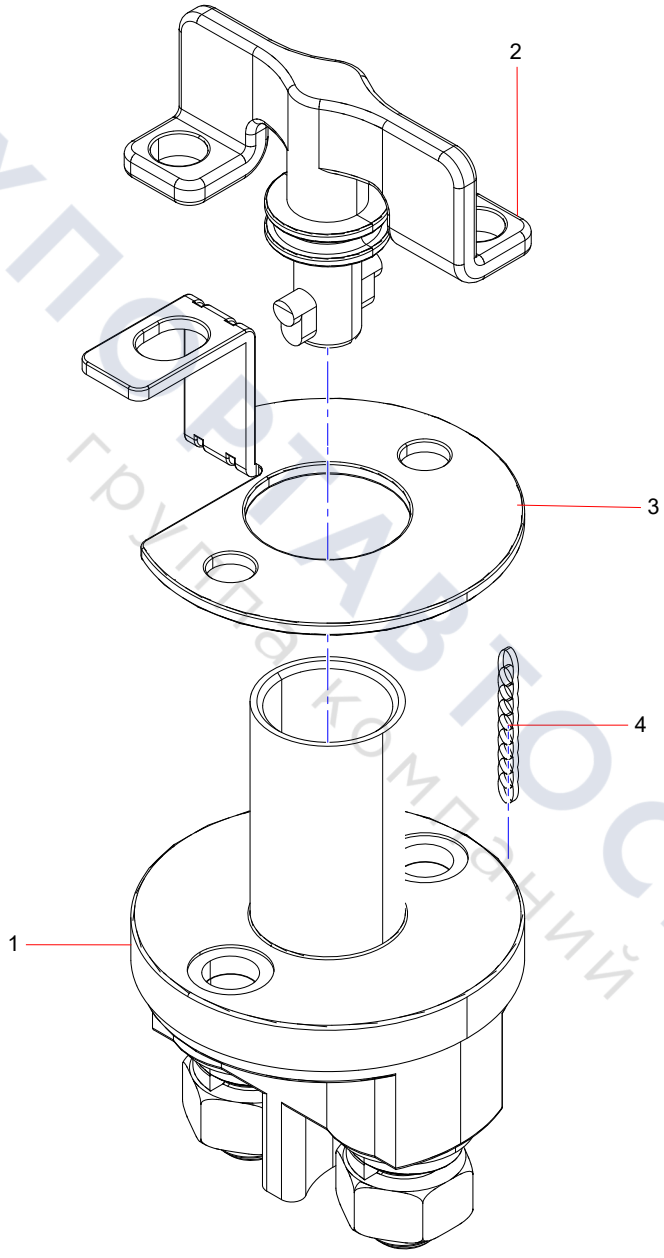

ТЕХПОСТАВТОСЕРВИС
группа компаний

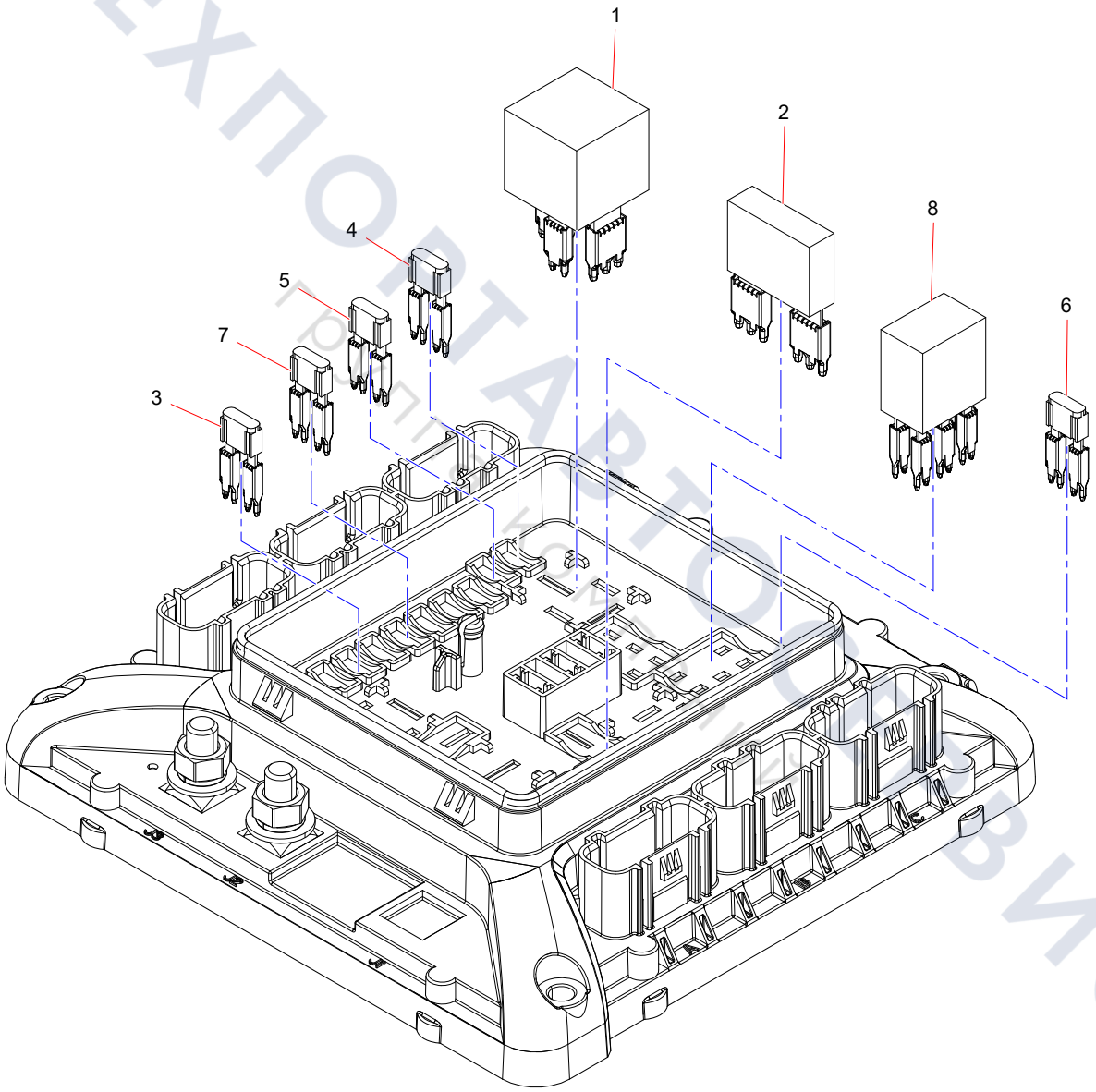

ТЕХПОРТАВТОСЕРВИС

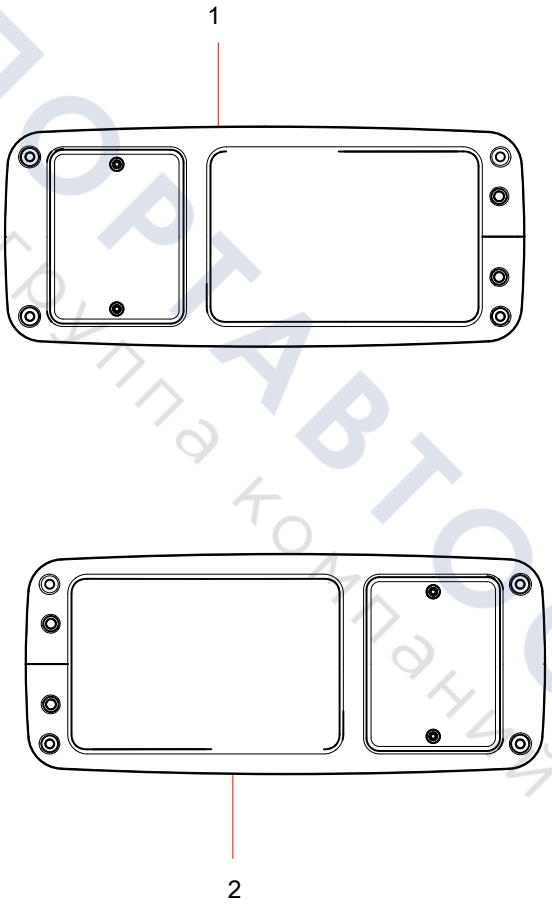

ТЕХПОРТАВТОСЕРВИС
Группа компаний

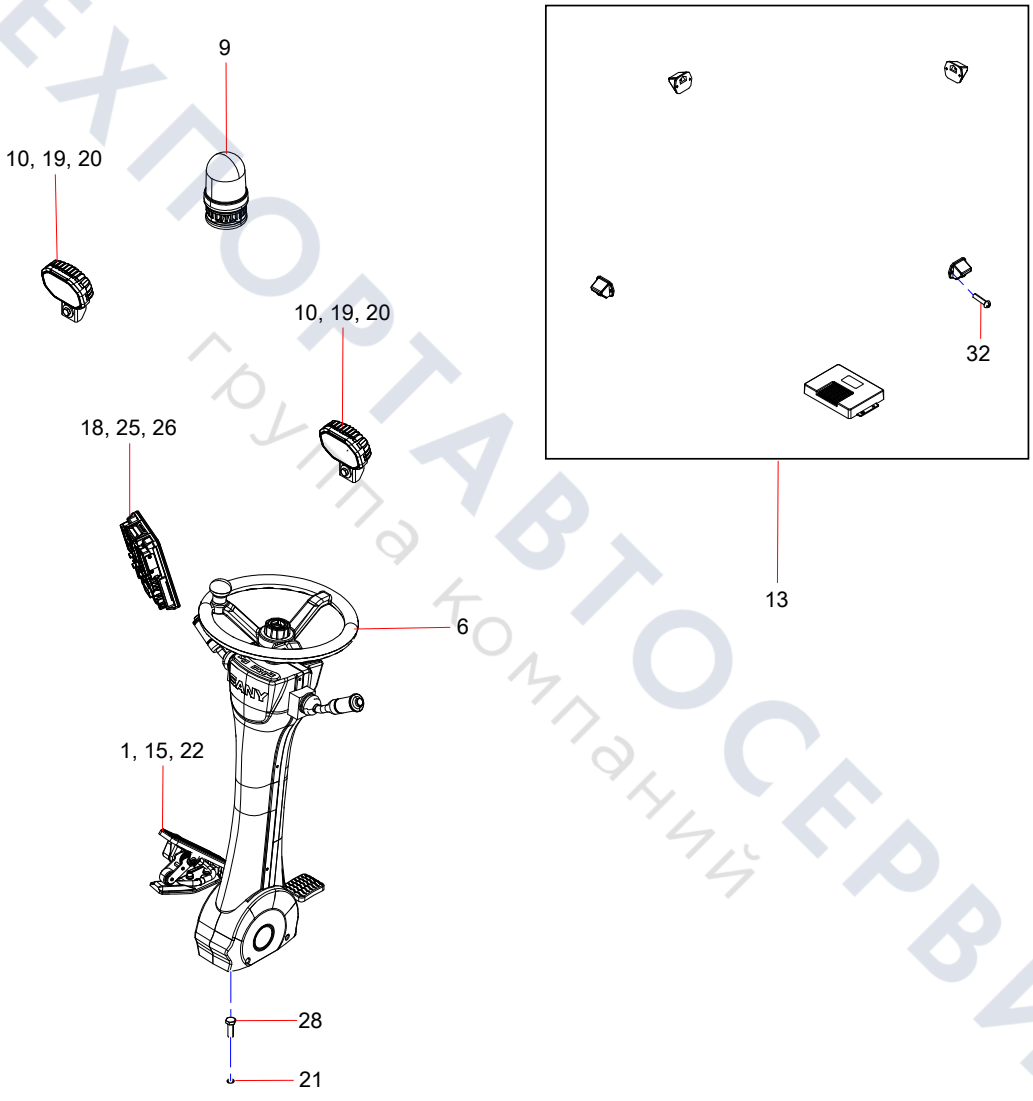

ТЕХПОРТАВТОСЕРВИС
группа компаний

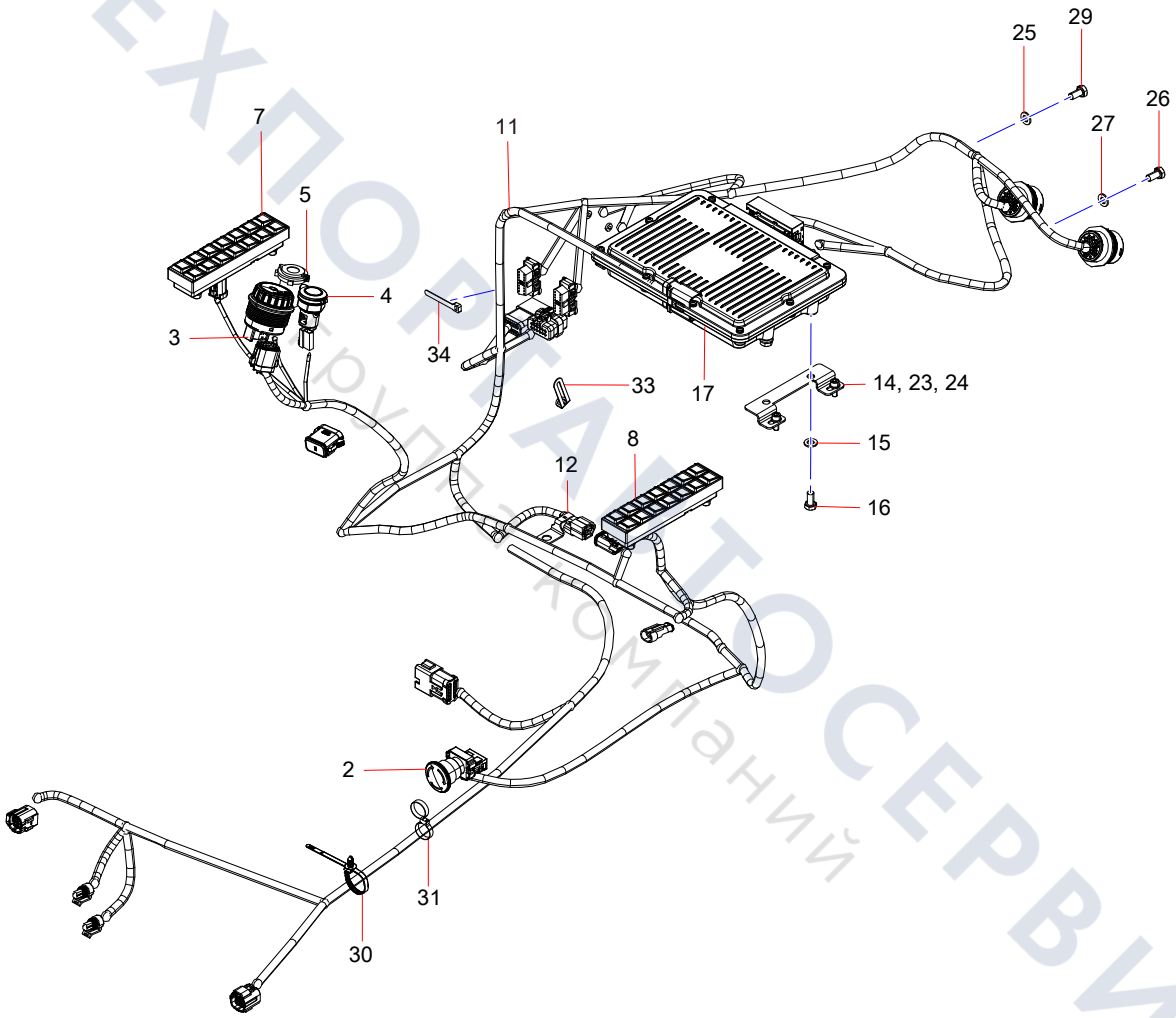

ТЕХПОРТАВТОСЕРВИС
Группа компаний

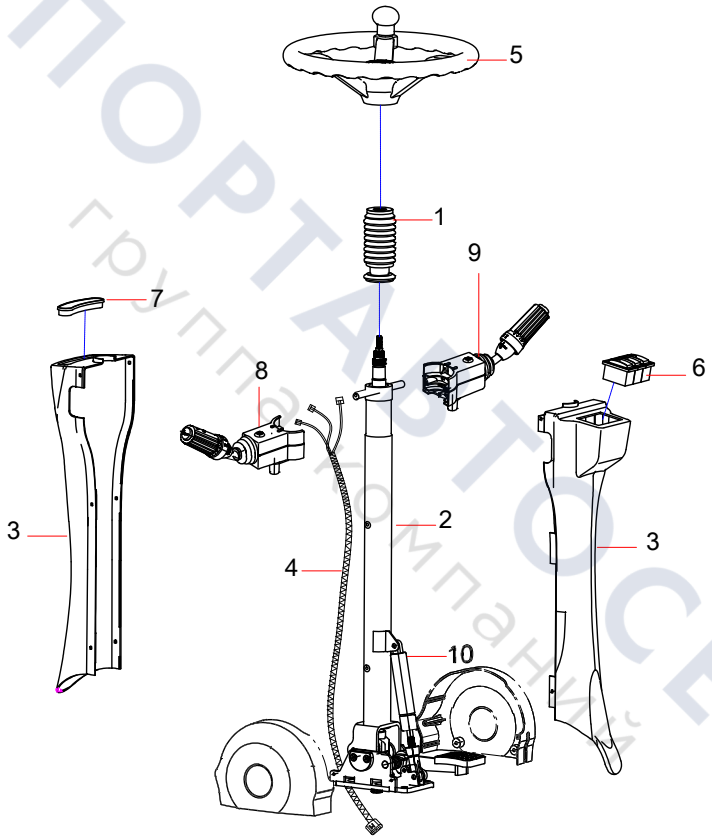

ТЕХПОРТАВТОСЕРВИС
группа компаний

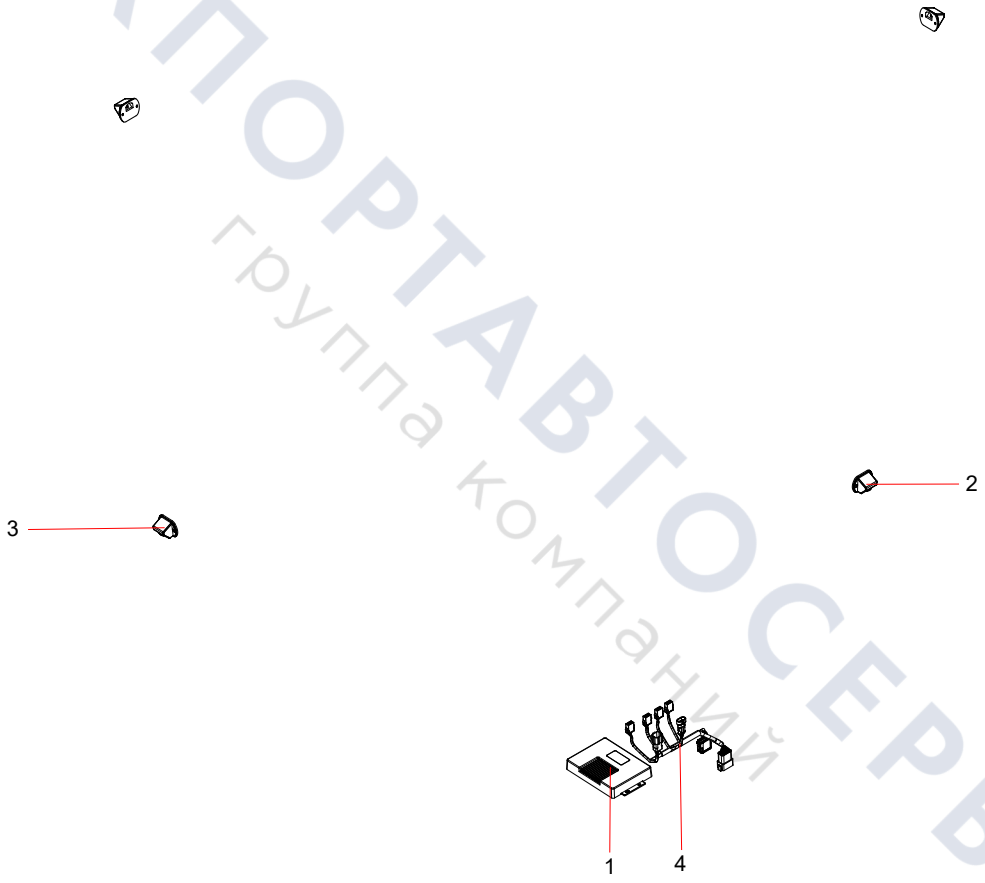

ТЕХПОРТАВТОСЕРВИС
группа компаний

Group 11

Air Conditioning

ТЕХПОРТАВТОСЕРВИС
группа компаний

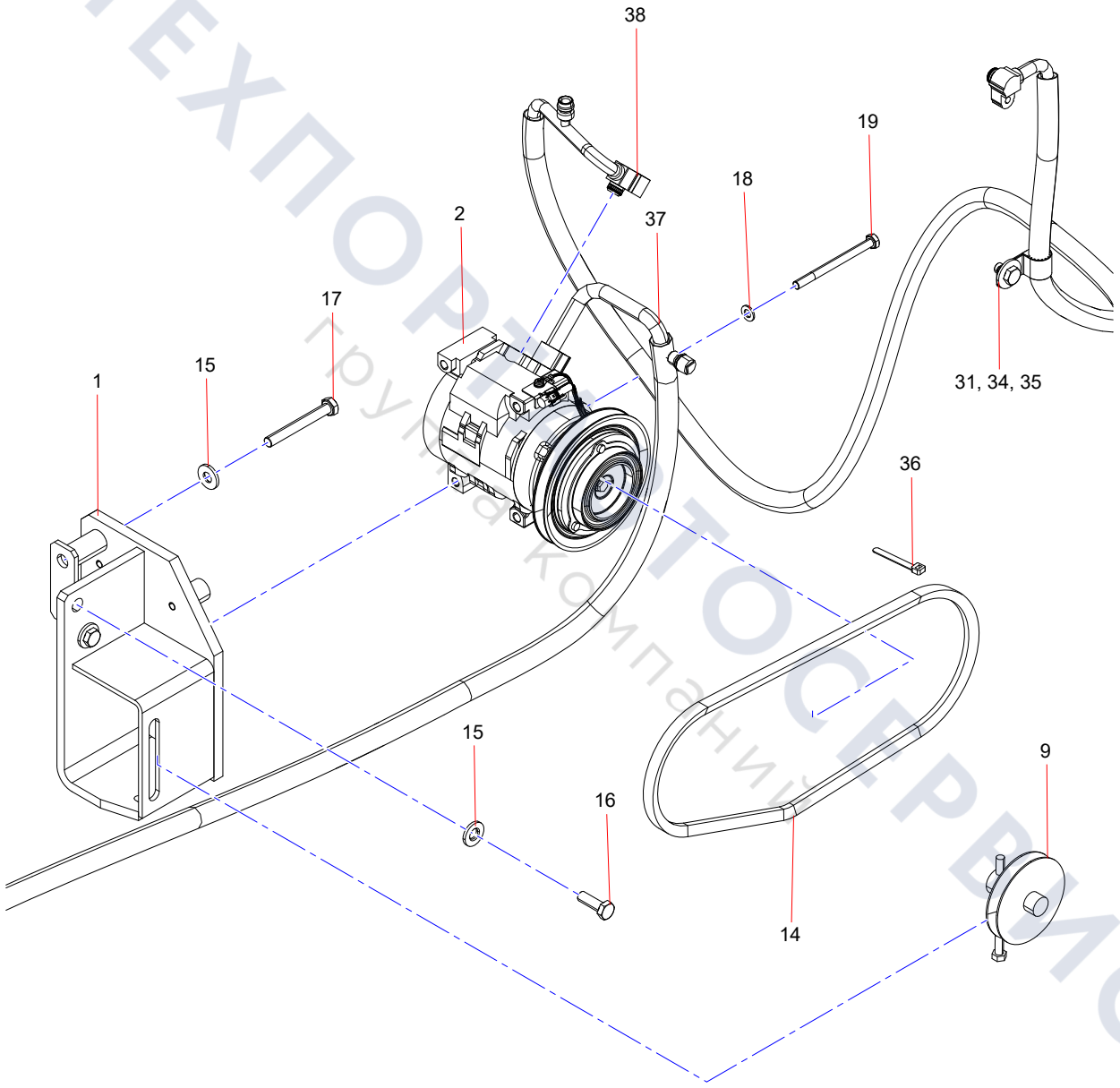

ТЕХПОРТ ТОСЕРВИС
группа компаний

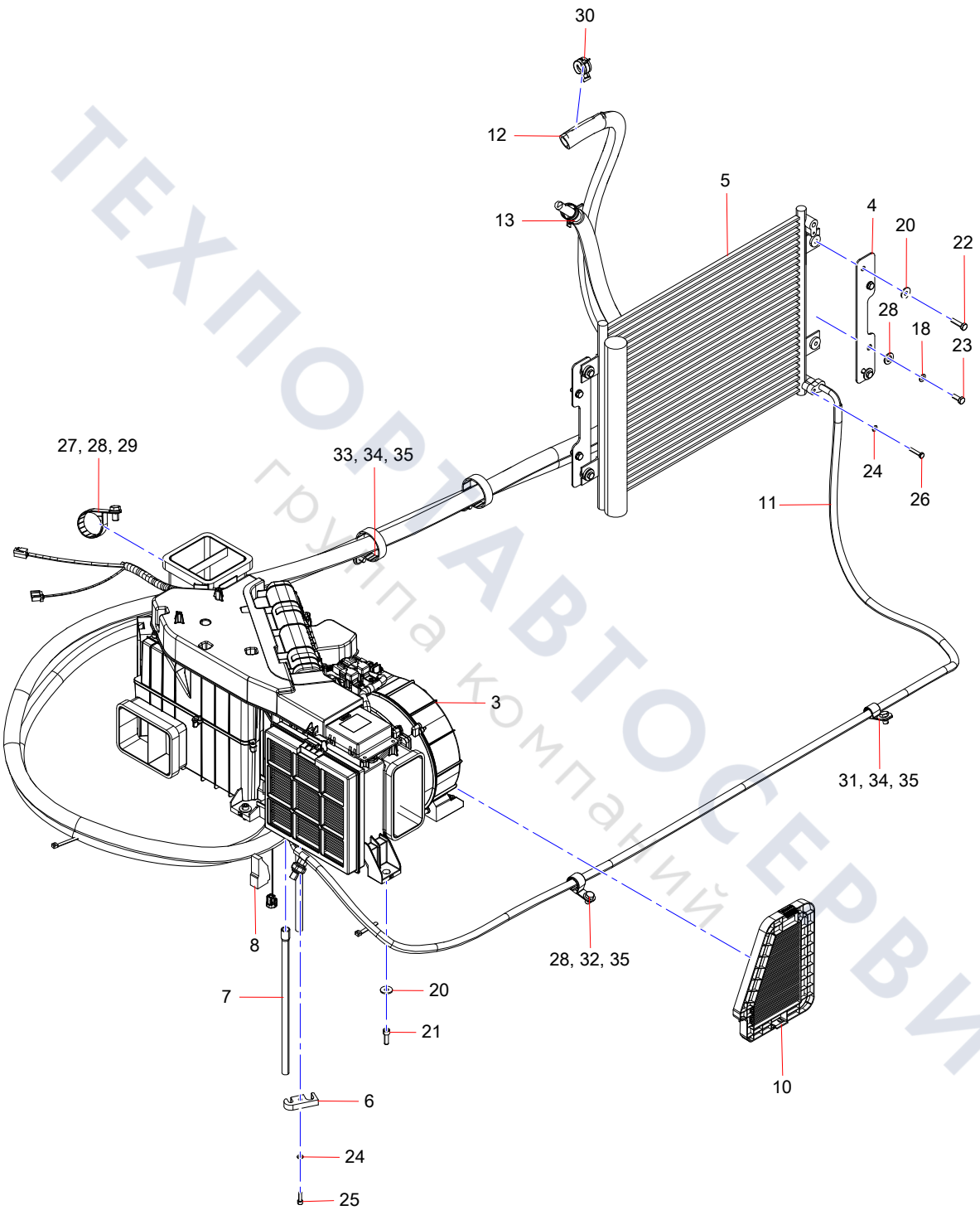

ТЕХПОРТАВТОСЕРВИС
группа компаний

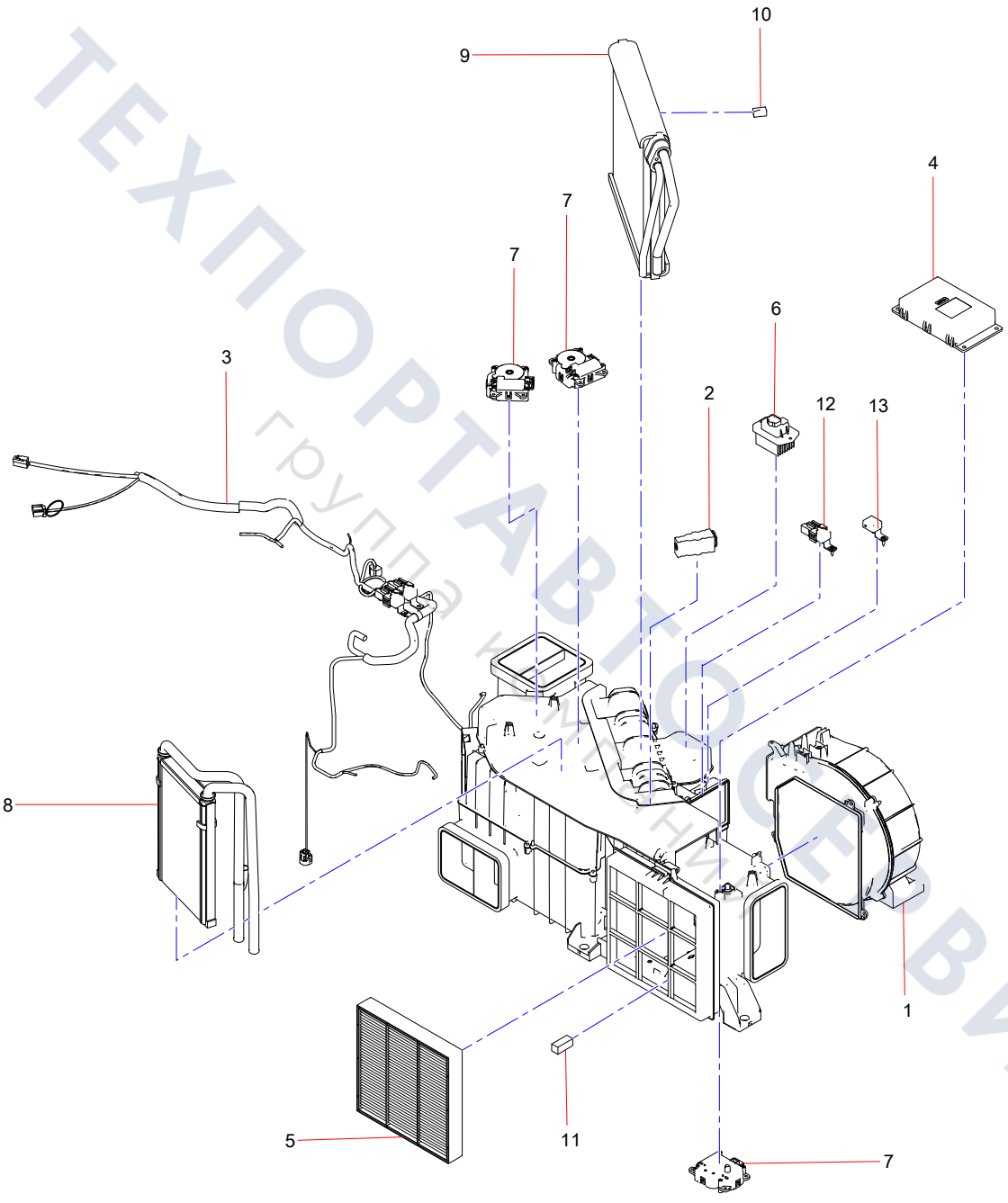

ТЕХПОРТАВТОСЕРВИС
группа компаний

Group 12

Attached Accessories

ТЕХПОРТАВТОСЕРВИС
Группа компаний

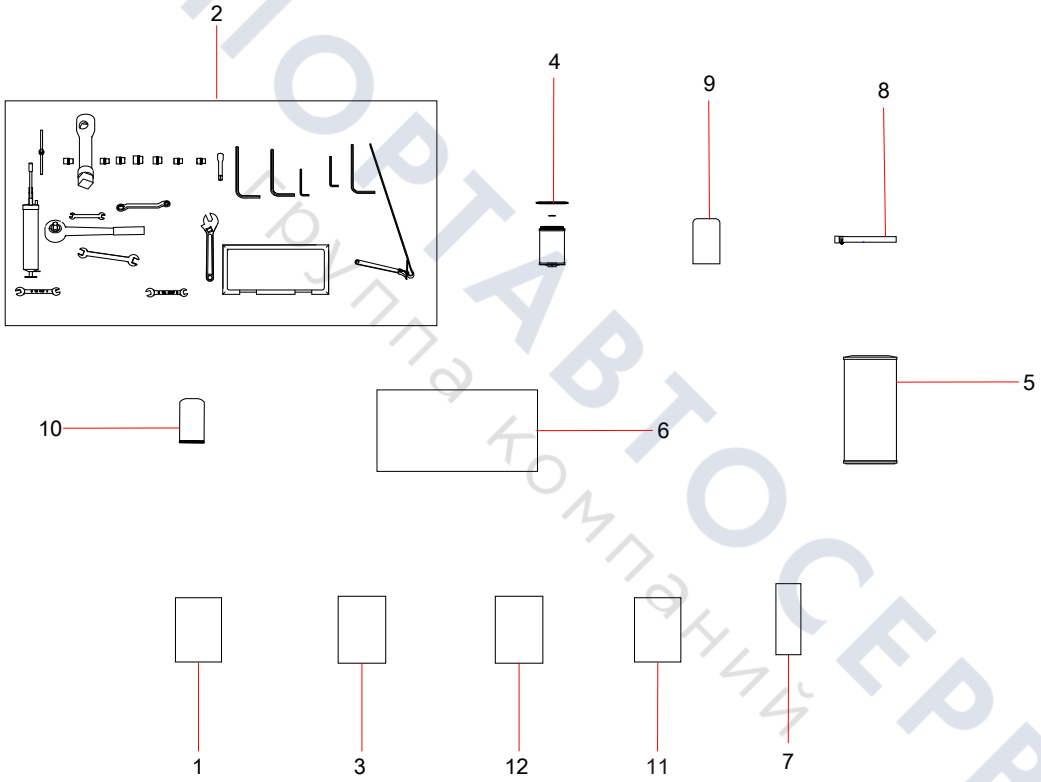

ТЕХПОРТАВТОСЕРВИС
Группа компаний

Group 13

Applique

ТЕХПОРТАВТОСЕРВИС
группа компаний

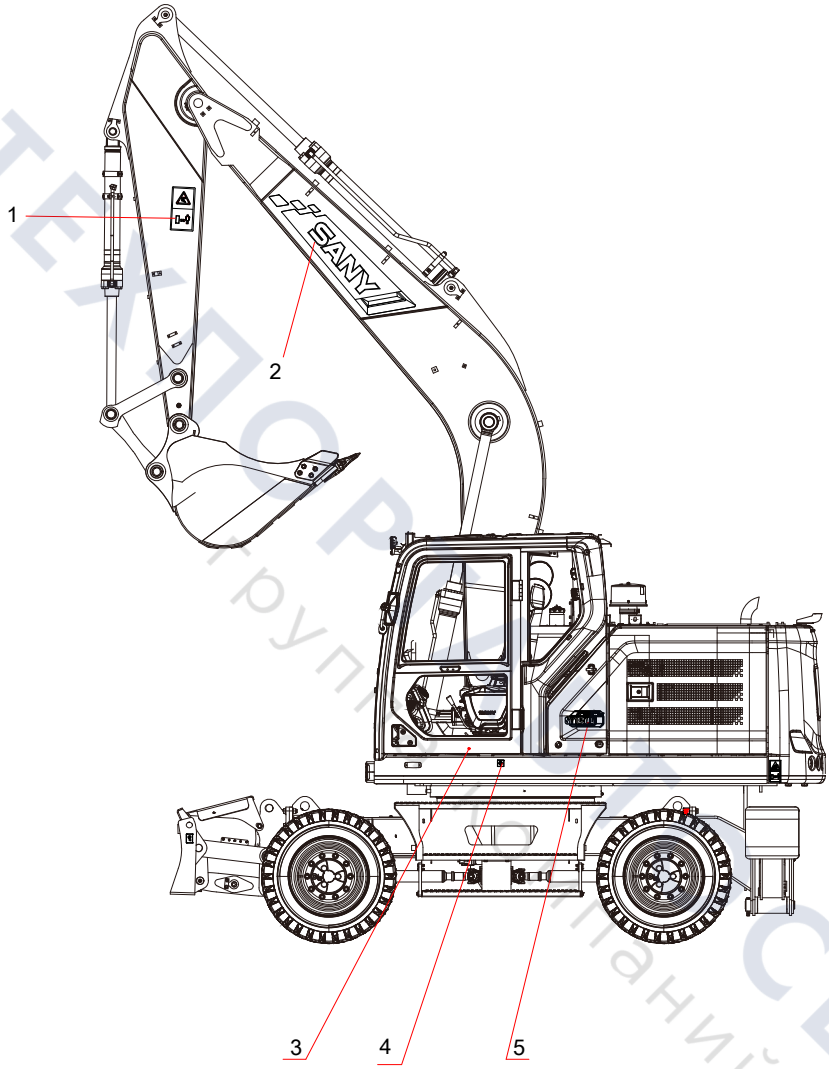

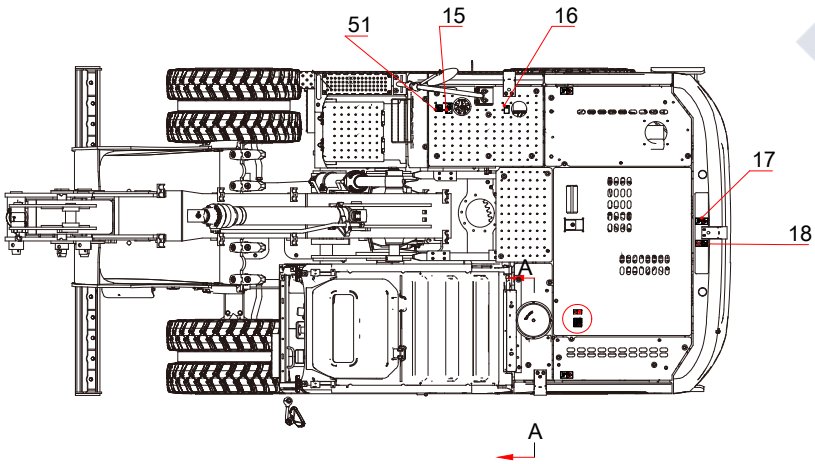

ТЕХПРОМСЕРВИС
Группа компаний

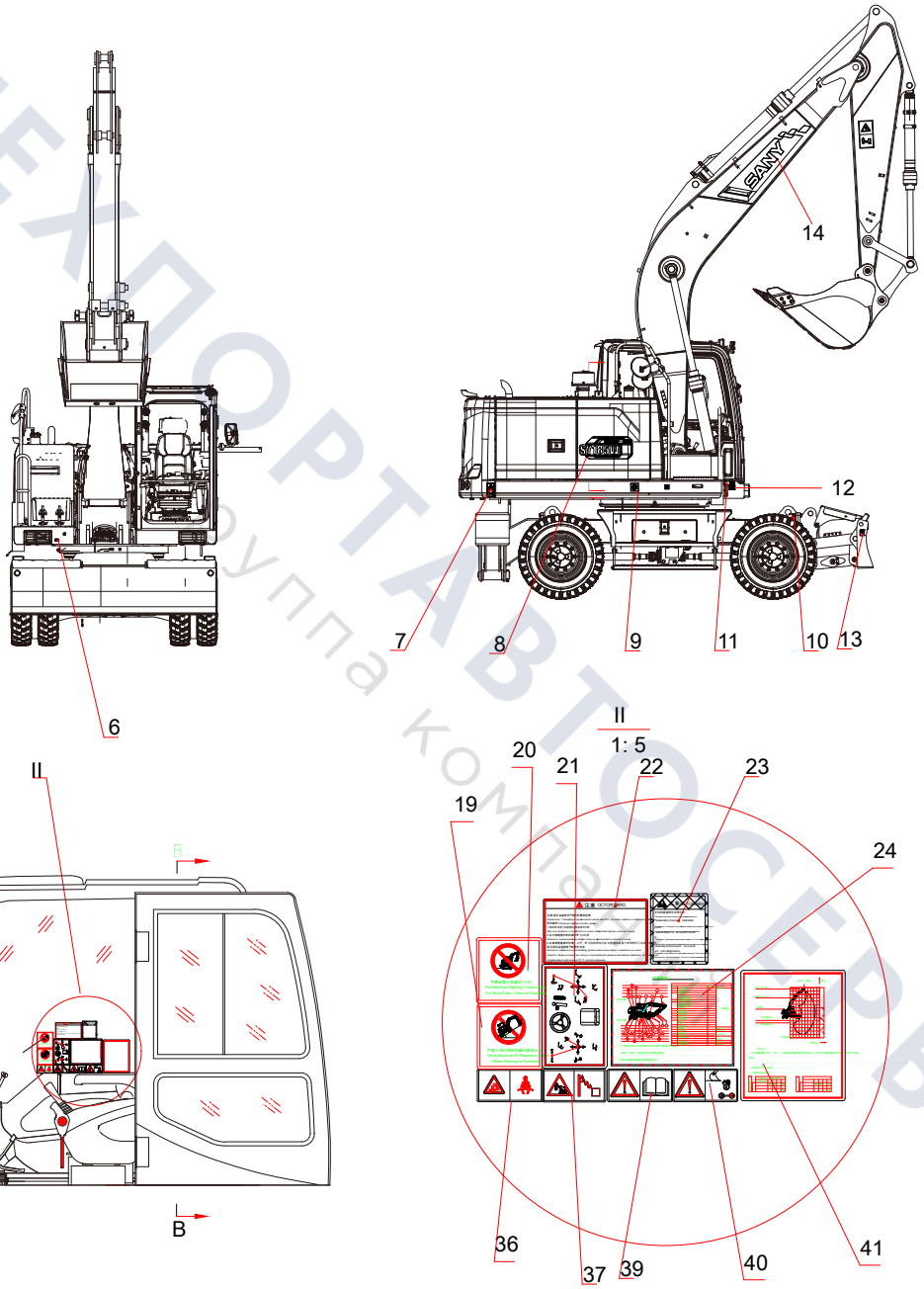

ТЕХПОРТАВТОСЕРВИС
группа компаний

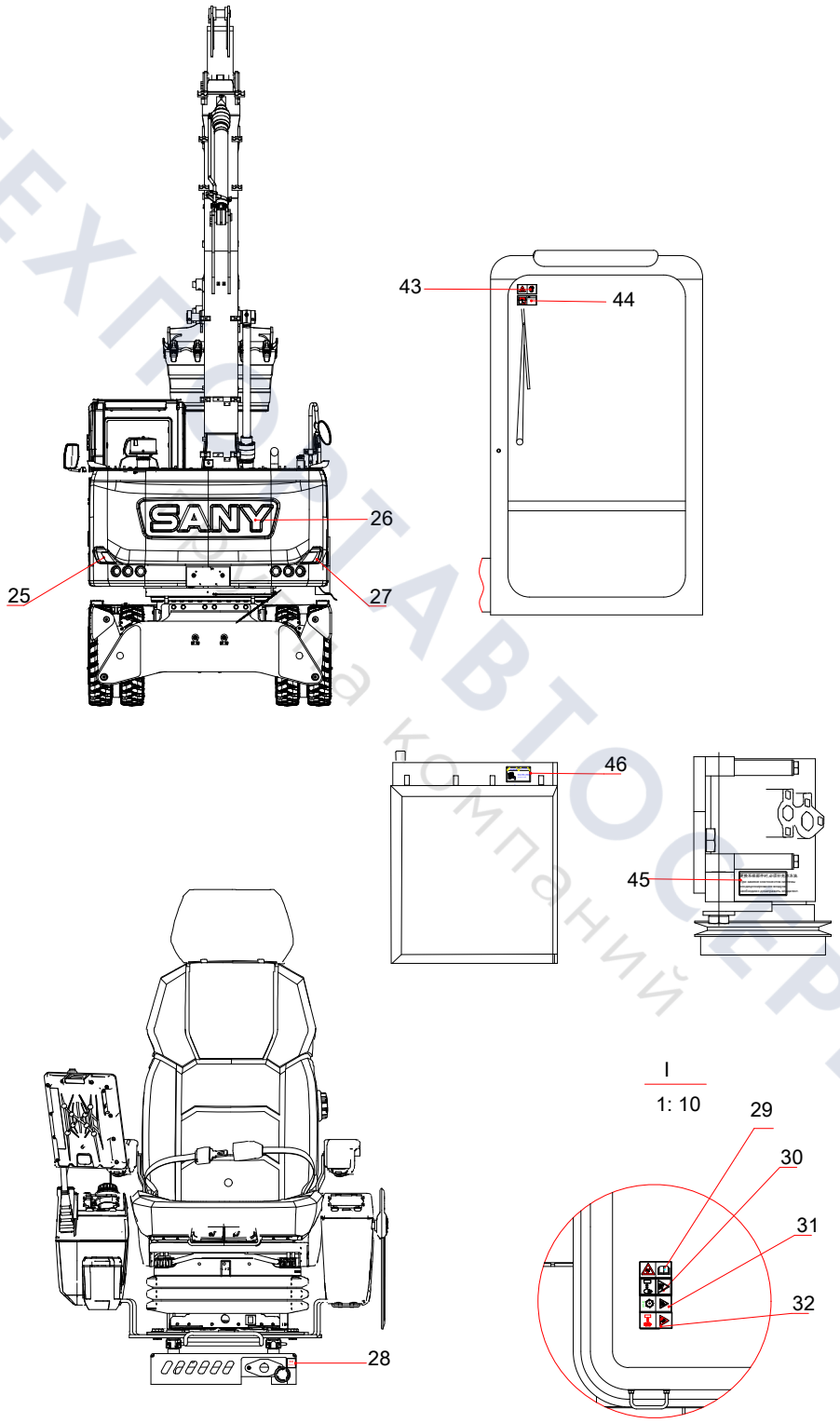

ТЕХПРОМАВТОСЕРВИС
Группа компаний

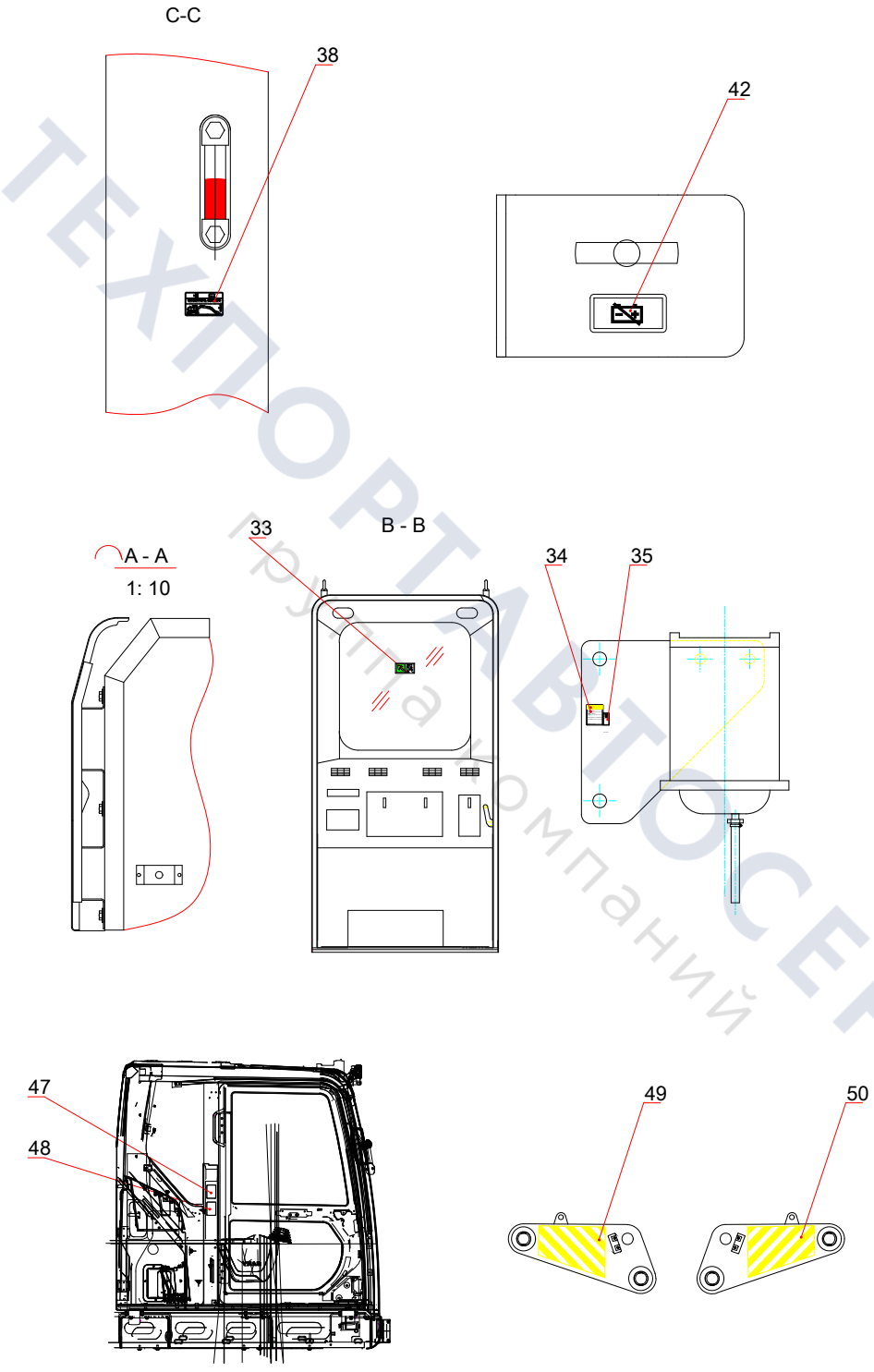

ТЕХПОРТАВТОСЕРВИС
группа компаний

Group 14

Assembly of Bottom Sealing Board

ТЕХПОРТАВТОСЕРВИС
Группа компаний

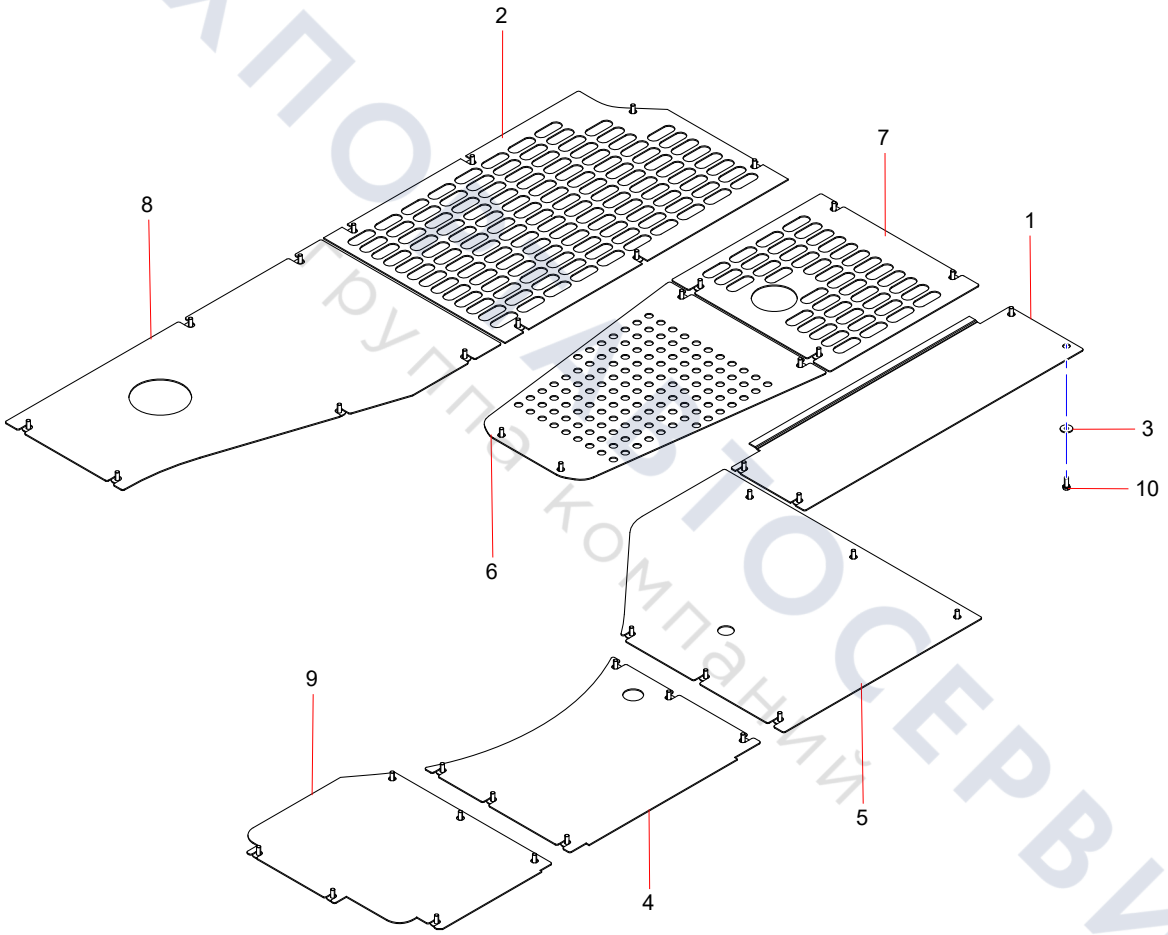

ТЕХПОСЕРВИС
Группа компаний

Group 15

Main Counterweight Body

ТЕХПОРТАВТОСЕРВИС
Группа компаний

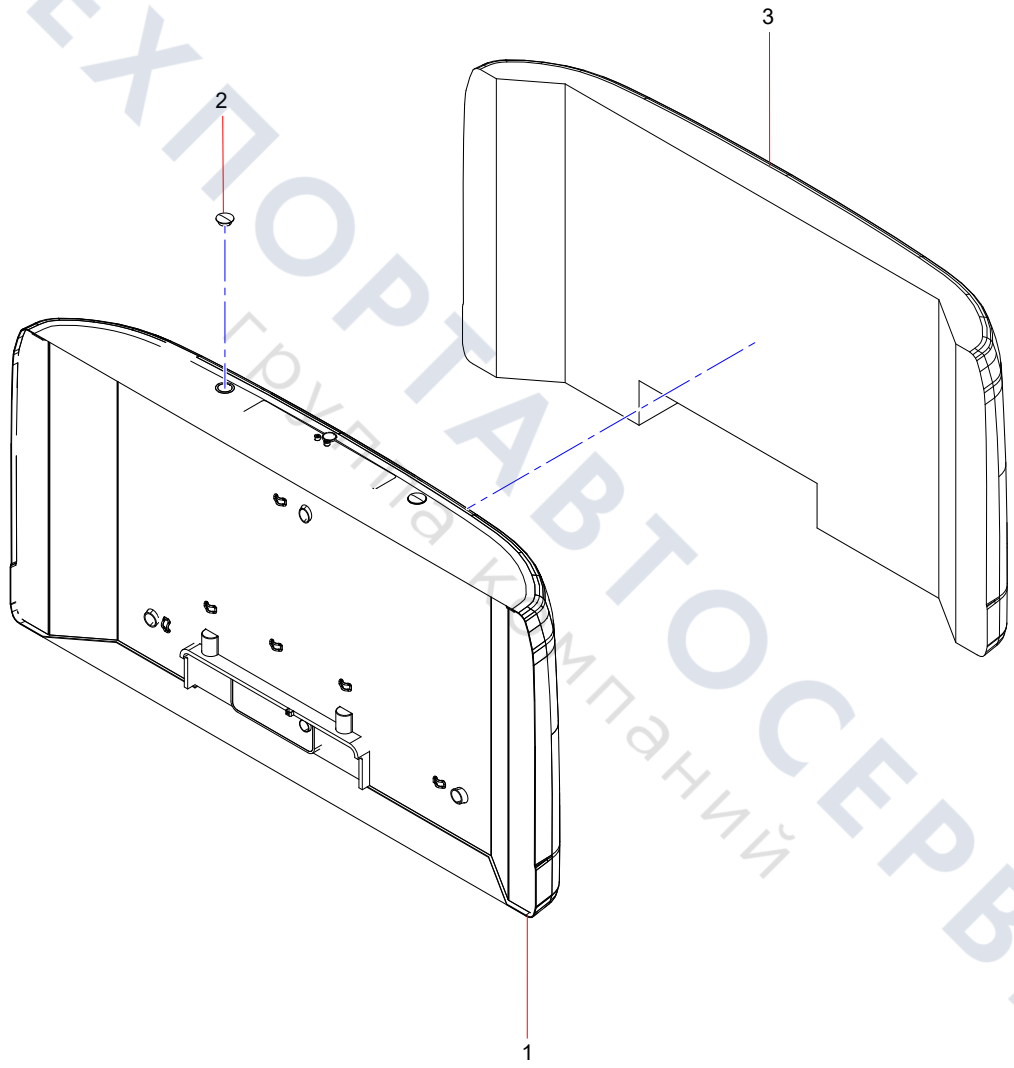

ТЕХПОРТАВТОСЕРВИС
группа компаний