SANY®

Parts Manual

| Excavator |

ТЕХНОРТАВТОСЕРВИС
группа компаний

SANY HEAVY MACHINERY LIMITED

A810201021318 Switch Valve Assembly

Page header with PART NO., and DESCRIPTION

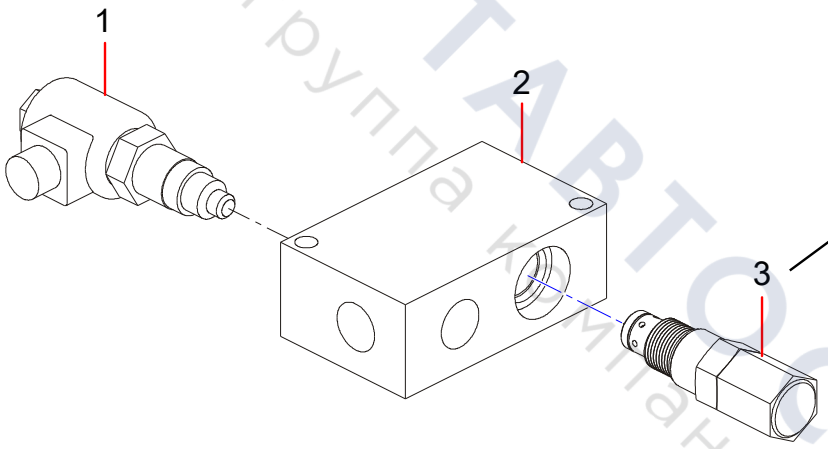

Line-art illustration with callout numbers

ТЕХПОРТАВТОСЕРВИС
группа компаний

Page footer with machine model, chapter title, page number

SY485H

Hydraulic System 3-5

Table of Contents

Group 1 SY165W1I3K Wheeled Hydraulic Excavator Body 1-1
SSY100000811 SY165W1I3K Wheeled Hydraulic Excavator Body 1-2

Group 2 Upper Vehicle Assembly 2-1
Upper Vehicle Assembly 2-2
Assembly of bottom sealing board 2-4

Group 3 Running Gear 3-1
Running Gear 3-2
Front dozer blade 3-20
SSY004848186 Upper Handle Assembly 3-30
Rear outriggers 3-32
131401020727A Rear Axle 3-34
60322205 Differential 3-36
Input 3-38
Shaft Casing 3-42
Wheel Hub Shell 3-44
Output 3-46
60322212 Output 3-48
Shaft Cavity 3-50
Bearing, swing AS 3-54
10835684 Slewing ring 3-56
131301000342B Transmission Shaft 3-58
130201000218B Transmission 3-60
Output Flange 3-62
60322465 Gear Shift Sensor 3-64
Gear Shift Sensor Connector 3-66
Housing 3-68
Gear Shift Sensor Fixing 3-70
Output 3-72
Input Casing 3-78
Brake Pad Set 3-80
60322461 Clutch Disc Set 3-82
Planetary Drive System 3-84
Oil Pipe 3-86
SSY009673576 Tool Box 3-88
SSY009688224 Toolbar Box Assembly 3-90
60250693 Front Axle 3-92
60322212 Output 3-94
Right Connection Housing 3-96

ТЕХПОРТАВТОСЕРВИС
Группа компаний

Connecting Housing 3-98
Steering 3-100
60322205 Differential 3-102
Input 3-104
Left Connecting Housing 3-108
Shaft Cavity 3-110
Shaft Cavity 3-114

Group 4 Driver's Cab Assy. 4-1
SSY006041547 Driver's Cab Assy. 4-2
SSY006013914 Bottom Board Rack of Cab 4-4
SSY006032771 Seat and Control Cabinet 4-6
130903000116A Driver Seat 4-8
130904000055A Armrest Box 4-10
130904000047A Armrest Box 4-12
130901001636B Cab Assembly 4-14
130901000327A038 Door Assembly 4-26
60235887 Door Sliding Window 4-28
60351888 Wiper Assembly System 4-30
130901000469A008 Front Window Assembly 4-34

Group 5 Hydraulic Pipe 5-1
SSY008640744 Hydraulic Pipe 5-2
SSY009475535 PIPE 5-4
PPC Pipe 5-6
60247936 Pilot Valve 5-32
151901000016B Hydraulic Steering Gear 5-34
150505010019 Pilot Valve 5-36
Main Valve Pipe 5-38
Hydraulic Pipe 5-64
60136331 Six-Way Electromagnetic Directional Valve Group 5-76
152301000535B Check Valve Block 5-78
60211330 Filter 5-80
main pump 5-82
60211330 Filter 5-84
Main Hydraulic Pipe 5-86
60252894 Double Piston Pump Group 5-112
60237031 Breathing Valve 5-118
60251678 Hydraulic Multi-way Valve 5-120
SSY005929719 Hydraulic Tank 5-126
60101256 Return Oil Filter 5-128
60235352 Oil Suction Filter 5-130
150107010092A Double Gear Pump Set 5-132
130101010121A Reducer Assembly 5-134
130101010121A001 Hydraulic Motor 5-136
130101010121A033 Reducer 5-140

ТЕХНОРТАВТОСЕРВИС
Группа компаний

Hydraulic Main Pipe 5-142
Hydraulic Pipe 5-156
60246488 Ball Valve 5-162
150405020017 Ball Valve 5-164
152301000754A Valve Group, Solenoid 5-166
152300000018A Quick-change Solenoid Valve 5-168
11708739 Boom Cylinder 5-170
11708740 Boom Cylinder 5-174
11710836 Bucket Rod Cylinder Assembly 5-178
11711427 Bucket Cylinder Assembly 5-182
Hydraulic Pipe 5-184
152201000015B Slewing Joint 5-210
152301000061B Solenoid Valve Block 5-212
150504020016A Balance Valve 5-214
250901010127A Balance Cylinder 5-216
13339037 Bulldozing Shovel Oil Cylinder 5-218
13339038 Bulldozing Shovel Oil Cylinder 5-220
150901020166A Outrigger Cylinder 5-222
60252895 Axial Piston Motor 5-224

Group 6 Power system 6-1
Power system 6-2
Transmission Shock Mitigation System 6-4
Exhaust System 6-6
Cooling System 6-8
60258327 Radiator 6-10
Inlet System 6-12
GLQ008571939 Air Filter Assembly 6-16
Fuel and lubricating system 6-18
SSY005952422 Fuel Tank Assembly 6-26
60307172 Oil-Water Separator 6-28
60018583 Fuel Pump Assembly 6-30
60250940 Fuel Main Filter 6-32
B222100000560 Engine Oil Filter 6-34

Group 7 General Assembly of Covering Parts 7-1
SSY006019892 General Assembly of Covering Parts 7-2
SSY005967694 Right Door Assembly 7-8
12046505 Support Assemble-rear View Mirror 7-10
13350226 Front Engine Hood Assembly 7-12
SSY005979114 Left Door Assembly 7-14
SSY005983859 Main 7-16
SSY005981154 Main 7-18
13364293 Bonnet Assembly 7-20

Group 8 Work Device 8-1

РЕМОНТАВТОСЕРВИС
Группа компаний

Work Device 8-2
SSY007190631 Boom 8-10
SSY008700074 Arm Assembly 8-12
SSY004726160 Connecting Rod Assembly 8-14
SSY004835007 Locking Assembly 8-16

Group 9 Bucket 9-1
SSY004965303 Bucket 9-2

Group 10 ELECTRIC SYSTEM 10-1
SSY008648663 ELECTRIC SYSTEM 10-2
Car Electric 10-4
60259478 Headlight 10-10
142503010053B Knob Switch 10-12
SSY008633146 Cab Electric 10-14
61030584 Steering Column Assembly 10-16

Group 11 AC System 11-1
AC System 11-2
60168171 Evaporator 11-6

Group 12 Attached accessories 12-1
SSY009001632 Attached accessories 12-2

Group 13 Applique 13-1
Applique 13-2

ТЕХПОРТАВТОСЕРВИС
Группа компаний

Group 1

SY165W1I3K Wheeled Hydraulic Excavator Body

ТЕХПОРТАВТОСЕРВИС
группа компаний

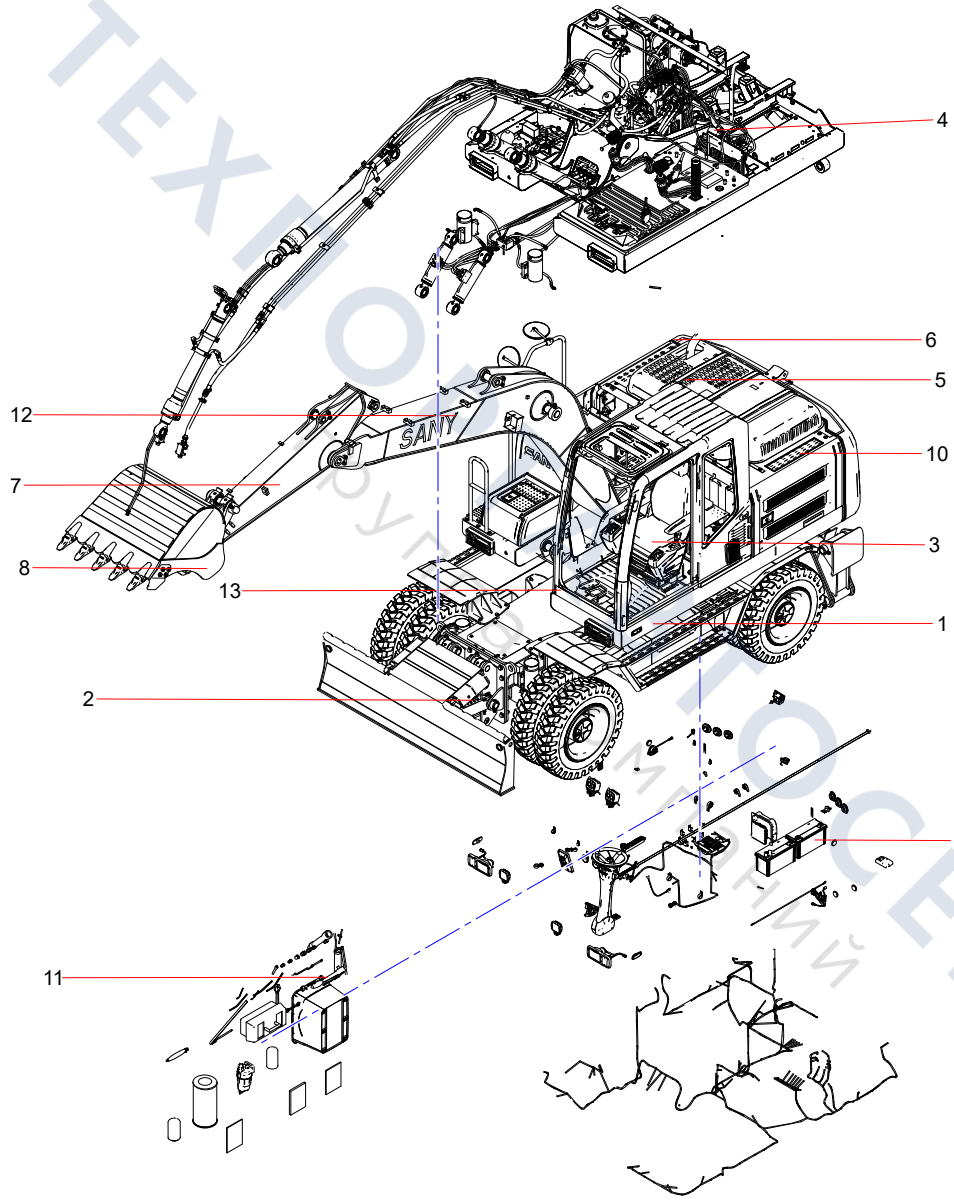

ТЕХЛОГ СЕРВИС
Погрузчики и экскаваторы

Group 2

Upper Vehicle Assembly

ТЕХПОРТАВТОСЕРВИС
группа компаний

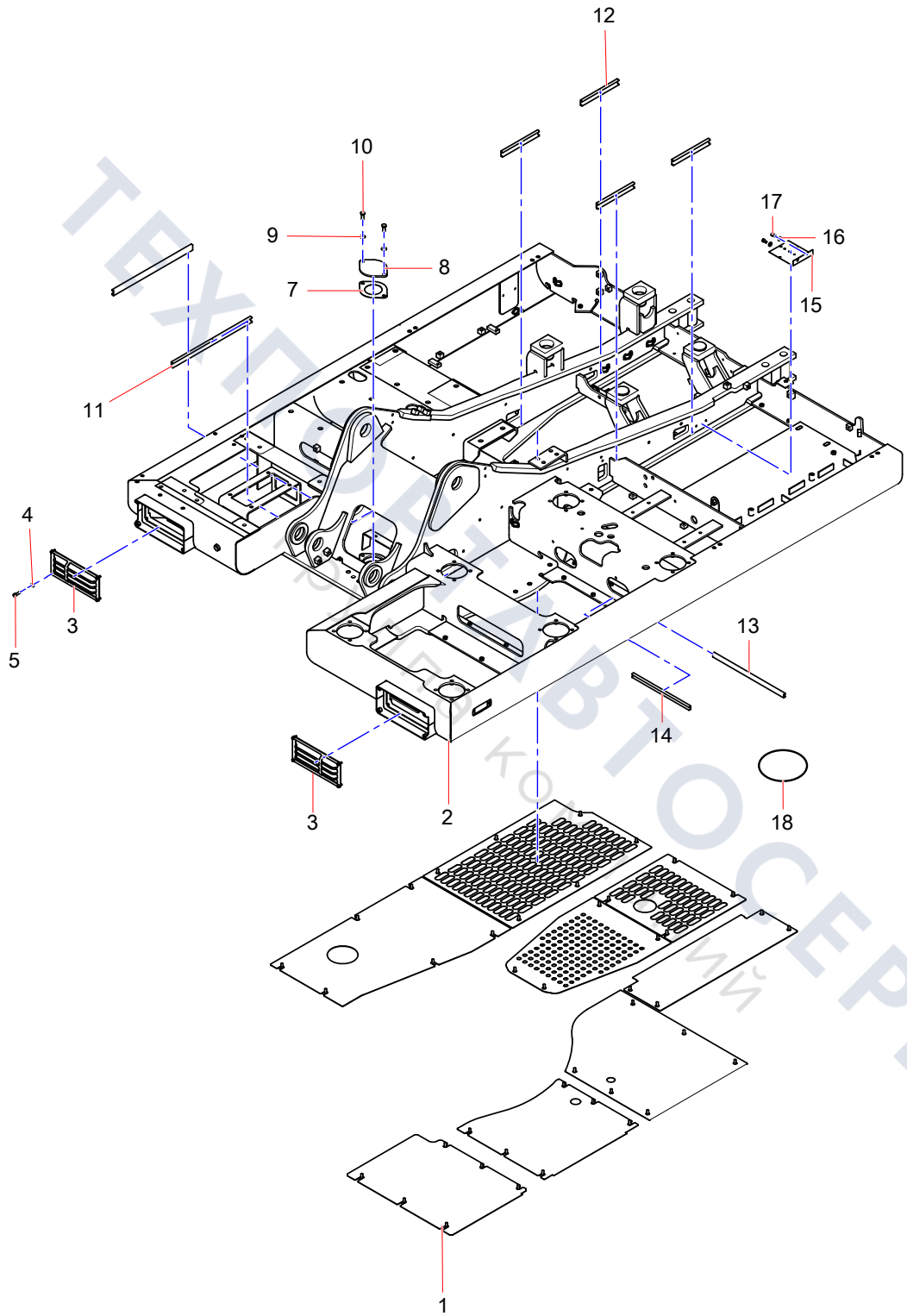

ТЕХПОМОЩЬ АВТОСЕРВИС

Assembly of bottom sealing board

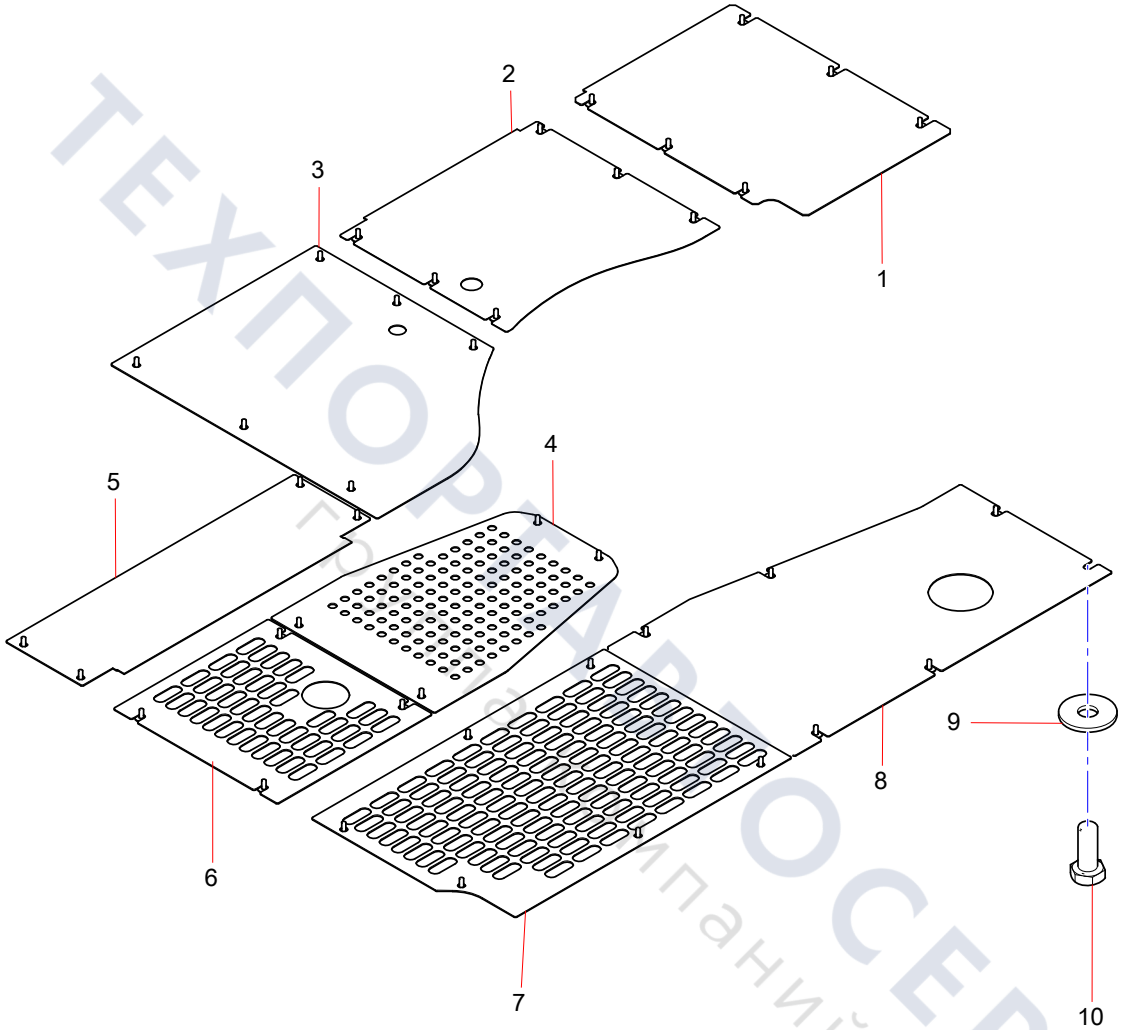

ТЕХПОРТРОССЕРВИС
Группа компаний

Group 3

Running Gear

ТЕХПОРТАВТОСЕРВИС
группа компаний

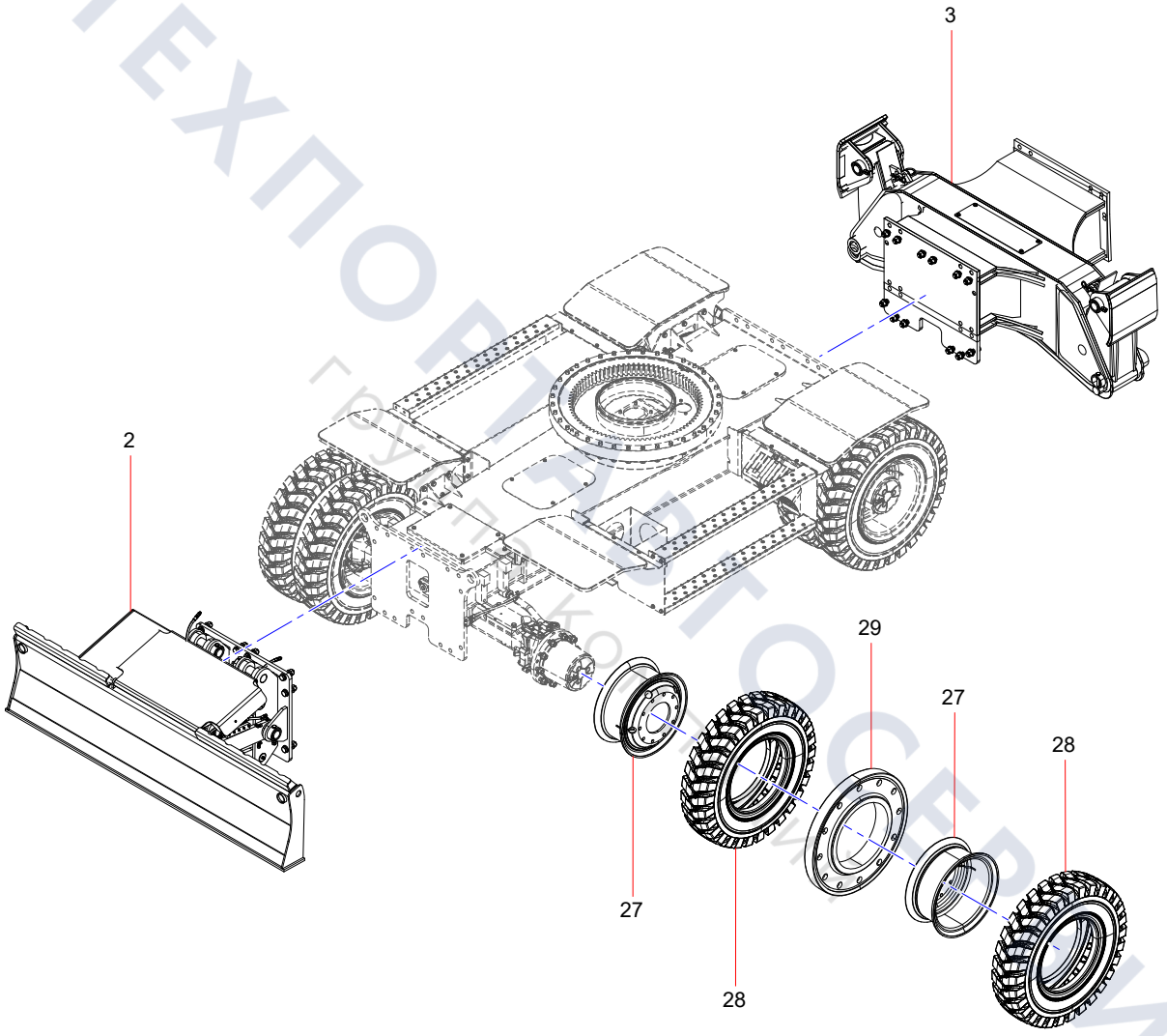

ТЕХПОРТ ГРУППА КОМПАНИЙ ТЕХНОПРОМСЕРВИС

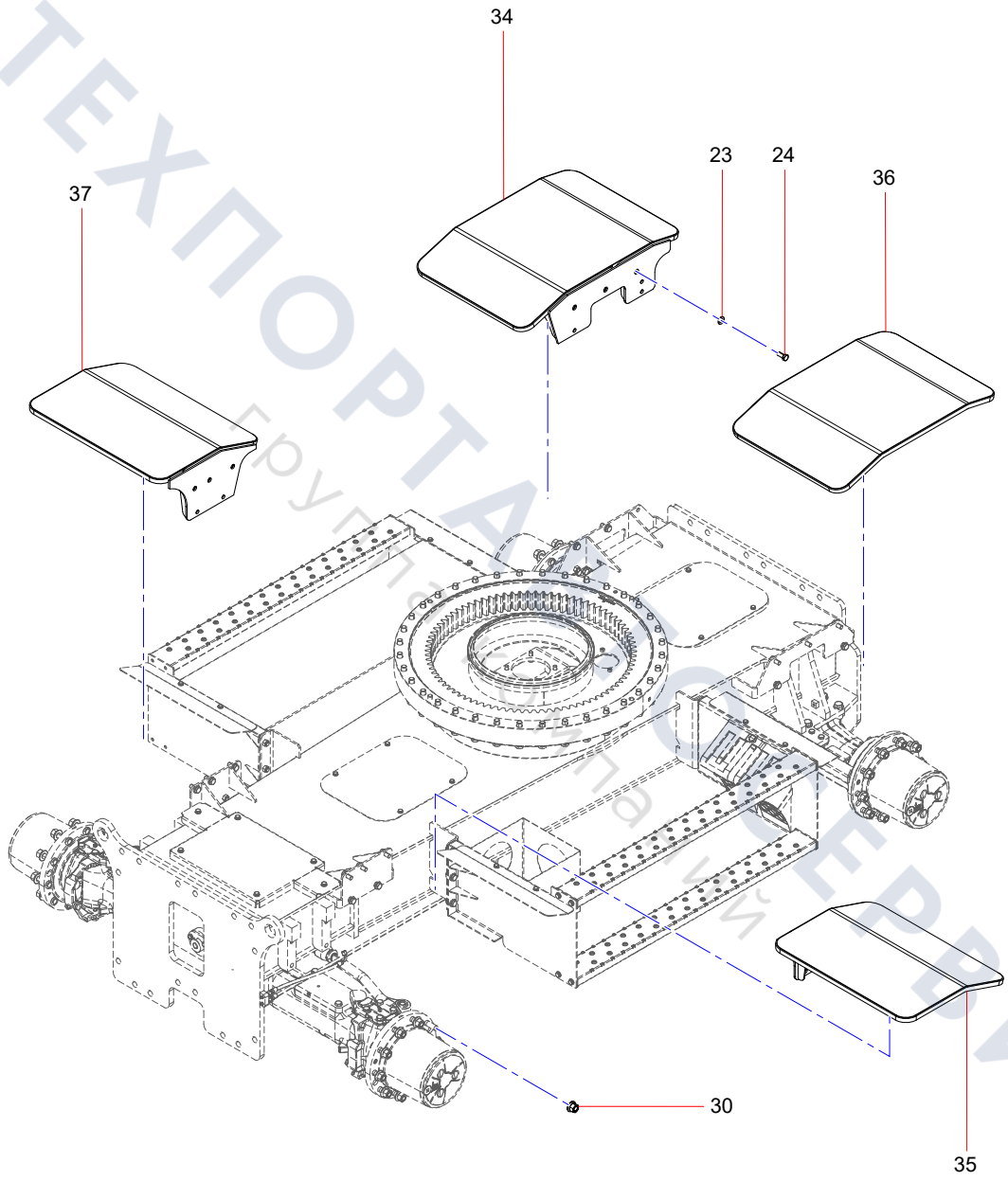

ТЕХПОРТАЛ СЕРВИС
Группа компаний

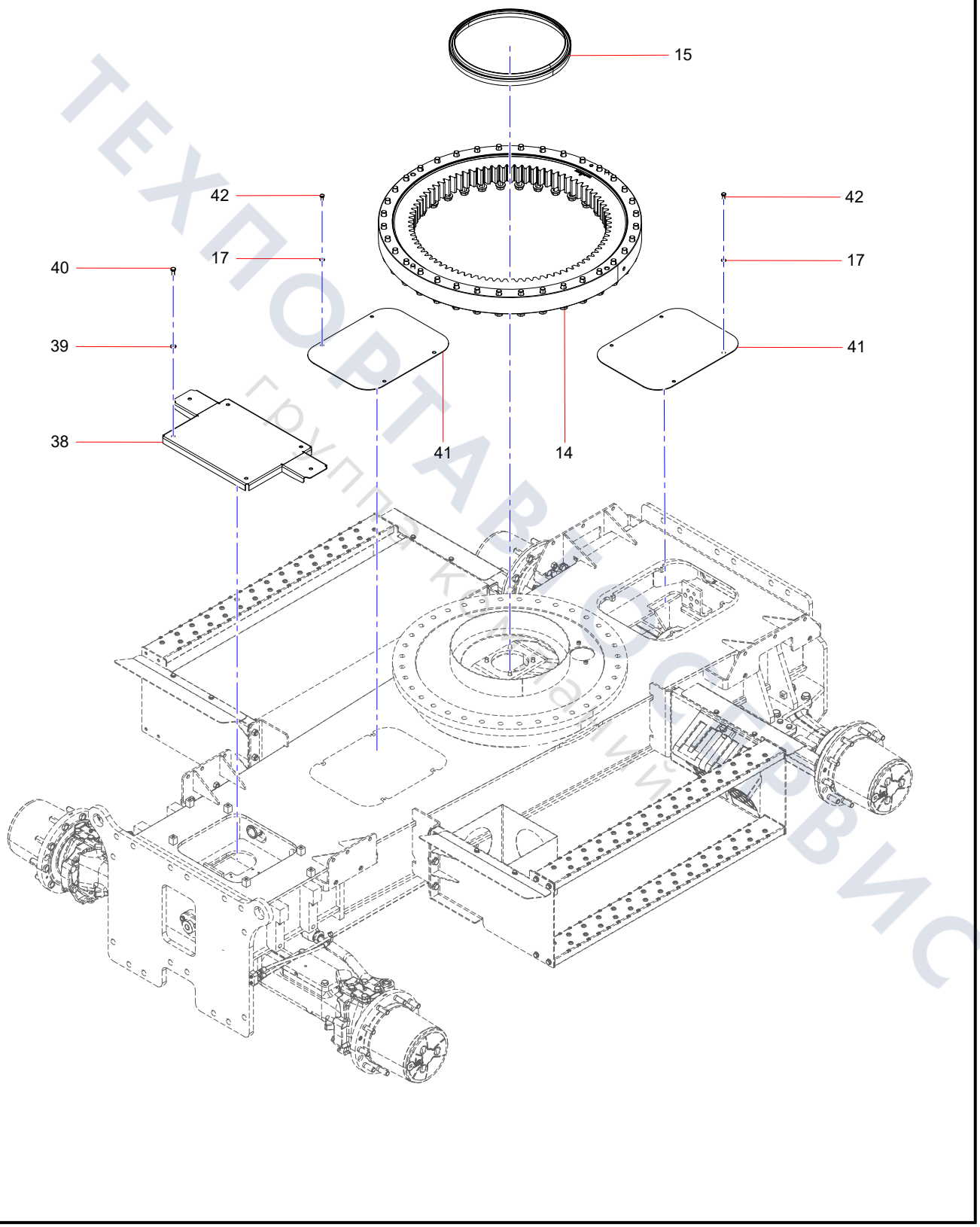

ТЕХПОРТАЛ СЕРВИС
Группа компаний

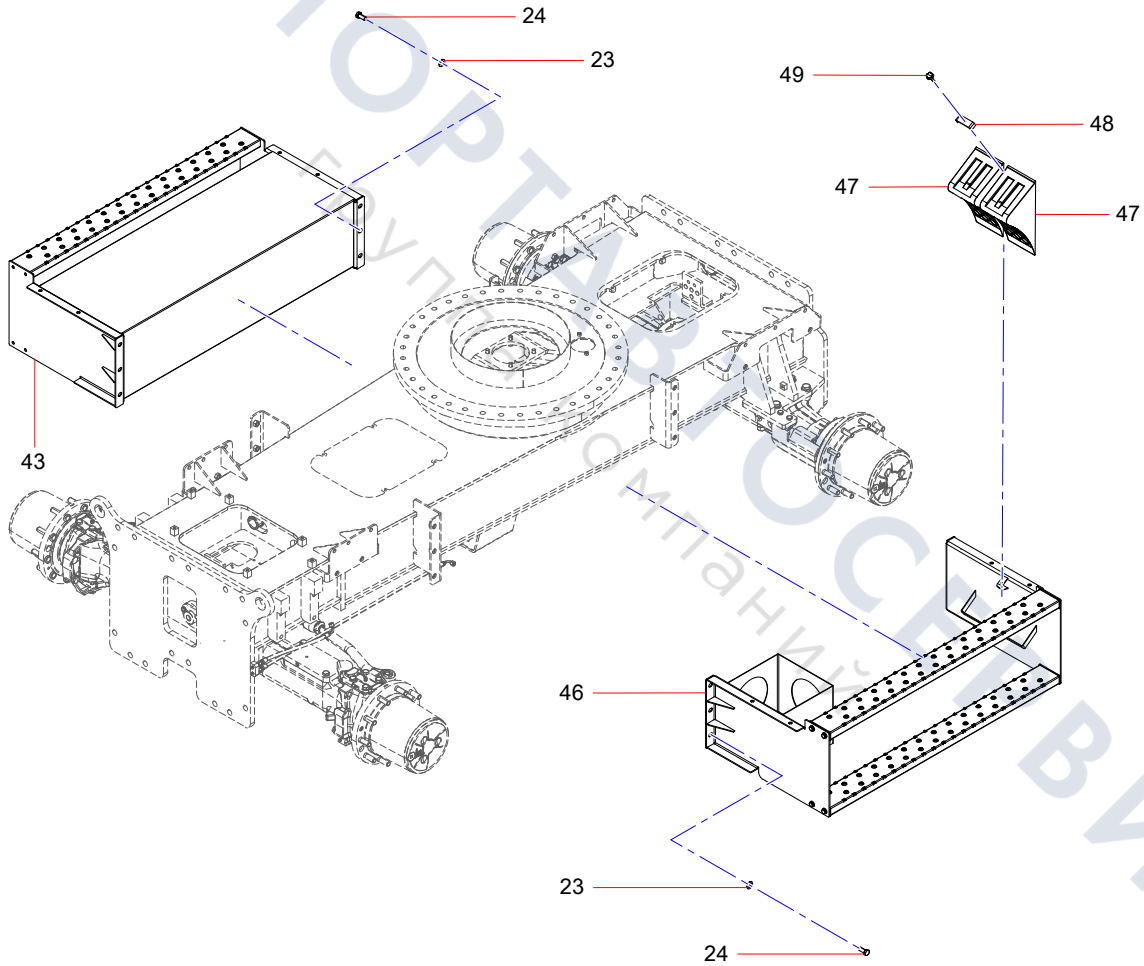

ТЕХПОРТАВТОСЕРВИС
Бульдозеростроительных компаний

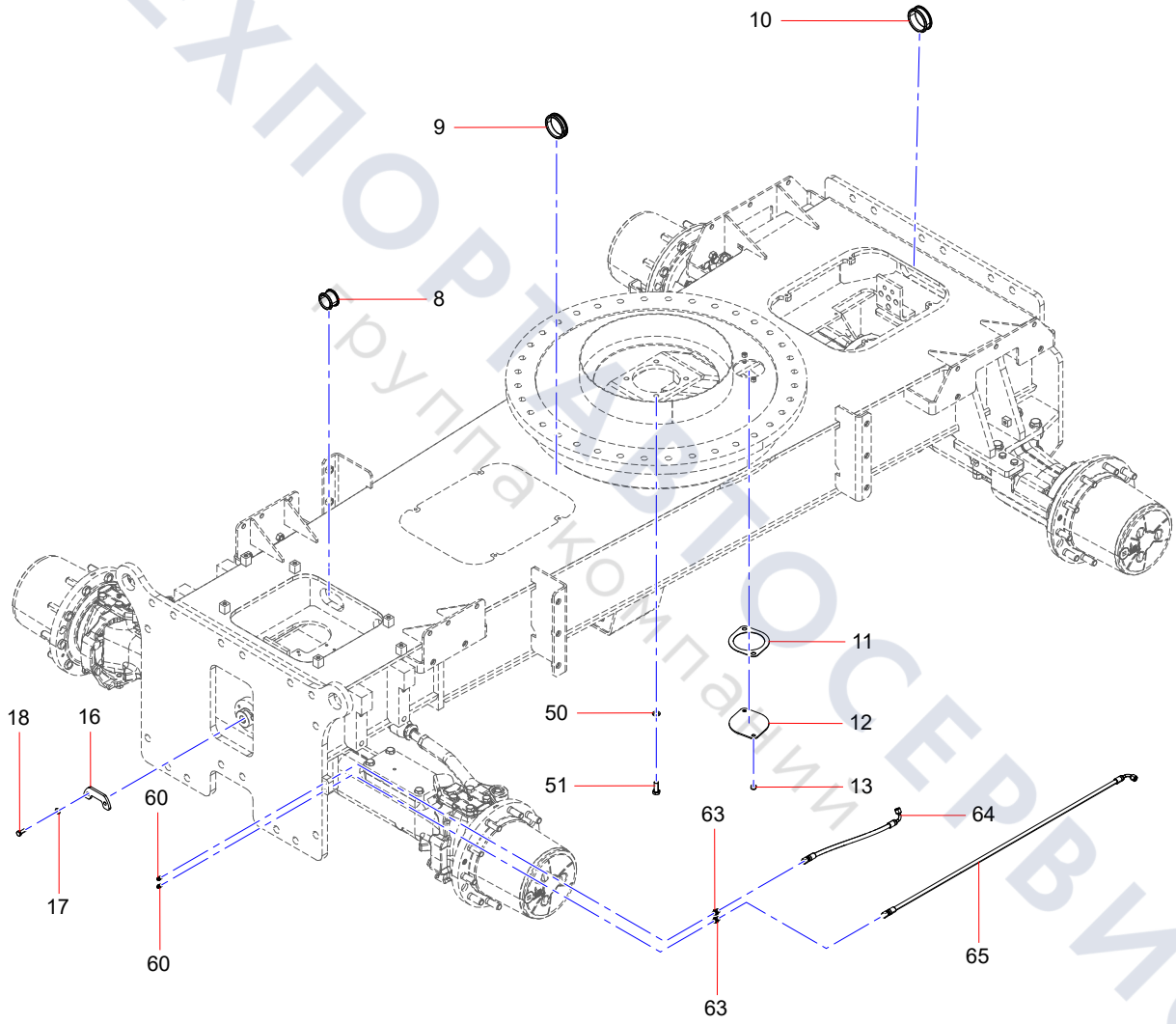

ТЕХПОРТ ТОСЕРВИС
Группа компаний

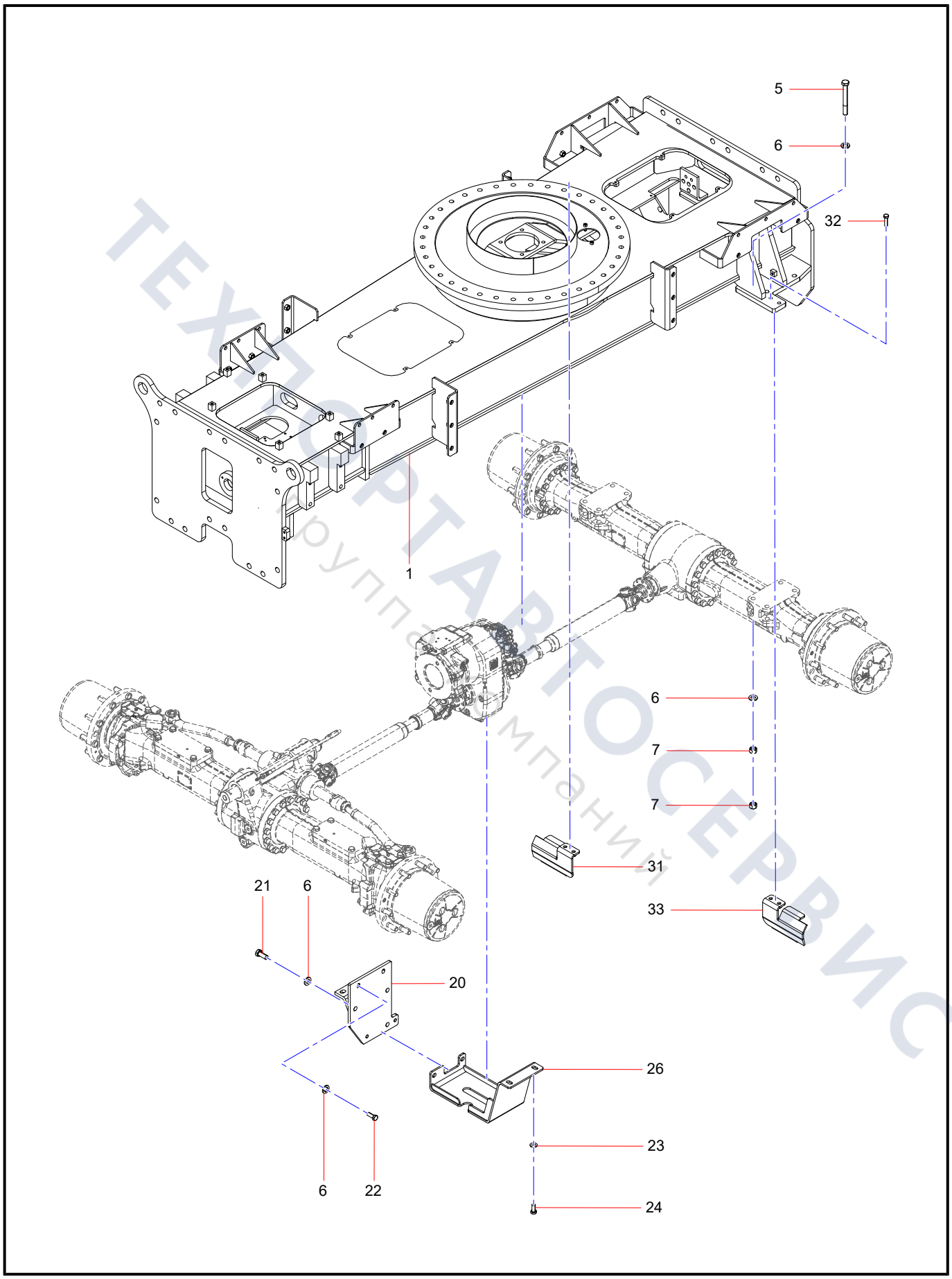

ТЕХНОРТАВТОСЕРВИС
Группа компаний

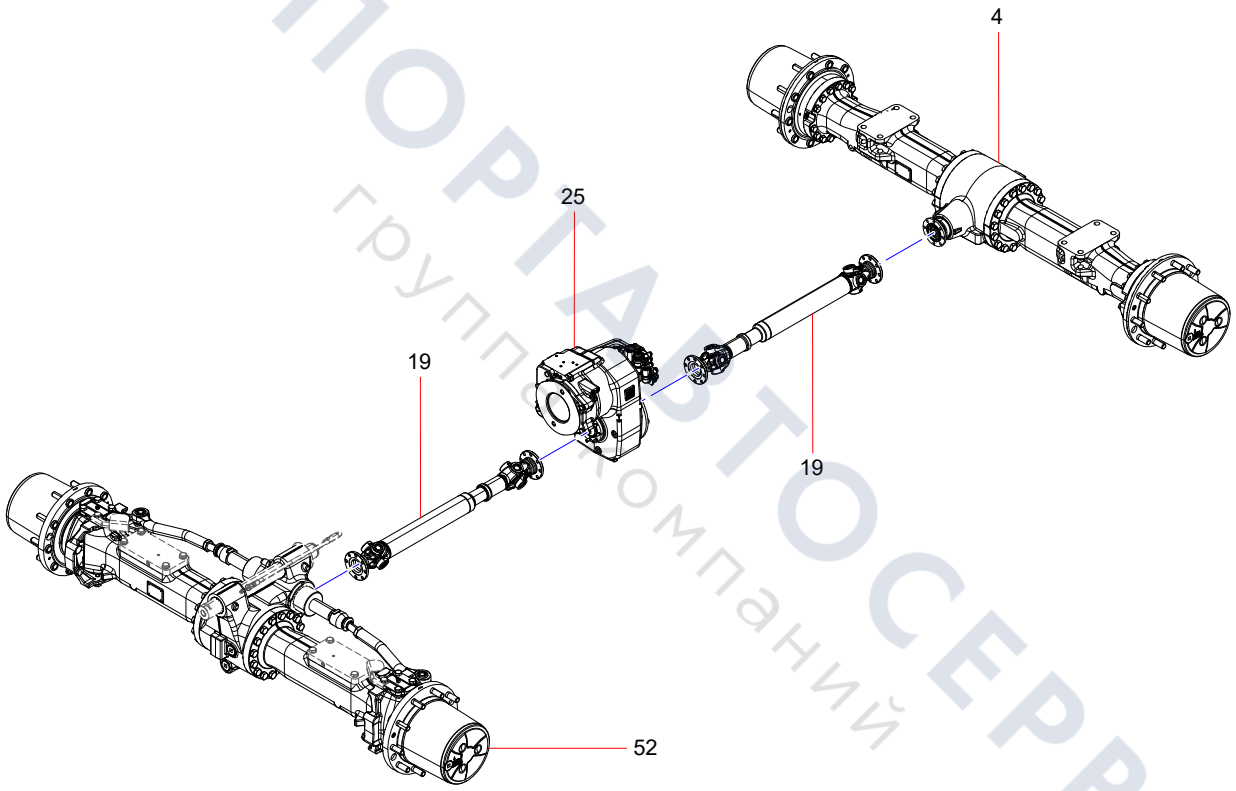

ТЕХПОРТАВТОСЕРВИС
группа компаний

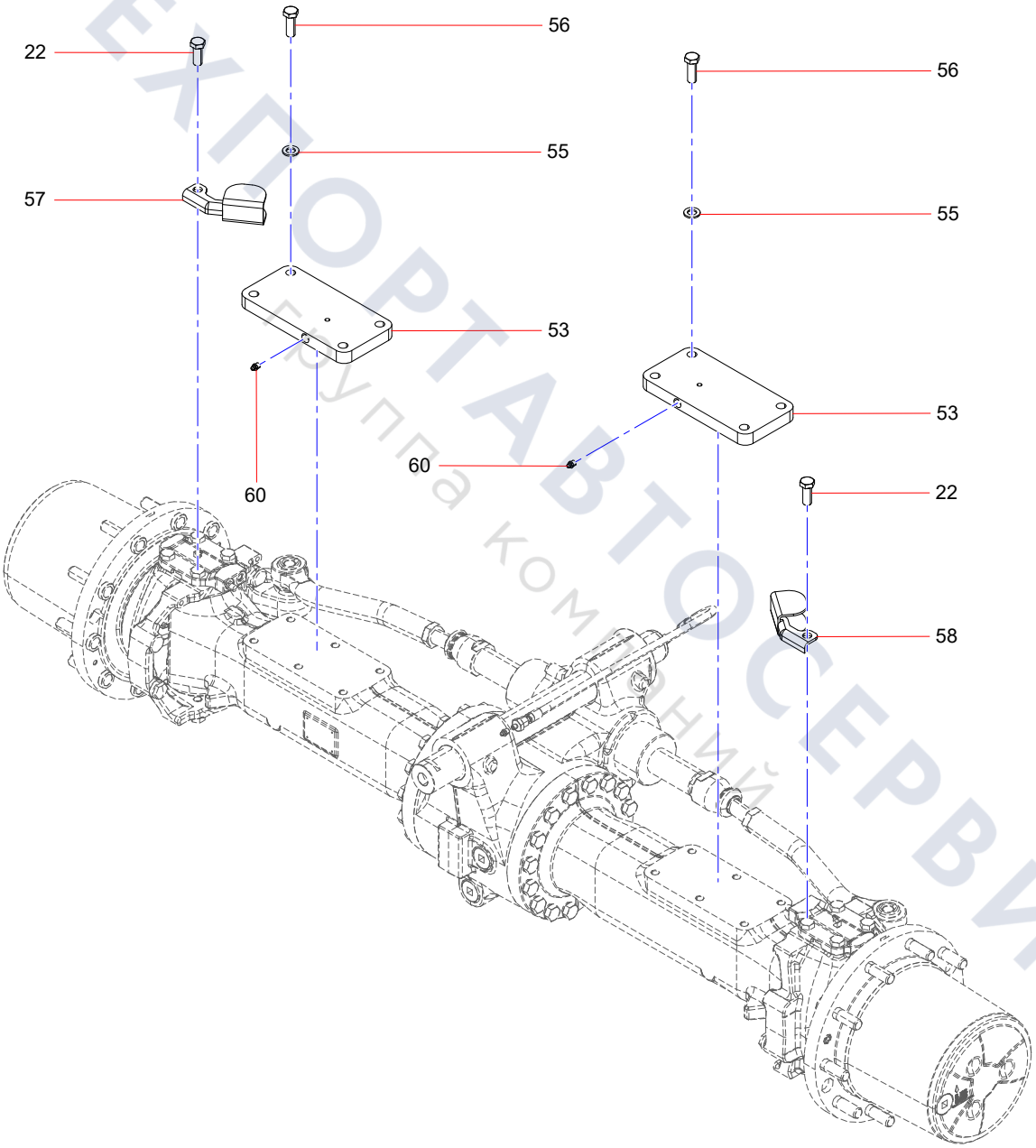

ТЕКПОРТАВТОСЕРВИС
Группа компаний

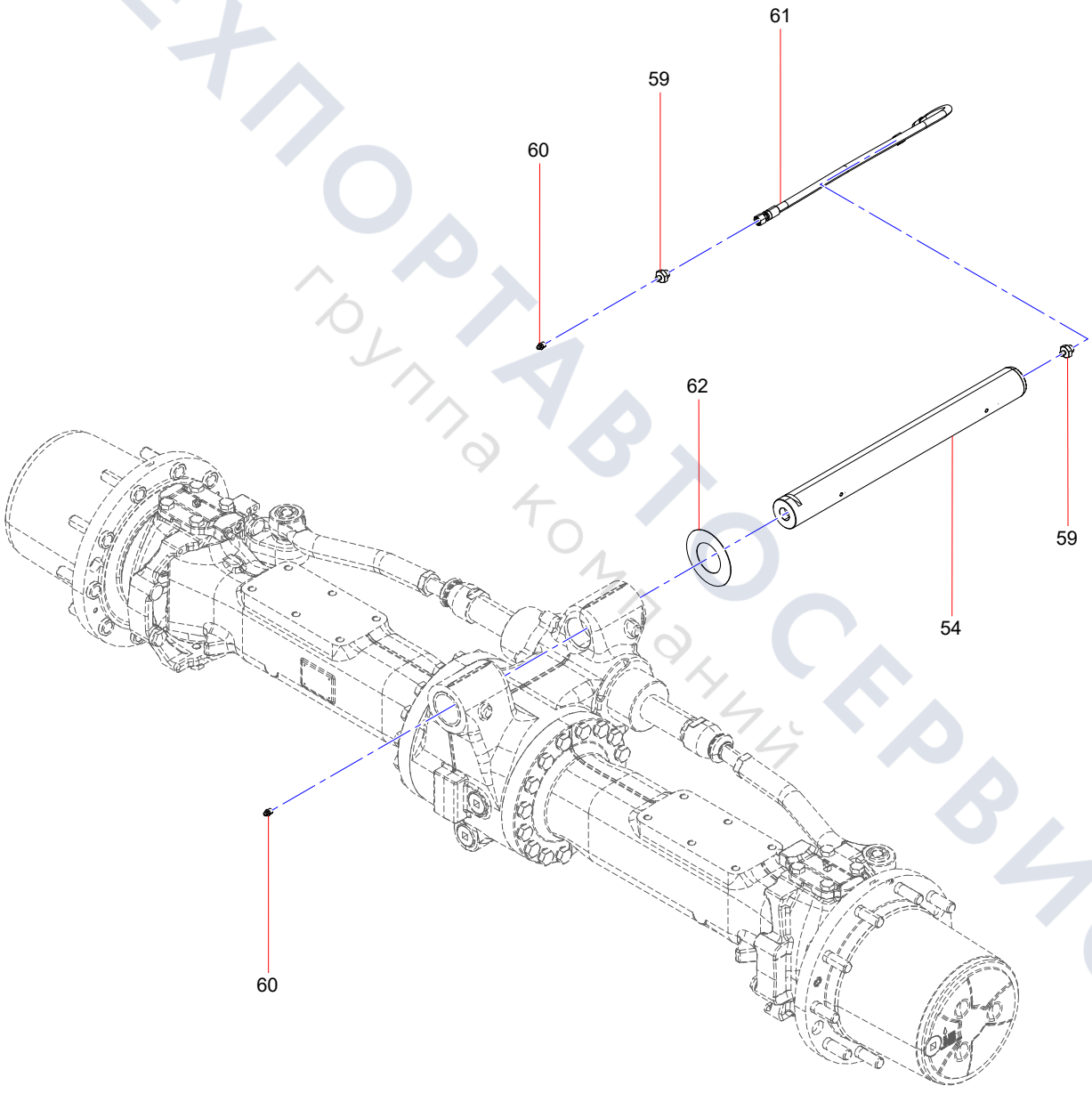

ТЕХПОРТАВТОСЕРВИС
группа компаний

Front dozer blade (1/5)

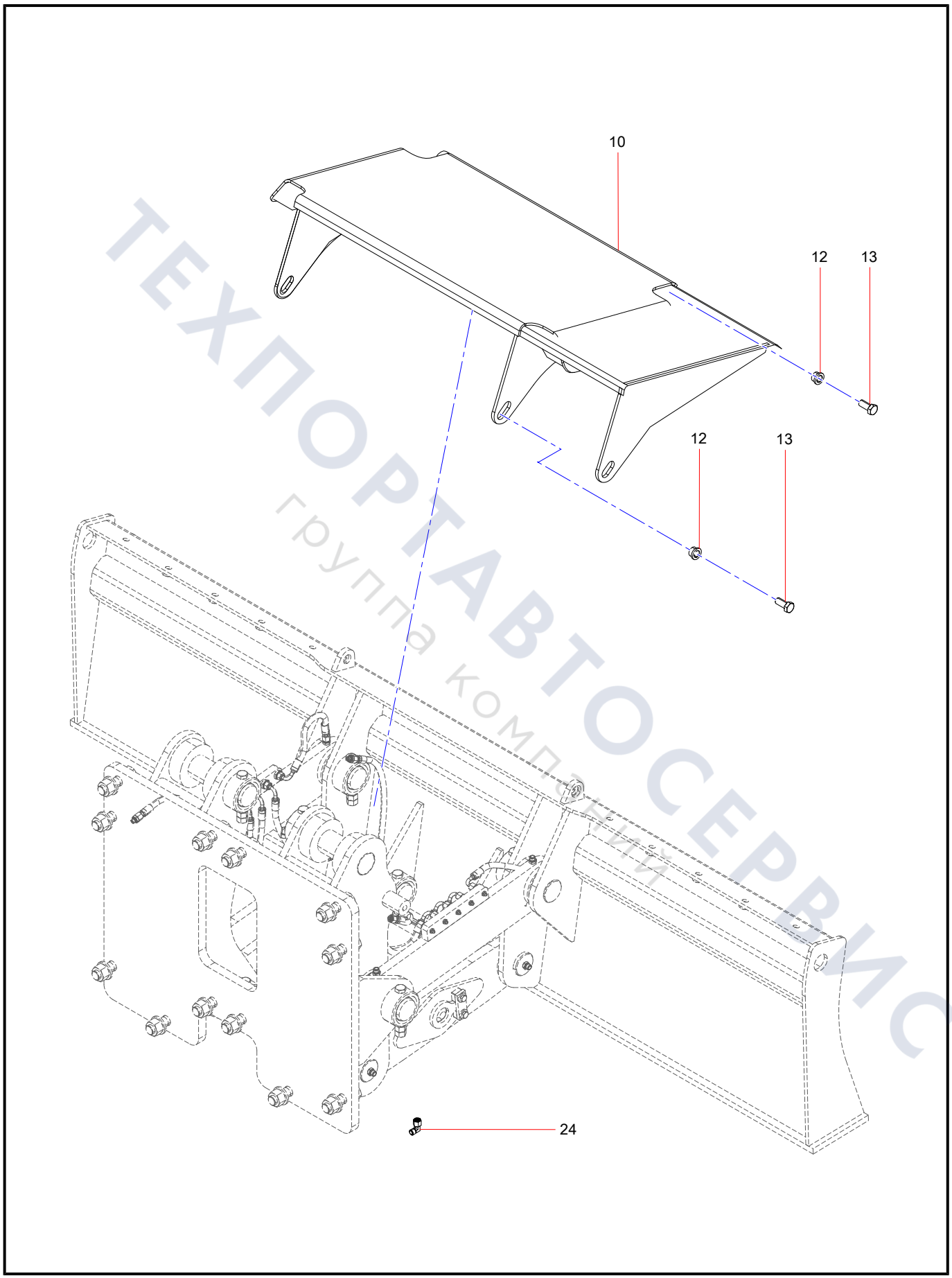

ТЕХПОРТАВТОСЕРВИС
группа компаний

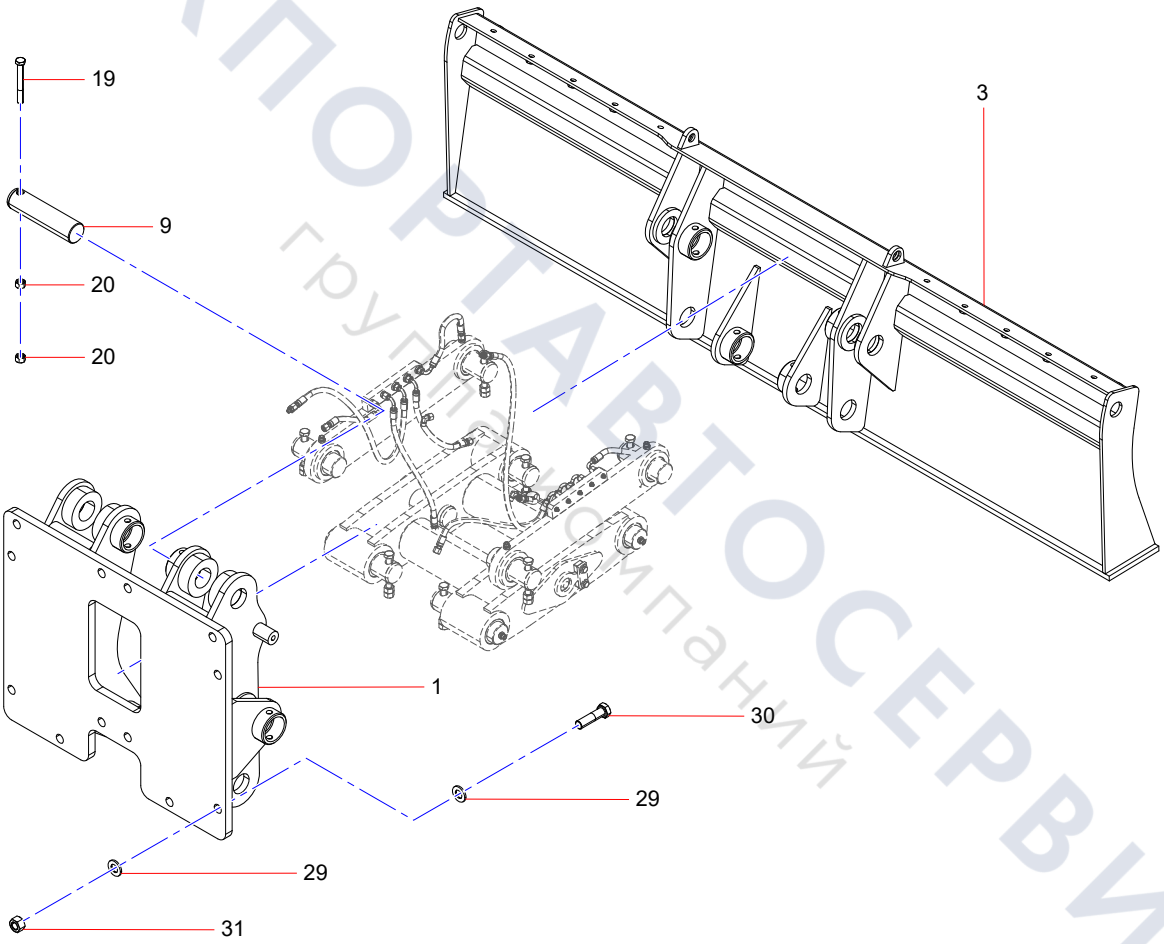

ТЕХПОРТАВТОСЕРВИС
группа компаний

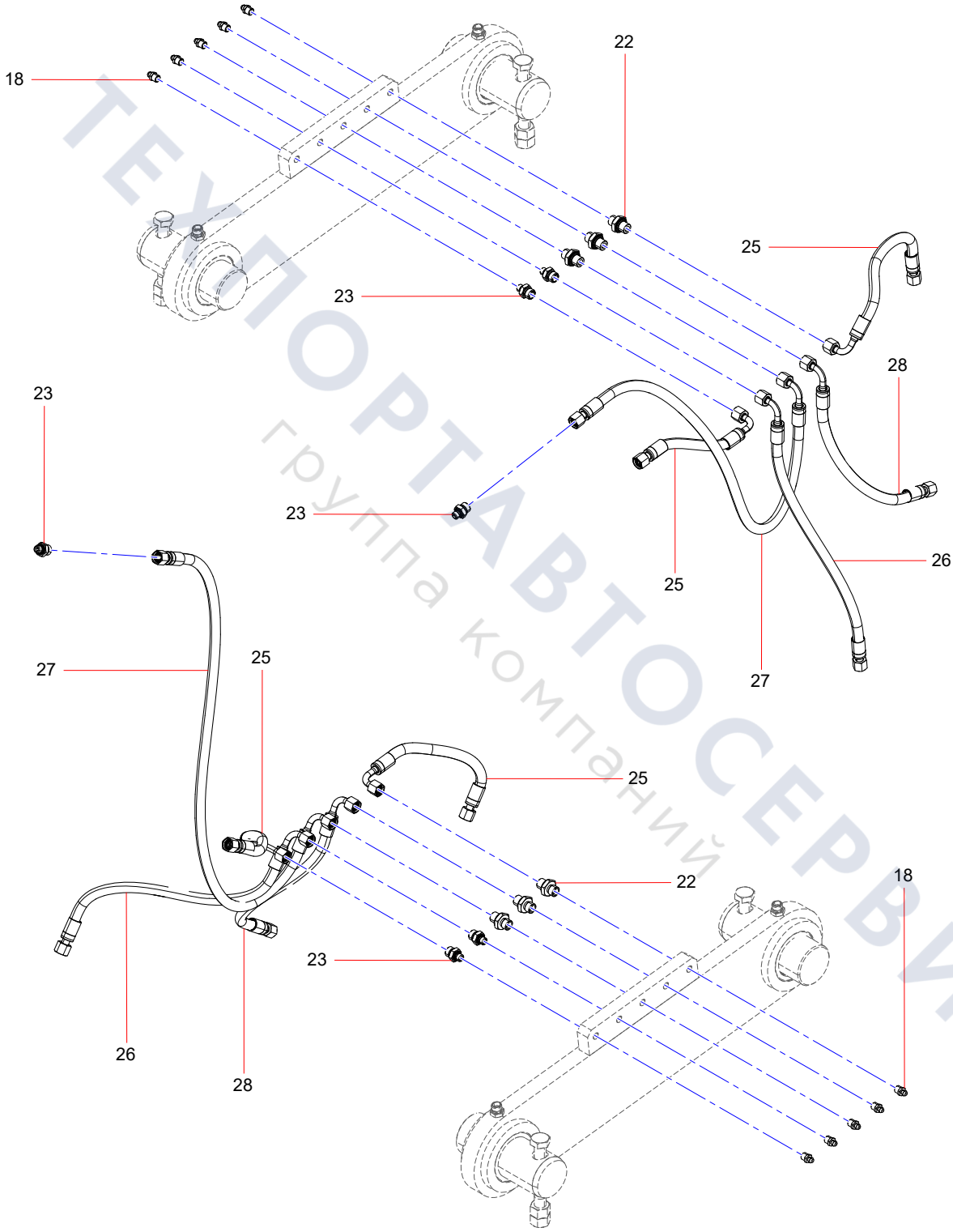

ТЕХПОРТАВТОСЕРВИС
группа компаний

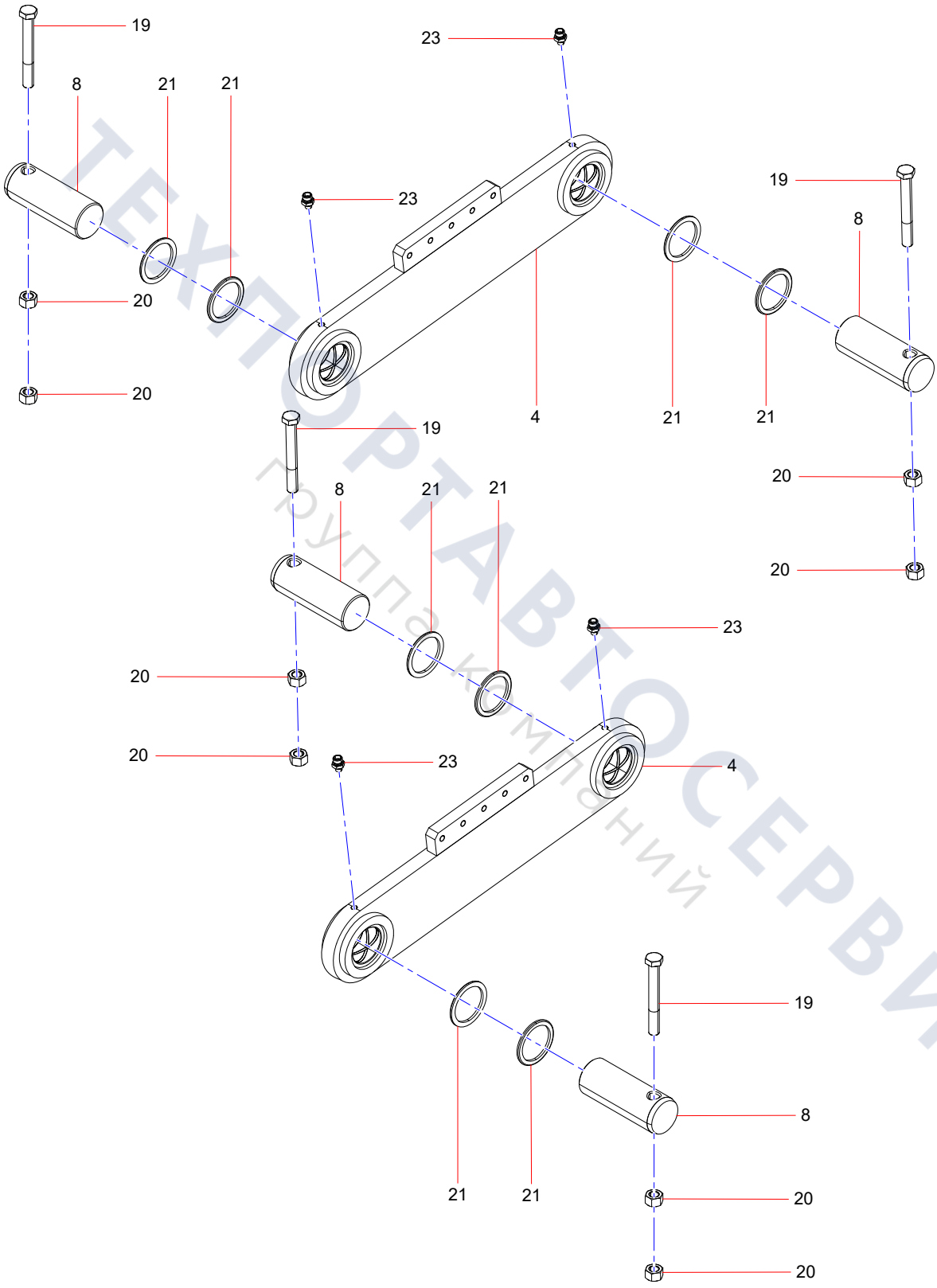

ТЕХПОРТАВТОСЕРВИС
Группа компаний

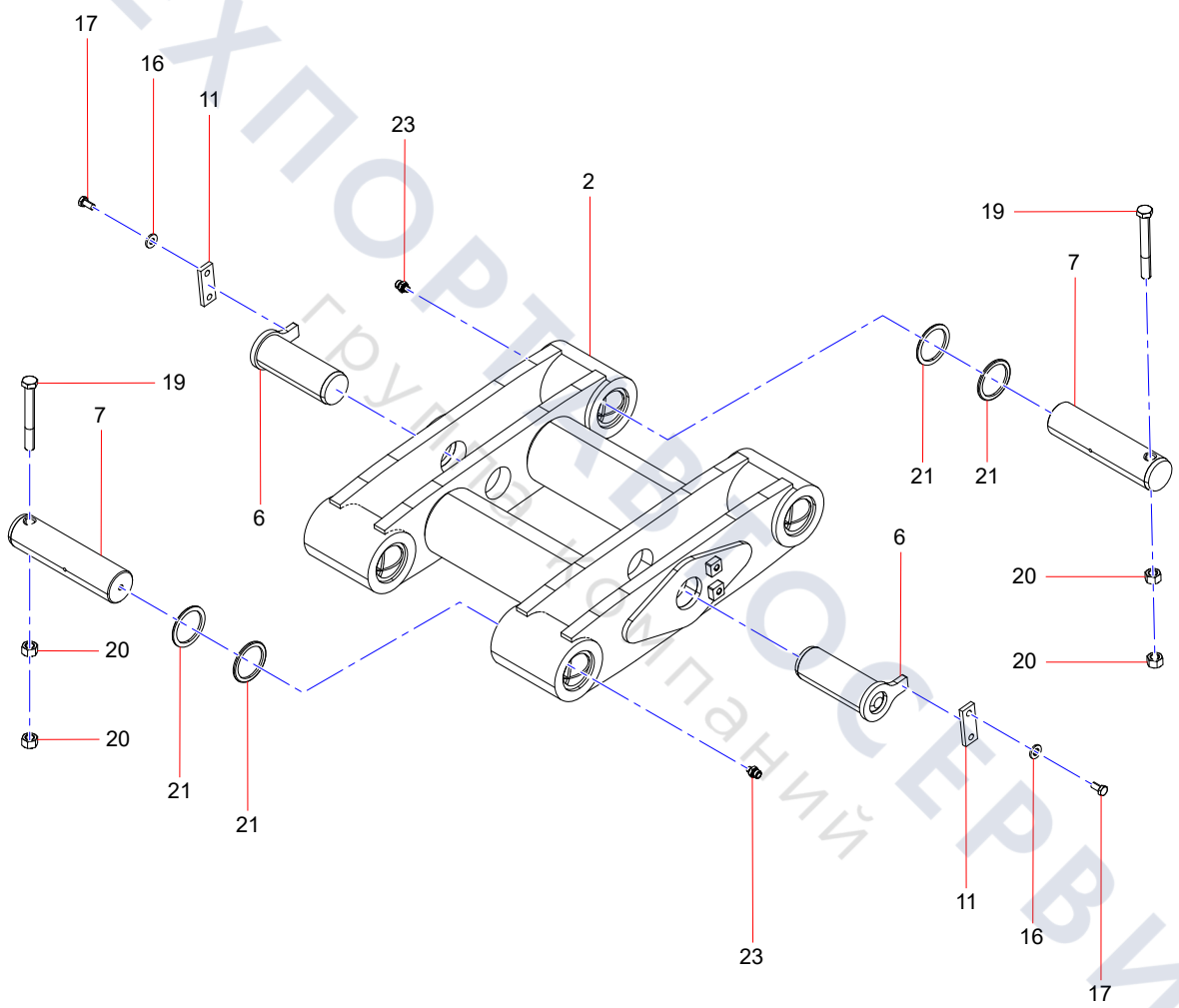

ТЕХПОРТСЕРВИС
группа компаний

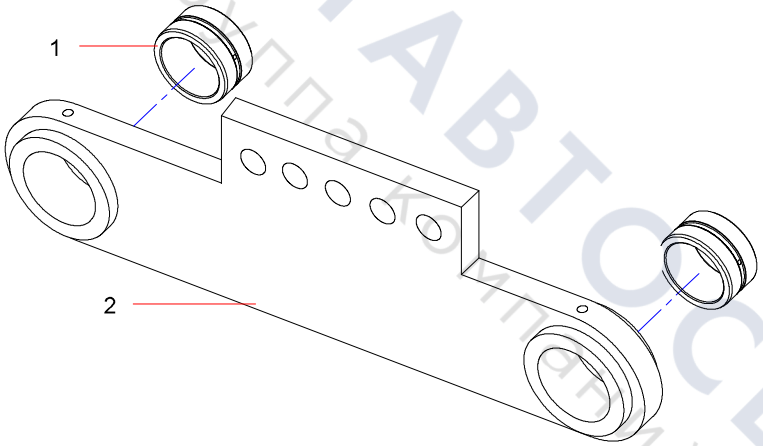

ТЕХПОРТАВТОСЕРВИС
группа компаний

Rear outriggers

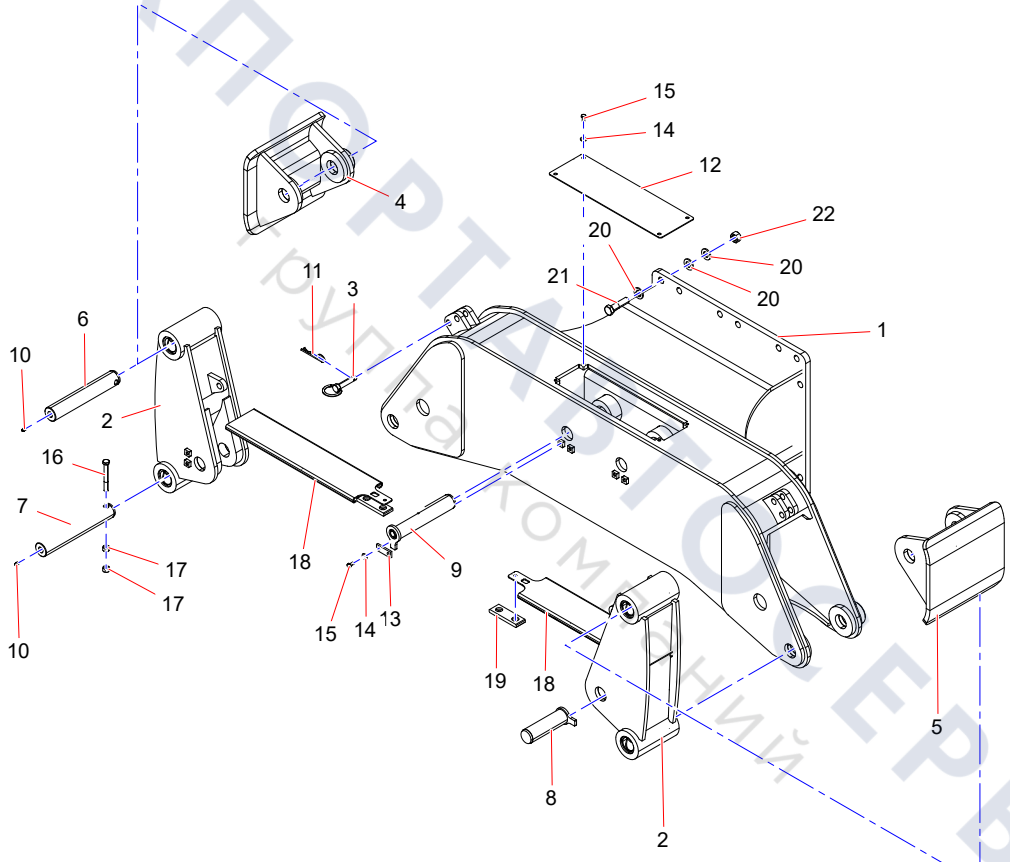

ТЕХПОРТАЛ ТО СЕРВИС
Запчасти для грузовой техники и спецтехники

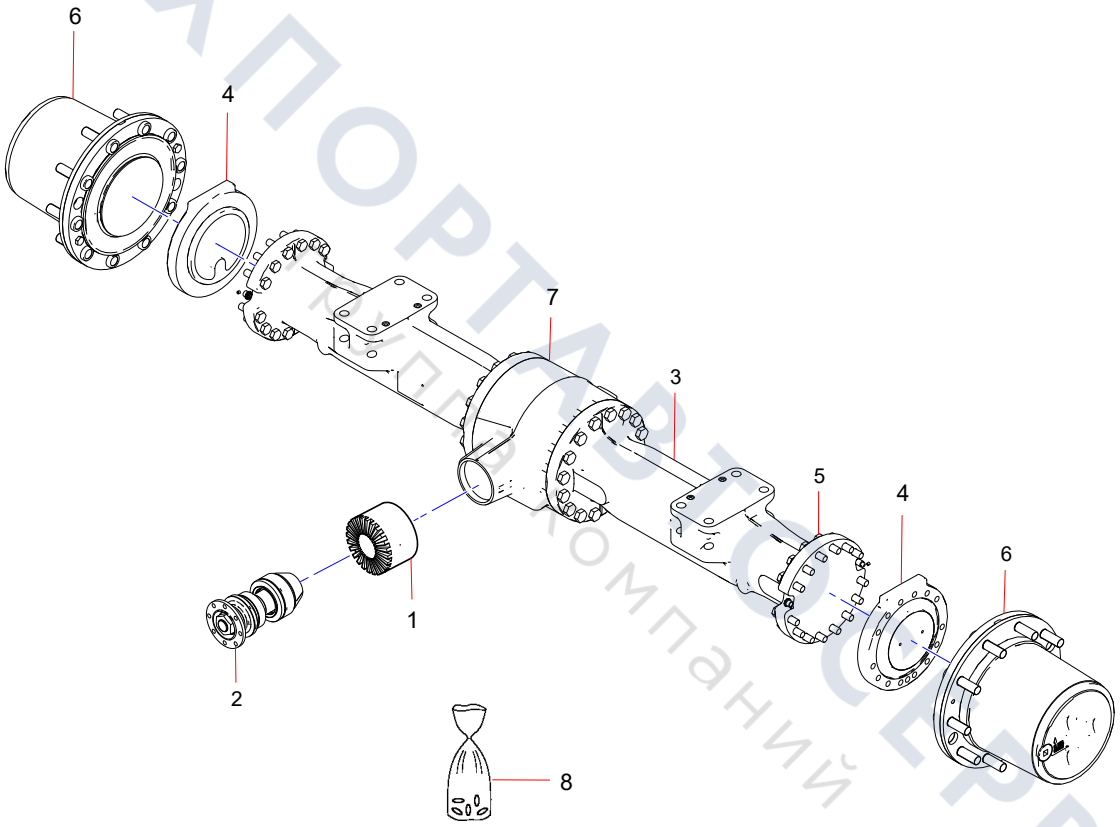

ТЕХПОРТАВТОСЕРВИС
Российская компания

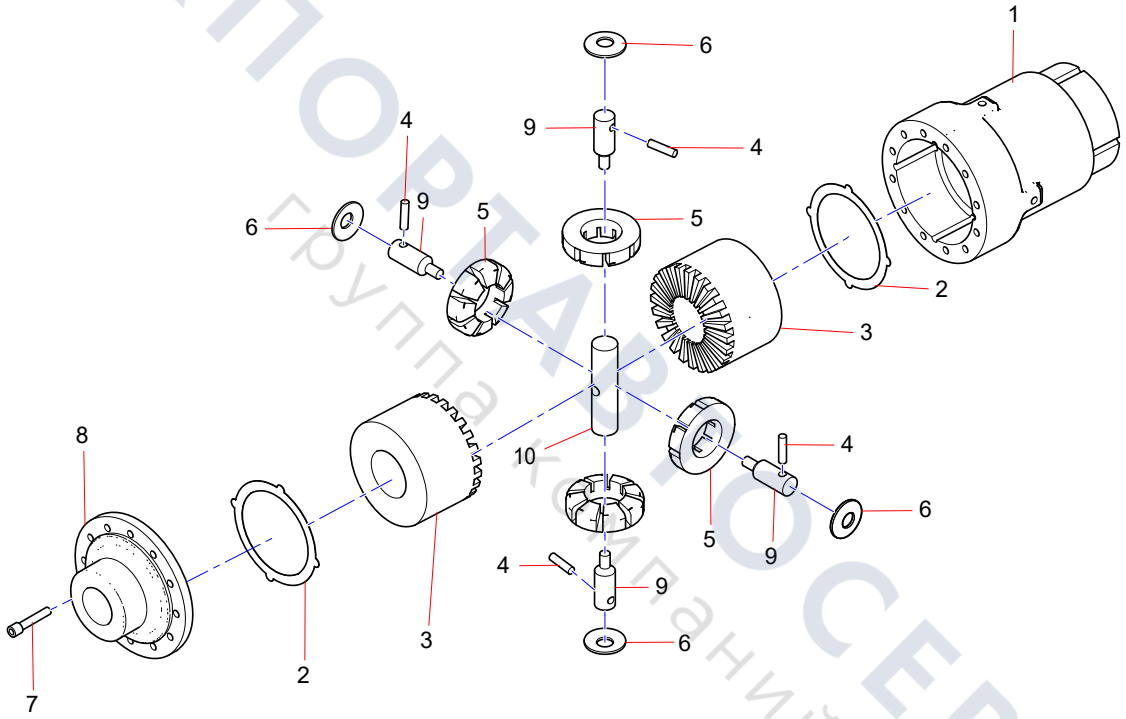

ТЕХПОРТАЛ СЕРВИС
группа компаний

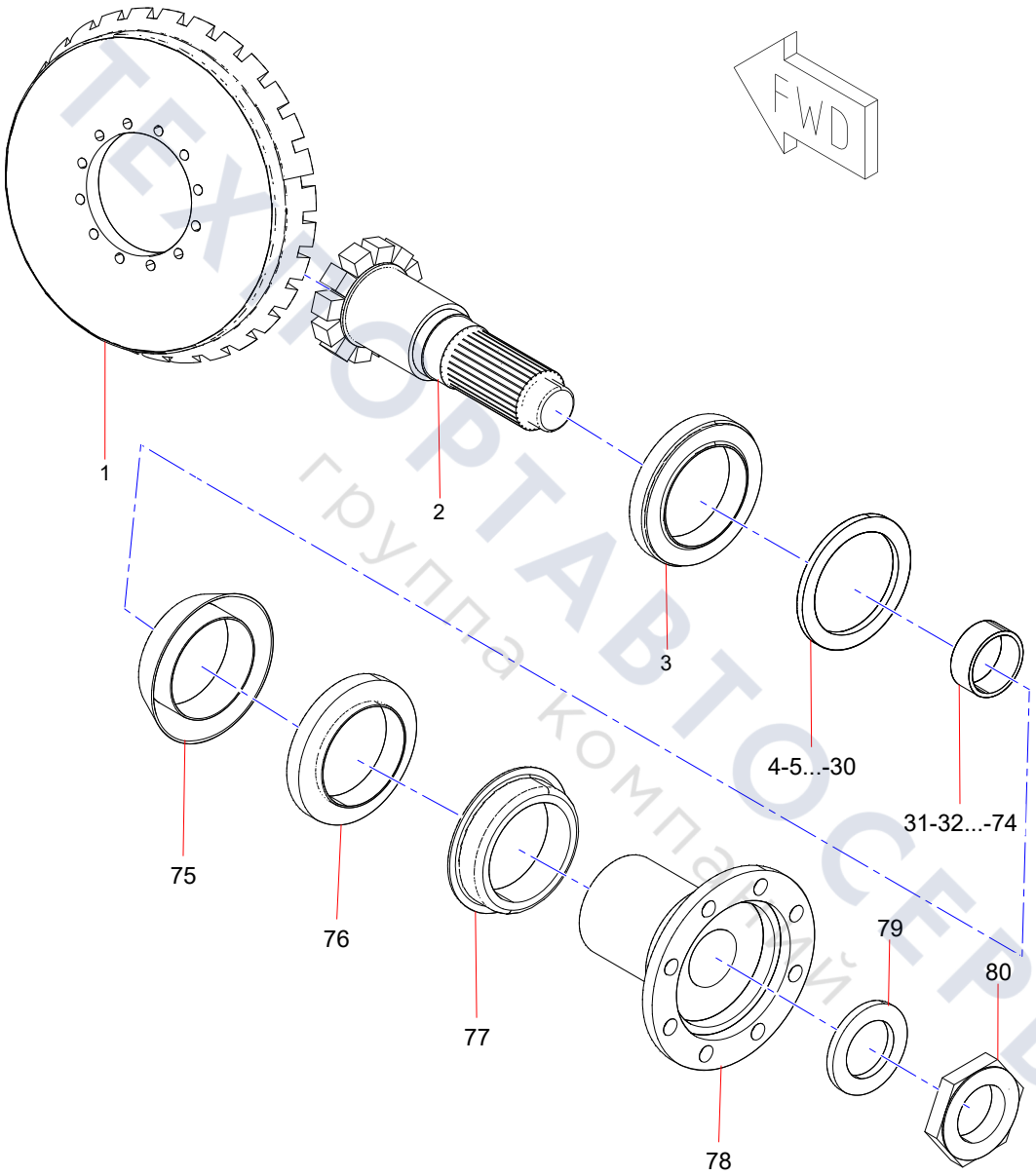

ТЕХНОРТАВТОСЕРВИС
группа компаний

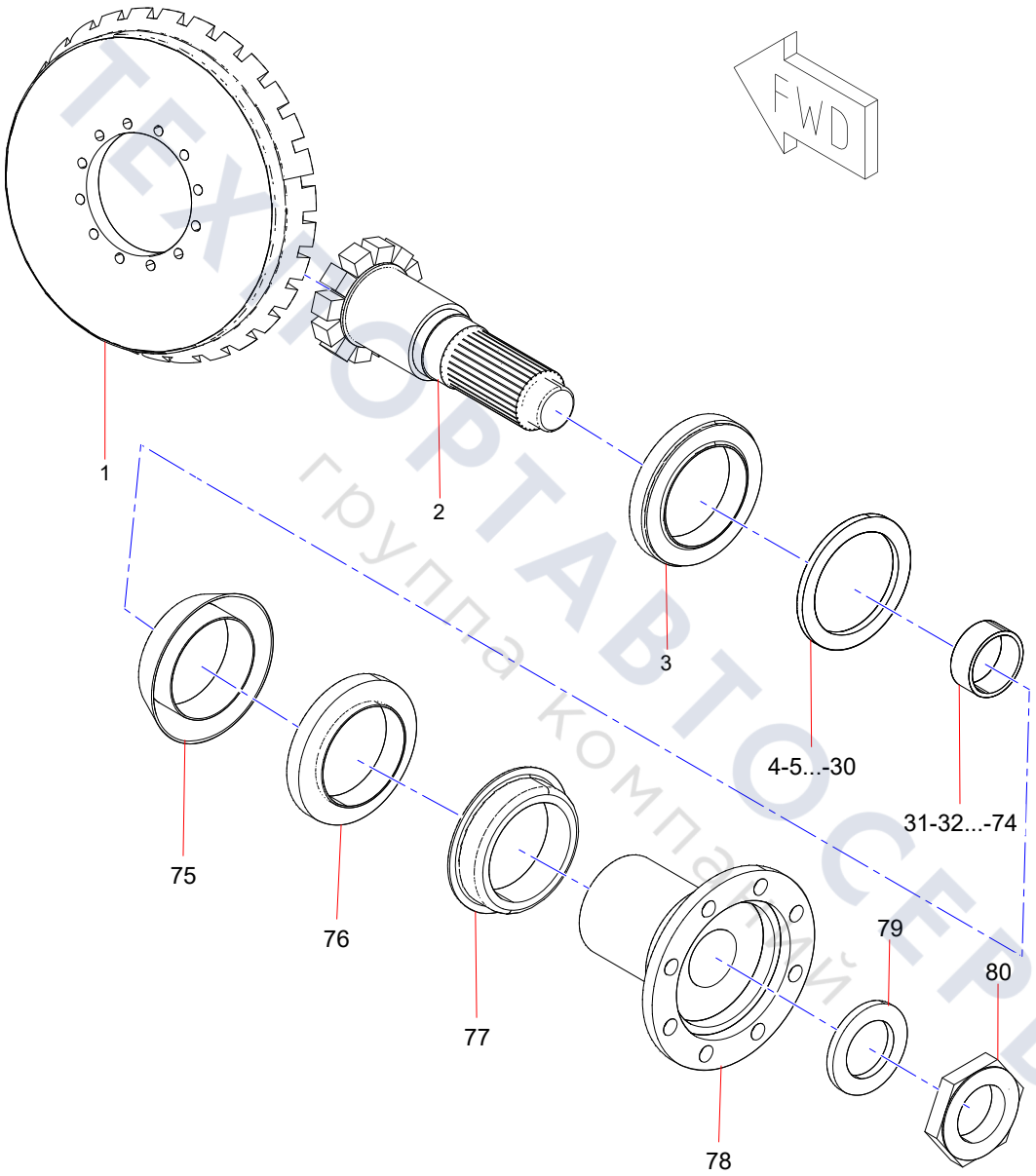

ТЕХНОРТАВТОСЕРВИС
группа компаний

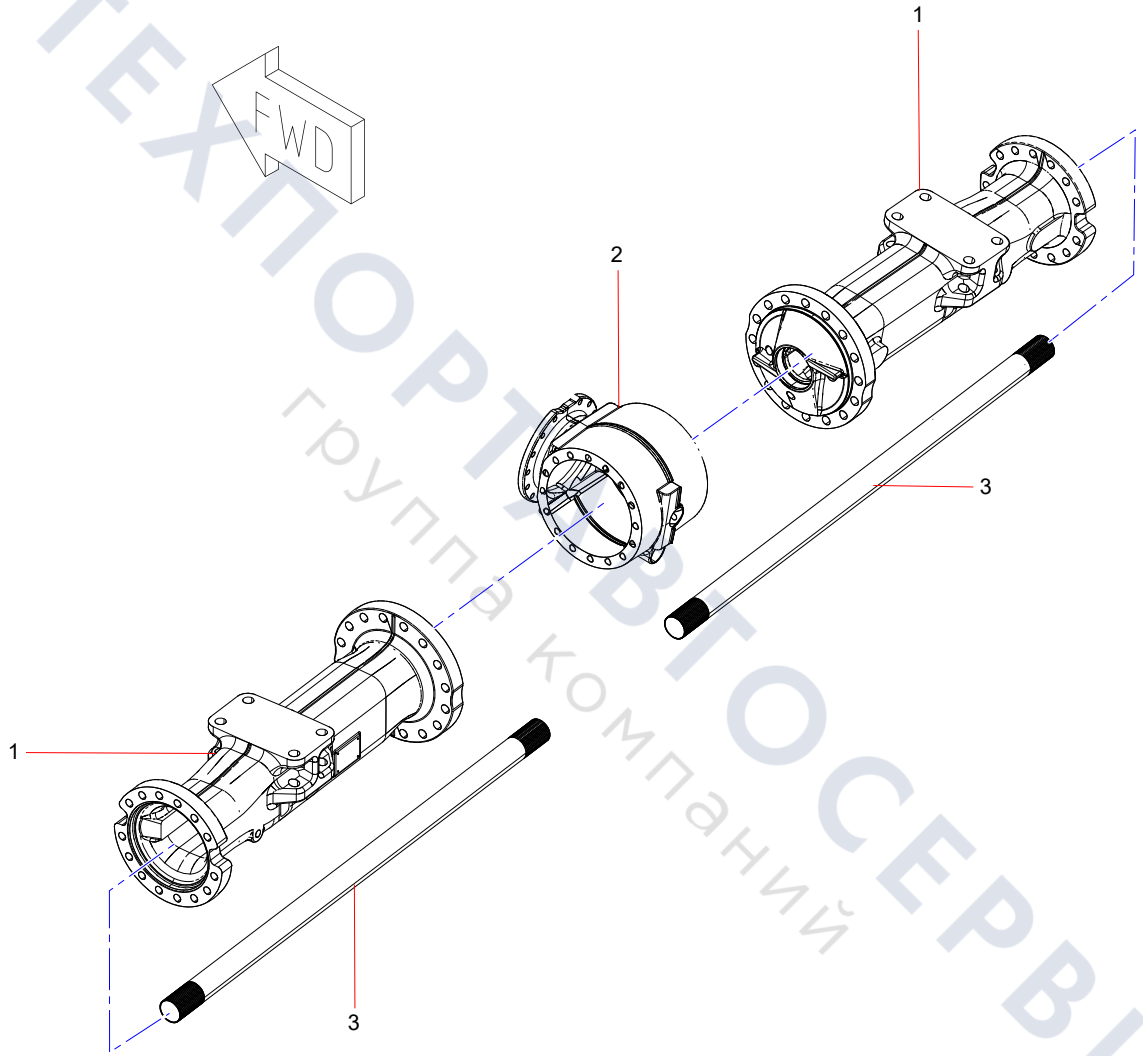

ТЕХПОРТАВТОСЕРВИС
группа компаний

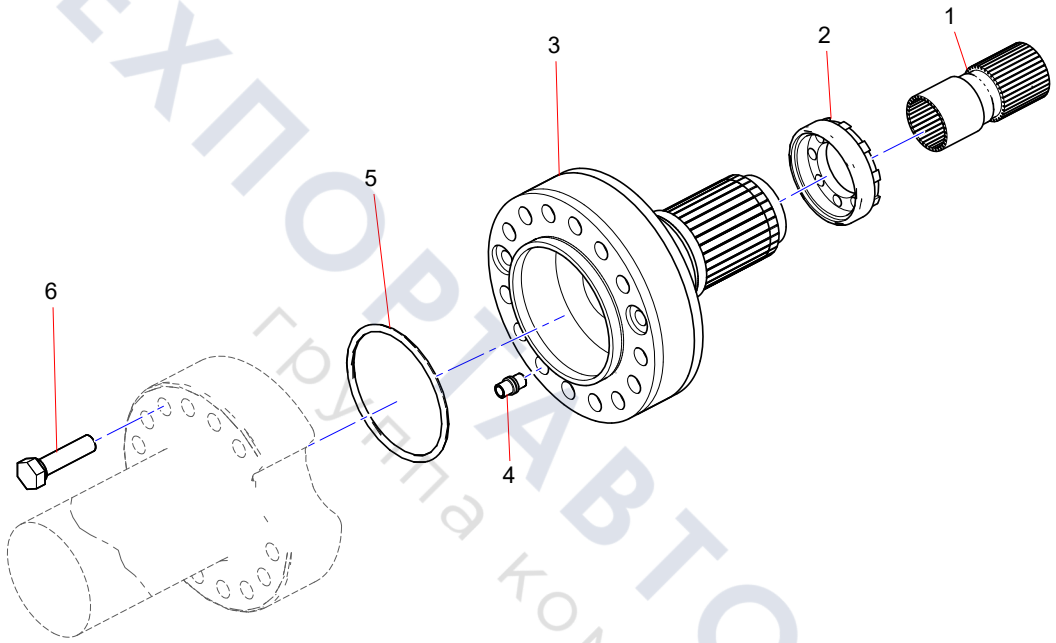

ТЕХПОРТАВТОСЕРВИС
группа компаний

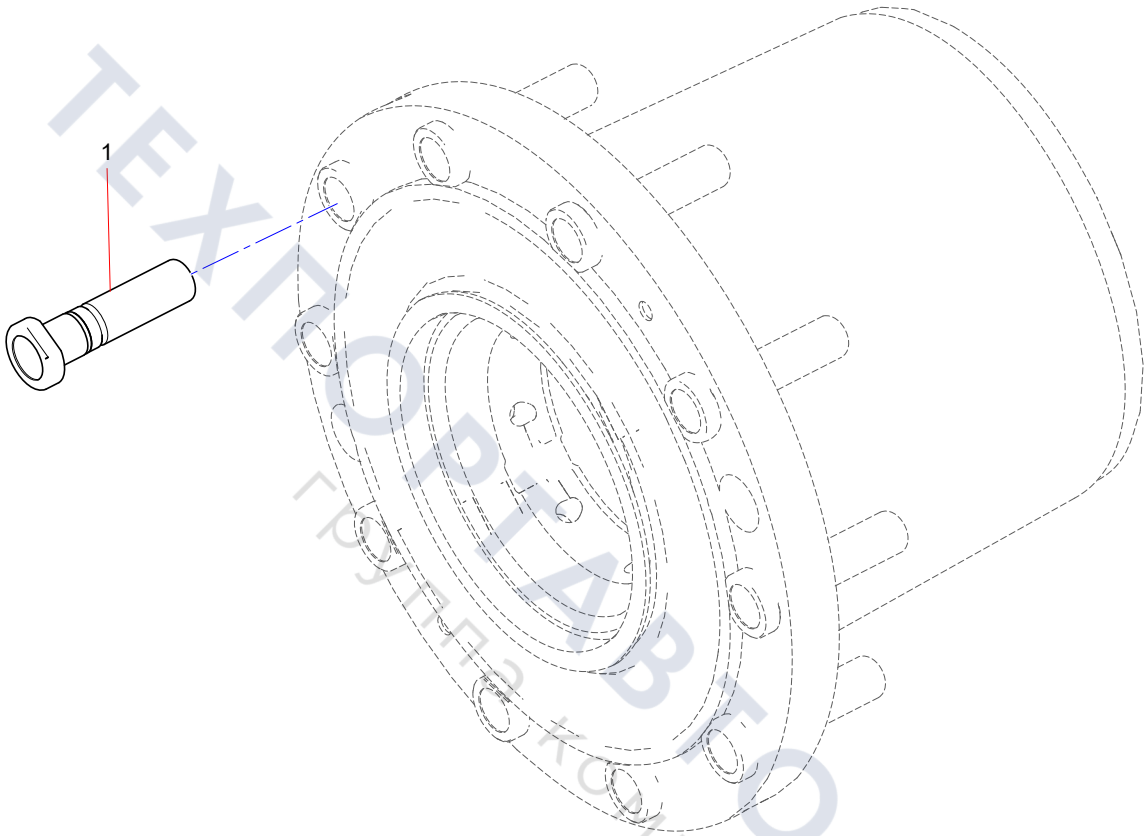

ТЕХПОРТАВТОСЕРВИС
группа компаний

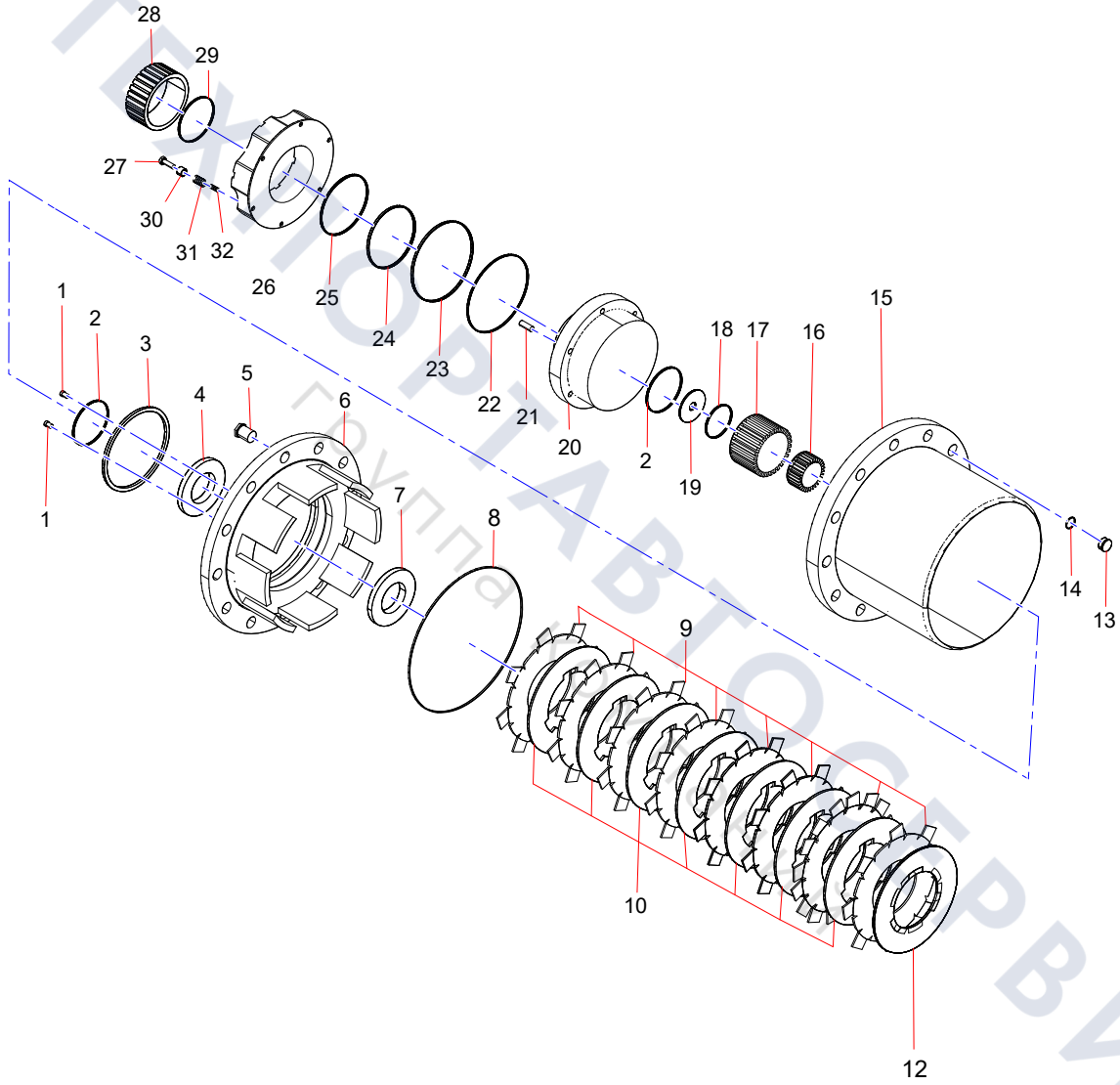

ТЕХНОРТАВТОСЕРВИС
Группа компаний

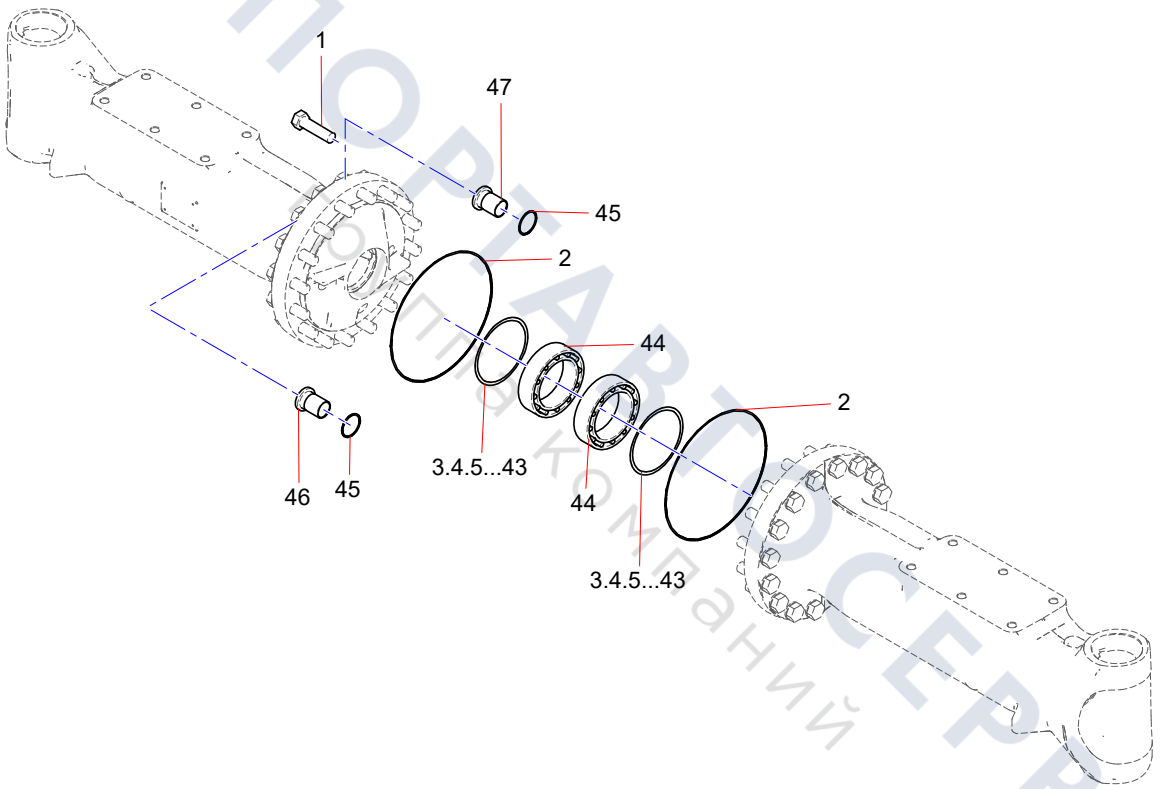

ТЕХПОРТАВТОСЕРВИС
Сеть компаний

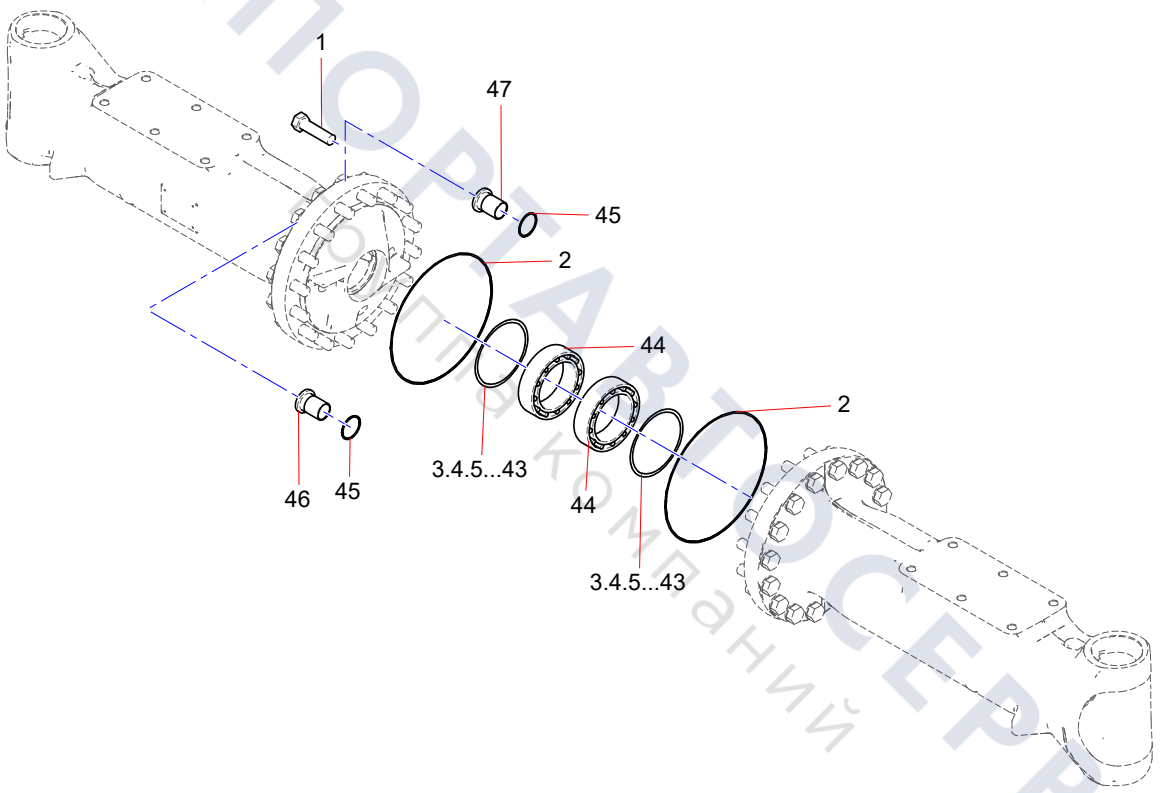

ТЕХПОРТАВТОСЕРВИС
Сеть компаний

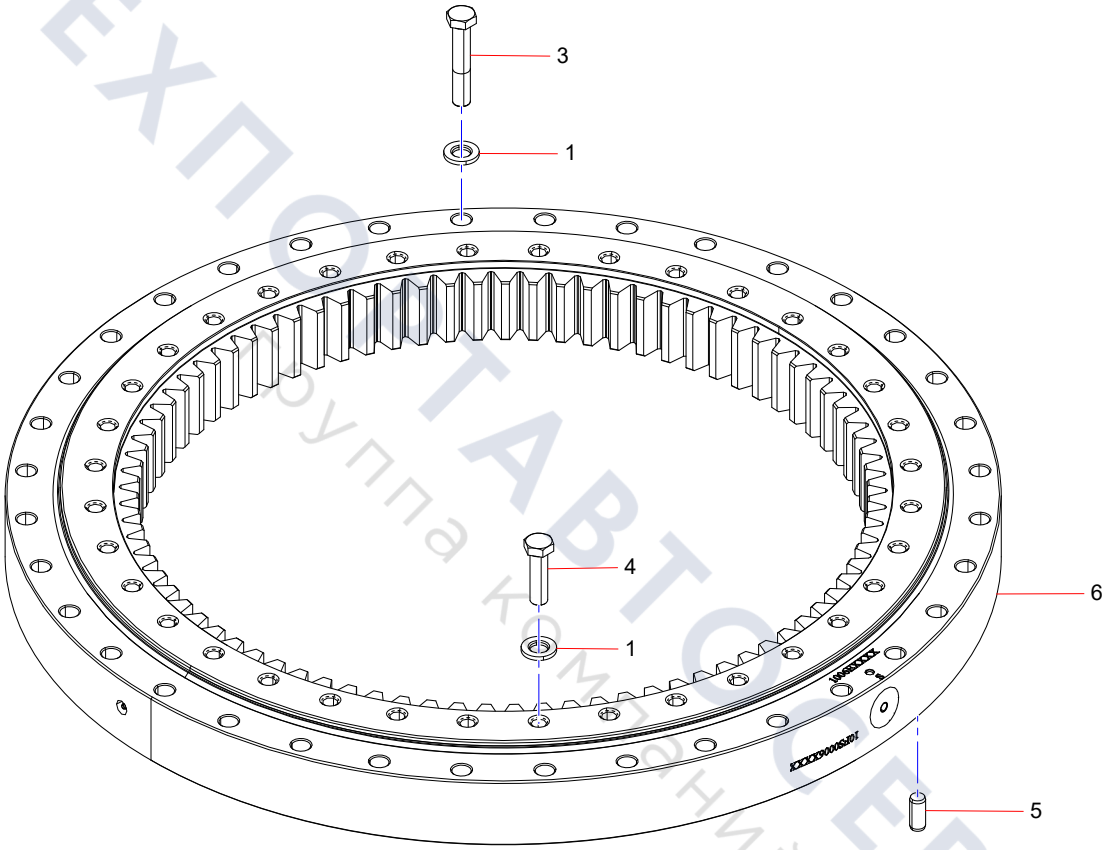

ТЕХПОСТАВТОСЕРВИС
Группа компаний

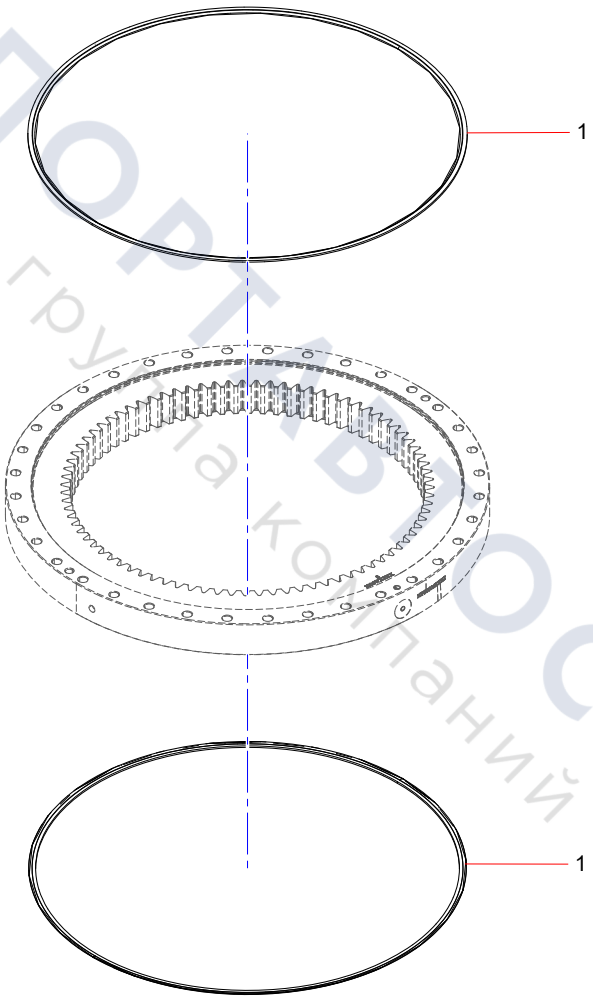

ТЕХПОРТ СЕРВИС
группа компаний

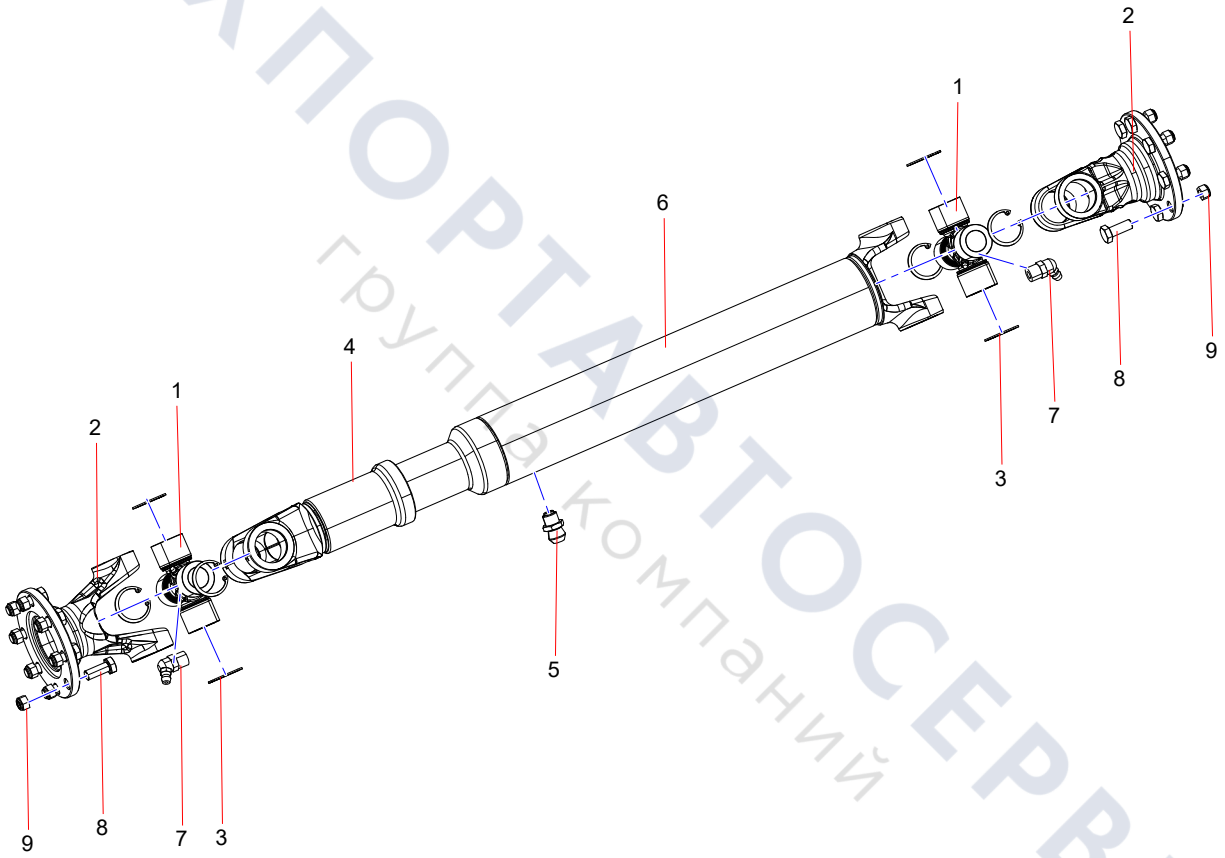

ТЕХПОРТАВТОСЕРВИС
группа компаний

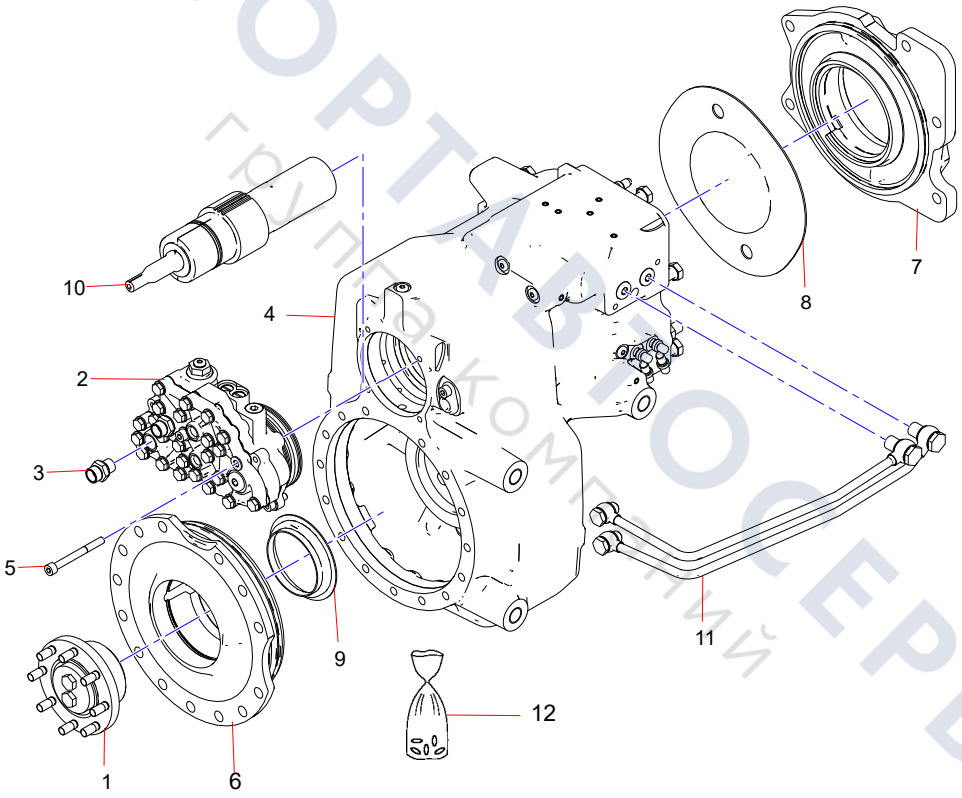

ТЕХПОРТАВТОСЕРВИС
ГРУППА КОМПАНИЙ

Output Flange

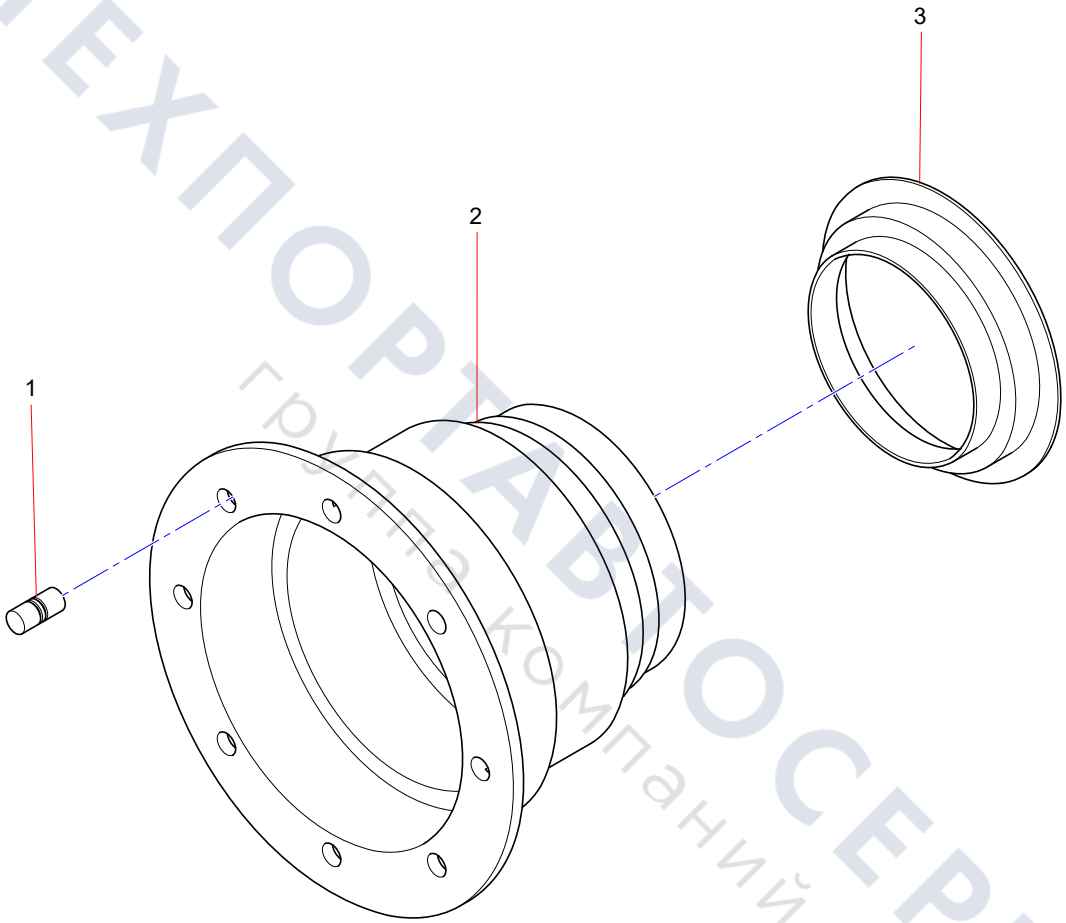

ТЕХПОРТАВТОСЕРВИС
группа компаний

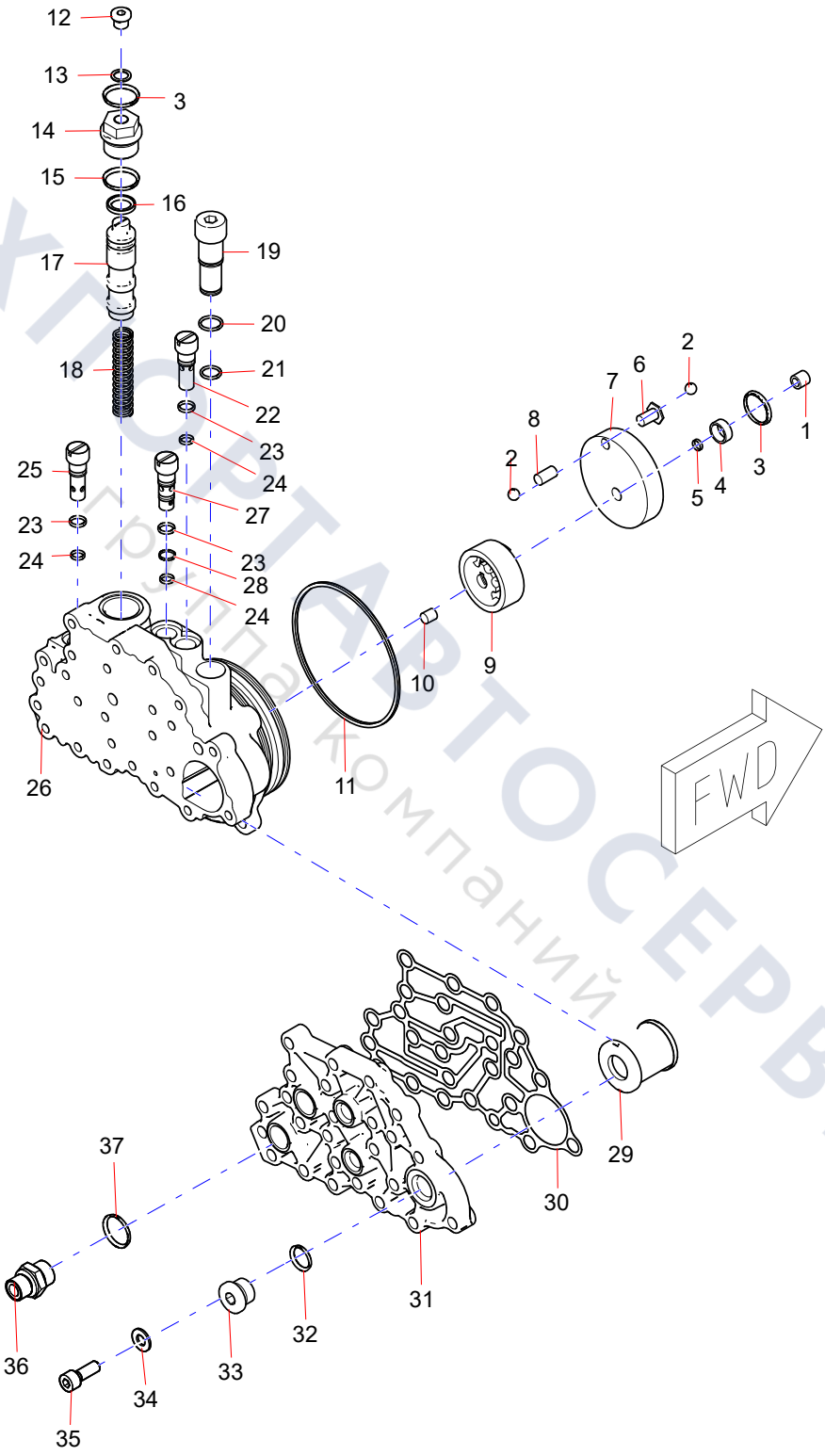

ТЕХПОРТАВТОСЕРВИС
Группа компаний

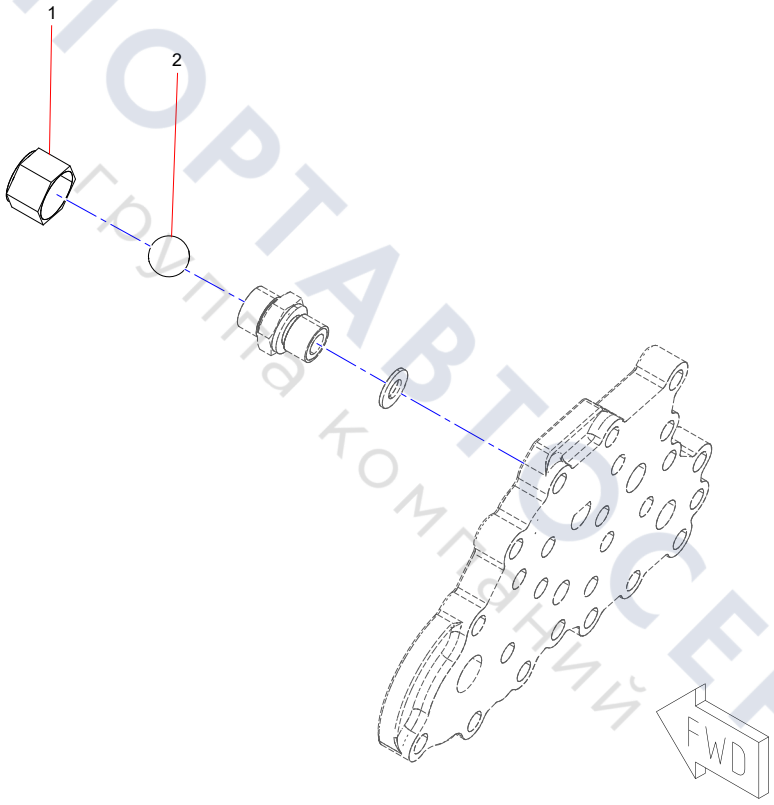

ТЕХПОРТАВТОСЕРВИС
Группа компаний

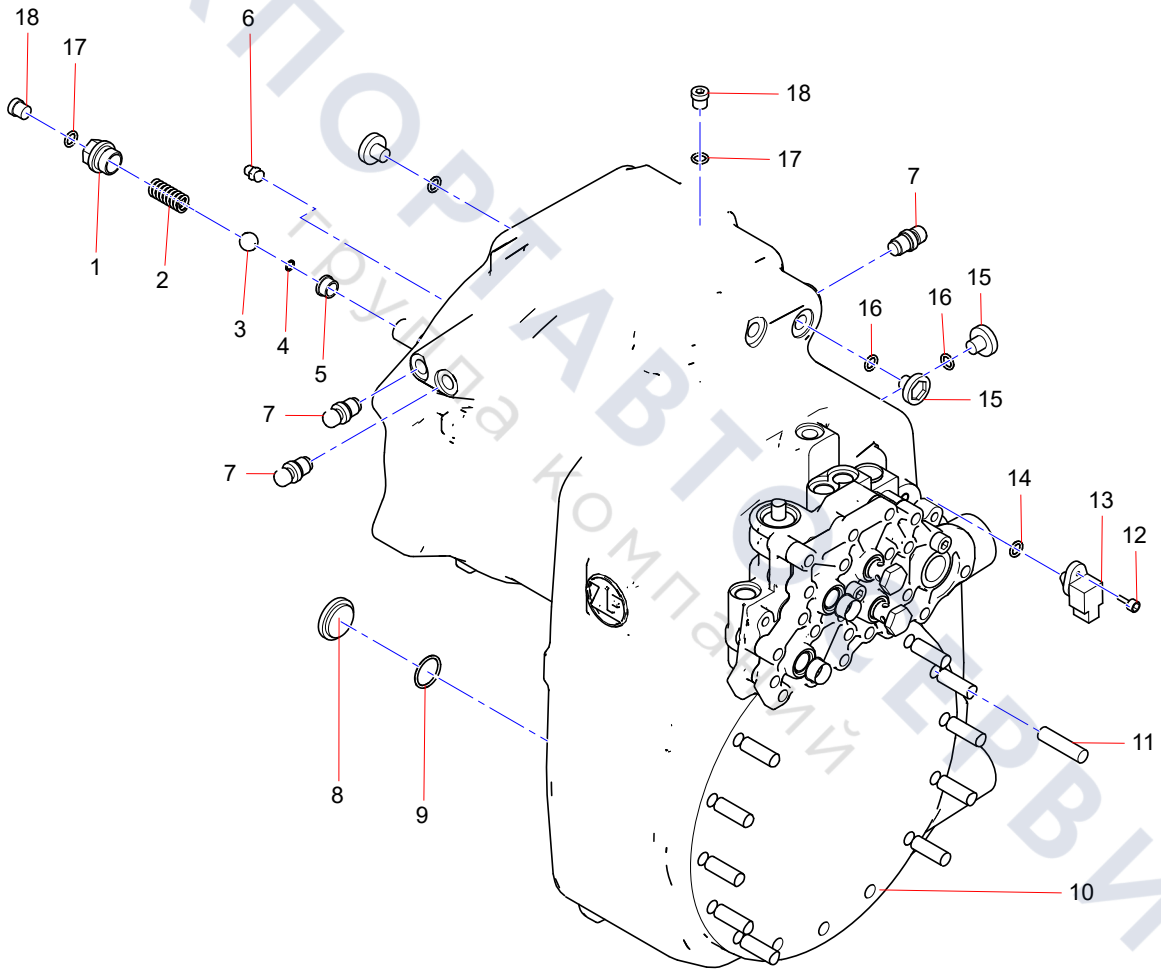

ТЕХПОРТАВТОСЕРВИС
Группа компаний

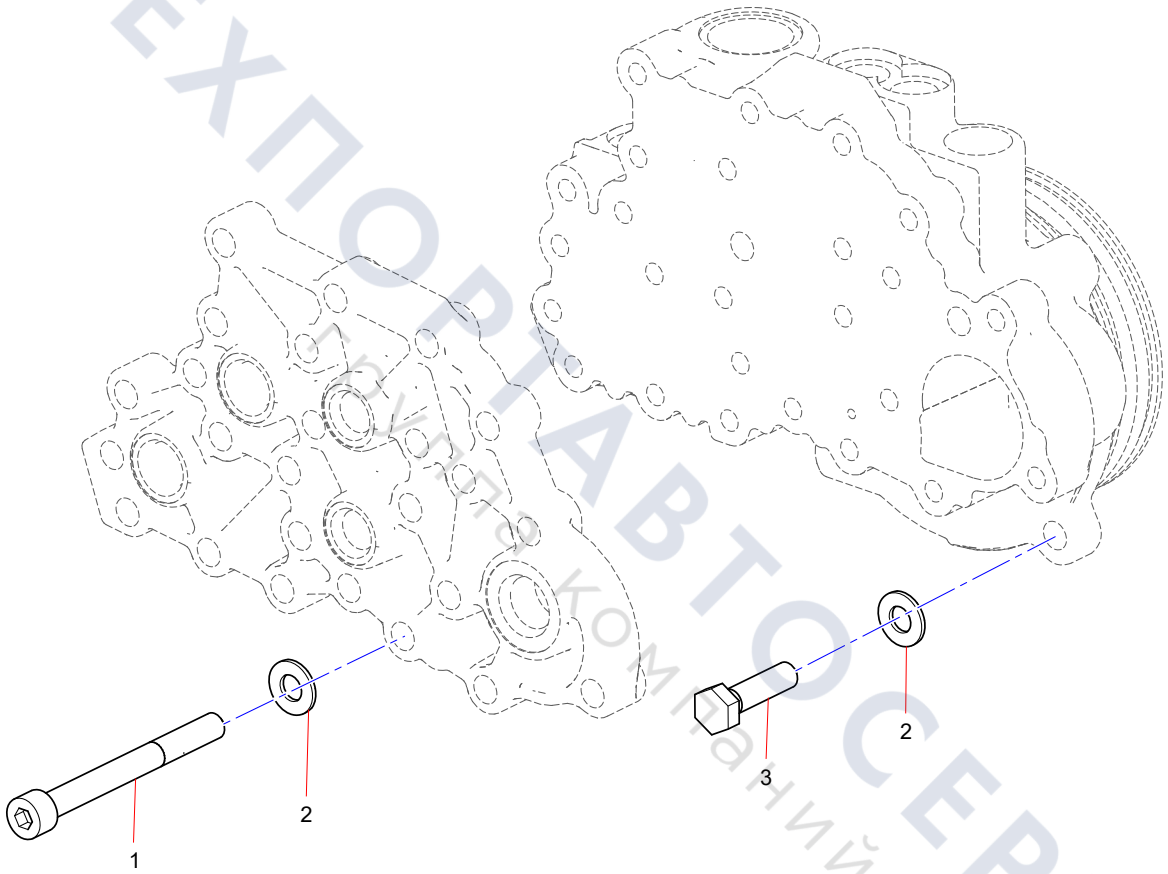

ТЕХПОРТАВТОСЕРВИС
Грузовая компания

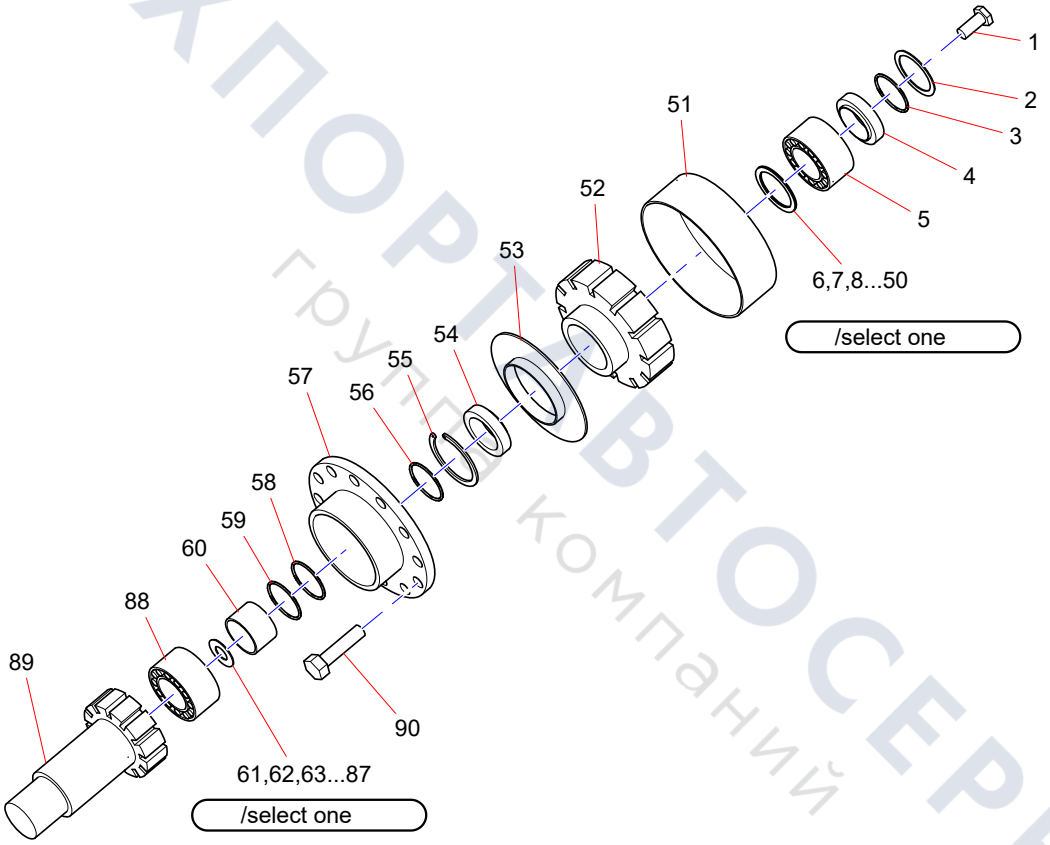

ТЕХПОРТ АВТОСЕРВИС
группа компаний

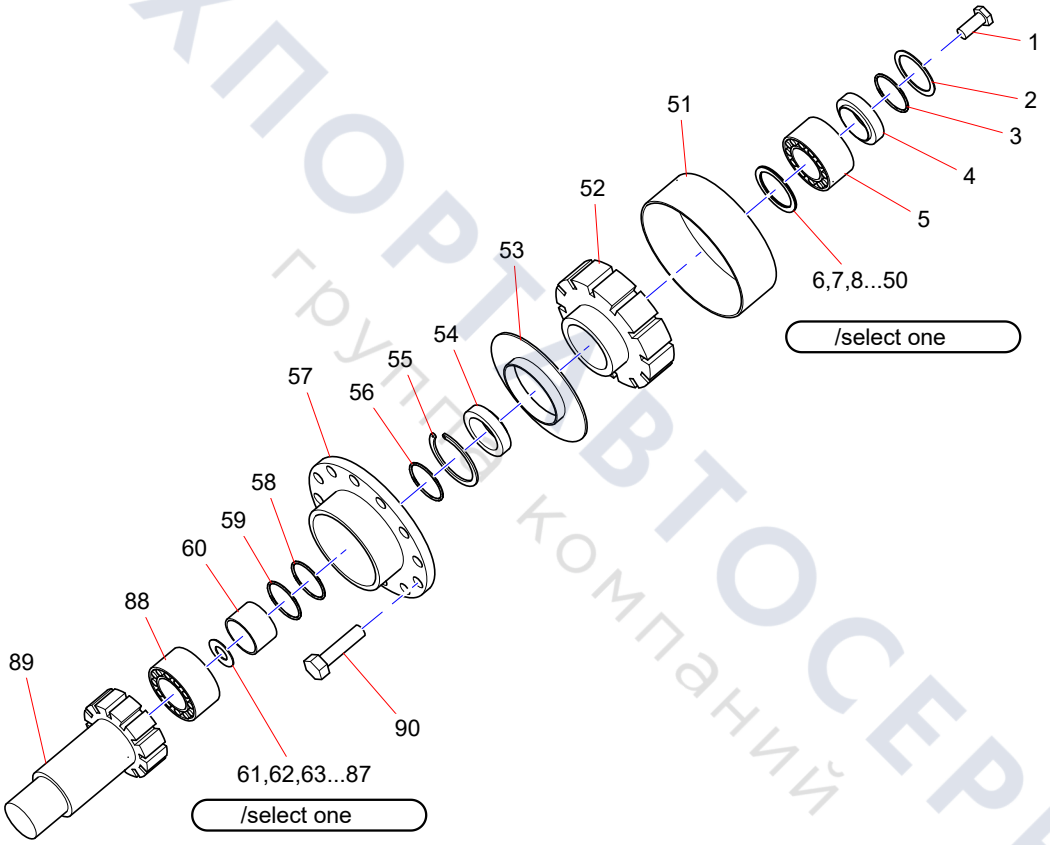

ТЕХПОРТ АВТОСЕРВИС
группа компаний

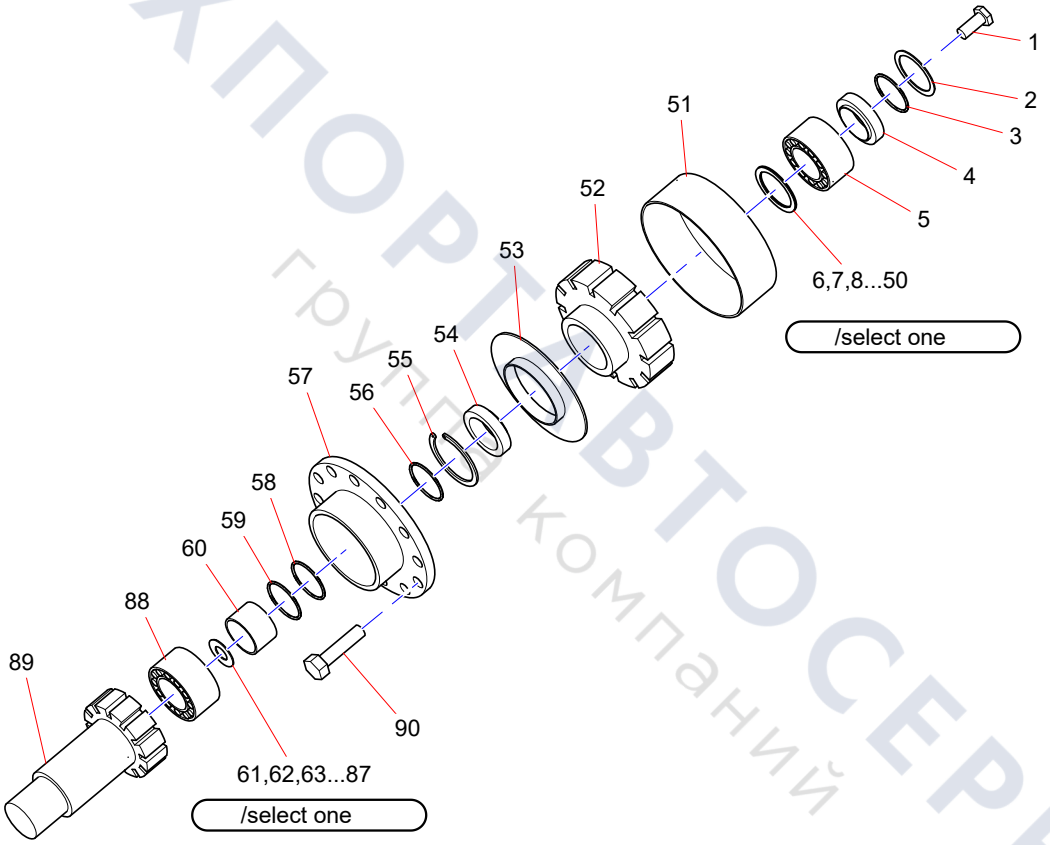

ТЕХПОРТ АВТОСЕРВИС
группа компаний

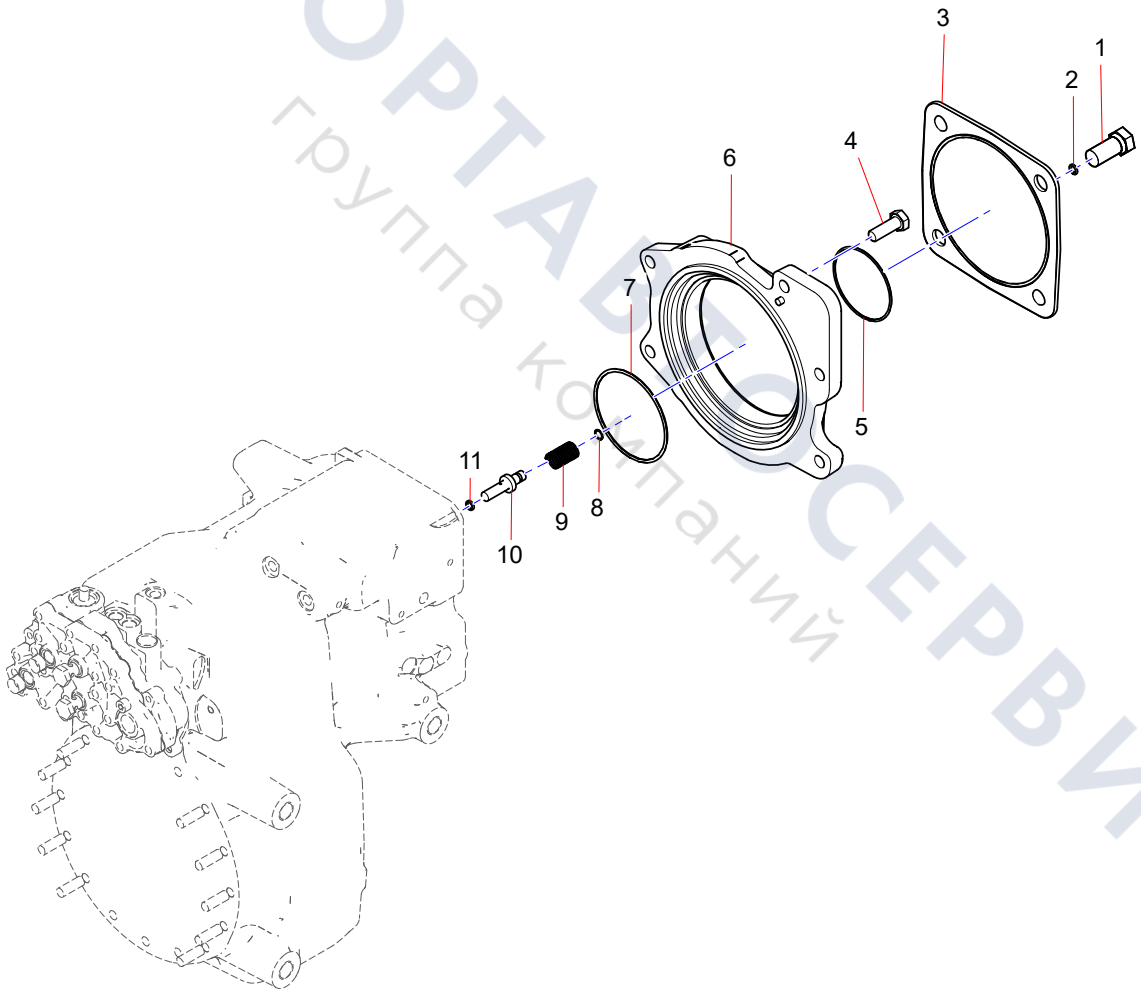

ТЕХПОРТАЛ СЕРВИС
группа компаний

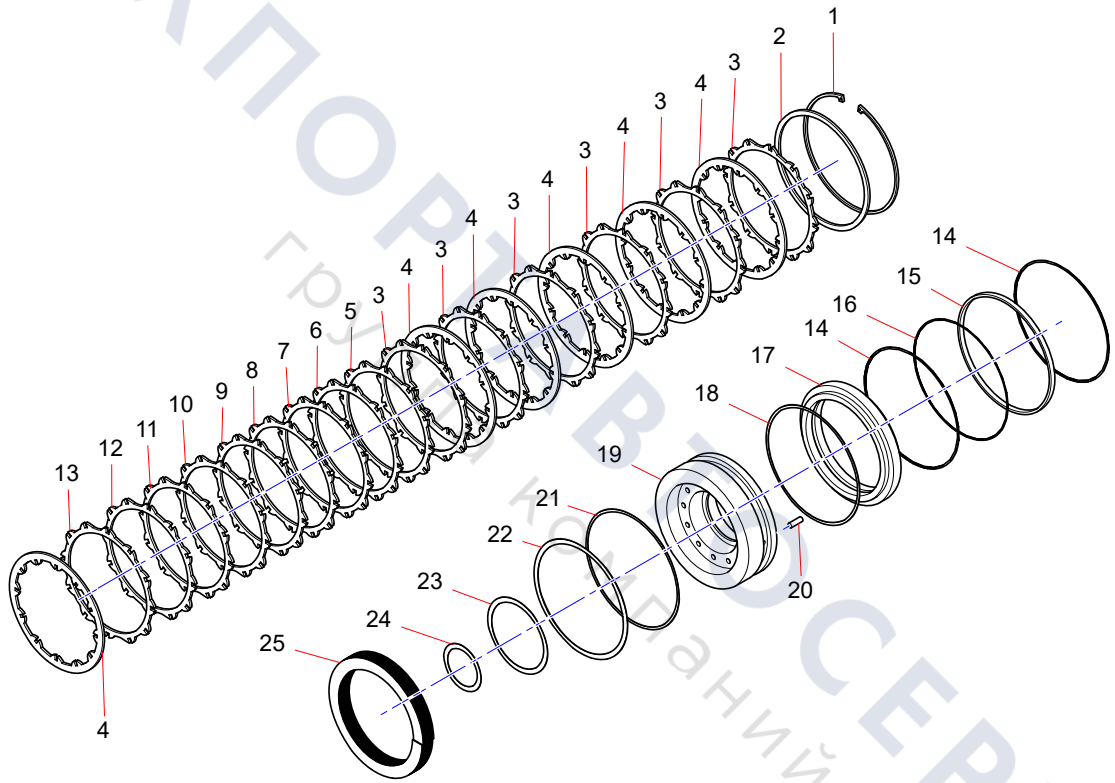

ТЕХПОРТ ВЕЛОСЕРВИС
грузовых автомобилей

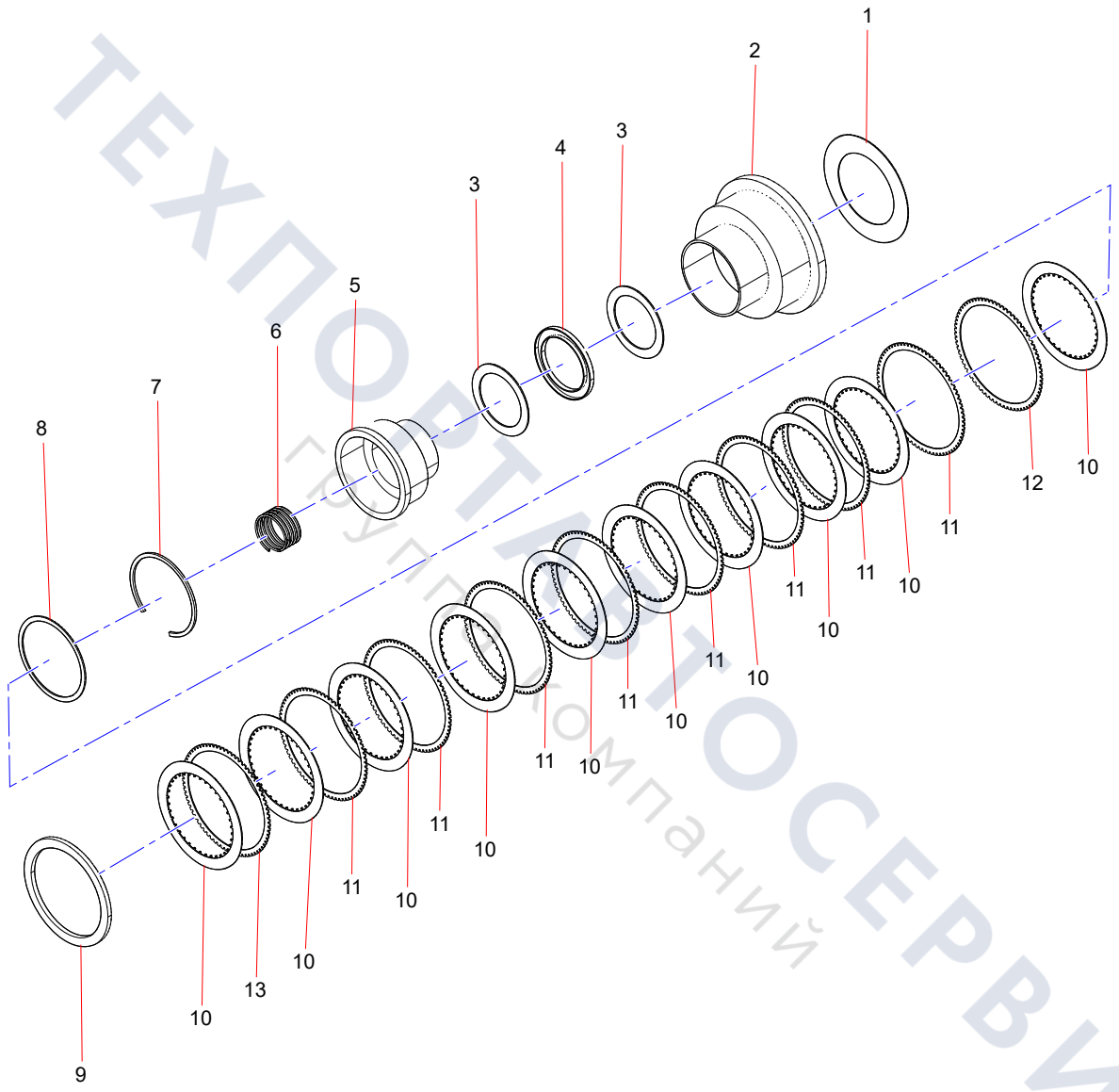

ТЕХПОРТАВТОСЕРВИС
Группа компаний

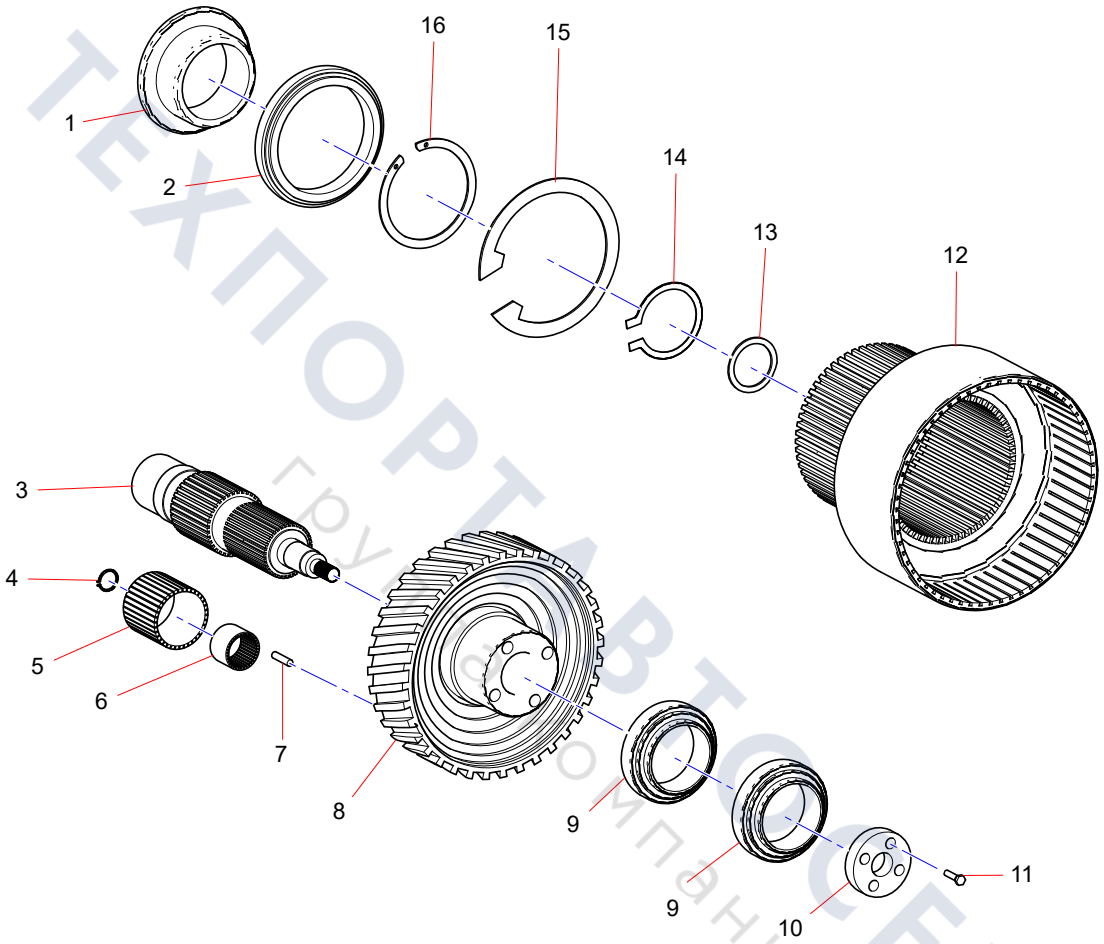

ТЕХПОРТАВТОСЕРВИС
группа компаний

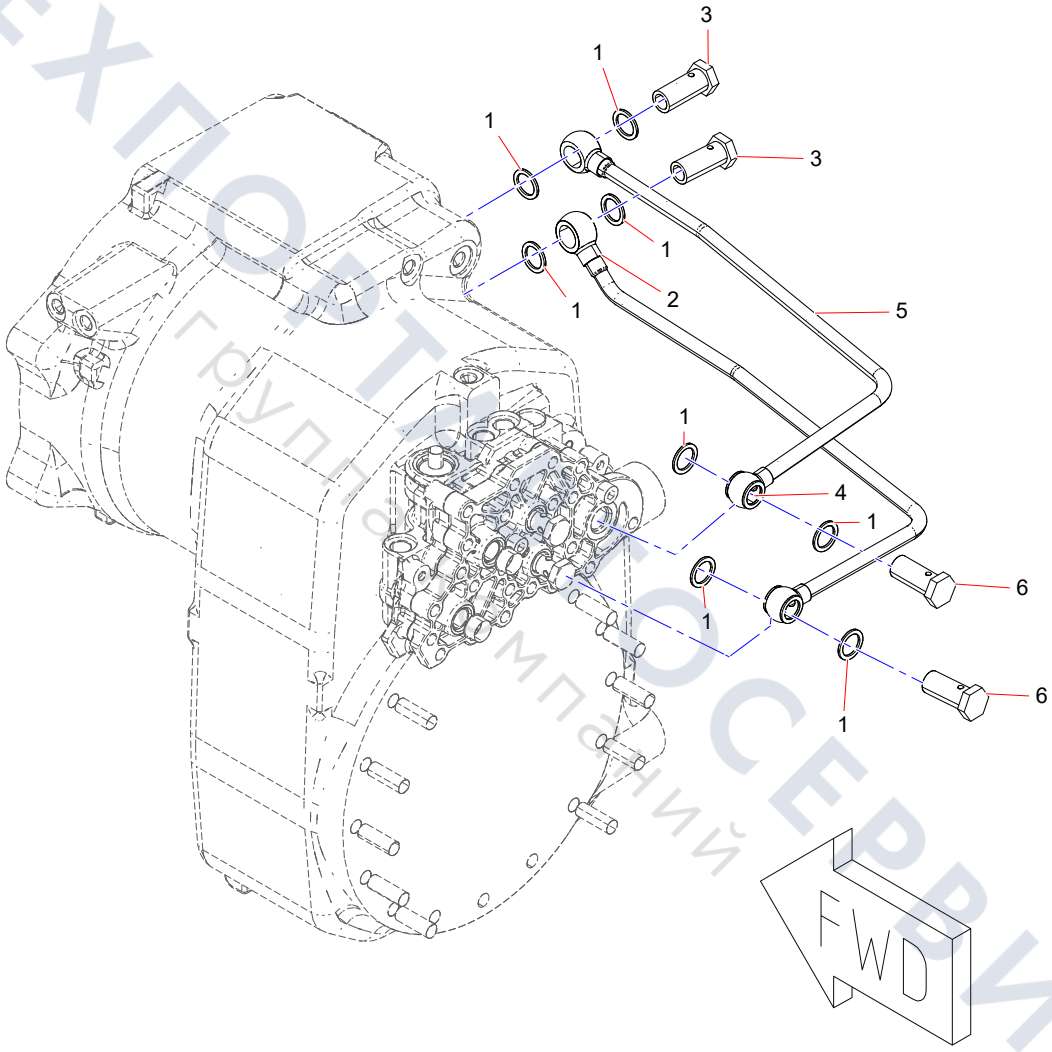

ТЕХПОРТСЕРВИС
группа компаний

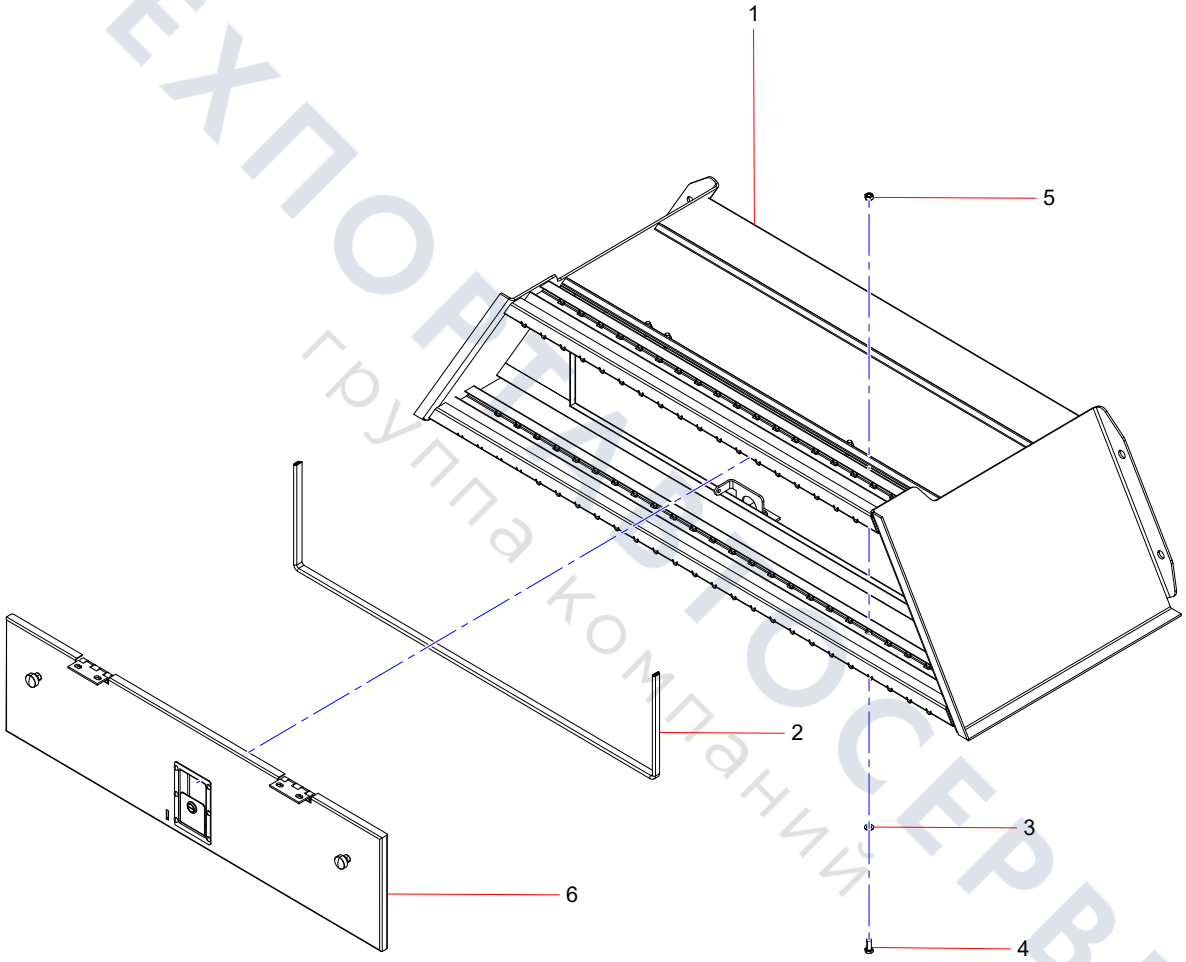

ТЕХПОРТСЕРВИС
группа компаний

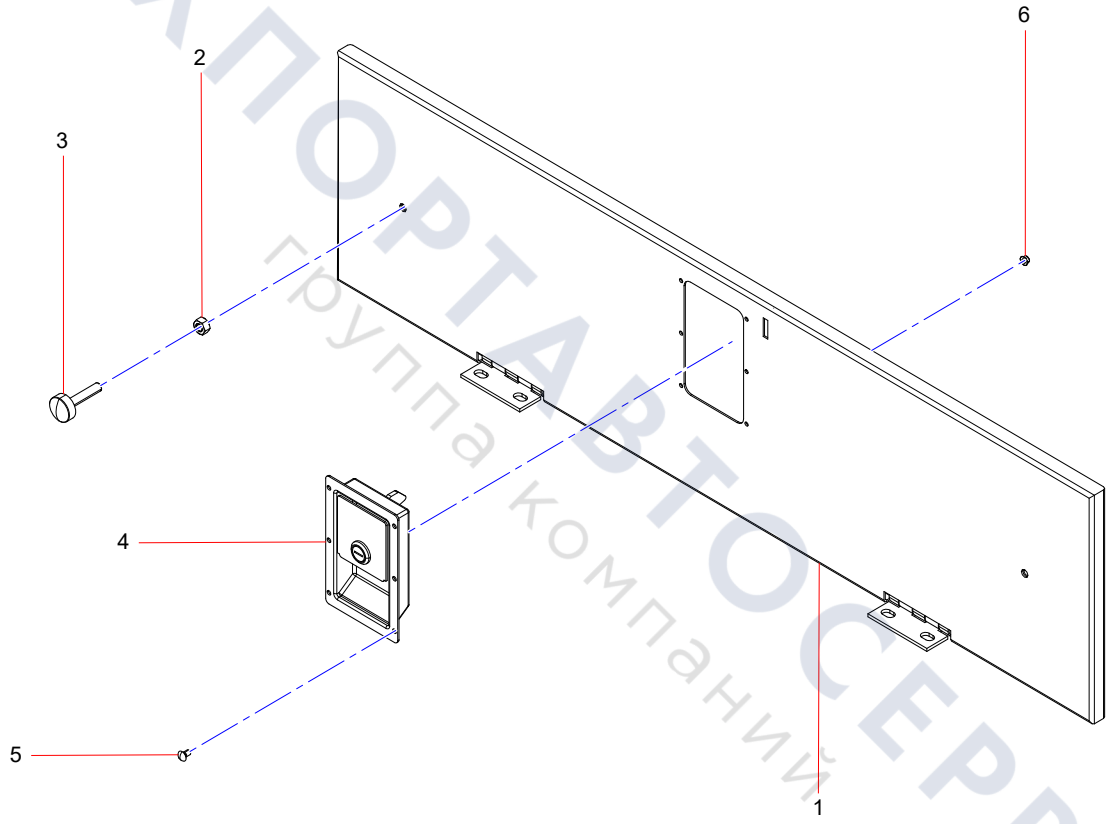

ТЕХПОРТАВТОСЕРВИС
группа компаний

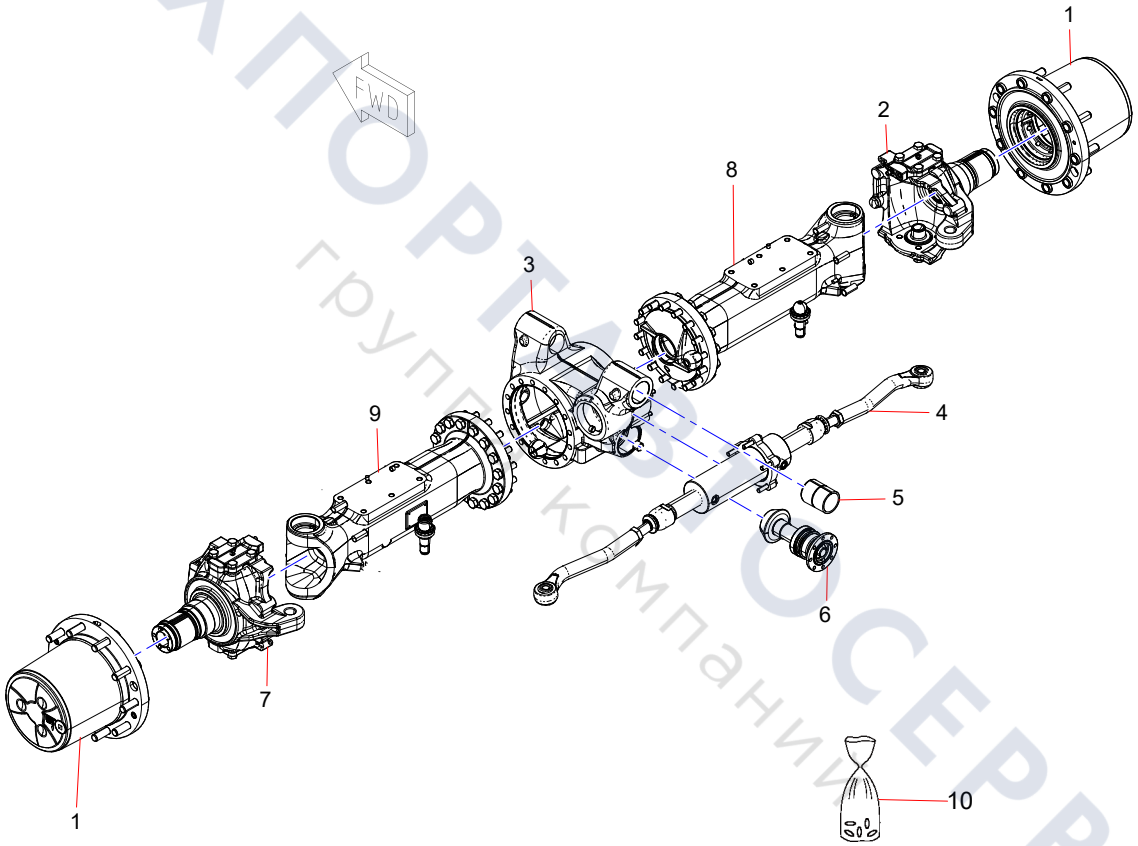

ТЕХПОРТСЕРВИС
группа компаний

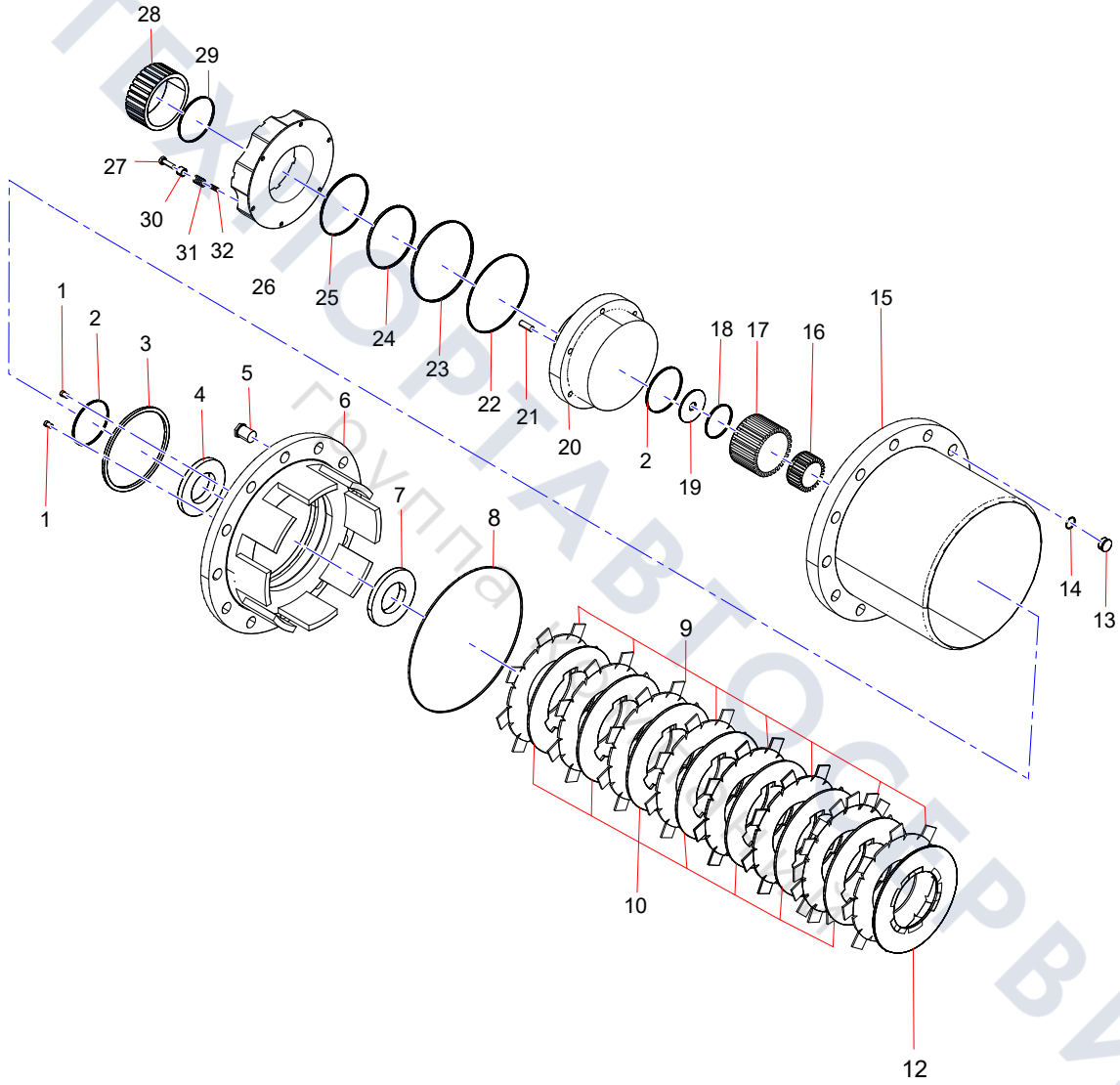

ТЕХНОРТАВТОСЕРВИС
Группа компаний

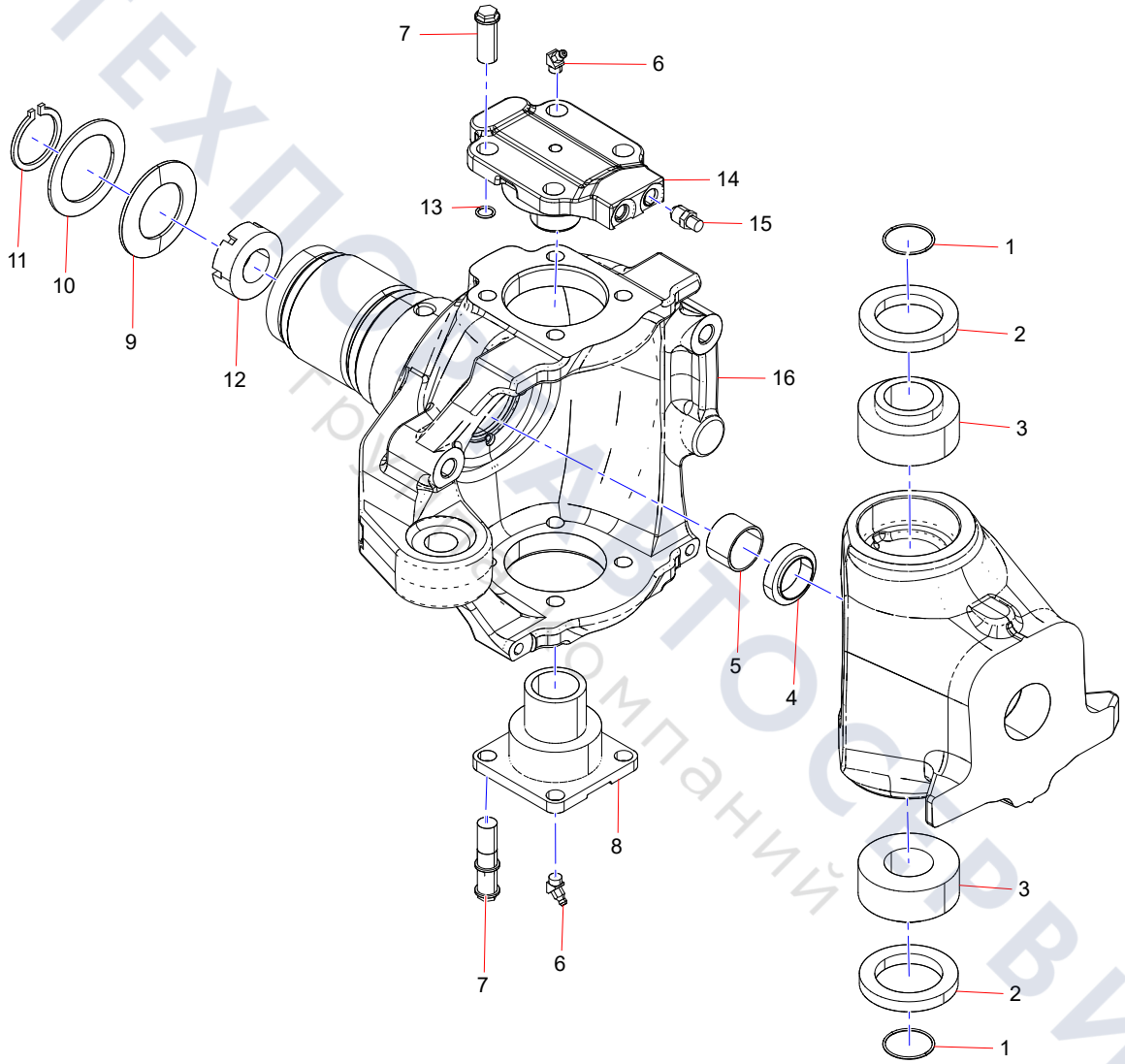

ТЕХПОСТАВТОСЕРВИС
Группа компаний

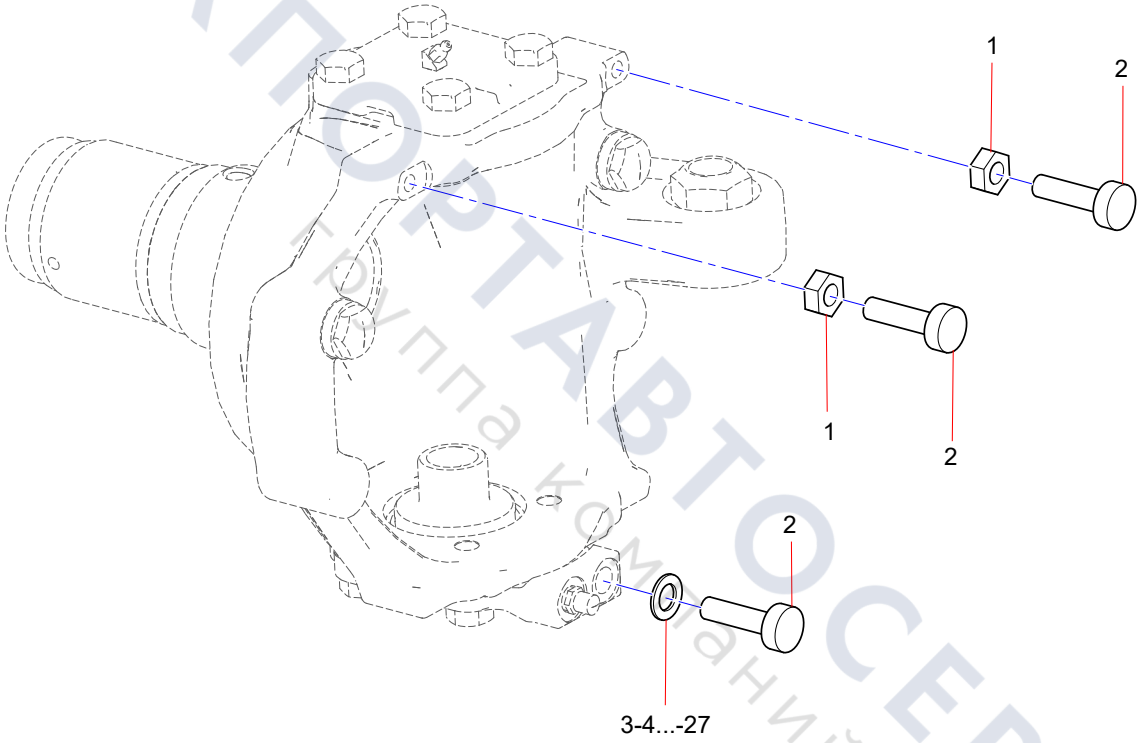

ТЕХПОРТАВТОСЕРВИС
Группа компаний

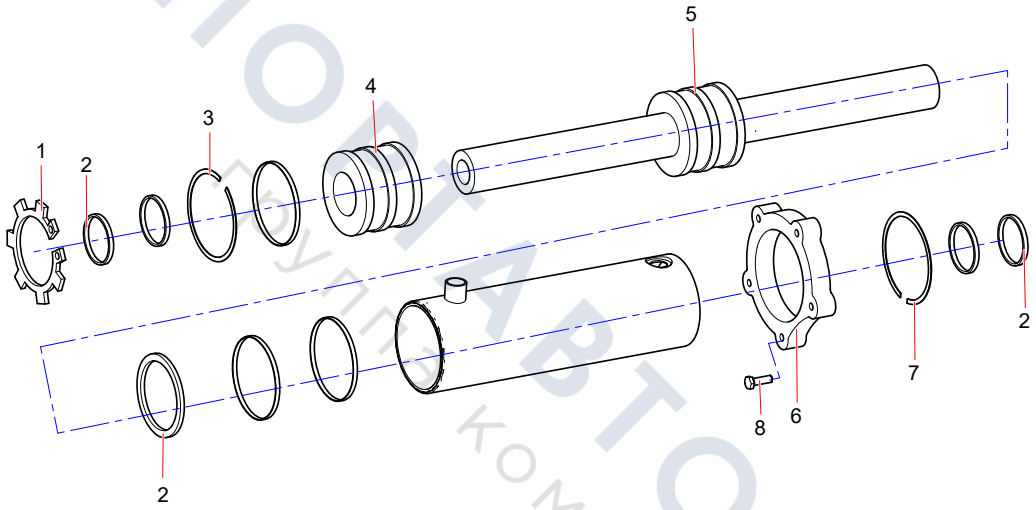

ТЕХПОРТАВТОСЕРВИС
Группа компаний

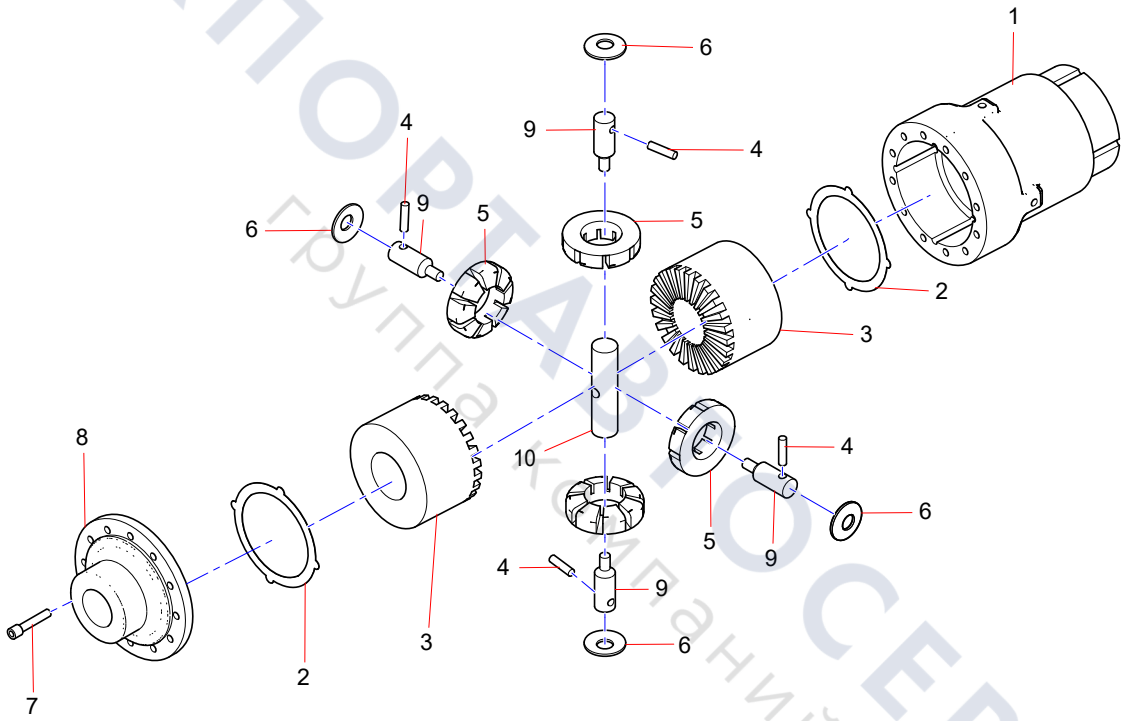

ТЕХПОРТАРЕМОСЕРВИС
группа компаний

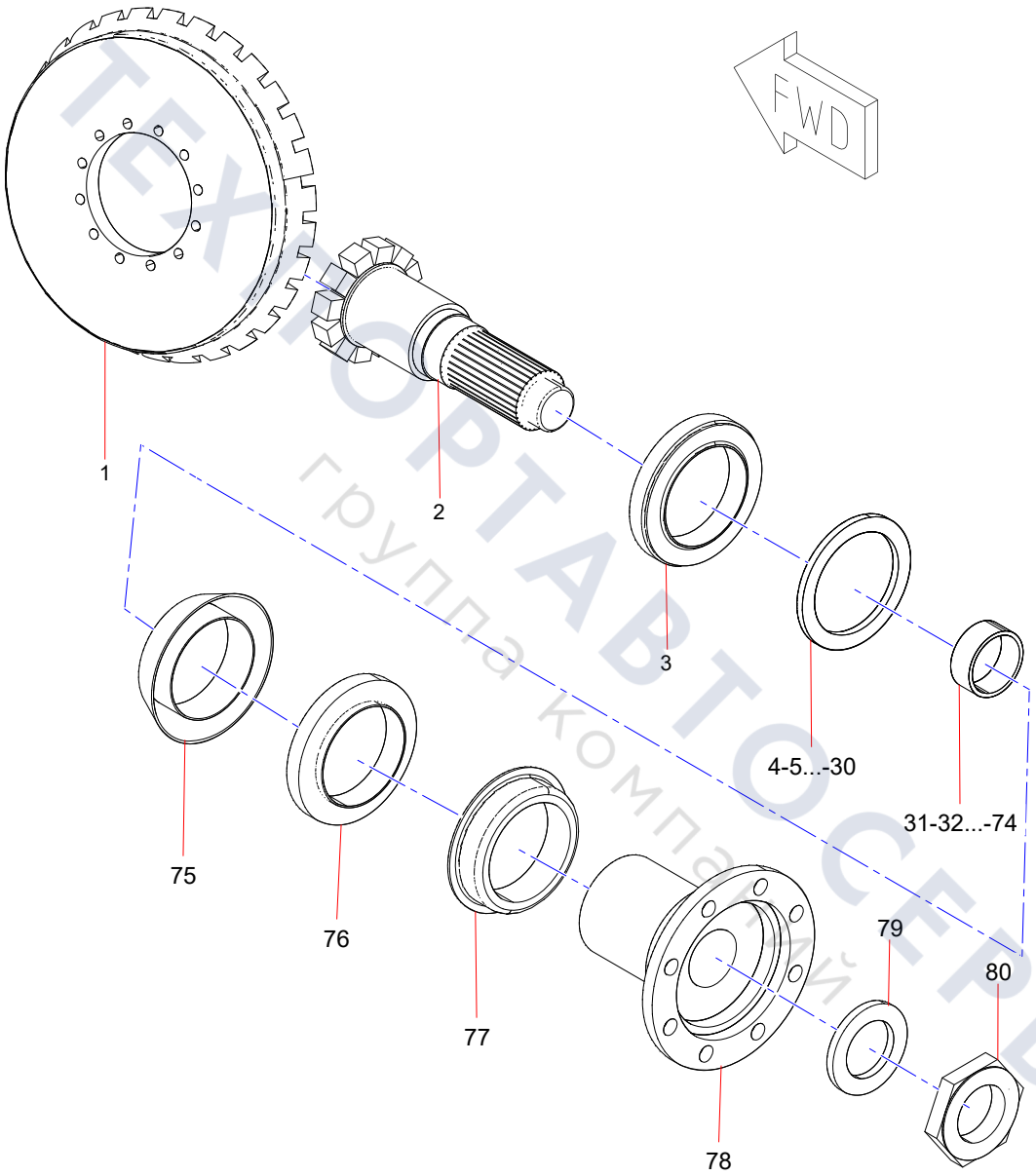

ТЕХПОРТАВТОСЕРВИС
группа компаний

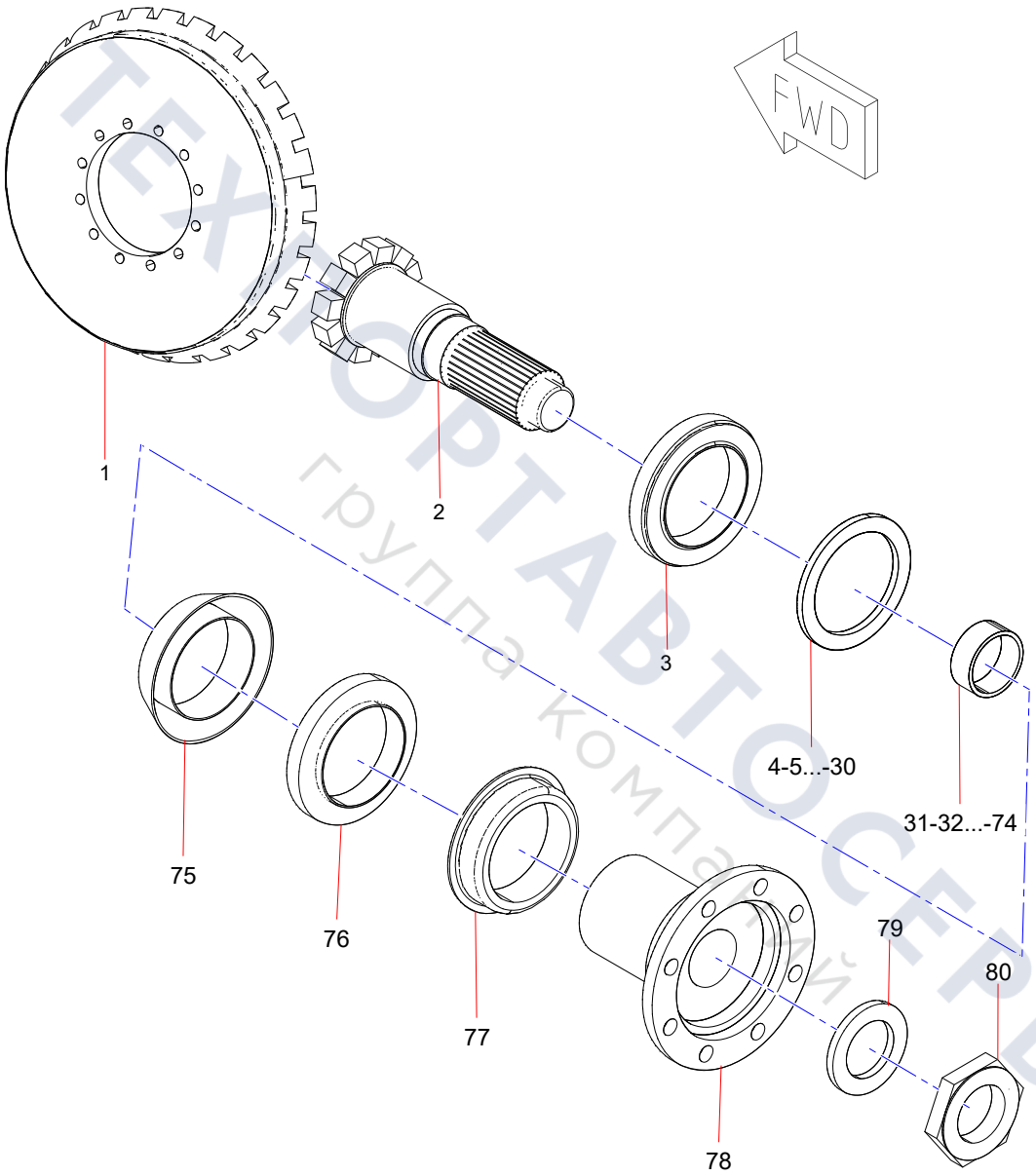

ТЕХНОРТАВТОСЕРВИС
группа компаний

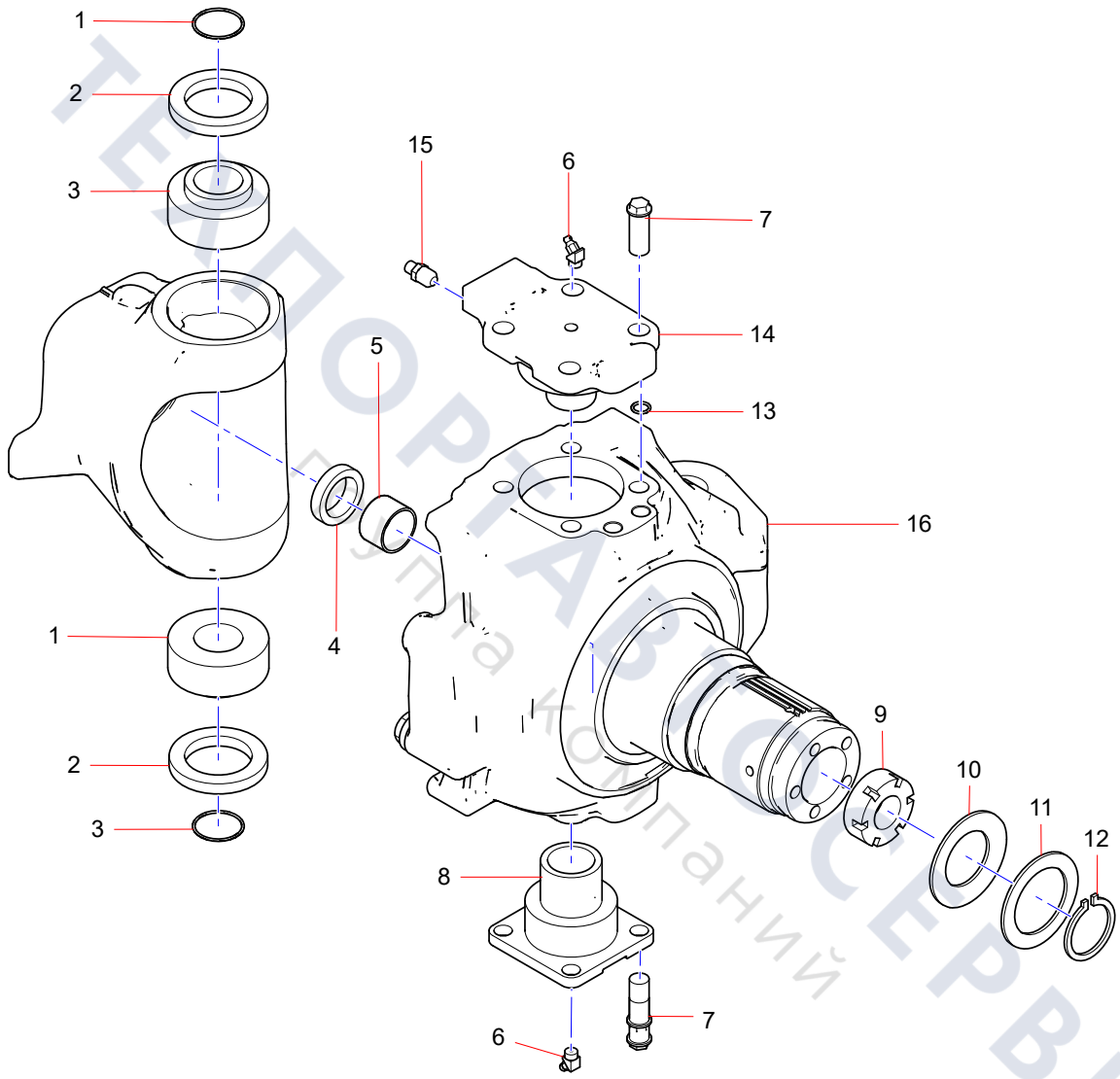

ТЕХПОРТАВТОСЕРВИС
Группа компаний

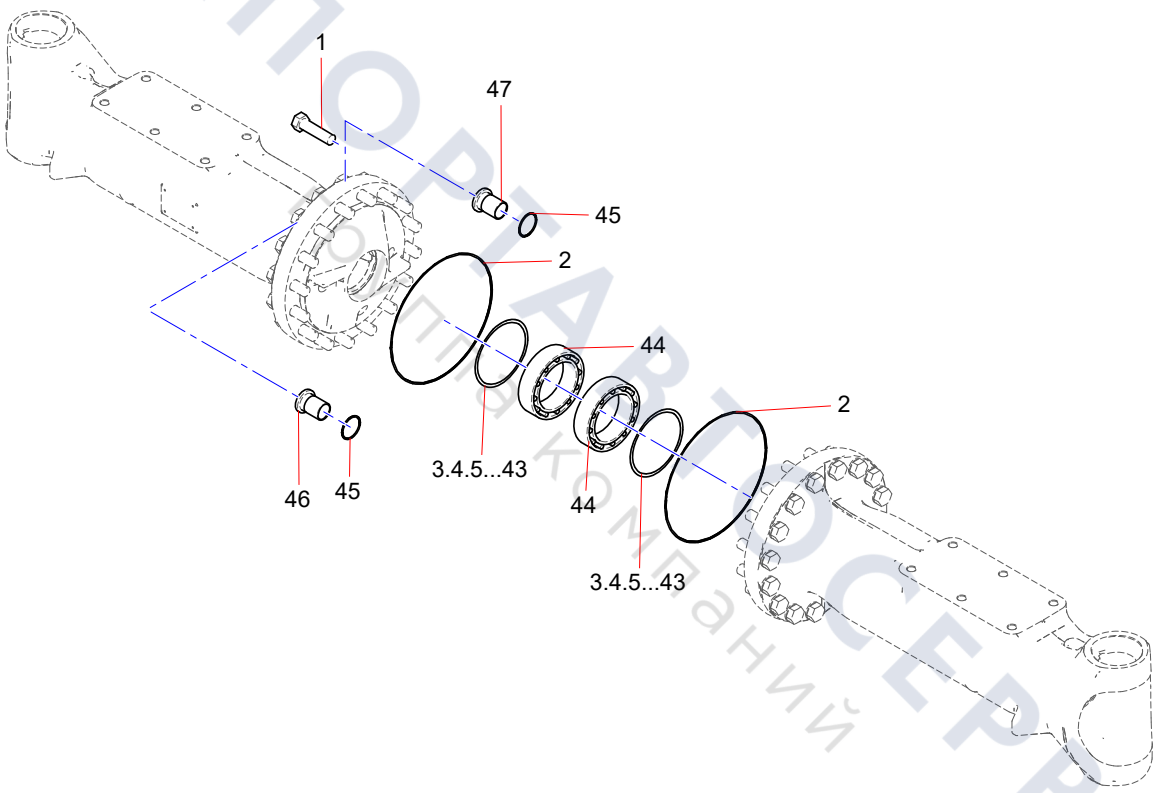

ТЕХПОРТАВТОСЕРВИС
Сеть компаний

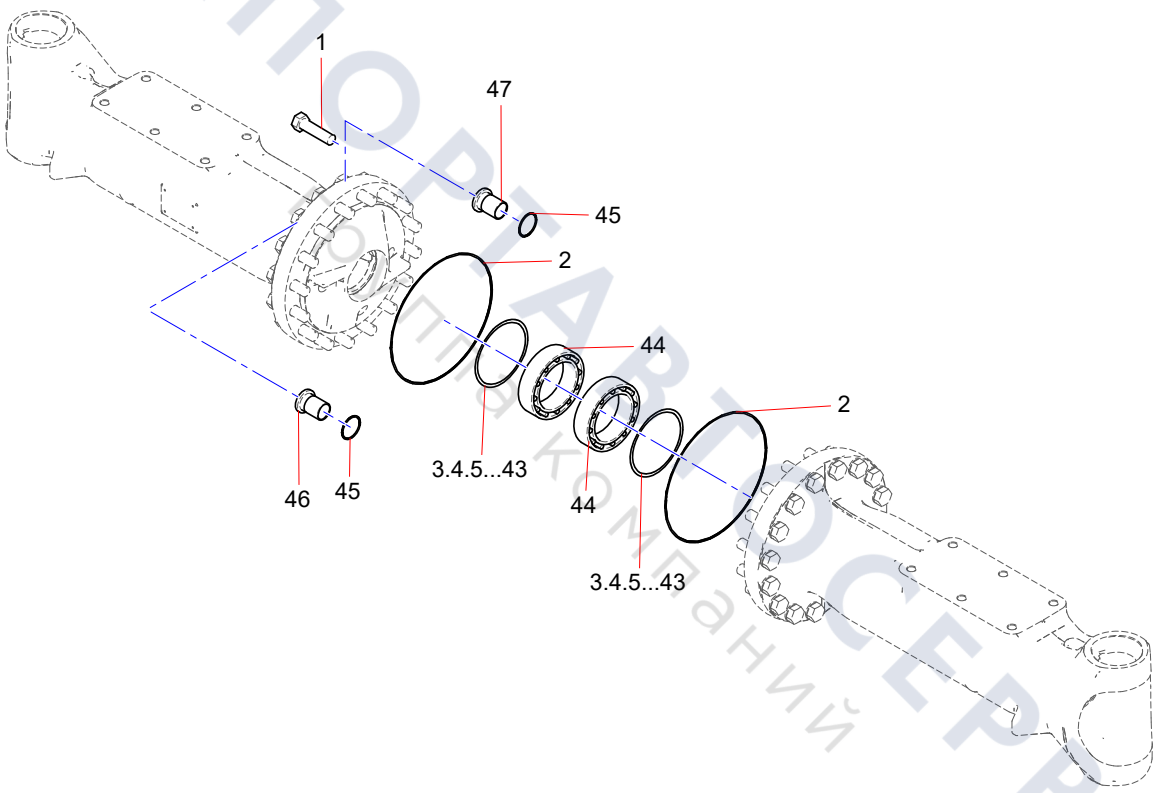

ТЕХПОРТАВТОСЕРВИС
Сеть компаний

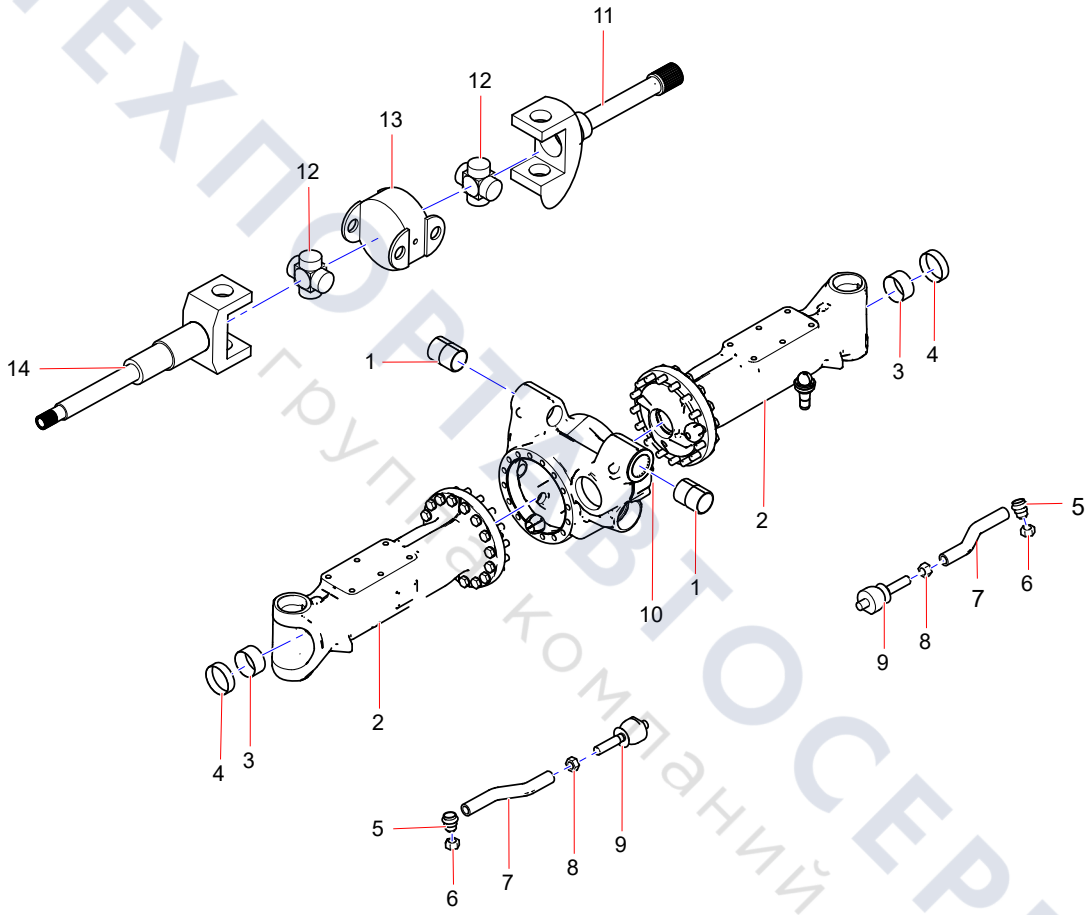

ТЕХПОРТАВТОСЕРВИС
группа компаний

Group 4

Driver’s Cab Assy.

ТЕХПОРТАВТОСЕРВИС
Группа компаний

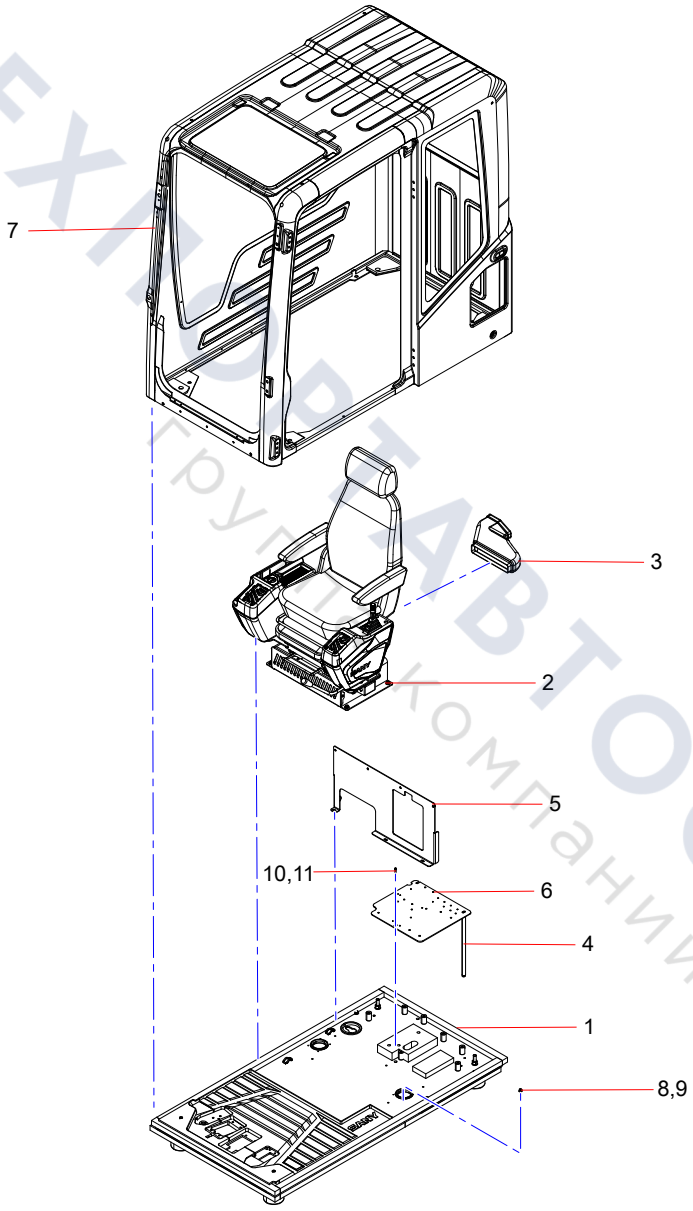

ТЕХНОСТАВТОСЕРВИС
Группа компаний

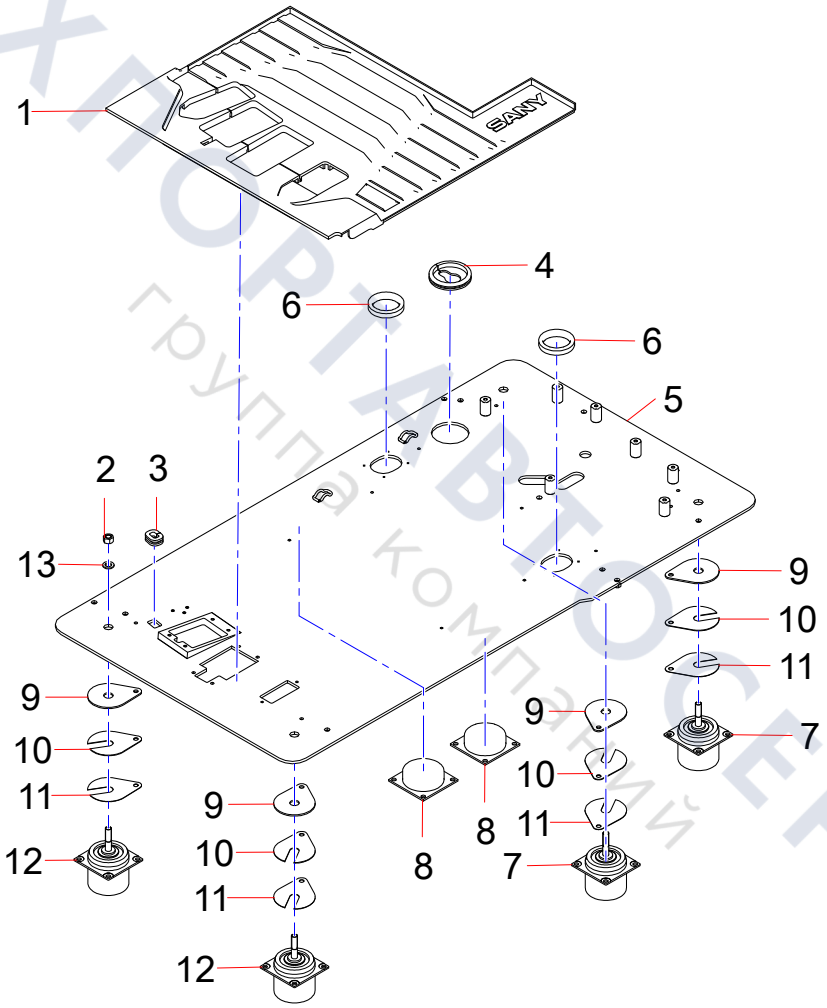

ТЕХПОРТАВТОСЕРВИС
группа компаний

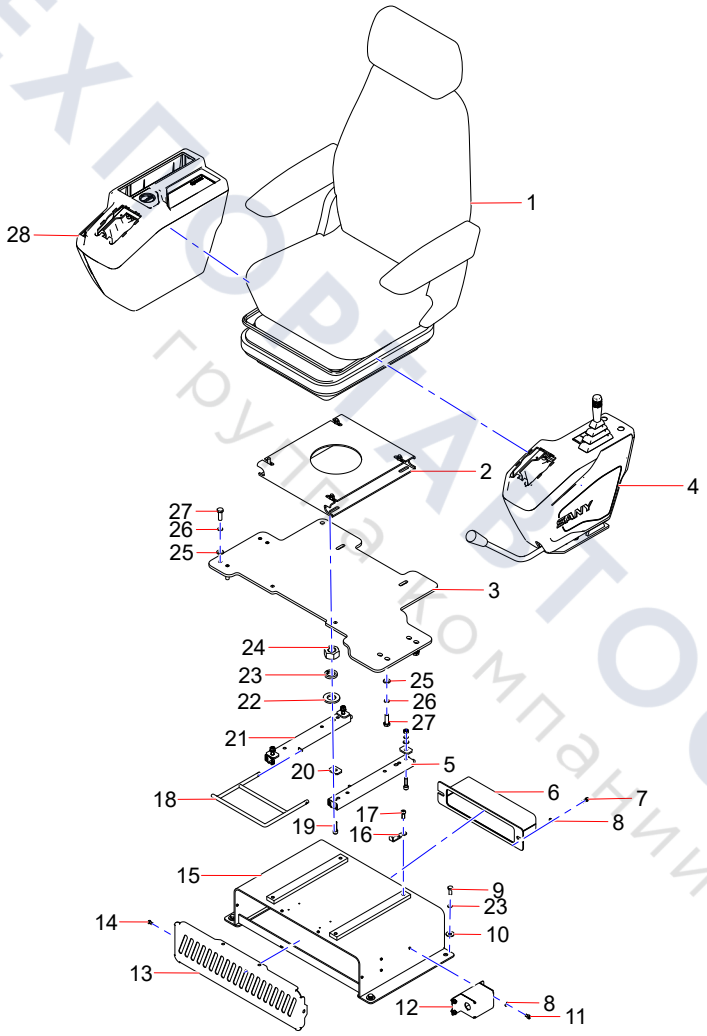

ТЕХПОРТАВТОСЕРВИС
группа компаний

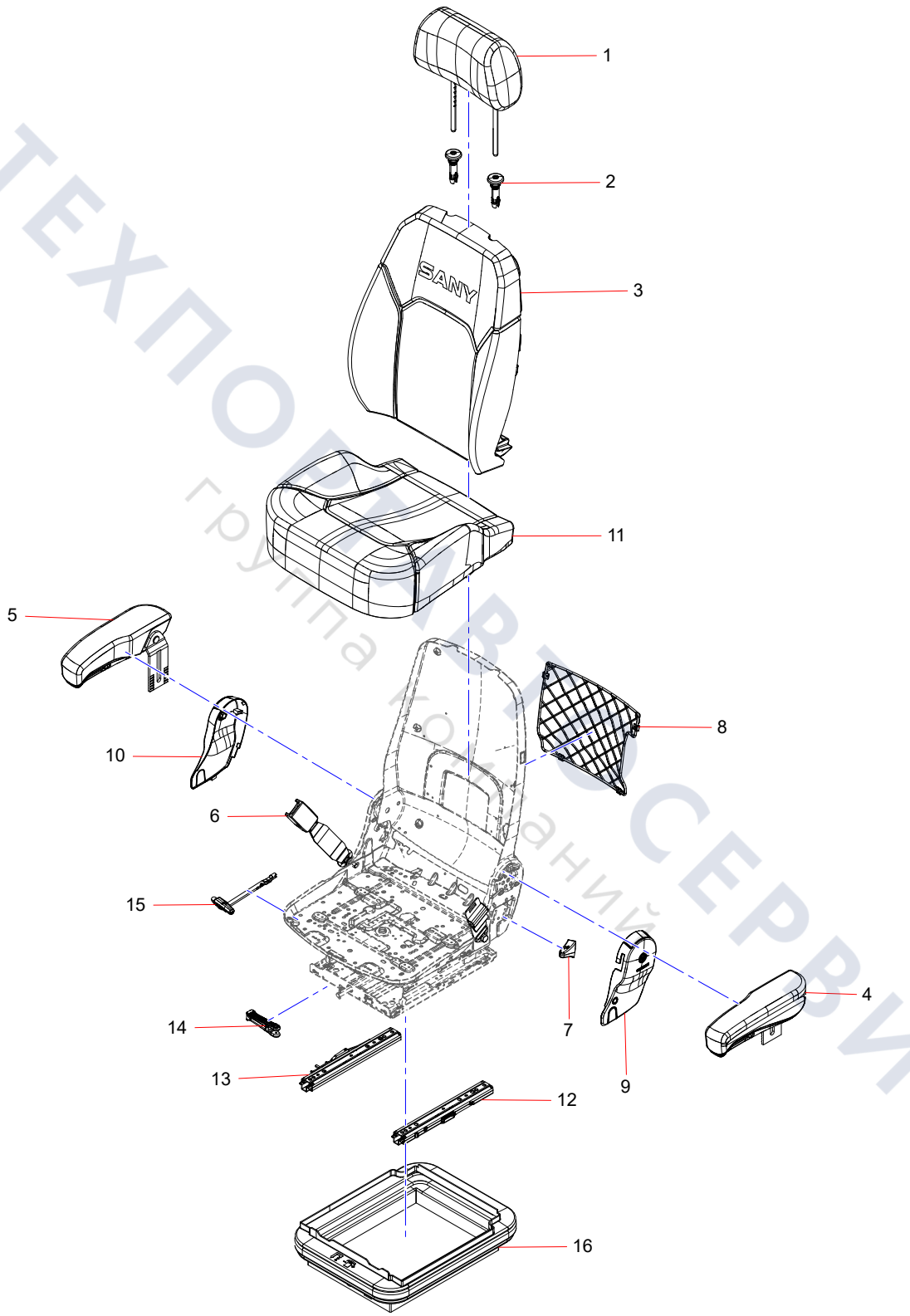

ТЕХПОМАРТ СЕРВИС
группа компаний

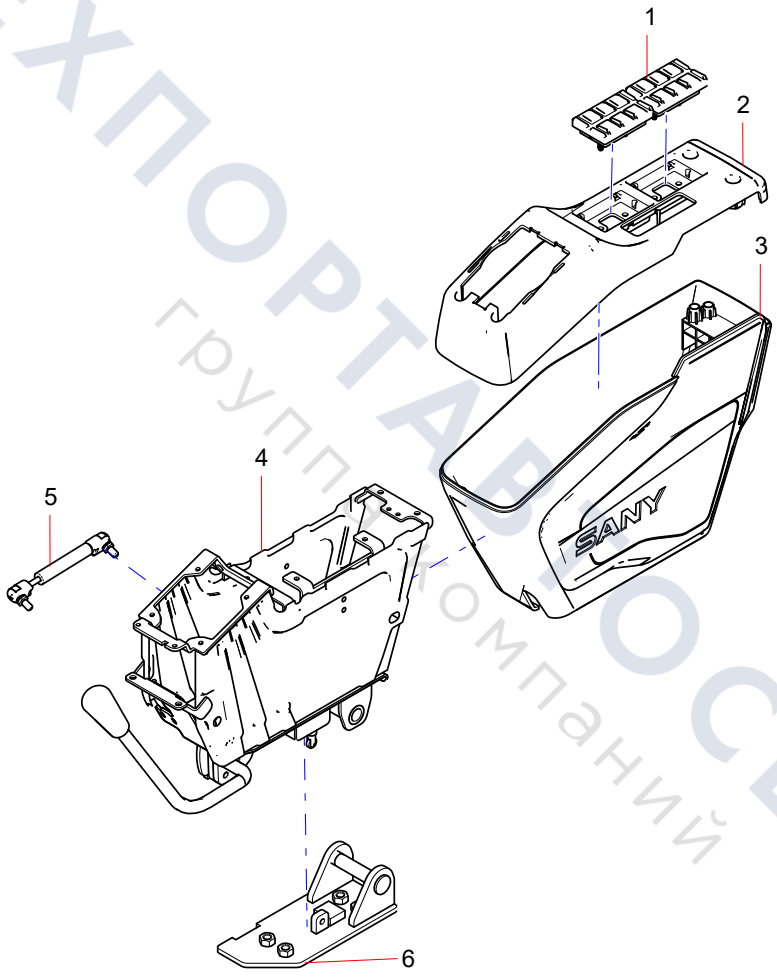

ТЕХПОРТАЛ ОСЕРВИС
группа компаний

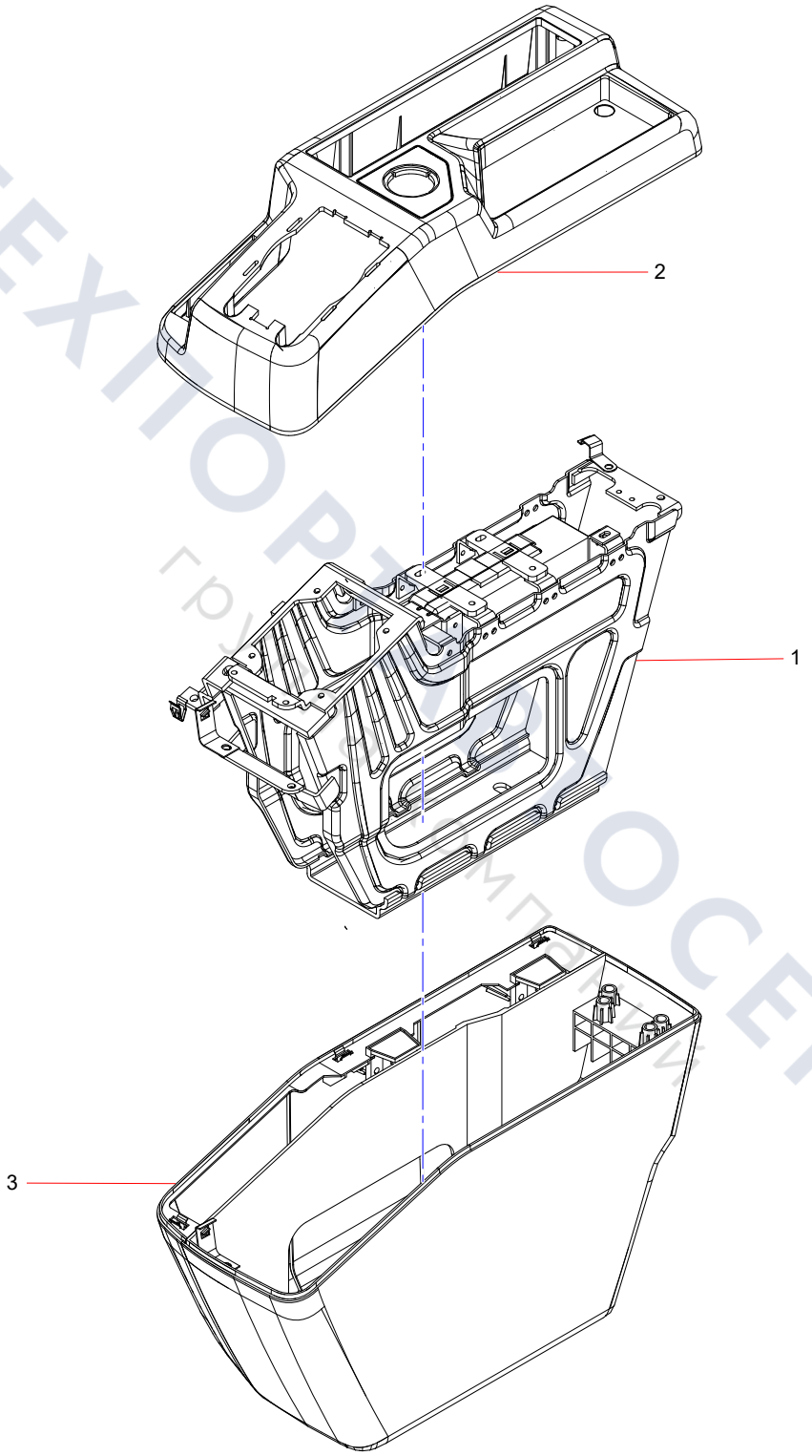

ТЕХПОРТ СЕРВИС
группа компаний

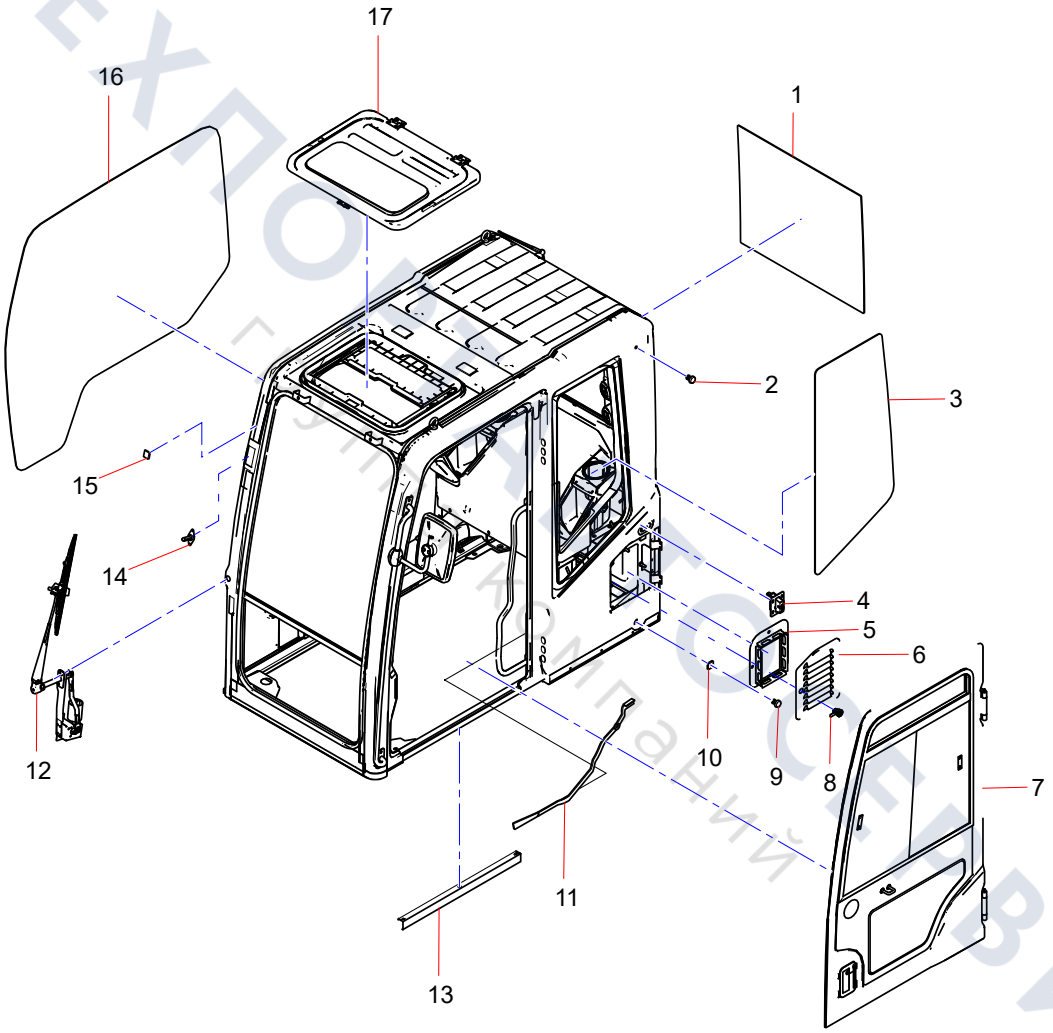

ТЕХПОЛЕТСЕРВИС
Группа компаний

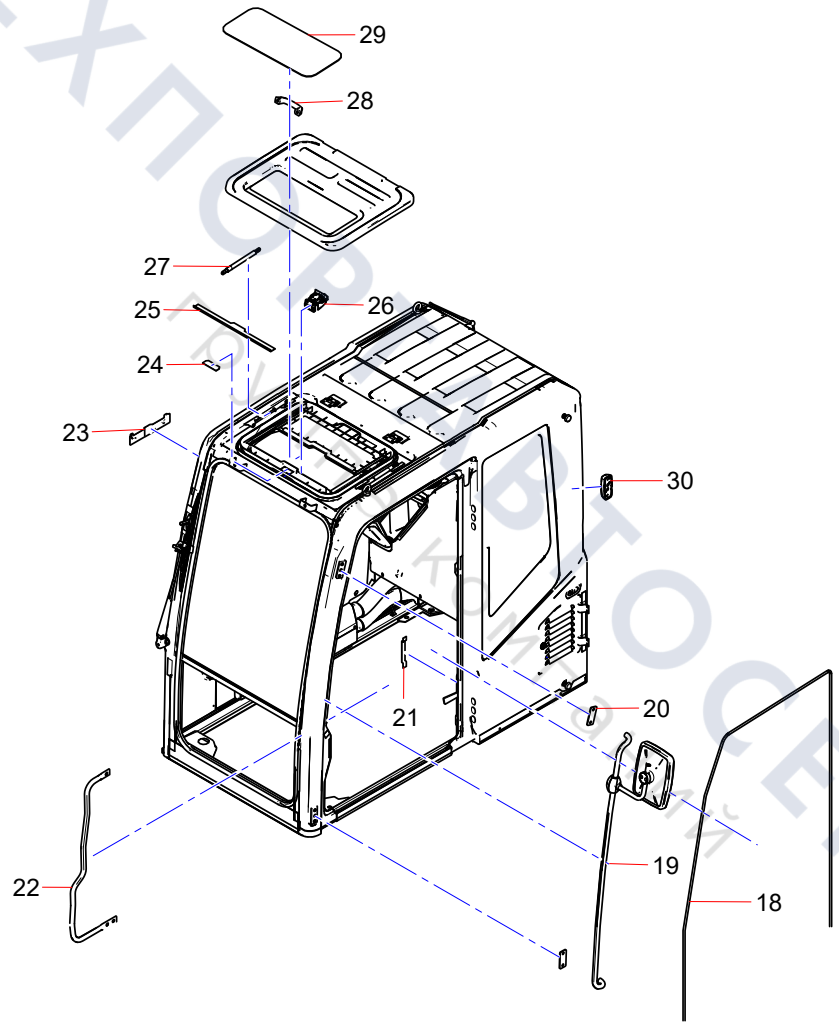

ТЕХПОСТ ВТОСЕРВИС

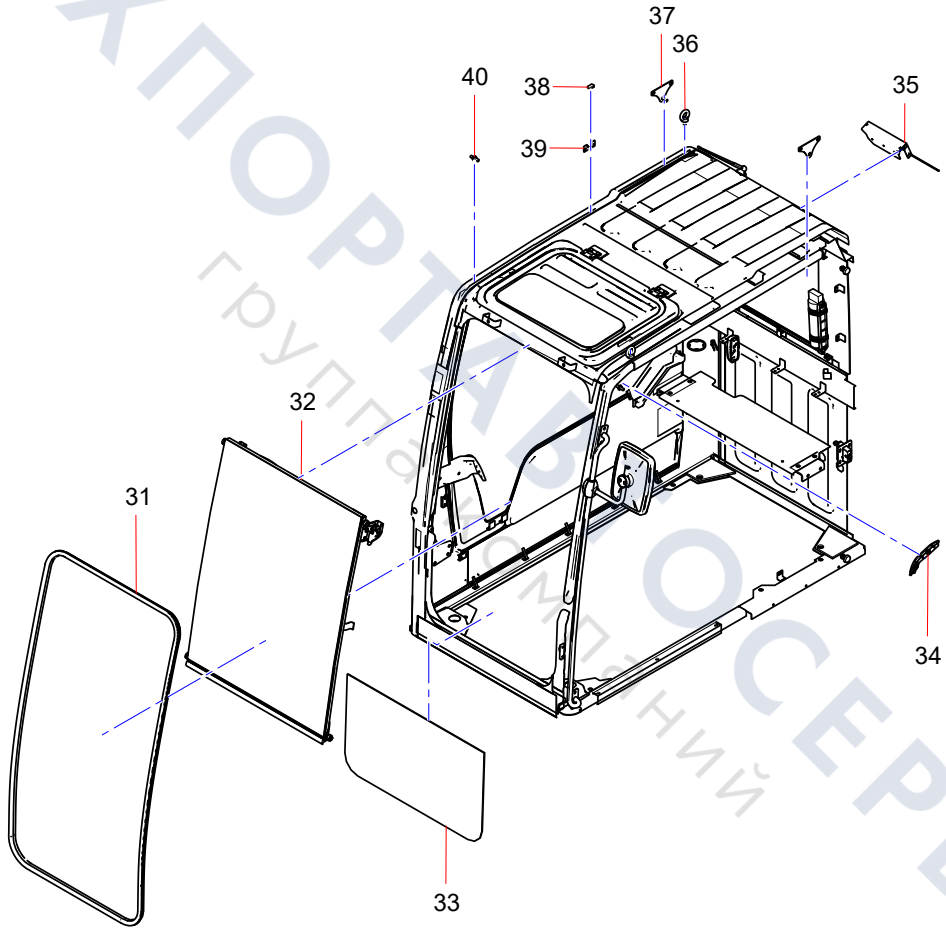

ТЕХПОРТАЛ СЕРВИС
группа компаний

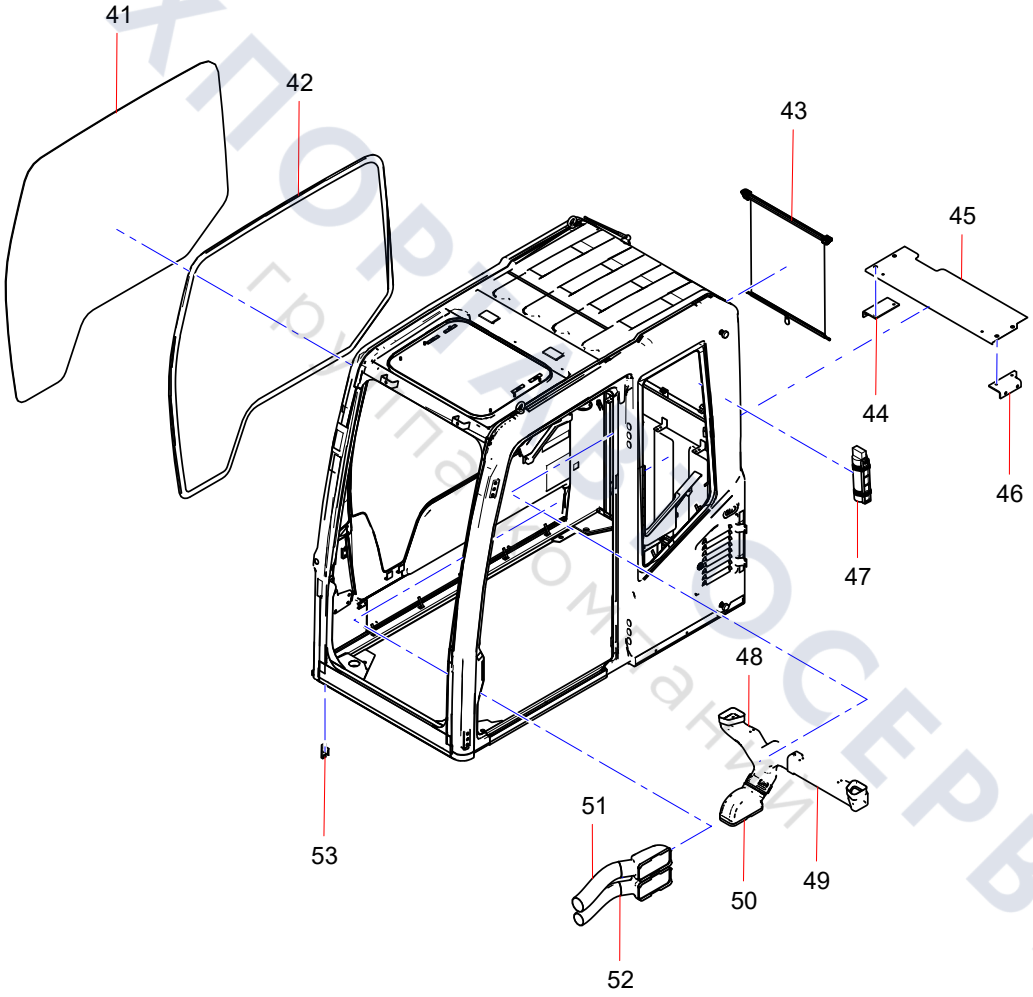

ТЕХПОРТ СЕРВИС
группа компаний

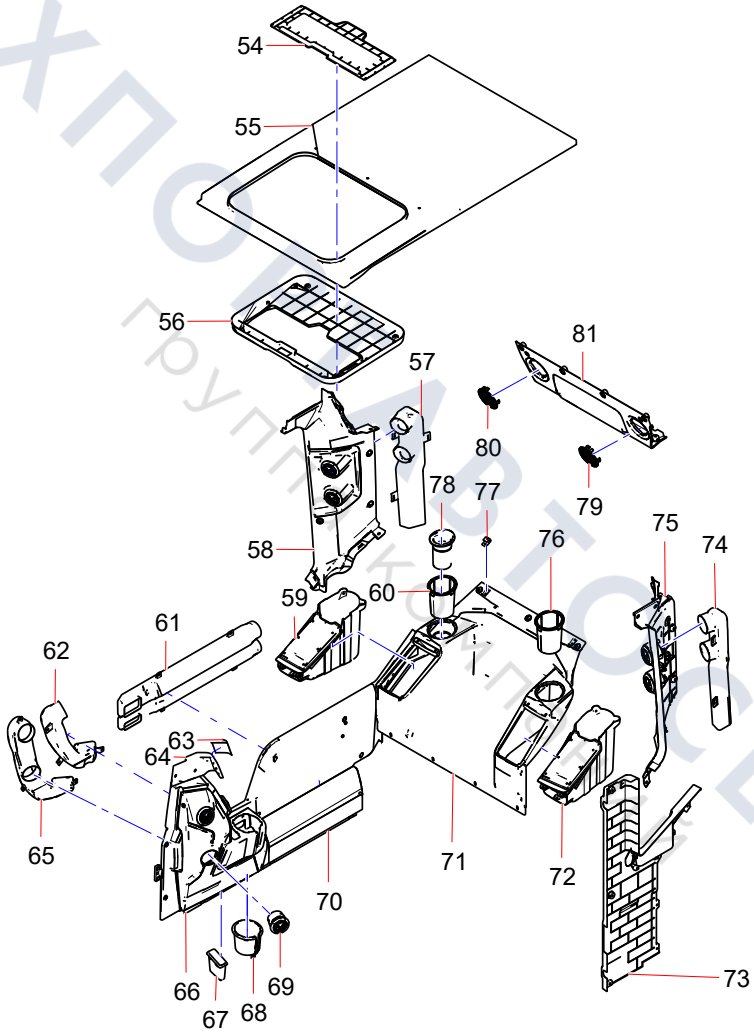

ТЕХПОМАВТОСЕРВИС
группа компаний

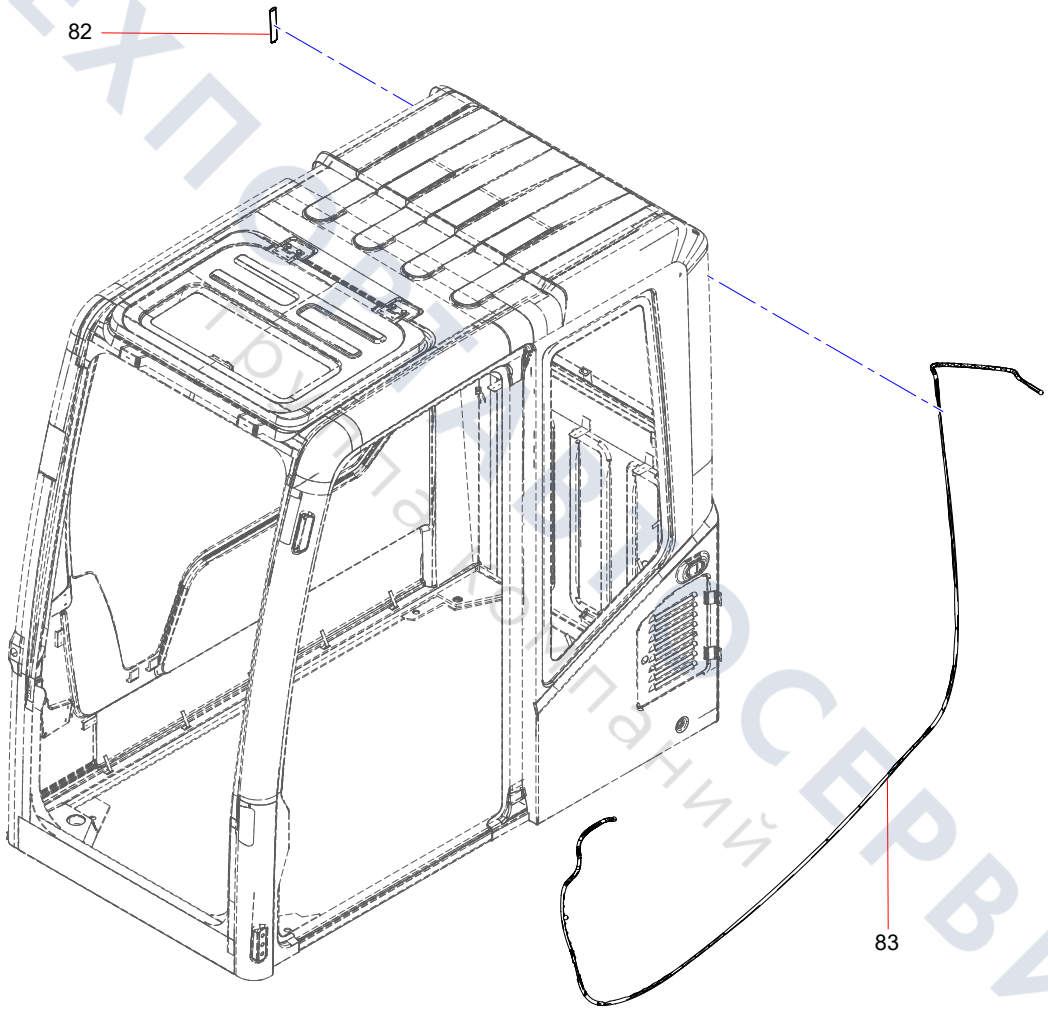

ТЕХПОСТАВОСЕРВИС
Группа компаний

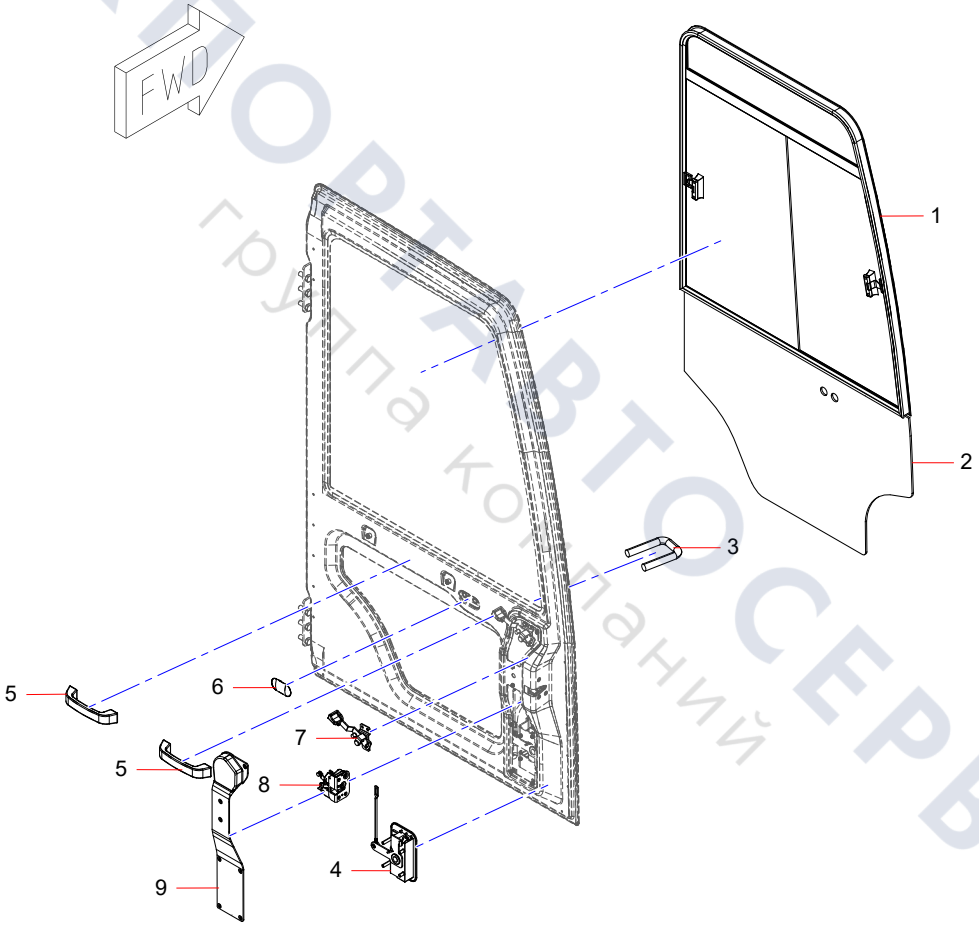

ТЕХПОРТАВТОСЕРВИС
группа компаний

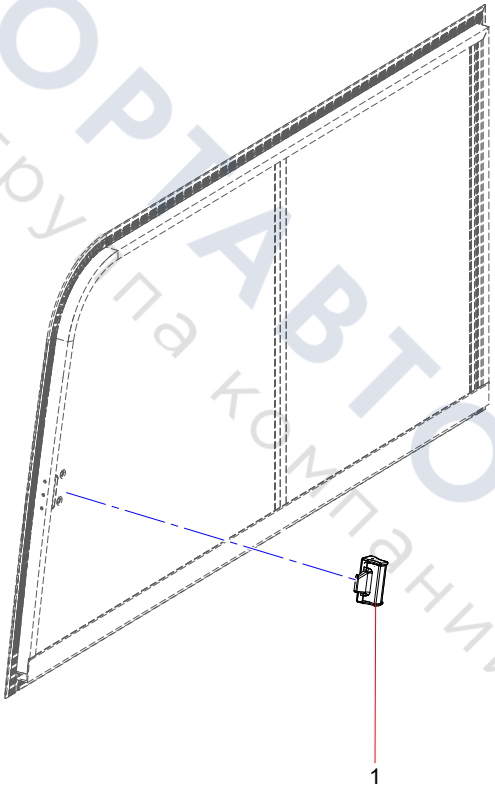

ТЕХПОРТАВТОСЕРВИС
группа компаний

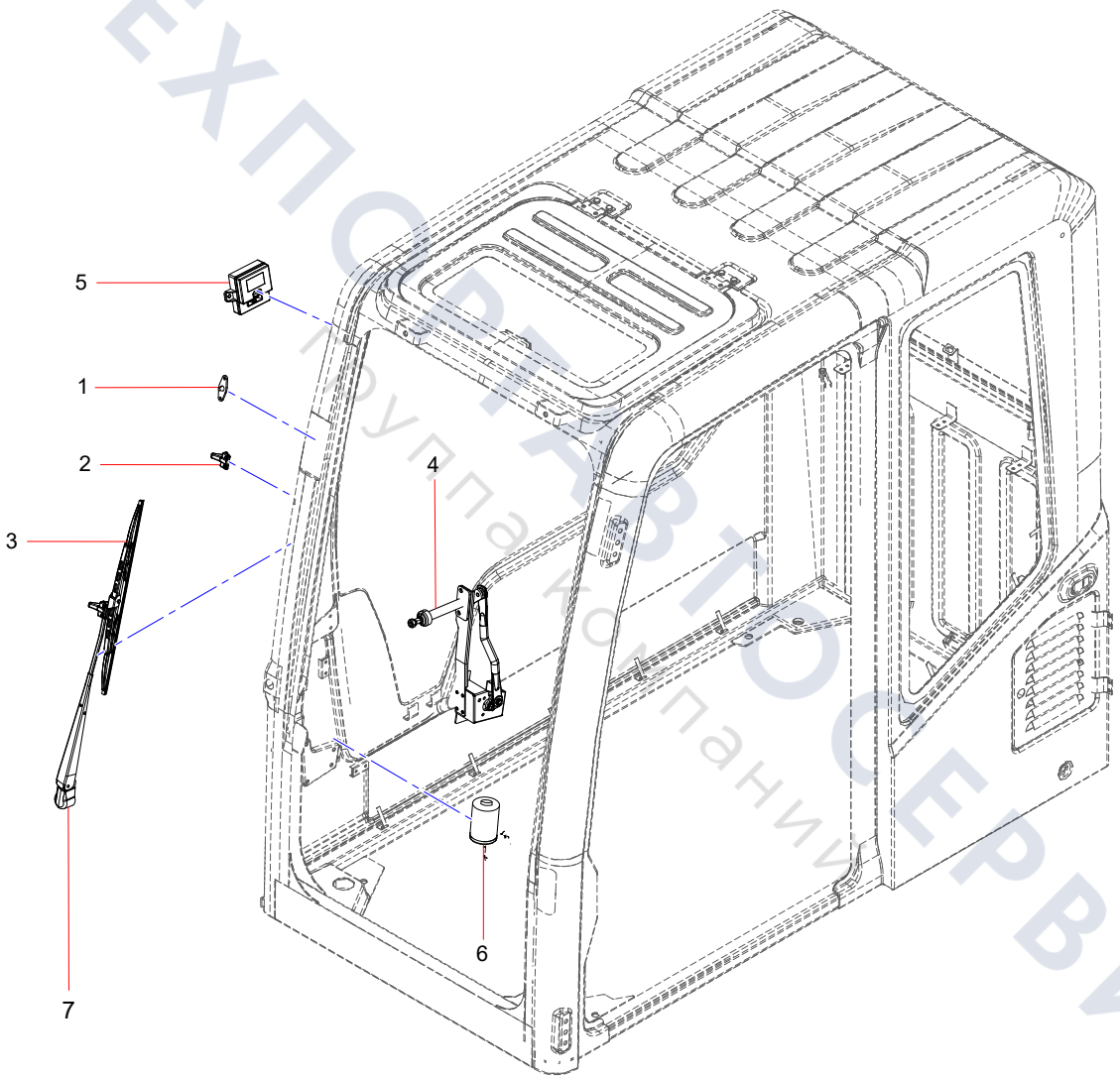

ТЕХПОМОЩЬ АВТОСЕРВИС
Запчасти и комплектующие

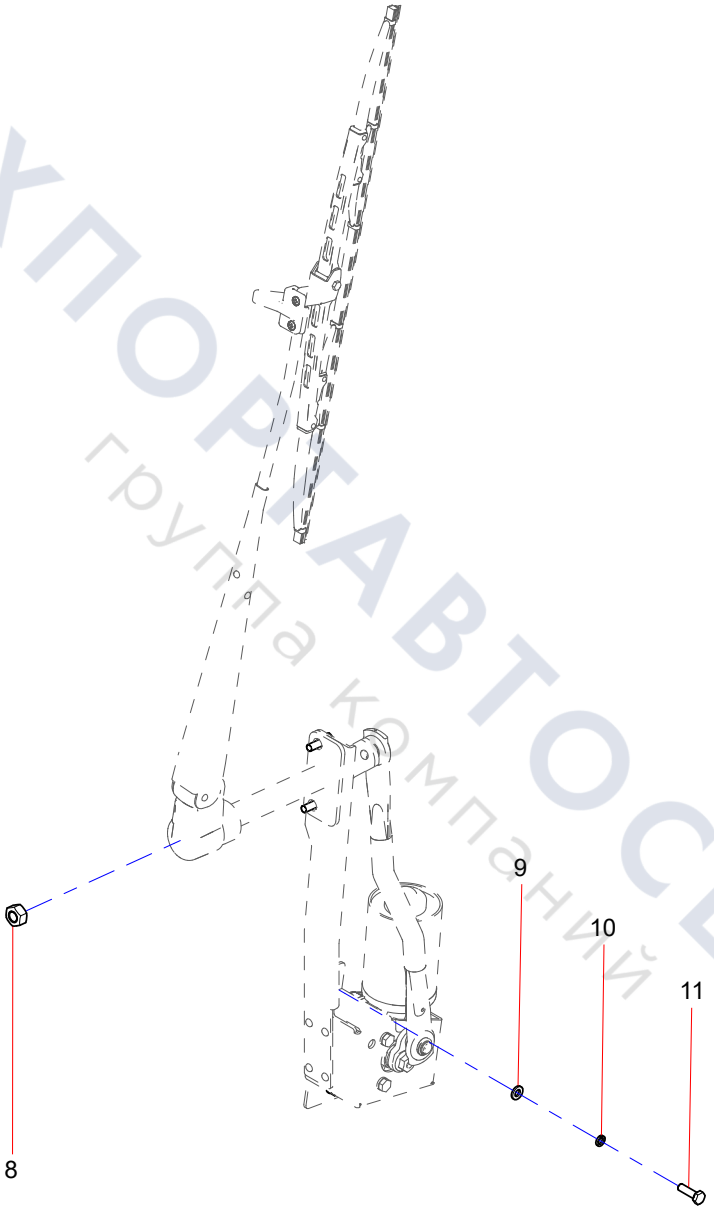

ТЕХПОРТАВТОСЕРВИС
группа компаний

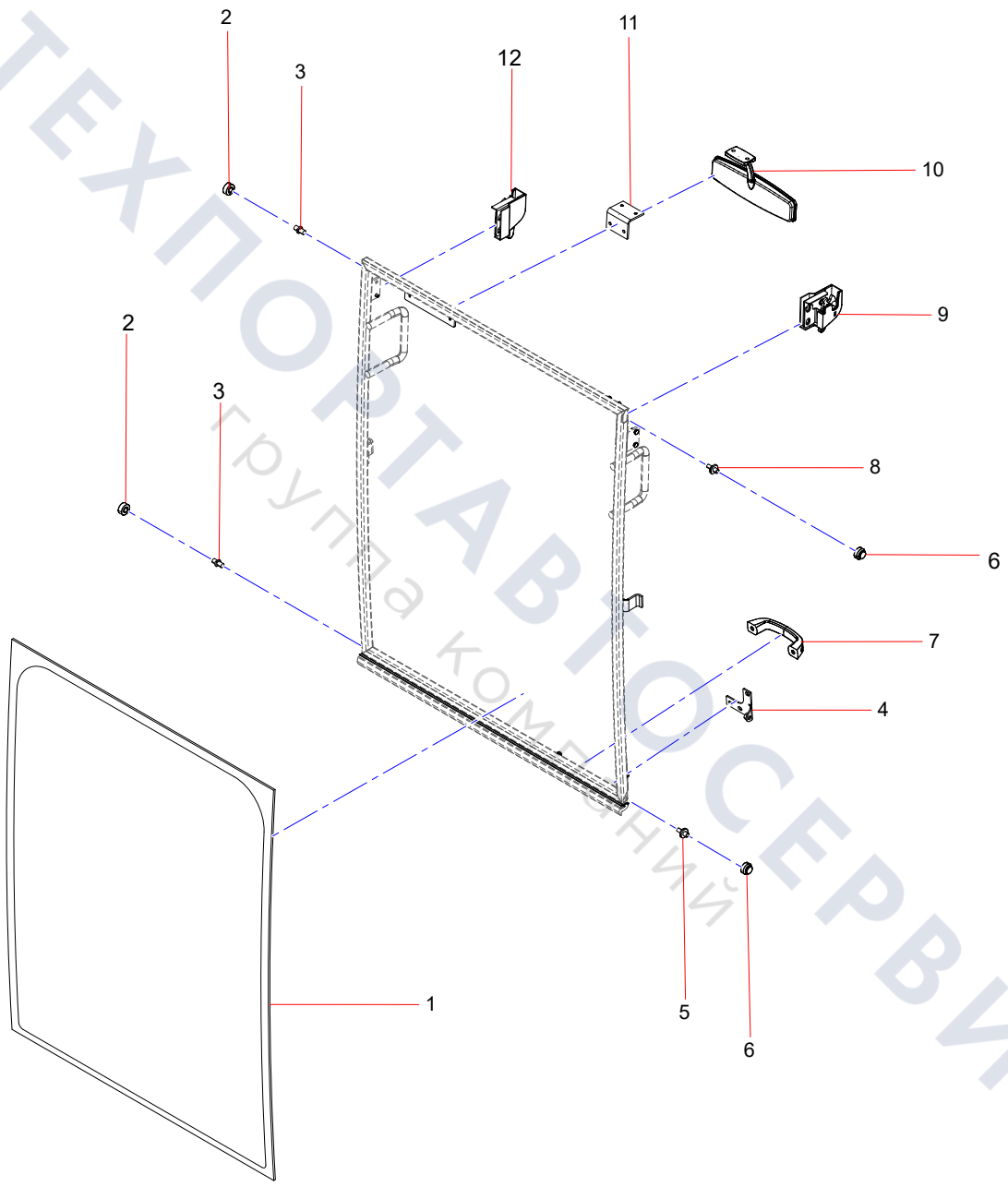

ТЕХПОРТАВТОСЕРВИС
группа компаний

Group 5

Hydraulic Pipe

ТЕХПОРТАВТОСЕРВИС
группа компаний

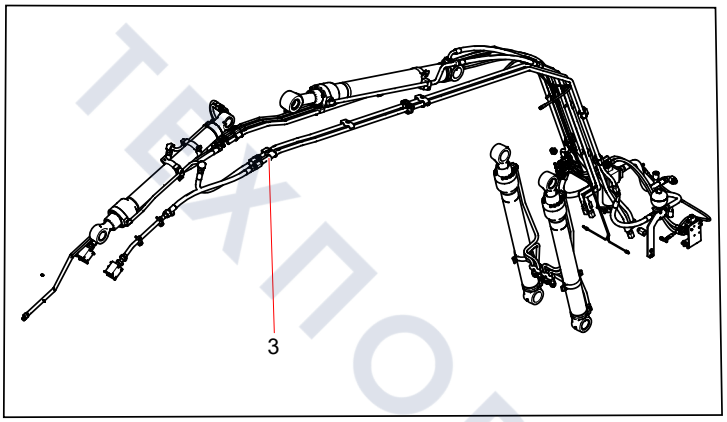

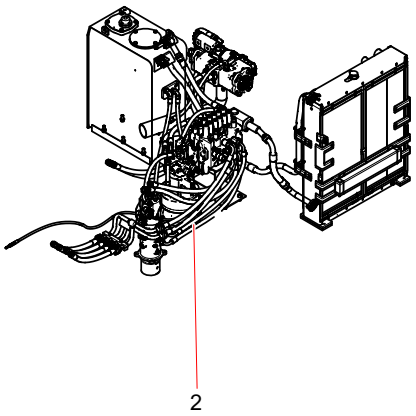

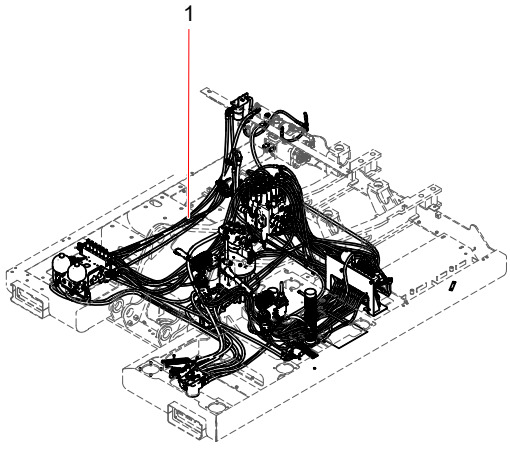

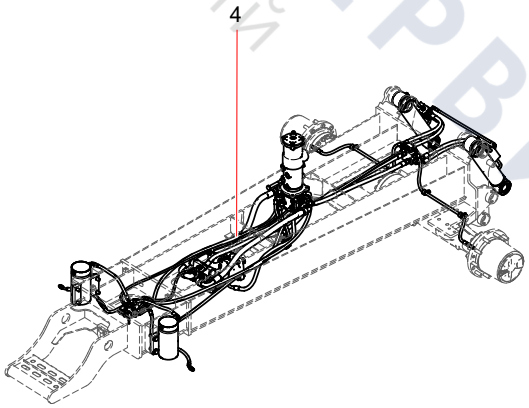

ТЕХПОРТАВТОСЕРВИС
группа компаний

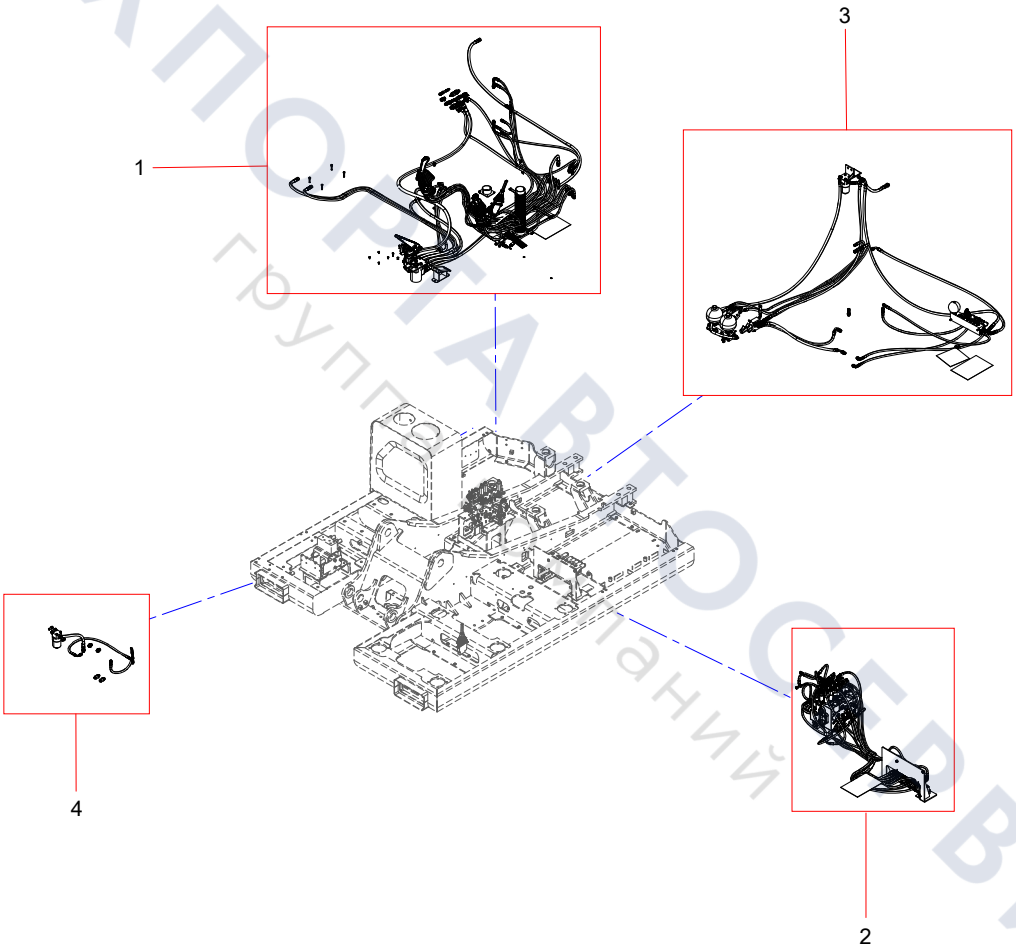

ТЕХПОРТАВТОСЕРВИС
группа компаний

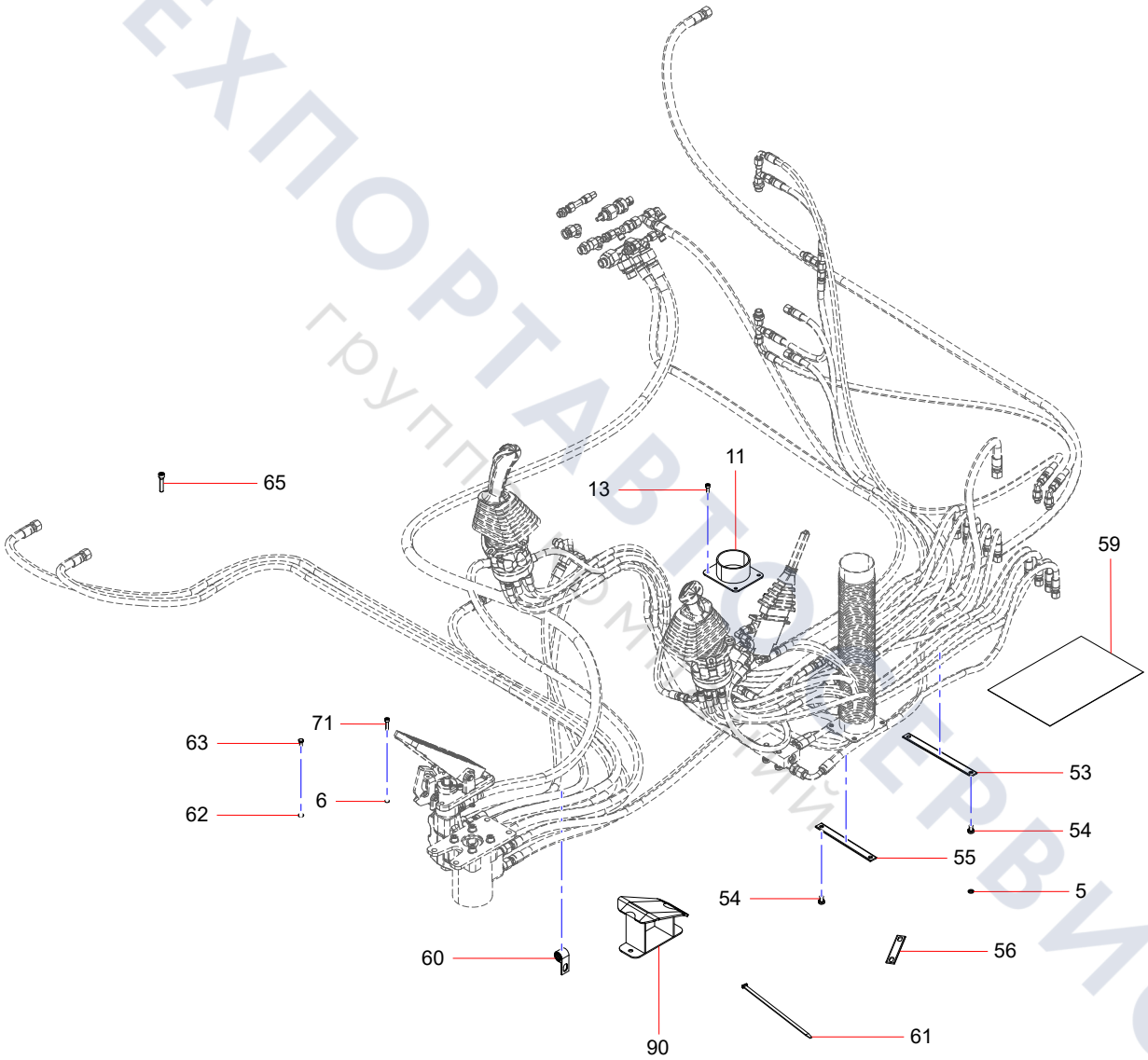

ТЕХПОРТАВТОСЕРВИС
группа компаний

PPC Pipe (2/13)

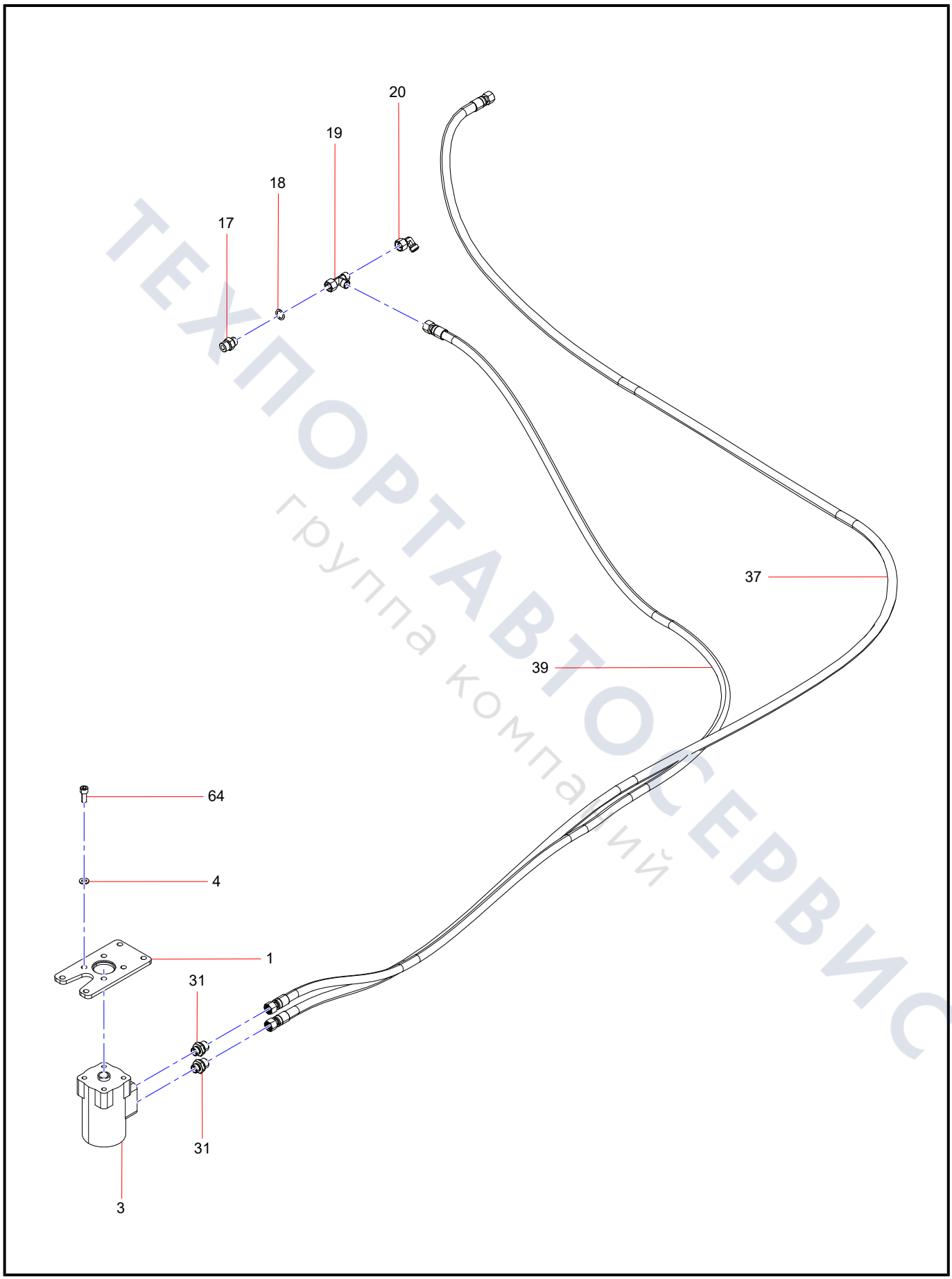

ТЕХПОРТАВТОСЕРВИС
группа компаний

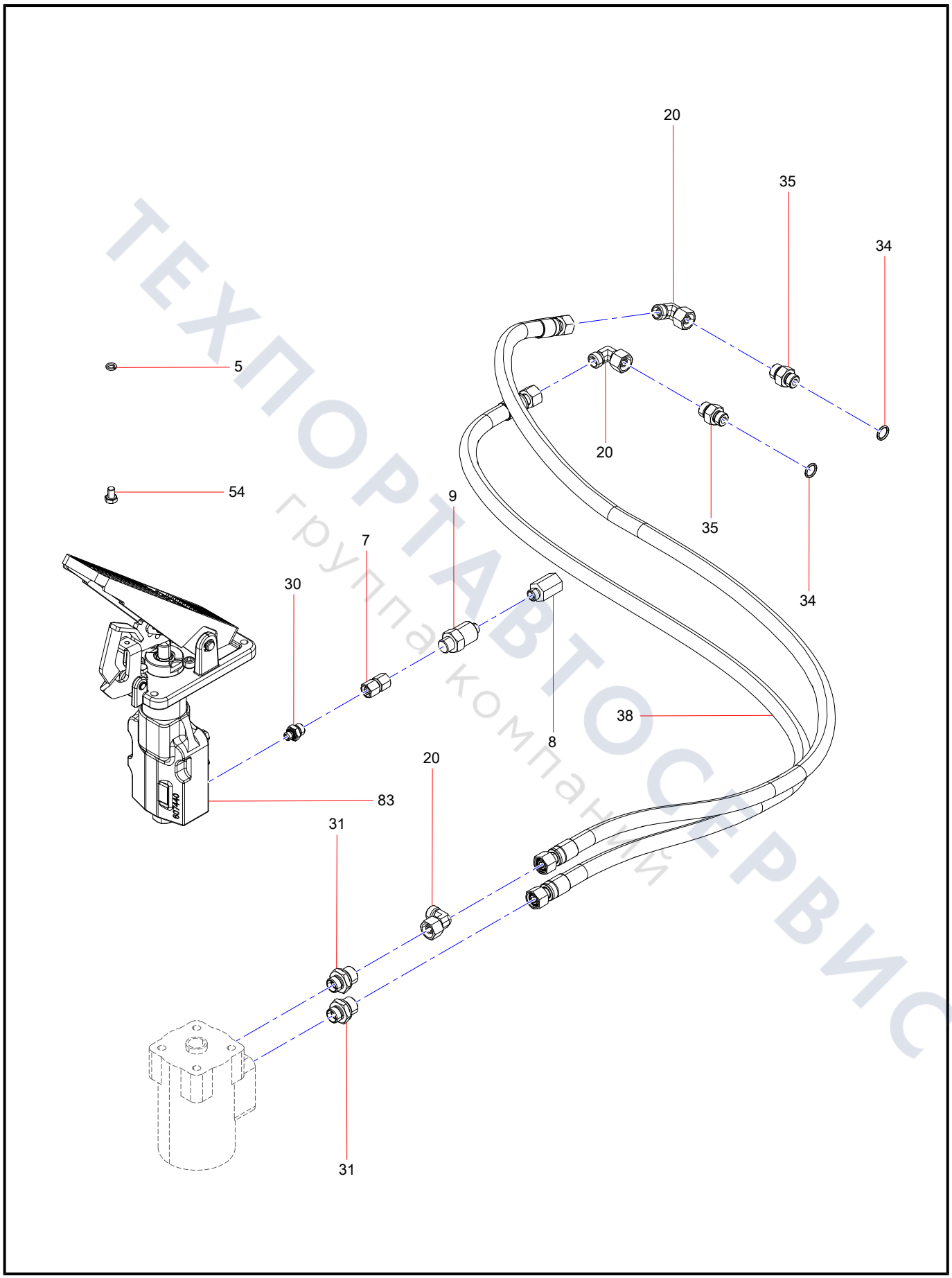

ТЕХПОРТАВТОСЕРВИС
группа компаний

PPC Pipe (4/13)

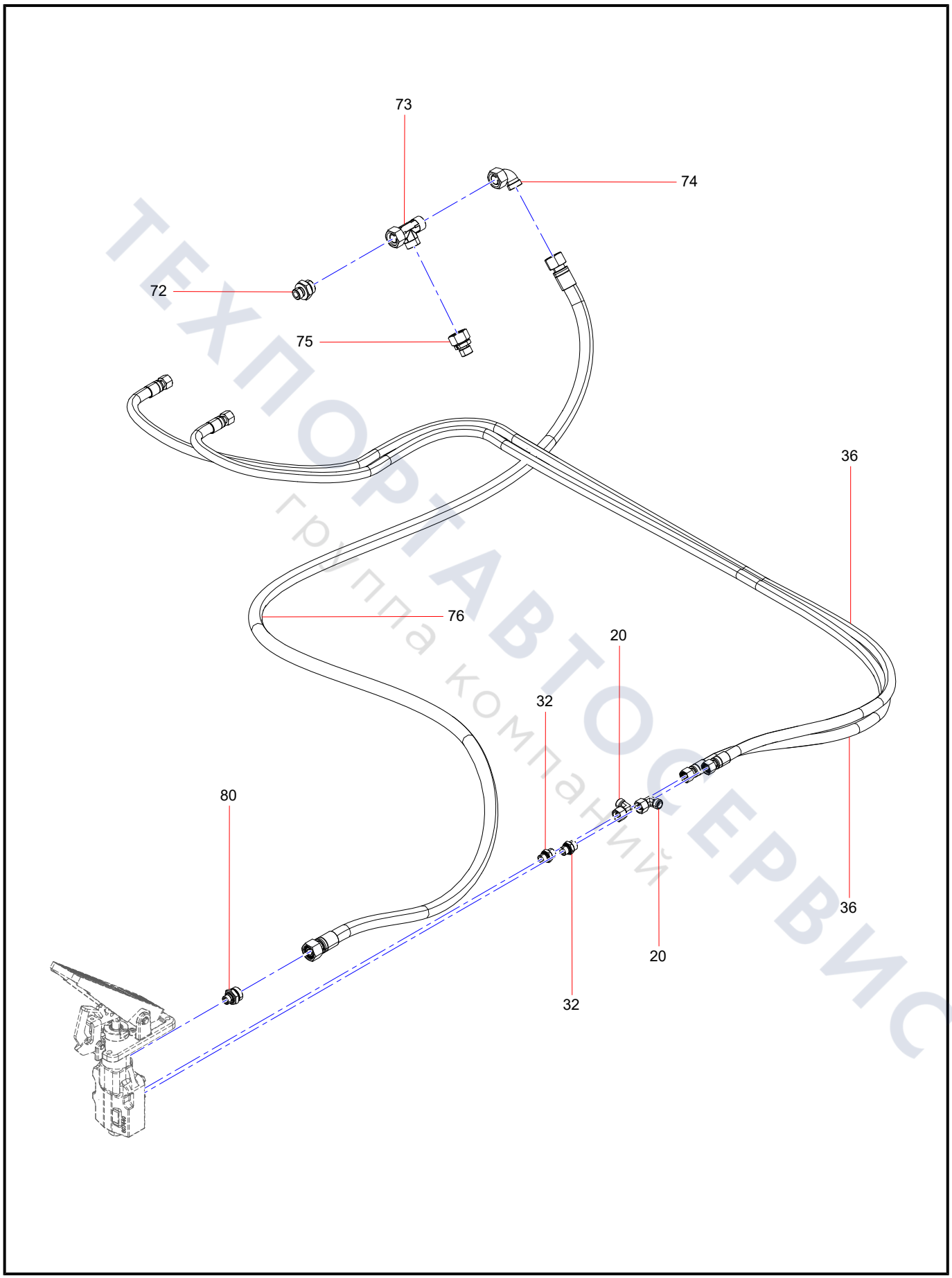

ТЕХПОРТАВТОСЕРВИС
группа компаний

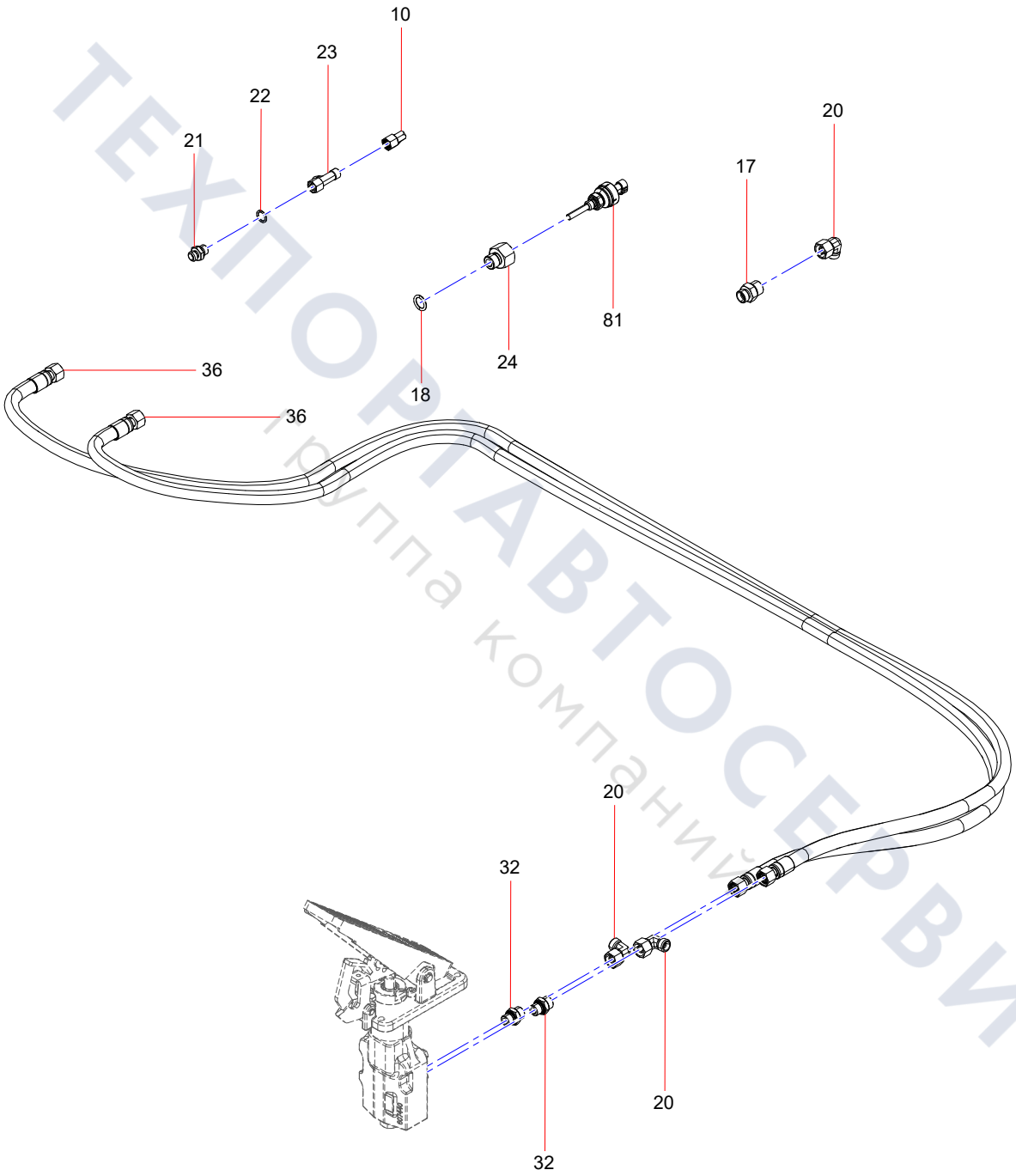

ТЕХПОРТАВТОСЕРВИС
Группа компаний

PPC Pipe (6/13)

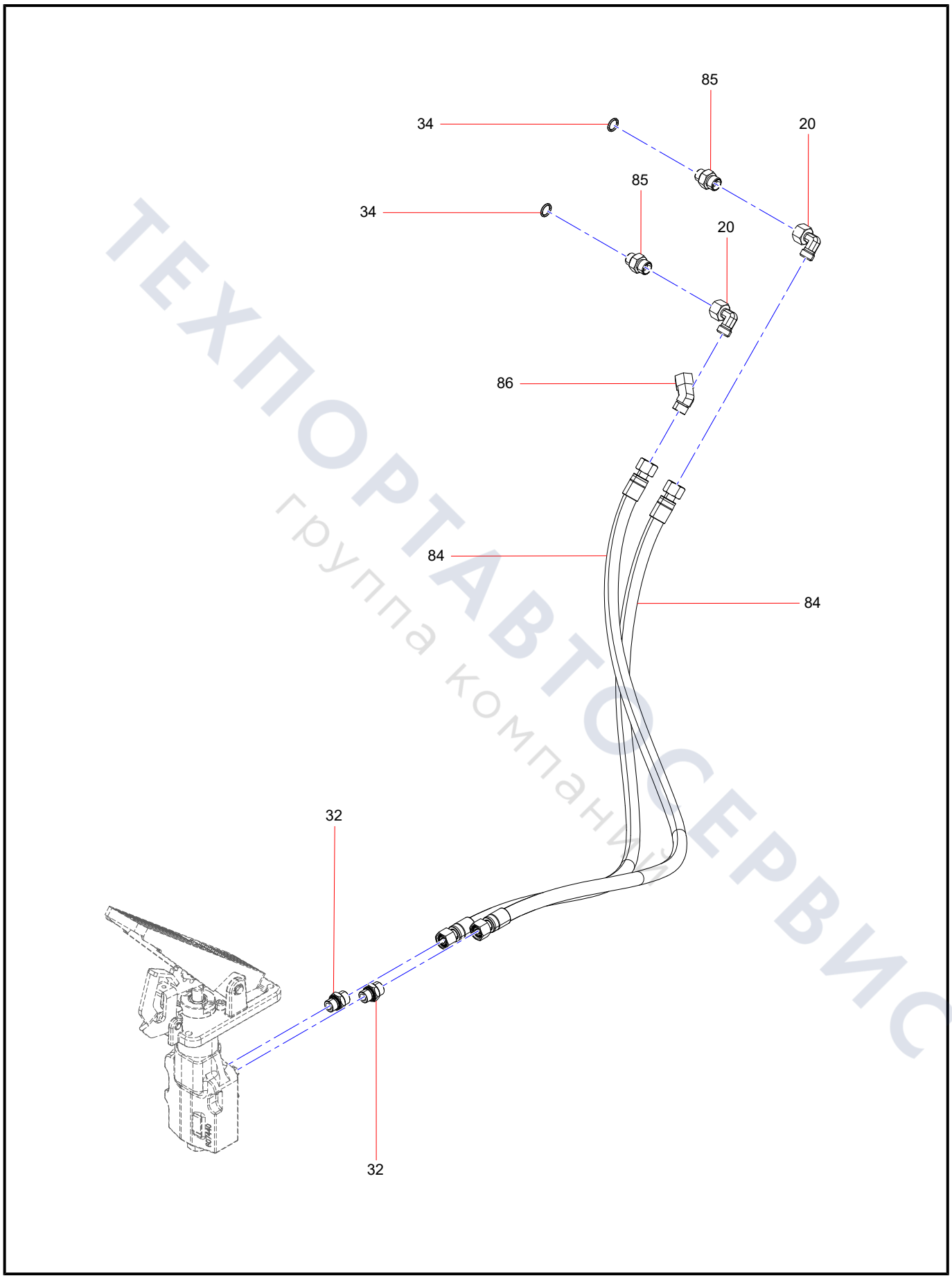

ТЕХПОРТАВТОСЕРВИС
группа компаний

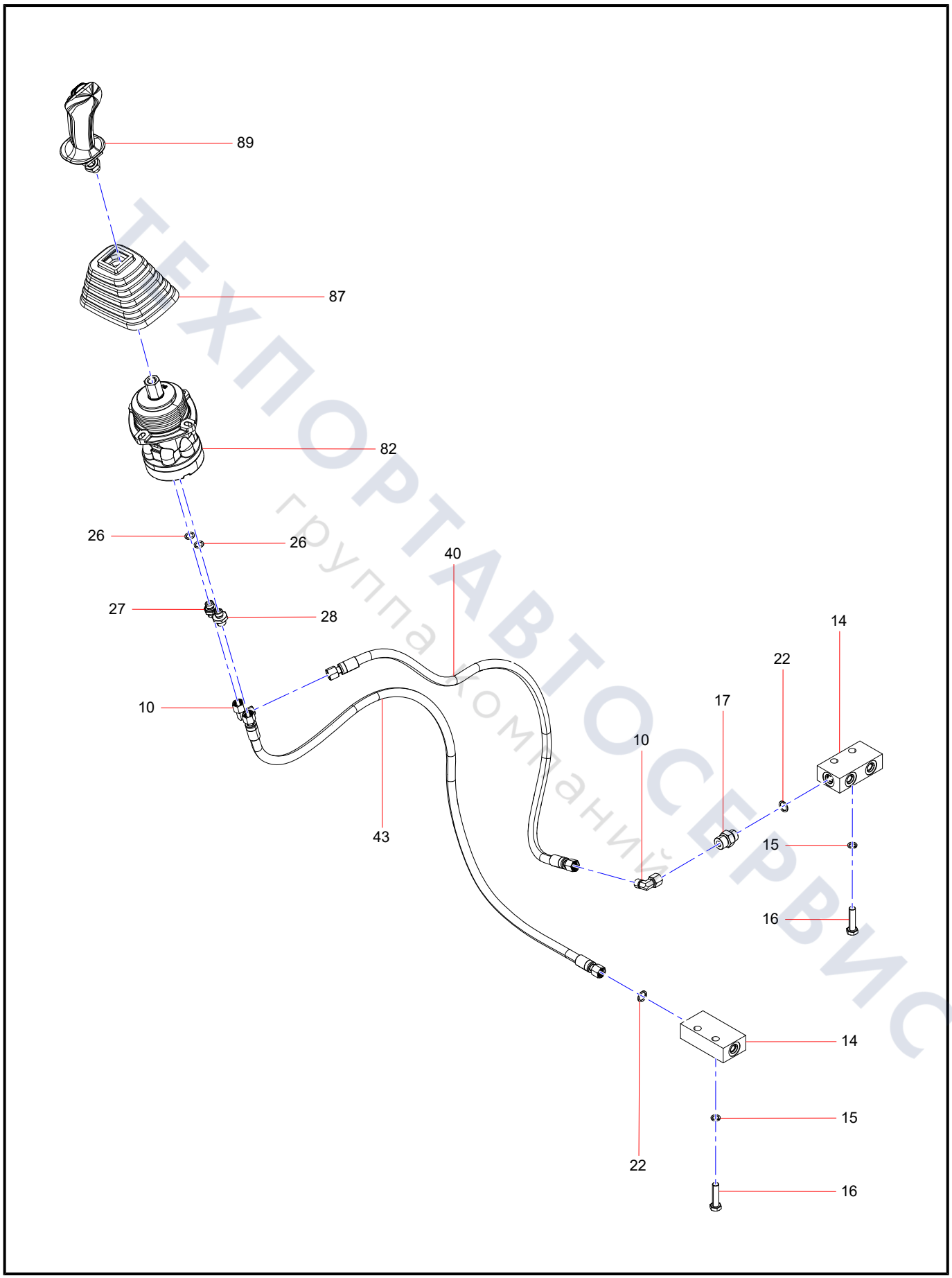

ТЕХПОРТАВТОСЕРВИС
группа компаний

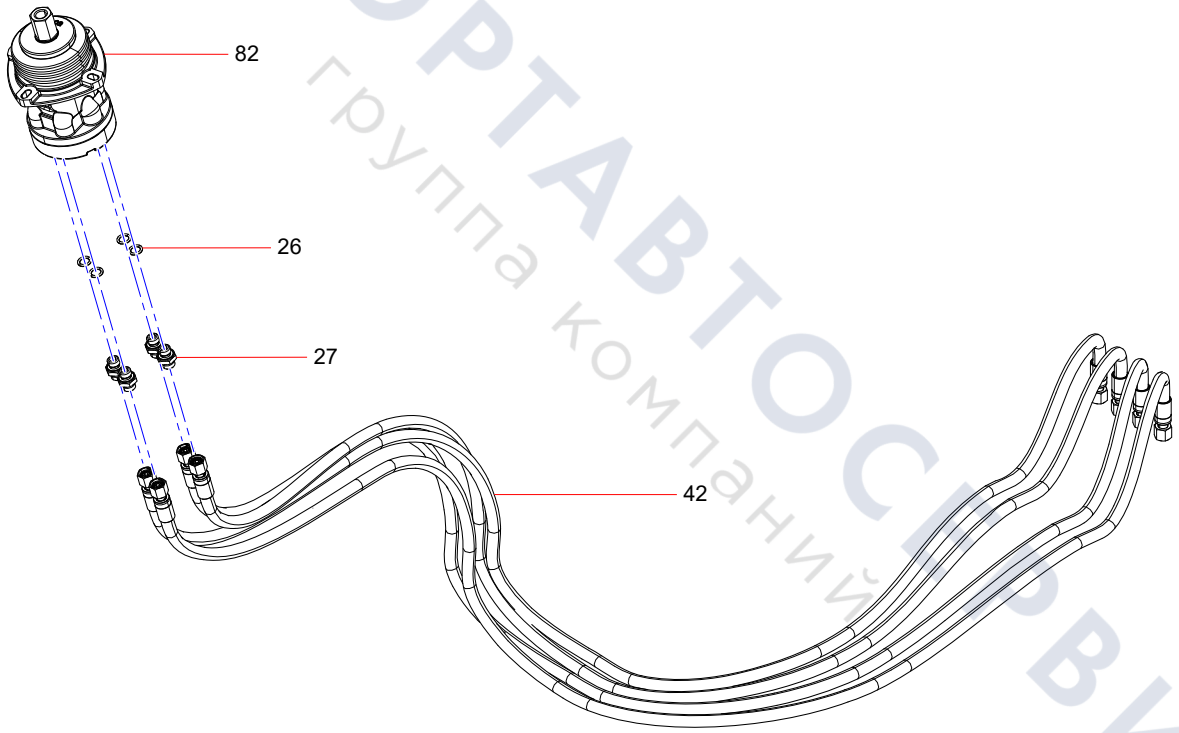

ТЕХПОРТАВТОСЕРВИС
группа компаний

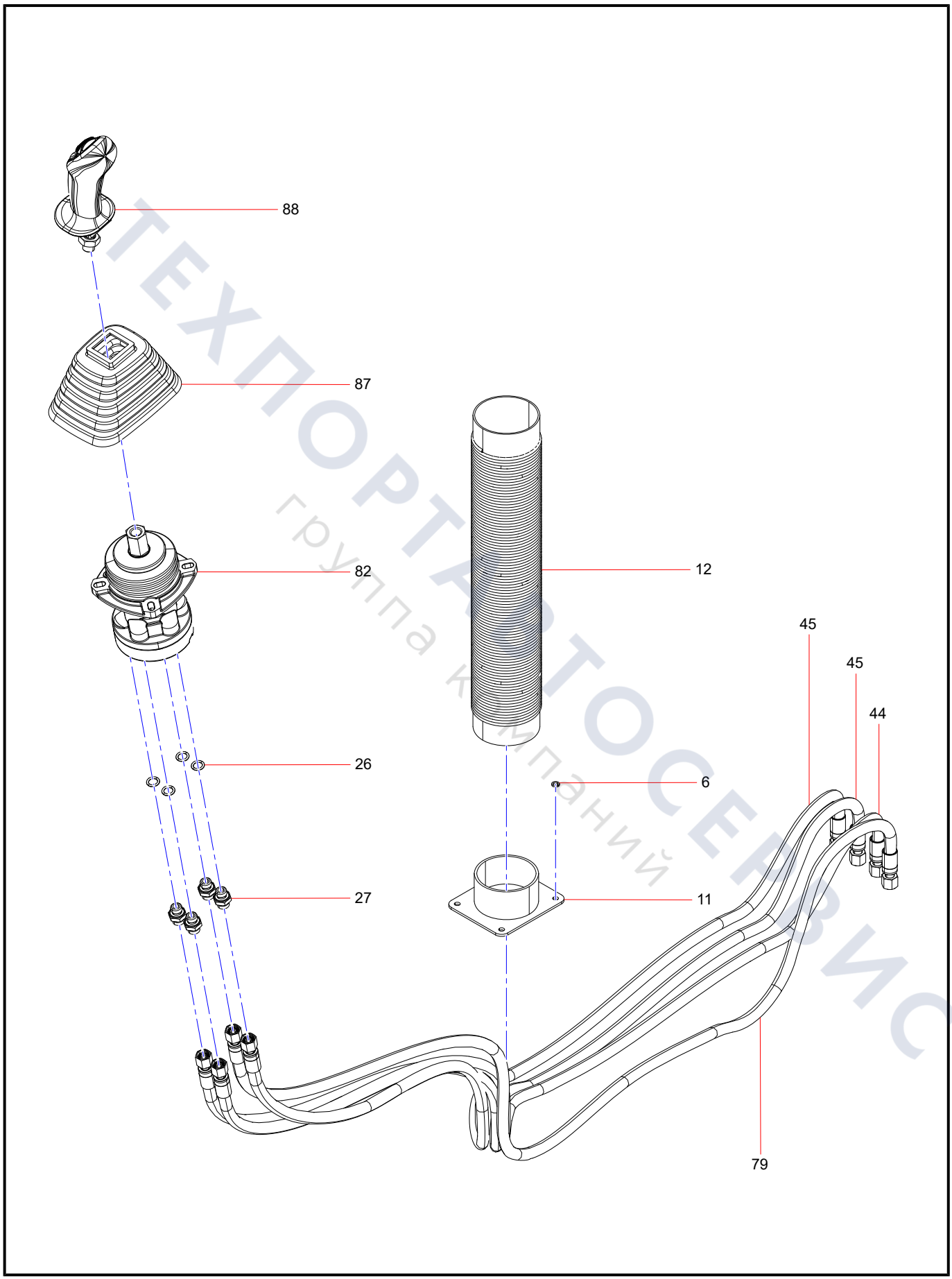

ТЕХПОРТ АВТОСЕРВИС
группа компаний

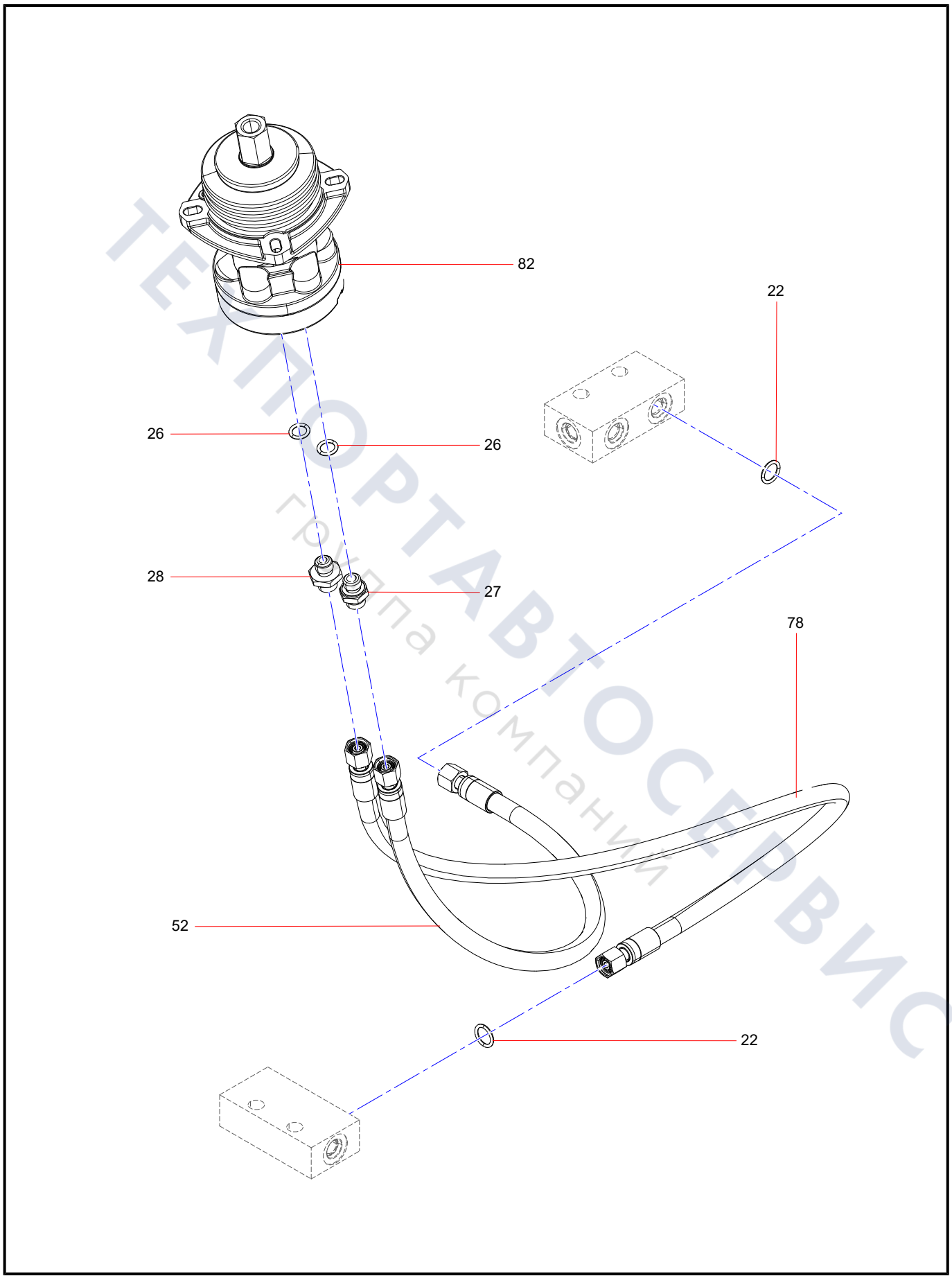

ТЕХПОРТАВТОСЕРВИС
группа компаний

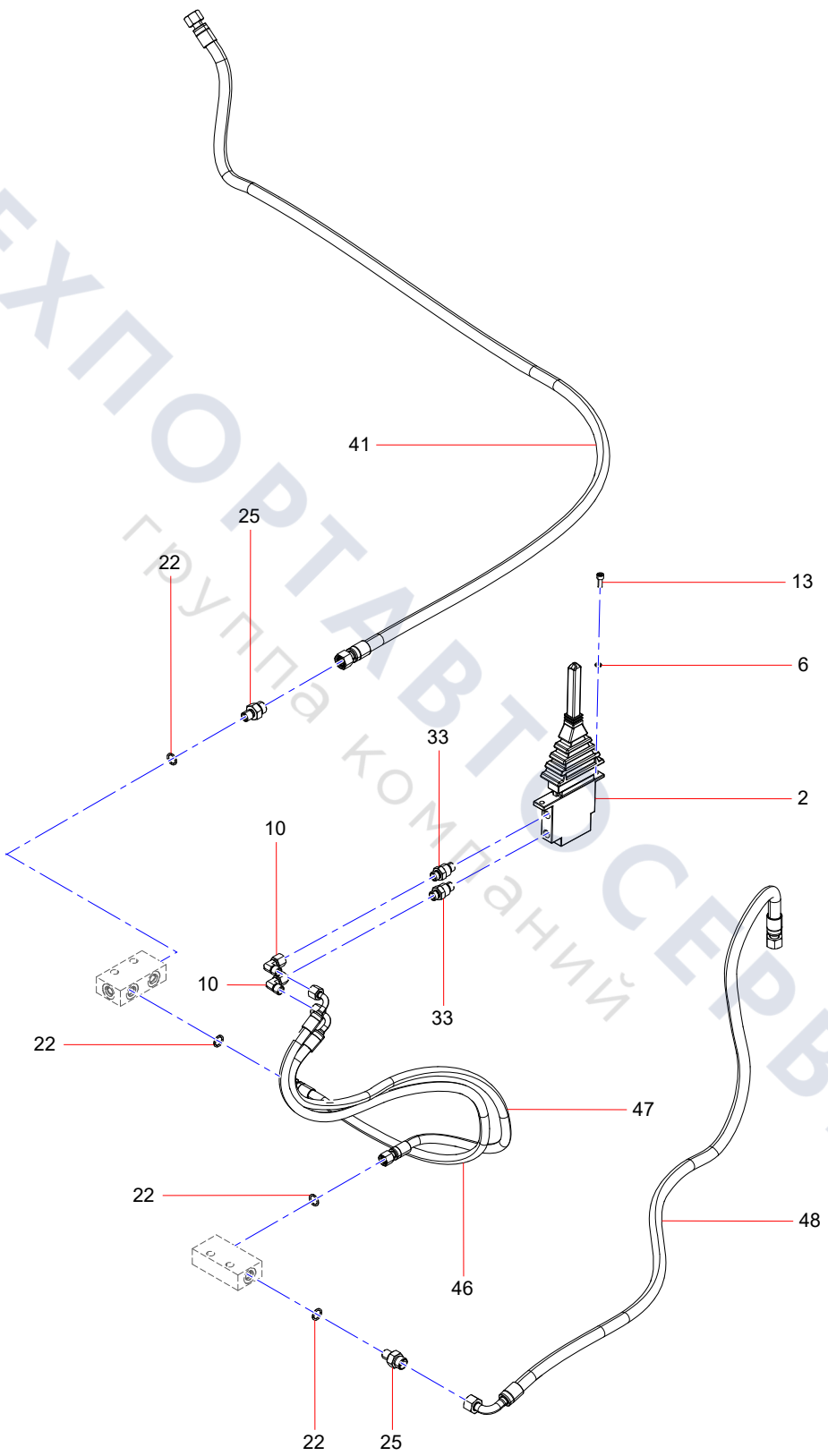

ТЕХПОРТАВТОСЕРВИС
группа компаний

PPC Pipe (12/13)

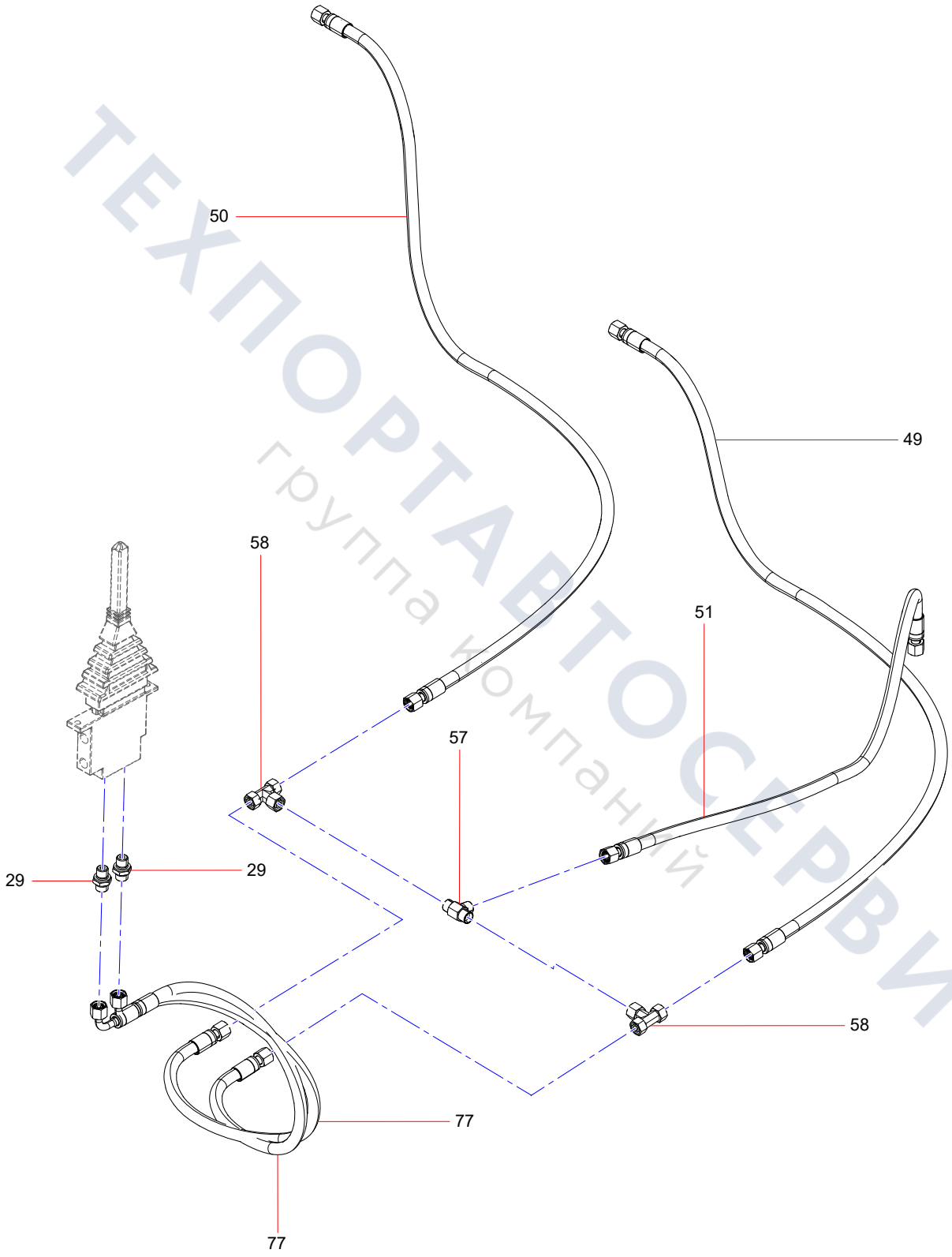

ТЕХПОРТАВТОСЕРВИС
группа компаний

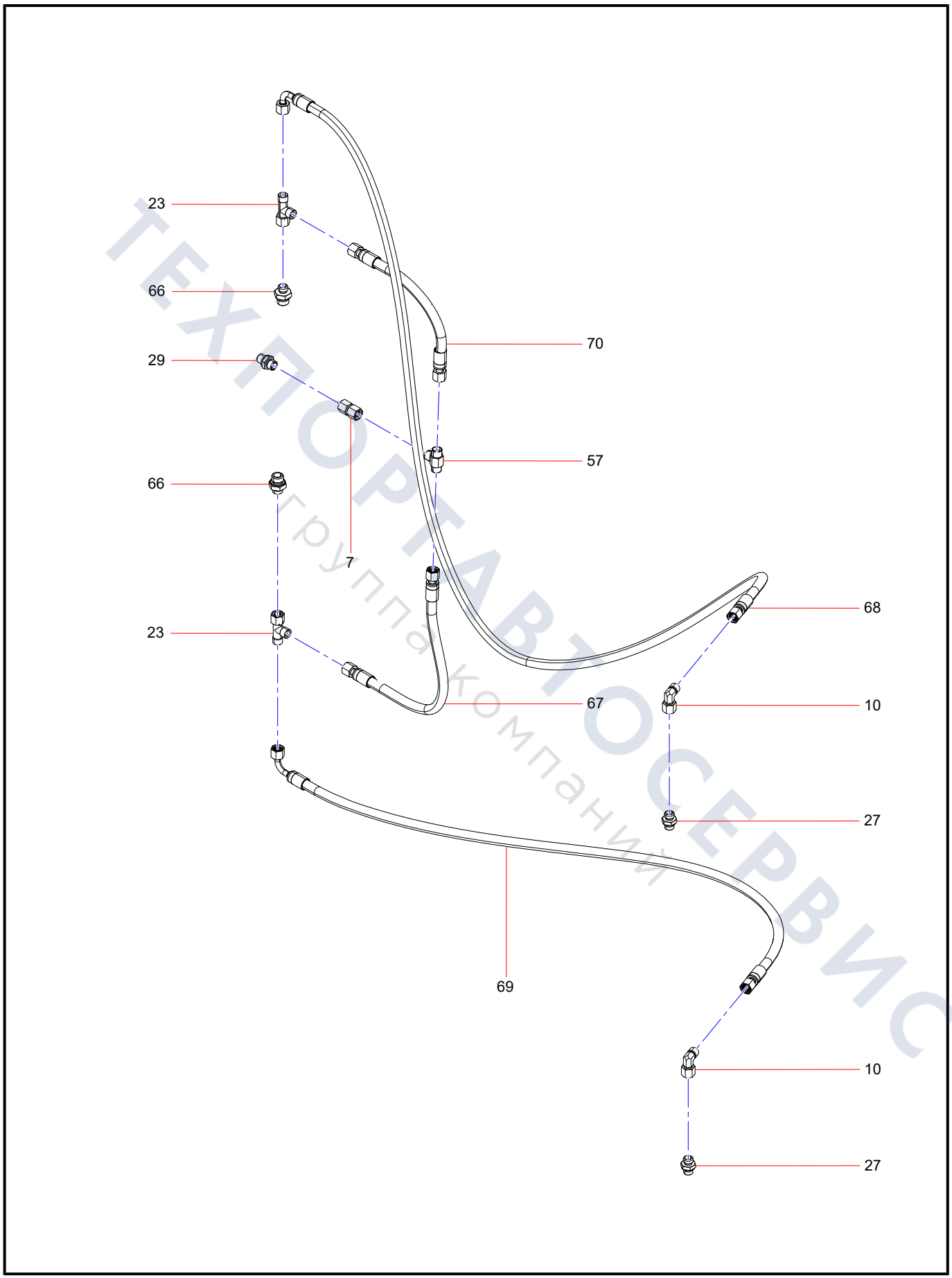

ТЕХПОРТАВТОСЕРВИС
группа компаний

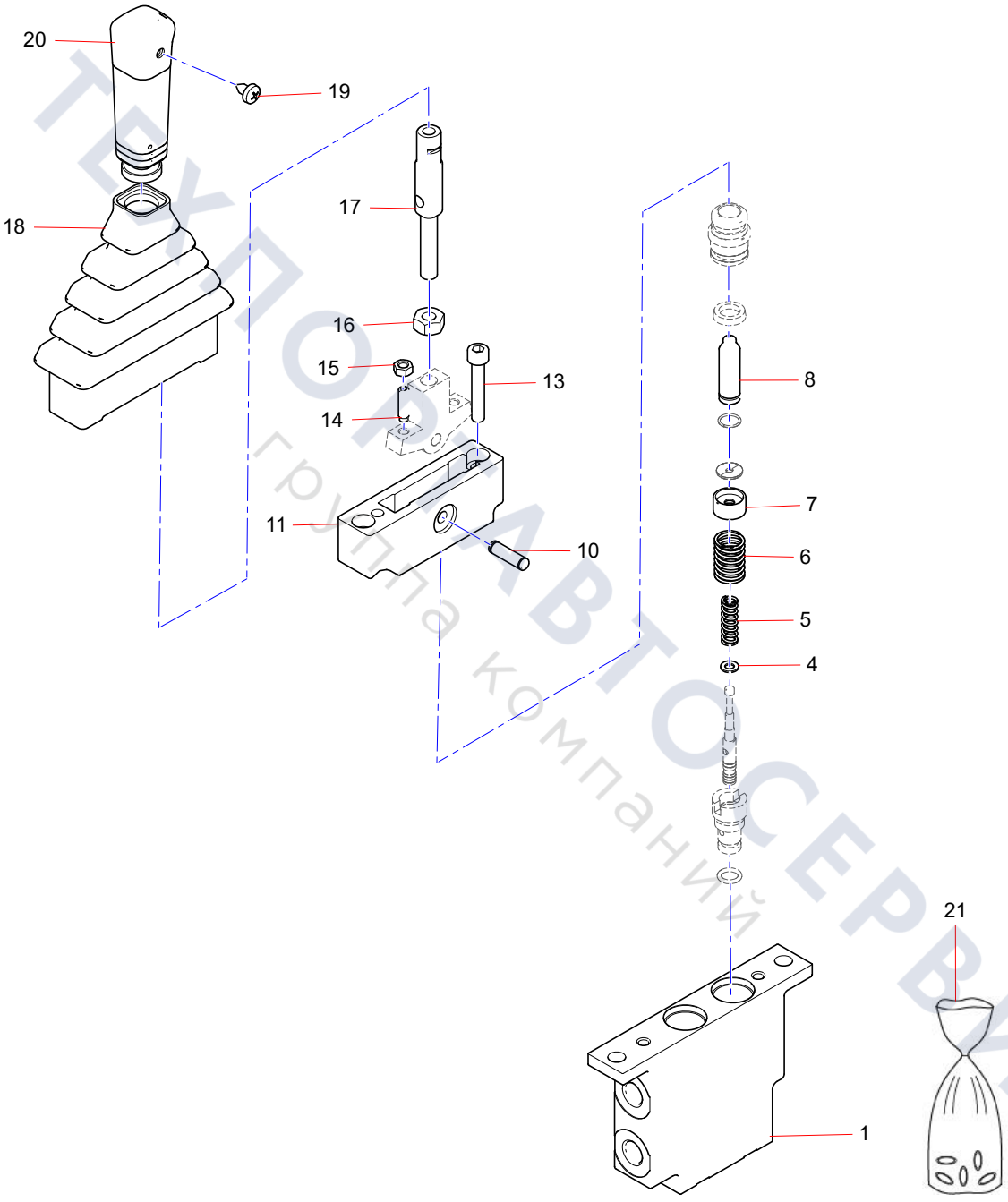

ТЕХПОРТАВТОСЕРВИС
группа компаний

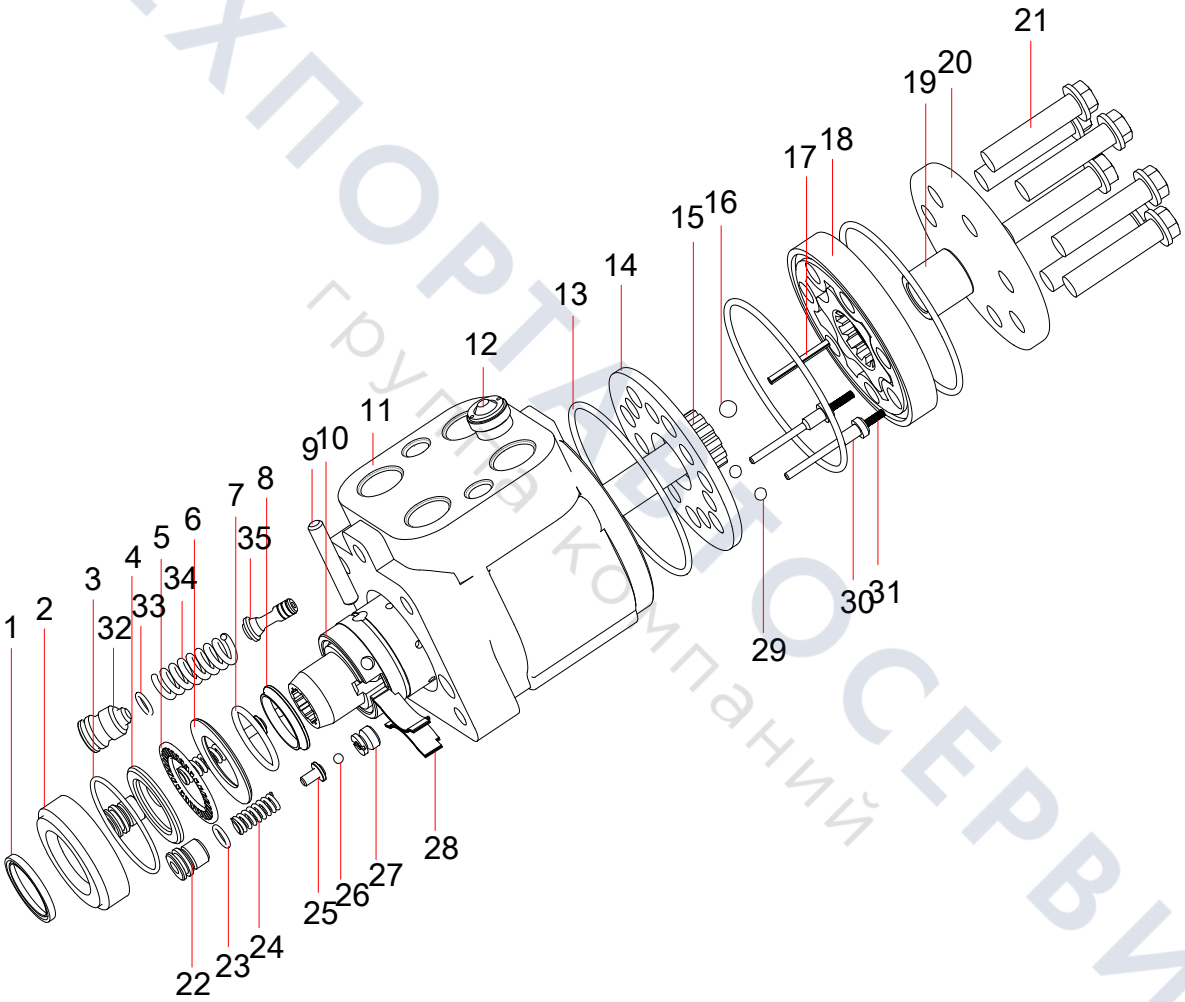

ТЕХПОРТ СЕРВИС
группа компаний

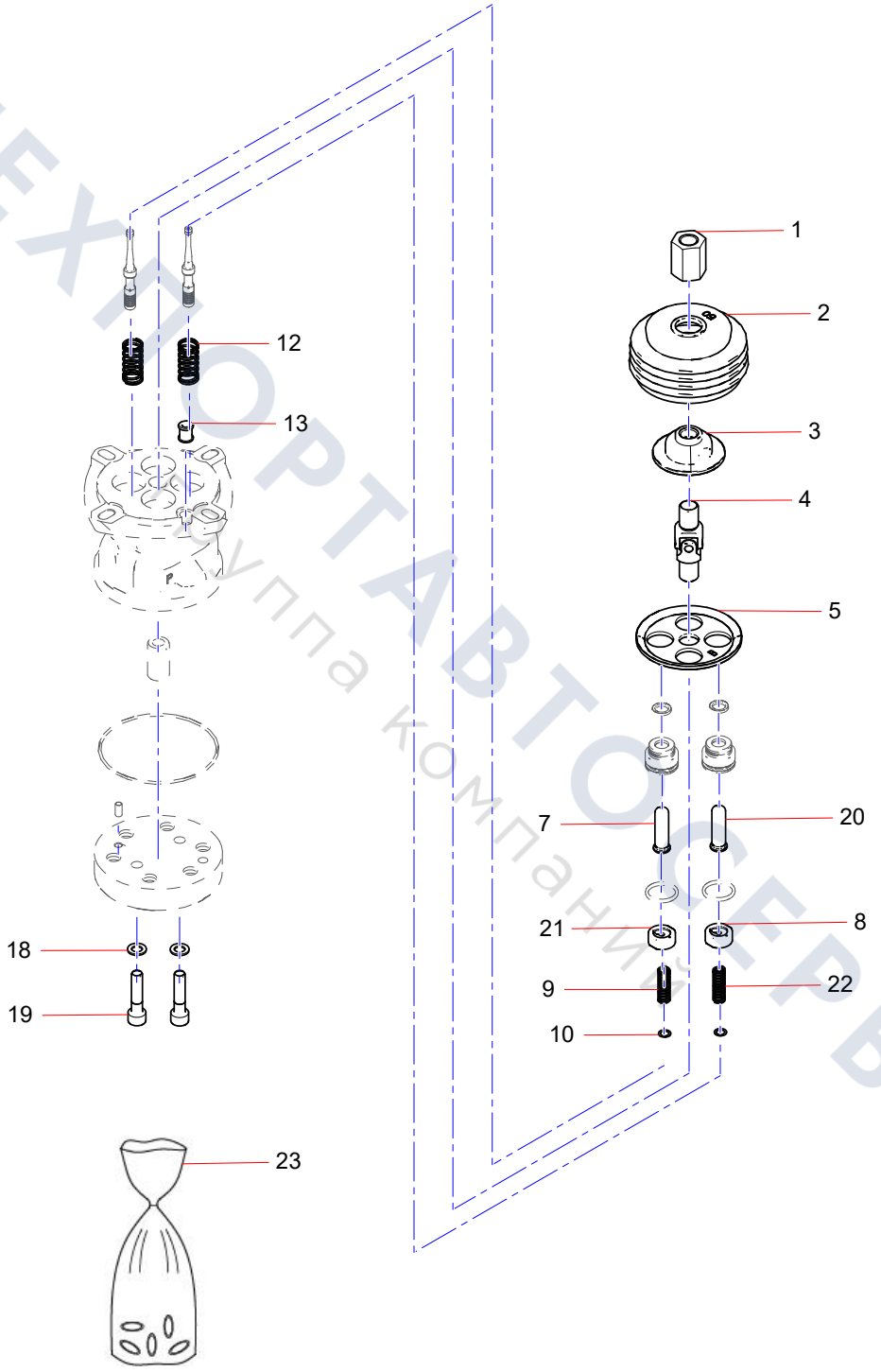

ТЕХПОРТАВТОСЕРВИС
Группа компаний

Main Valve Pipe (1/13)

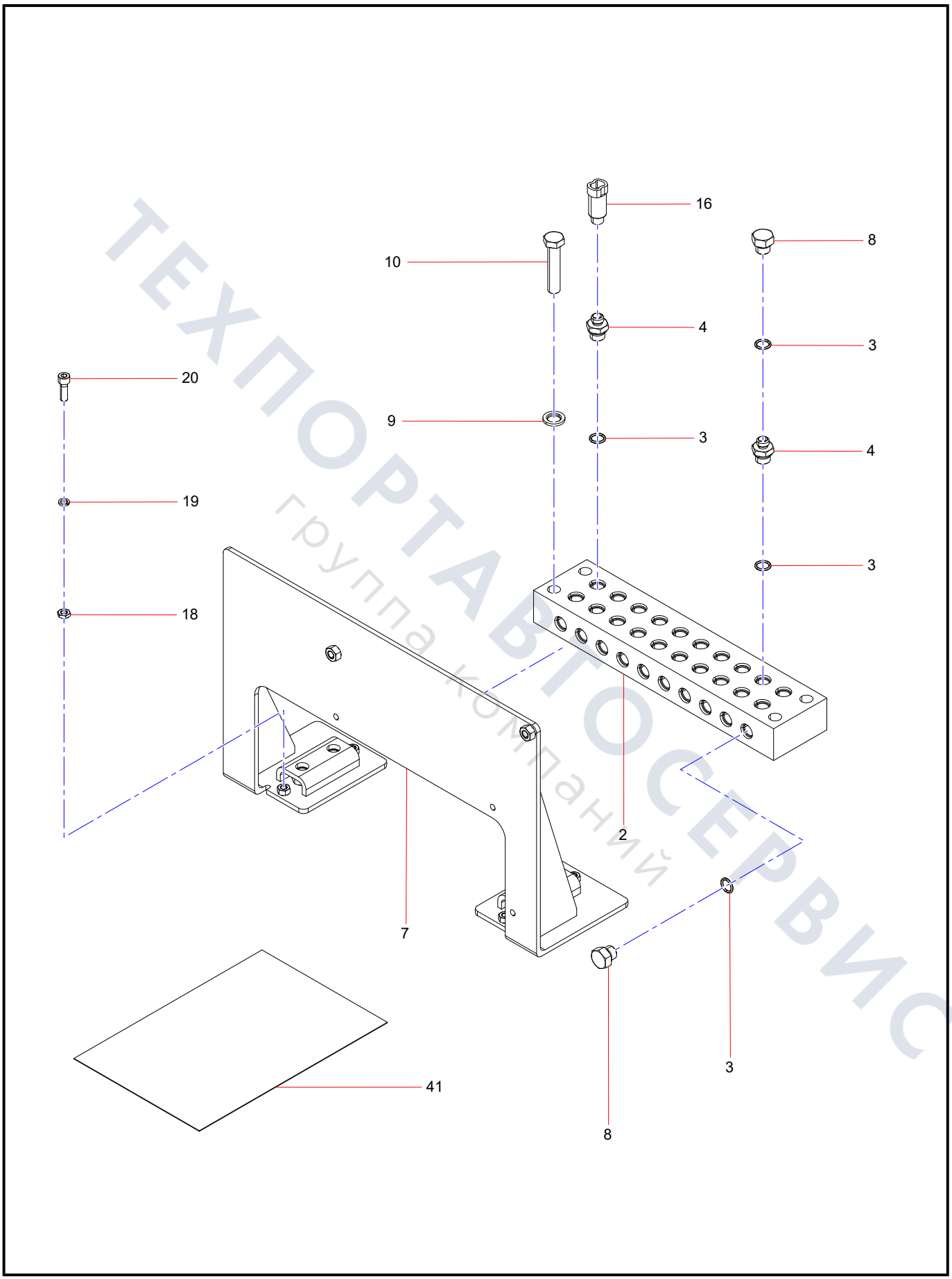

ТЕХПОРТАВТОСЕРВИС
группа компаний

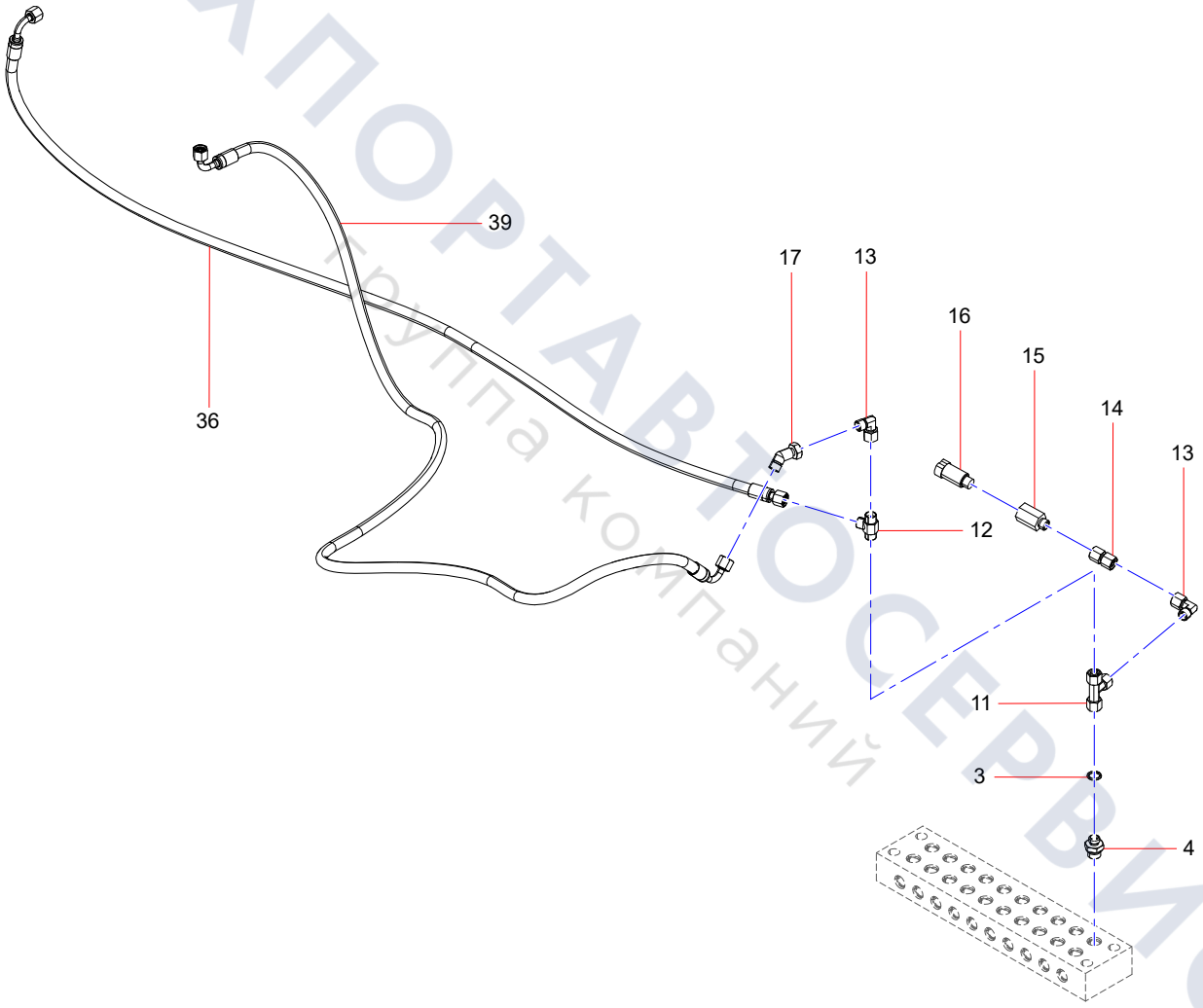

ТЕХПОРТАВТОСЕРВИС
Группа компаний

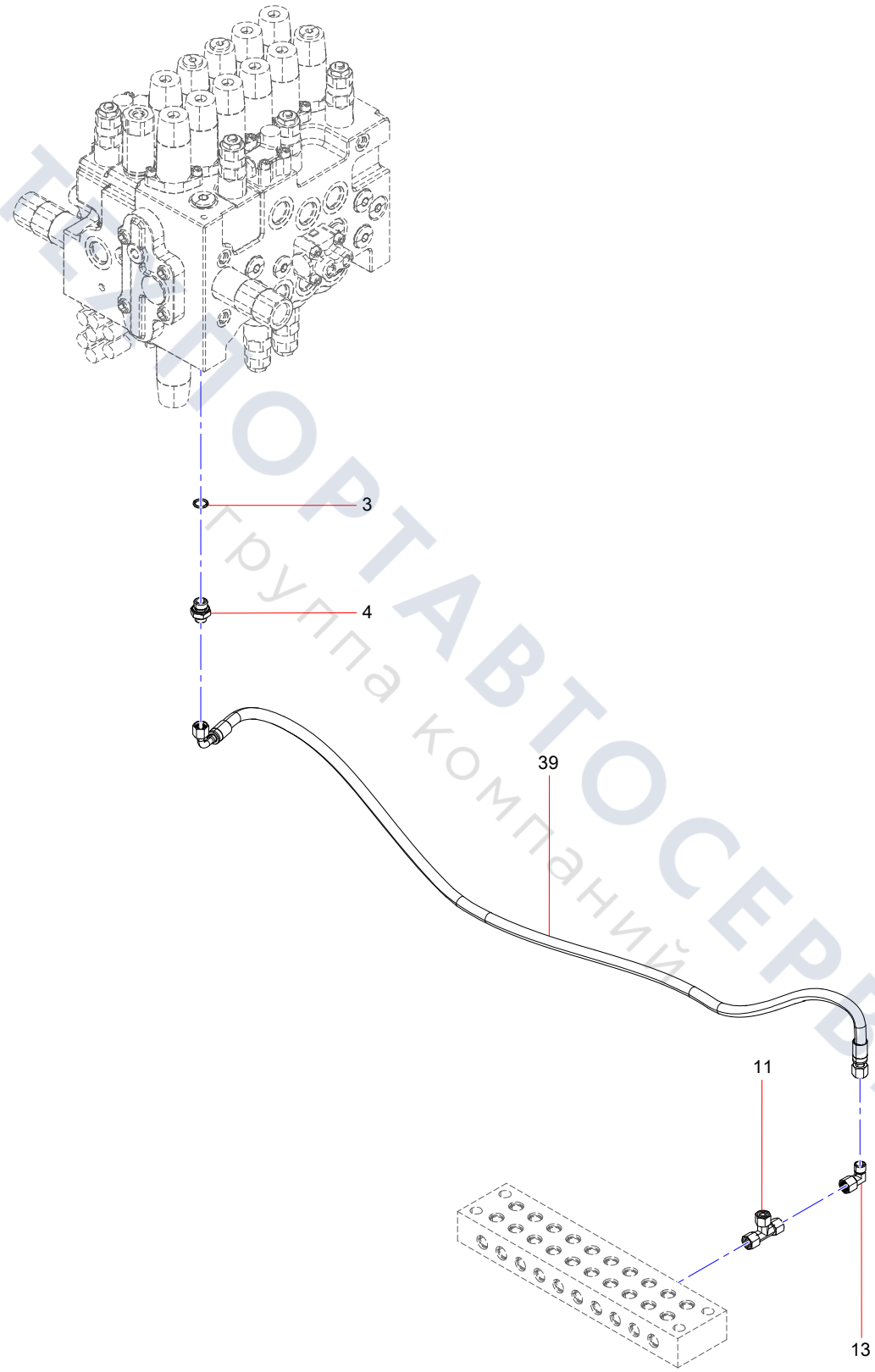

ТЕХНОРТАВТОСЕРВИС
Группа компаний

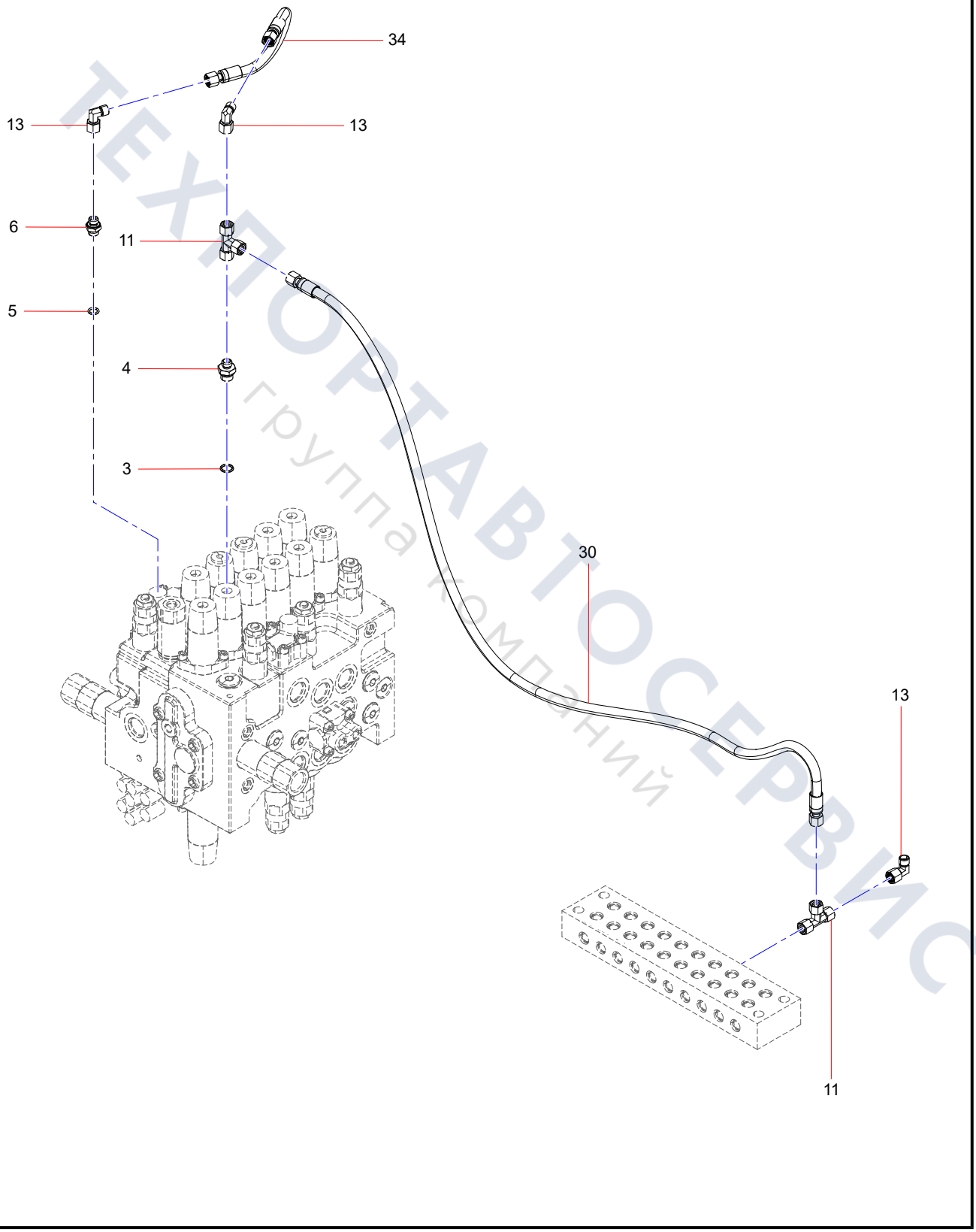

ТЕХПОРТАВТОСЕРВИС
группа компаний

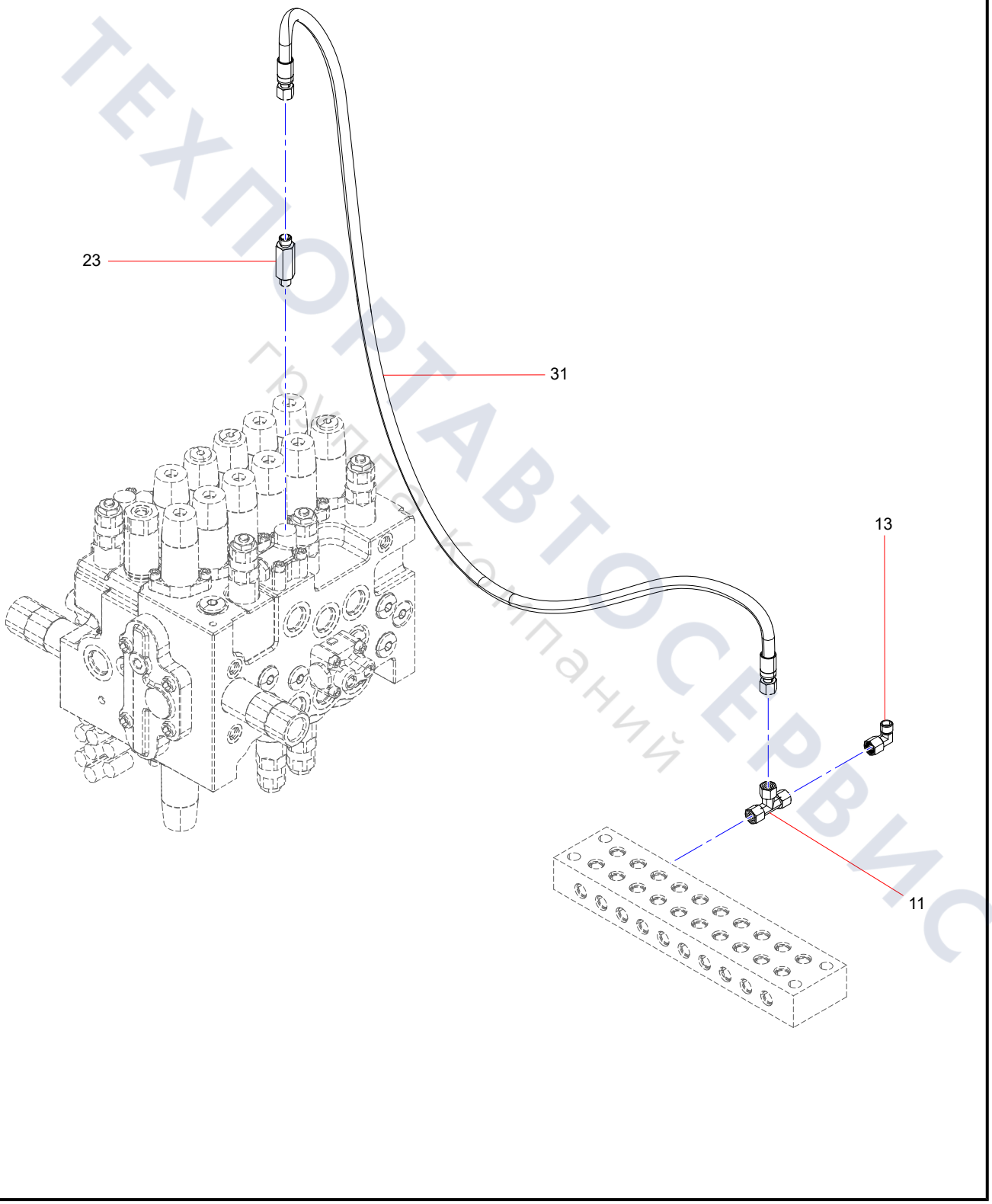

ТЕХПОРТАВТОСЕРВИС
группа компаний

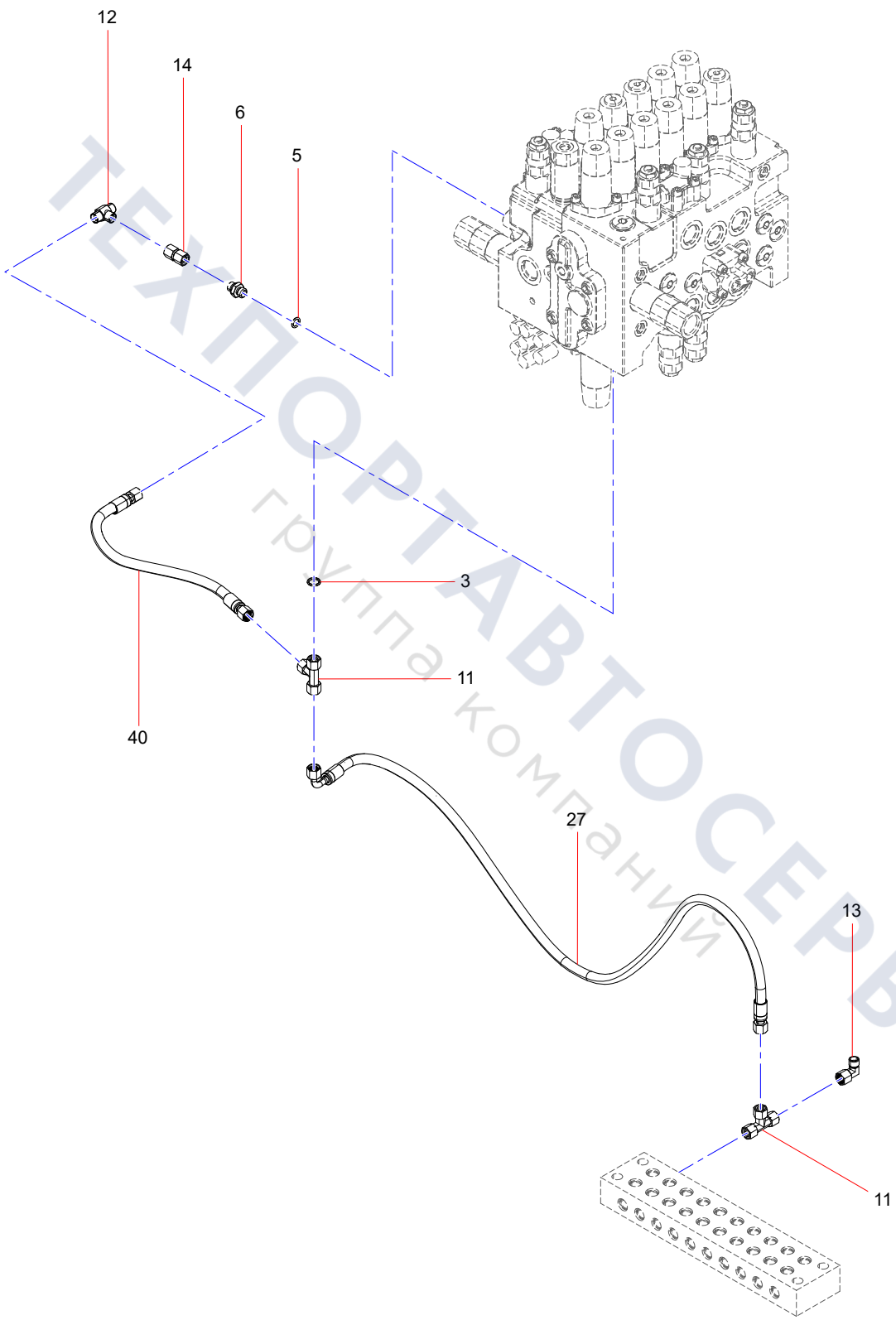

ТЕХПОРТАВТОСЕРВИС
группа компаний

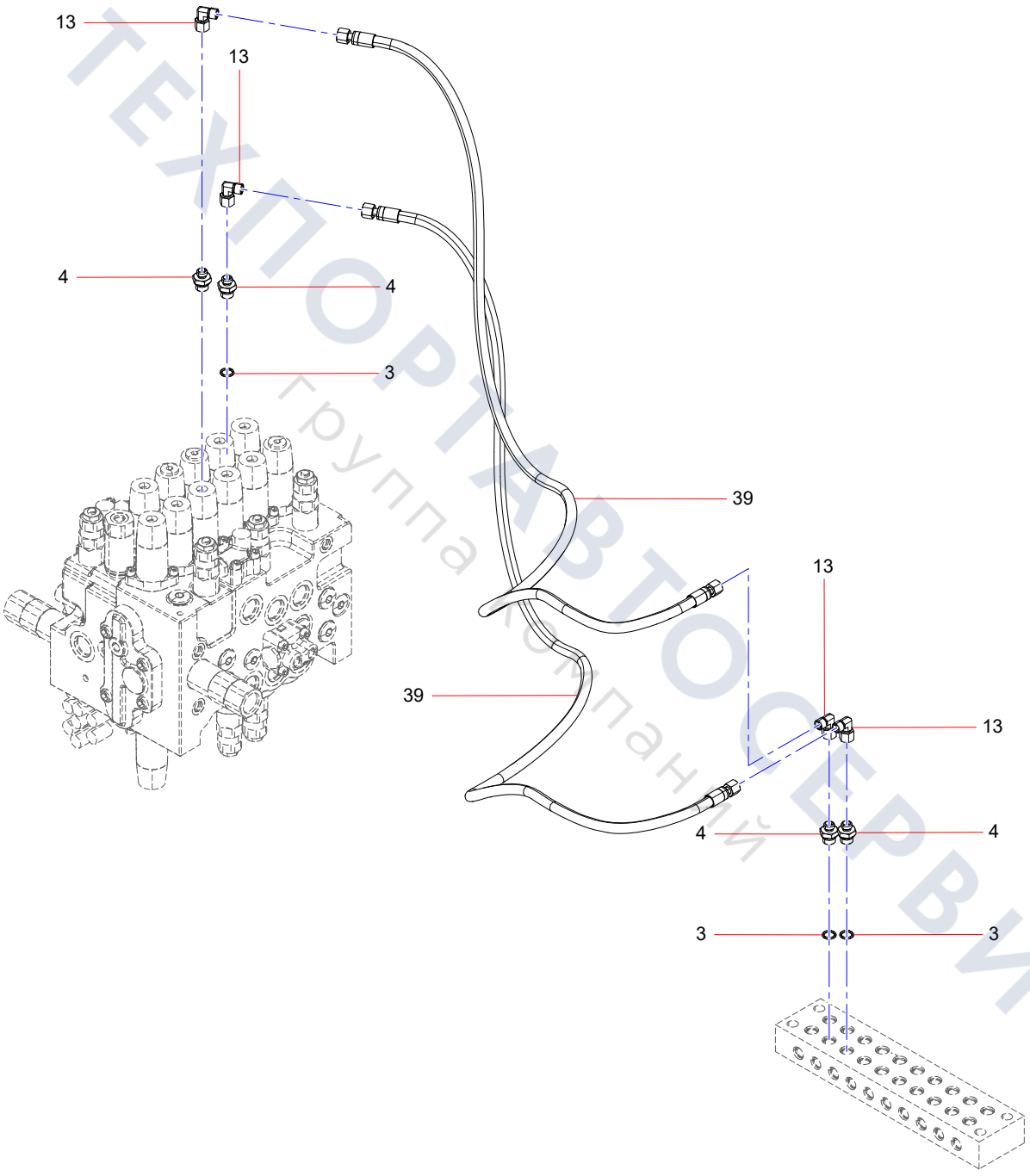

ТЕХПОРТАВТОСЕРВИС
Группа компаний

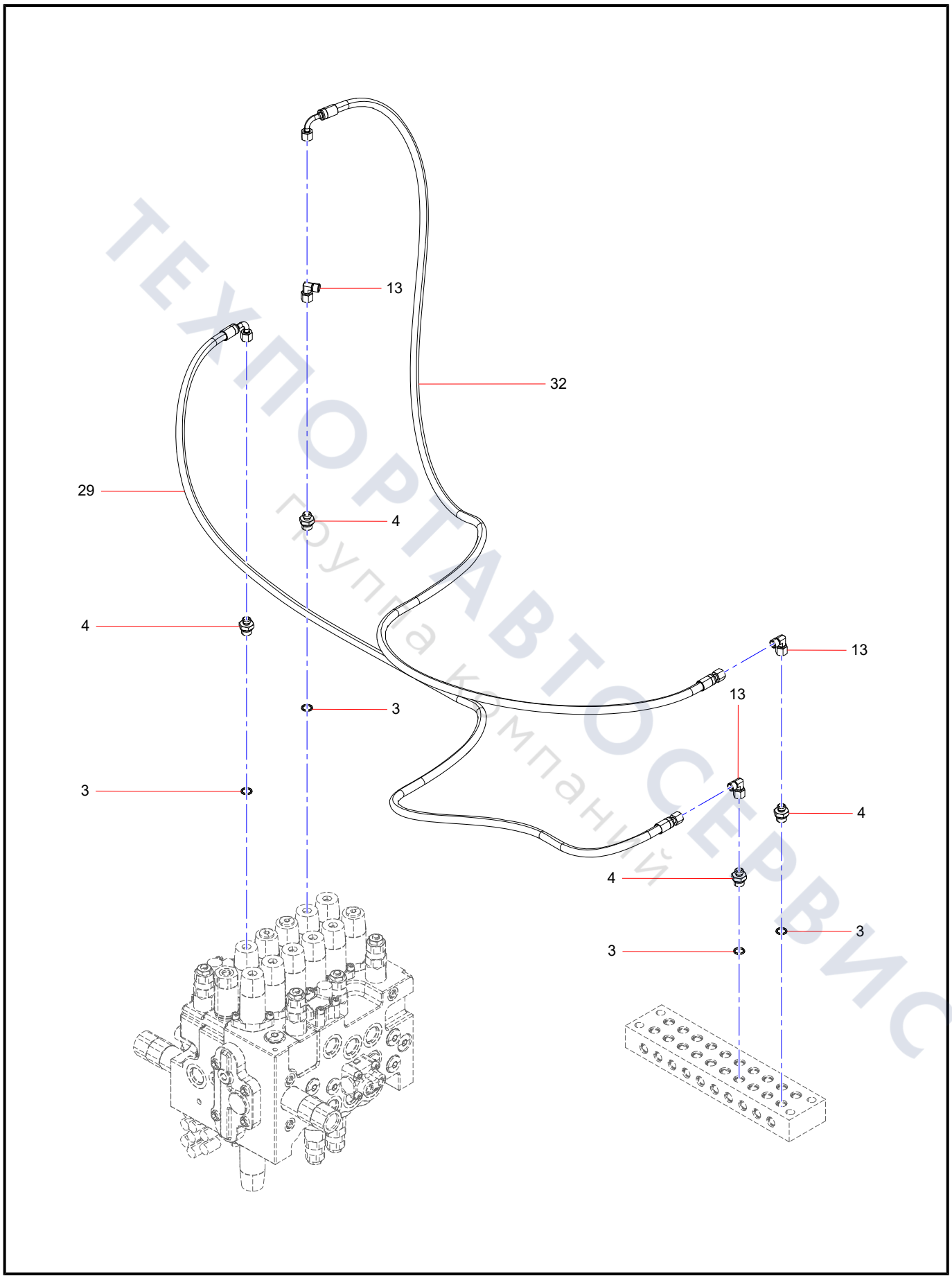

ТЕХПОРТАВТОСЕРВИС
Группа компаний

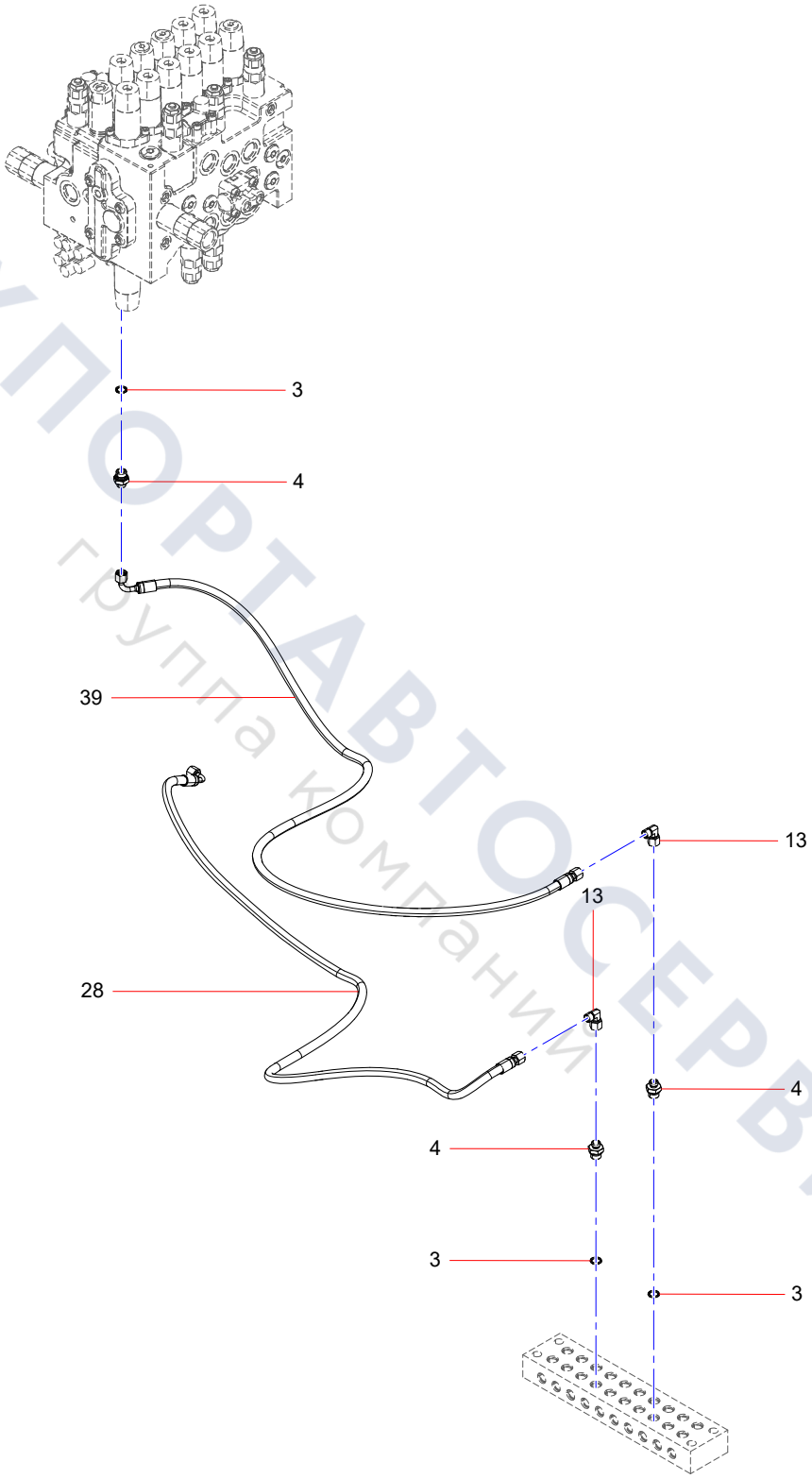

ТЕХПОРТАВТОСЕРВИС
группа компаний

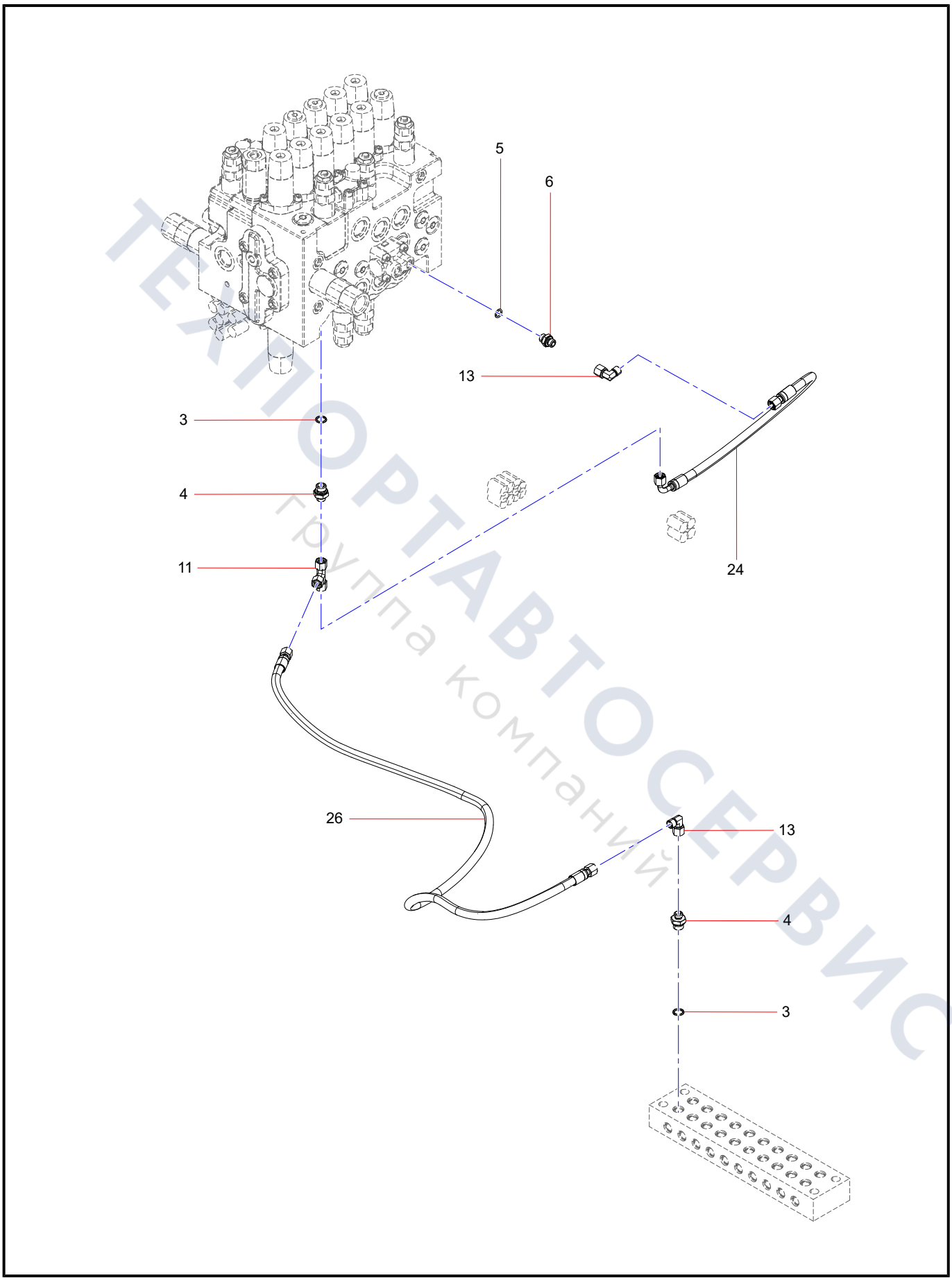

ТЕХПОРТАВТОСЕРВИС
Группа компаний

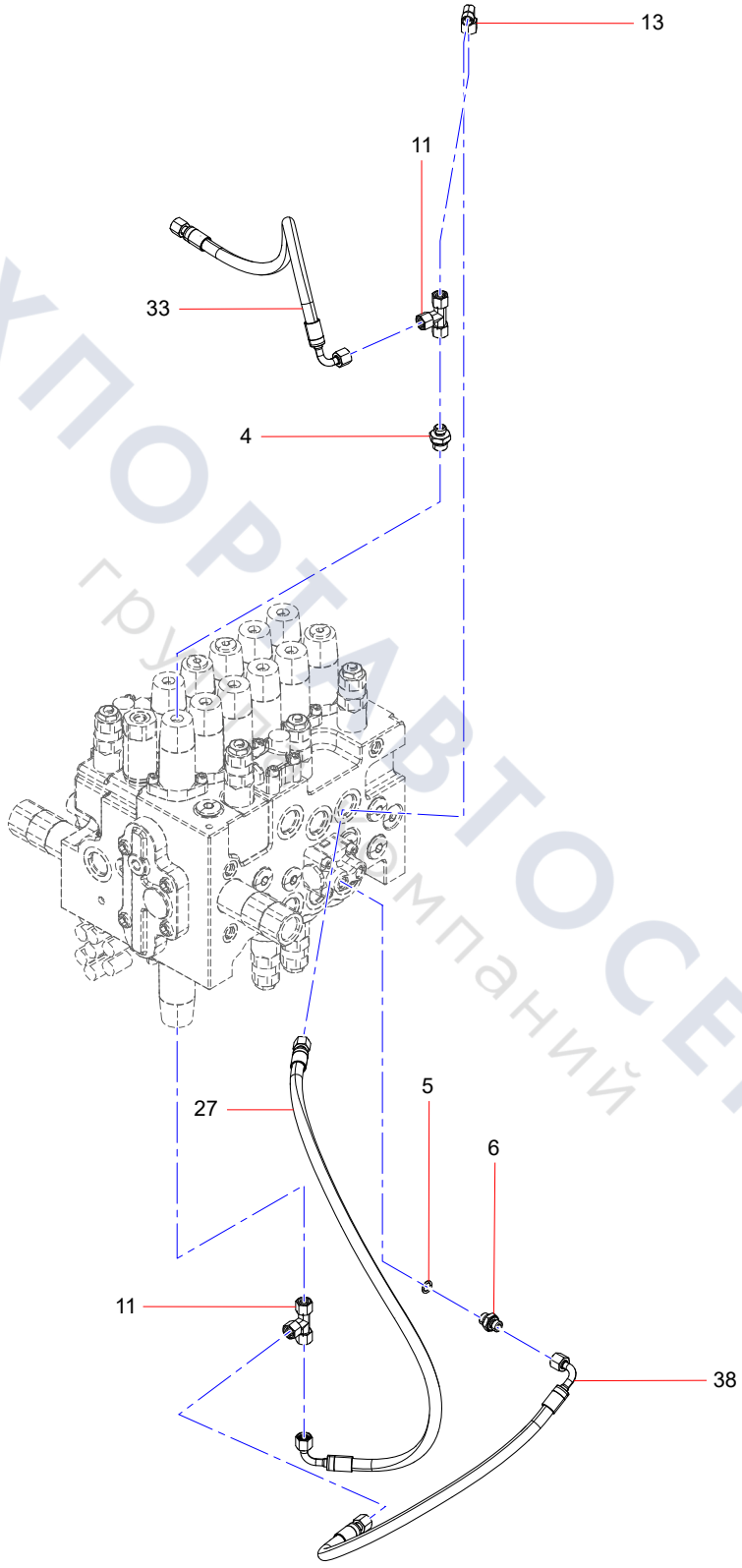

ТЕХПОРТАВТОСЕРВИС
группа компаний

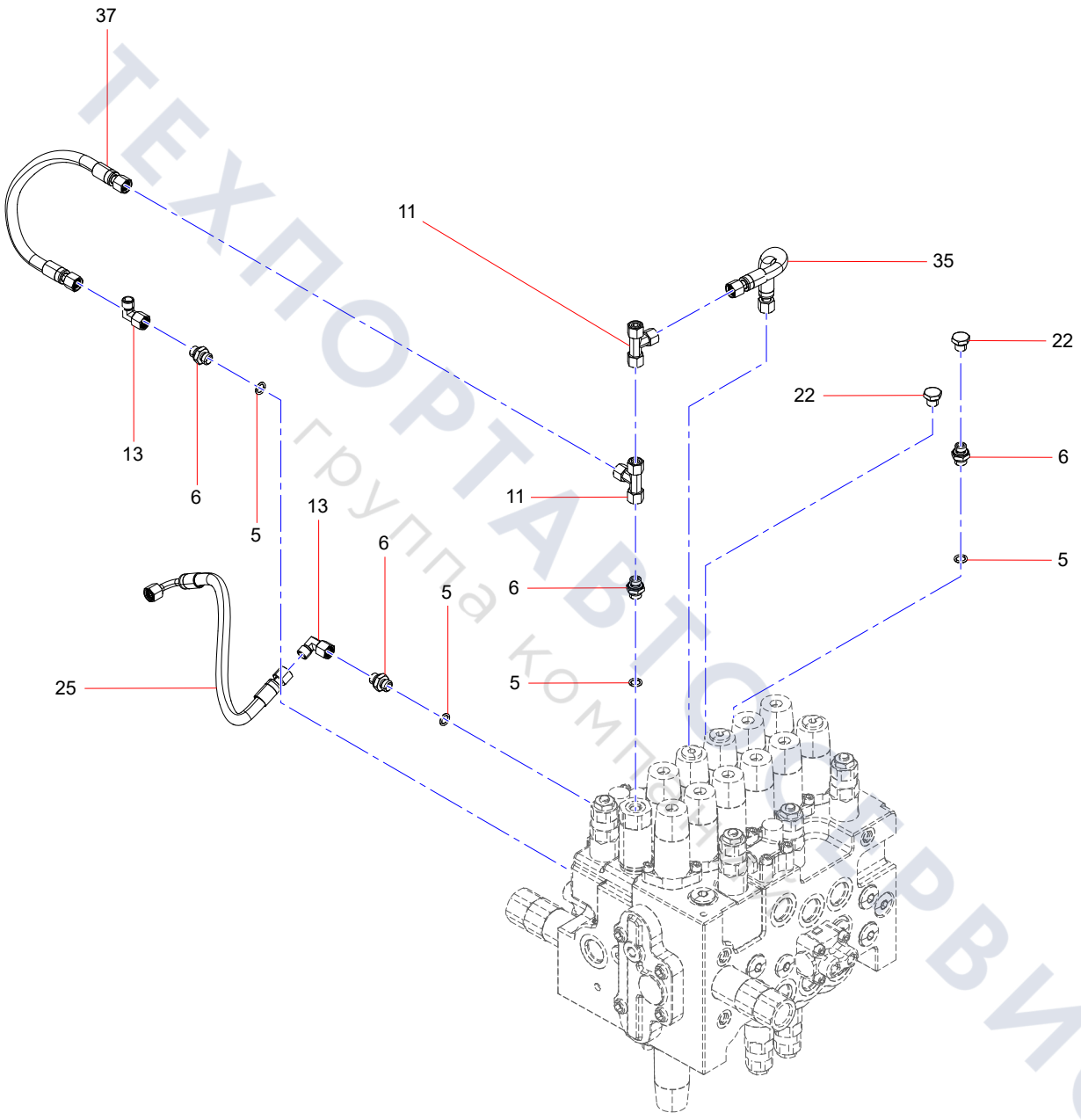

ТЕХПОРТАВТОСЕРВИС
группа компаний

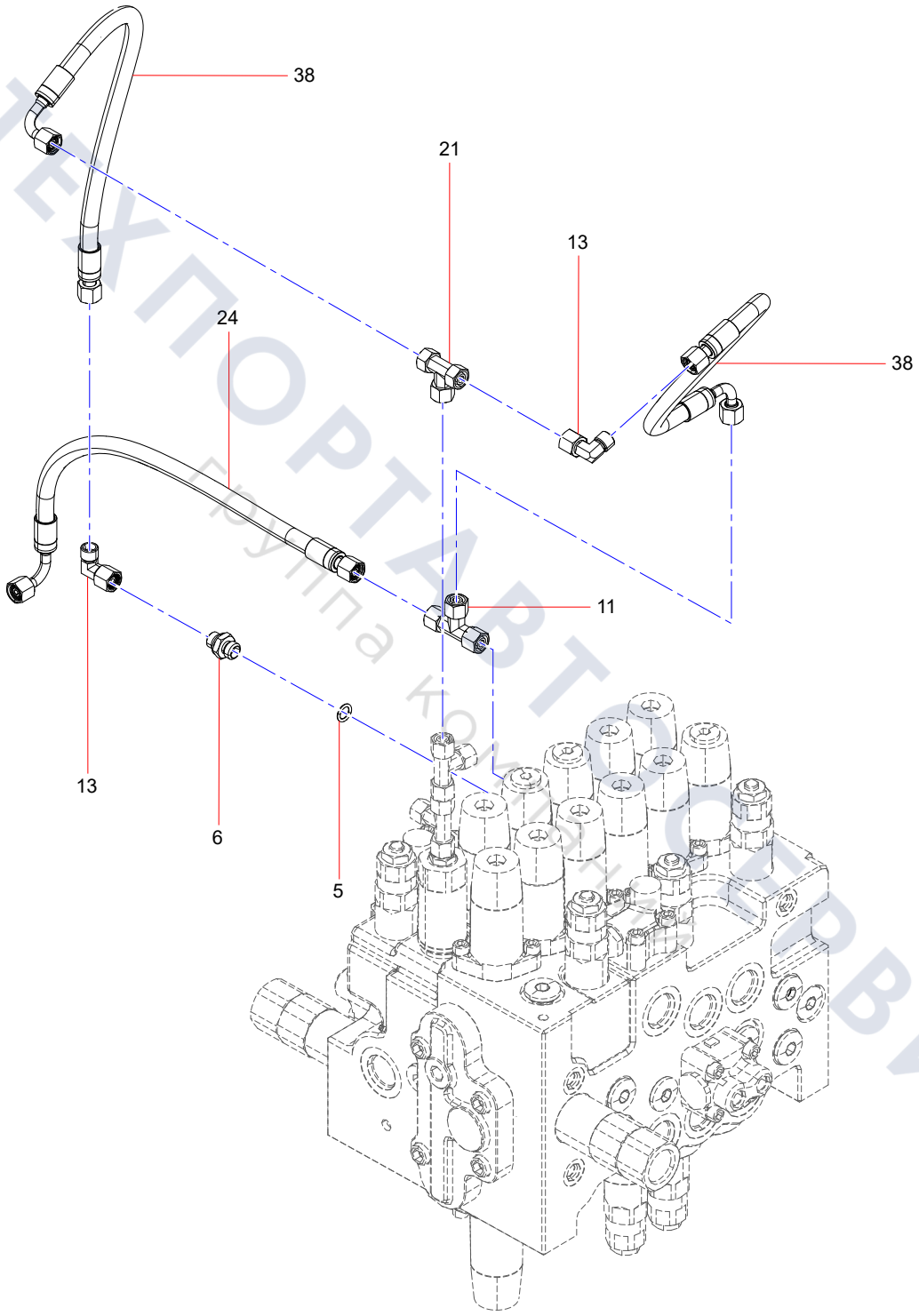

ТЕХПОРТАВТОСЕРВИС
Группа компаний

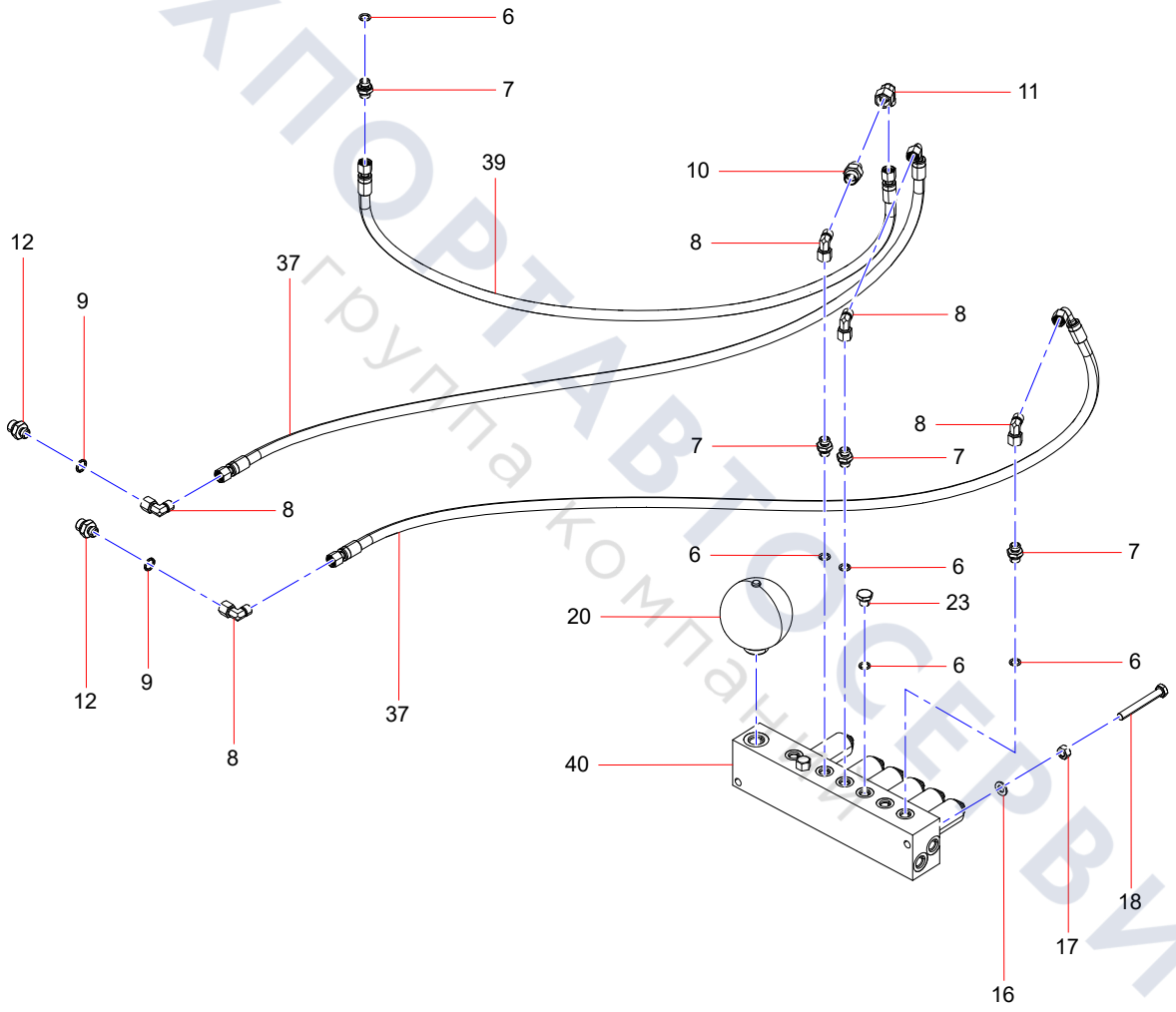

ТЕХПОРТАВТОСЕРВИС
группа компаний

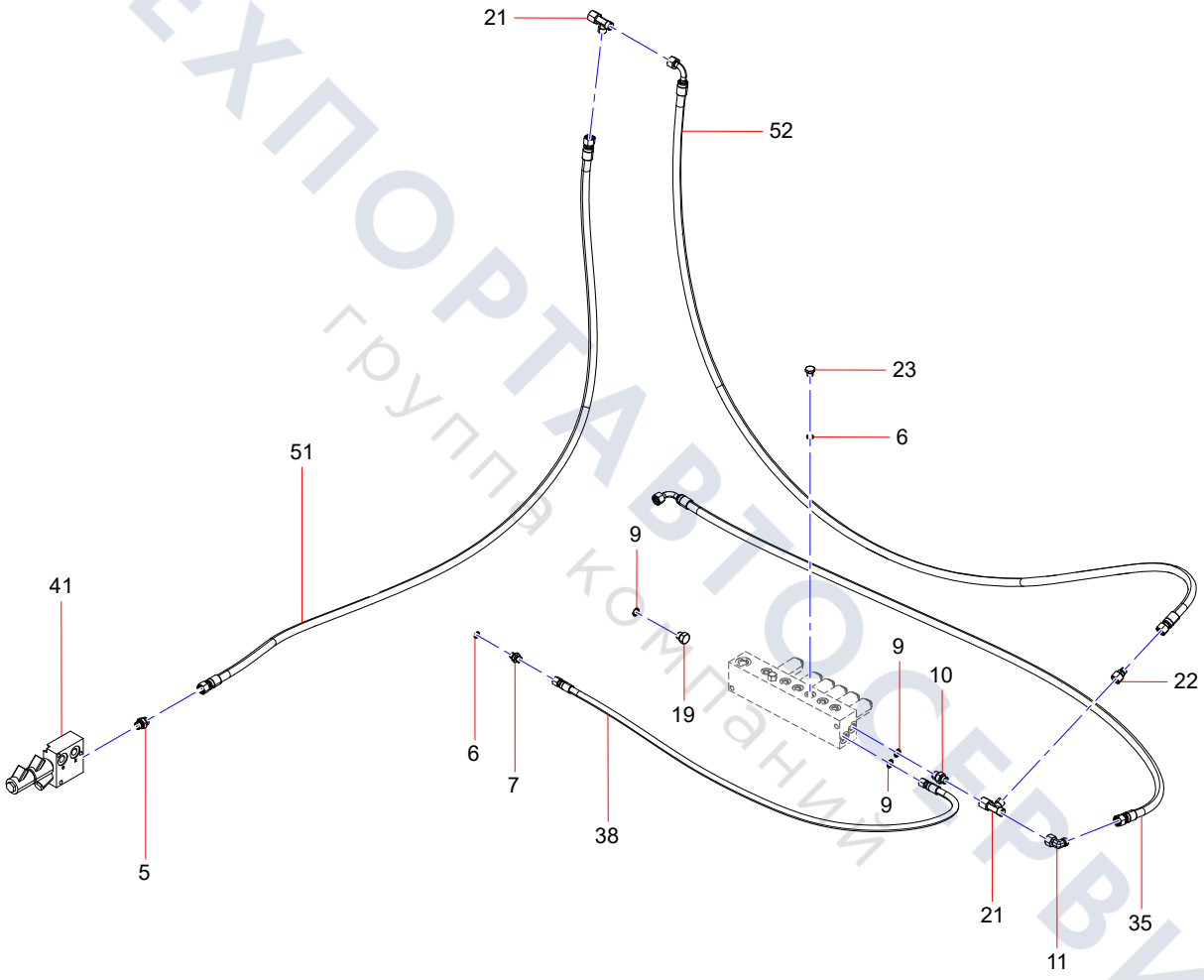

ТЕХПОРТАВТОСЕРВИС
группа компаний

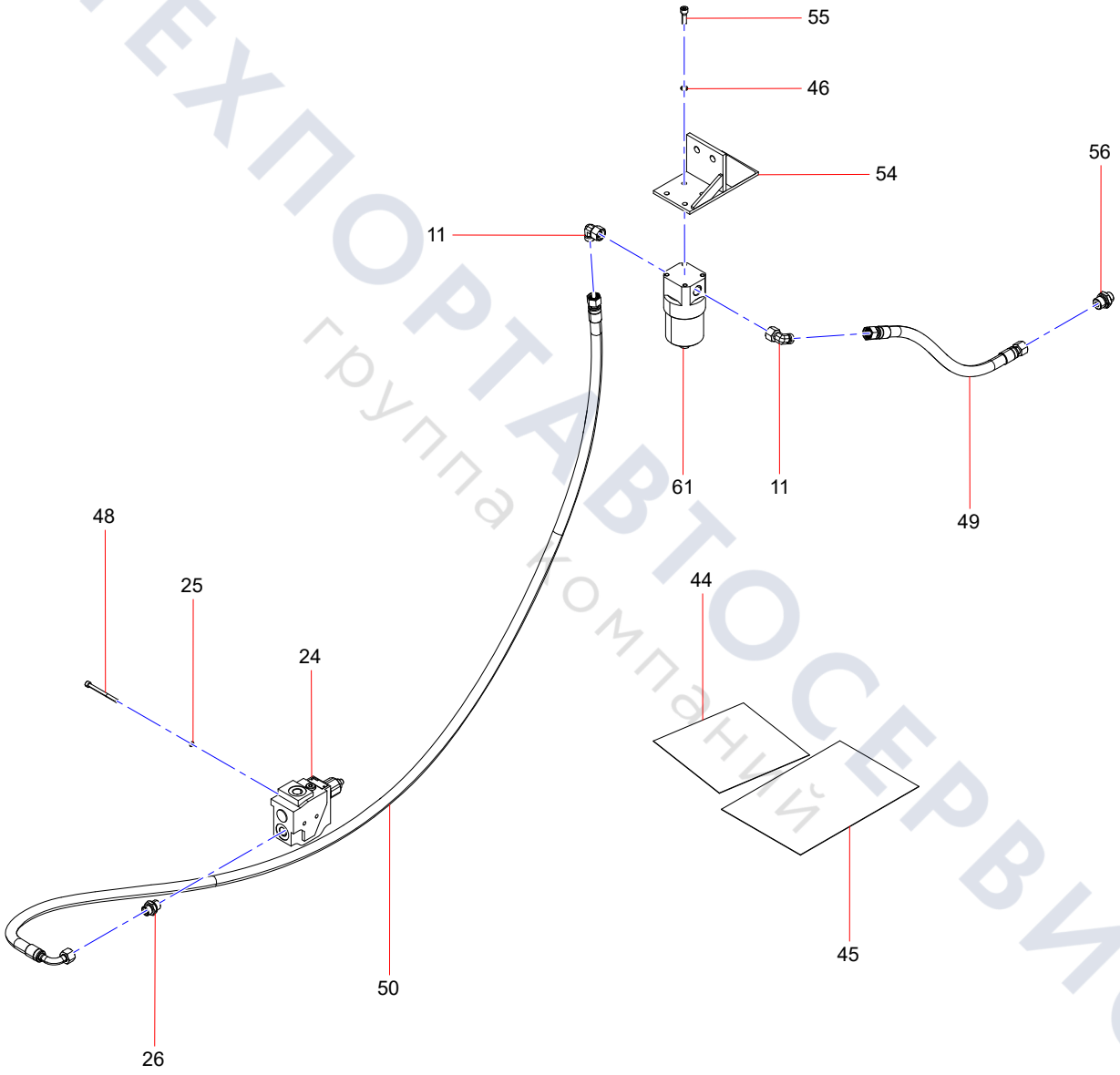

ТЕХПОРТАВТОСЕРВИС
группа компаний

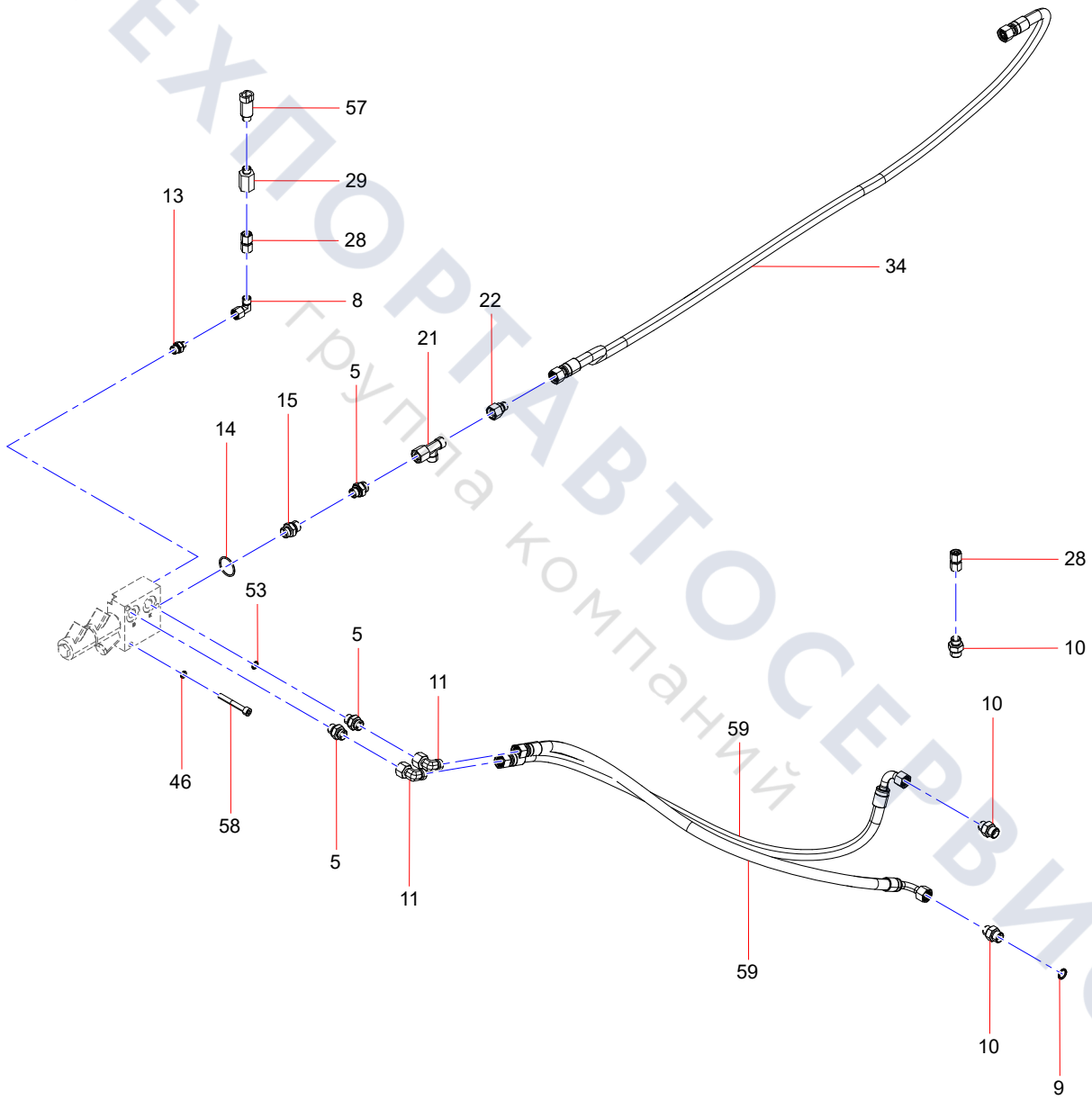

ТЕХПОРТАВТОСЕРВИС
Группа компаний

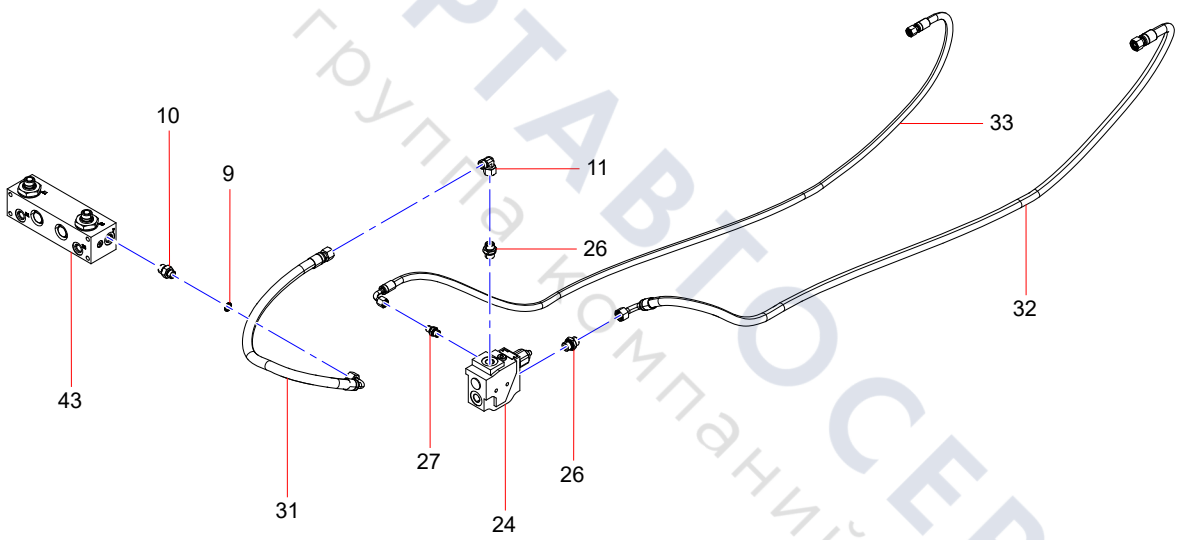

ТЕХПОРТАВТОСЕРВИС
группа компаний

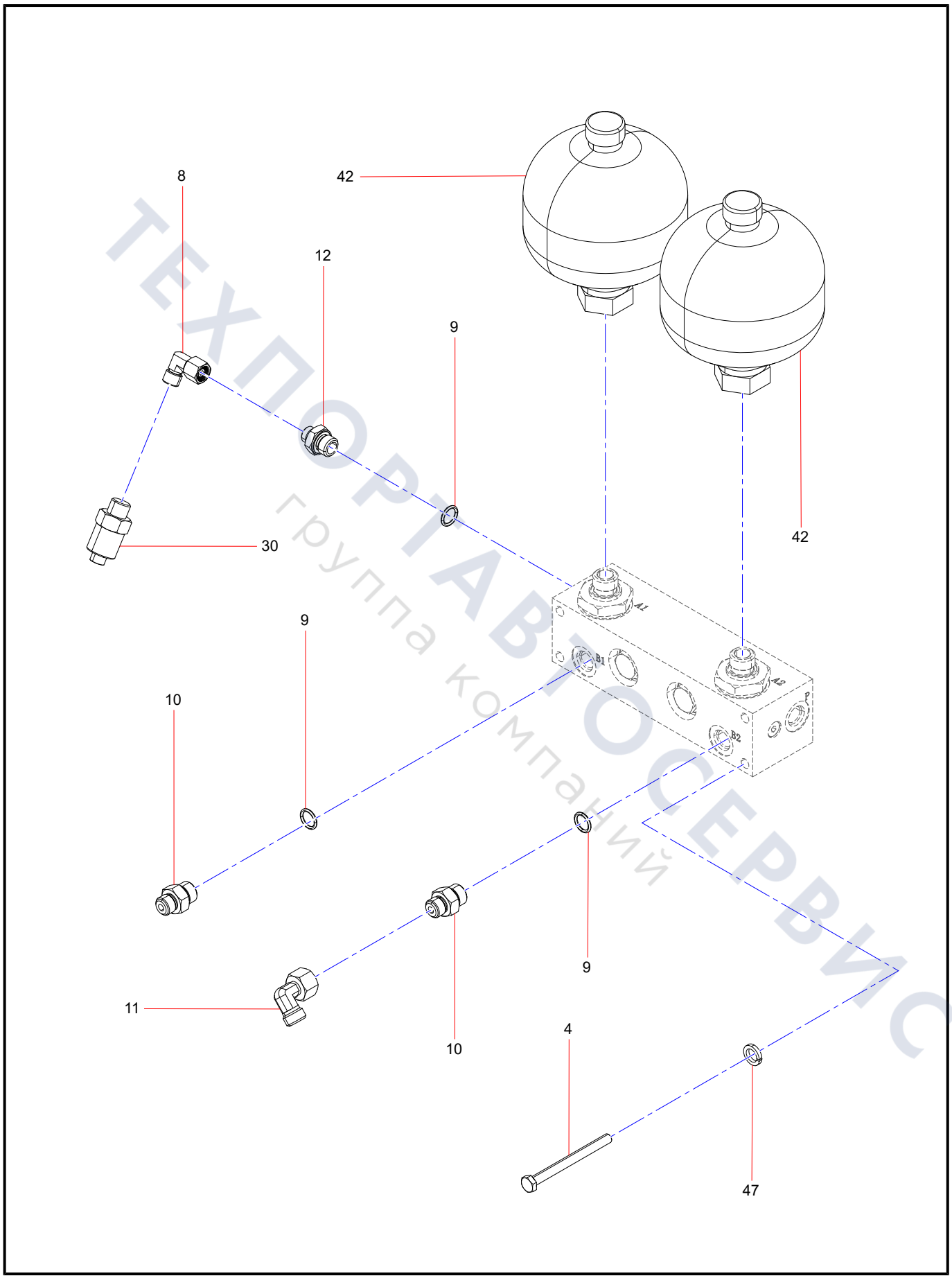

ТЕХПОРТАВТОСЕРВИС
группа компаний

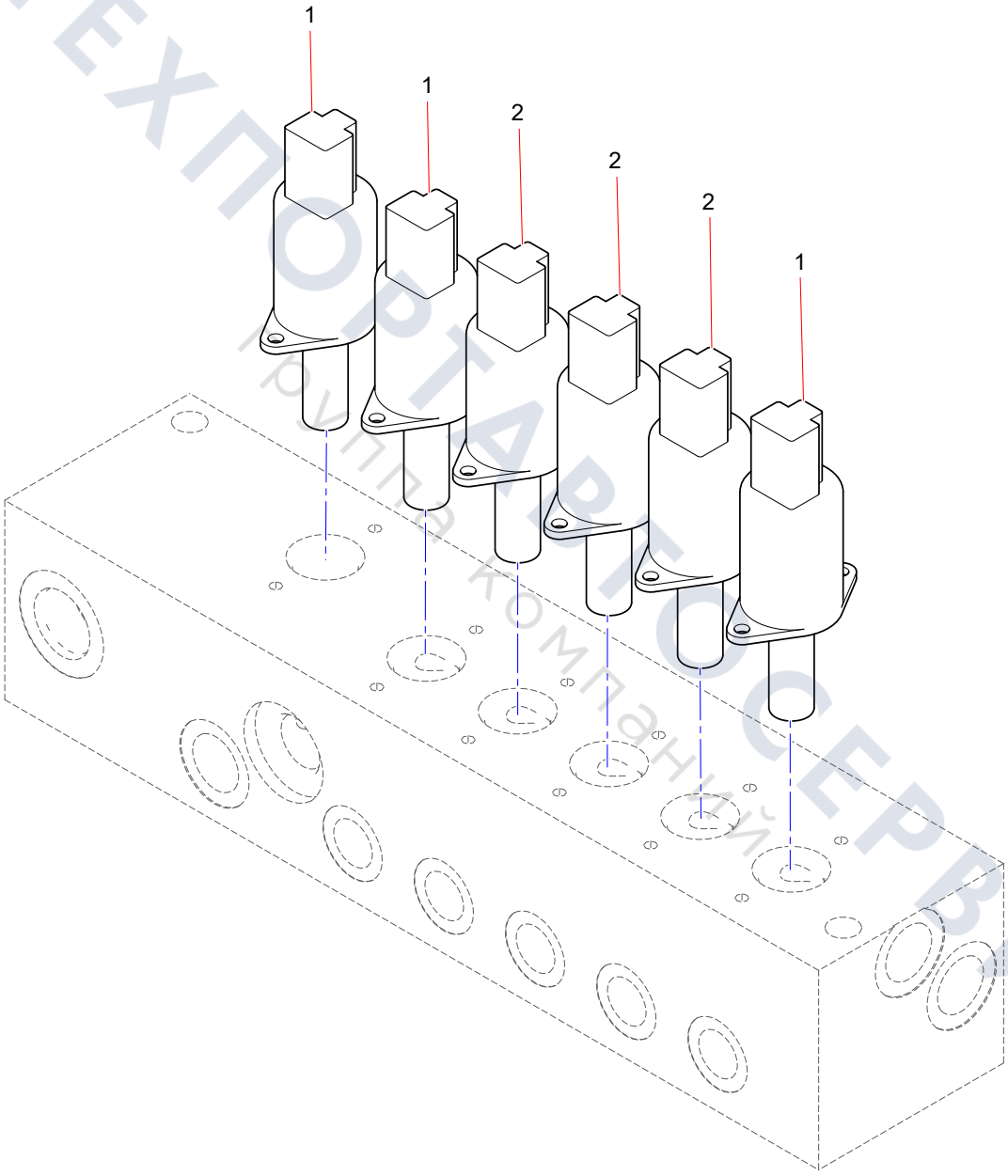

ТЕХПОРТАВТОСЕРВИС
Группа компаний

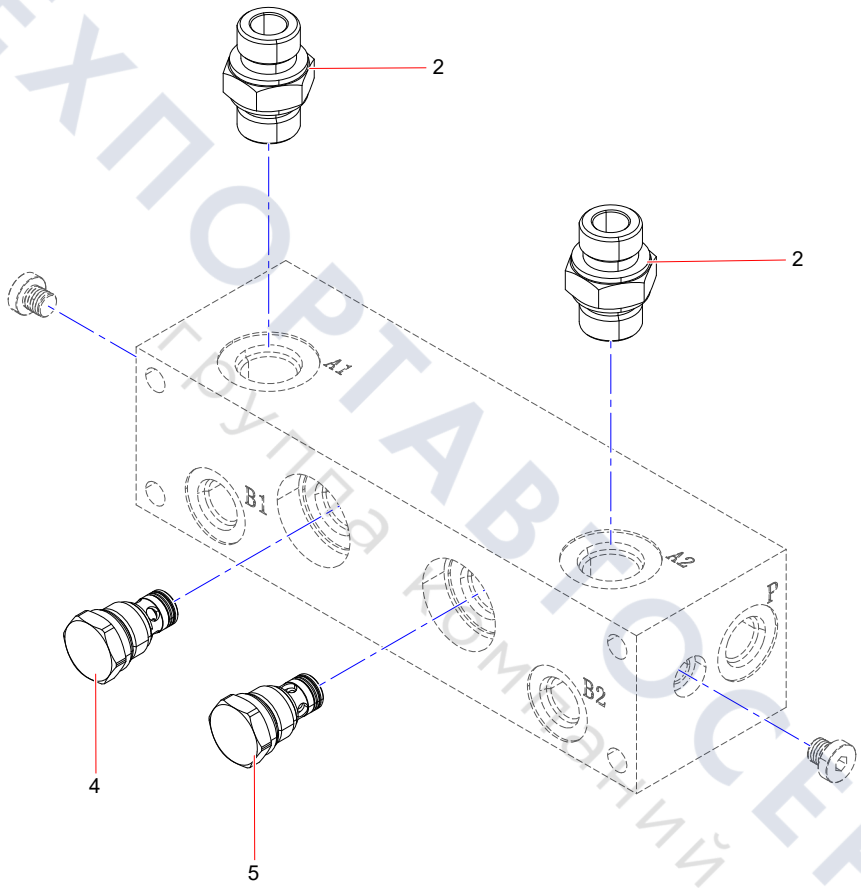

ТЕХПОРТАВТОСЕРВИС
Группа компаний

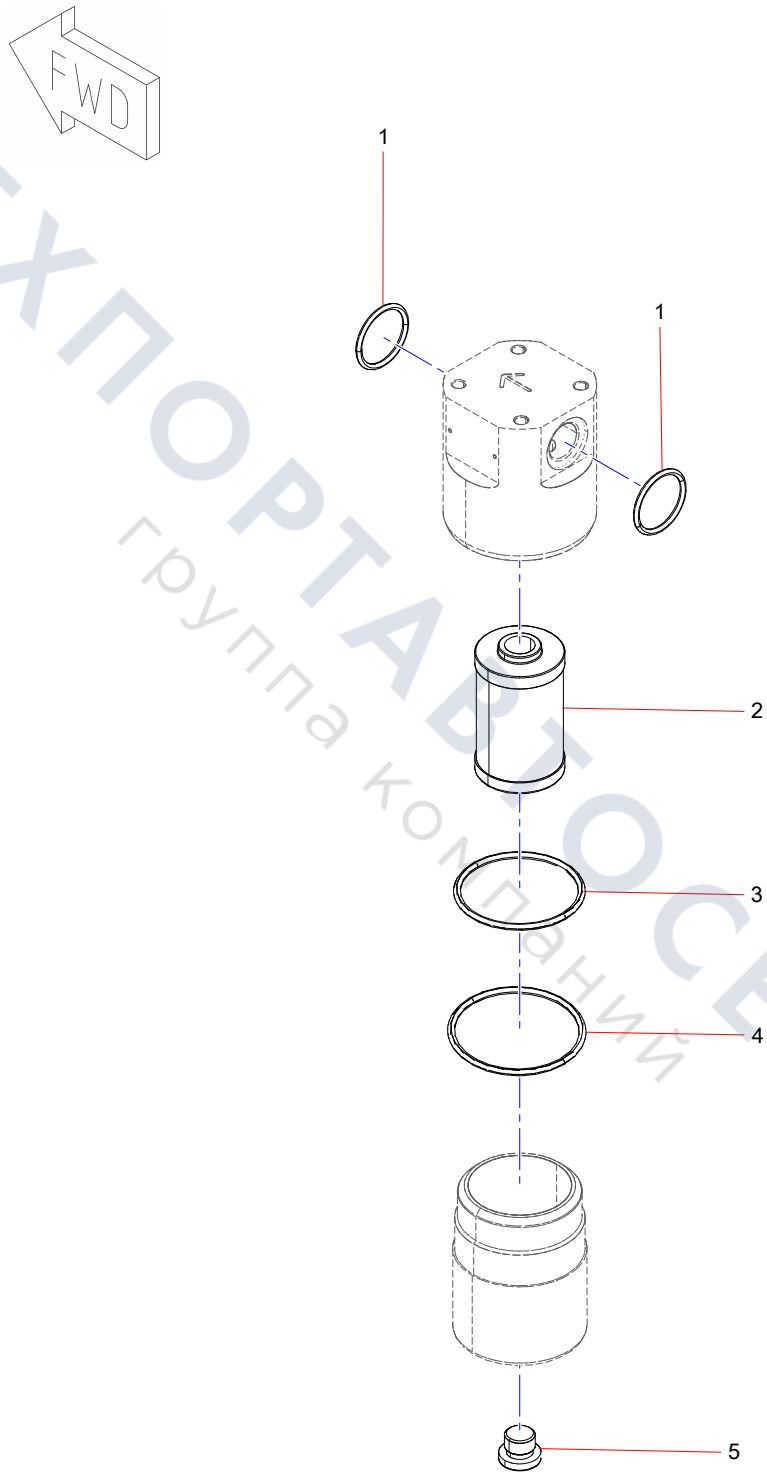

ТЕХПОРТАВТОСЕРВИС
группа компаний

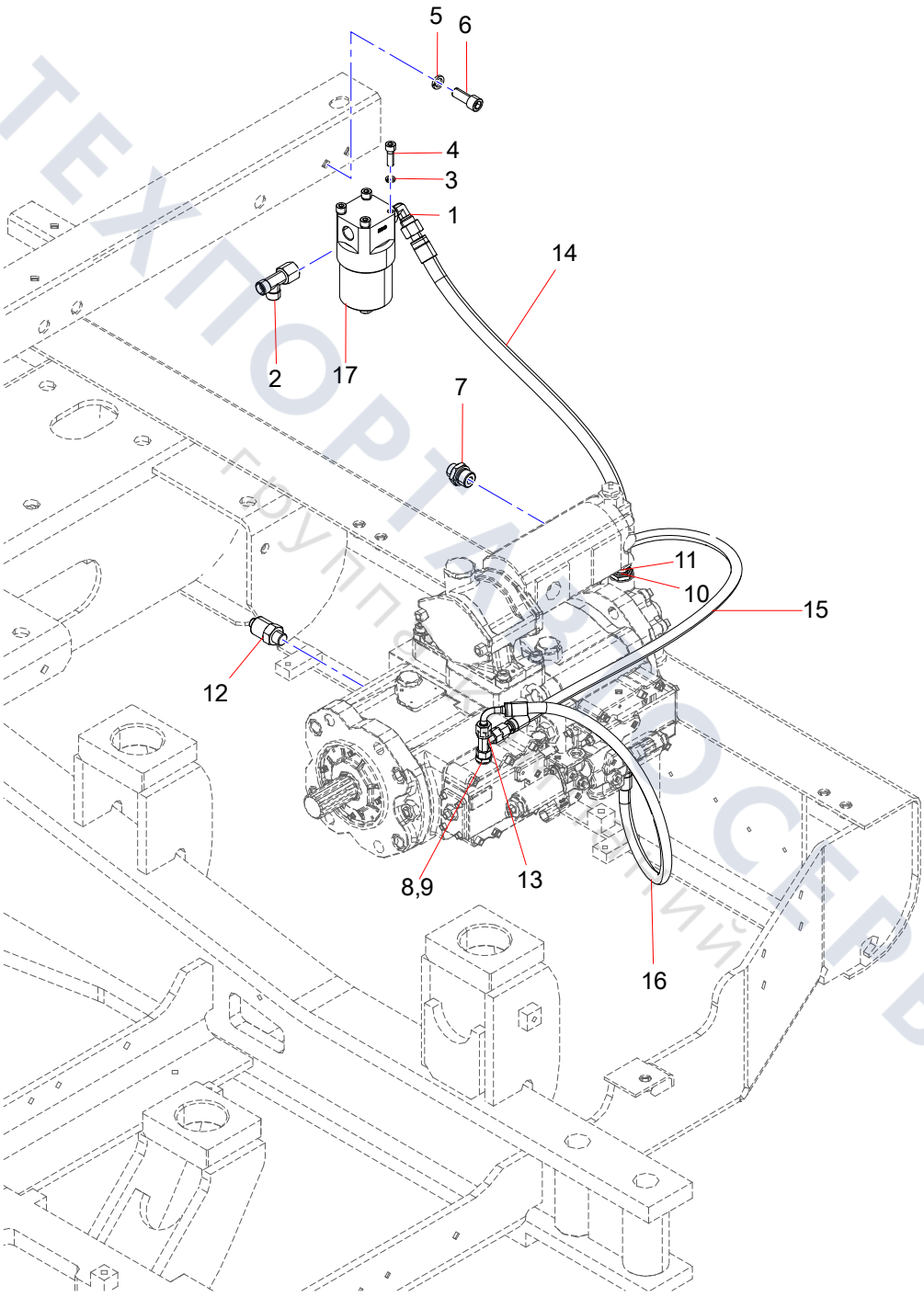

ТЕХПОРТ СЕРВИС
Группа компаний

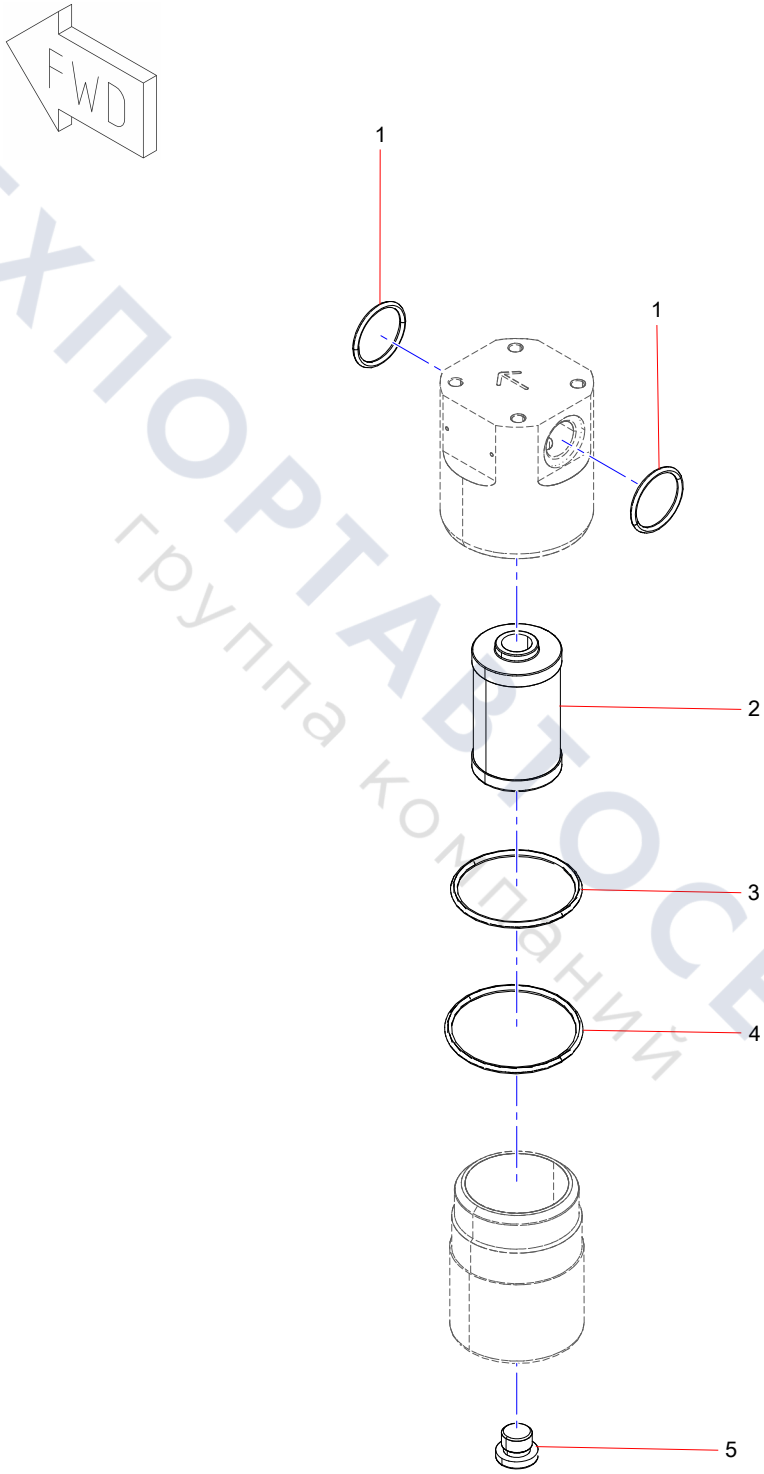

ТЕХПОРТАВТОСЕРВИС
группа компаний

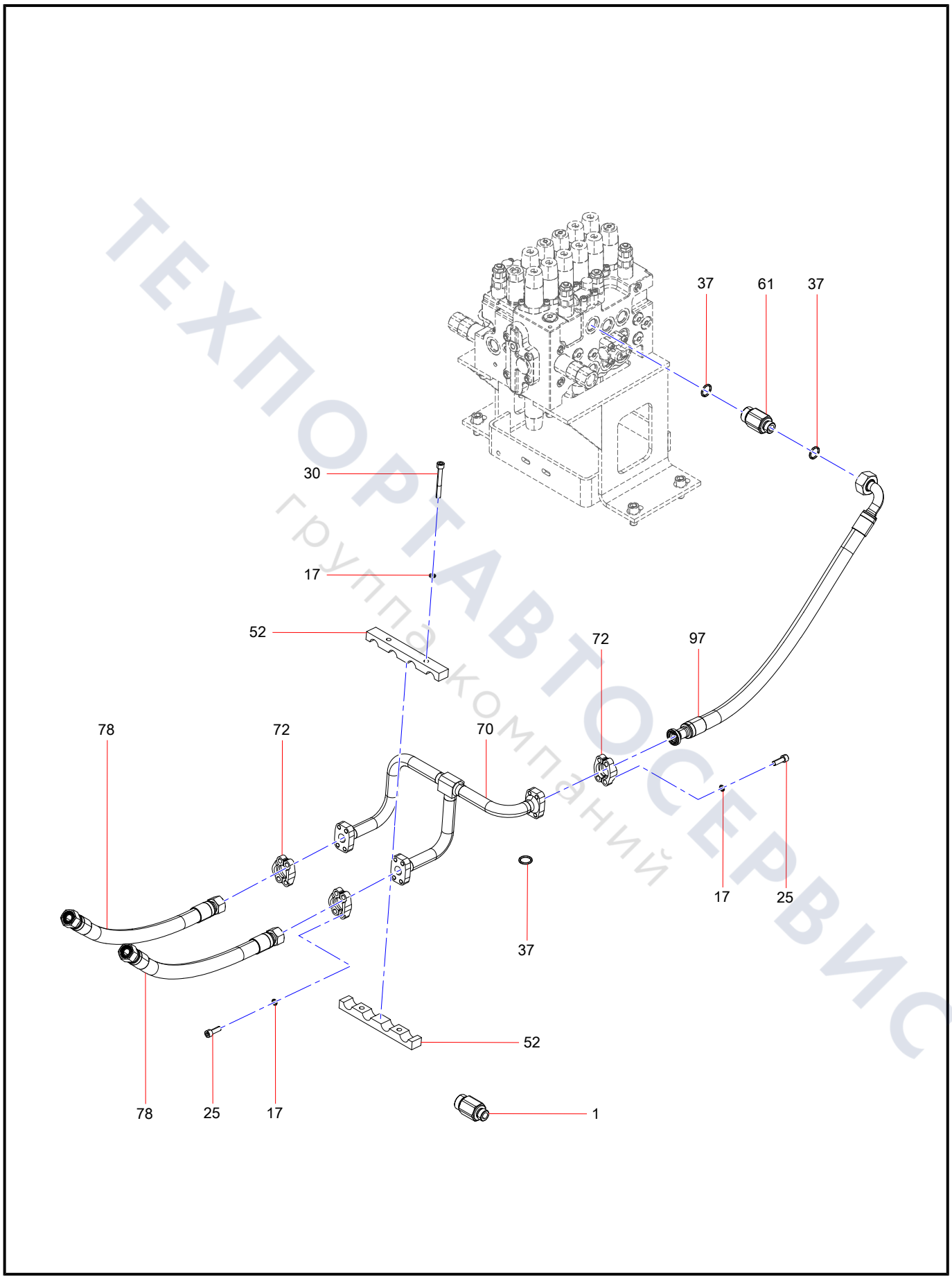

ТЕХПОРТАВТОСЕРВИС
группа компаний

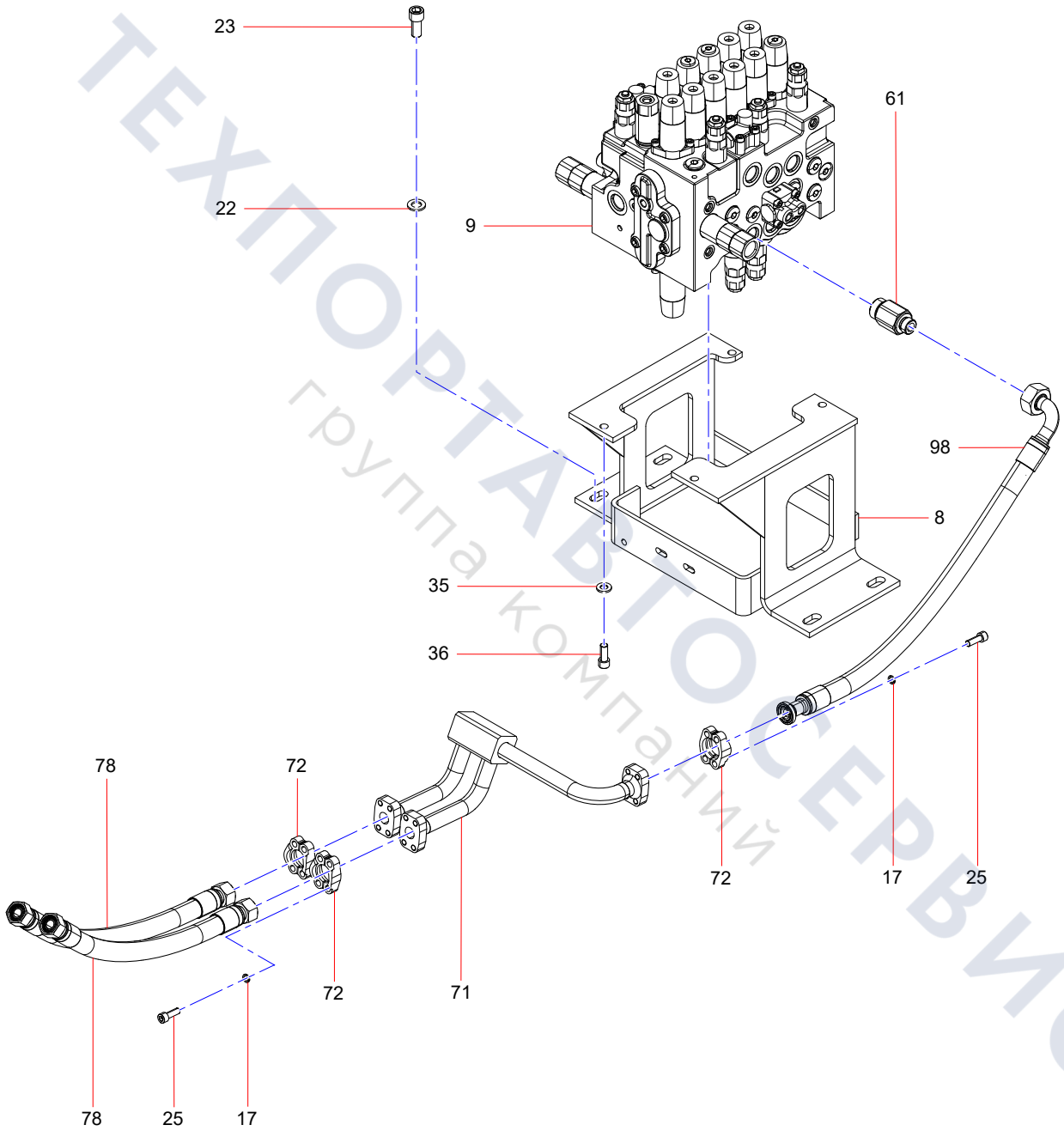

ТЕХПОРТАВТОСЕРВИС
группа компаний

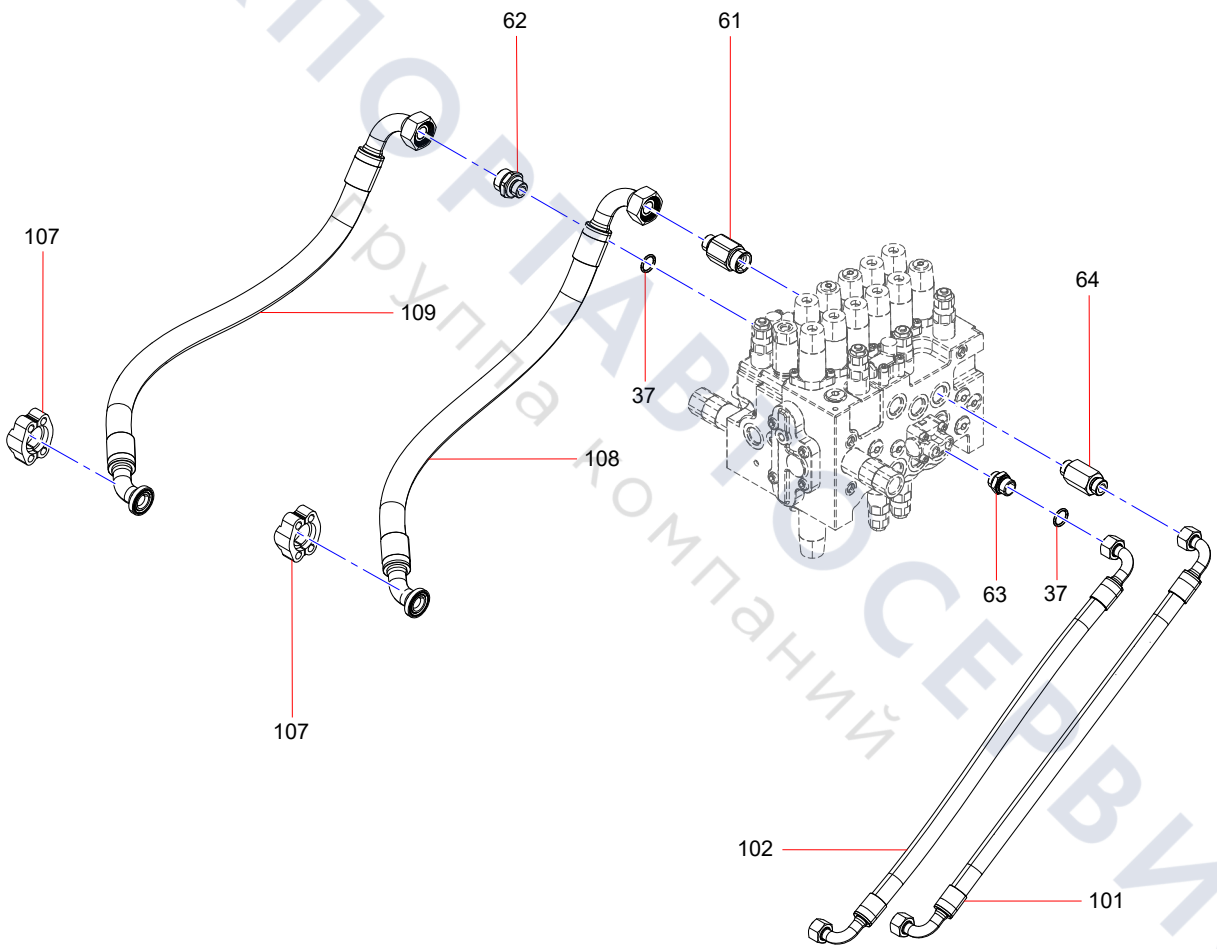

ТЕХПОРТАВТОСЕРВИС
Группа компаний

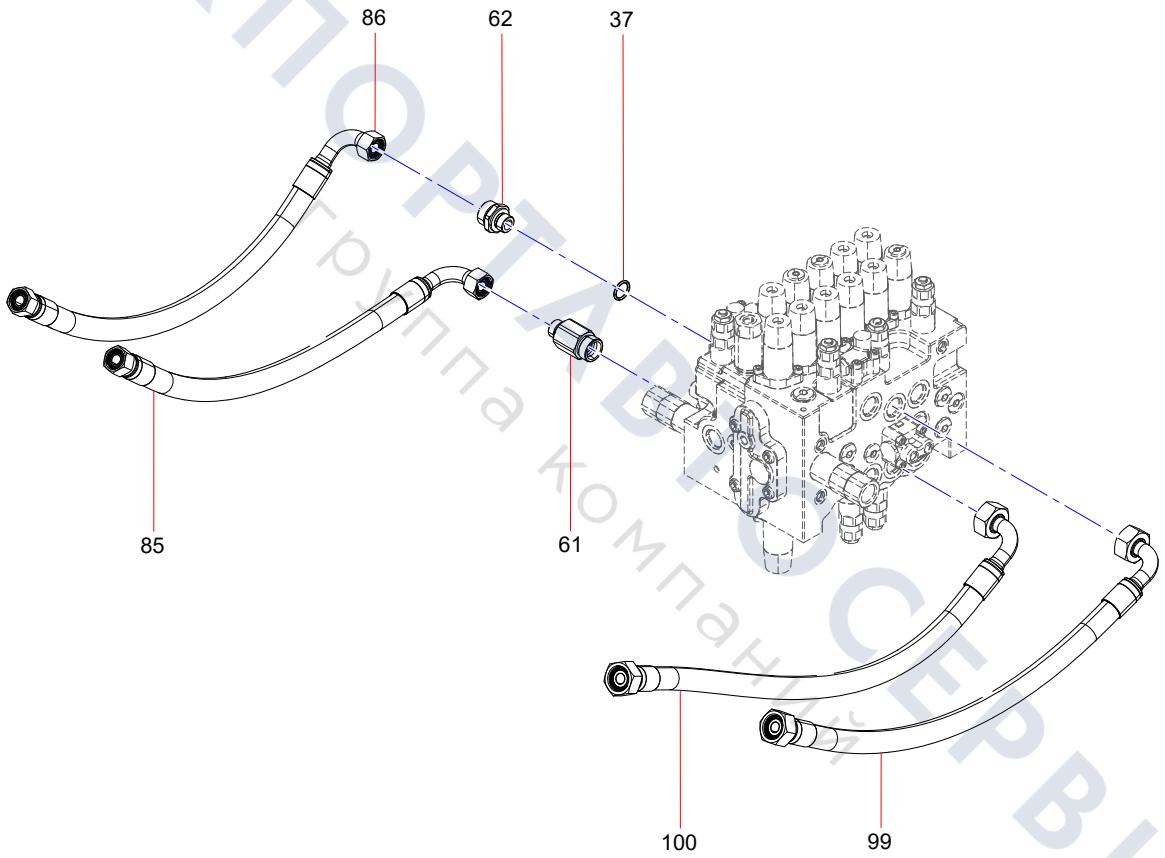

ТЕХПОРТАЛ СЕРВИС
Группа компаний

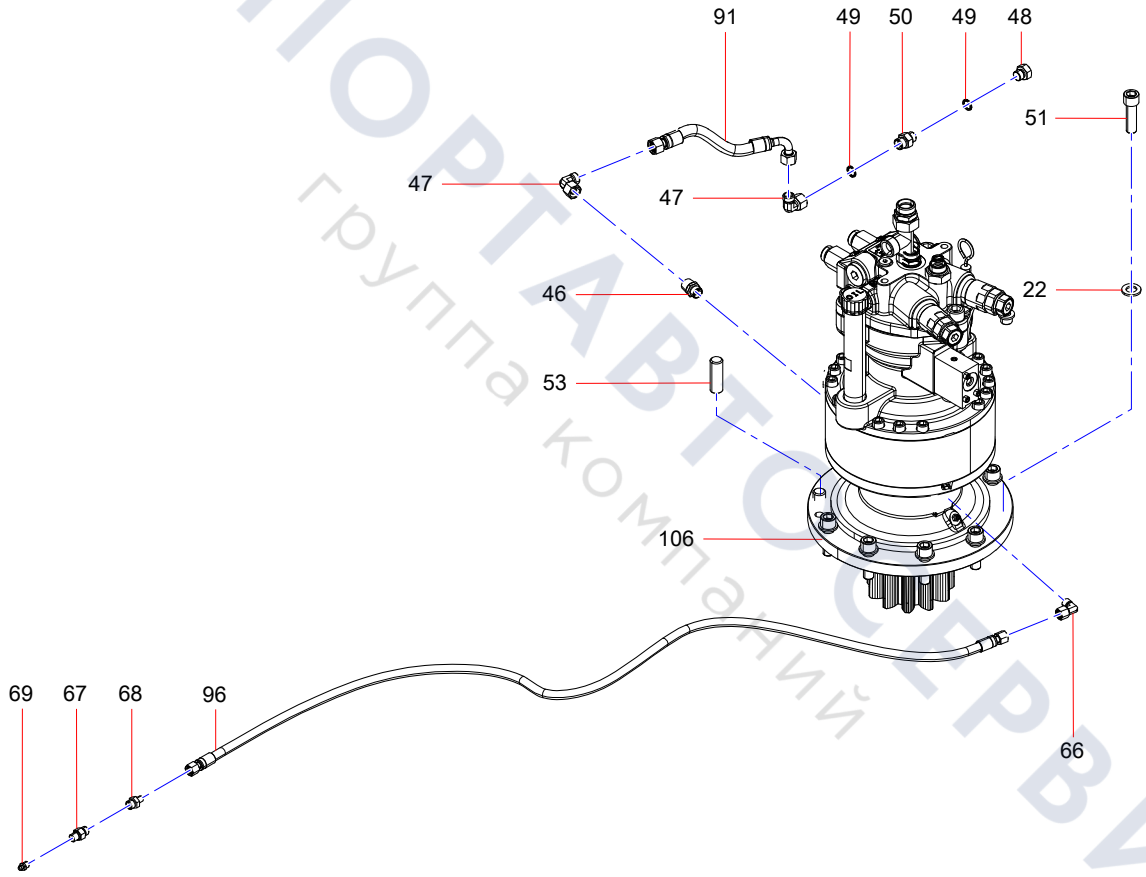

ТЕХПОРТАВТОСЕРВИС
группа компаний

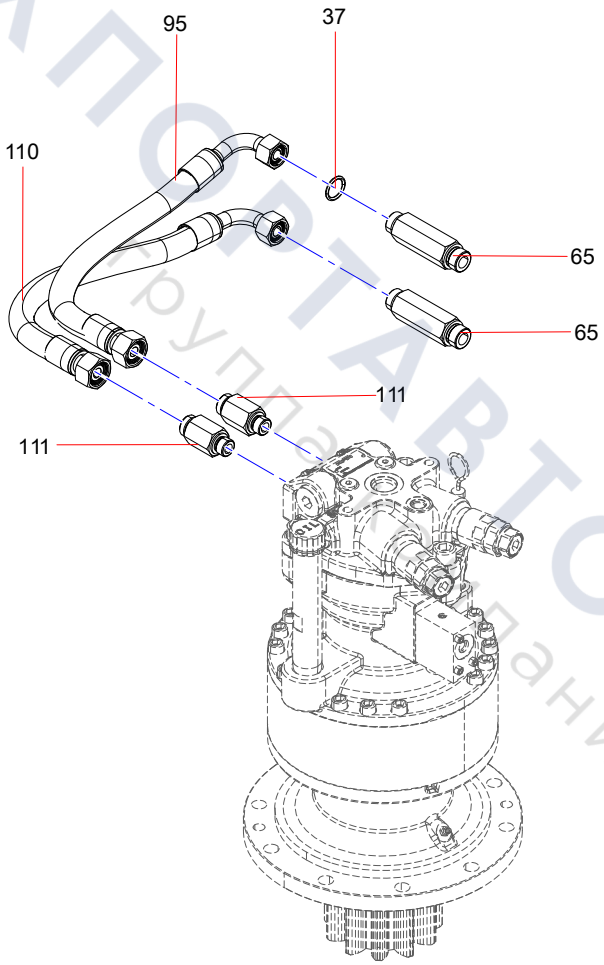

ТЕХПОРТАВТОСЕРВИС
Группа компаний

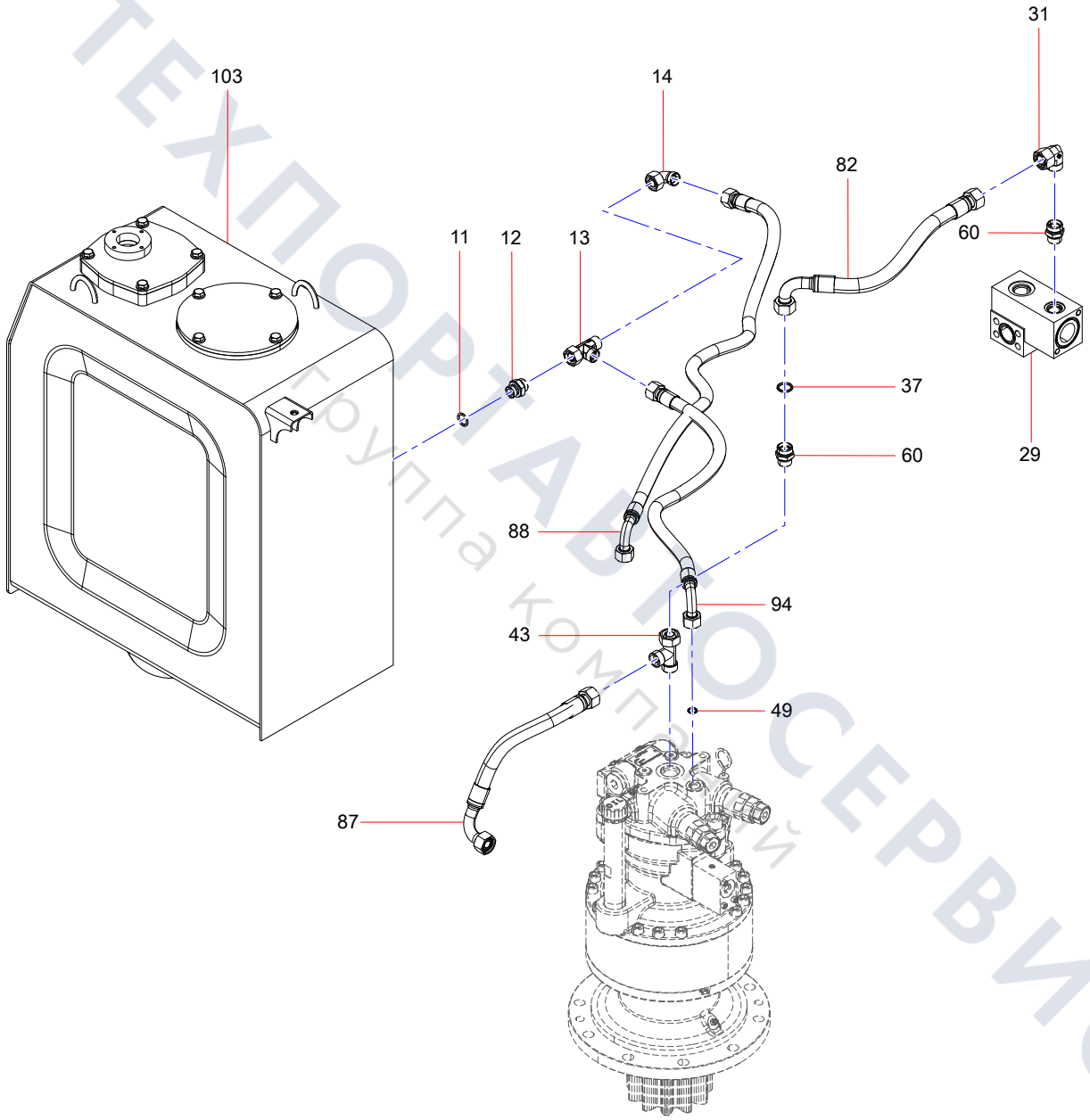

ТЕХПОРТАВТОСЕРВИС
Группа компаний

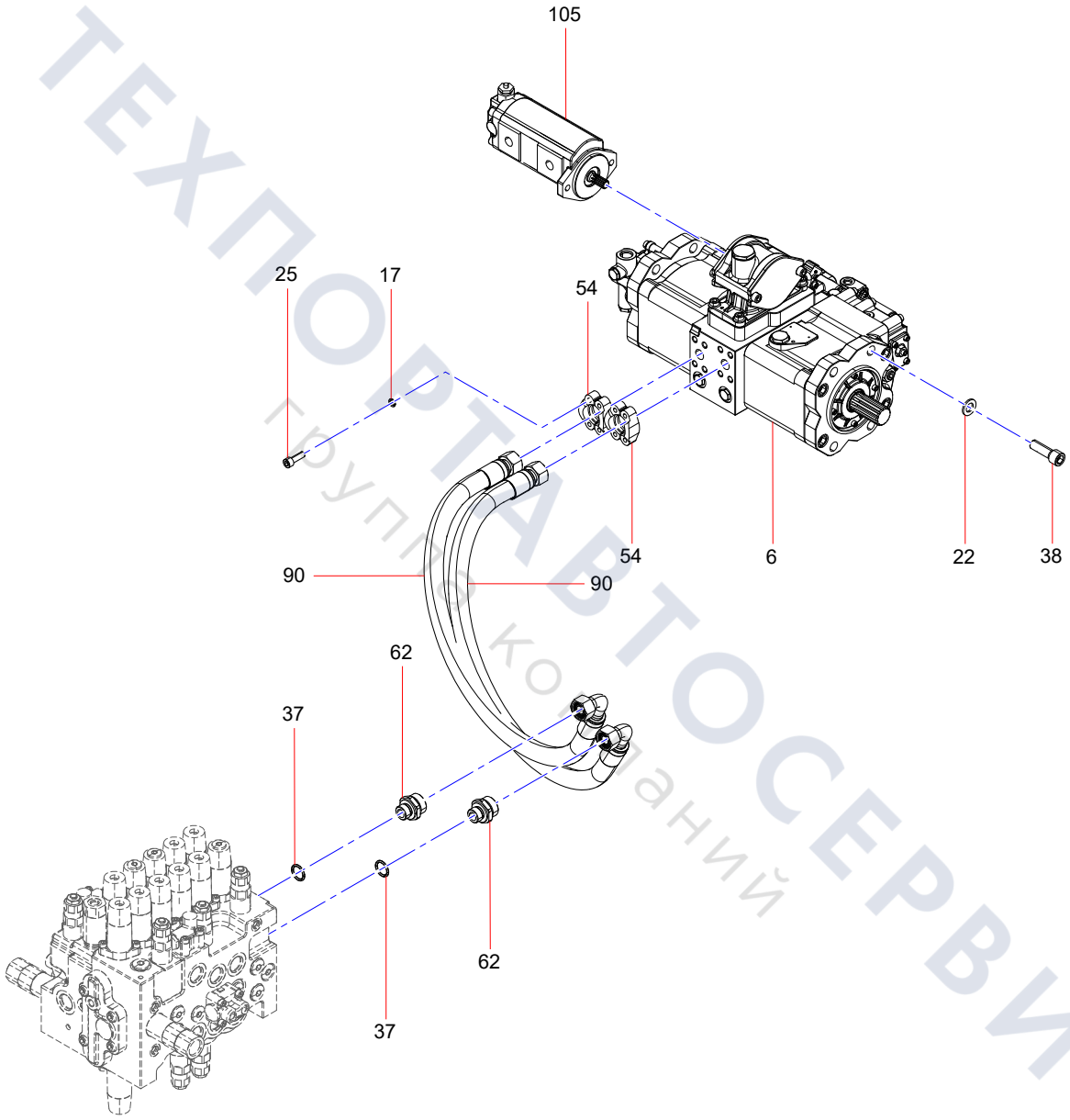

ТЕХПОРТАВТОСЕРВИС
группа компаний

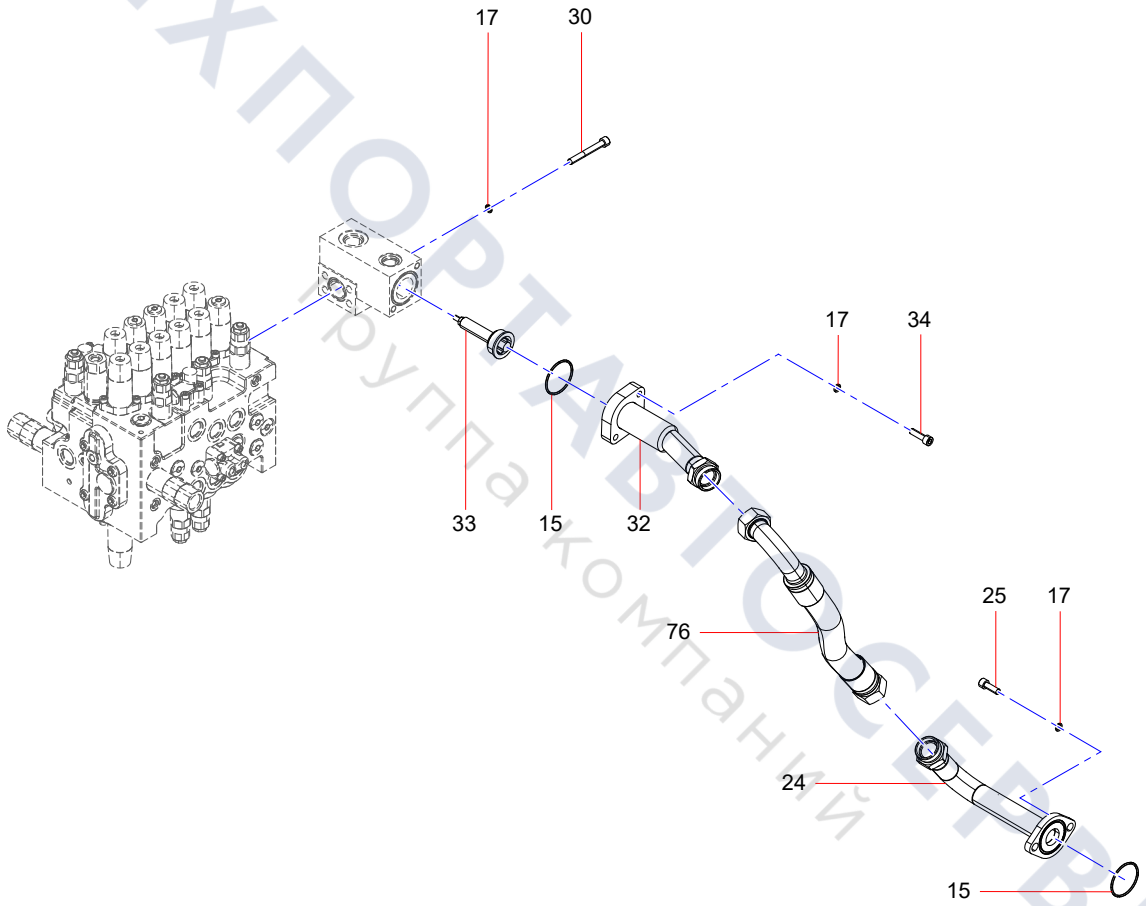

ТЕХПОРТАВТОСЕРВИС
Группа компаний

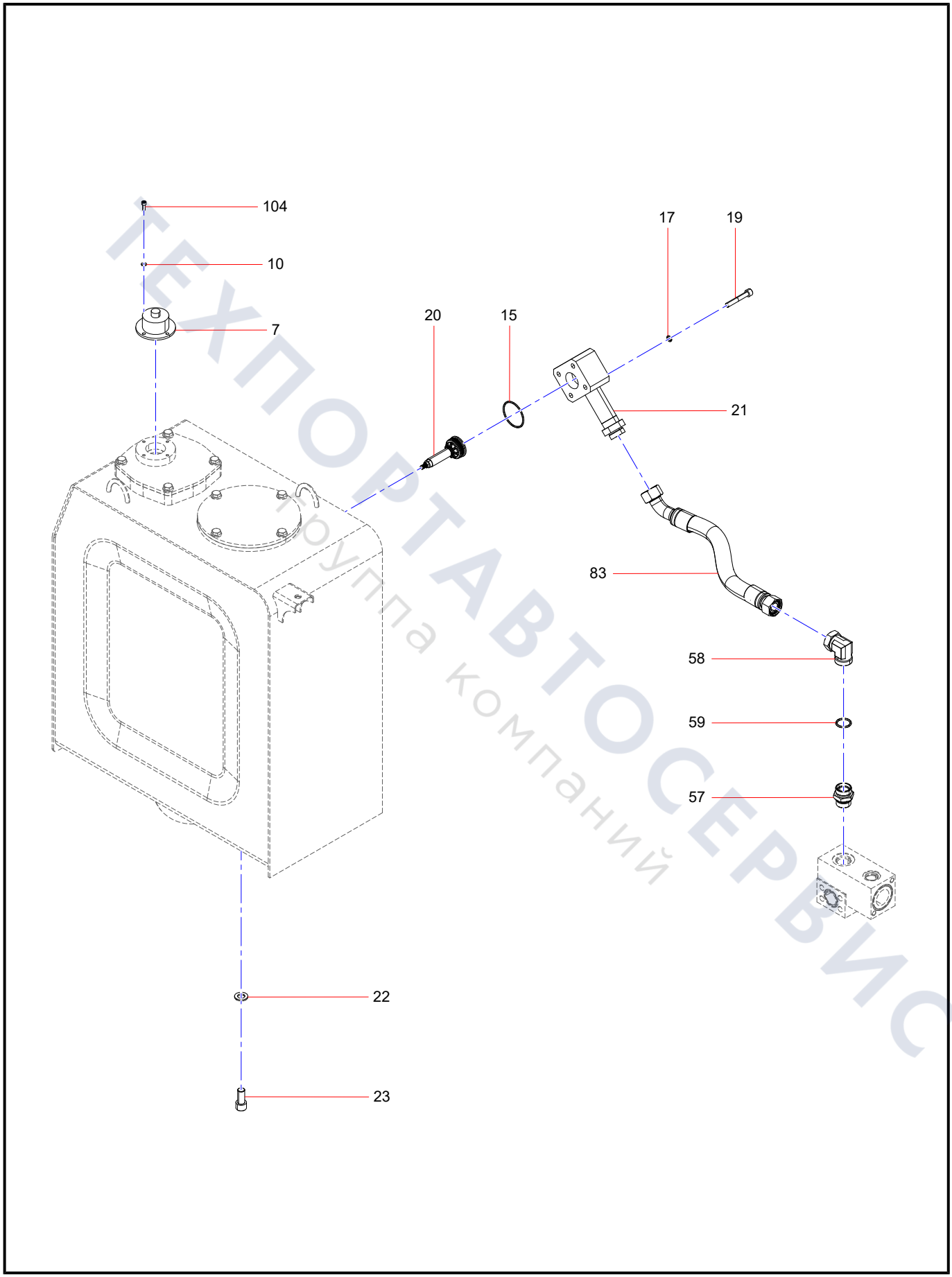

ТЕХПОРТАВТОСЕРВИС
Группа компаний

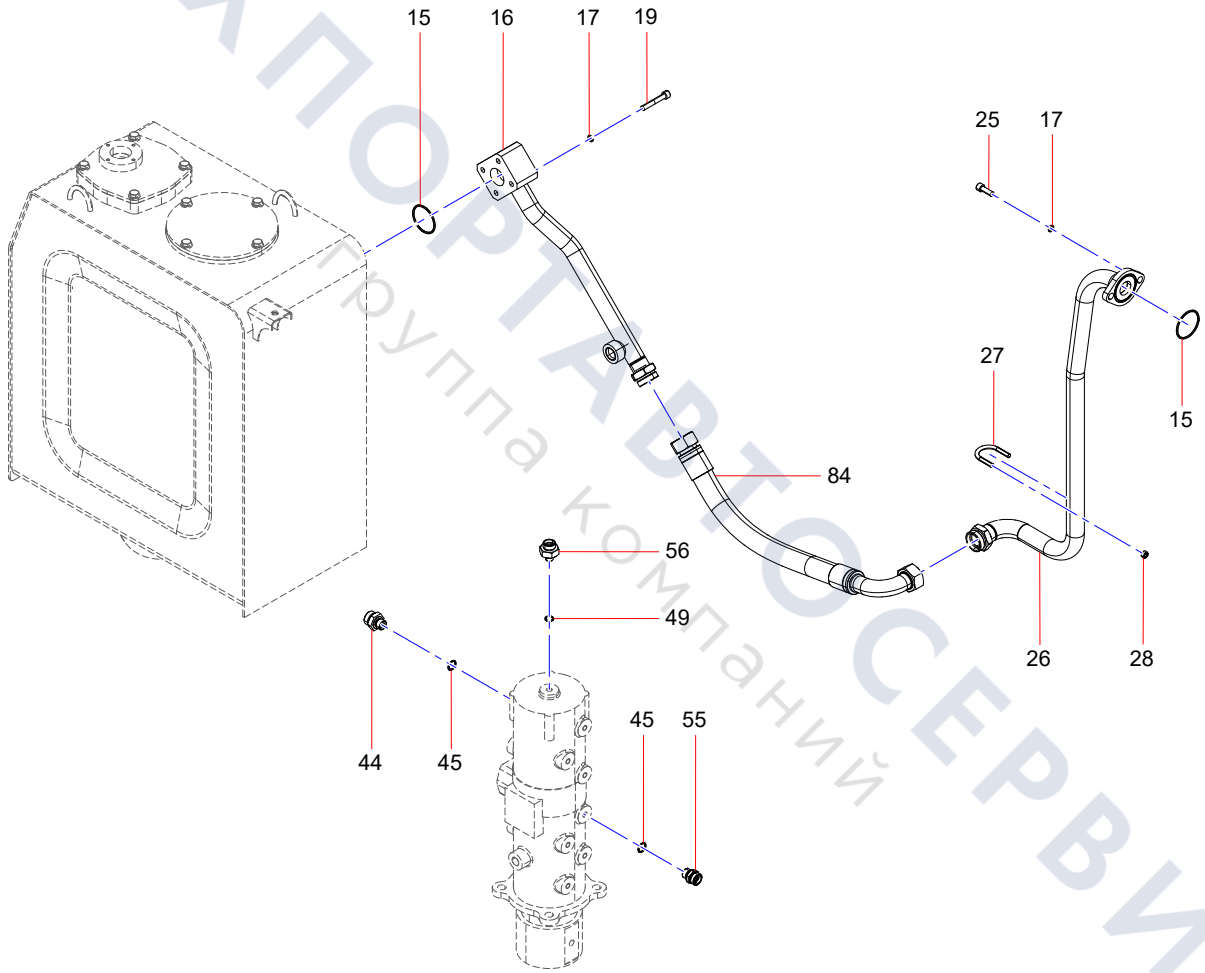

ТЕХПОРТАВТОСЕРВИС
Группа компаний

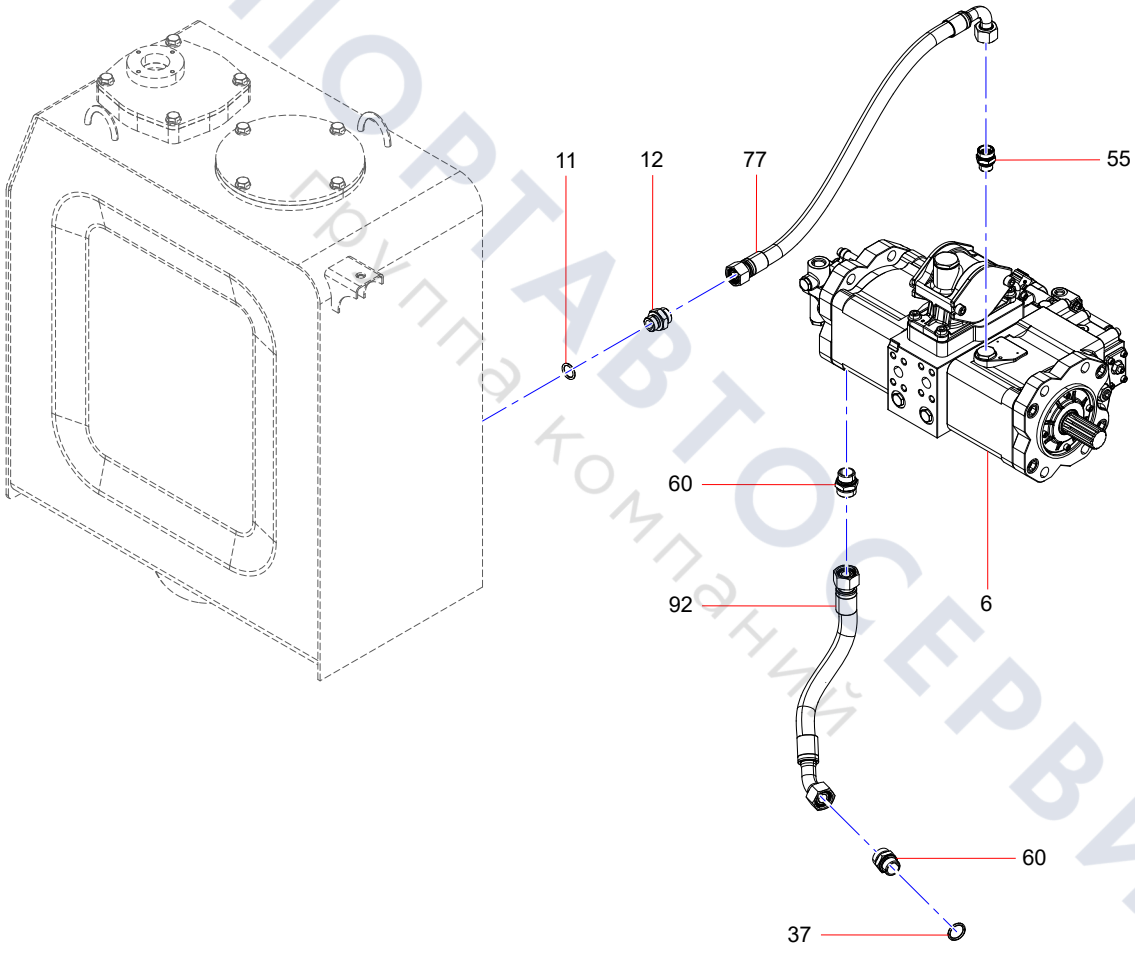

ТЕХПОРТАВТОСЕРВИС
Группа компаний

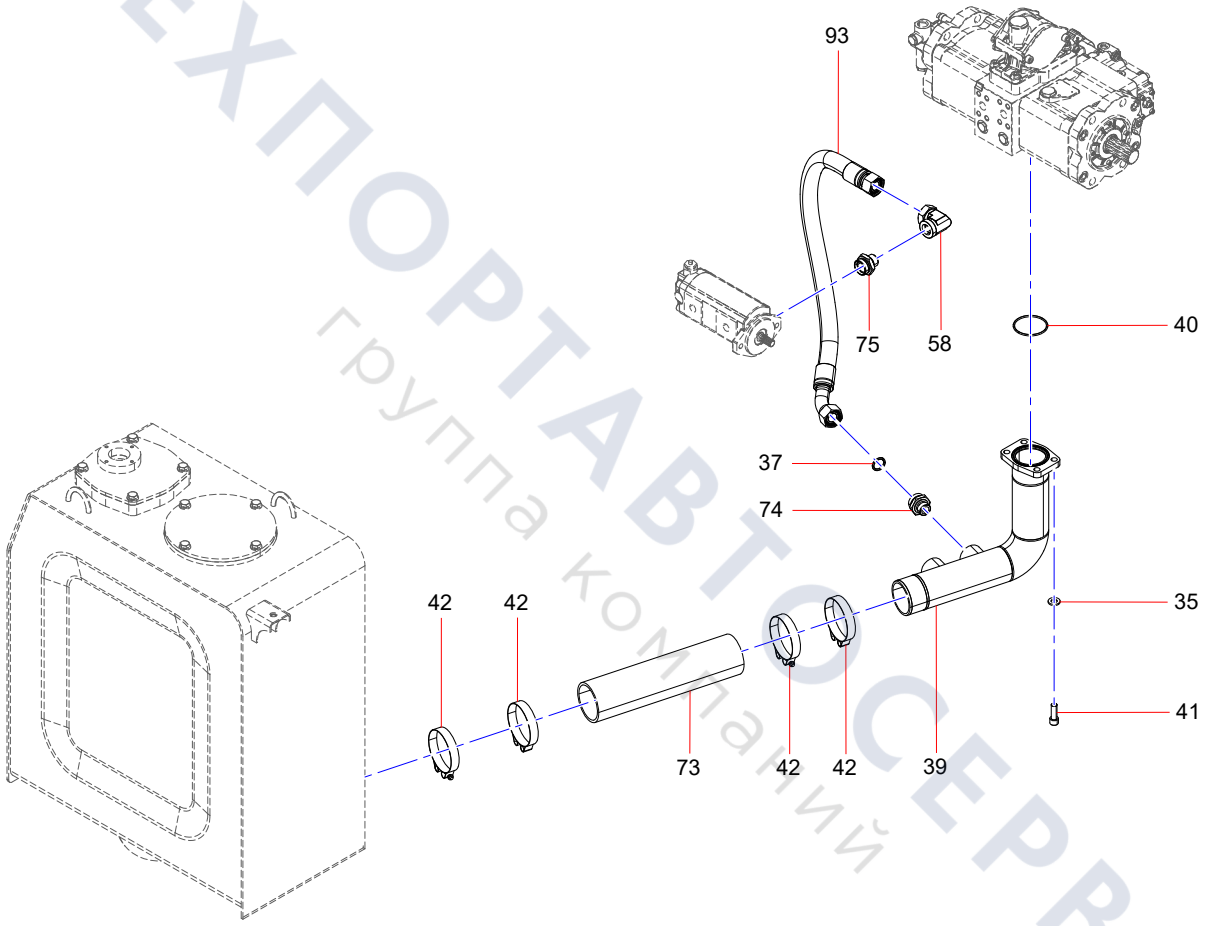

ТЕХПОРТАВТОСЕРВИС
группа компаний

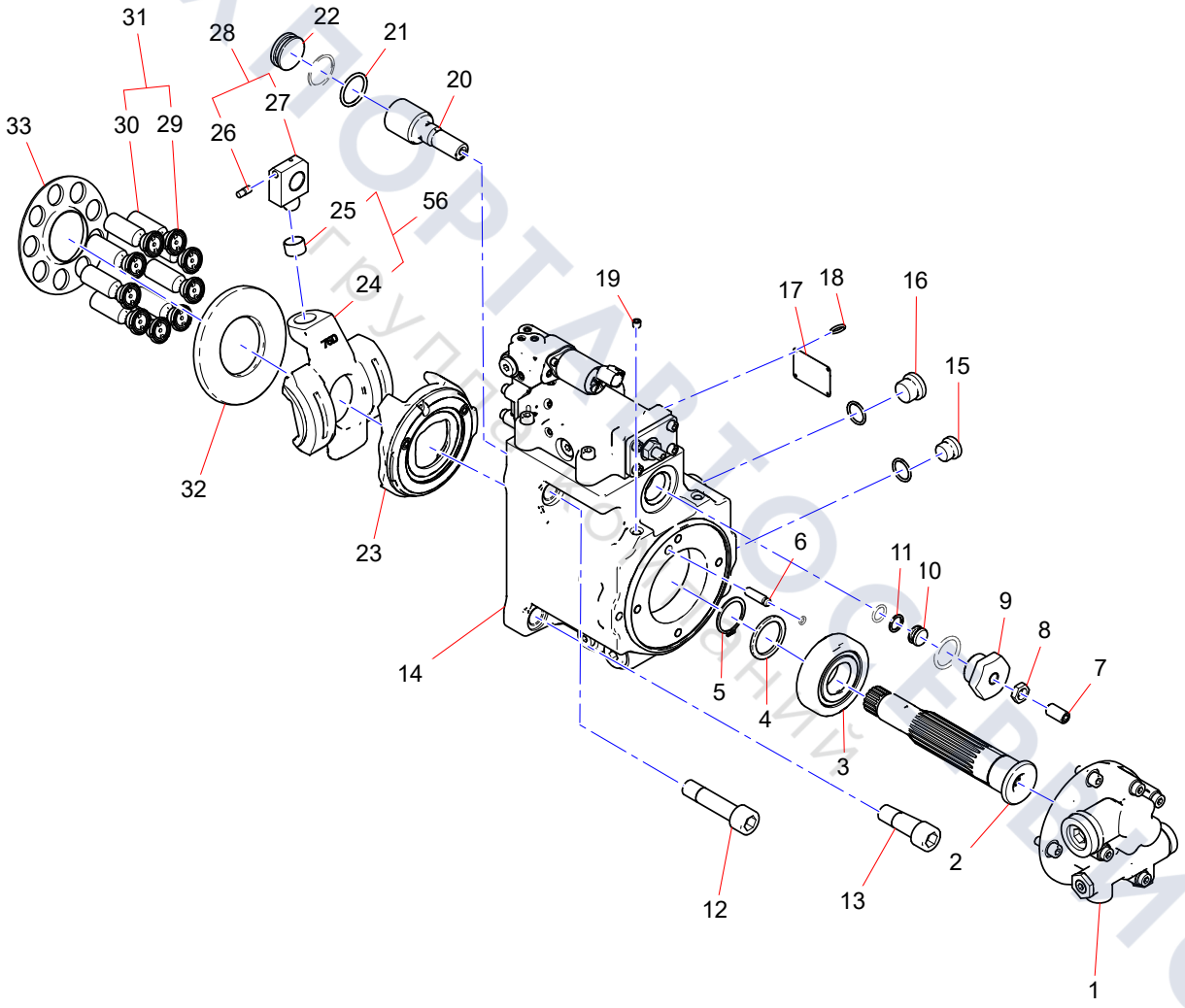
31
28
22
21
20
33
30
29
26
27
25
56
24
19
17
18
16
15
32
23
14
6
11
10
9
8
7
5
4
3
2
12
13
1

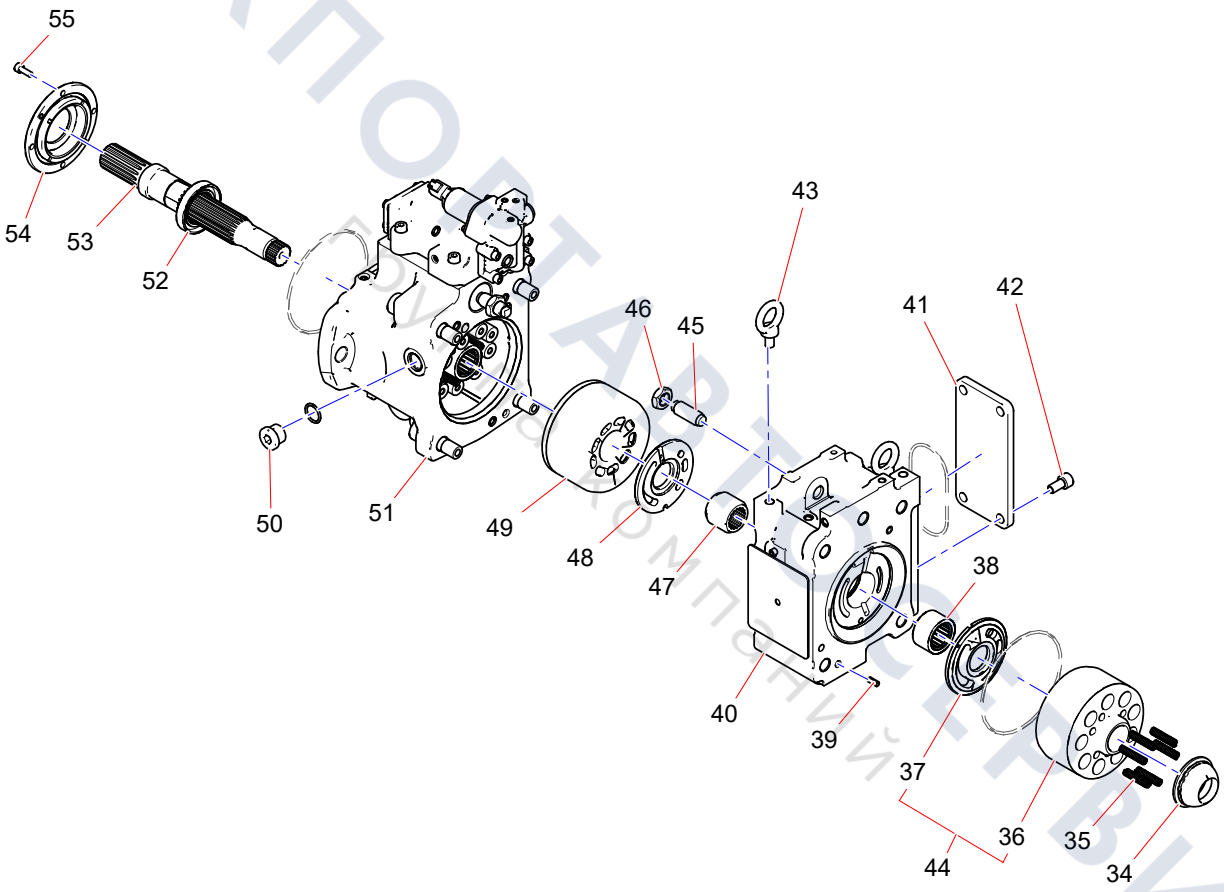

ТЕХПОРТ СЕРВИС
Строительная техника

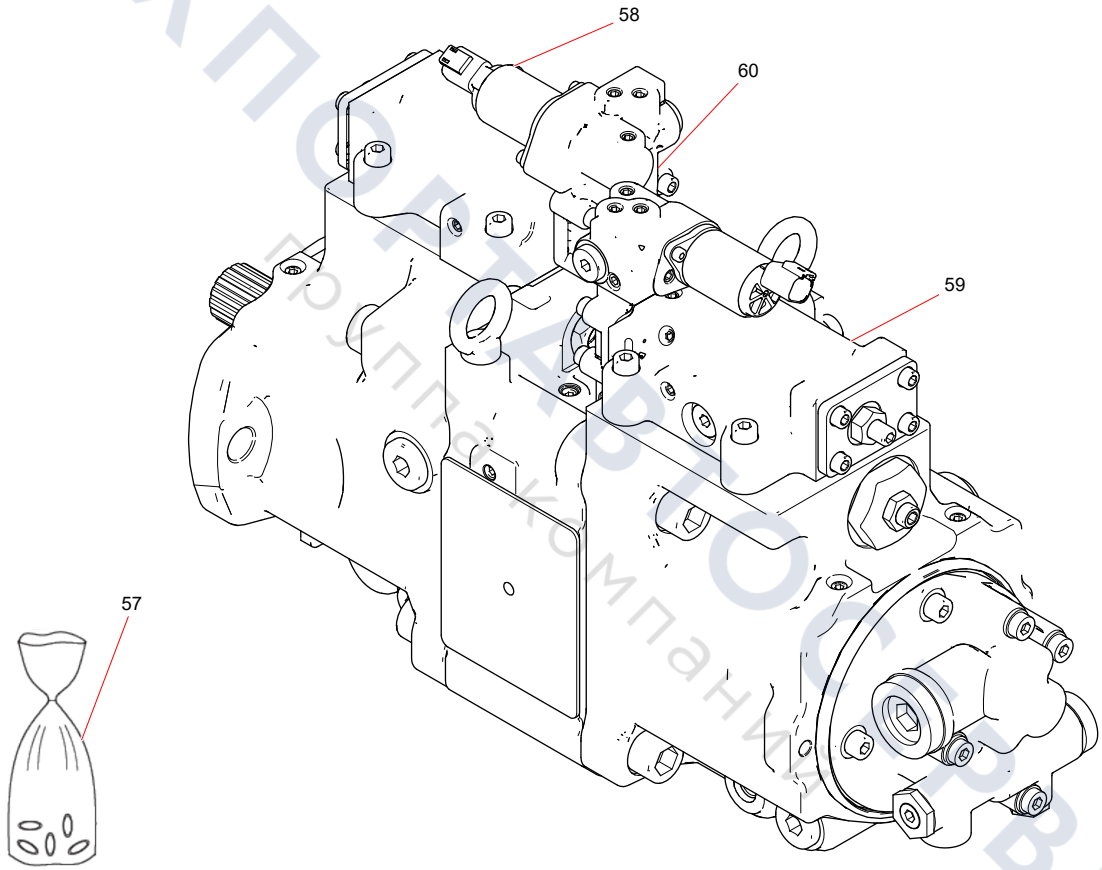

ТЕХПОСТАВТОСЕРВИС
Группа компаний

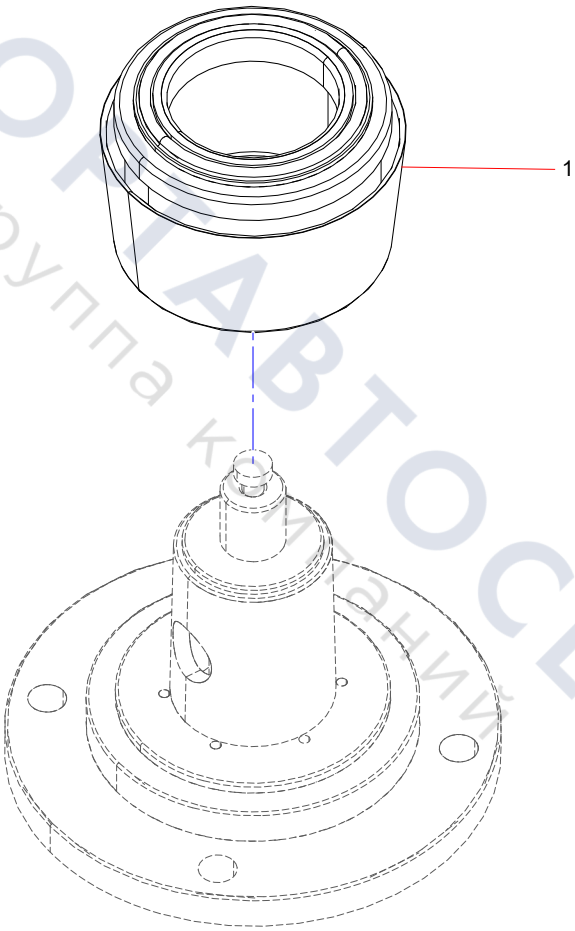

ТЕХПОРТАВТОСЕРВИС
группа компаний

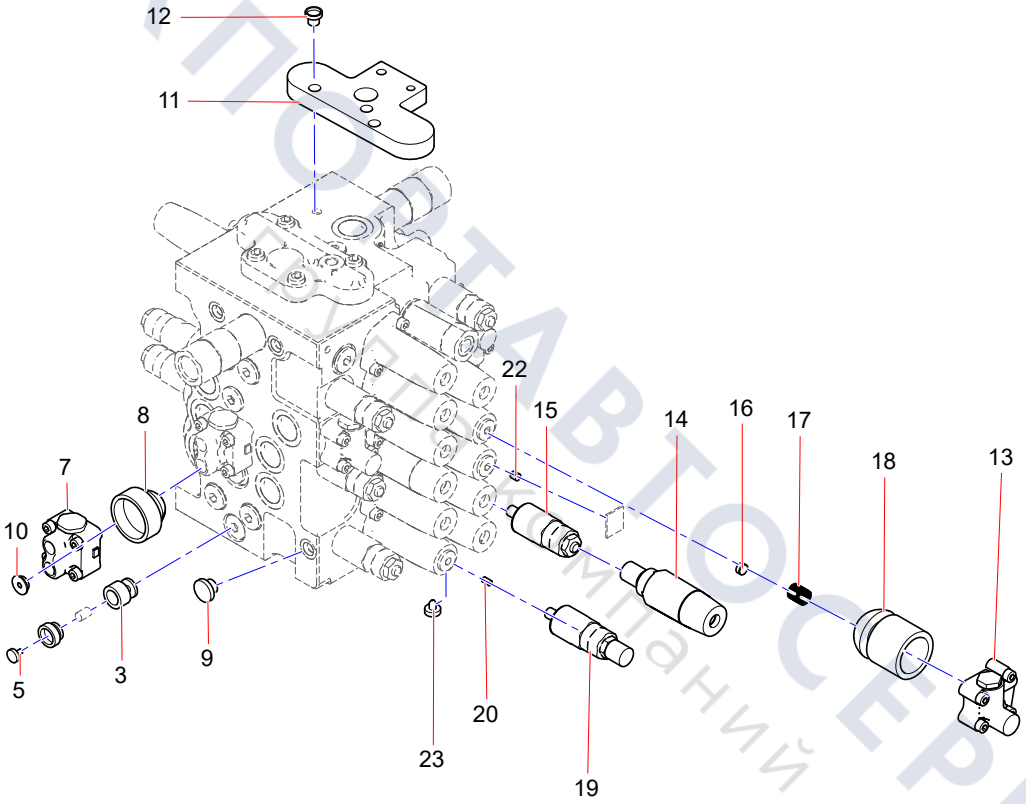

ТЕХПОСТАВТОСЕРВИС
Группа компаний

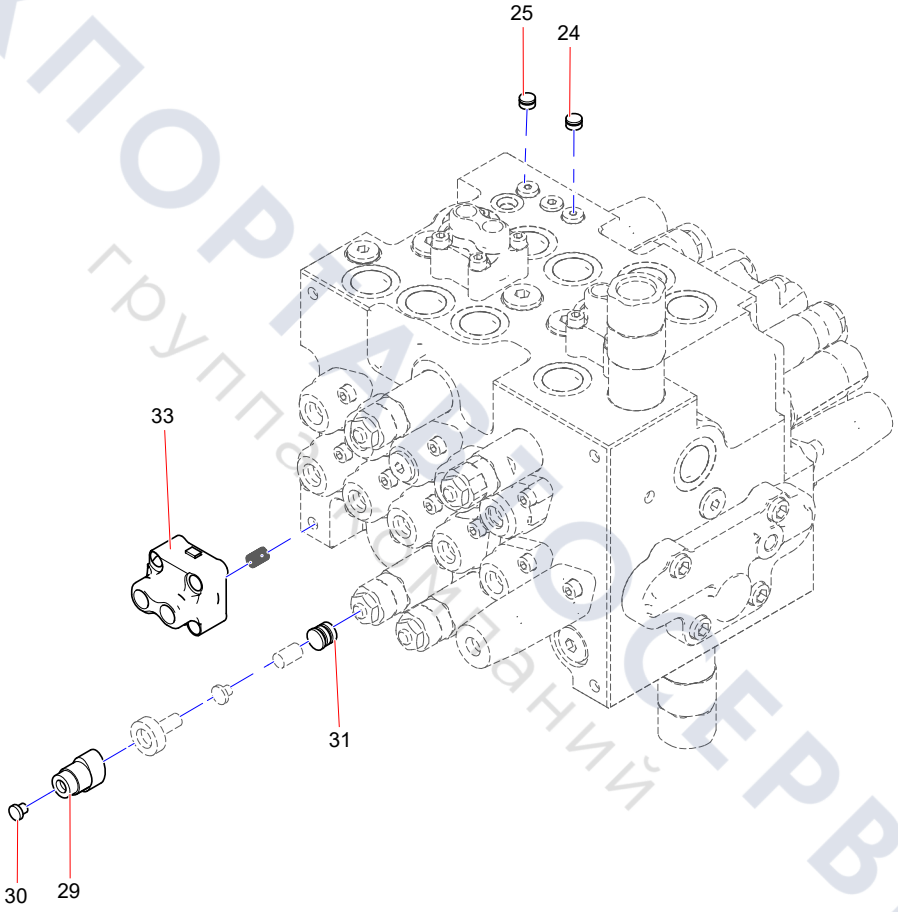

ТЕХПОРТ ТЕХСЕРВИС
группа компаний

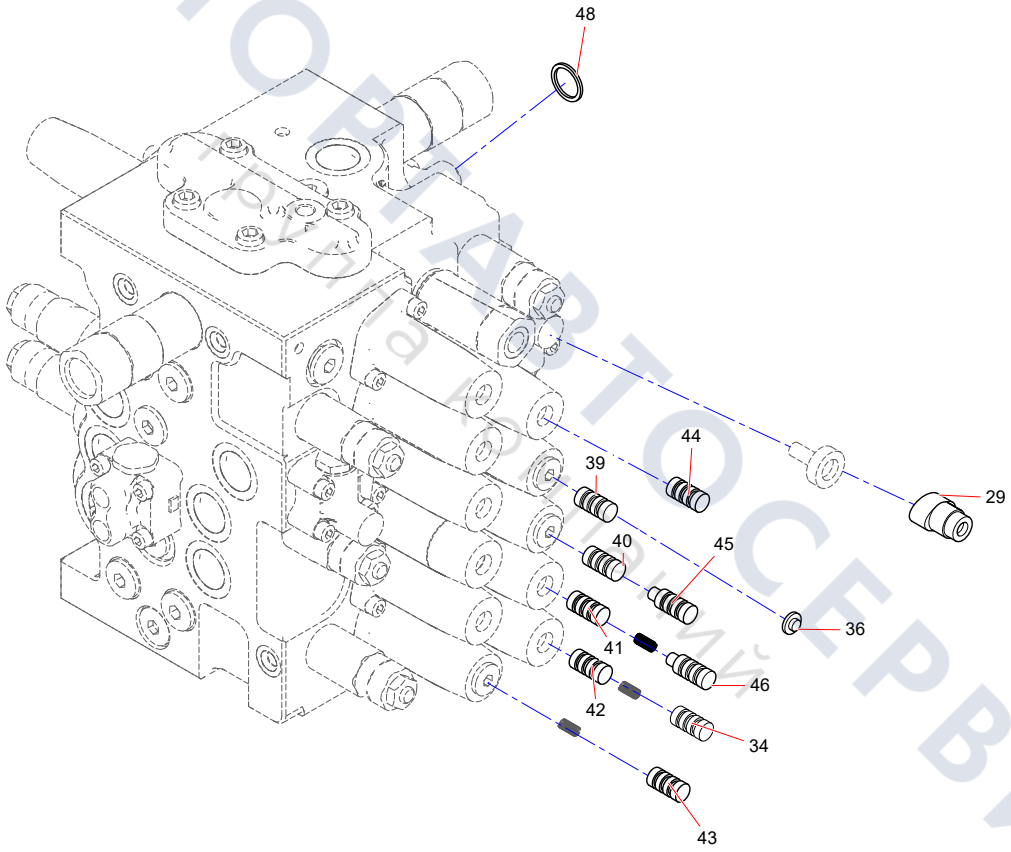

ТЕХПОРТАВТОСЕРВИС
Запчасти для спецтехники

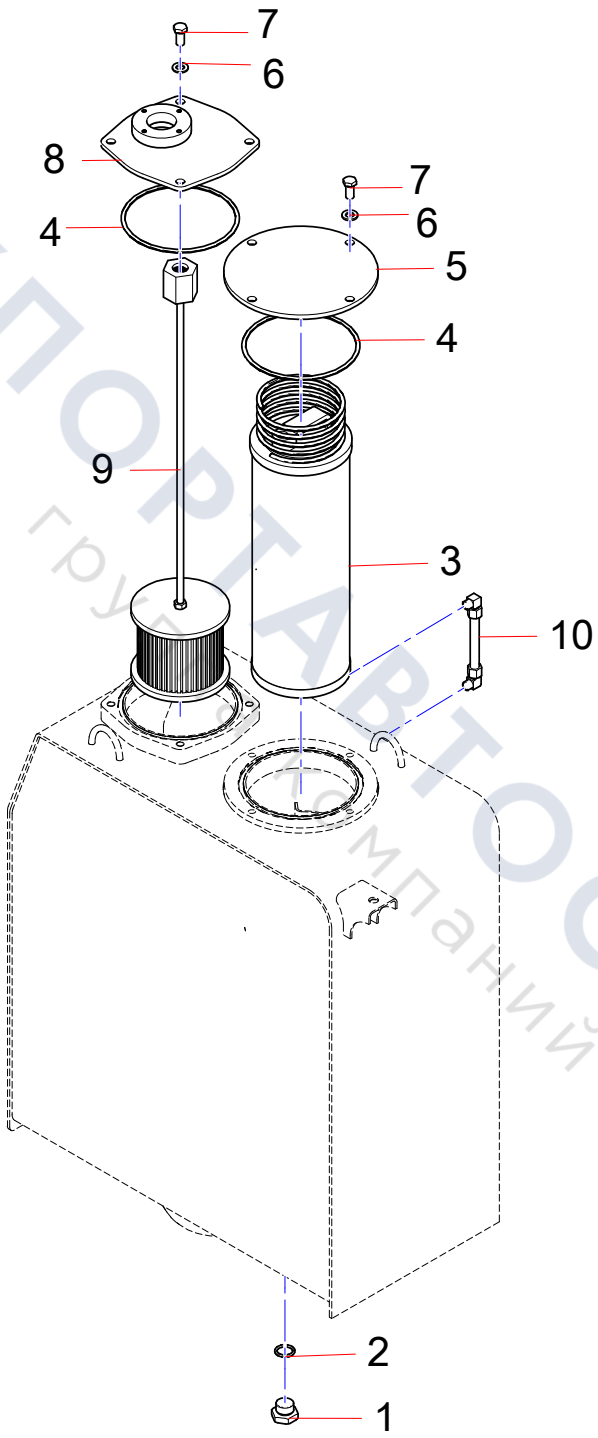

ТЕХПОРТАВТОСЕРВИС
грузовых компаний

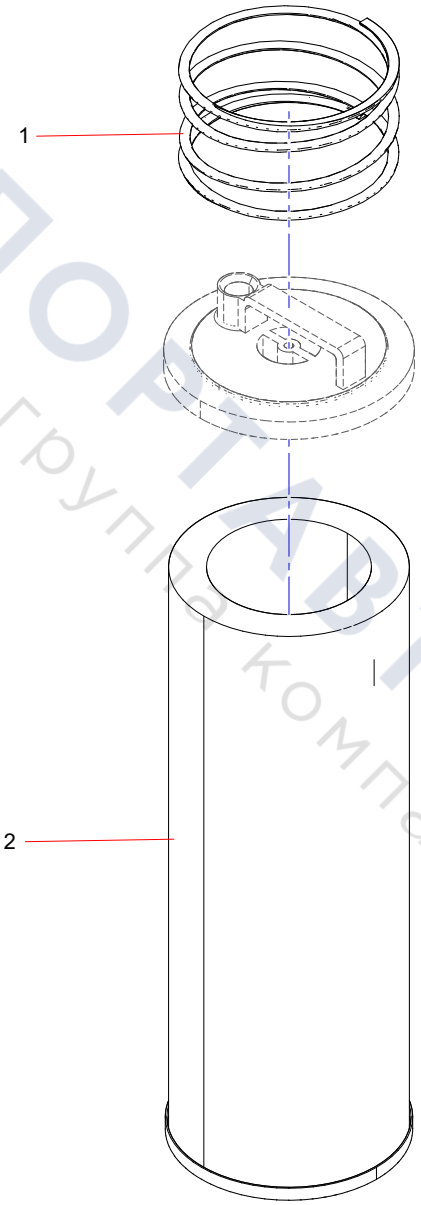

ТЕХПОРТАВТОСЕРВИС
группа компаний



ТЕХПОРТАВТОСЕРВИС
группа компаний

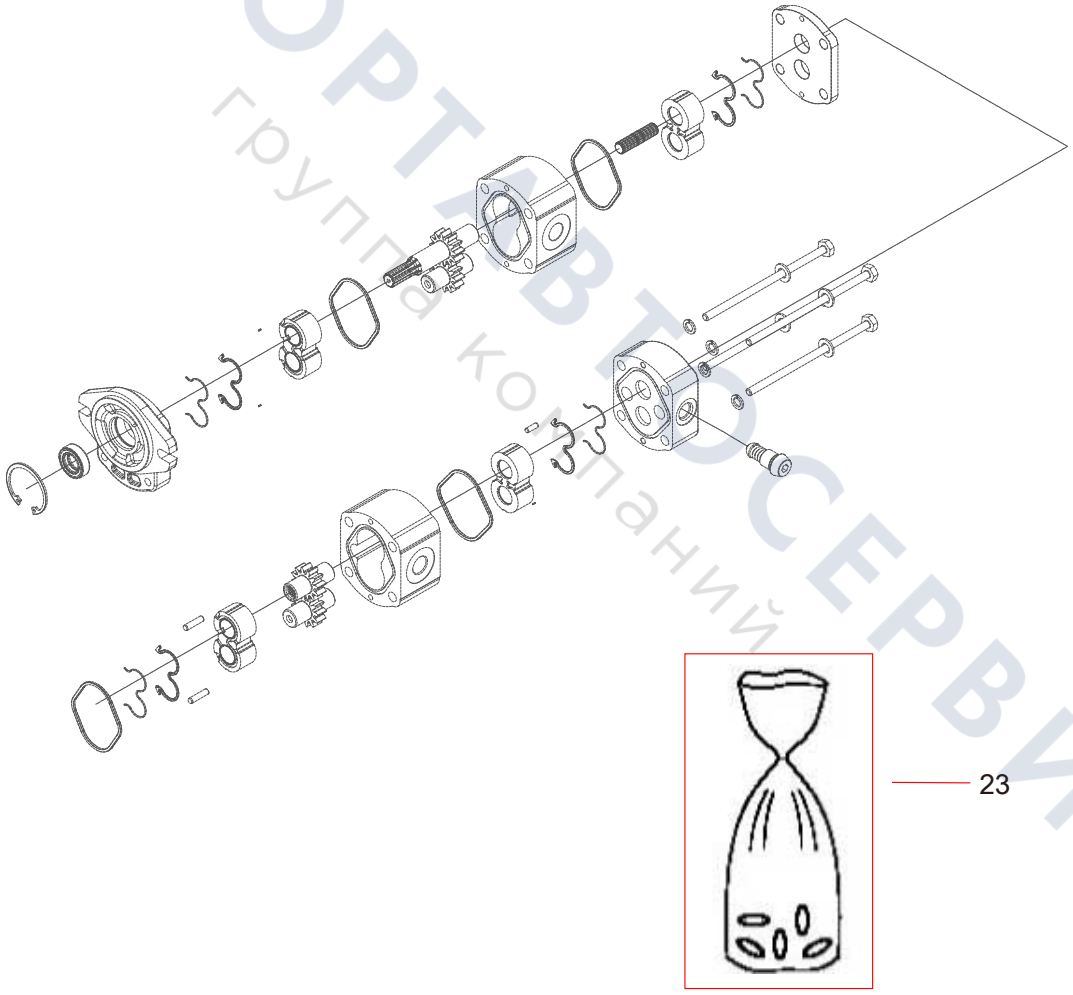

ТЕХПОРТАВТОСЕРВИС
группа компаний

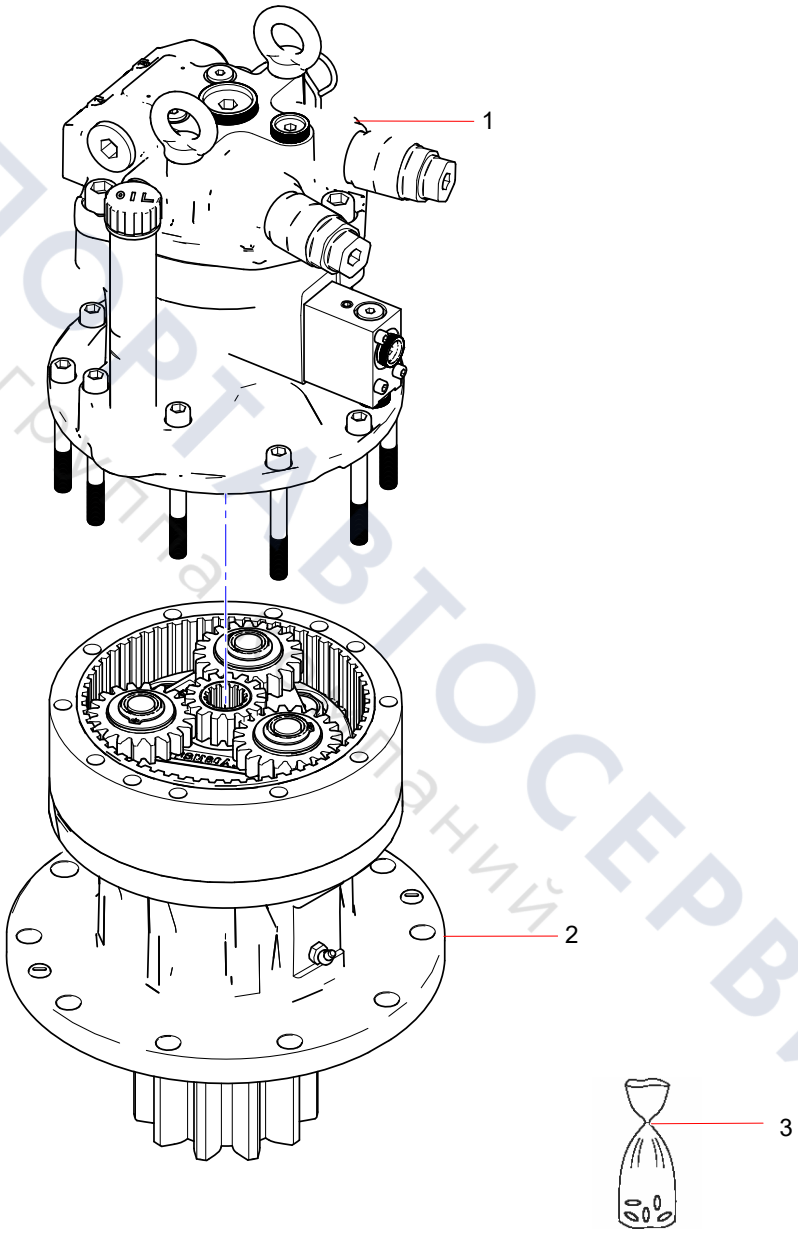

ТЕХПОРТАВТОСЕРВИС
группа компаний

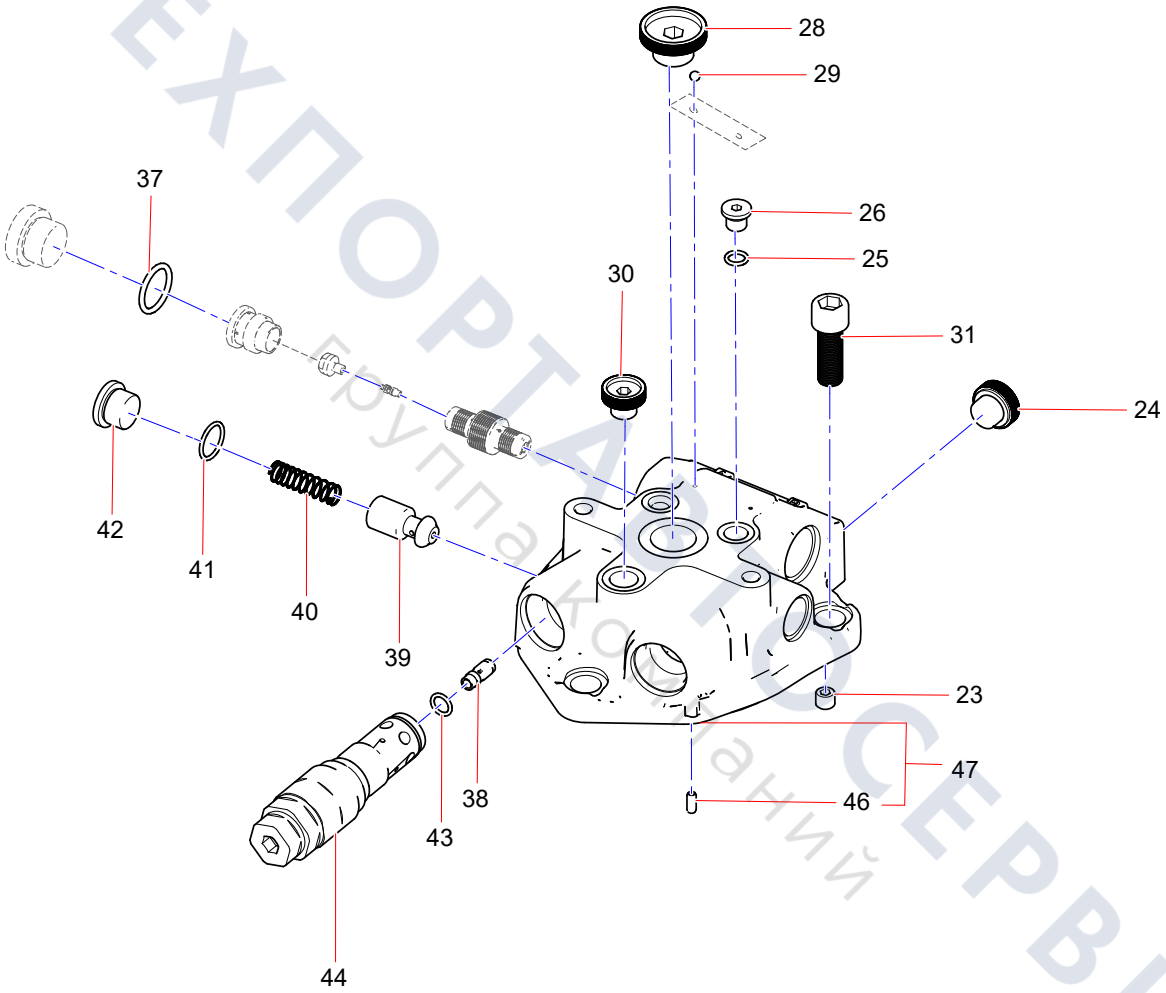

ТЕХПОРТАЛ СЕРВИС
Группа компаний

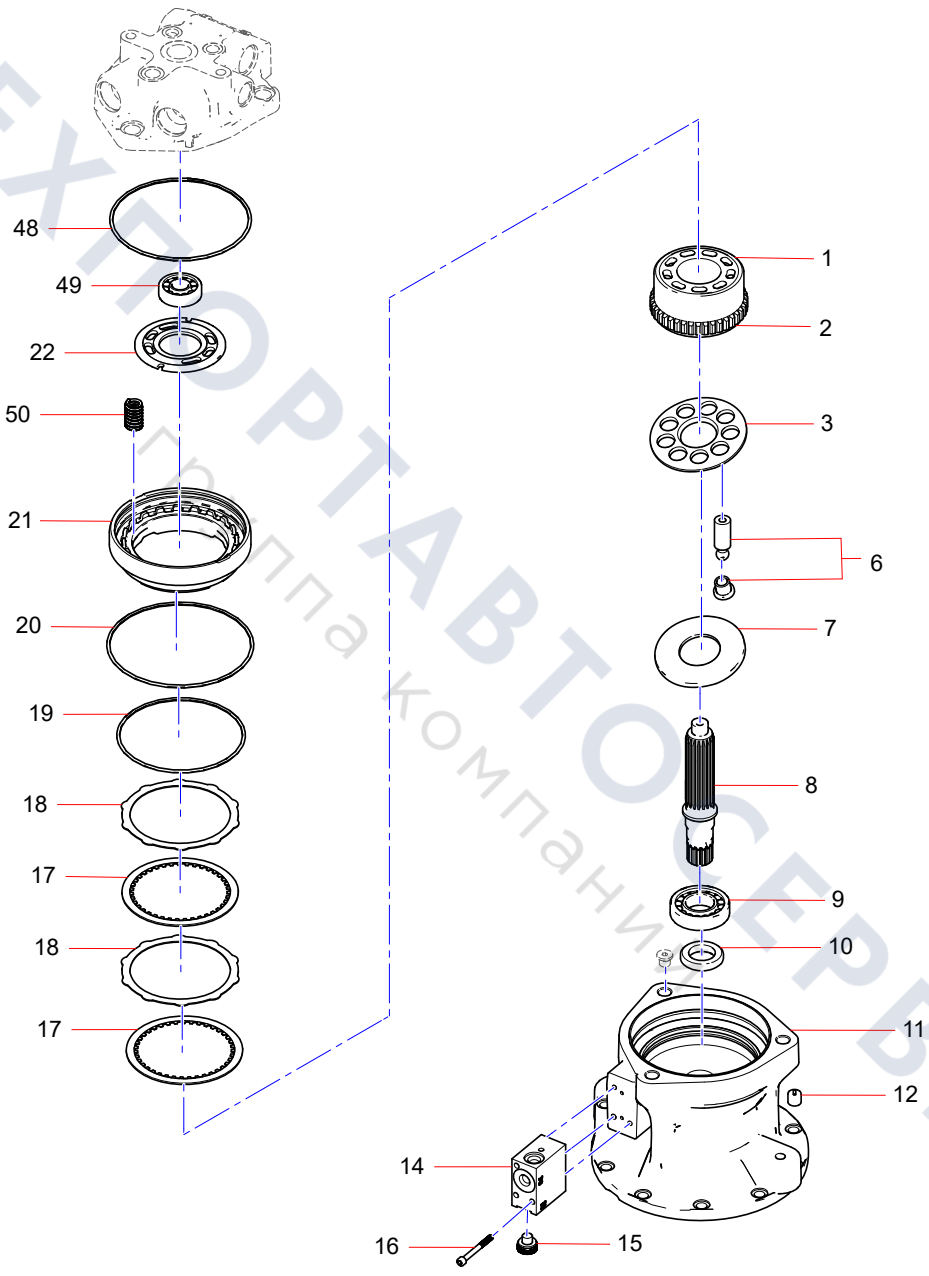

ТЕХНОРТАВТОСЕРВИС
Группа компаний

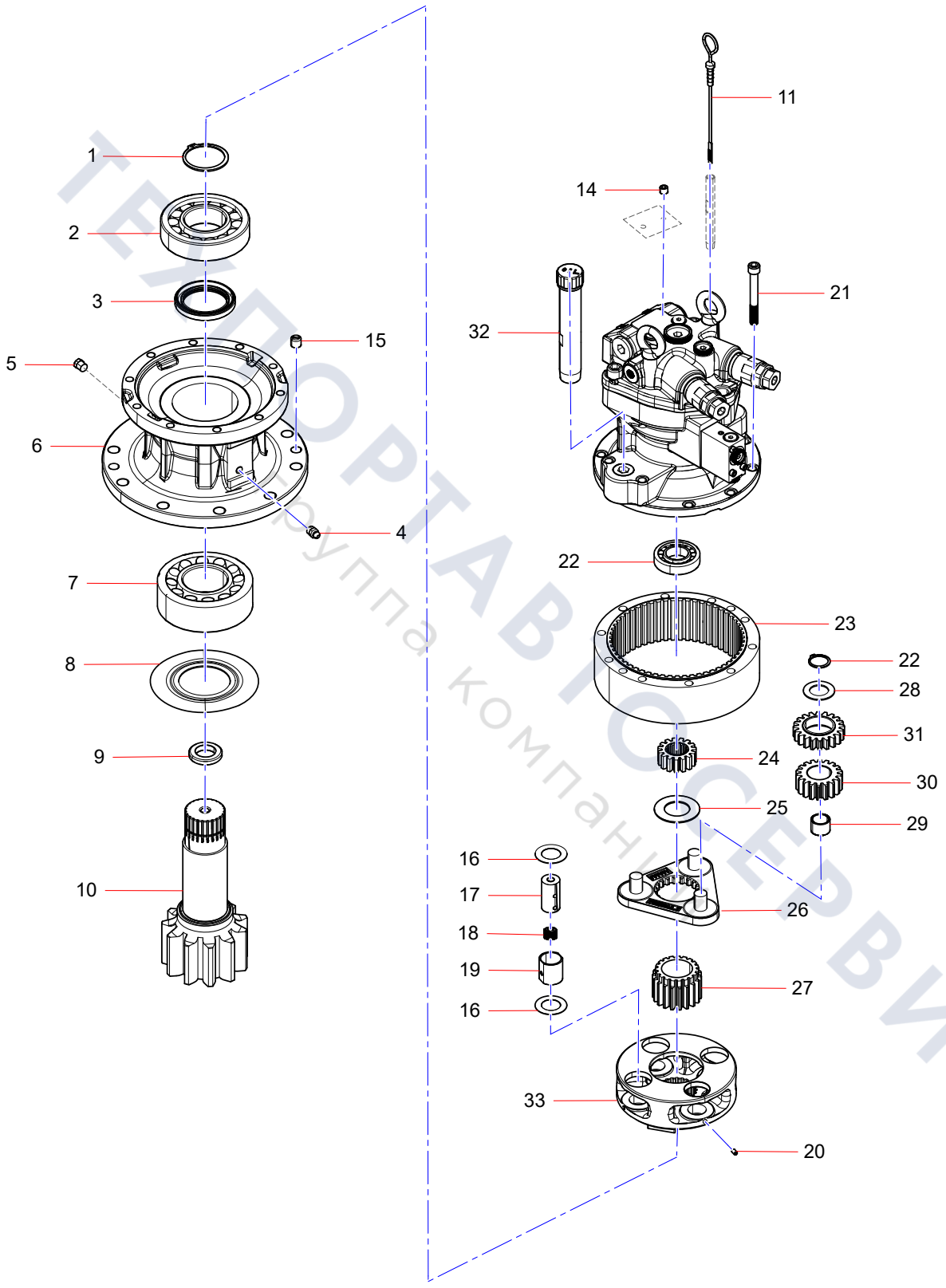

ТЕХПОРТАВТОСЕРВИС
Группа компаний

Hydraulic Main Pipe (1/7)

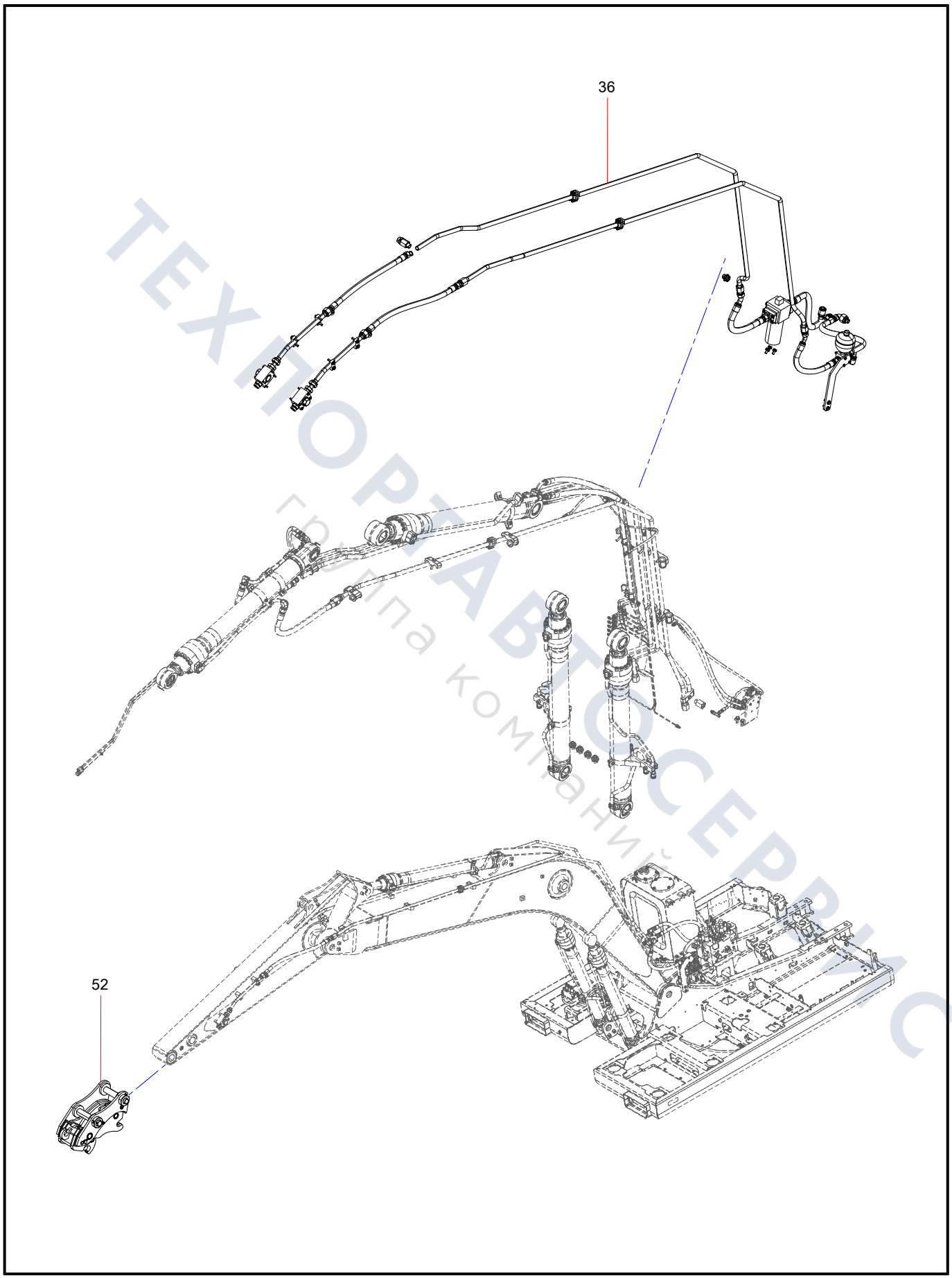

ТЕХПОРТАВТОСЕРВИС
группа компаний

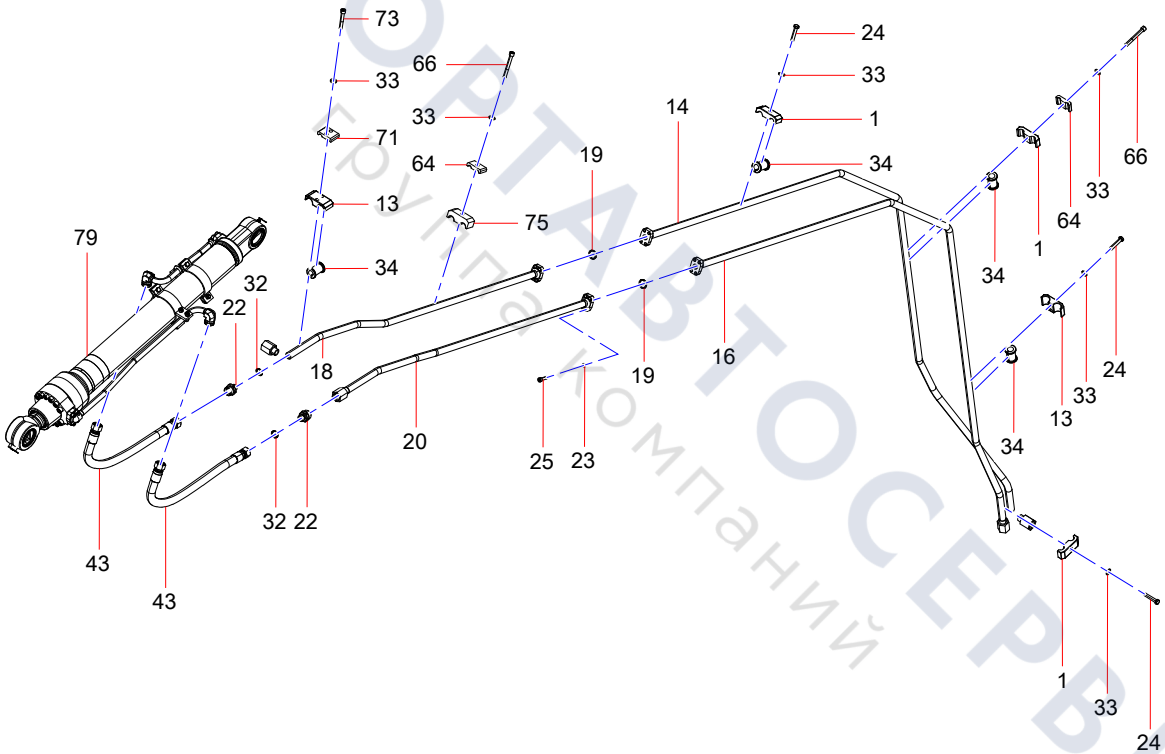

ТЕХПОРТАВТОСЕРВИС
Группа компаний

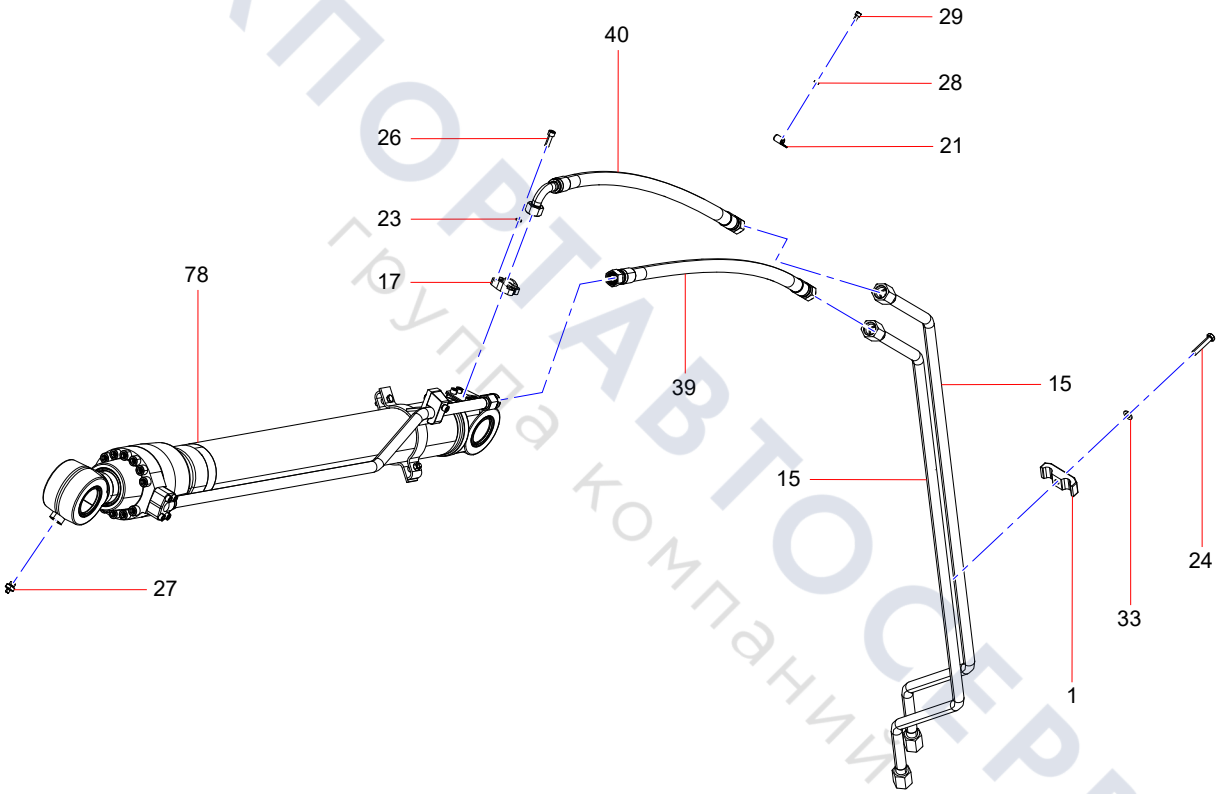

ТЕХПОРТАВТОСЕРВИС
группа компаний

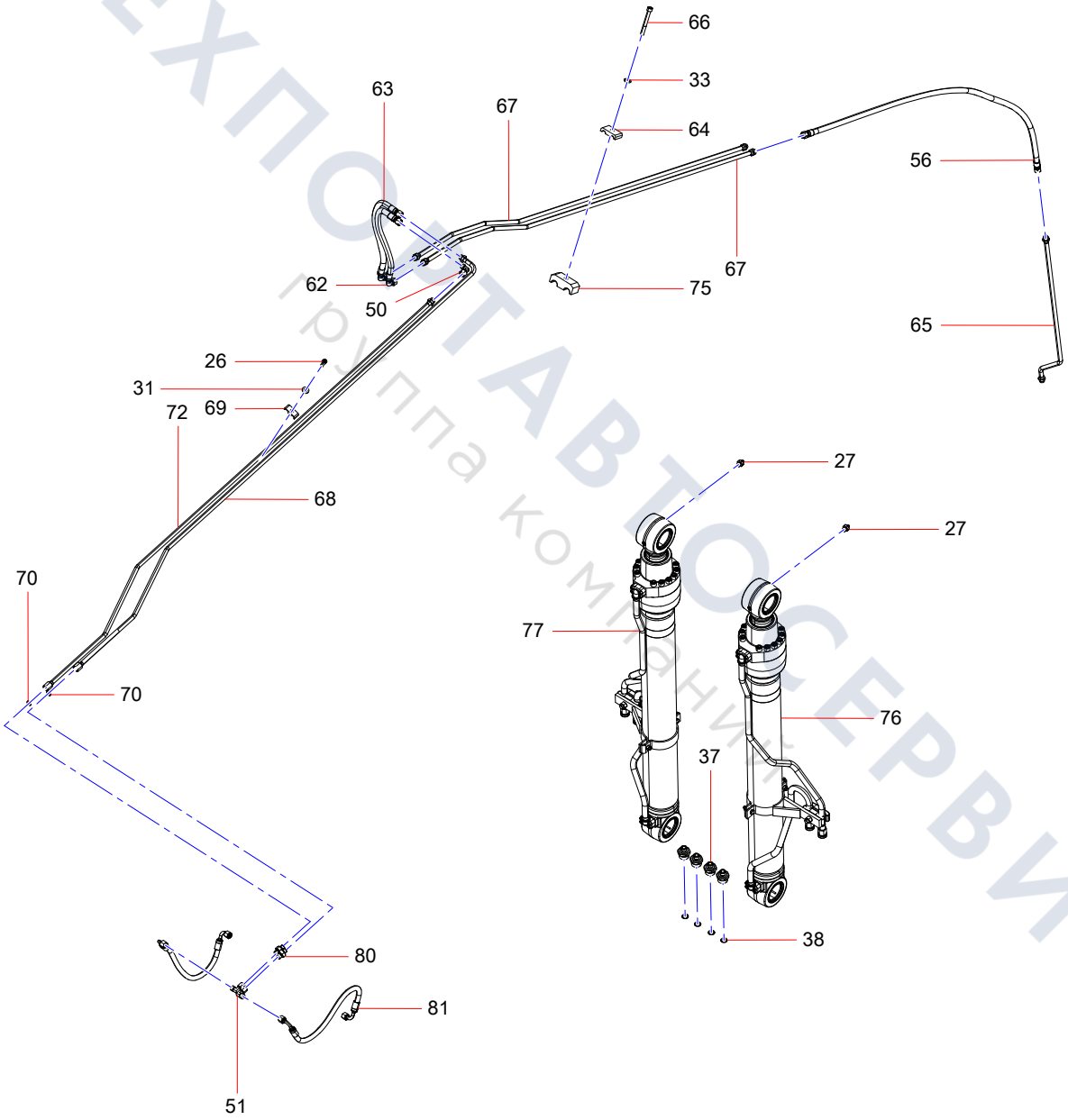

ТЕХПОСТАВТОСЕРВИС
группа компаний

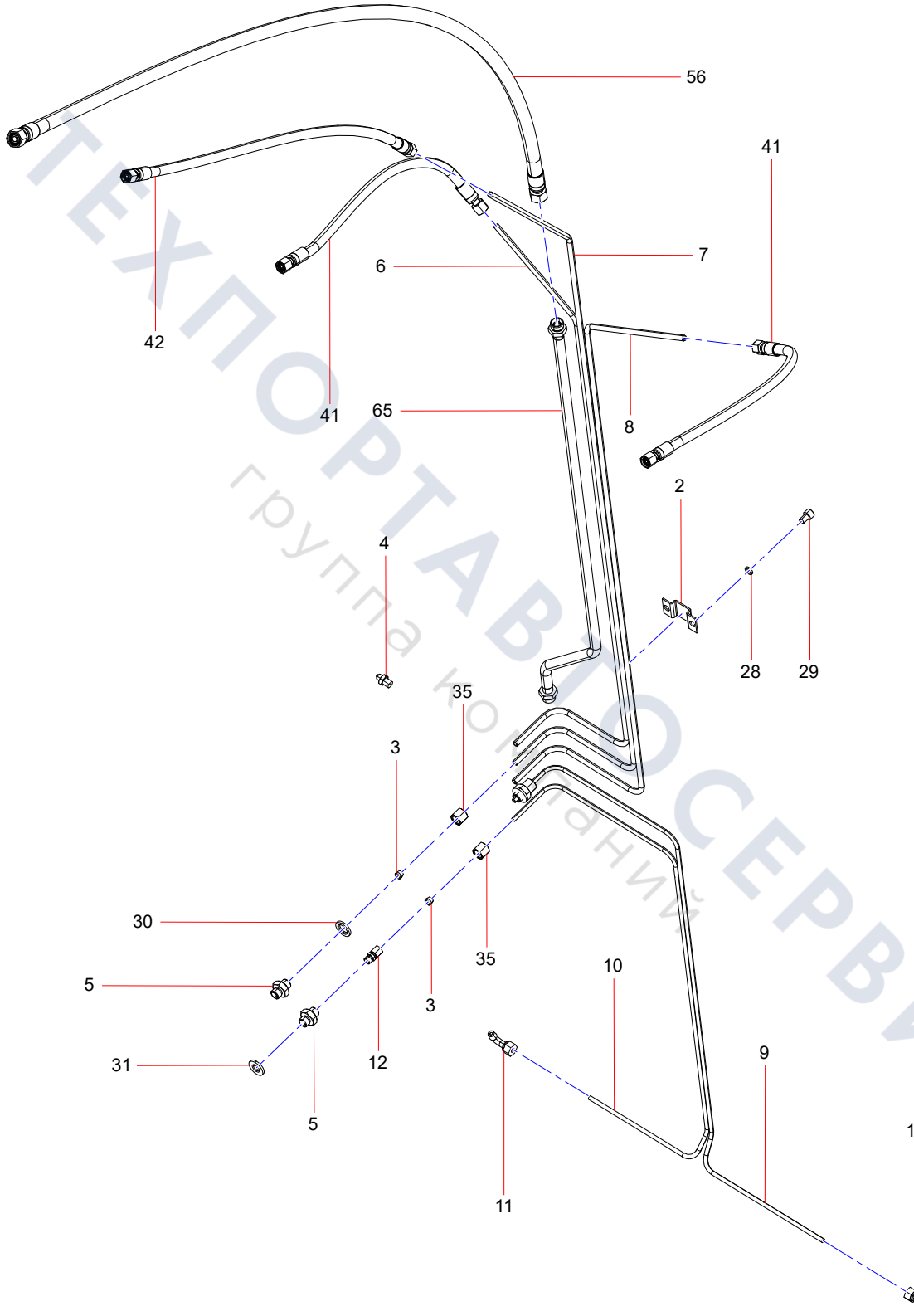

ТЕХПОРТАВТОСЕРВИС
группа компаний

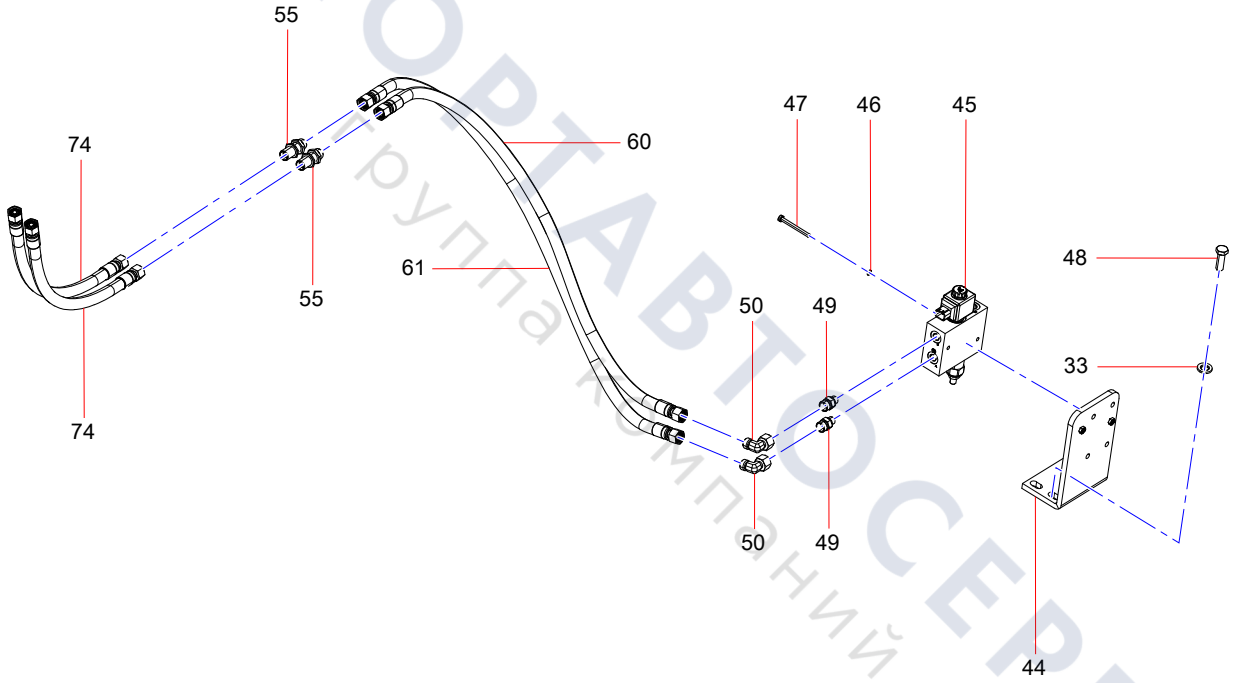

ТЕХПОРТАВТОСЕРВИС
Группа компаний

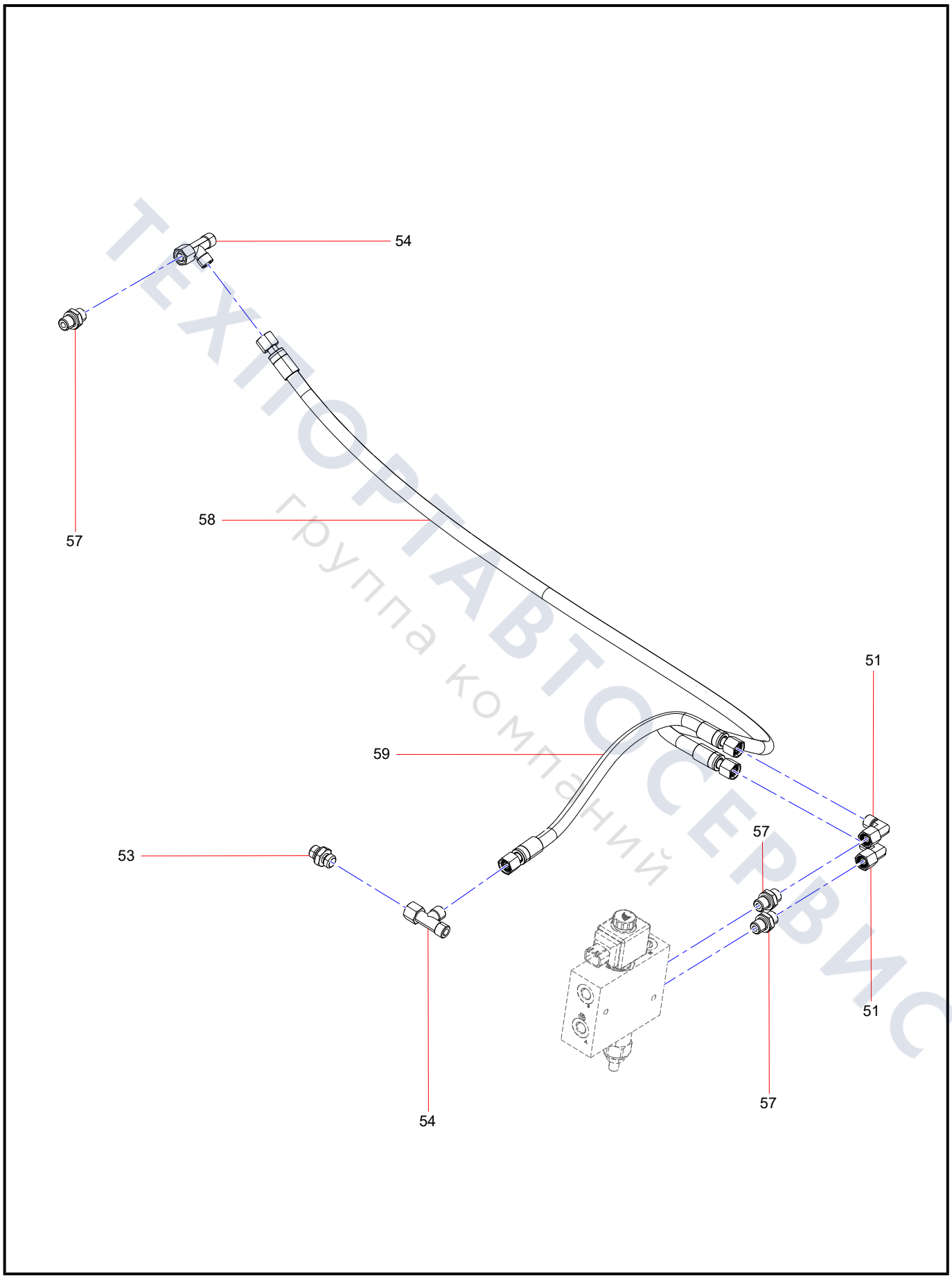

ТЕХПОРТАВТОСЕРВИС
группа компаний

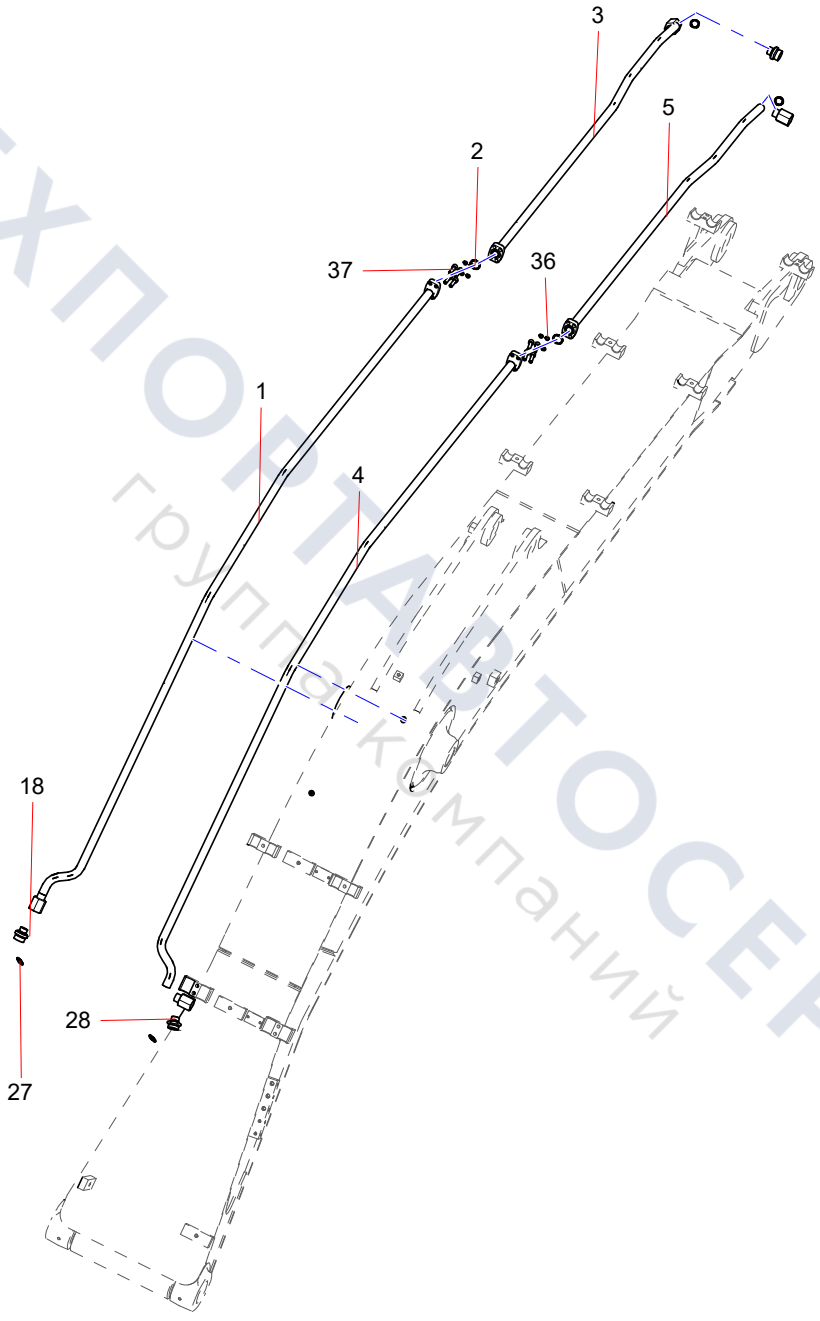

ТЕХПОРТАВТОСЕРВИС
группа компаний

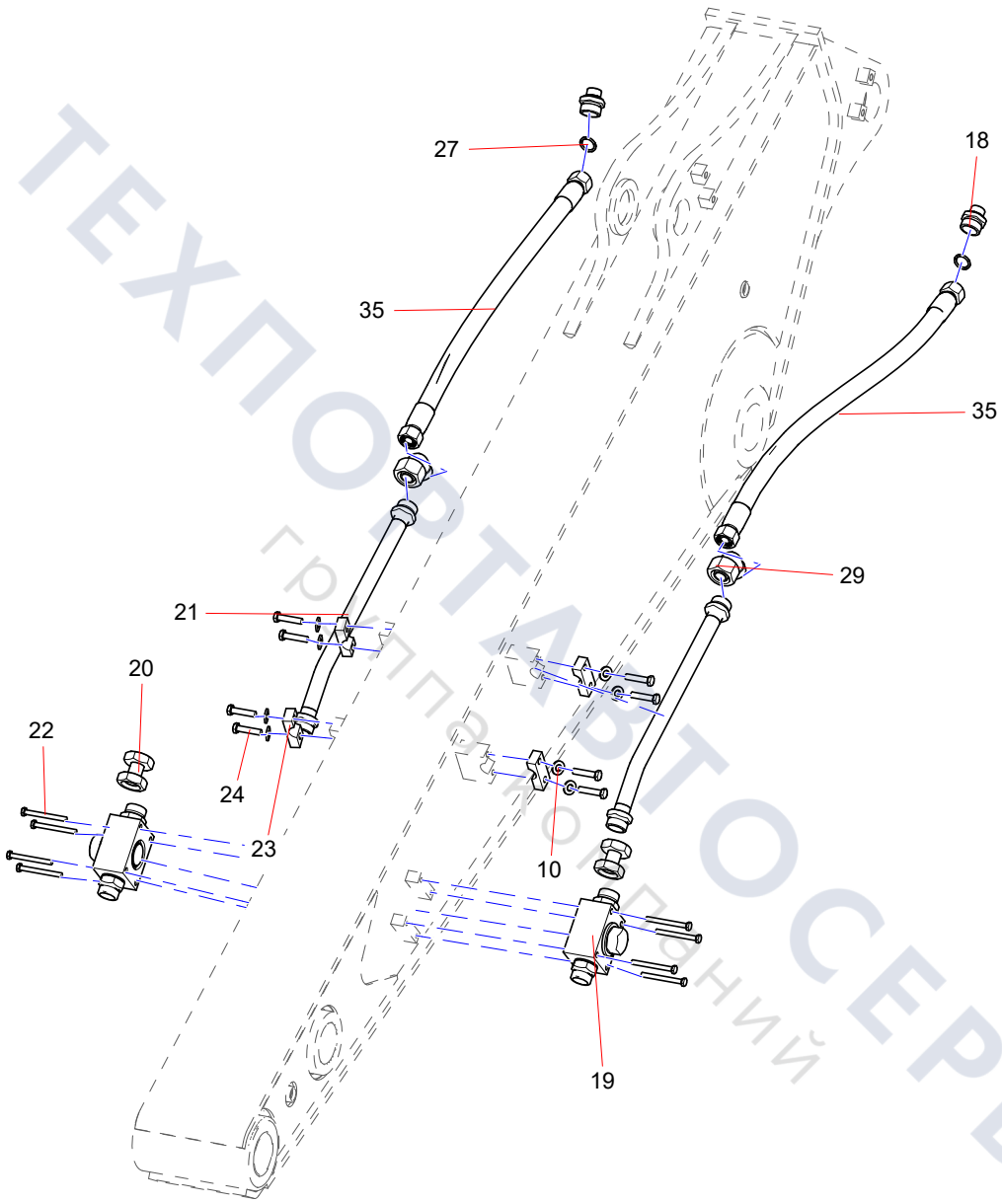

ТЕХПОРТАВТОСЕРВИС
группа компаний

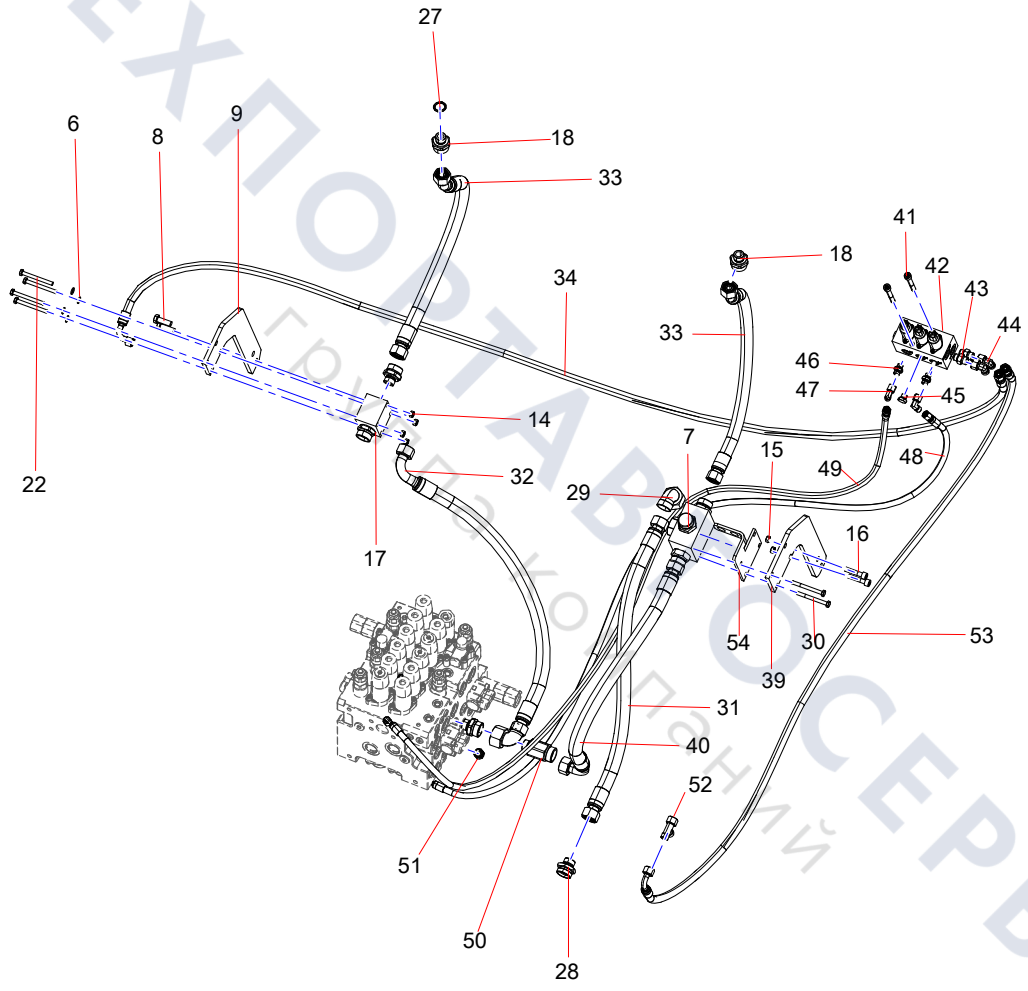

ТЕХПОРТАВТОСЕРВИС
грузовой спецтехники

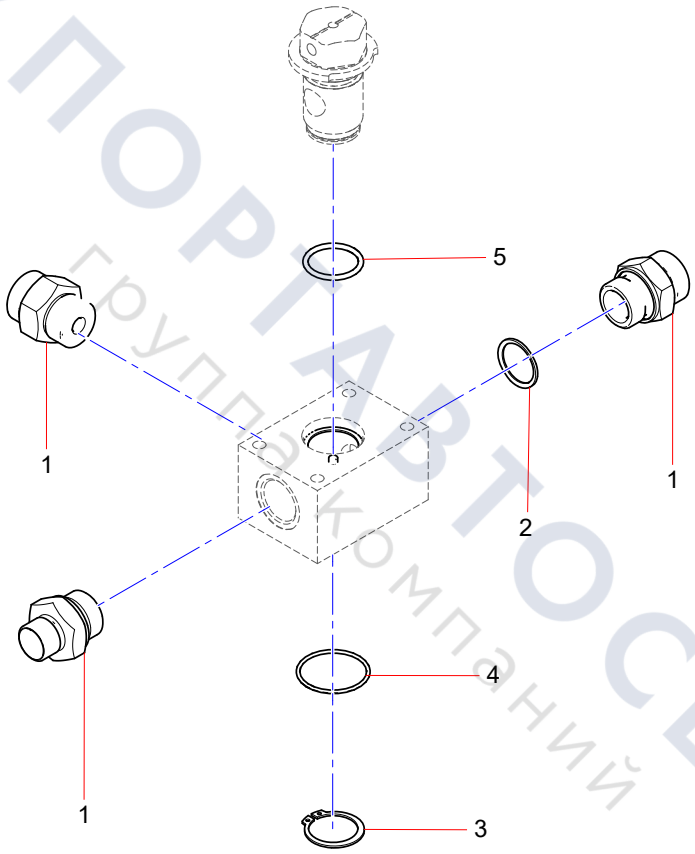

ТЕХПОРТАВТОСЕРВИС
группа компаний

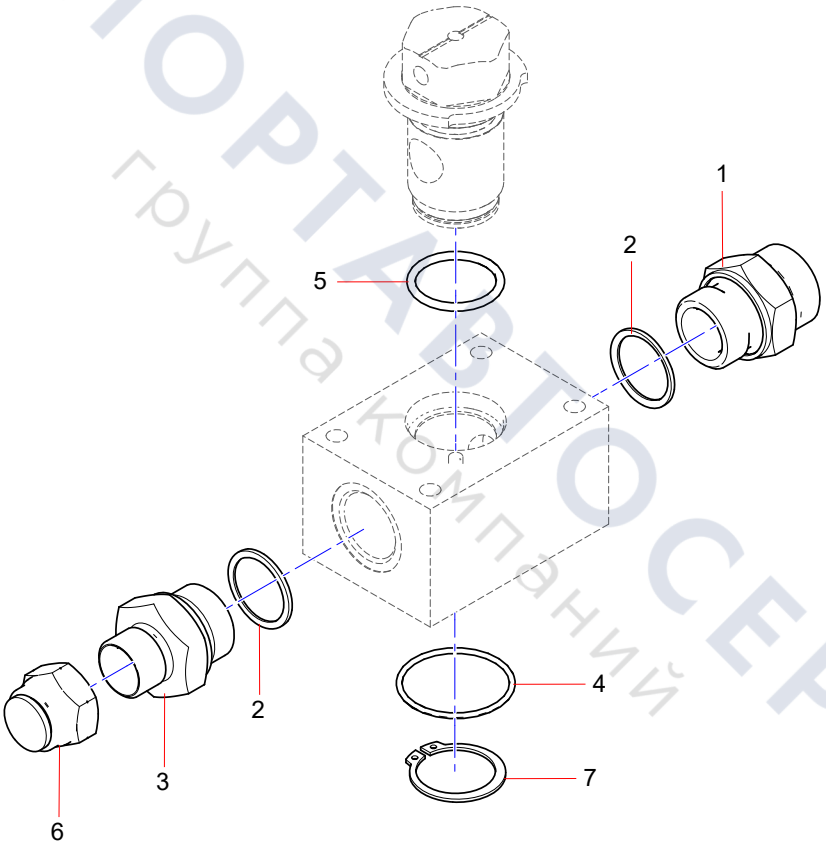

ТЕХПОРТАВТОСЕРВИС
группа компаний

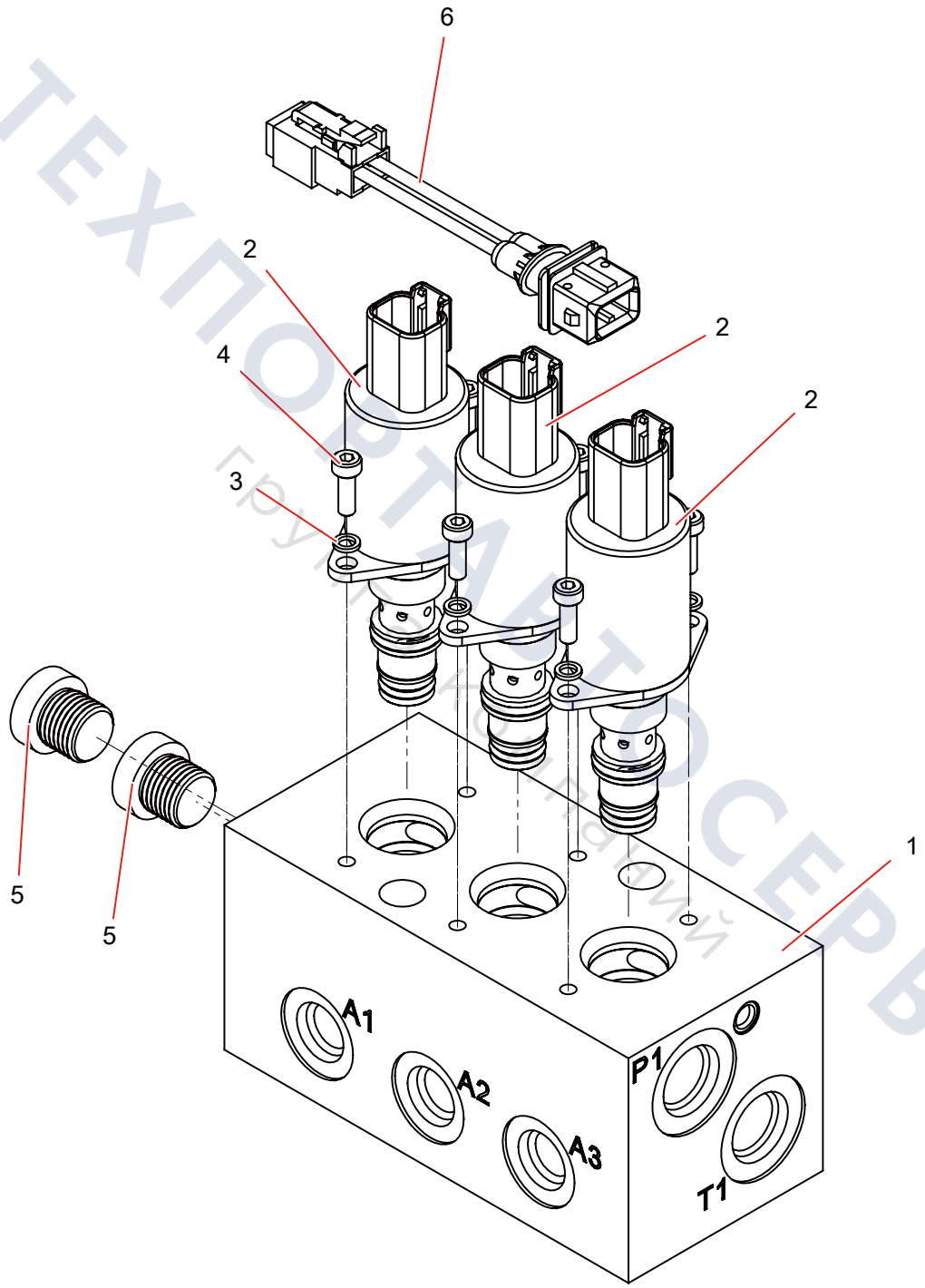

ТЕХПОРТАВТОСЕРВИС
Грузовой Спецтехнический

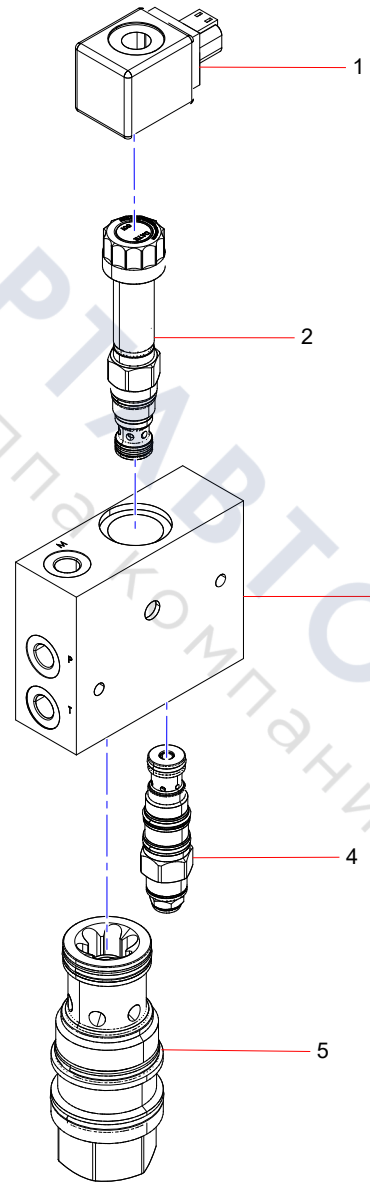

ТЕХПОРТАВТОСЕРВИС
группакомпаний

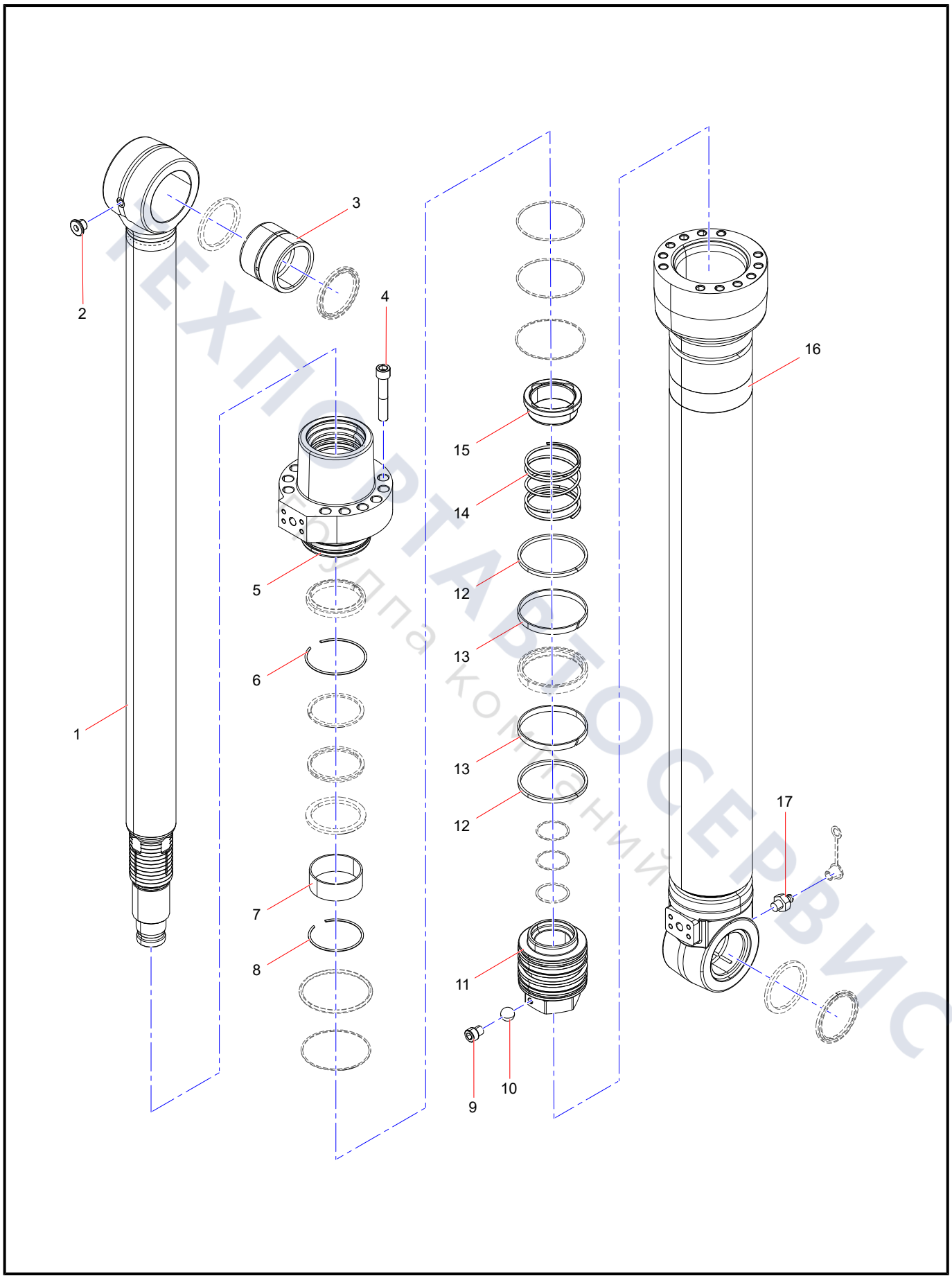

ТЕХПОСТАВТОСЕРВИС
Запрашивайте комплектацию

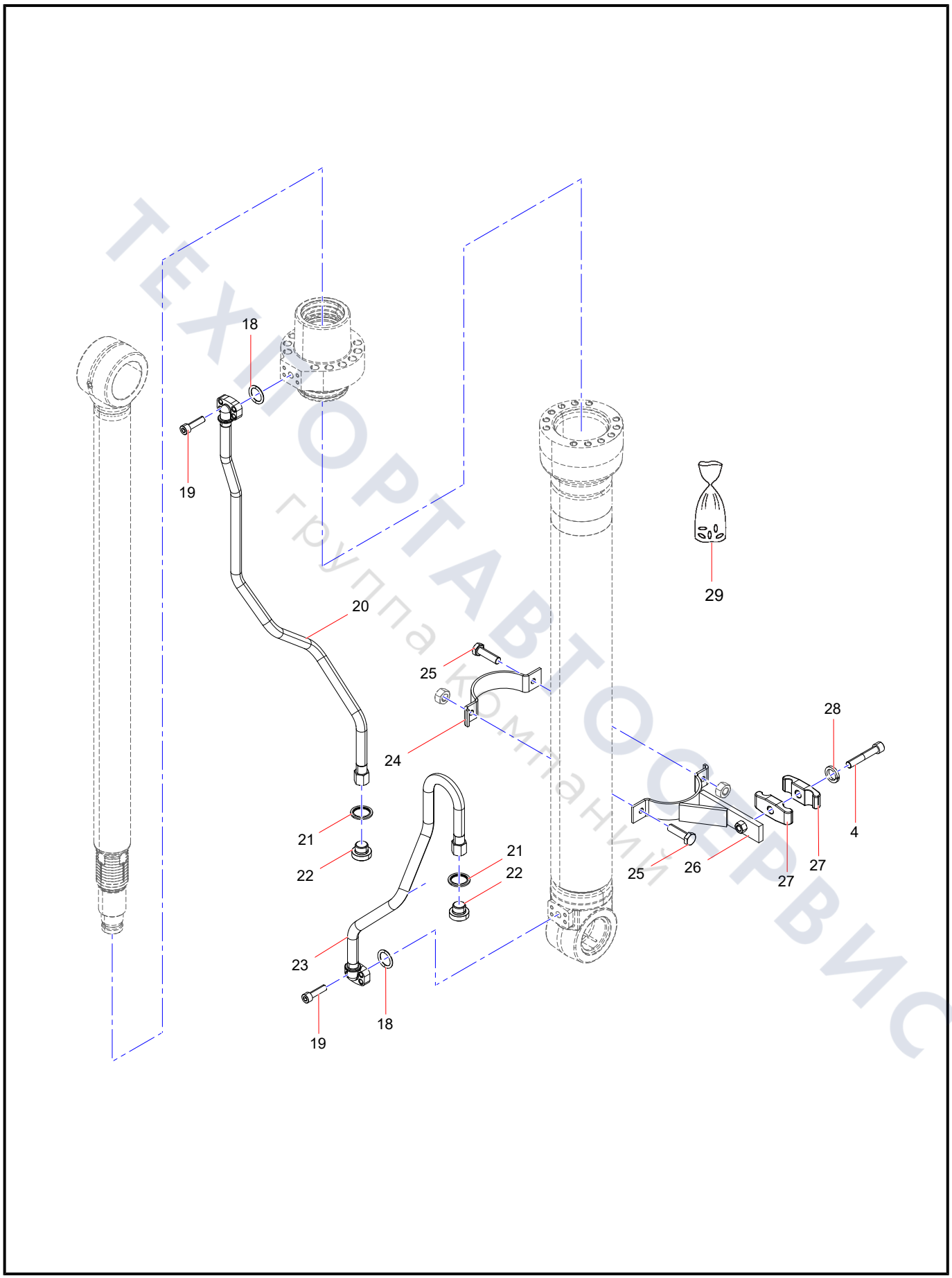

ТЕХПОРТАВТОСЕРВИС
группа компаний

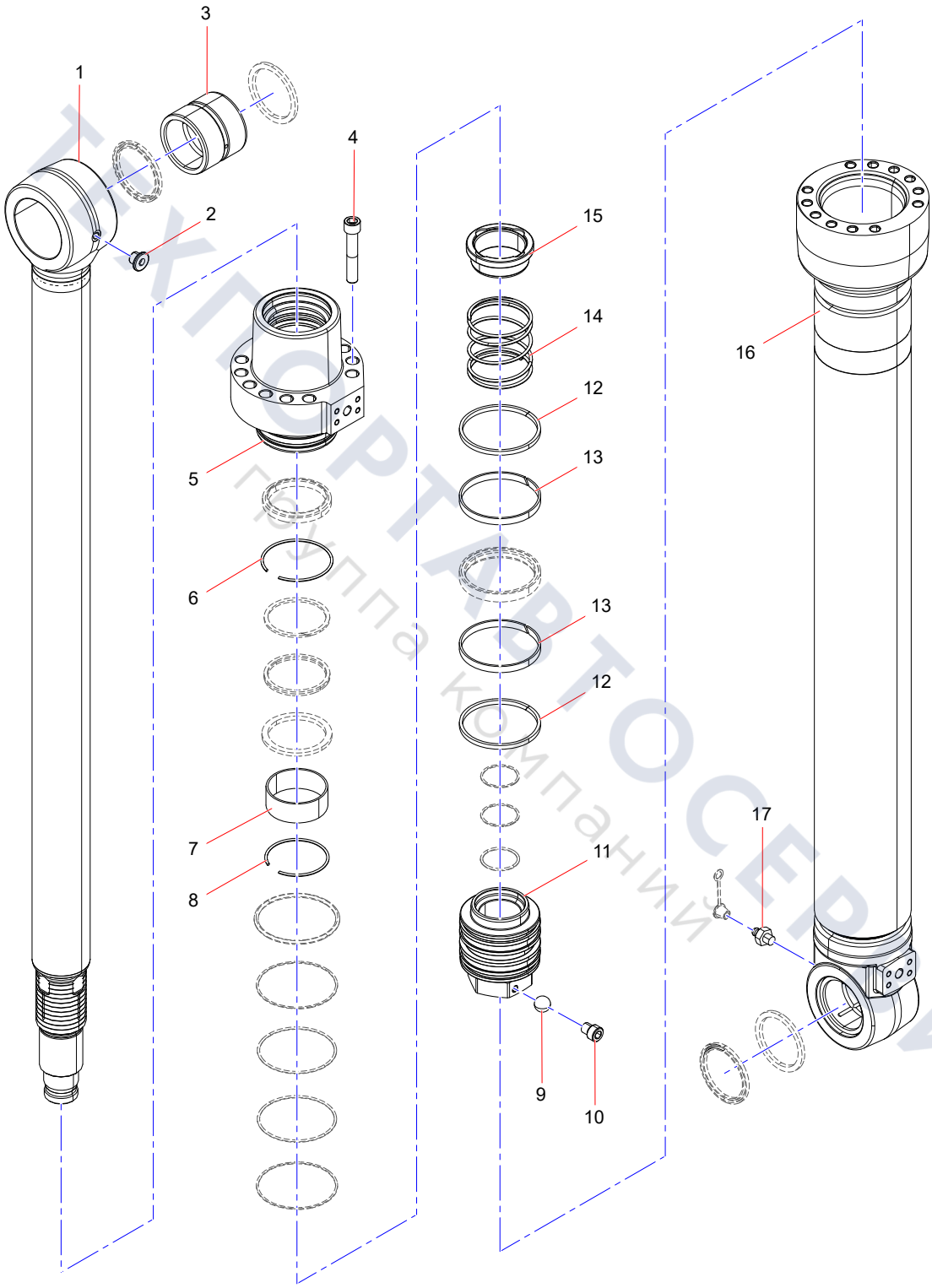

ТЕХПОРТАВТОСЕРВИС
Группа компаний

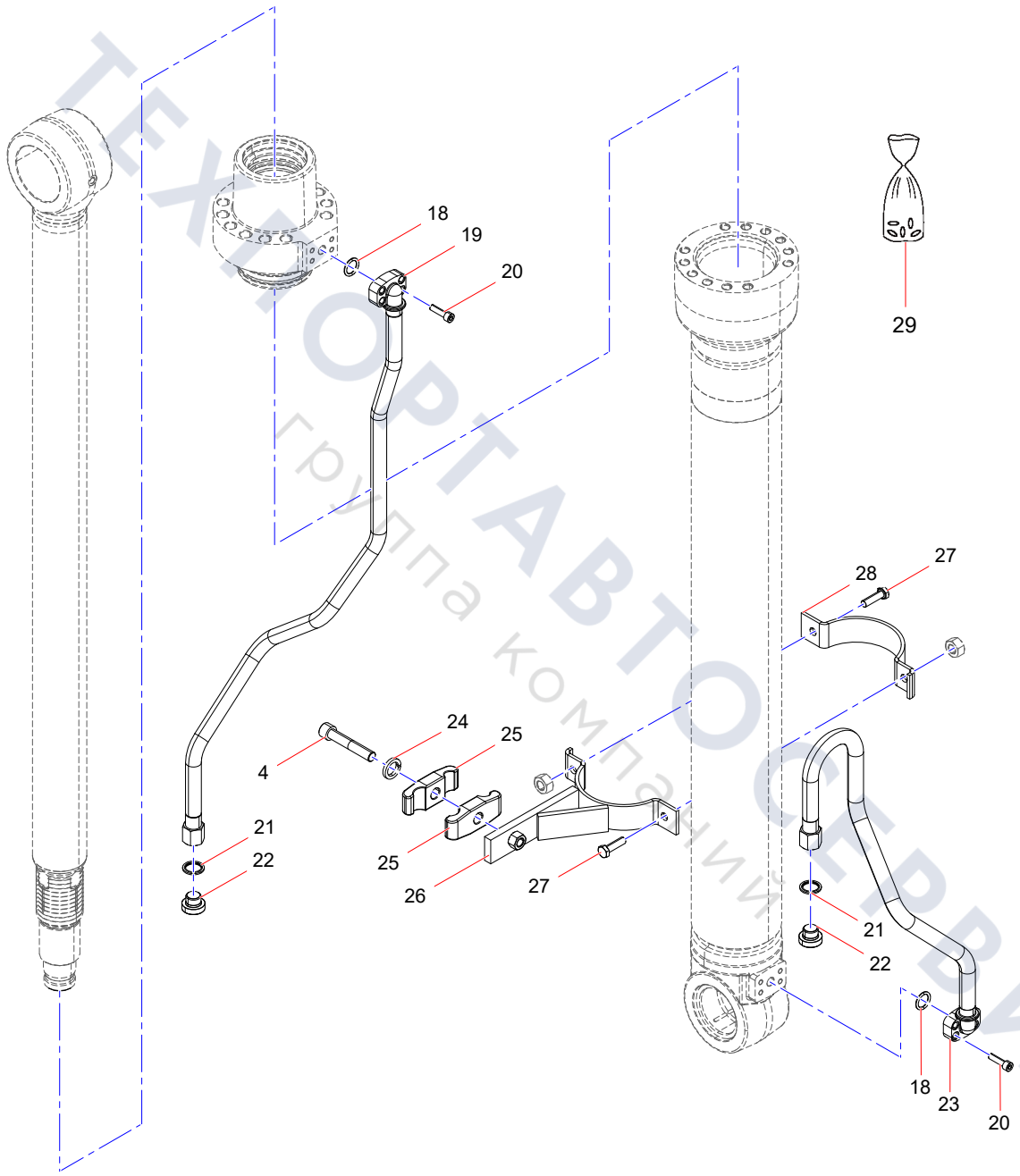

ТЕХПОРТАВТОСЕРВИС
группа компаний

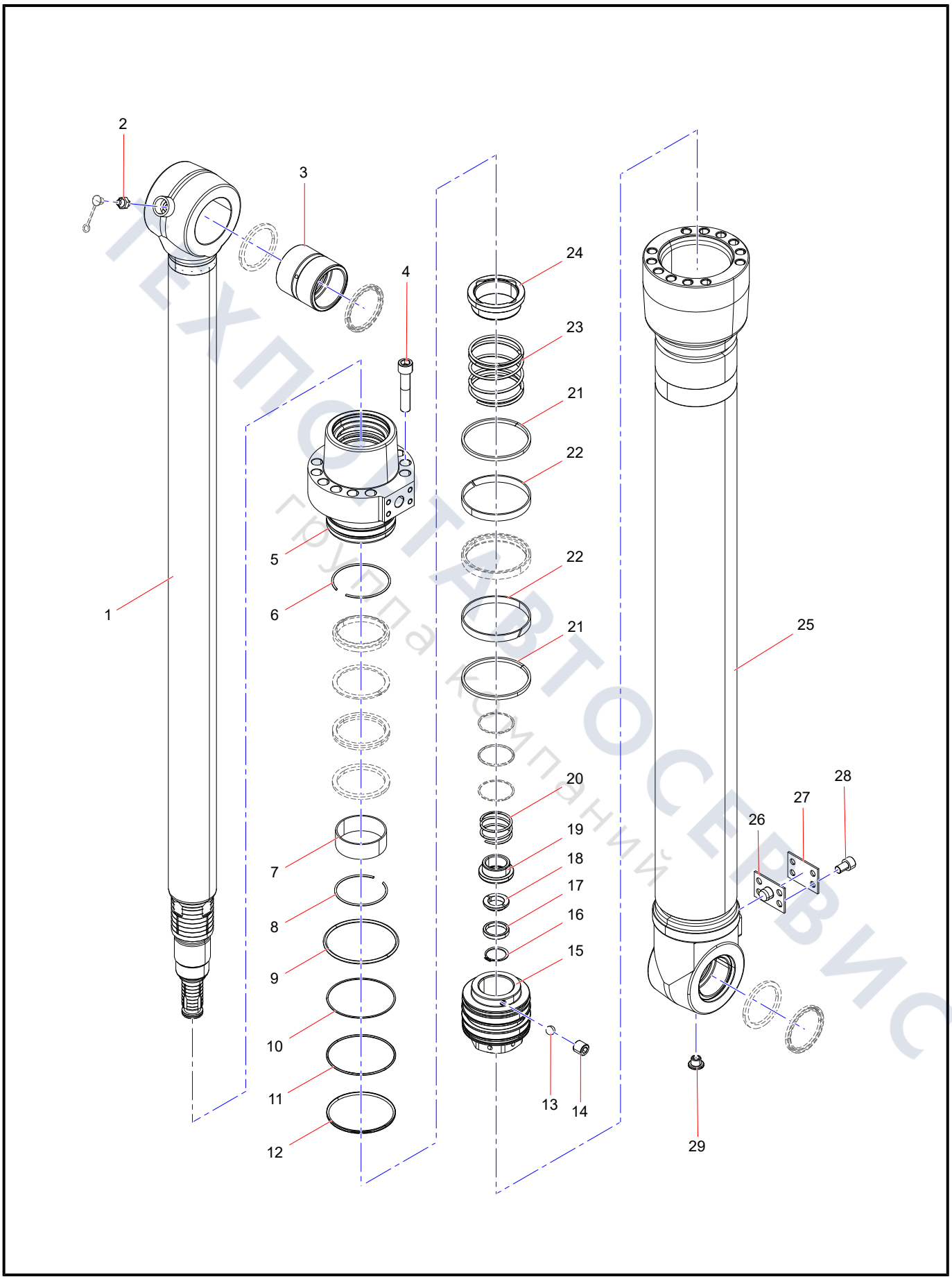

ТЕХПОСТАВТОСЕРВИС
Группа компаний

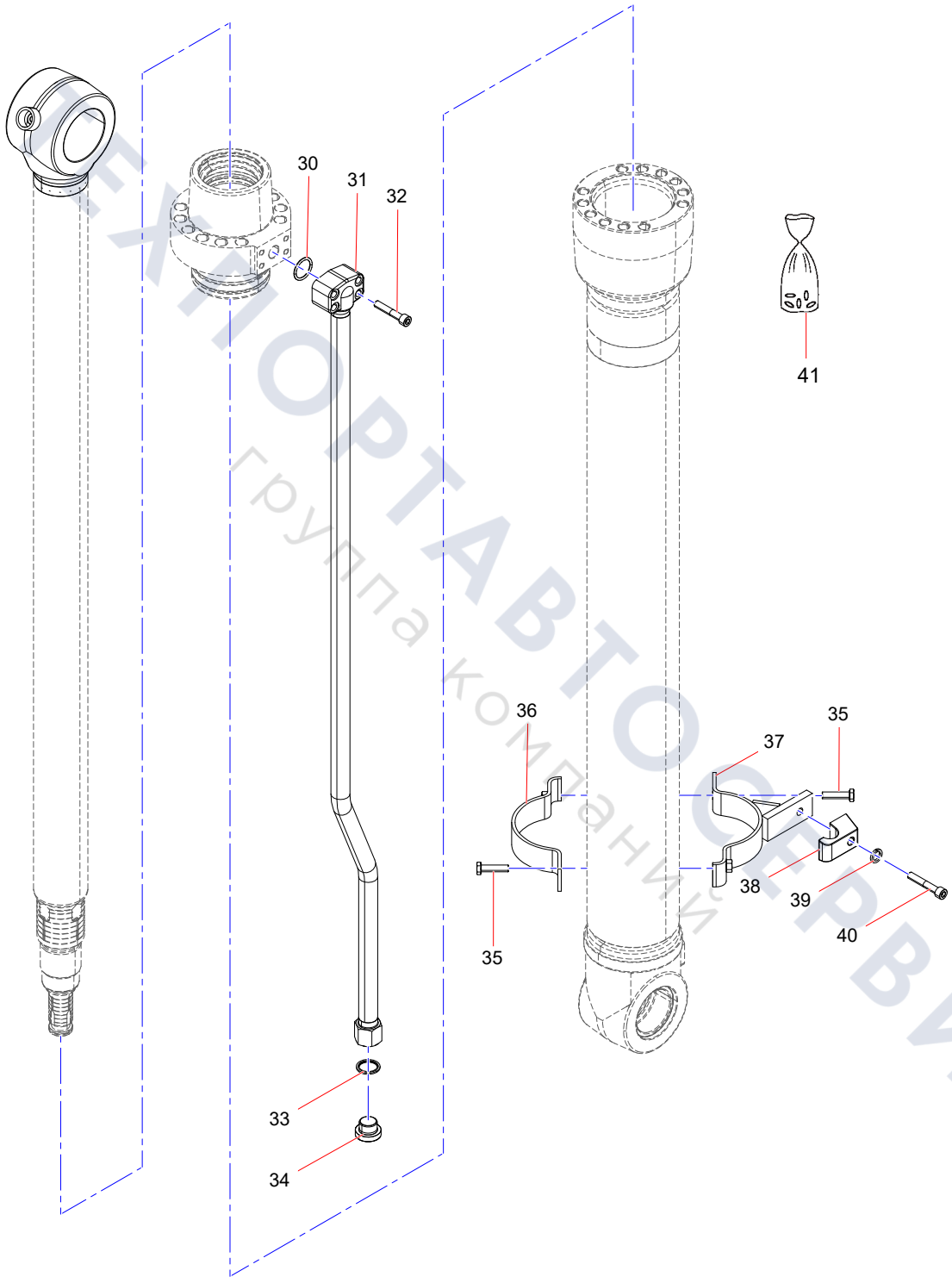

ТЕХНОРТАВТОСЕРВИС
Группа компаний

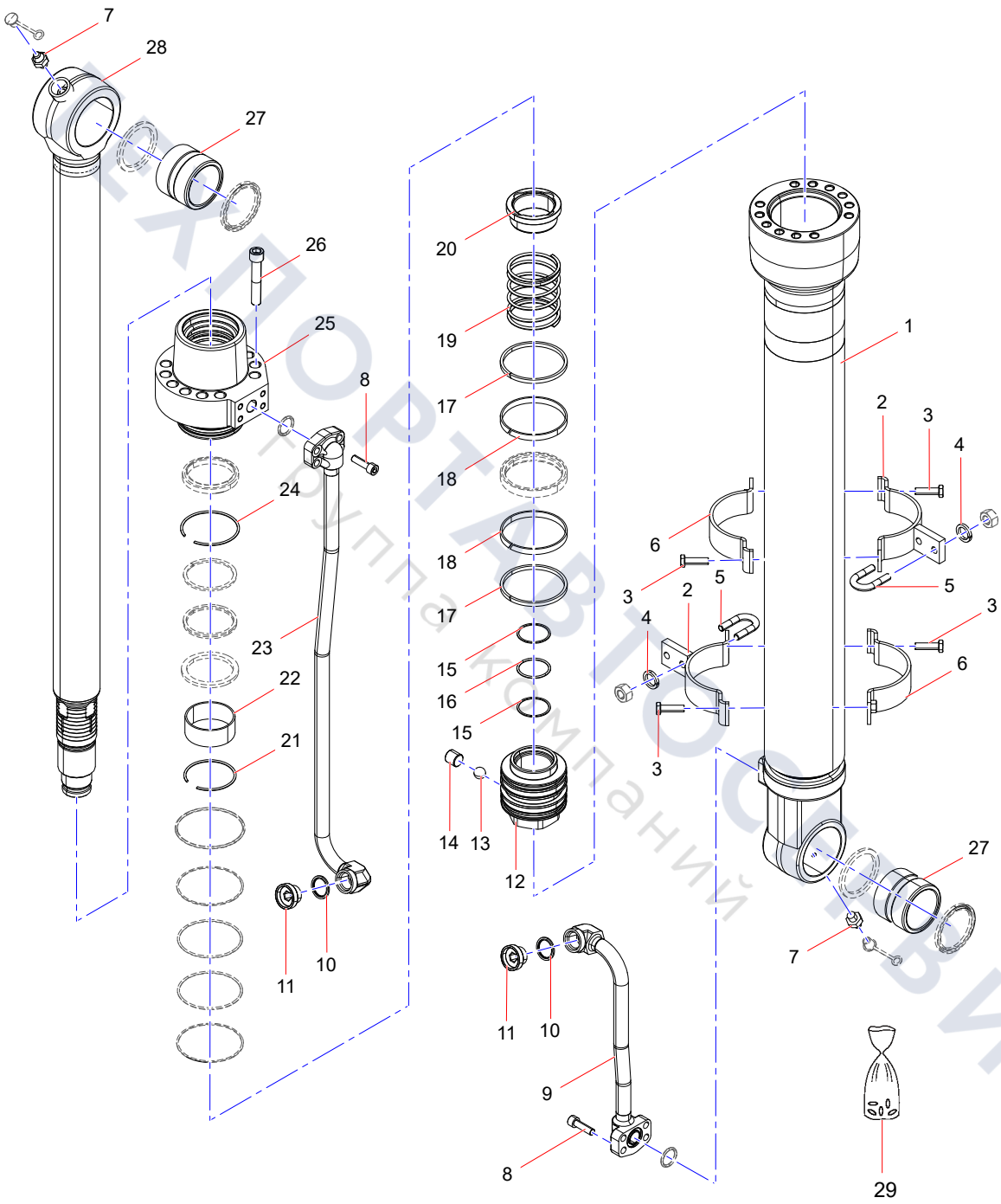

ТЕХПОРТАВТОСЕРВИС
Группа компаний

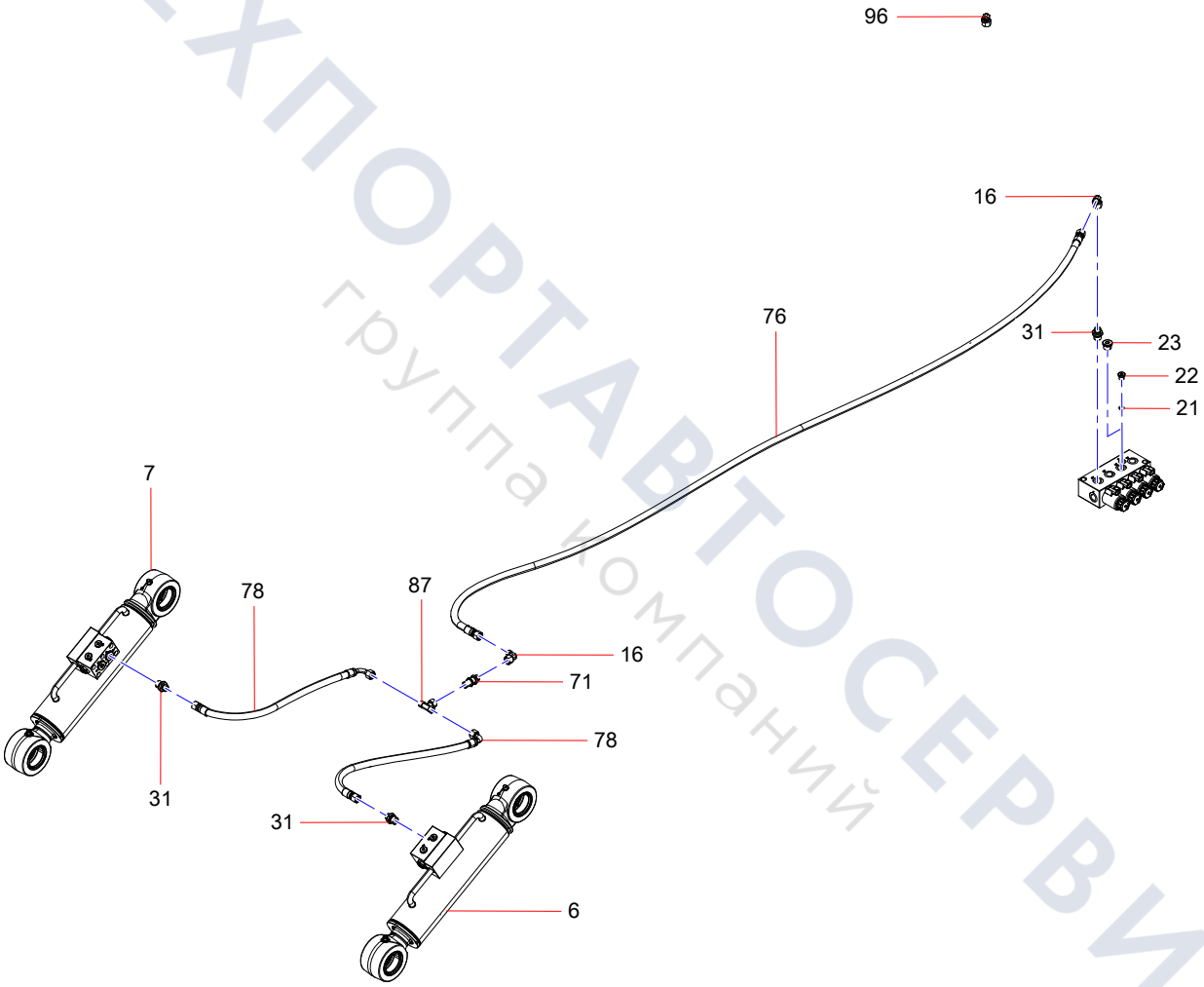

ТЕХПОРТАВТОСЕРВИС
группа компаний

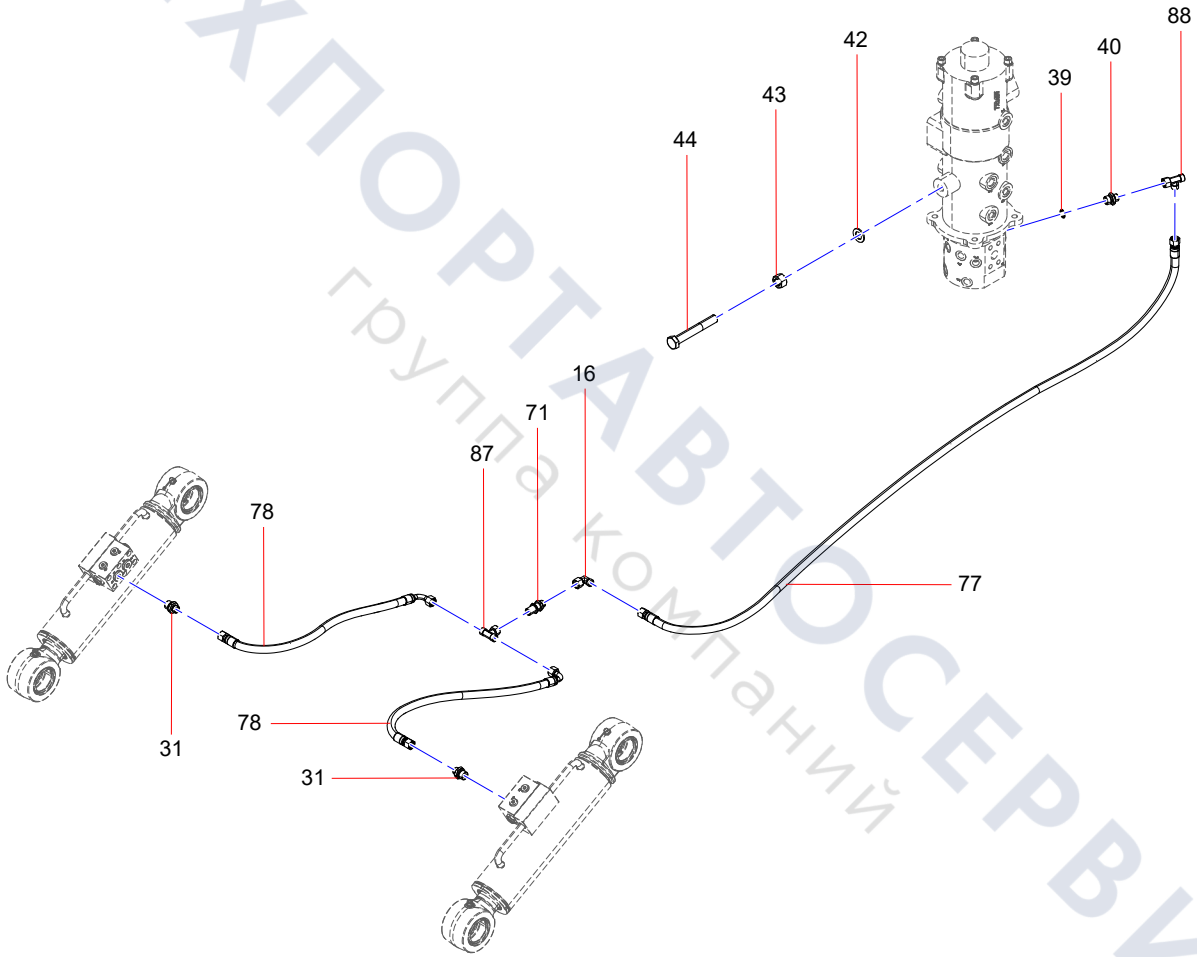

ТЕХПОРТАВТОСЕРВИС
группа компаний

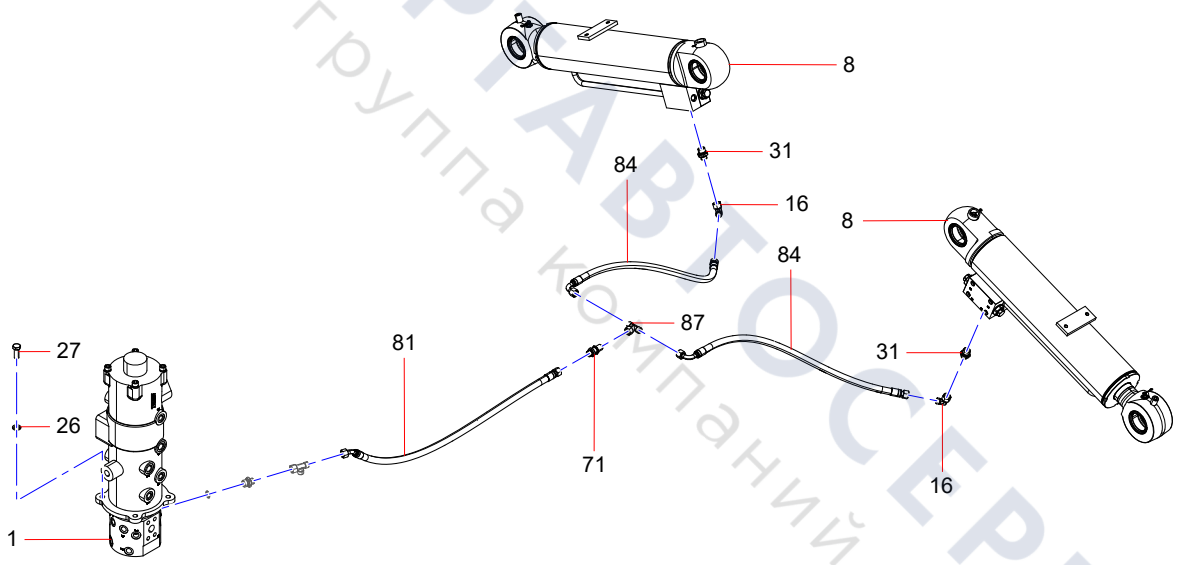

ТЕХПОРТАВТОСЕРВИС
группа компаний

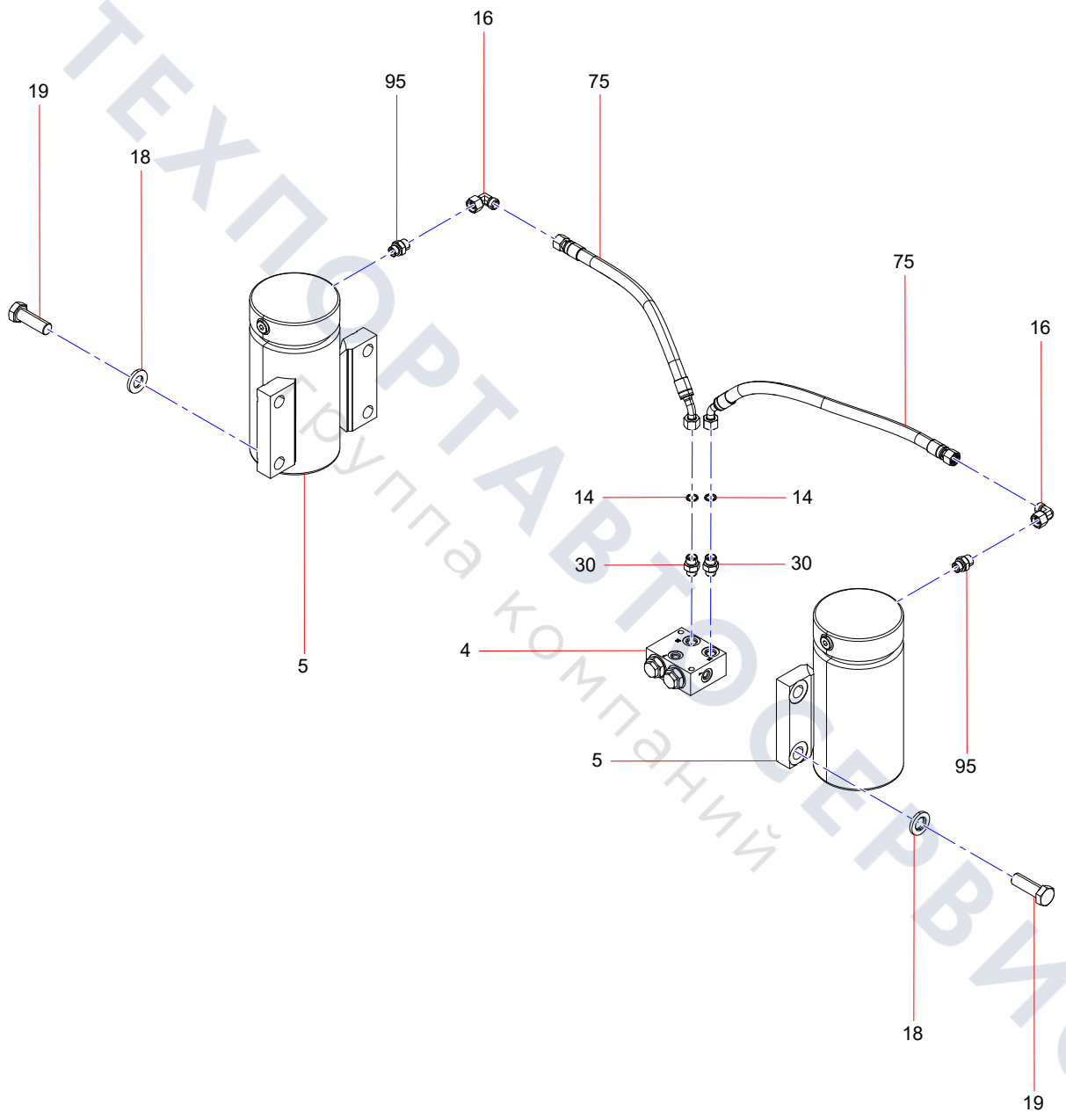

ТЕХПОРТАВТОСЕРВИС
Группа компаний

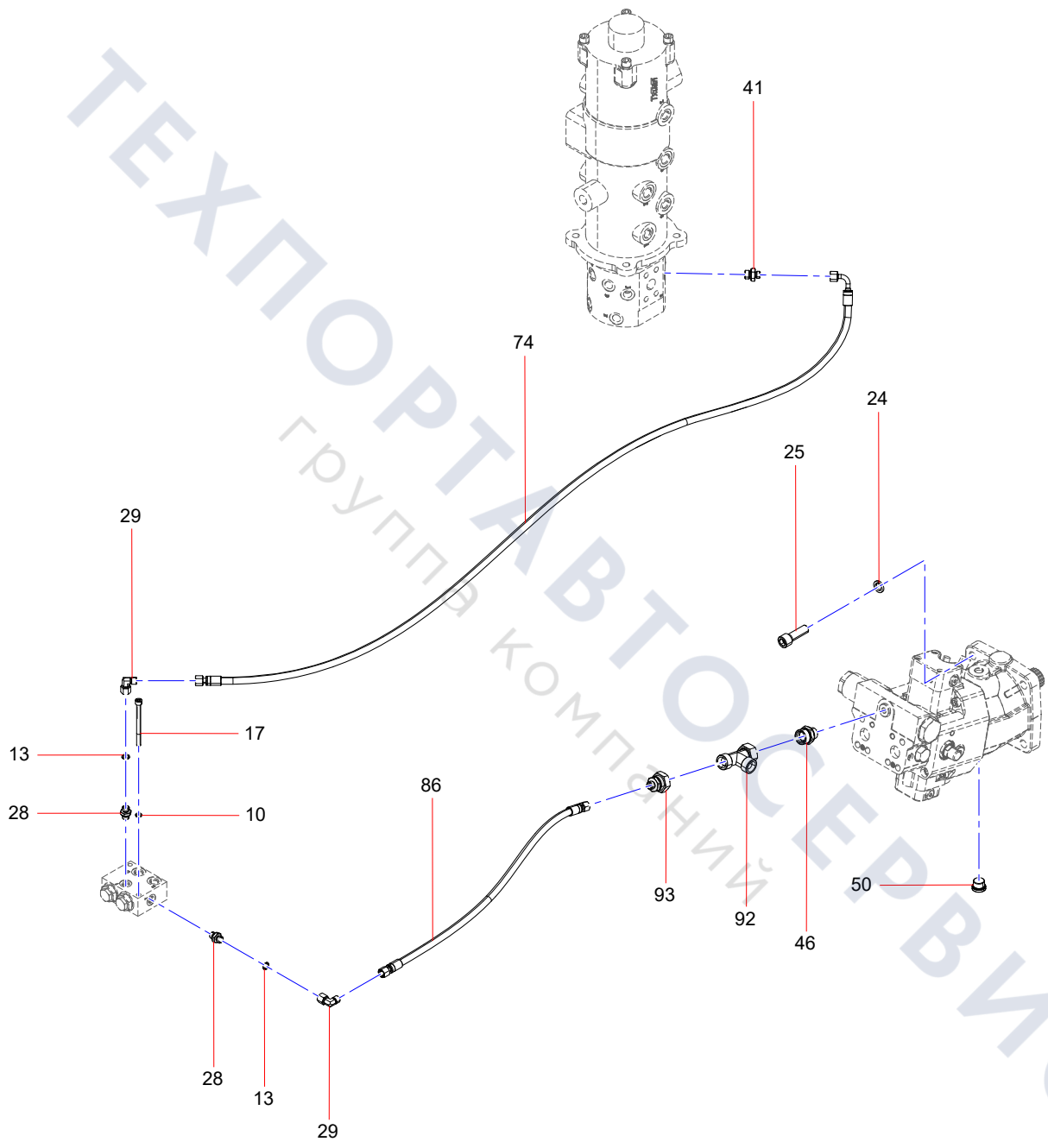

ТЕХПОРТАВТОСЕРВИС
группа компаний

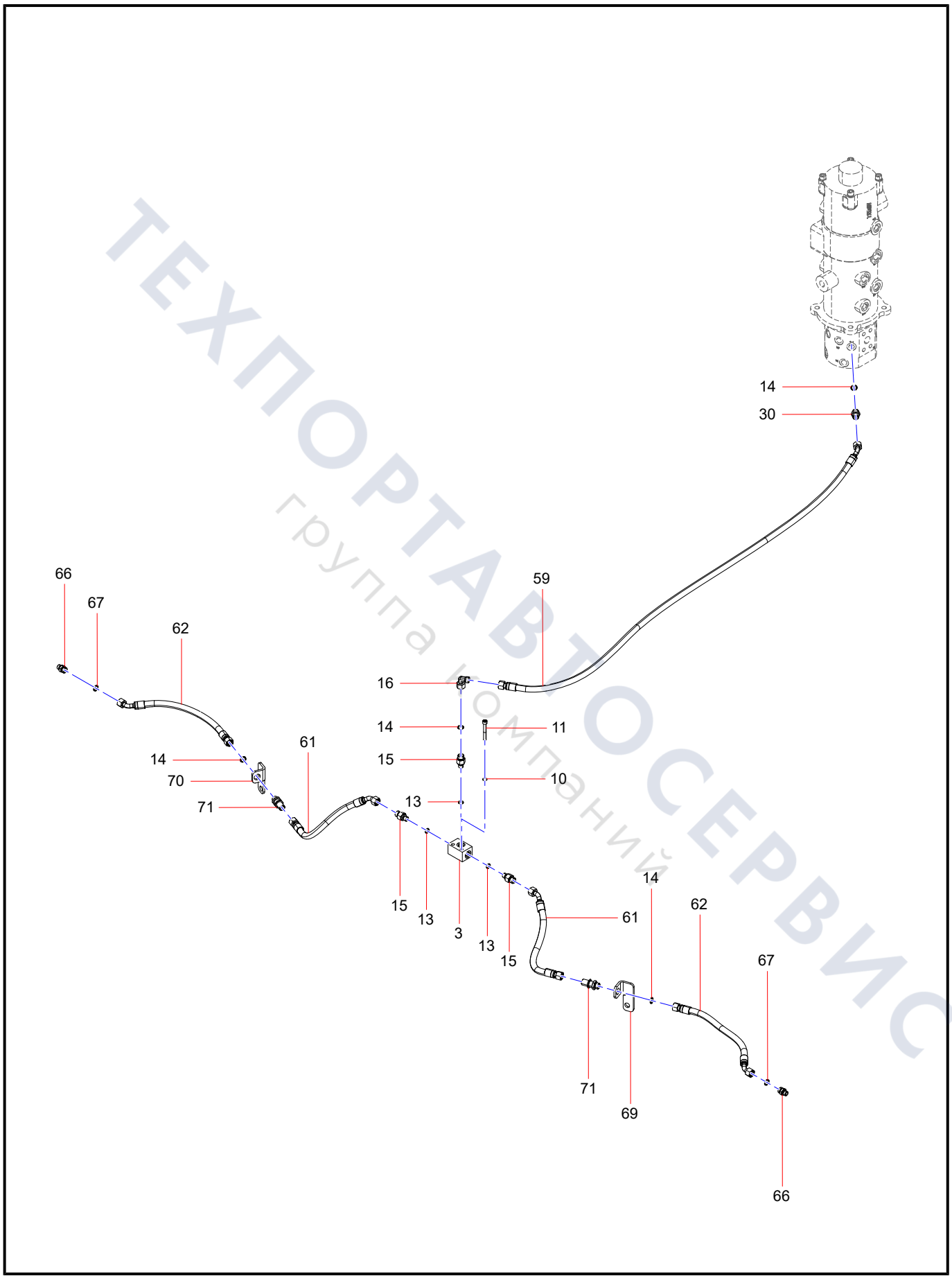

ТЕХПОРТАВТОСЕРВИС
группа компаний

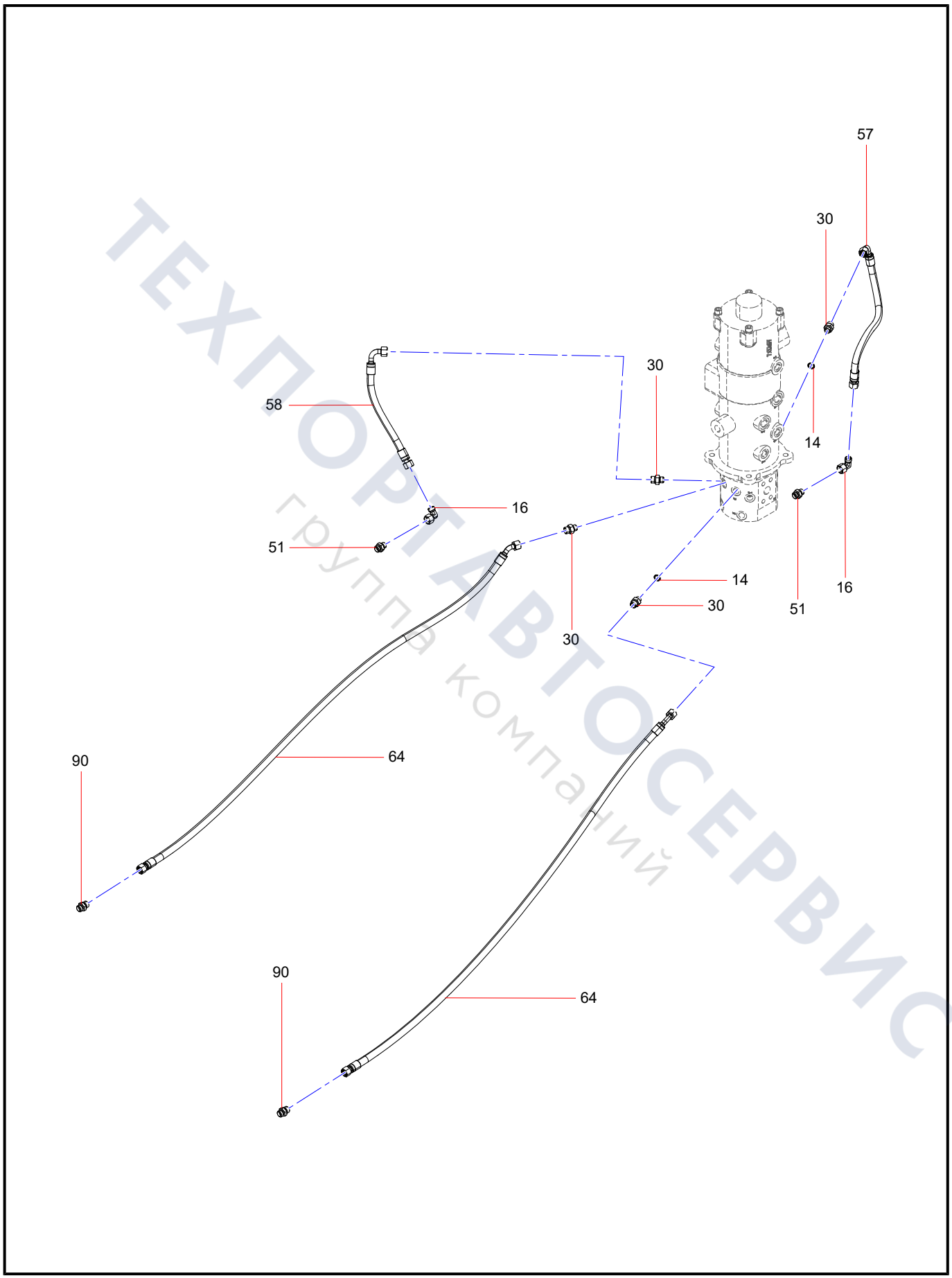

ТЕХПОРТАВТОСЕРВИС
группа компаний

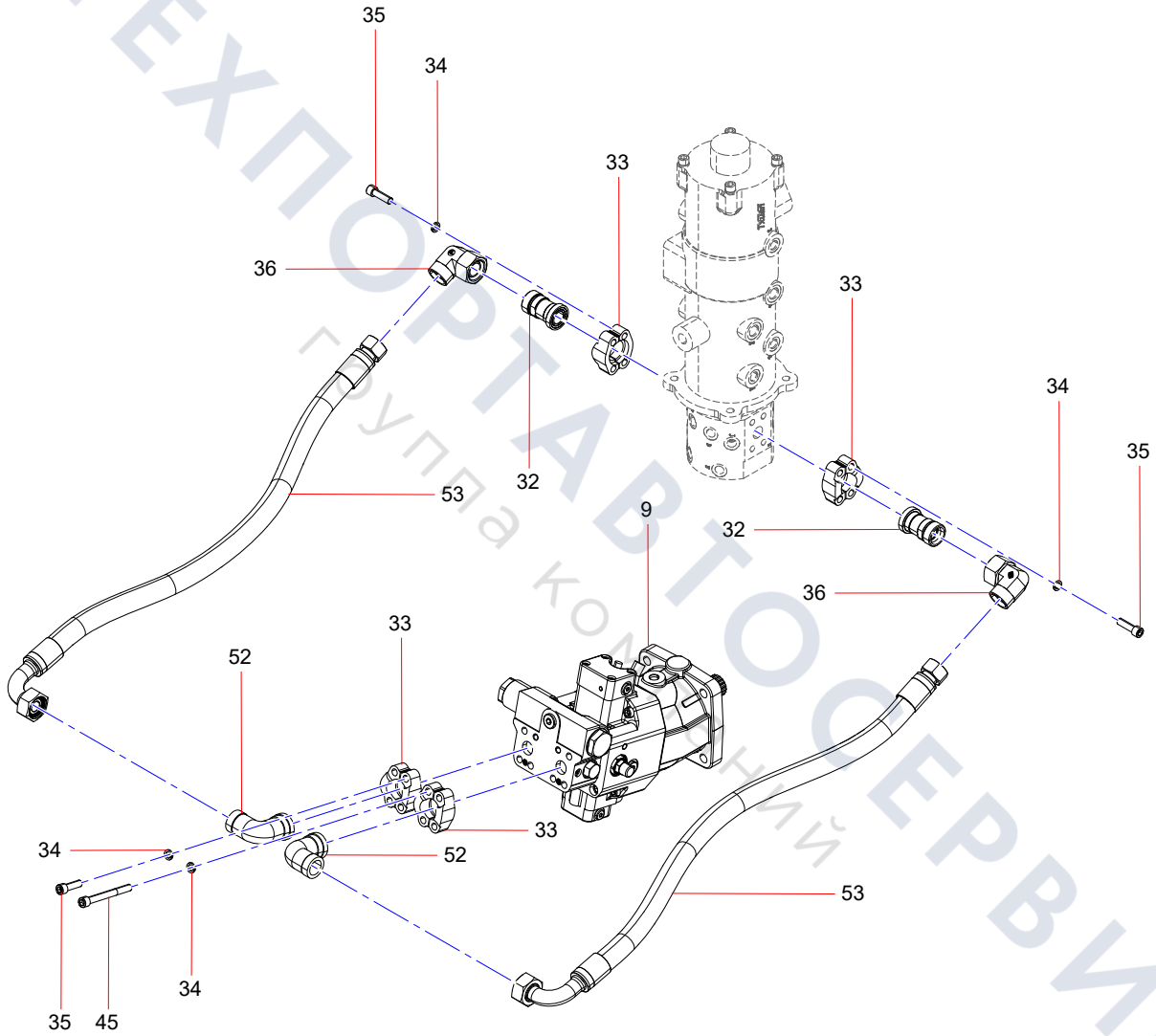

ТЕХПОРТАВТОСЕРВИС
Группа компаний

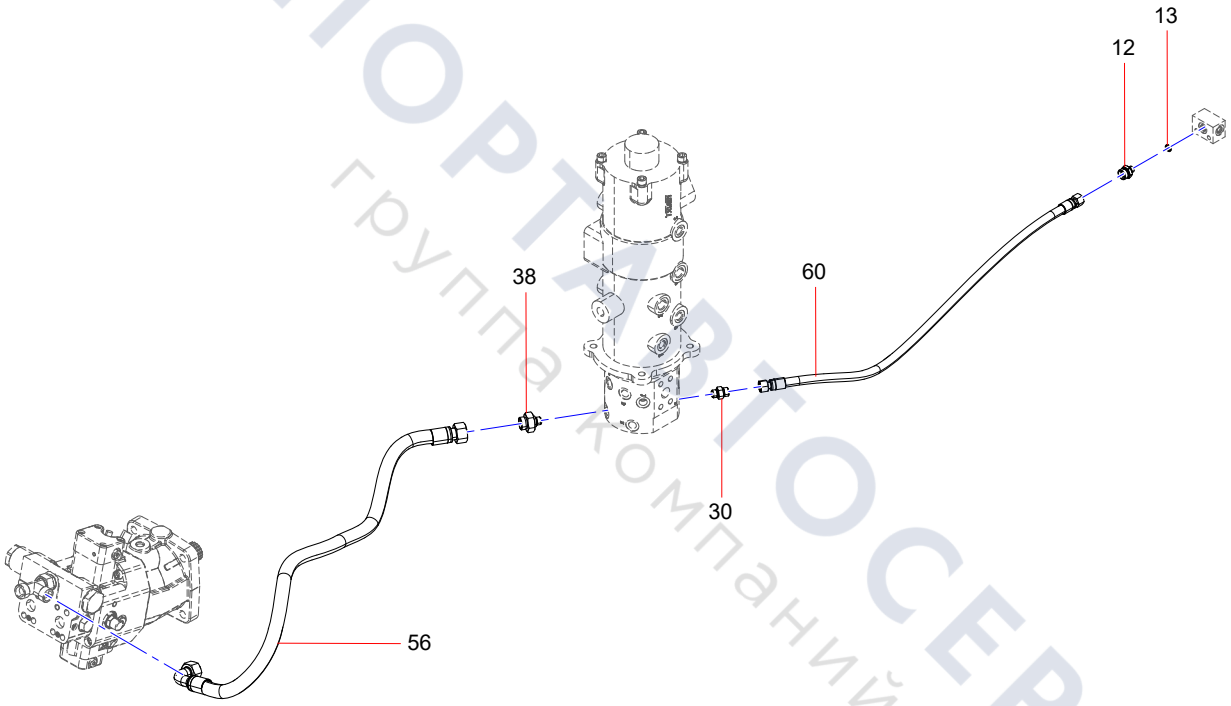

ТЕХПОРТАВТОСЕРВИС
группа компаний

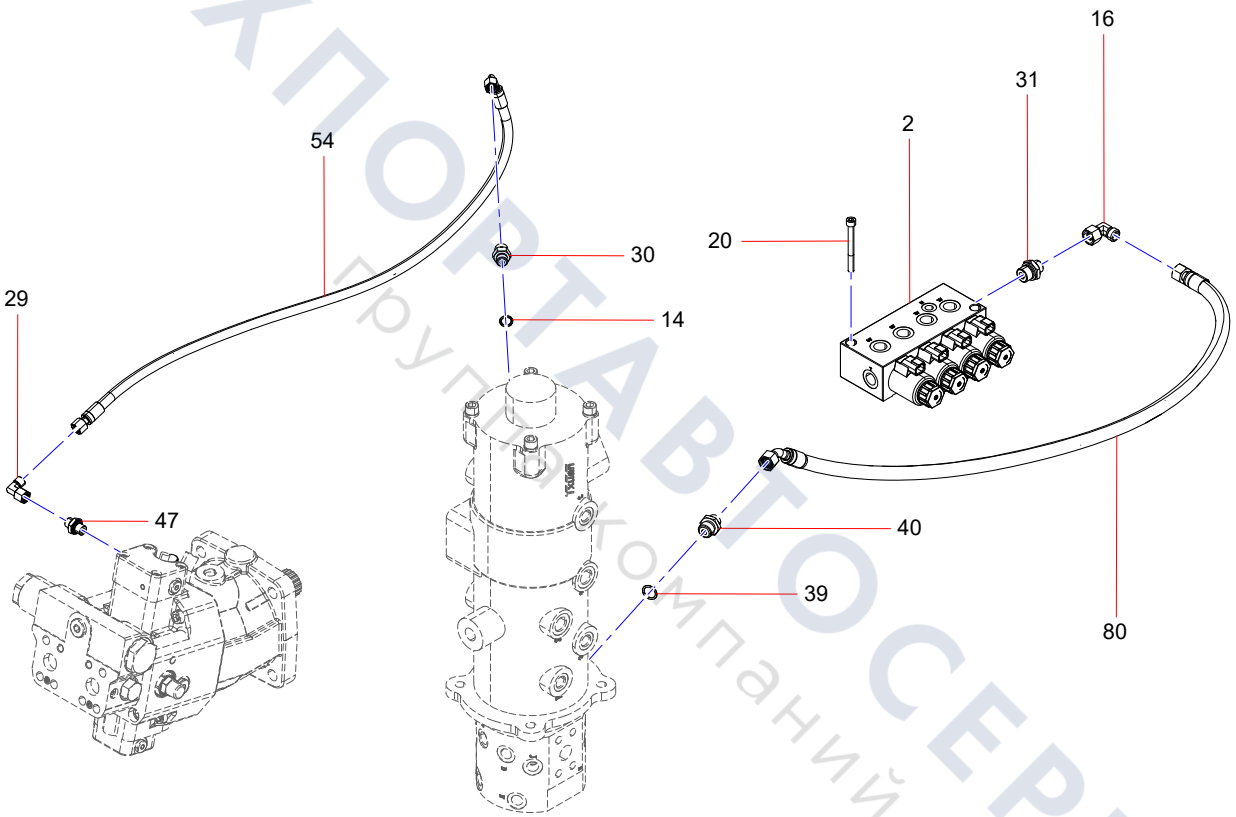

ТЕХПОРТАВТОСЕРВИС
Группа компаний

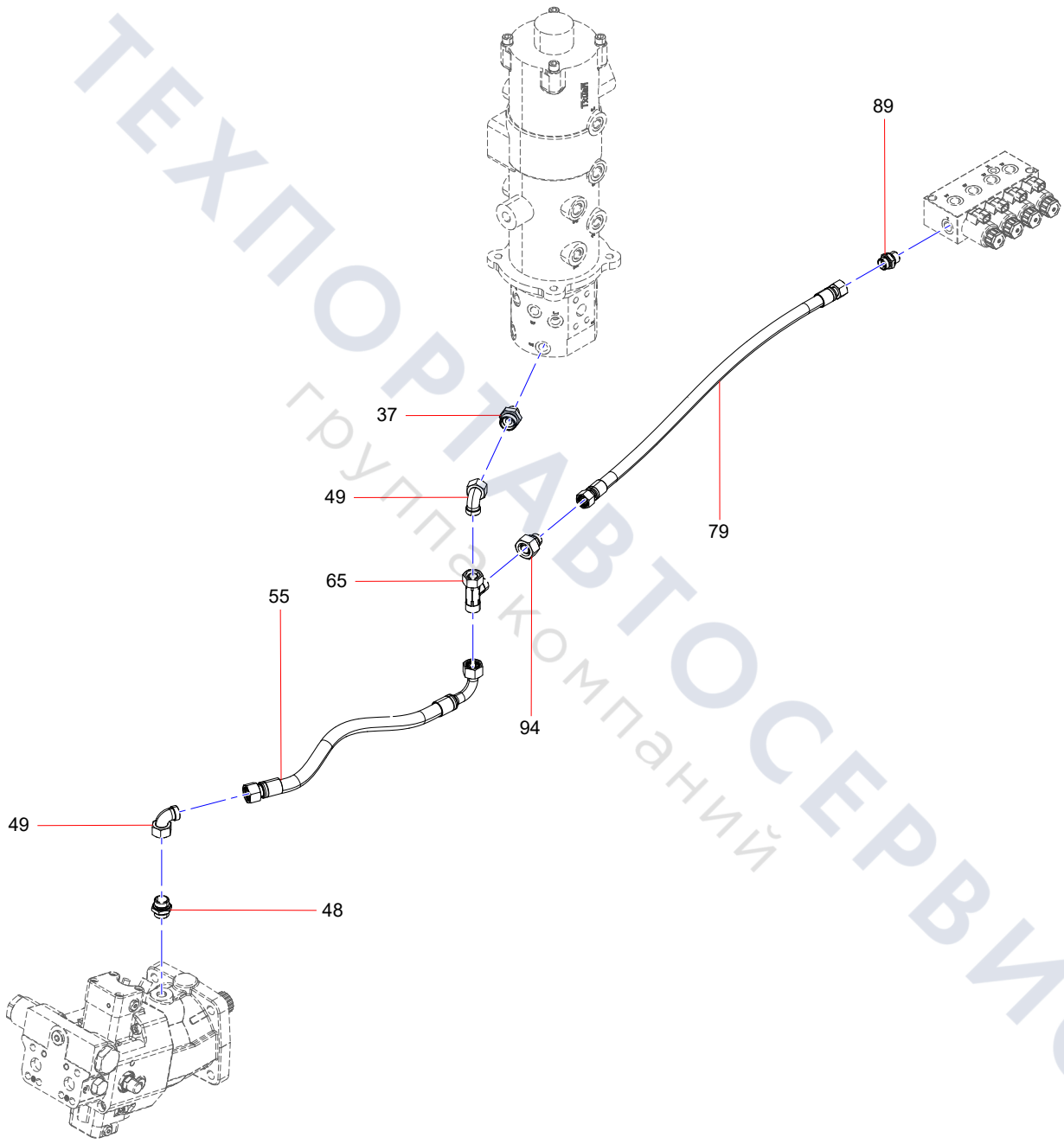

ТЕХПОРТАВТОСЕРВИС
группа компаний

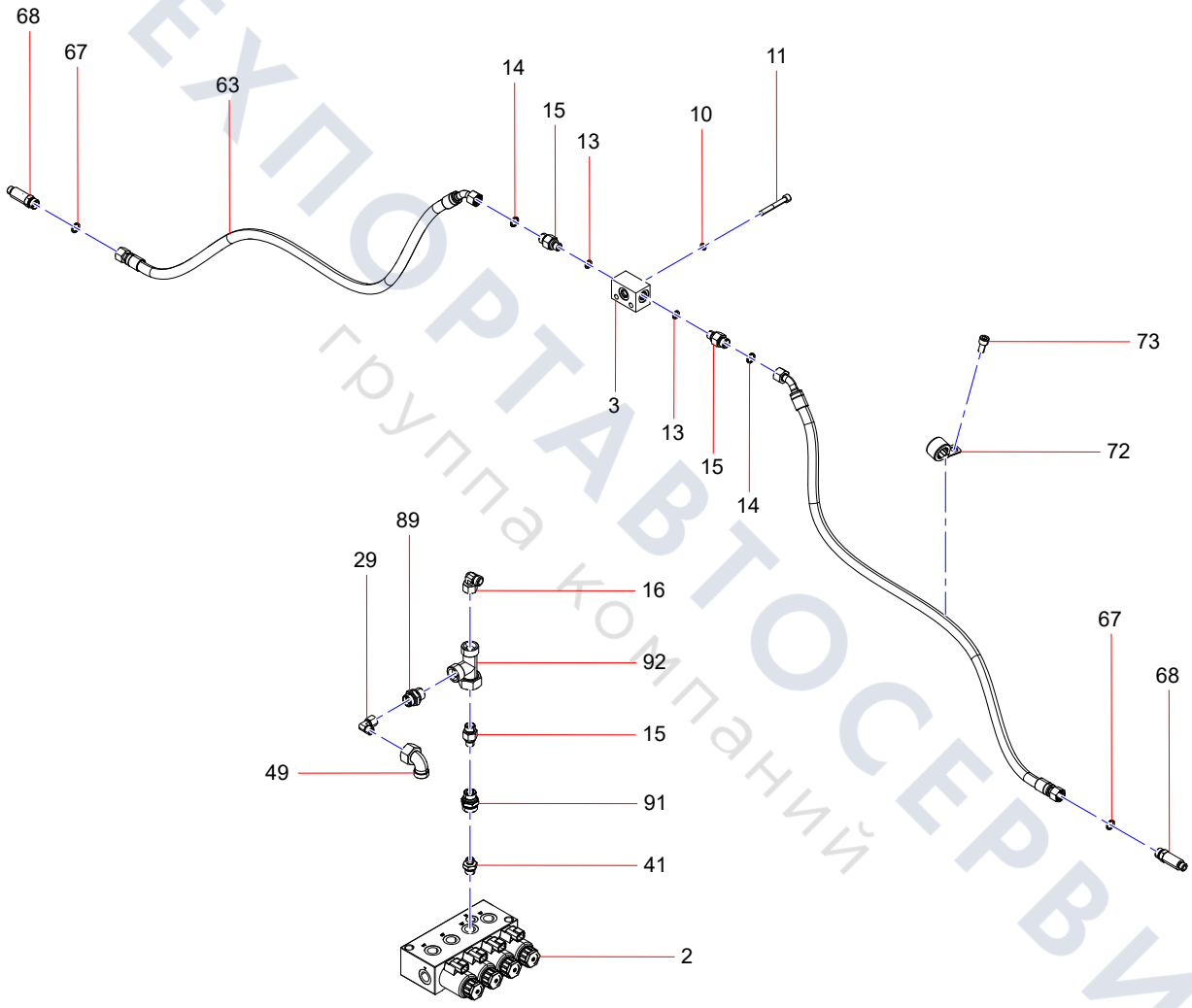

ТЕХПОРТАВТОСЕРВИС
группа компаний

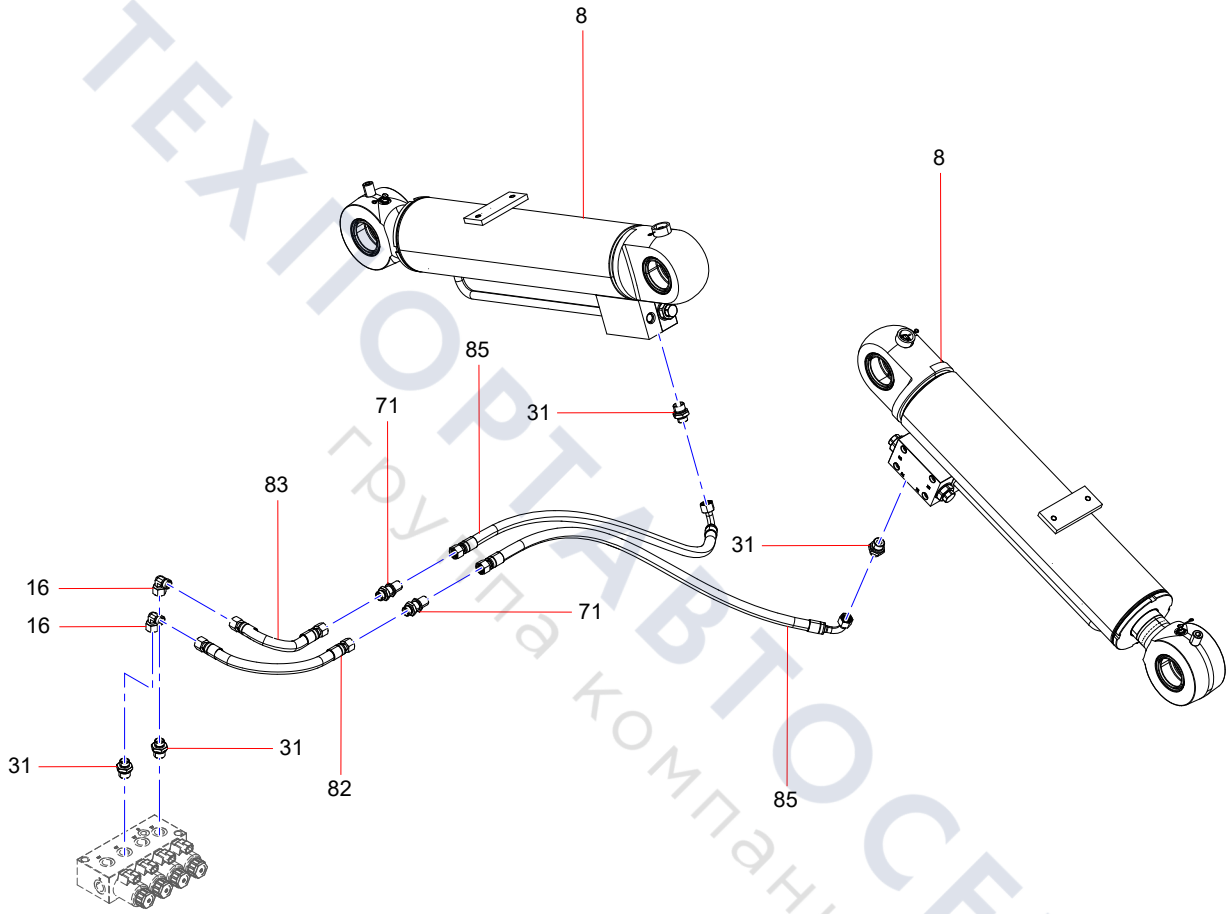

ТЕХПОРТАВТОСЕРВИС
группа компаний

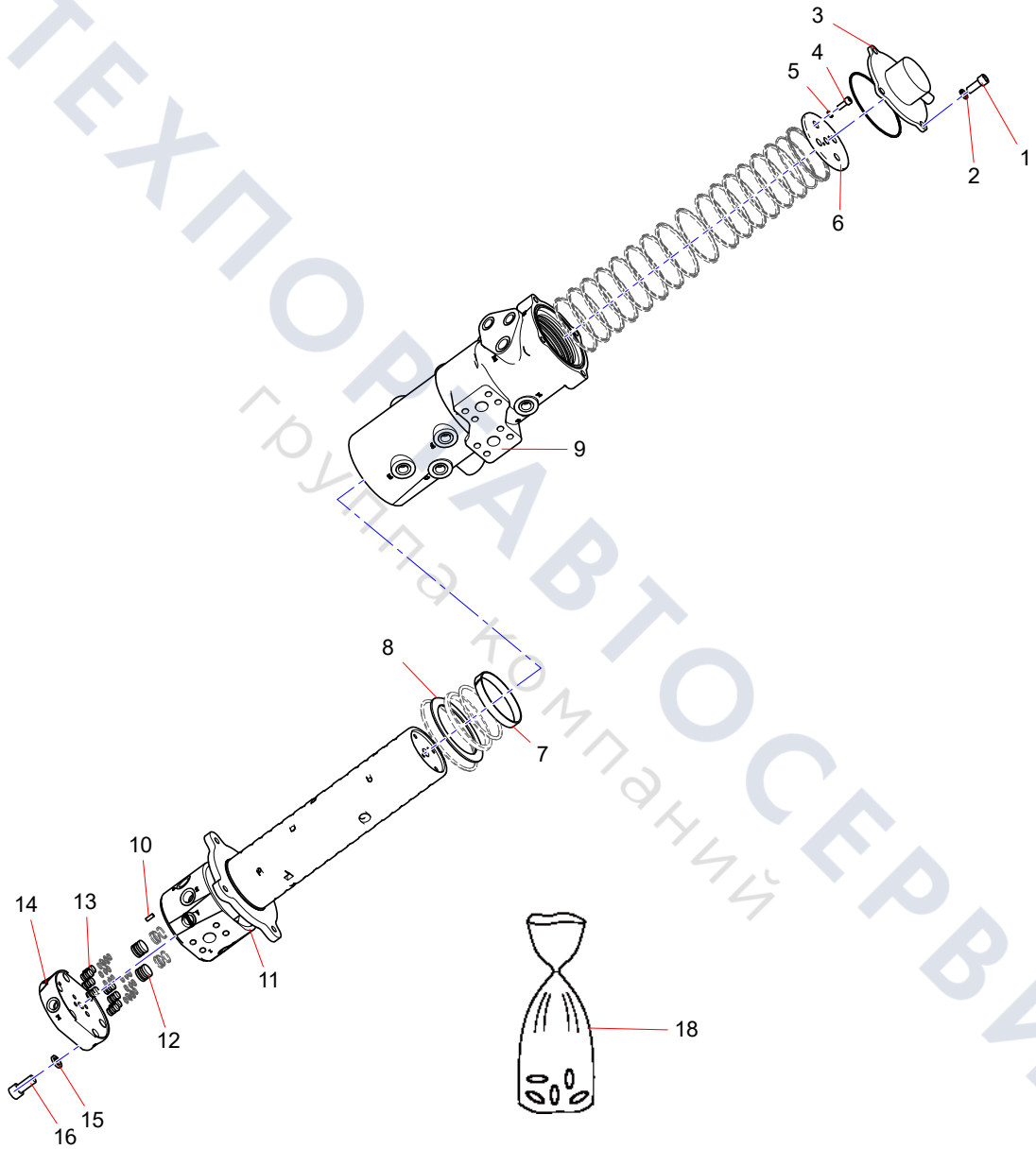

ТЕХПОРТАВТОСЕРВИС
группа компаний

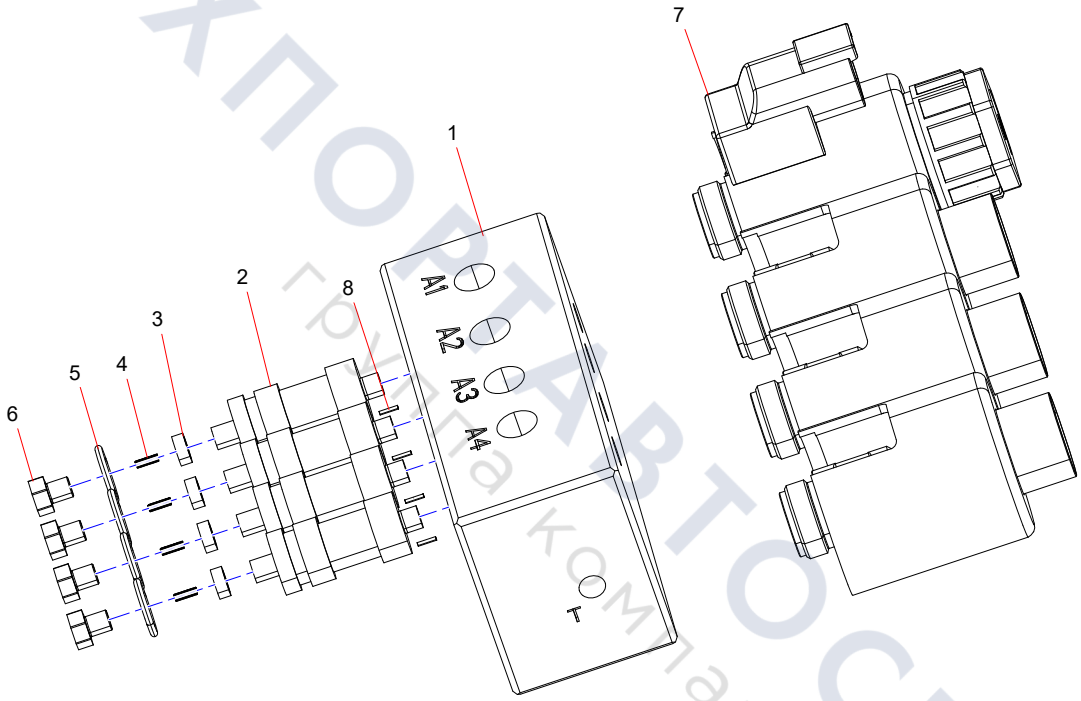

ТЕХПОРТАВТОСЕРВИС
группа компаний

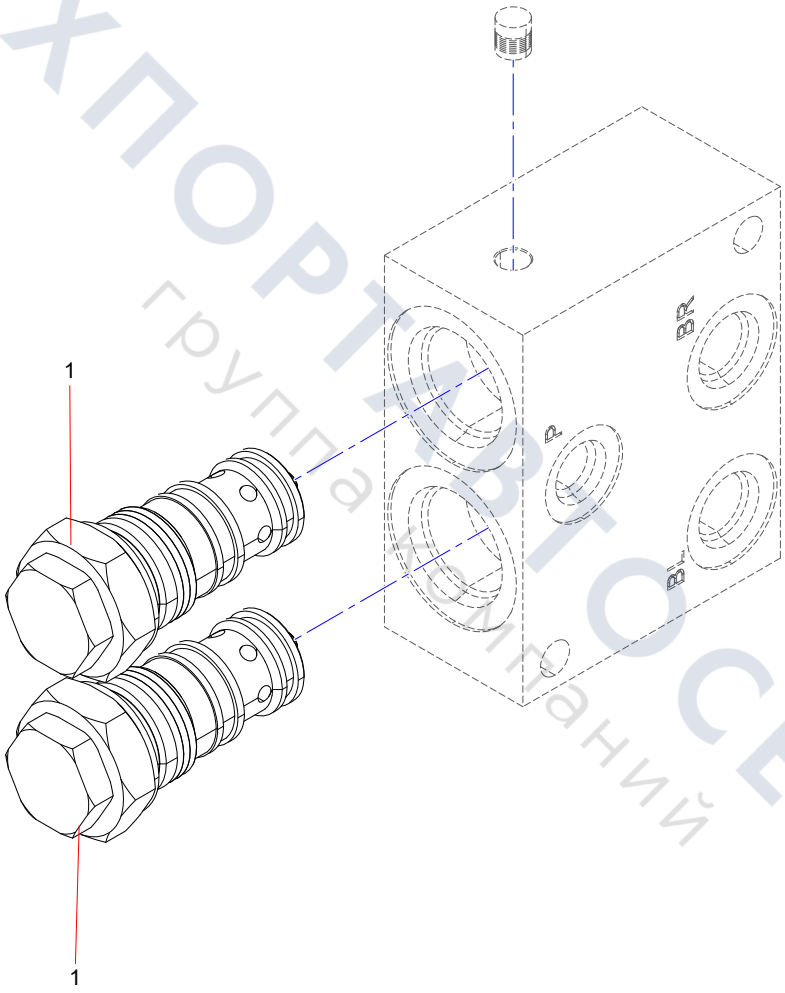

ТЕХПОРТ АВТОСЕРВИС
группа компаний

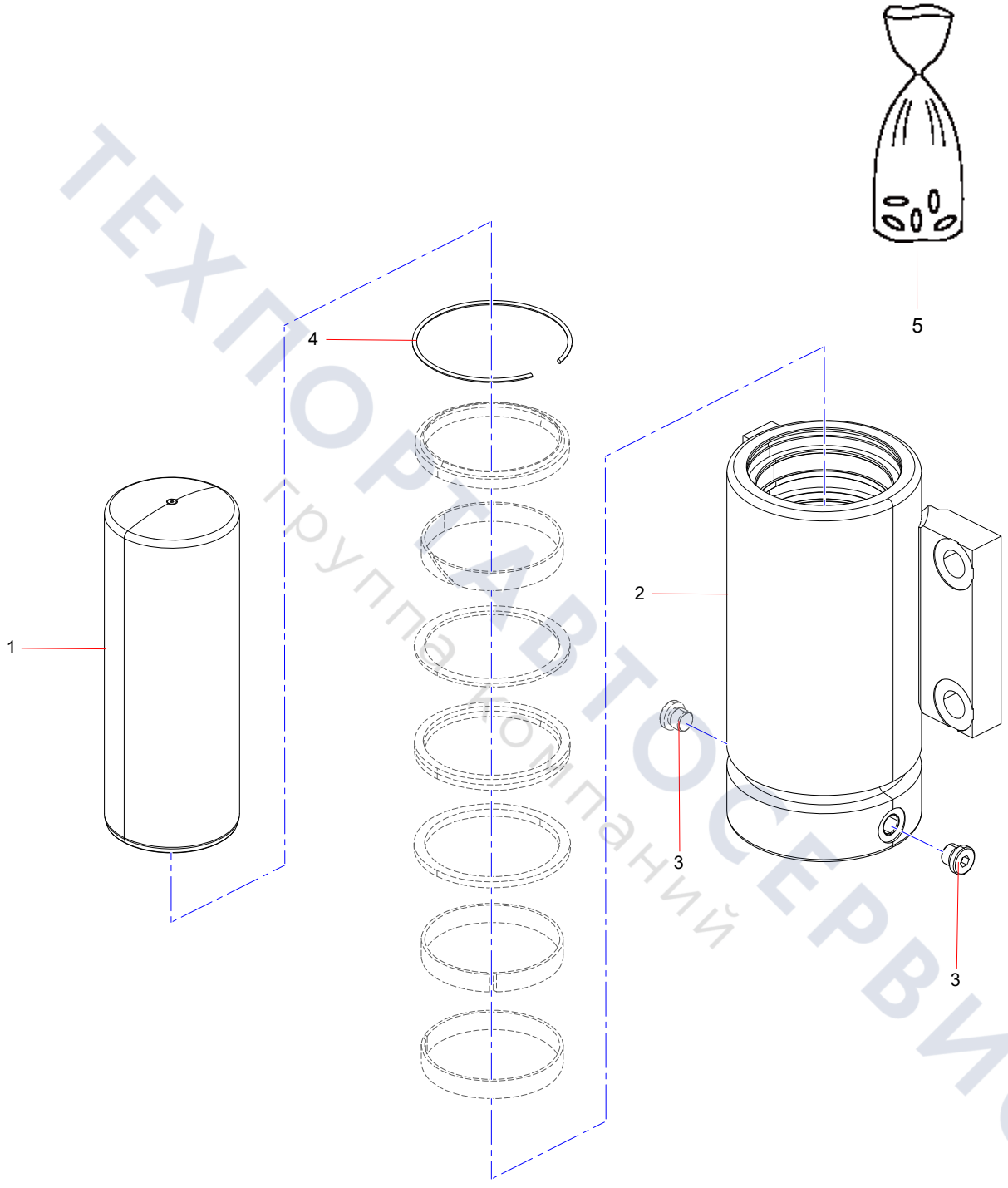

ТЕХПОРТАВТОСЕРВИС
группа компаний

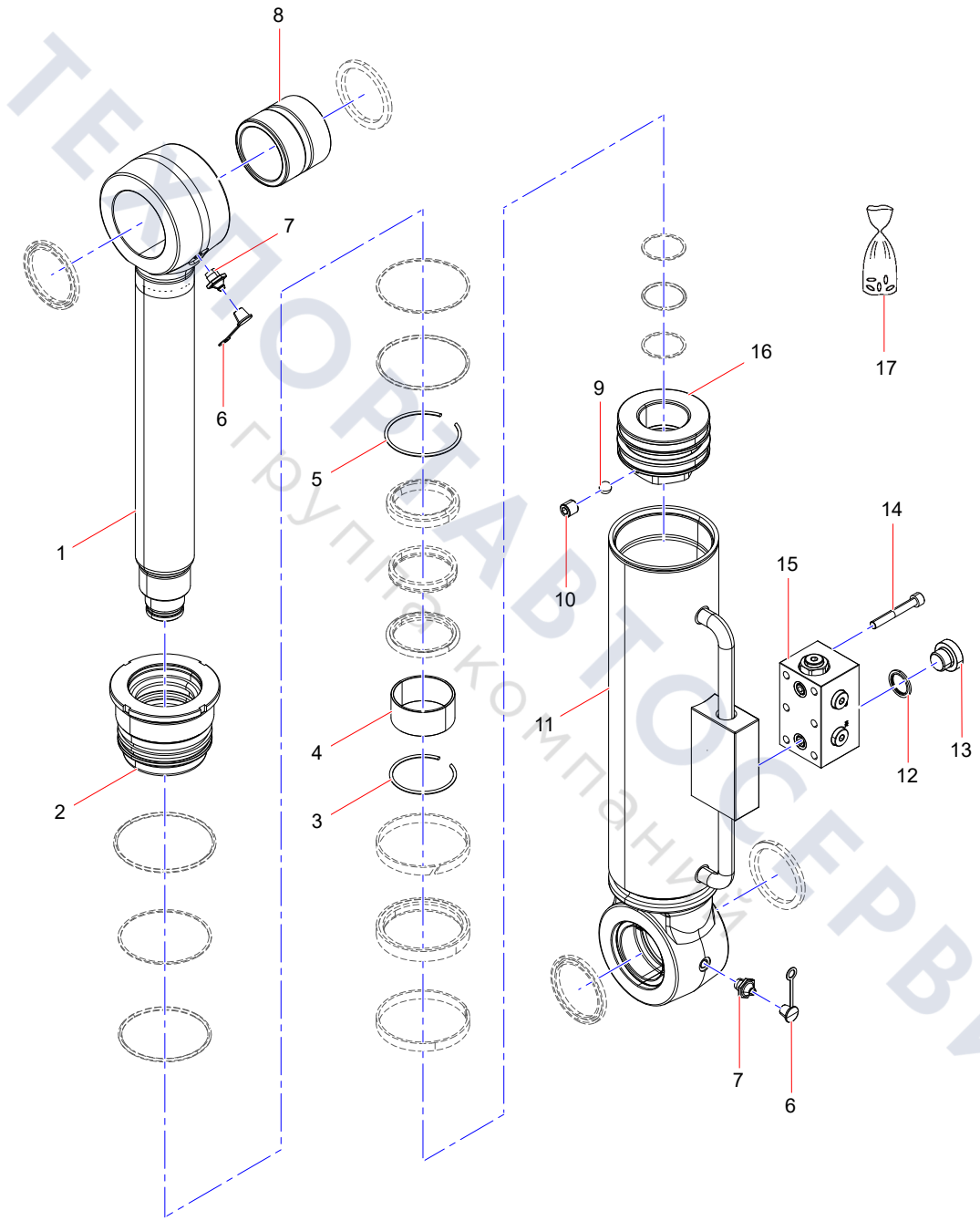

ТЕХПОРТАВТОСЕРВИС
группа компаний

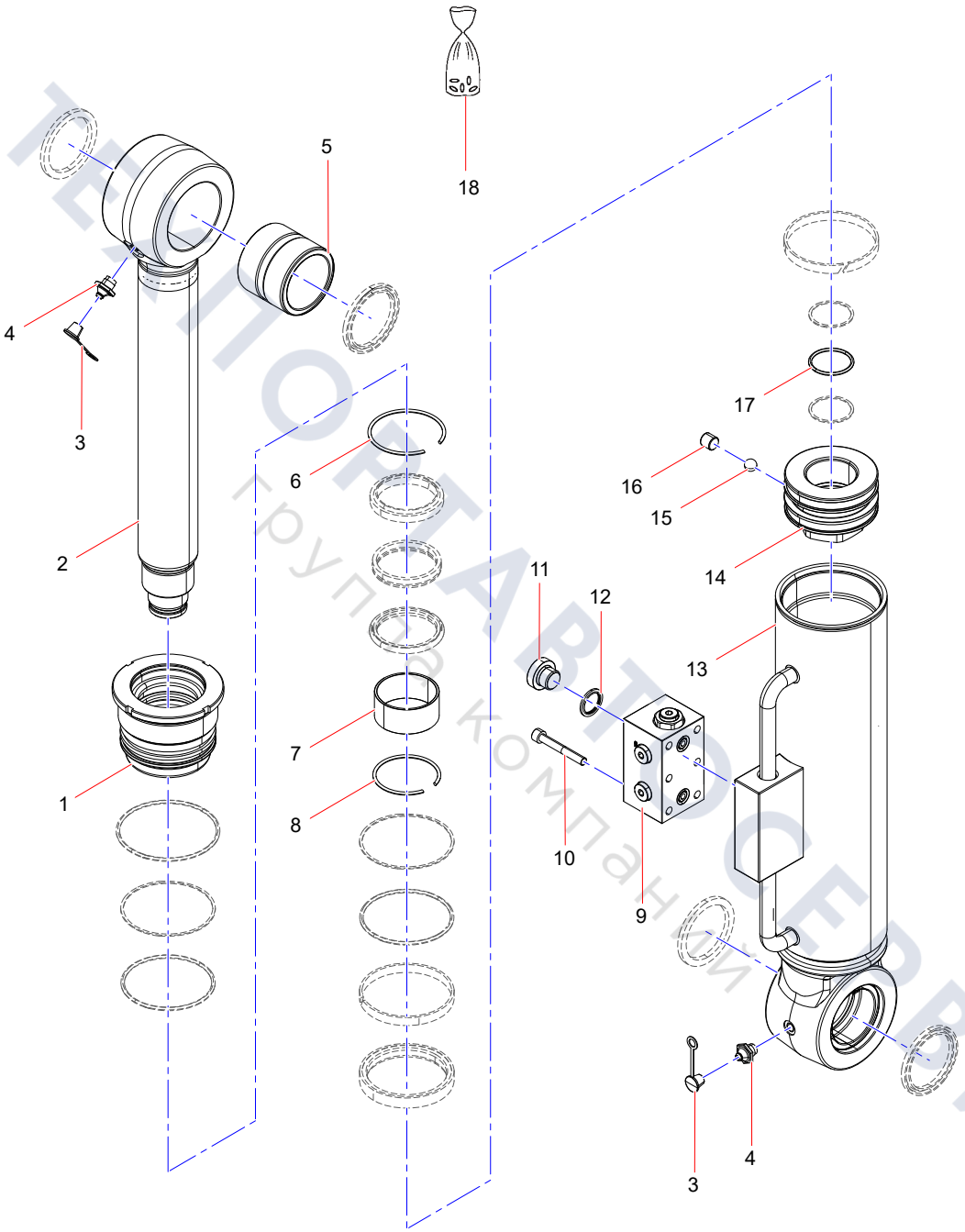

ТЕХПОРТАВТОСЕРВИС
Групповая компания

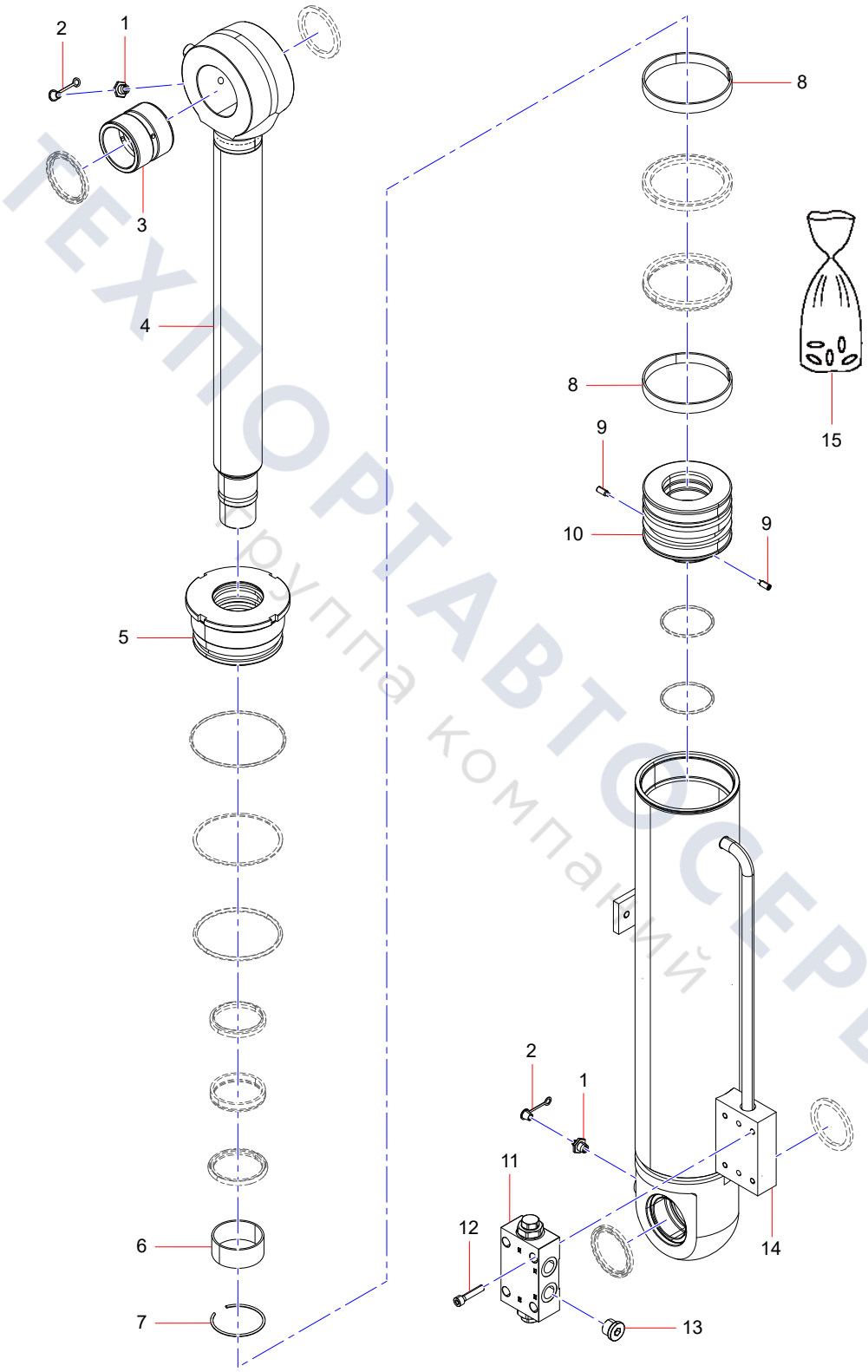

ТЕХПОРТАВТОСЕРВИС
группа компаний

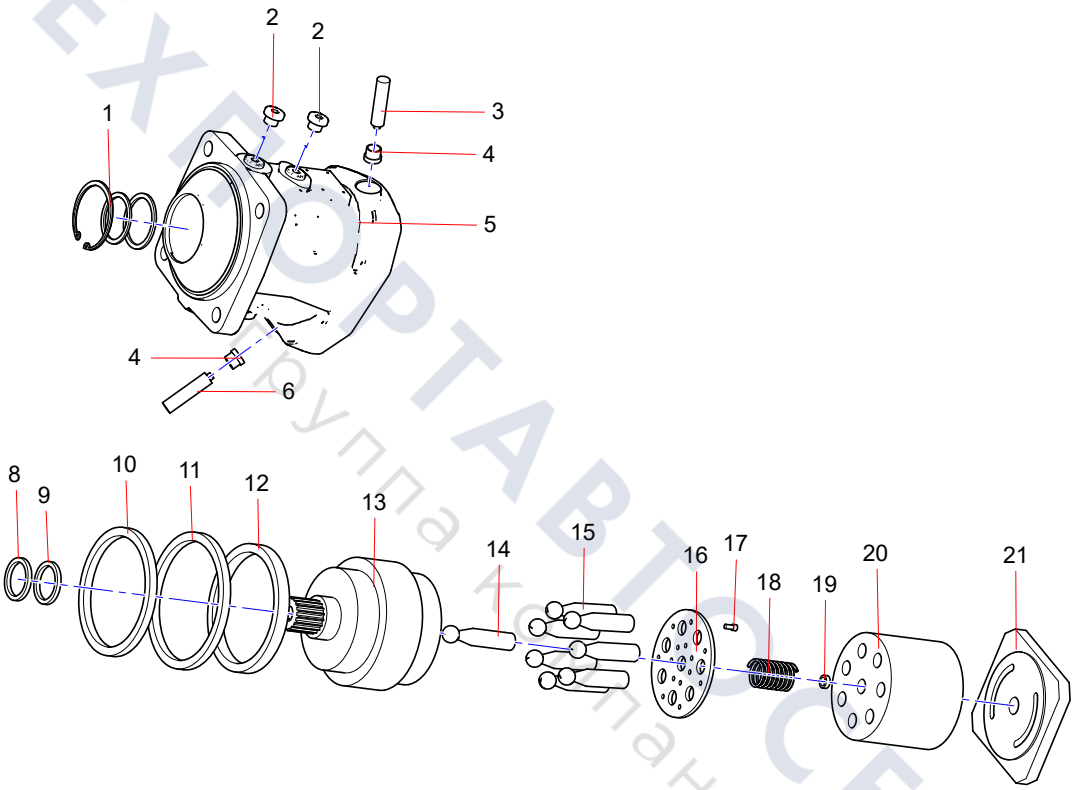

ТЕХПОРТАВТОСЕРВИС
Группа компаний

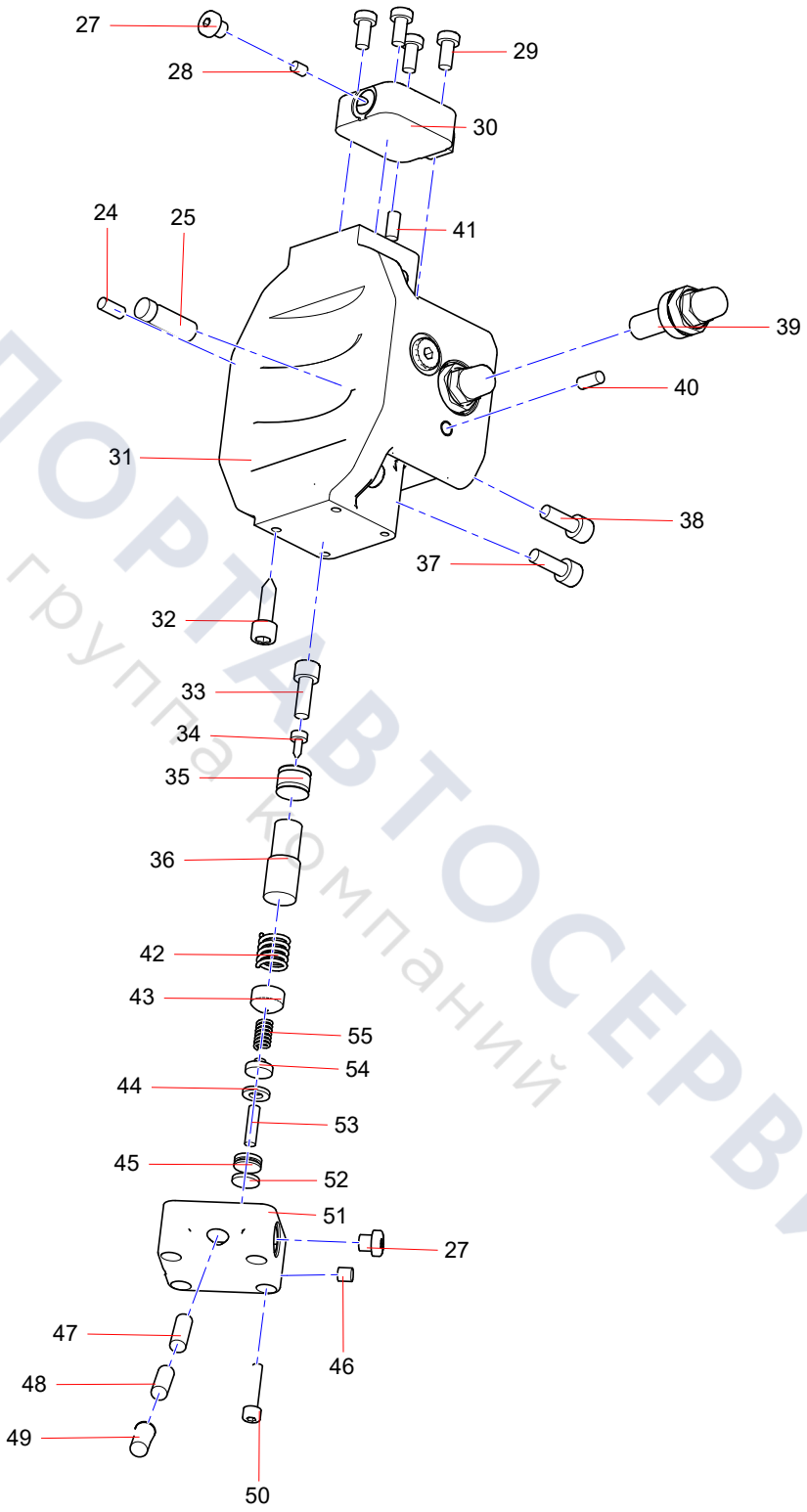

ТЕХПОРТАВТОСЕРВИС
группа компаний

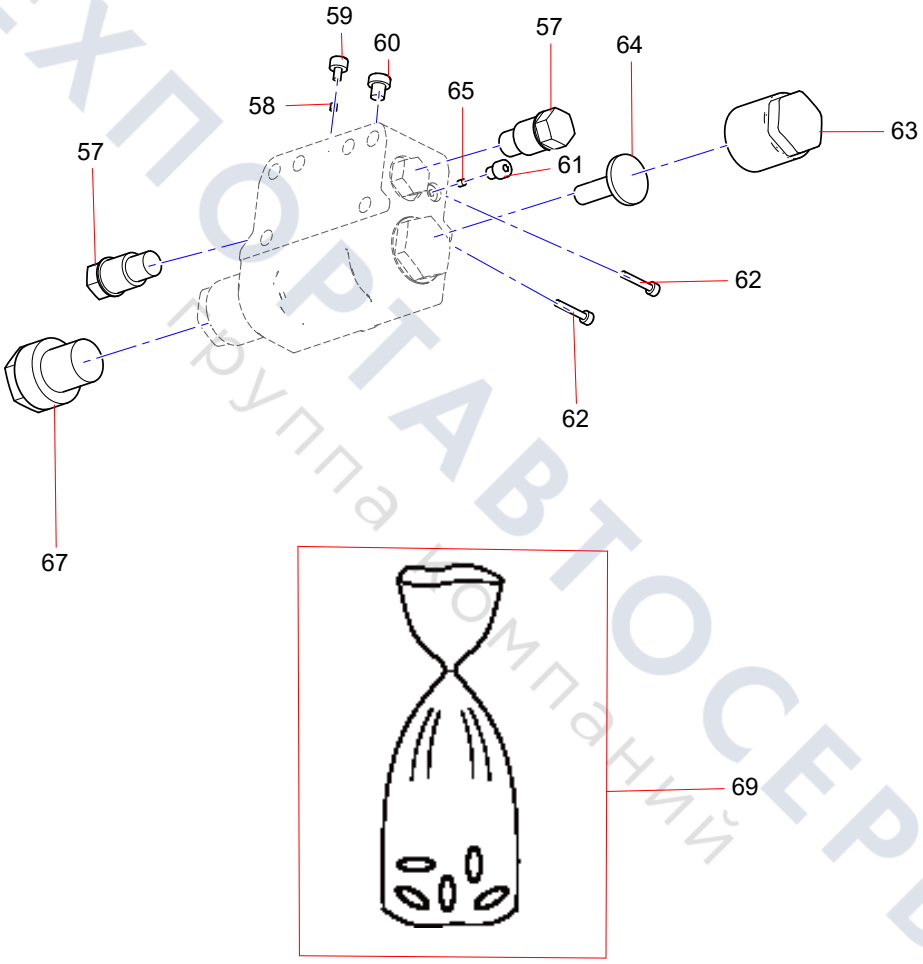

ТЕХПОРТАВТОСЕРВИС
Группа компаний

Group 6

Power system

ТЕХПОРТАВТОСЕРВИС
группа компаний

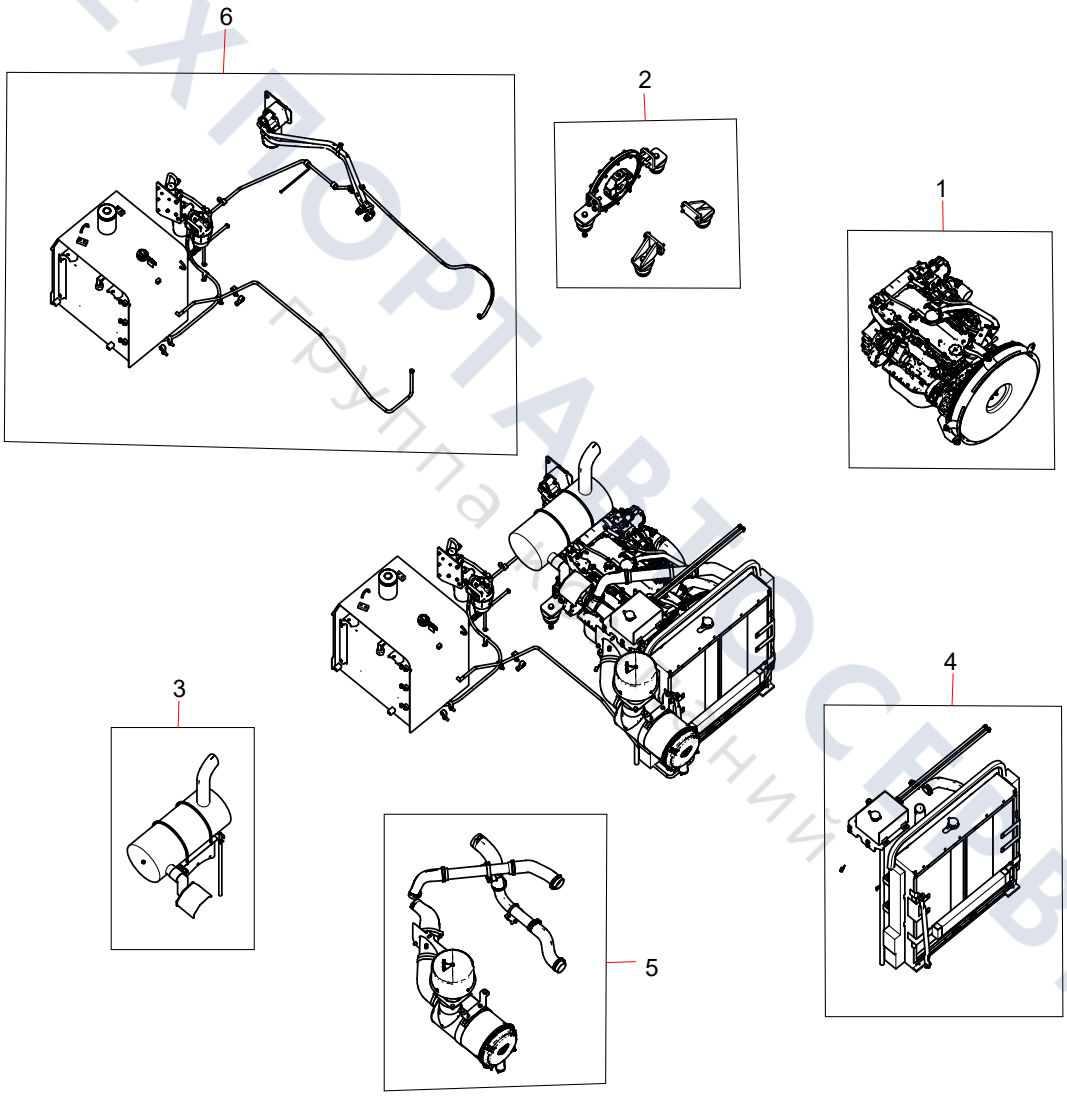

ТЕХПОРТАВТОСЕРВИС
Группа компаний

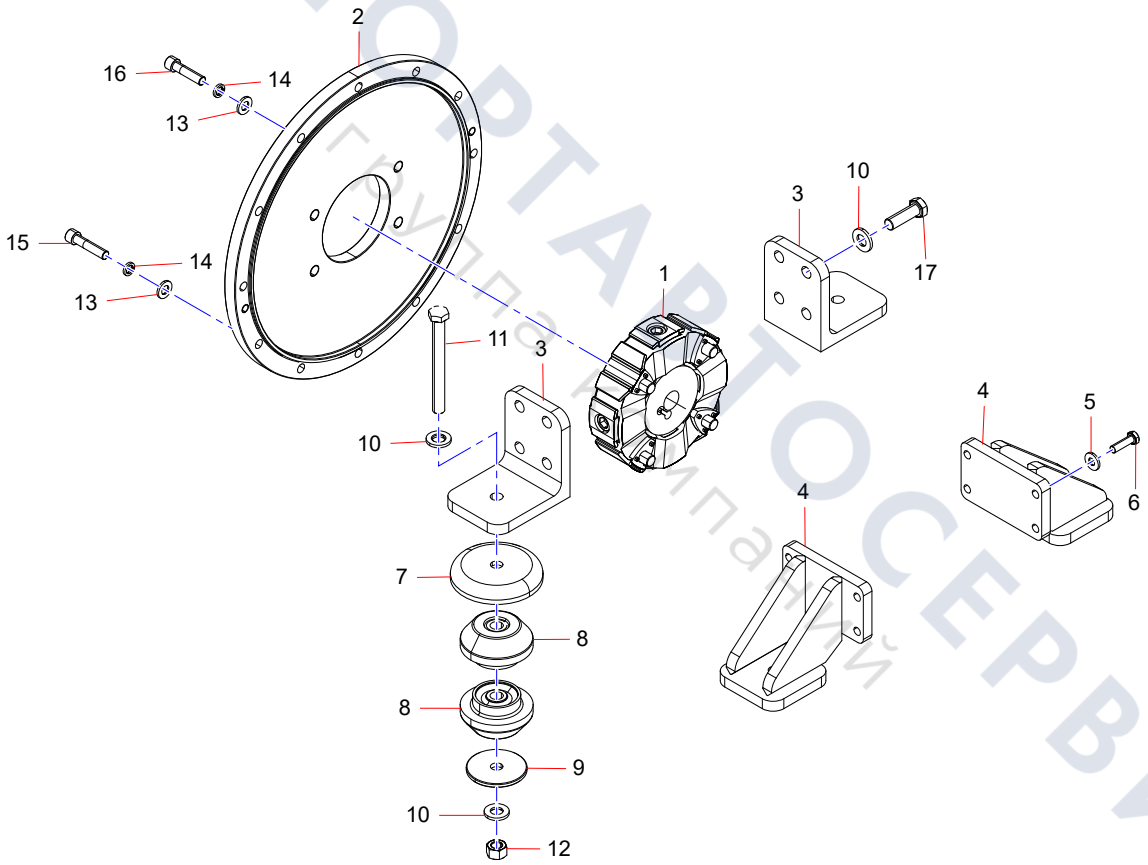

ТЕХПОРТАВТОСЕРВИС
Группа компаний

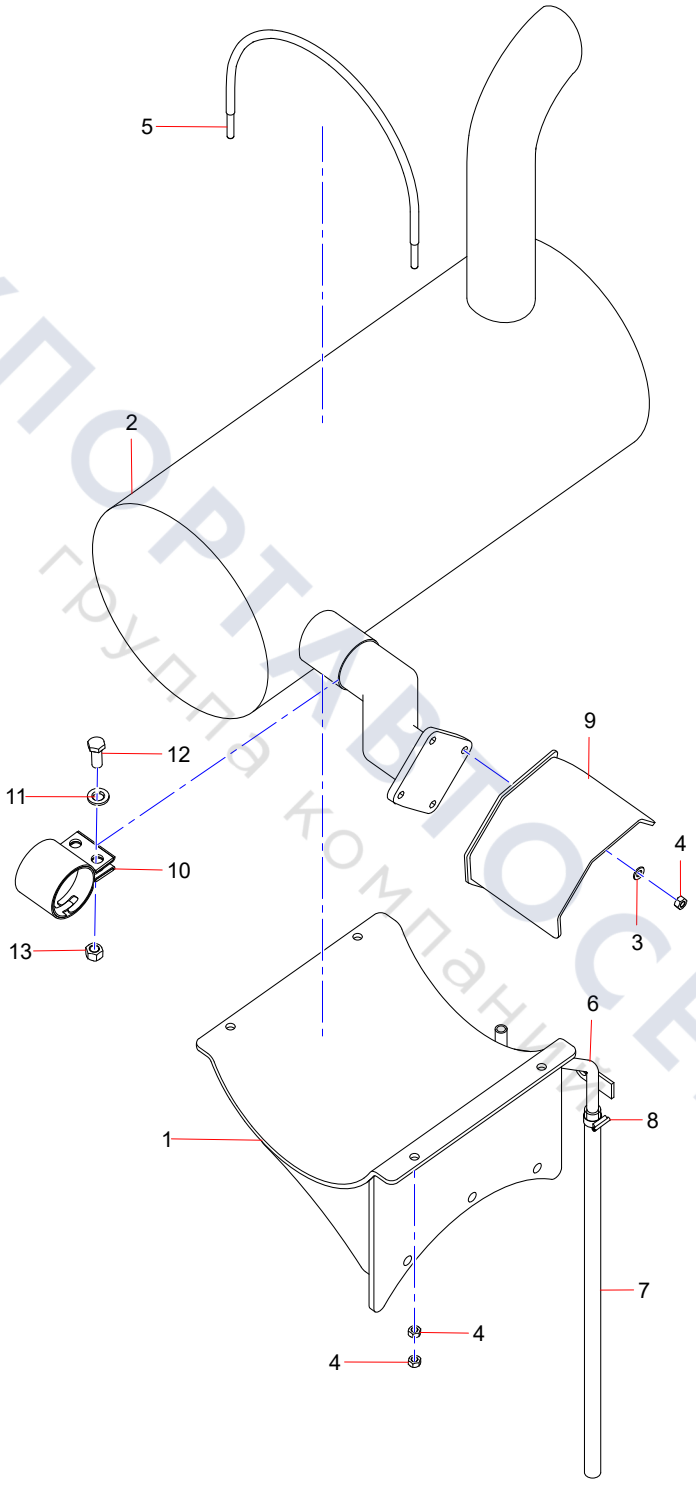

ТЕХПОРТАВТОСЕРВИС
группа компаний

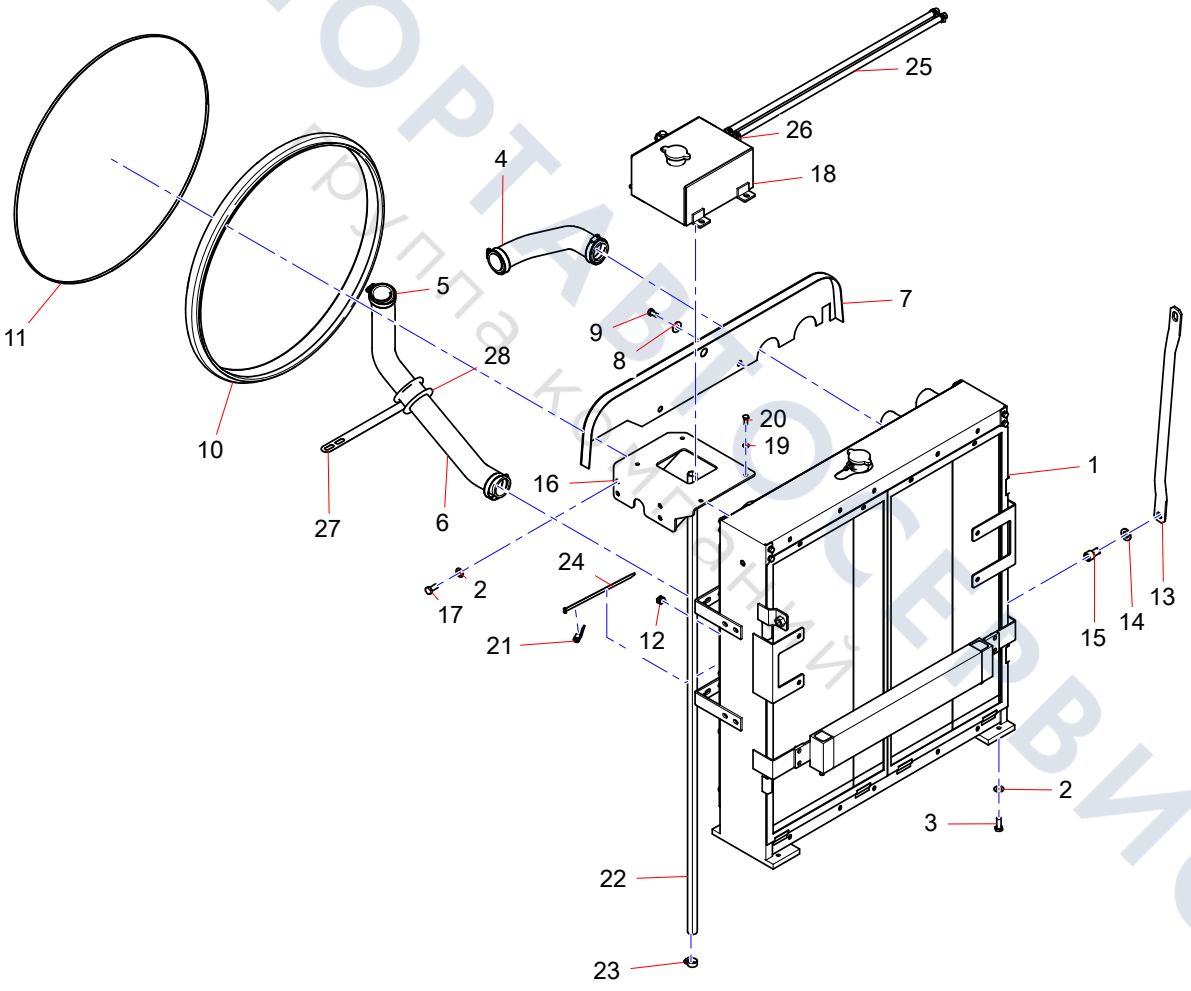

ТЕХПОРТАВТОСЕРВИС
группа компаний

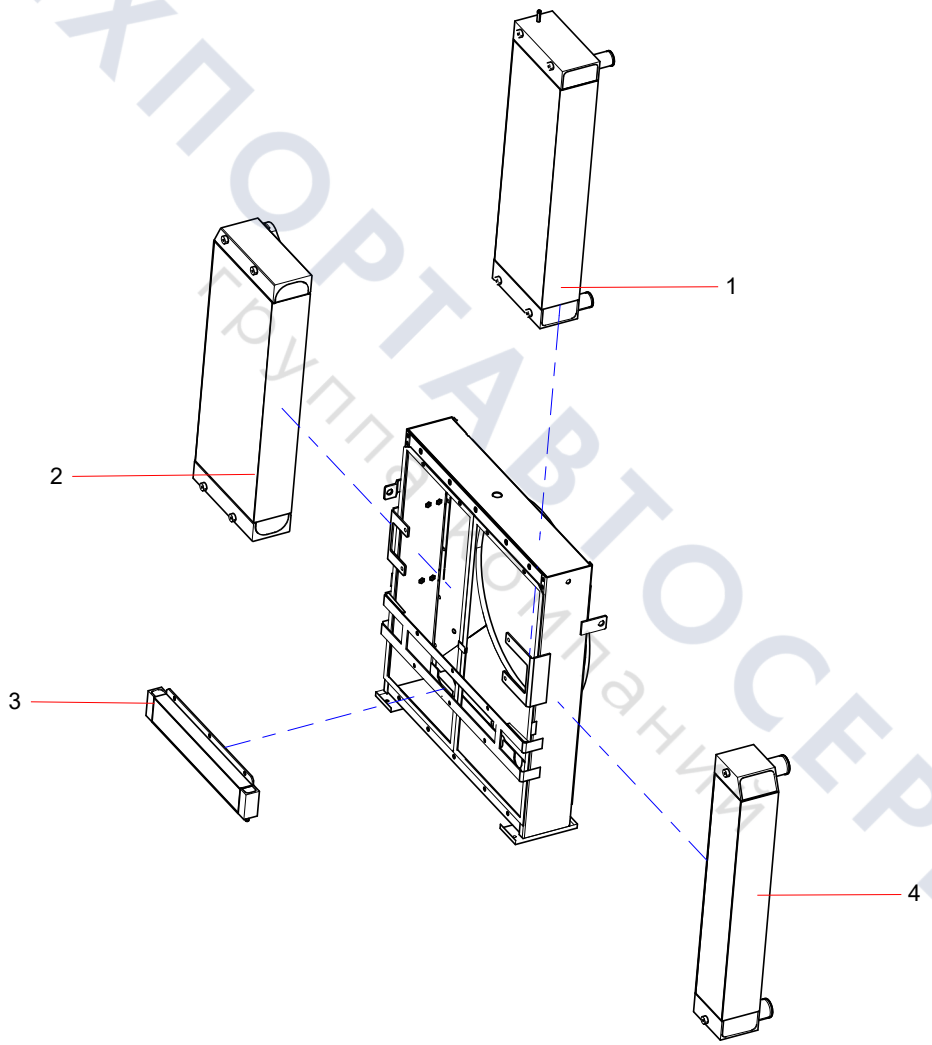

ТЕХПОРТАВТОСЕРВИС
Группа компаний

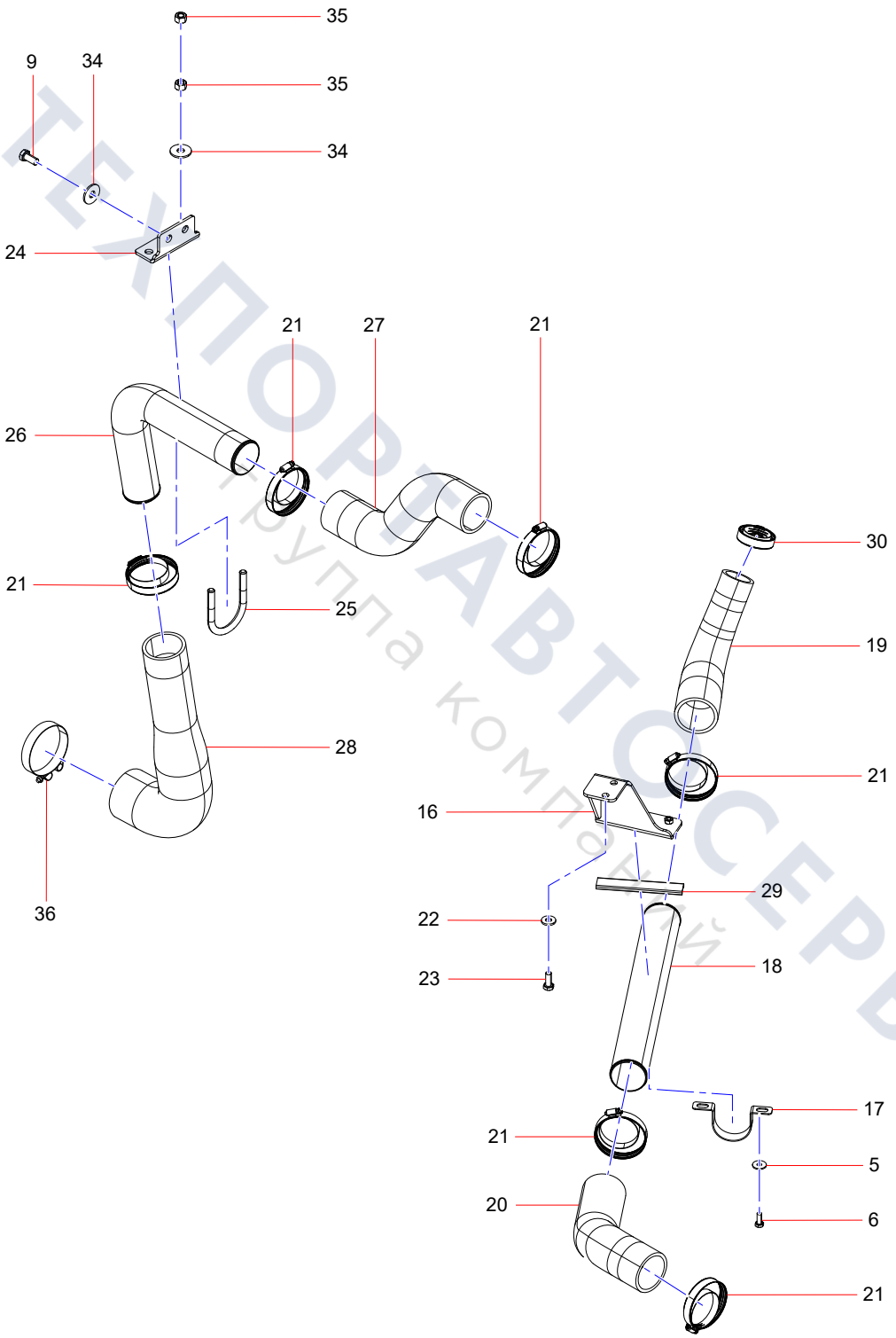

ТЕХПОРТАВТОСЕРВИС
Группа компаний

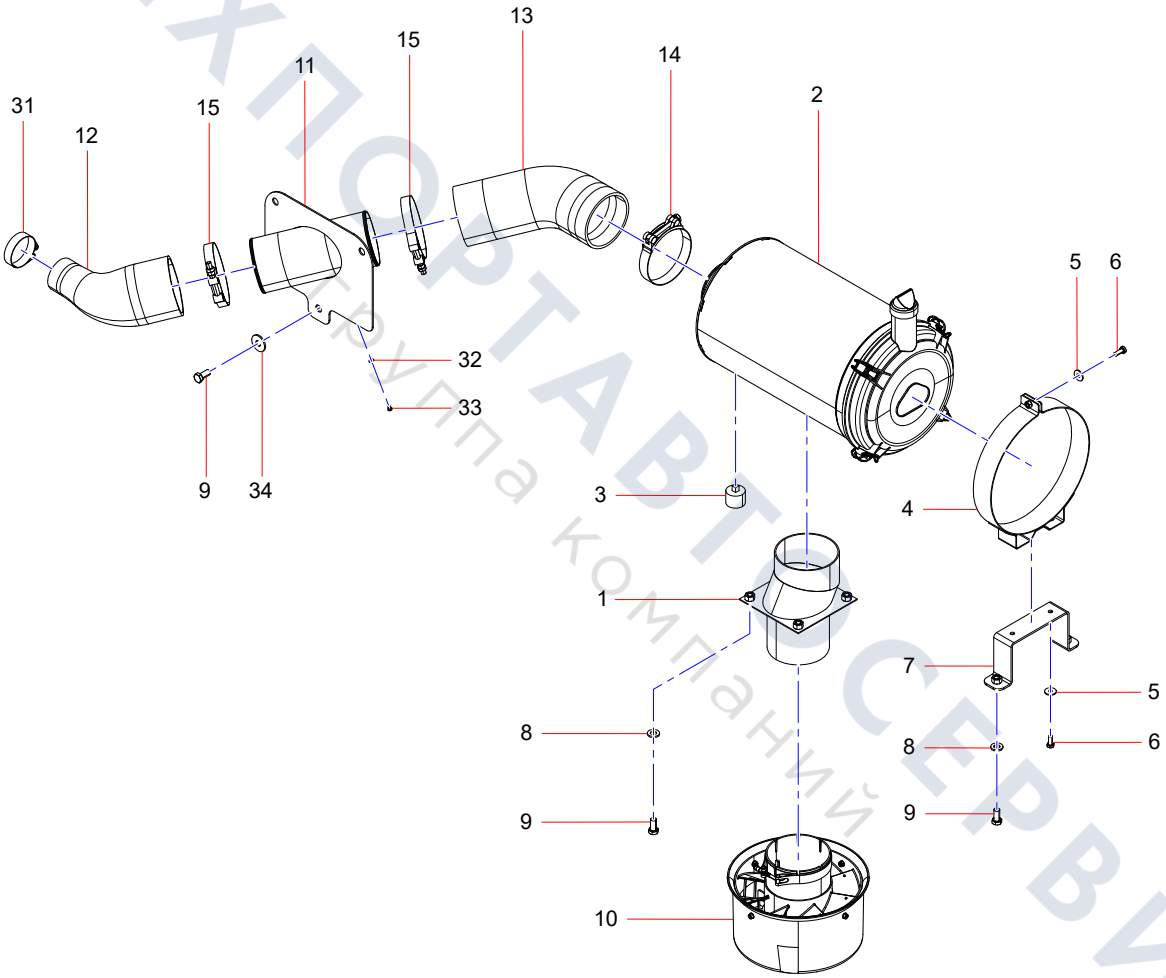

ТЕХПОРТАВТОСЕРВИС
Группа компаний

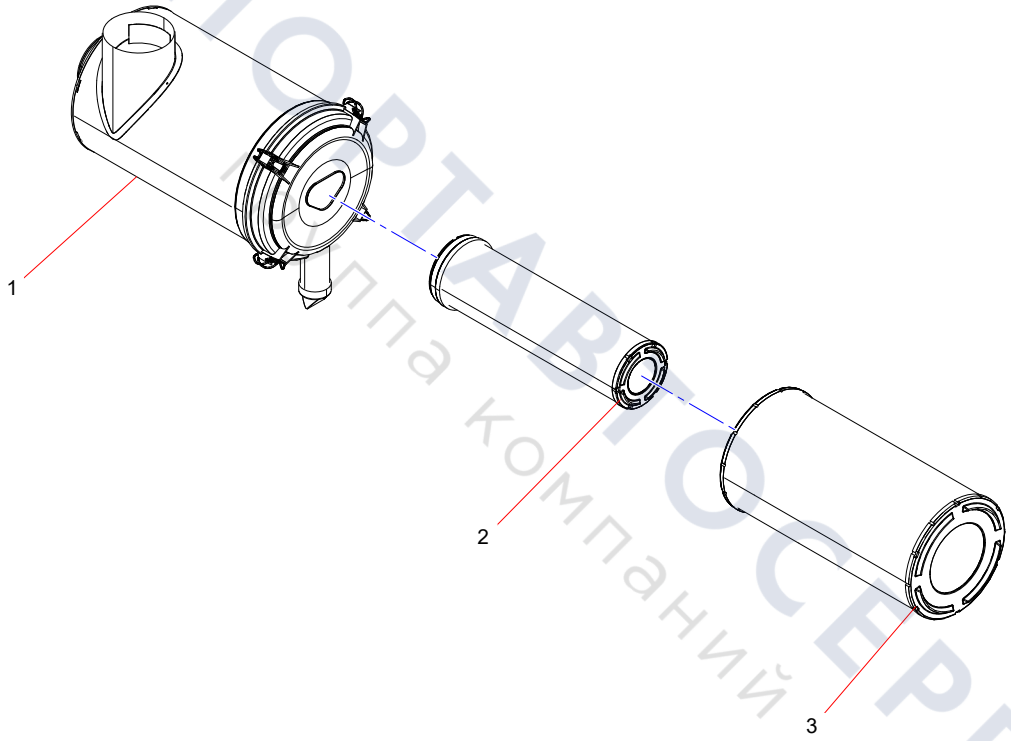

ТЕХПОРТАВТОСЕРВИС
Группа компаний

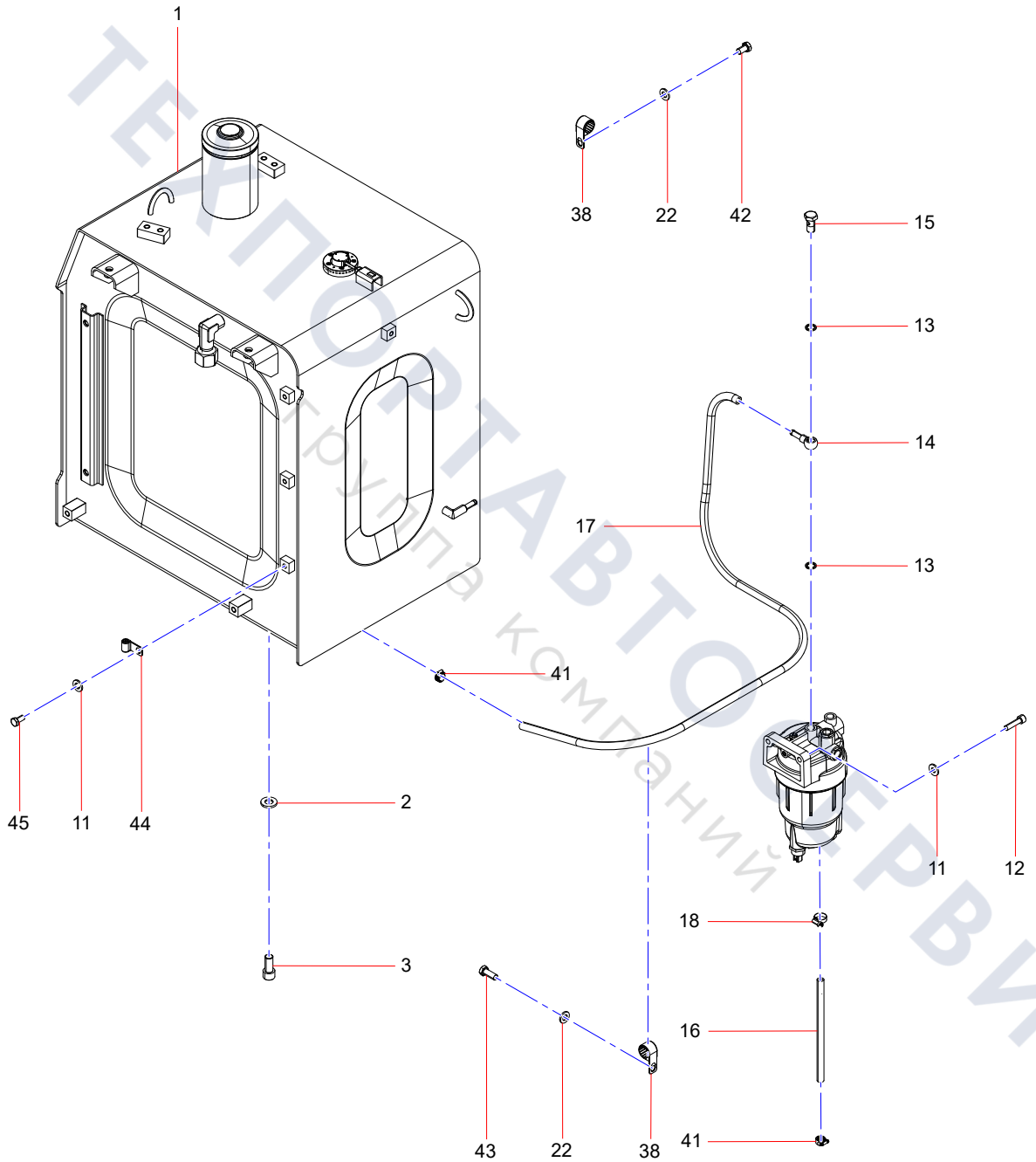

ТЕХПОРТАВТОСЕРВИС
Группа компаний

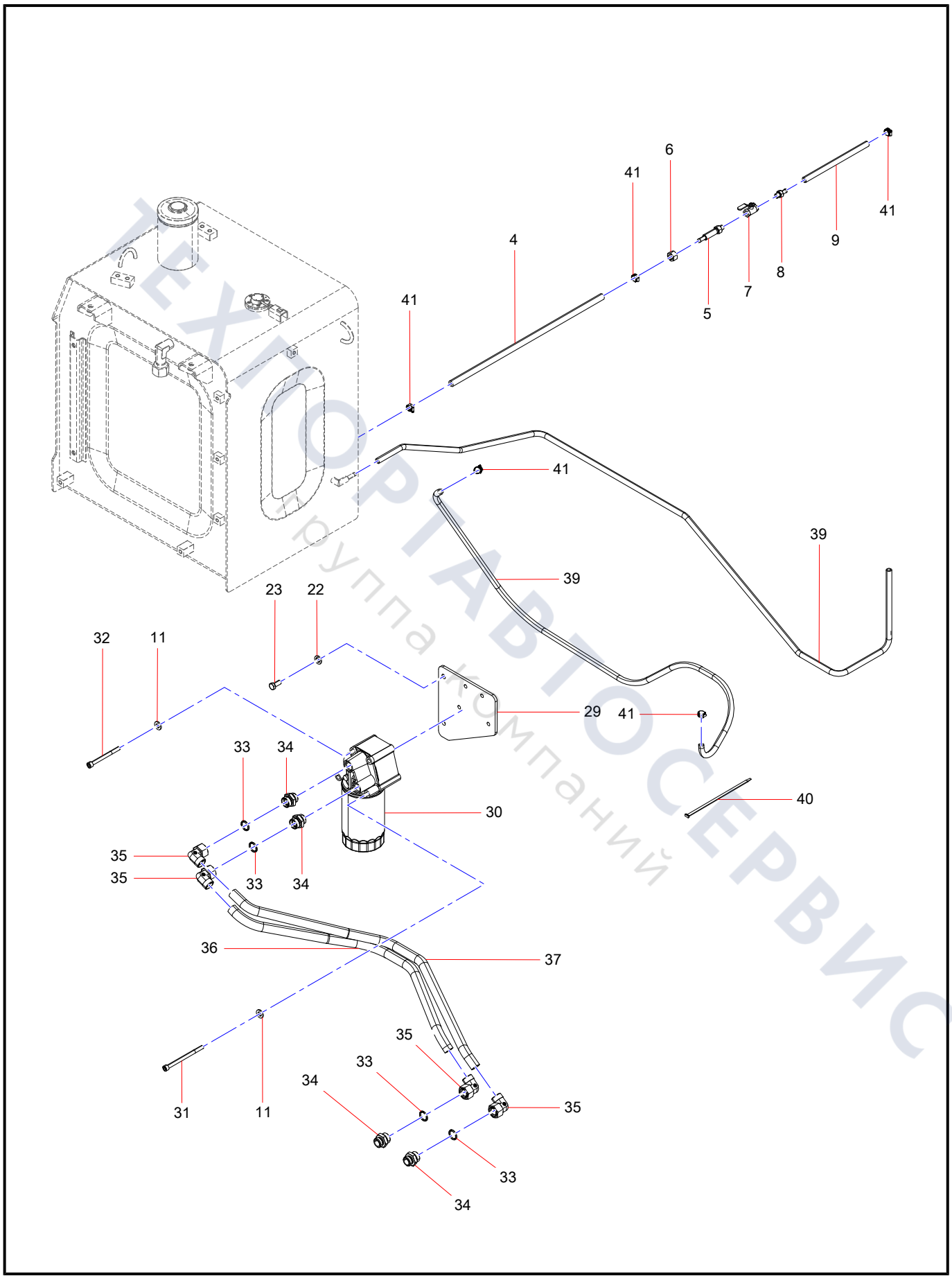

ТЕХПОРТАВТОСЕРВИС
группа компаний

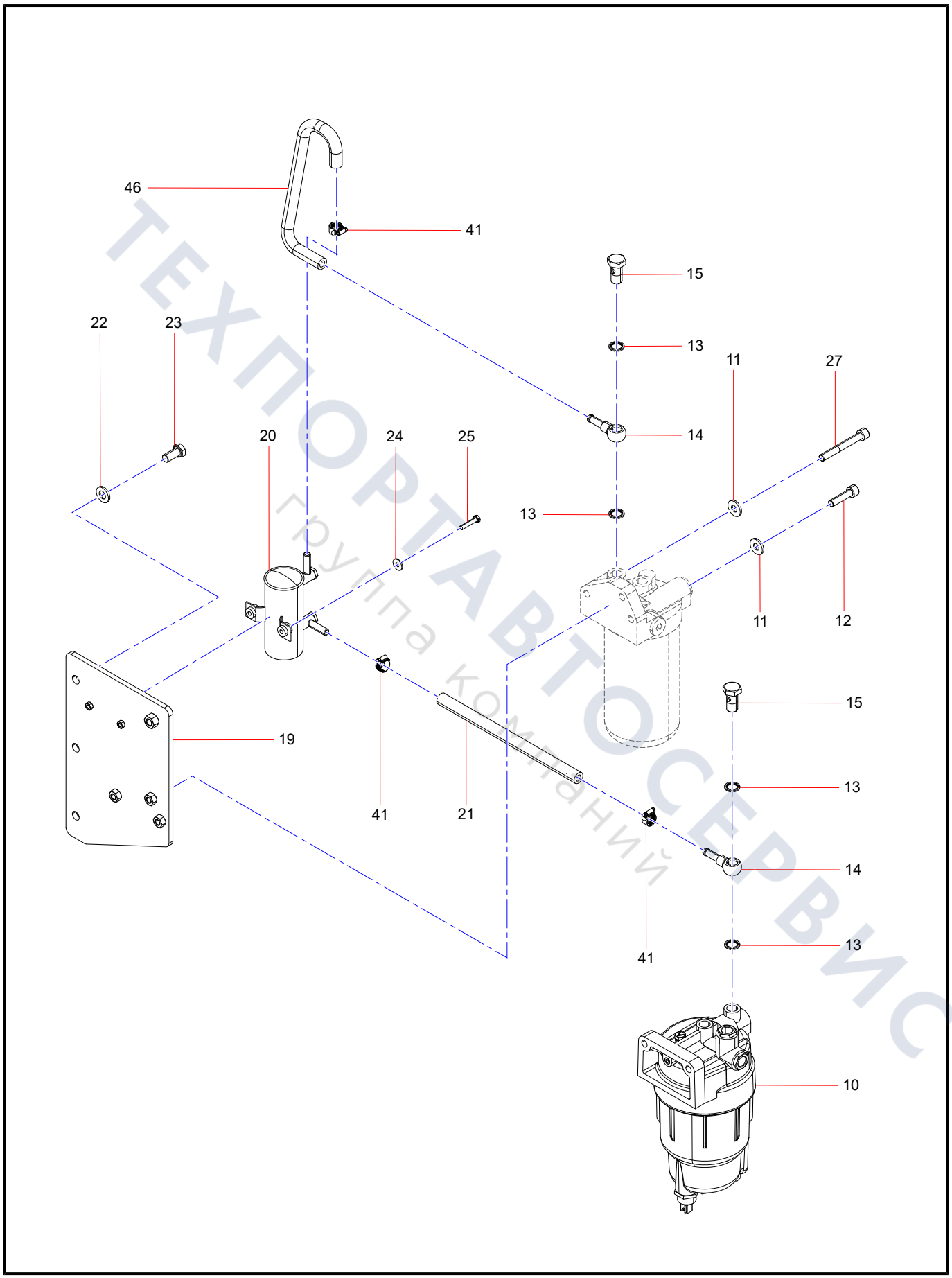

ТЕХПОРТАВТОСЕРВИС
группа компаний

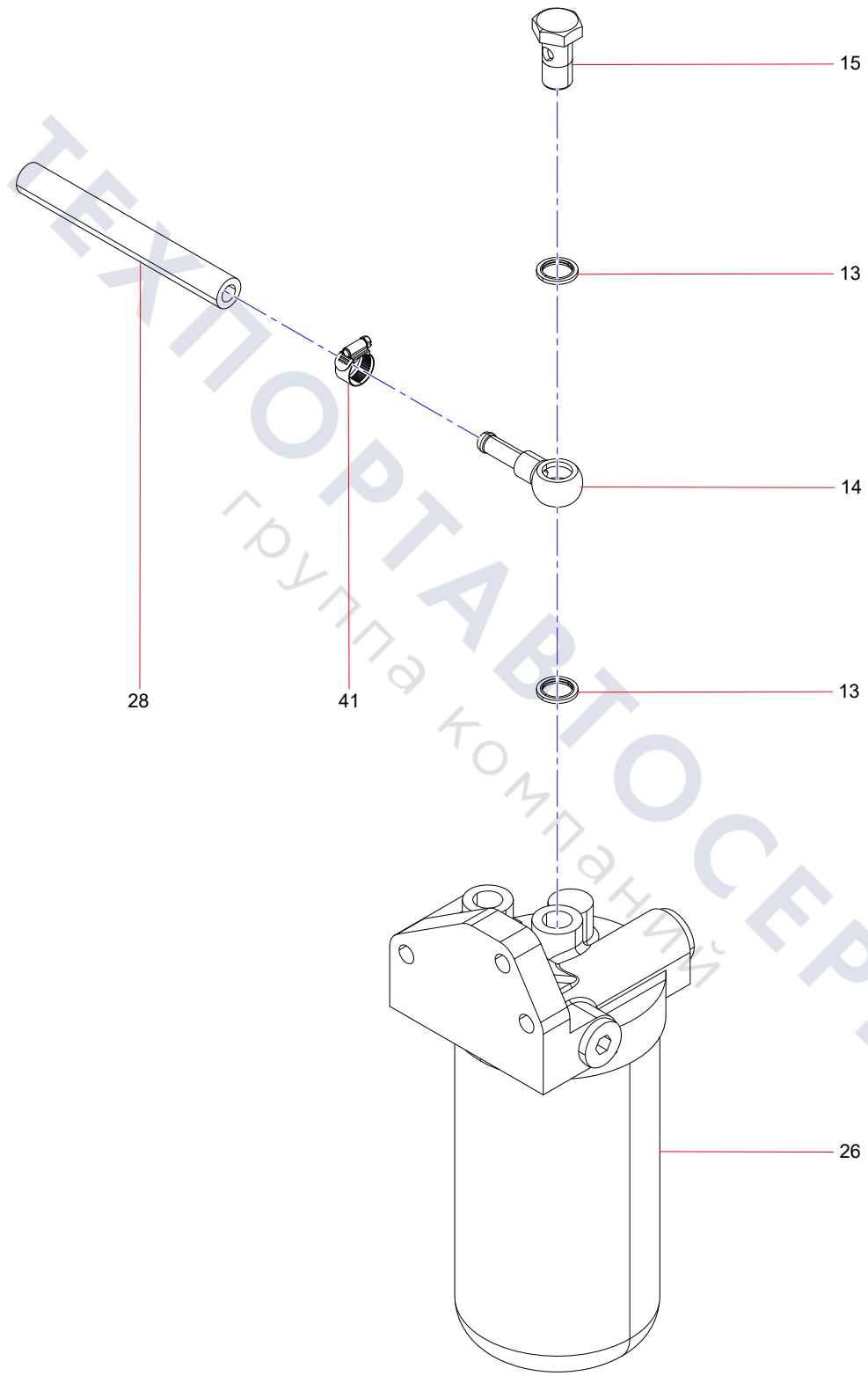

ТЕХПОРТАВТОСЕРВИС
группа компаний

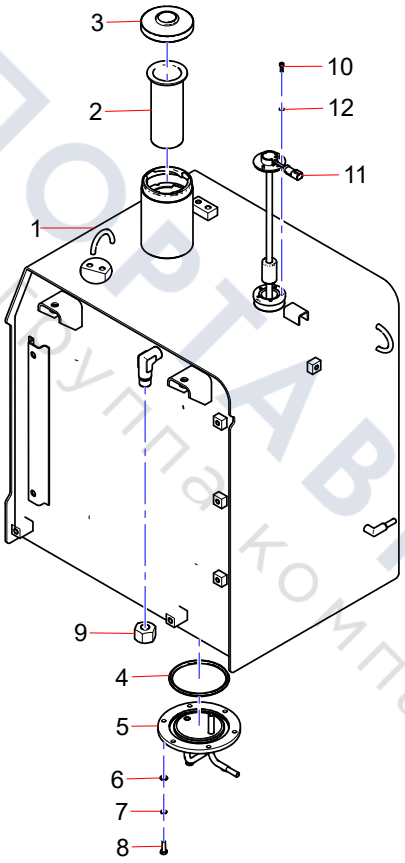

ТЕХПОРТАВТОСЕРВИС
Покупка компаний

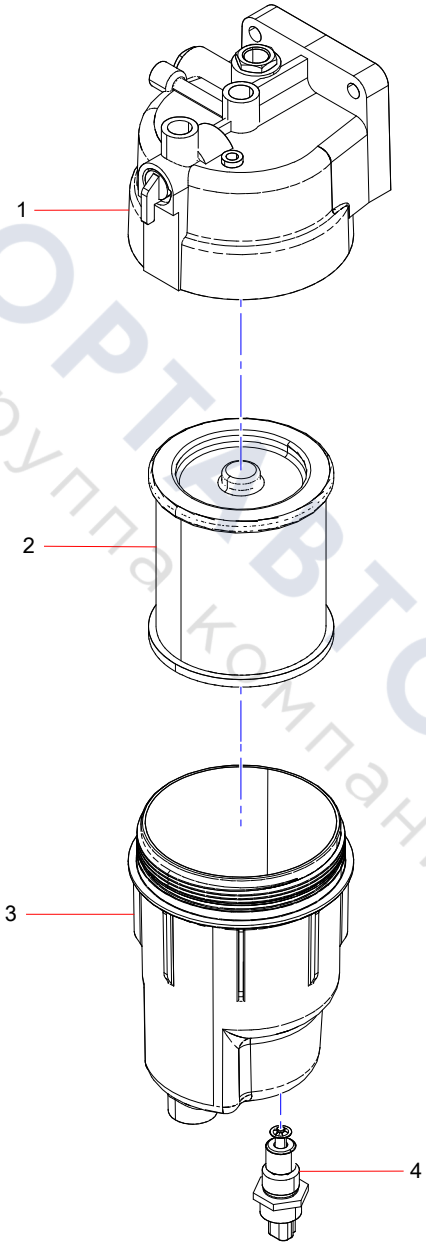

ТЕХПОРТАВТОСЕРВИС
группа компаний

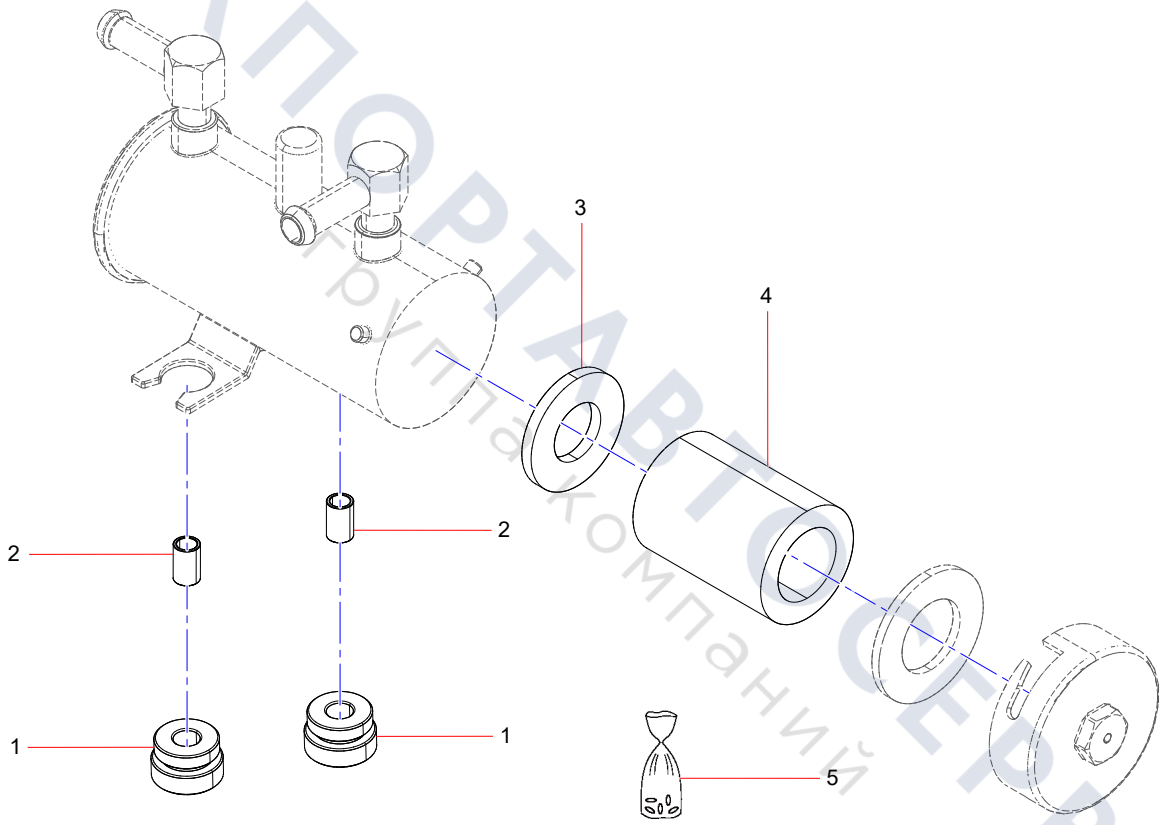

ТЕХПОРТАВТОСЕРВИС
Группа компаний

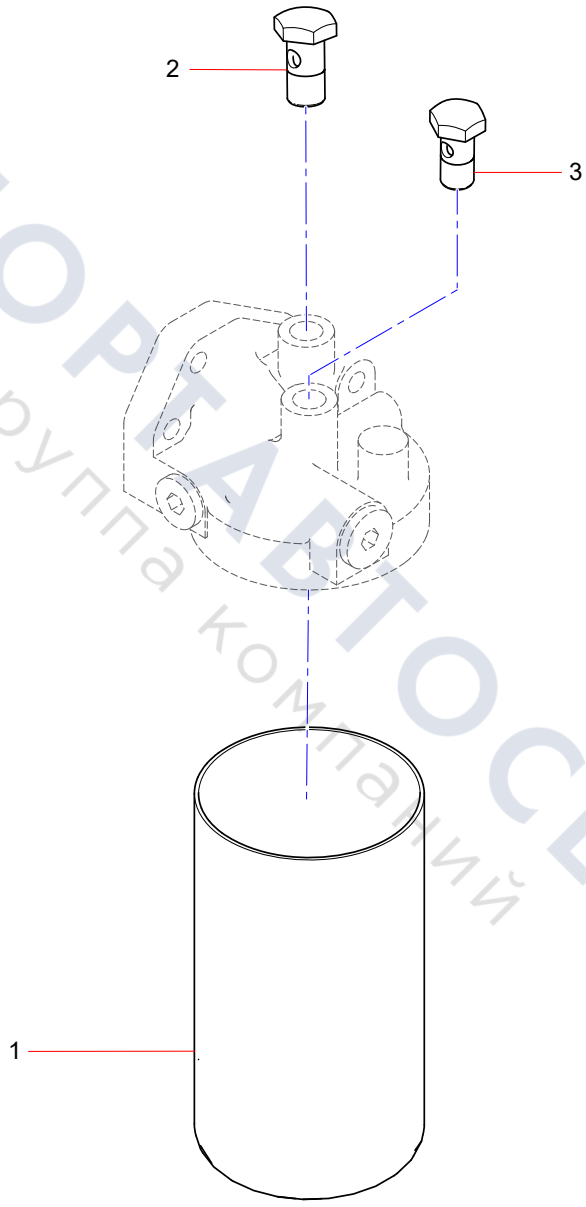

ТЕХПОРТАВТОСЕРВИС
группа компаний

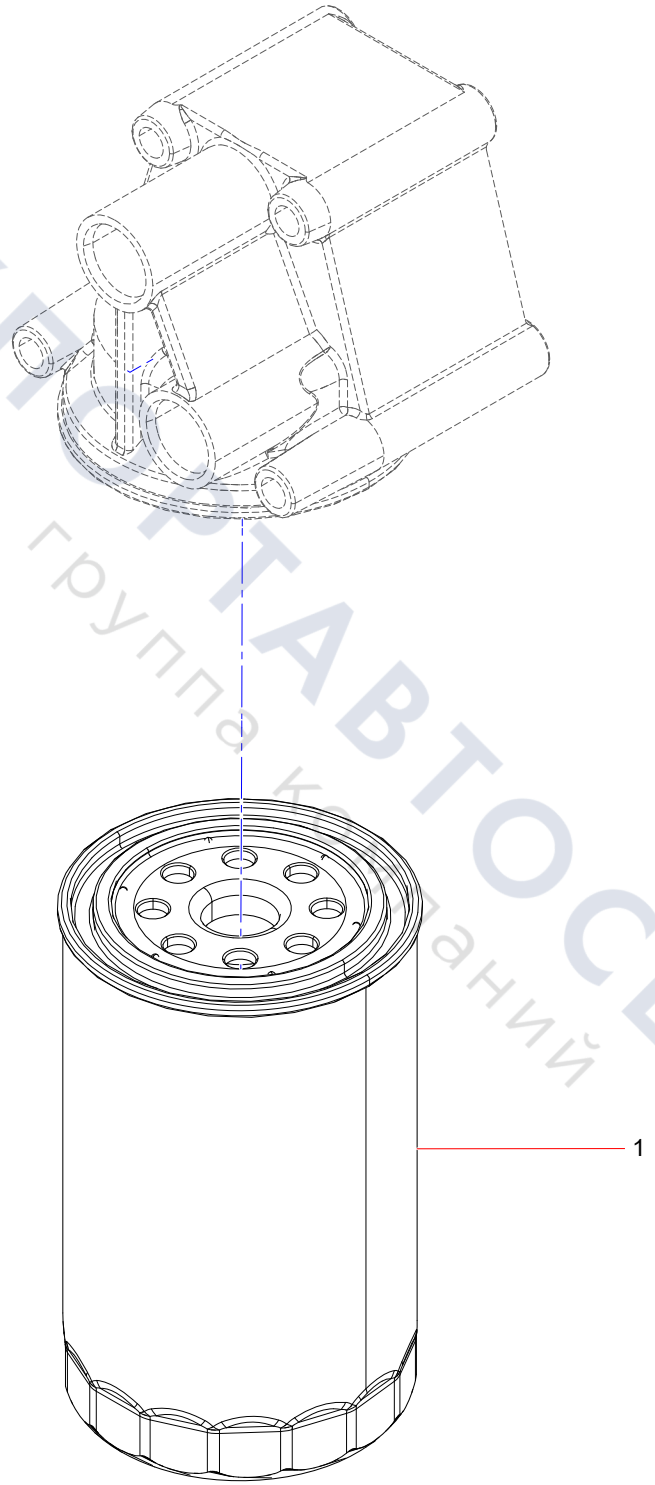

ТЕХПОРТАВТОСЕРВИС
группа компаний

Group 7

General Assembly of Covering Parts

ТЕХПОРТАВТОСЕРВИС
Группа компаний

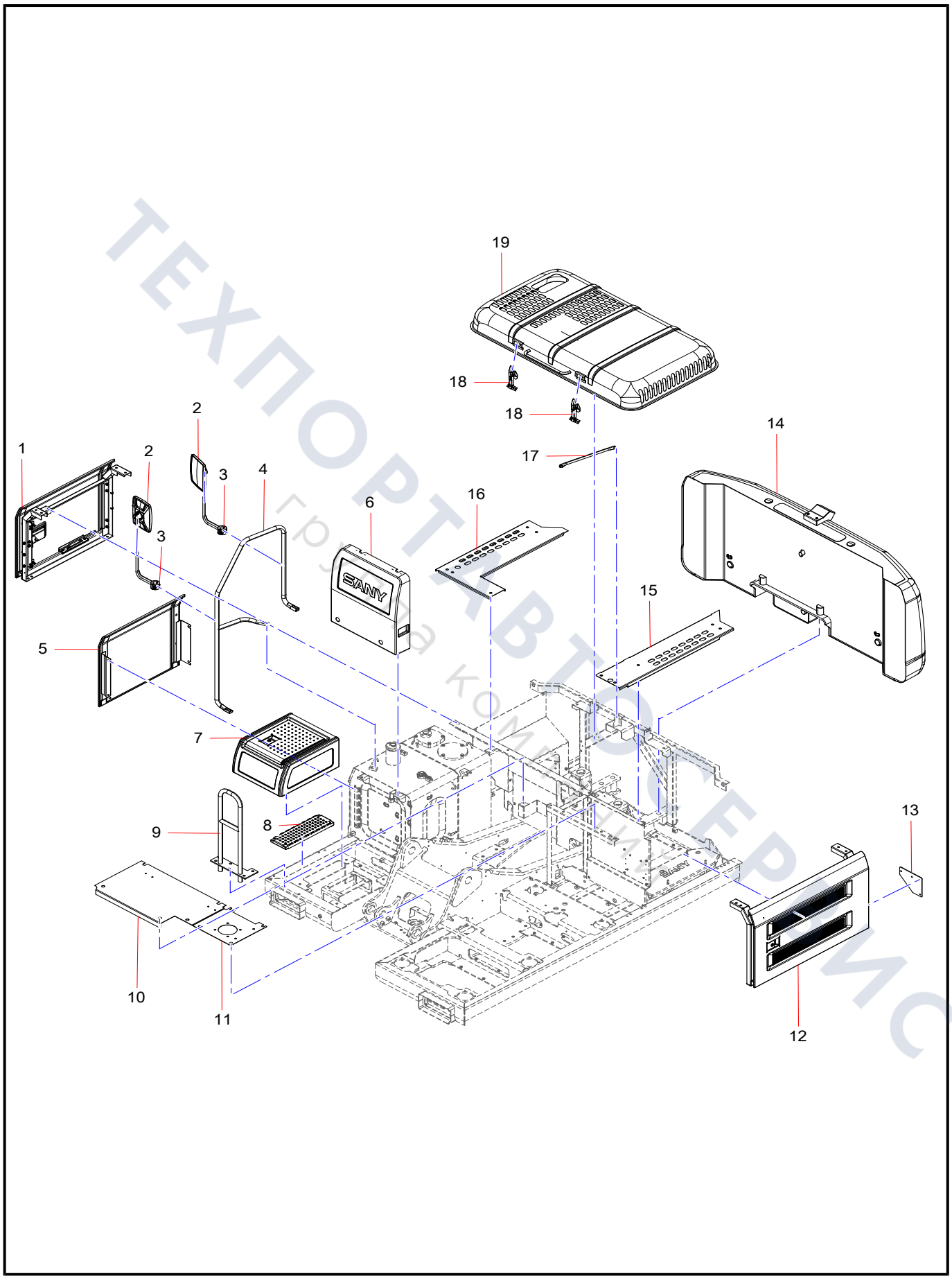

ТЕХПОРТАВТОСЕРВИС
группа компаний

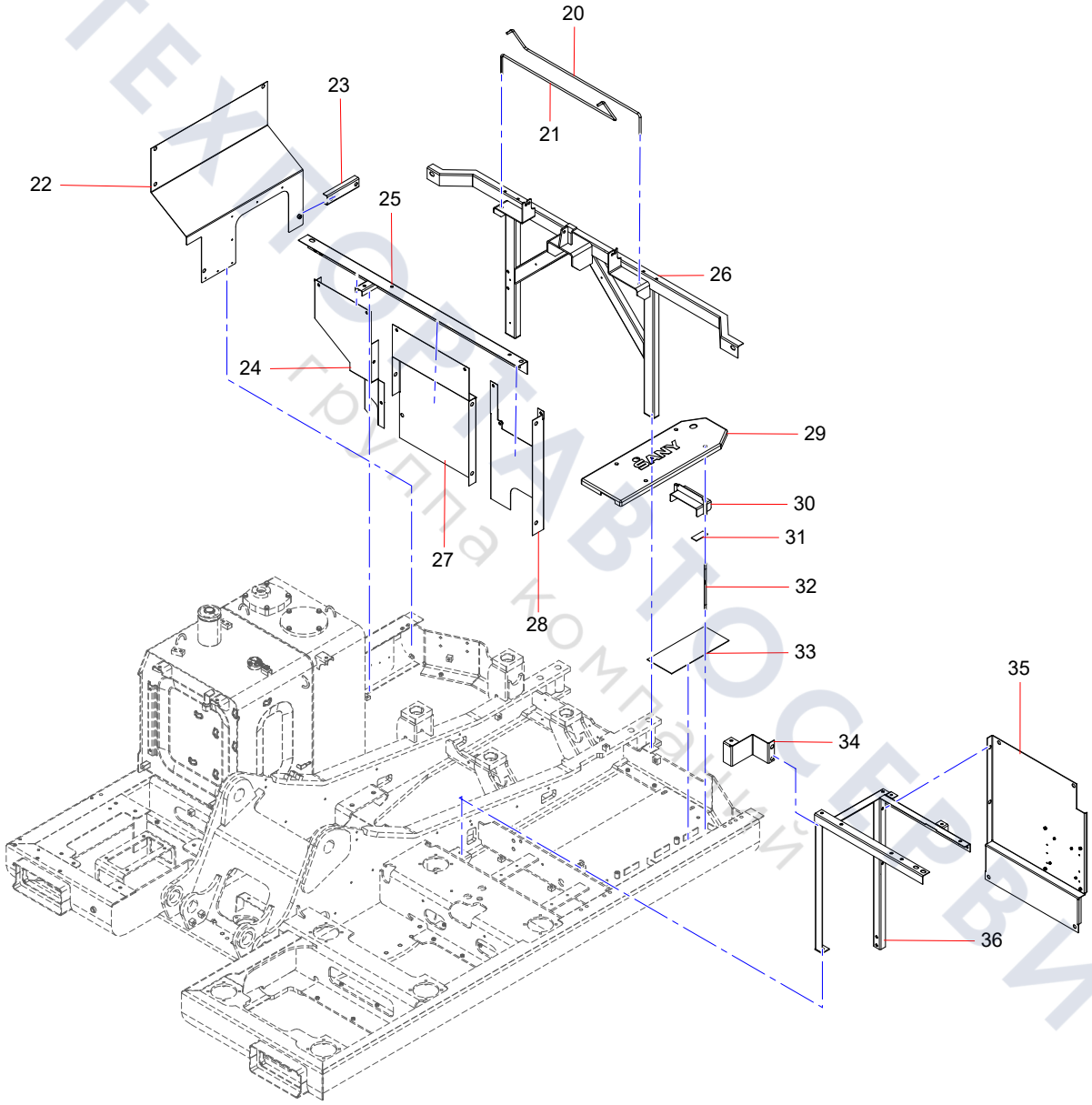

ТЕХНОАВТОСЕРВИС
Группа компаний

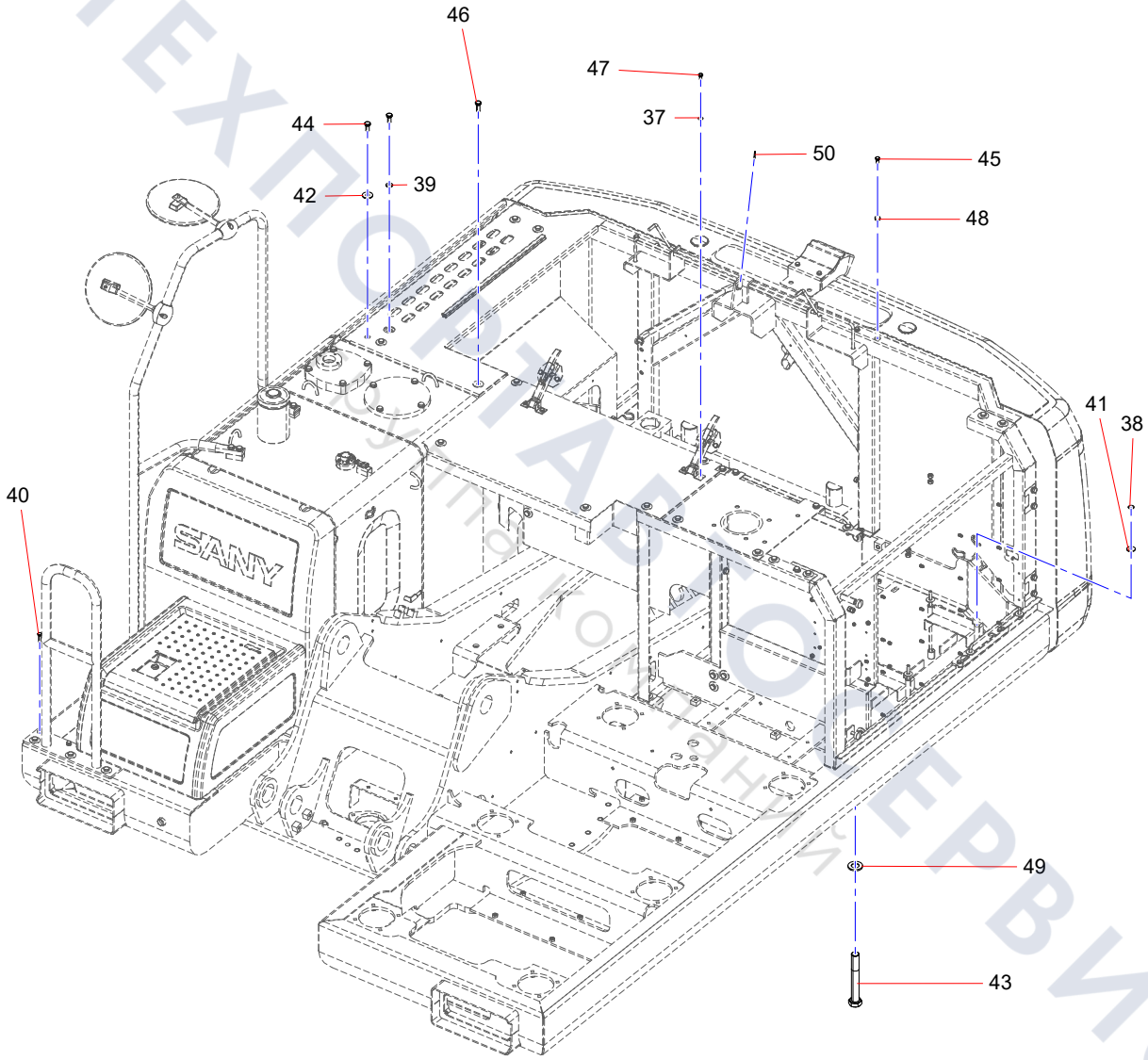

ТЕХПОРТАЛ СЕРВИС
Запчасти и комплектующие

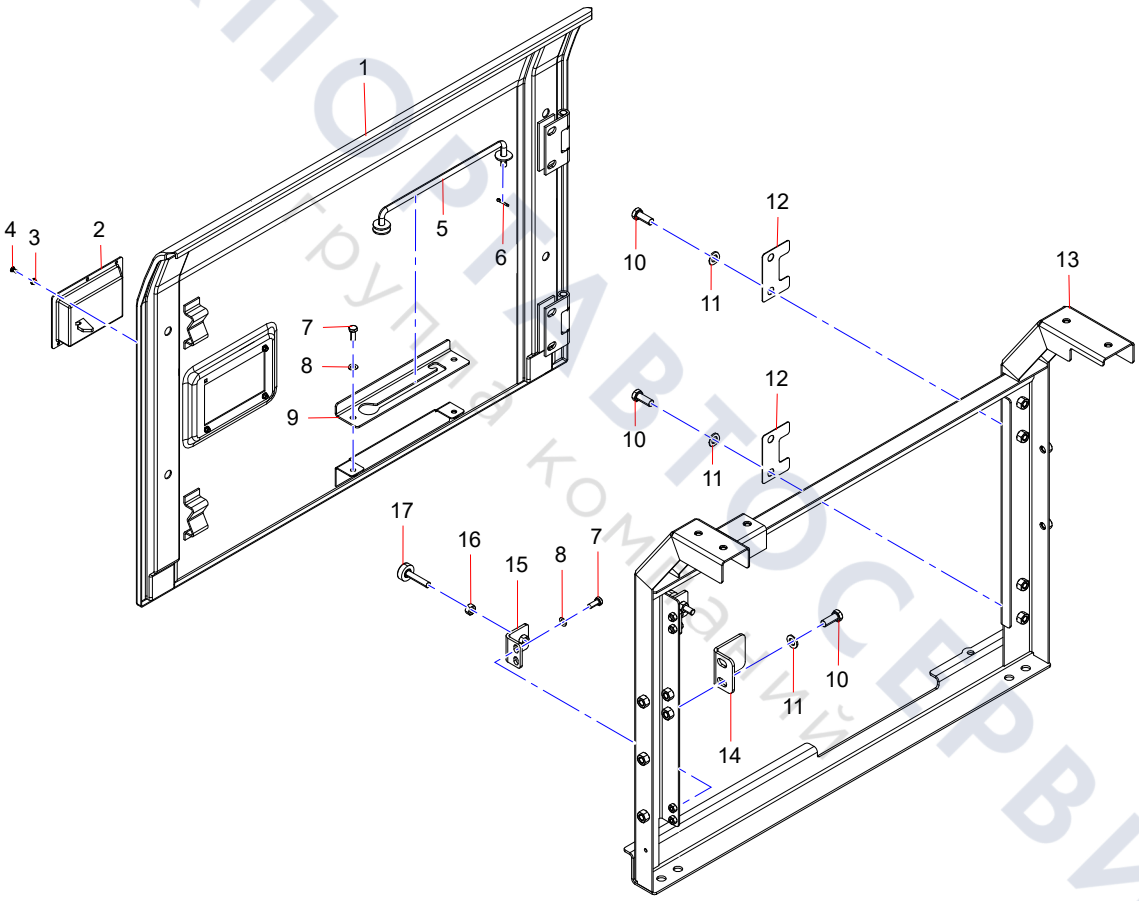

ТЕХПОРТАВТОСЕРВИС
Группа компаний

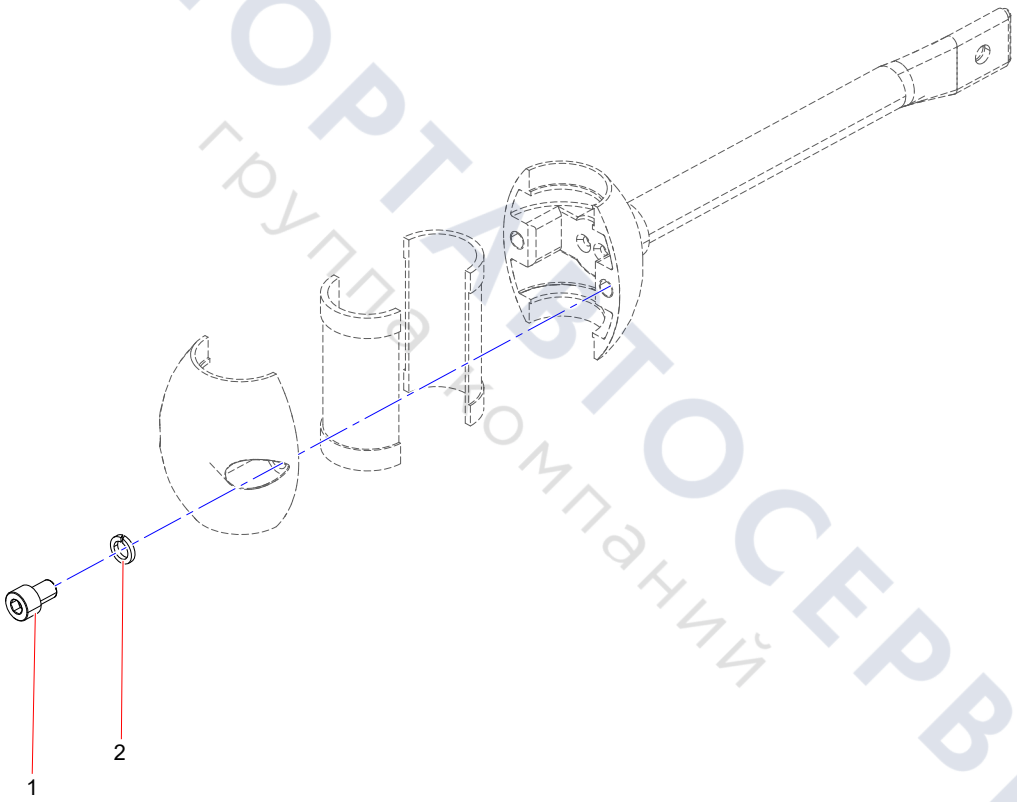

ТЕХПОРТАВТОСЕРВИС
группа компаний

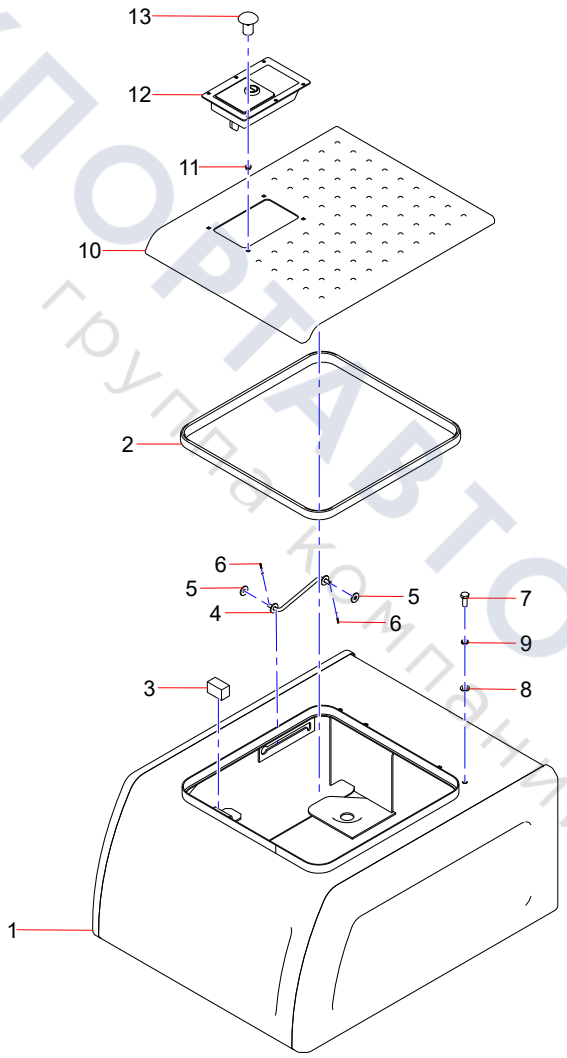

ТЕХПОРТАВТОСЕРВИС
группа компаний

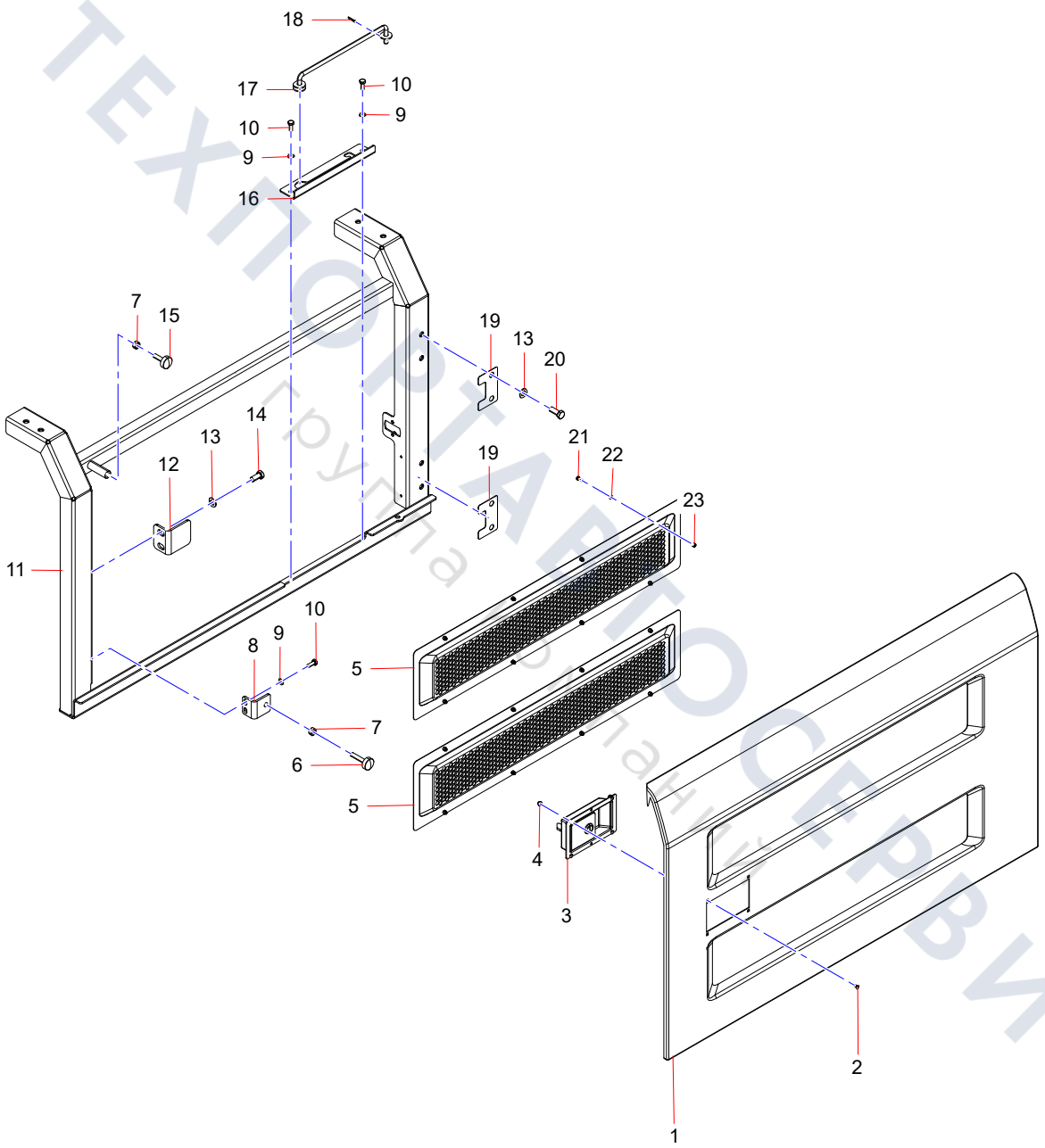

ТЕХНОПАРК АВТОСЕРВИС
Группа компаний

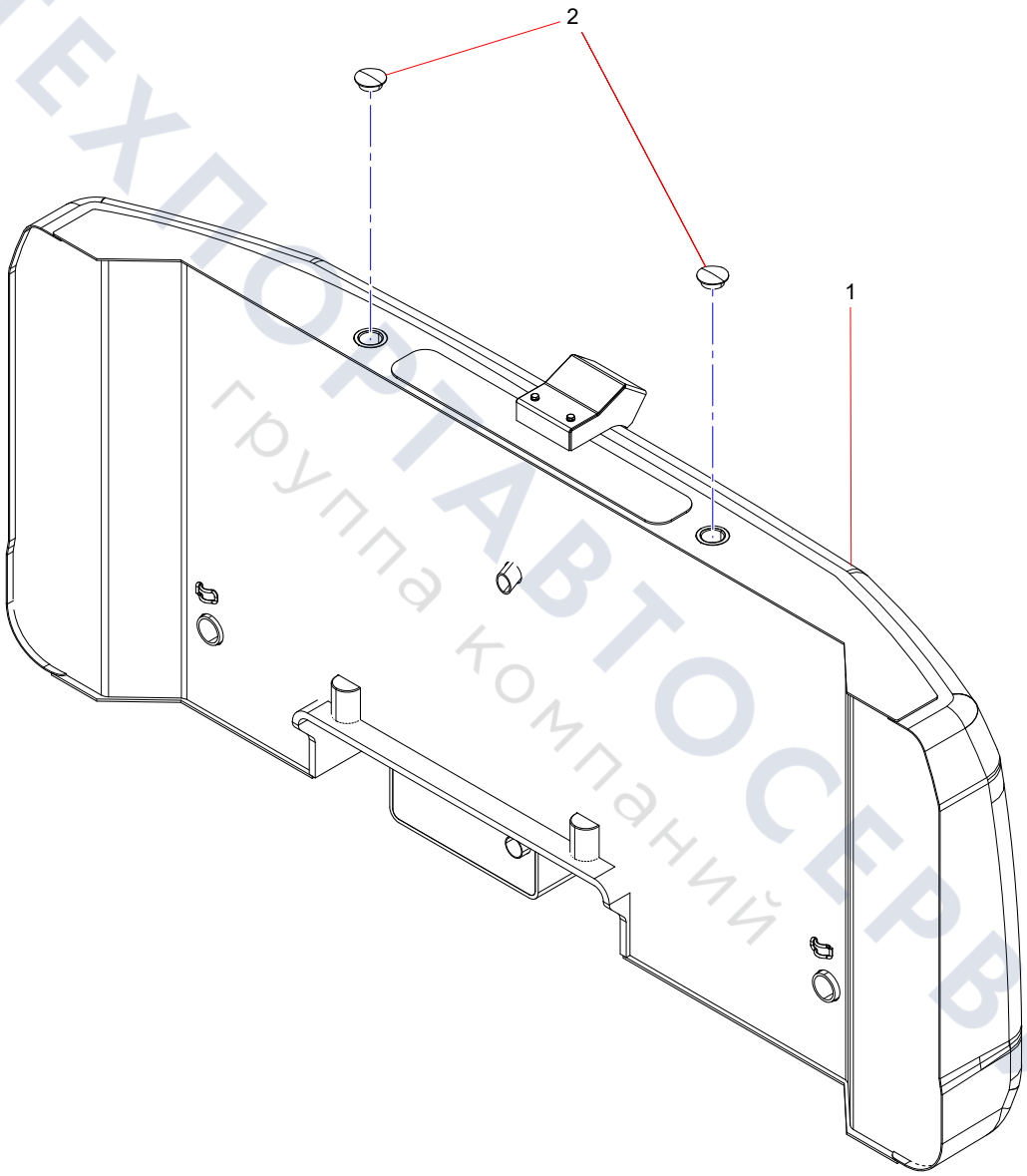

ТЕХПОРТАВТОСЕРВИС
группа компаний

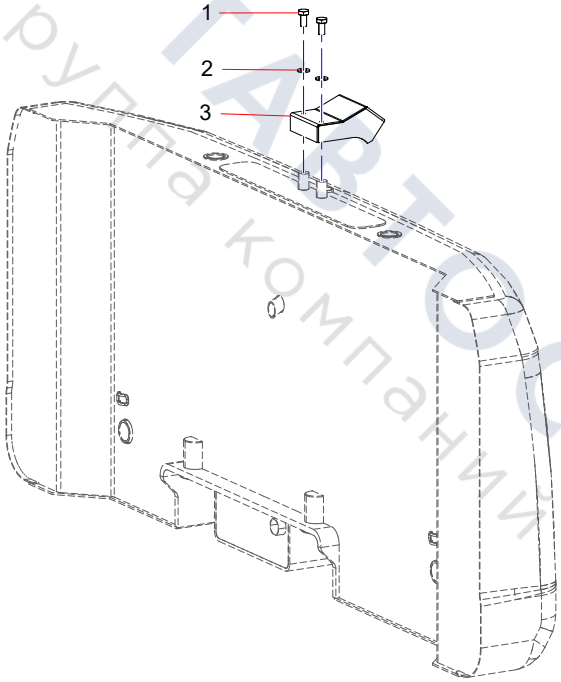

ТЕХПОРТАВТОСЕРВИС
группа компаний

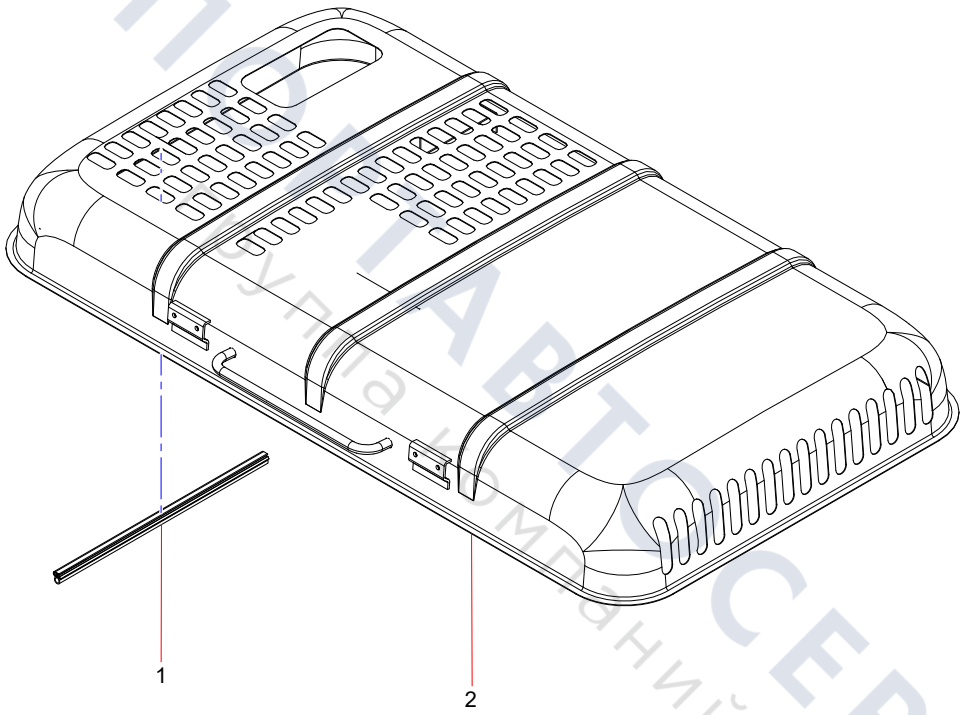

ТЕХПРОМАВТОСЕРВИС
группа компаний

Group 8

Work Device

ТЕХПОРТАВТОСЕРВИС
группа компаний

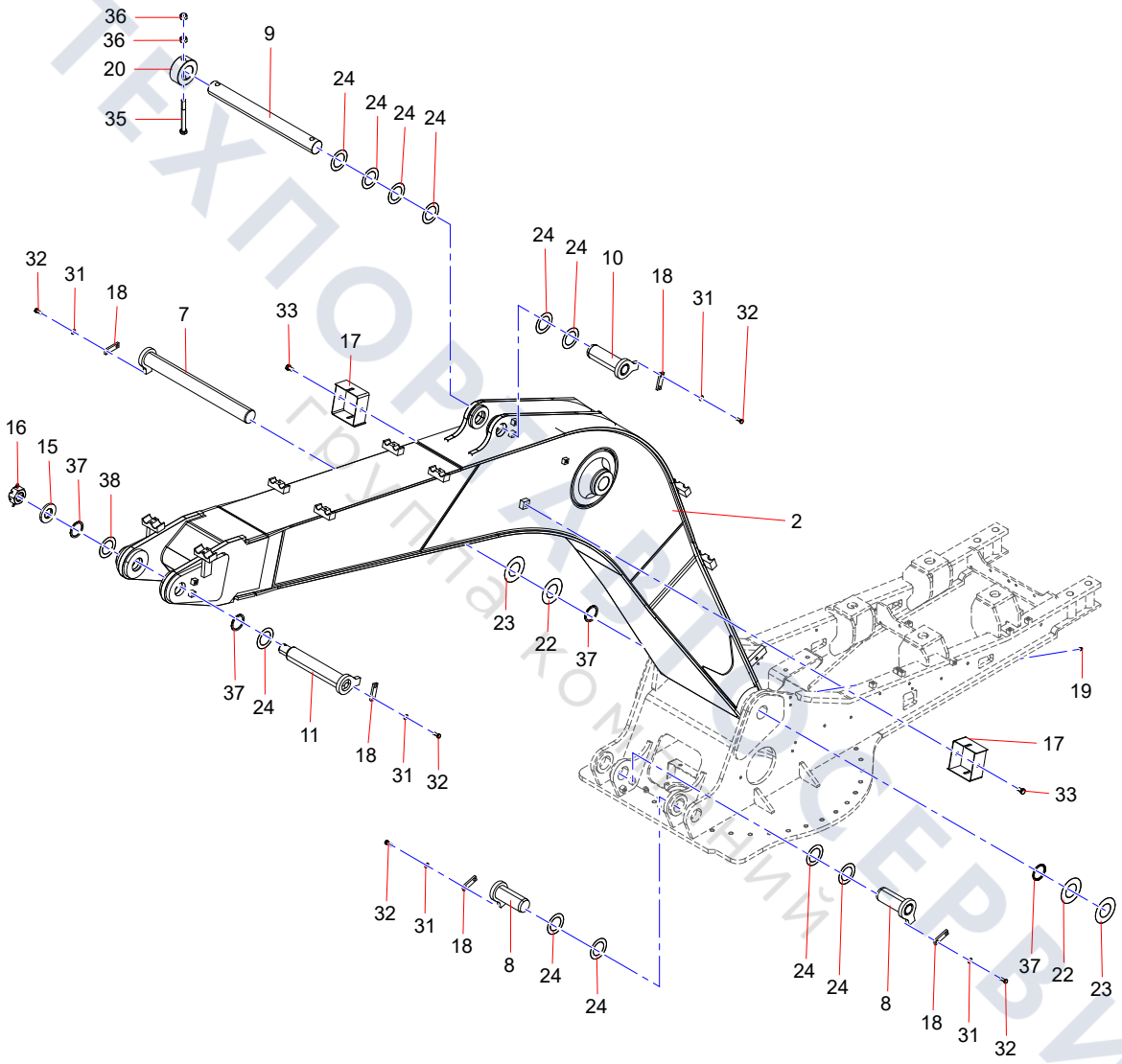

ТЕХПОРТСЕРВИС
группа компаний

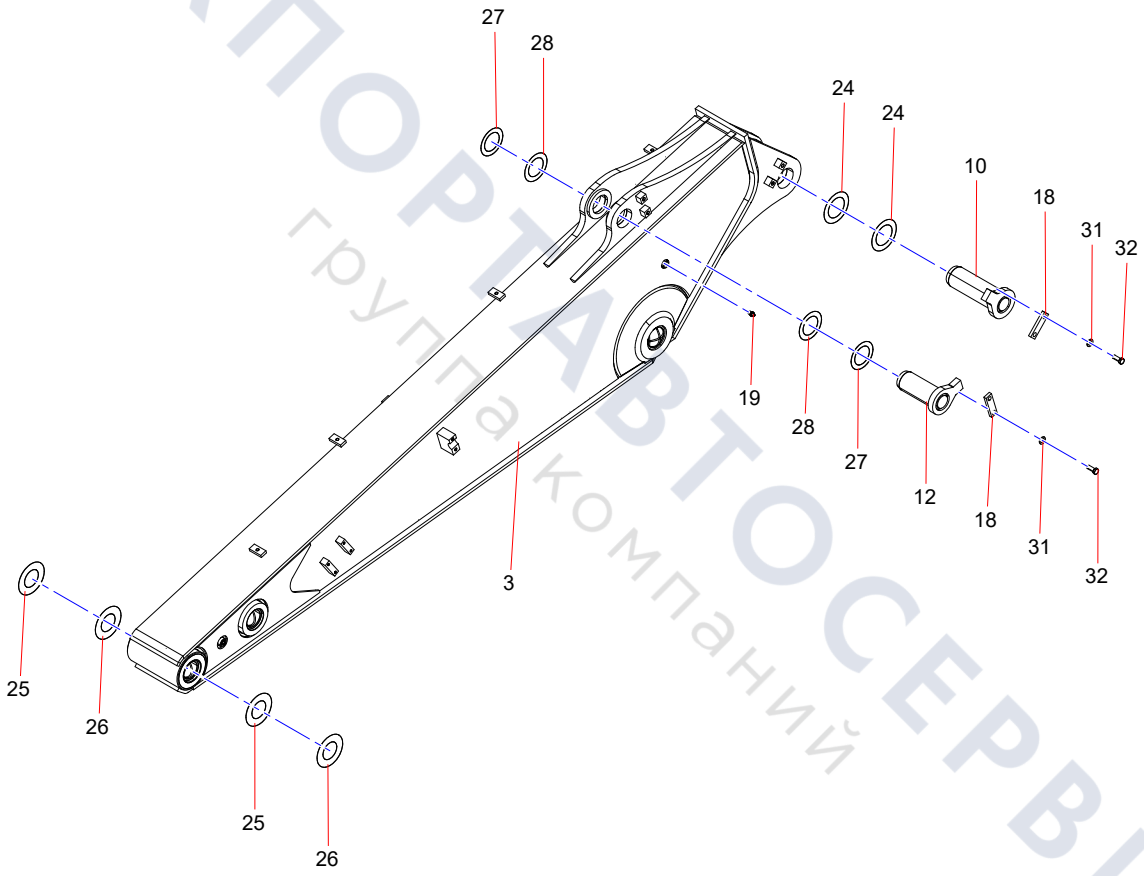

ТЕХПОРТАВТОСЕРВИС
группа компаний

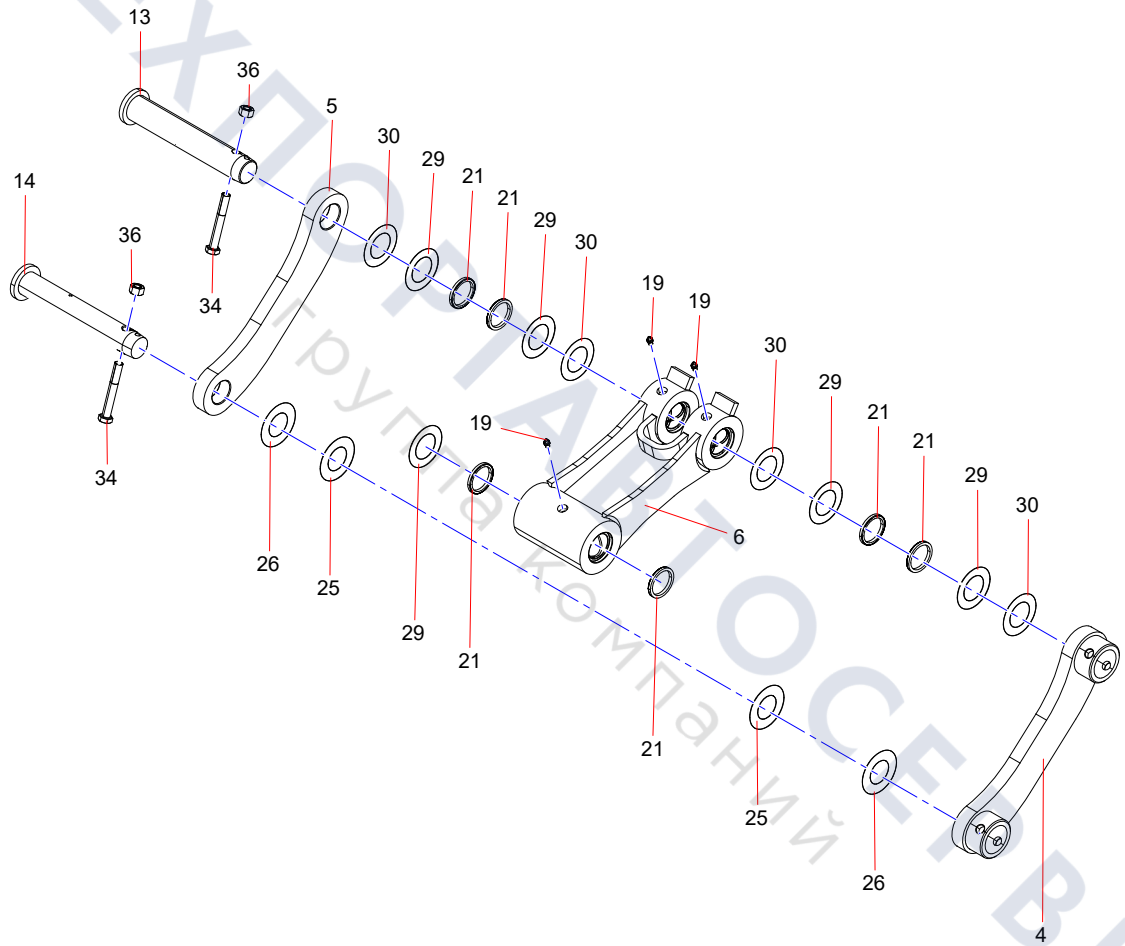

ТЕХПОРТАВТОСЕРВИС
Группа компаний

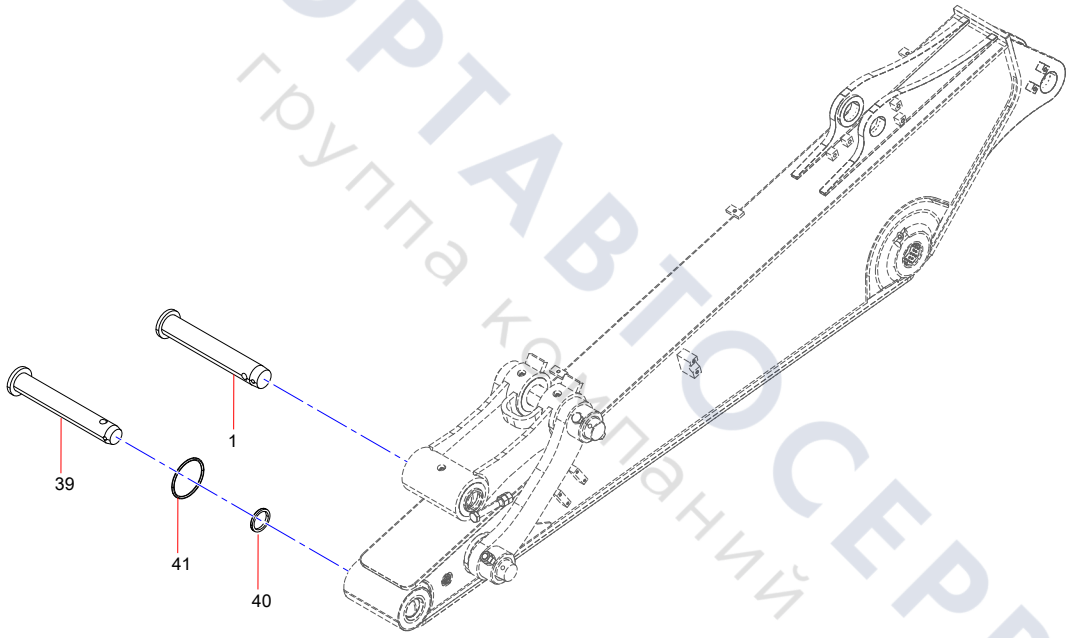

ТЕХПОРТАВТОСЕРВИС
группа компаний

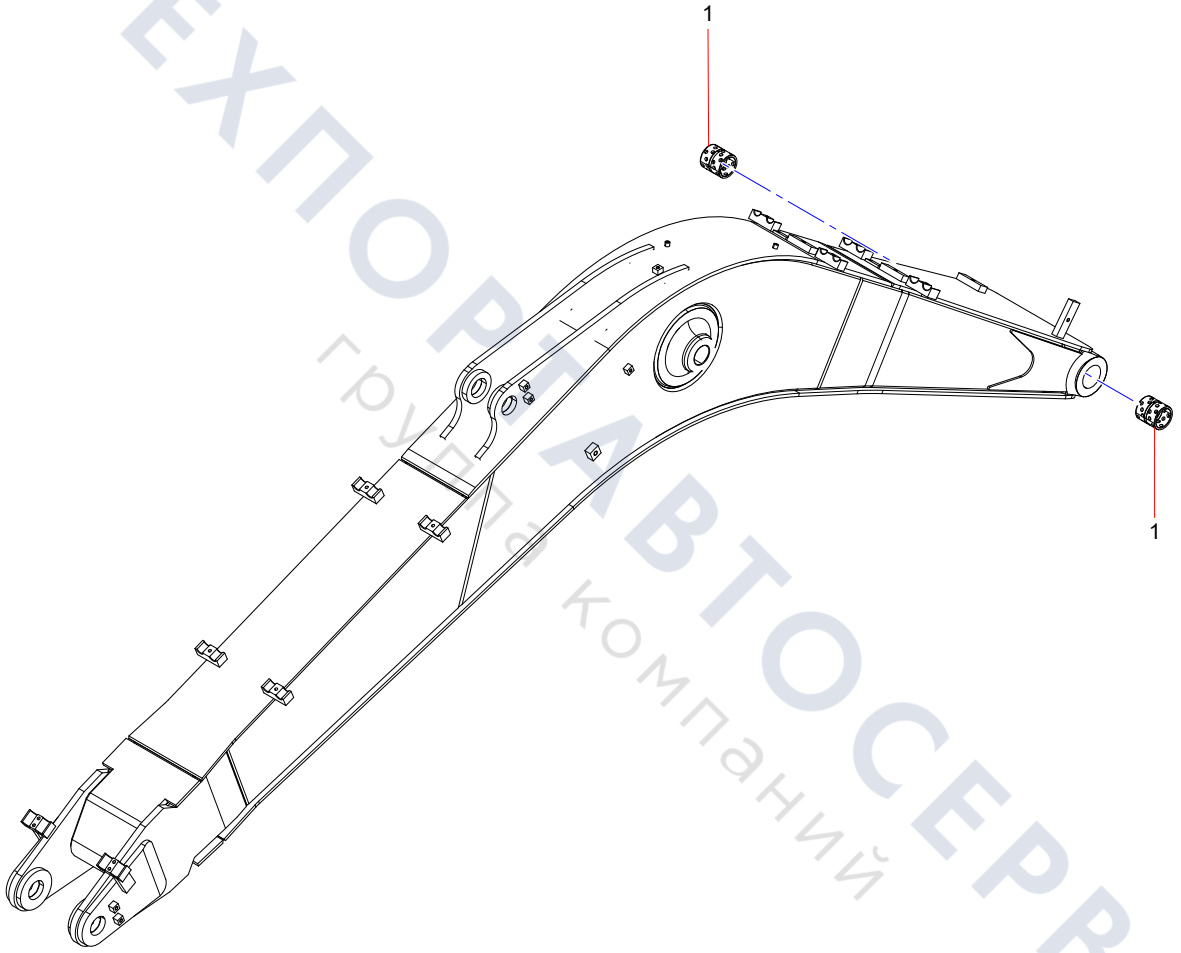

ТЕХПОРТАВТОСЕРВИС
группа компаний

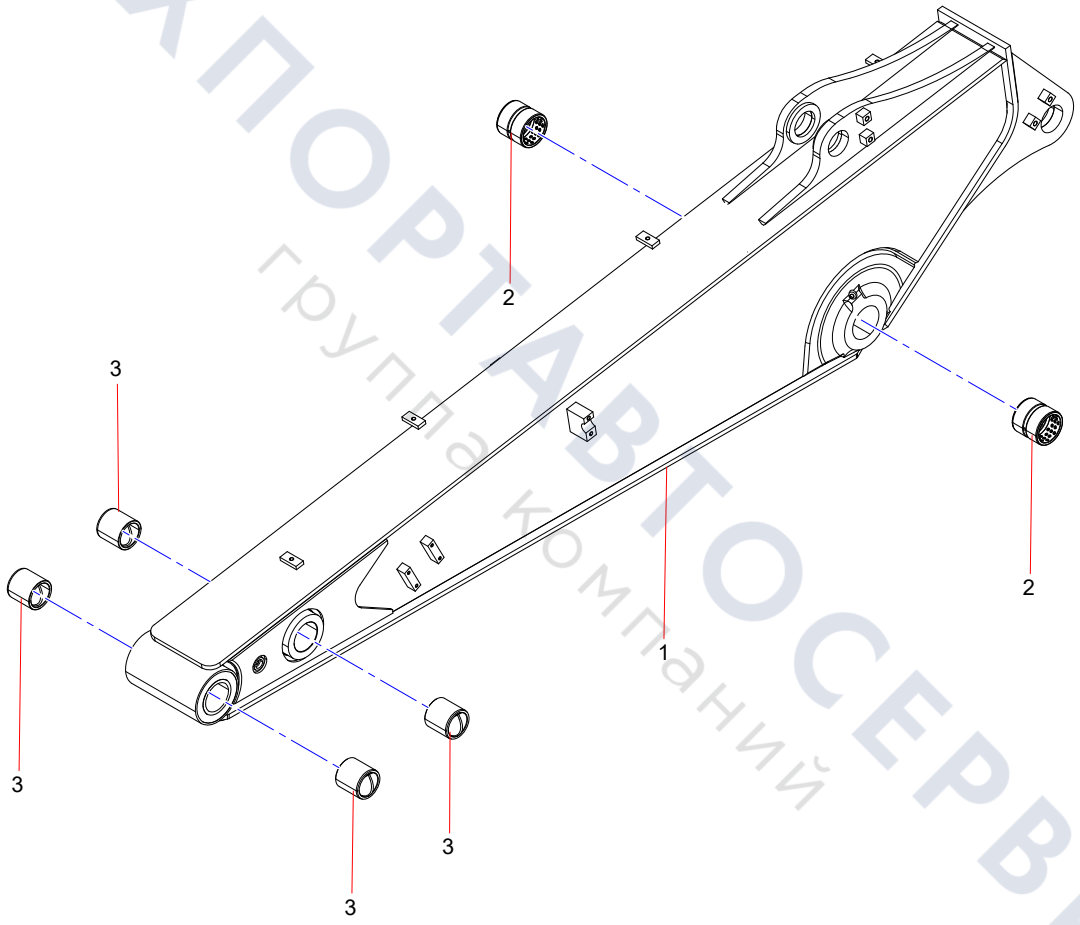

ТЕХПОРТАВТОСЕРВИС
группа компаний

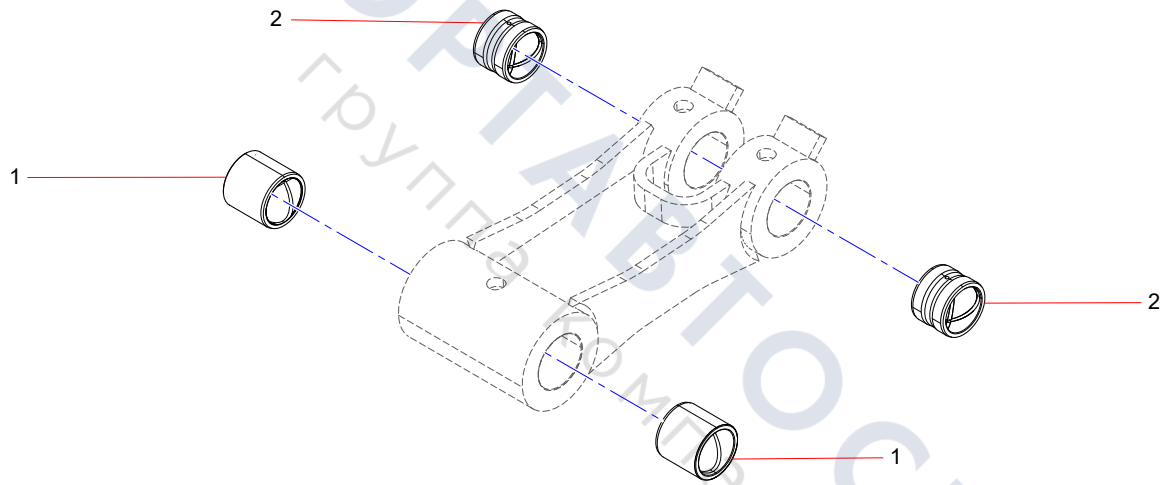

ТЕХПОРТАВТОСЕРВИС
группа компаний

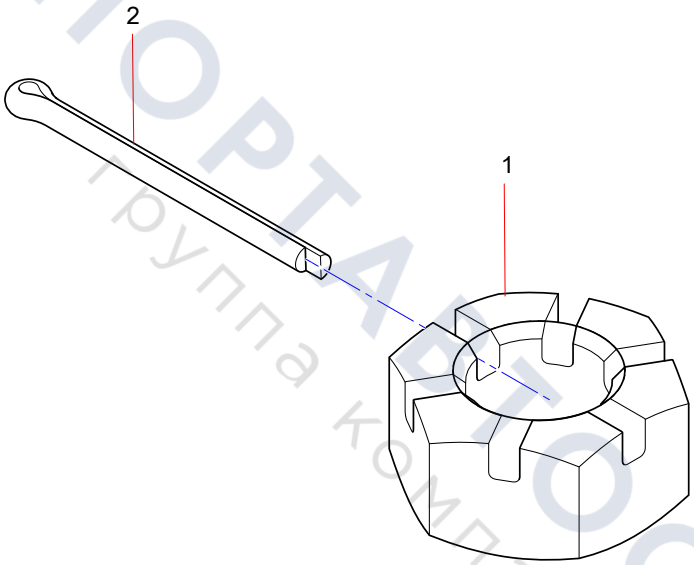

ТЕХПОРТАВТОСЕРВИС
Группа компаний

Group 9

Bucket

ТЕХПОРТАВТОСЕРВИС
группа компаний

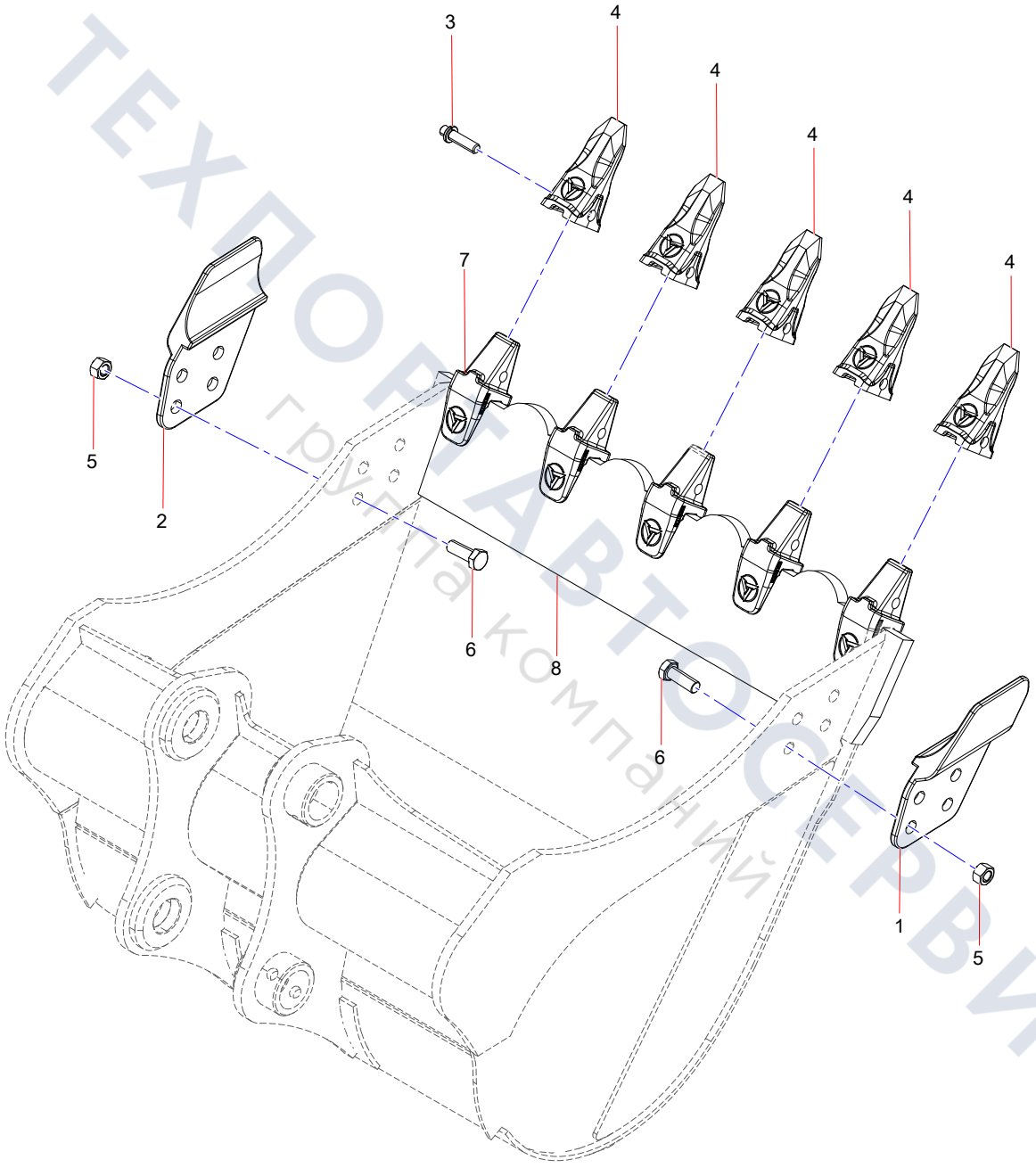

ТЕХПОГАВТОСЕРВИС
группа компаний

Group 10

ELECTRIC SYSTEM

ТЕХПОСТАВТОСЕРВИС
Группа компаний

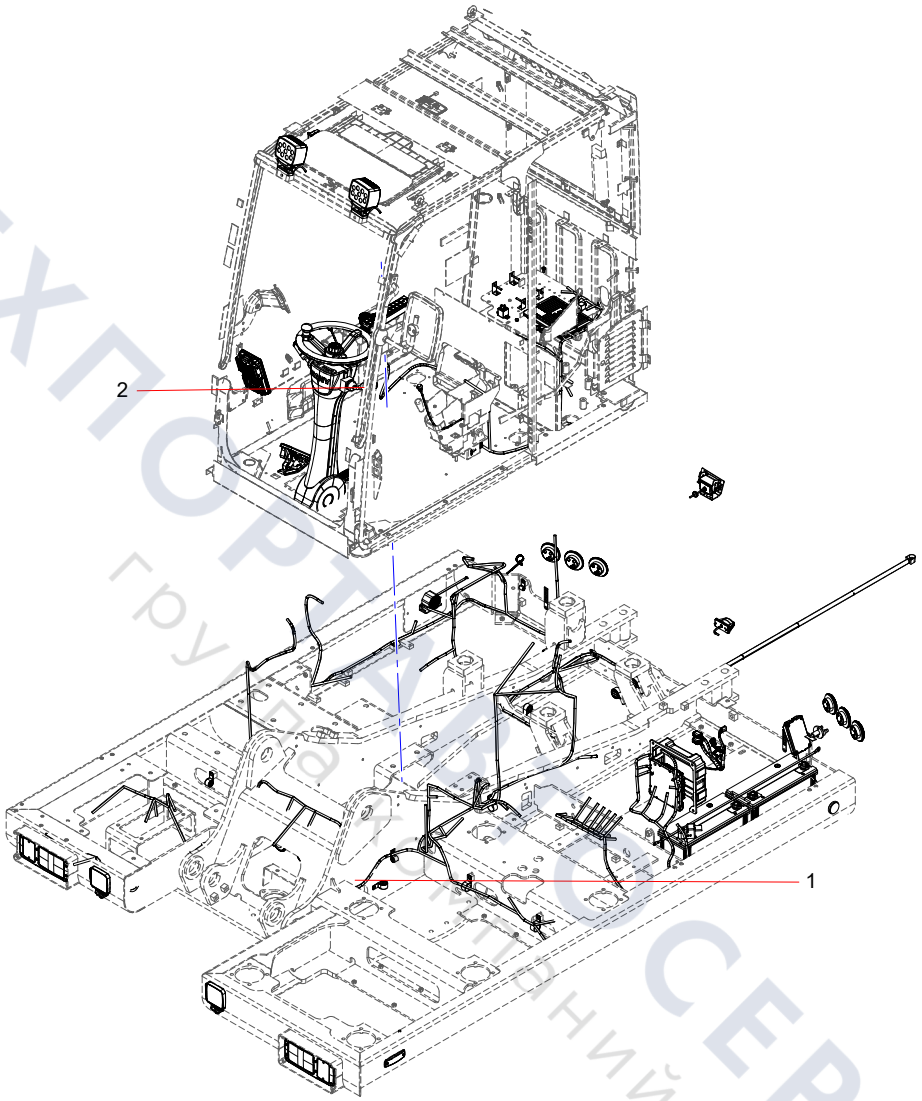

ТЕХПОРТ СЕРВИС
группа компаний

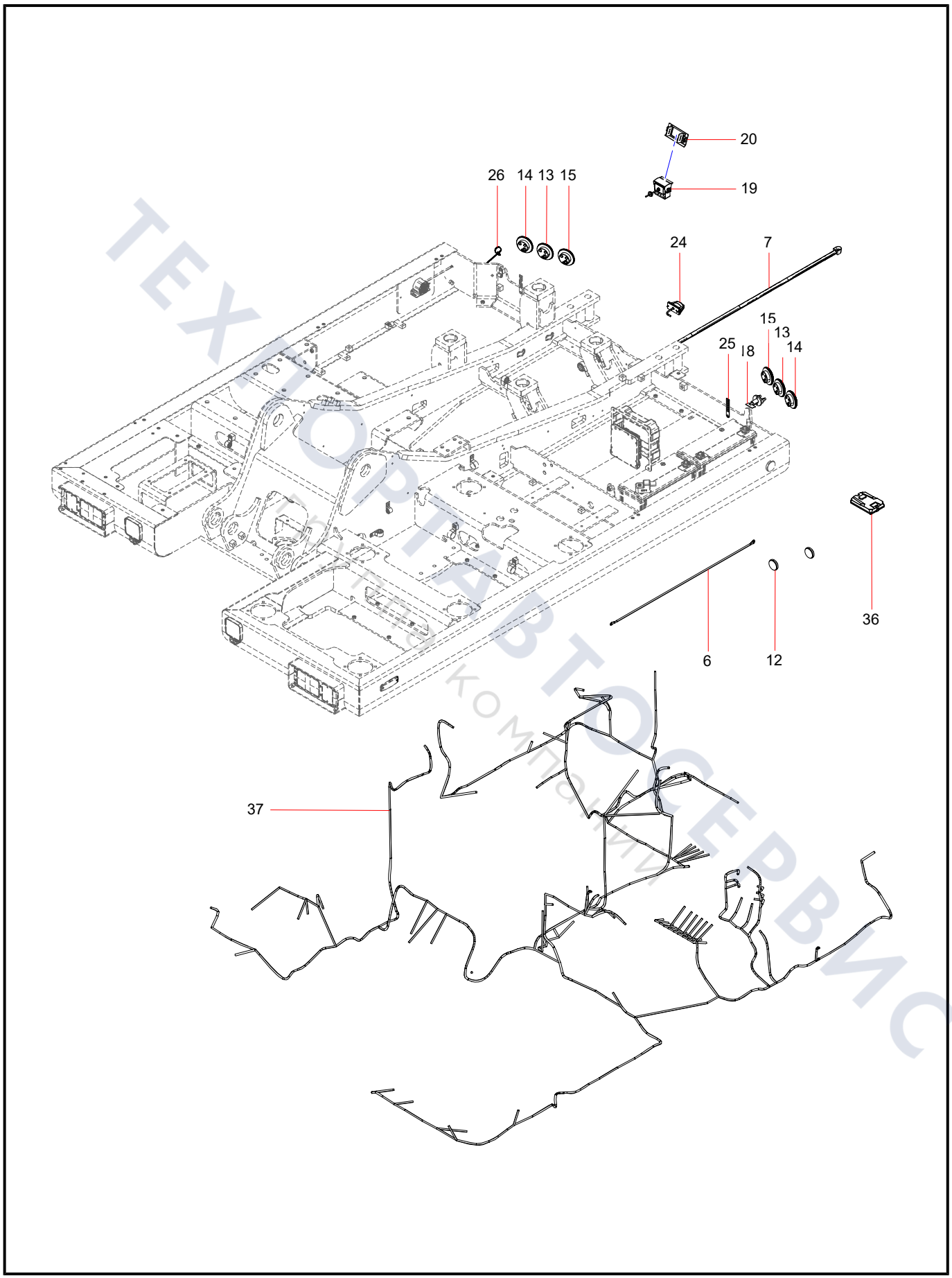

ТЕХАВТОСЕРВИС

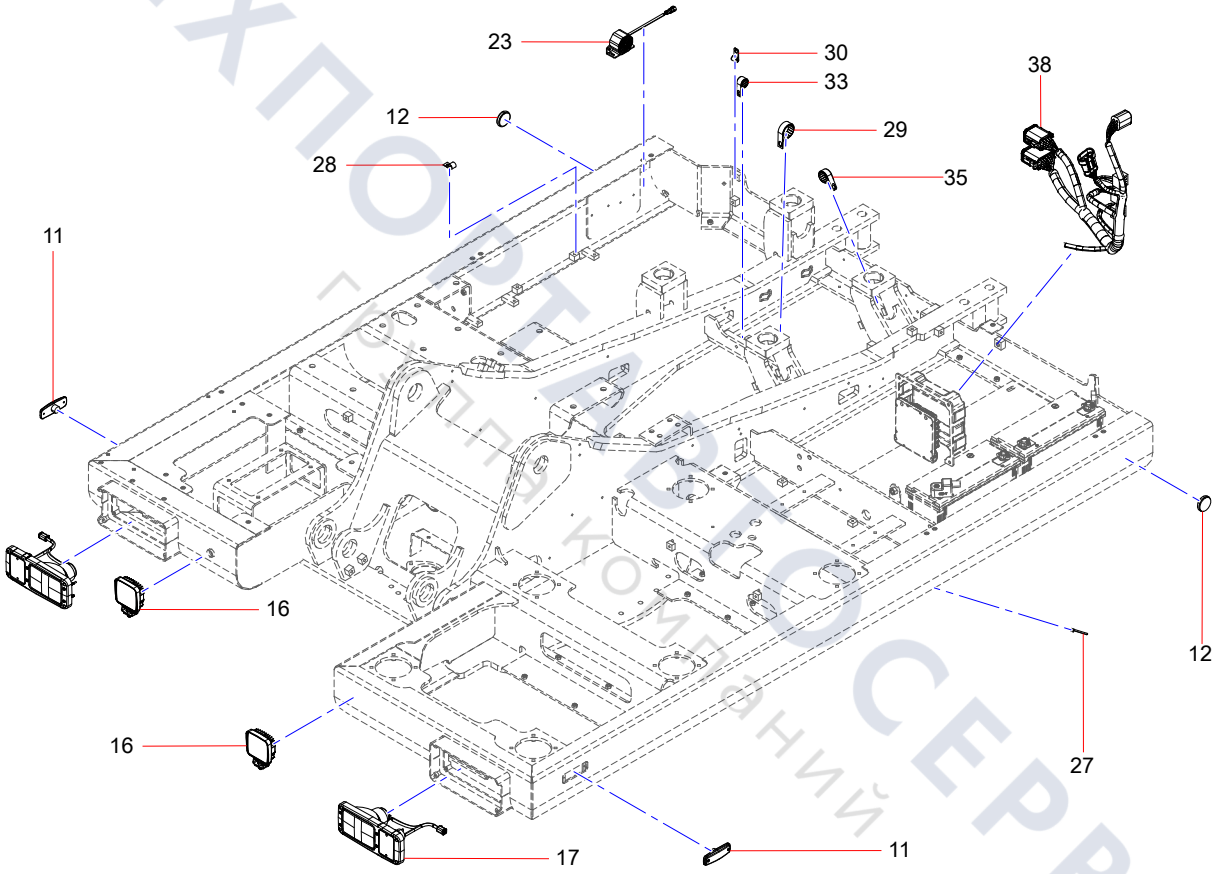

ТЕХПОРТАВТОСЕРВИС
ГРУППА КОМПАНИЙ

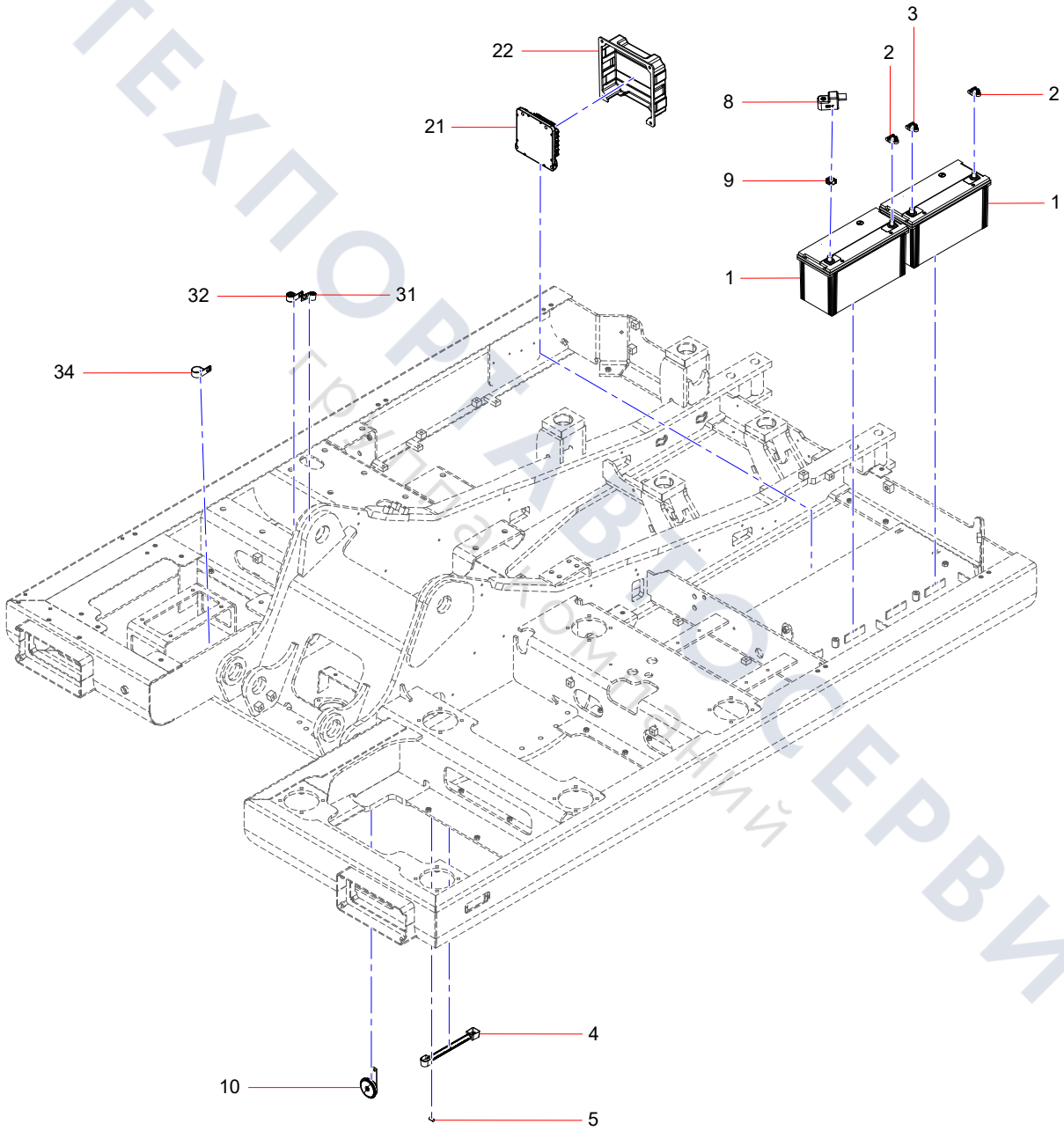

ТЕХПОРТАВТОСЕРВИС
Грузовая техника и комплектующие

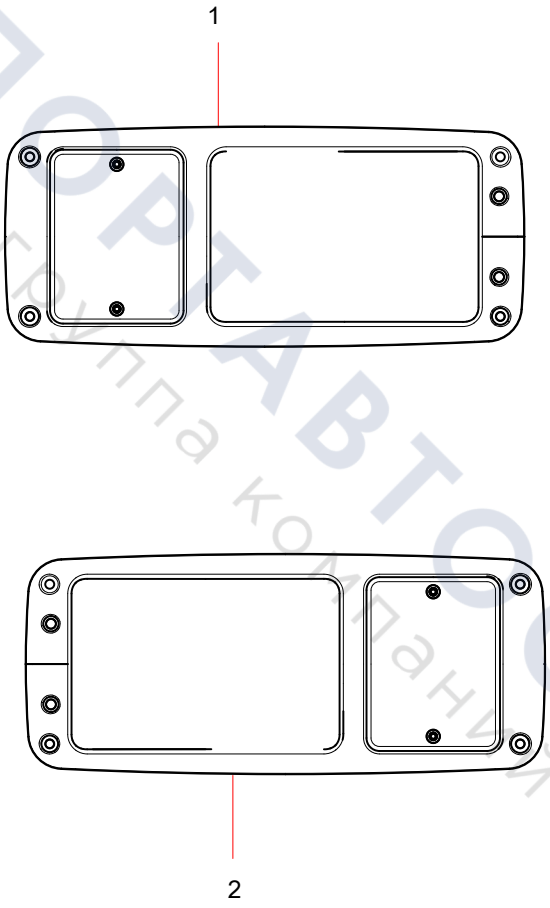

ТЕХПОРТАВТОСЕРВИС
Группа компаний

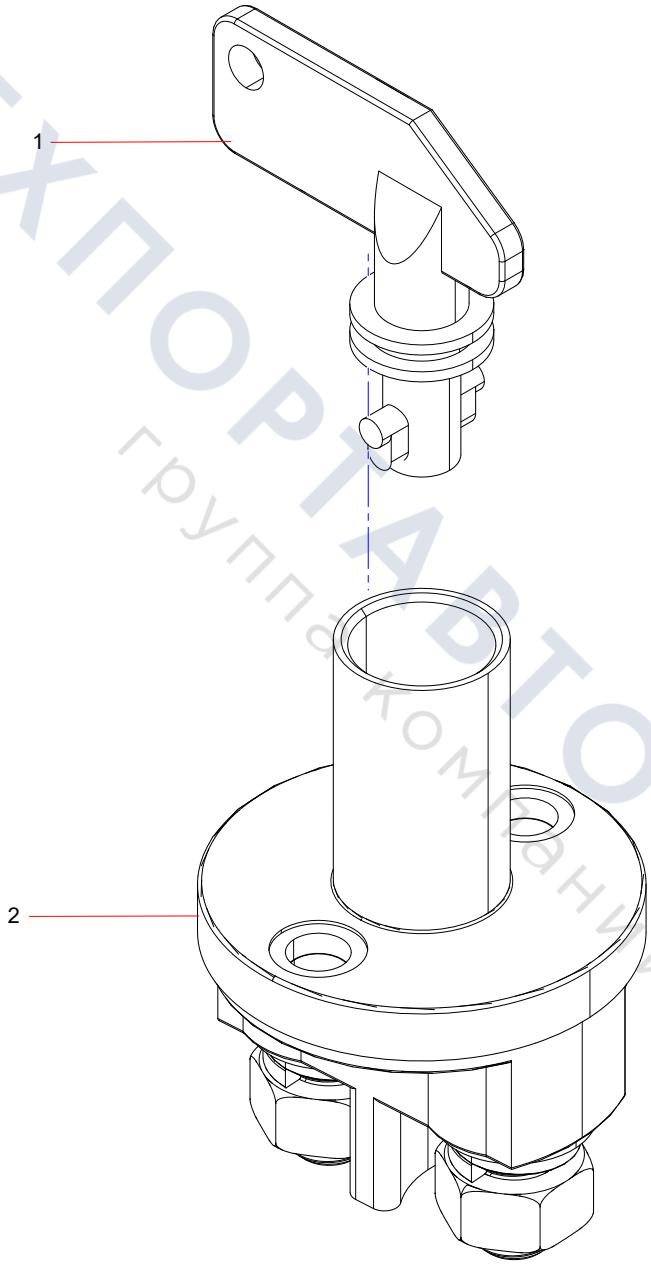

ТЕХПОРТАВТОСЕРВИС
группа компаний

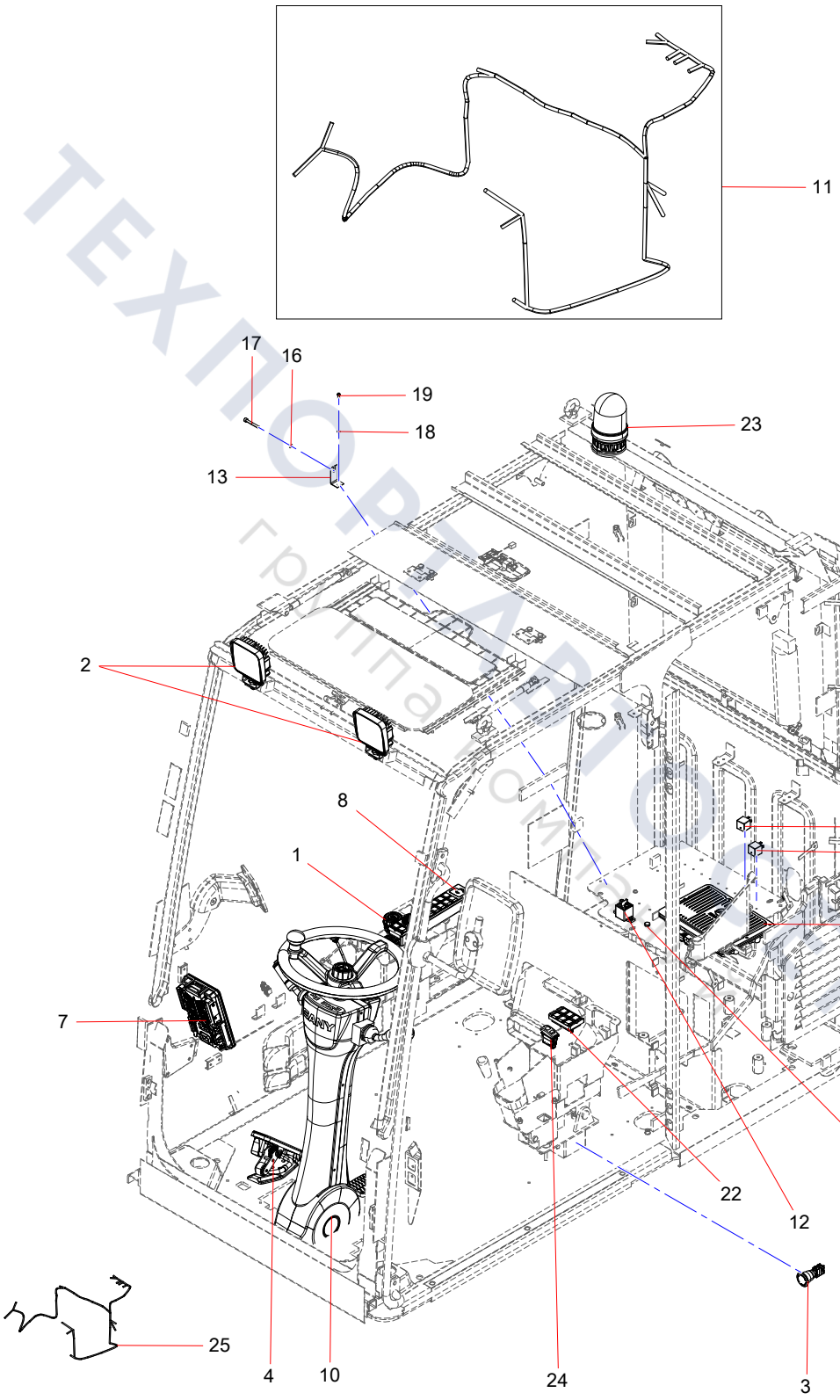

ТЕХПОРТ СЕРВИС
грузовой

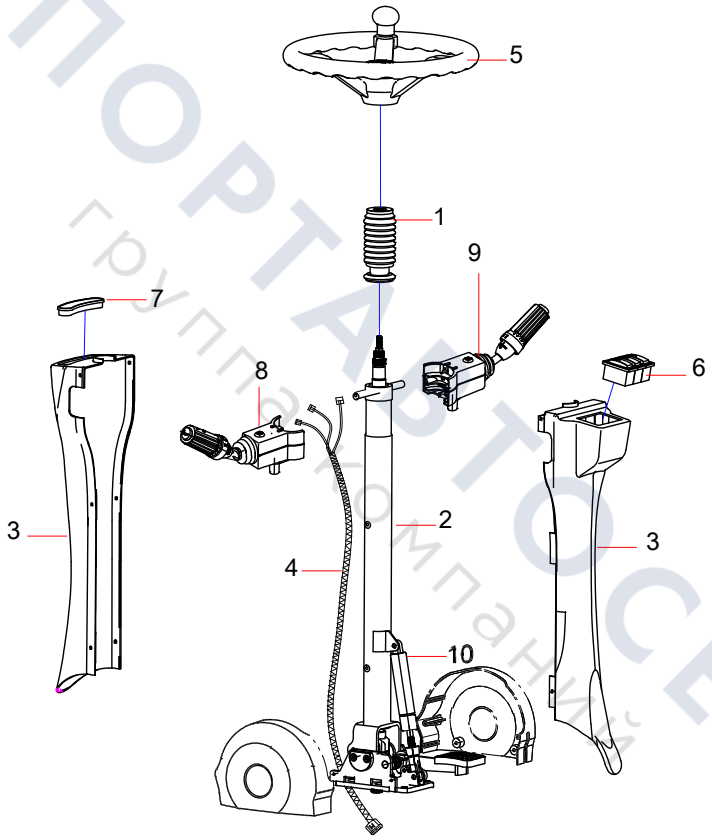

ТЕХПОРТАВТОСЕРВИС
группа компаний

Group 11

AC System

ТЕХПОРТАВТОСЕРВИС
группа компаний

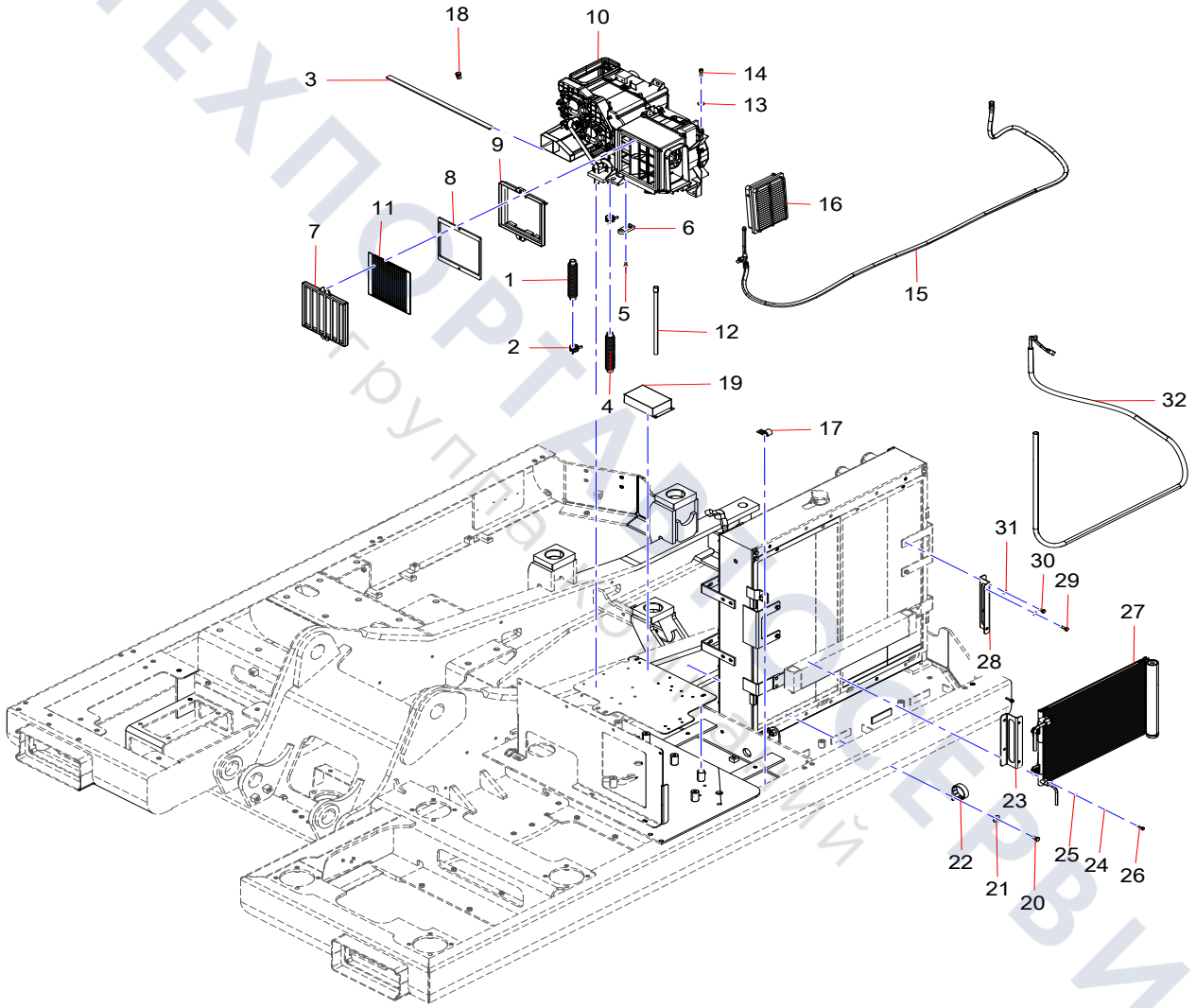

ТЕХПОРТАЛСЕРВИС
Группа компаний

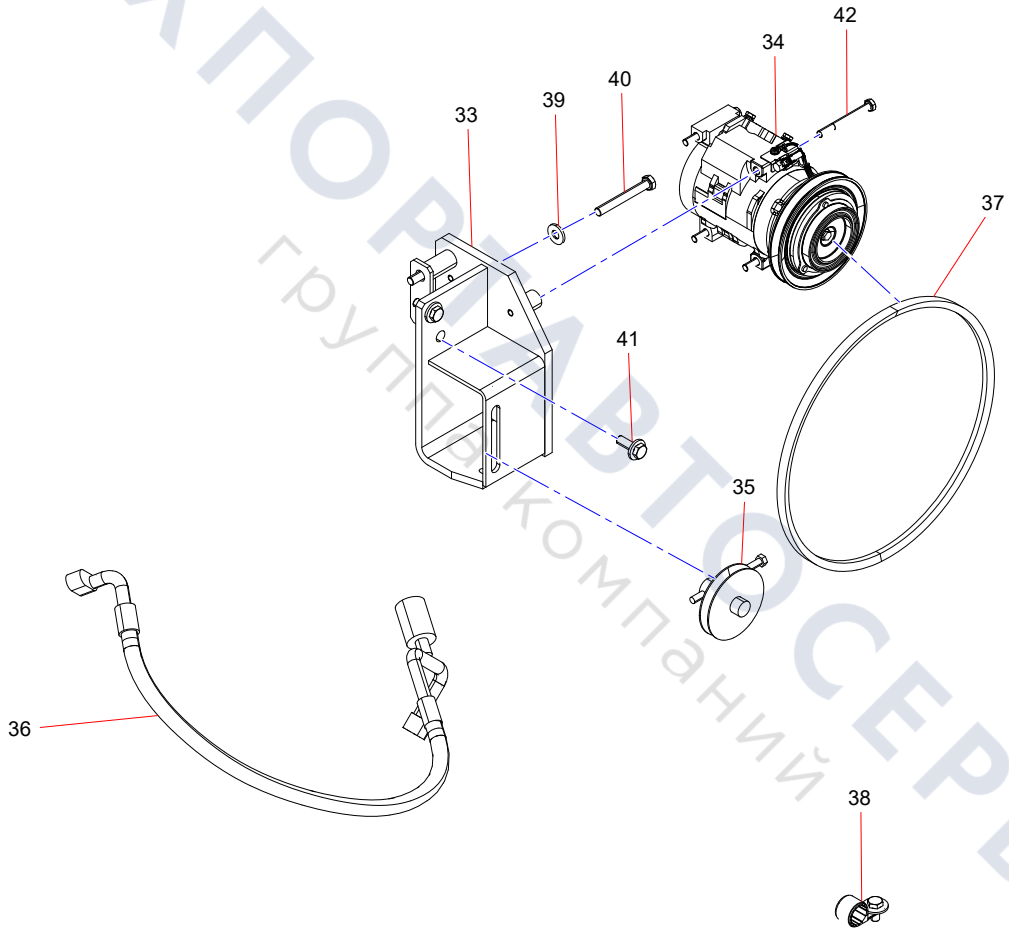

ТЕХПОРТАВТОСЕРВИС
группа компаний

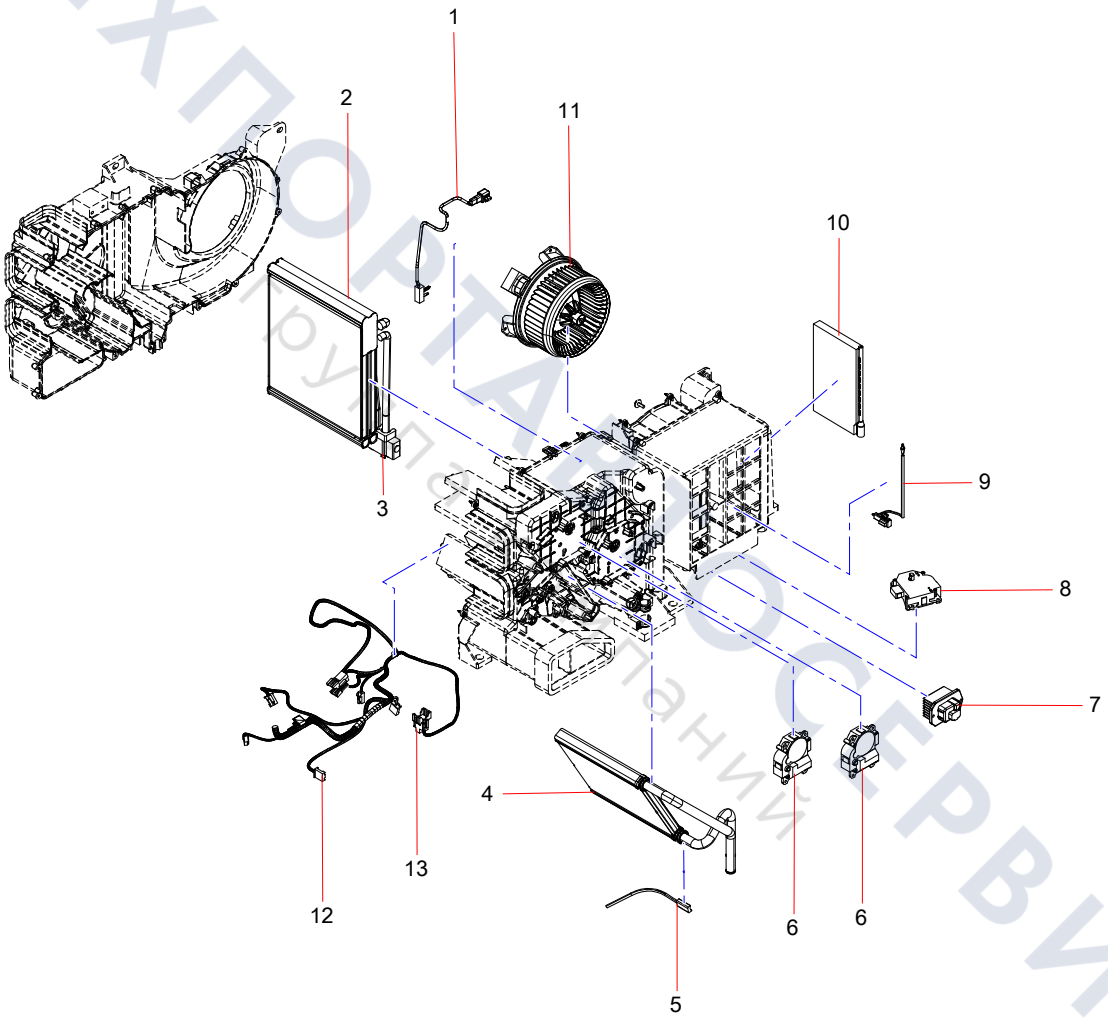

ТЕХПОРТАЛ СЕРВИС
Каталоги запчастей

Group 12

Attached accessories

ТЕХПОРТАВТОСЕРВИС
Группа компаний

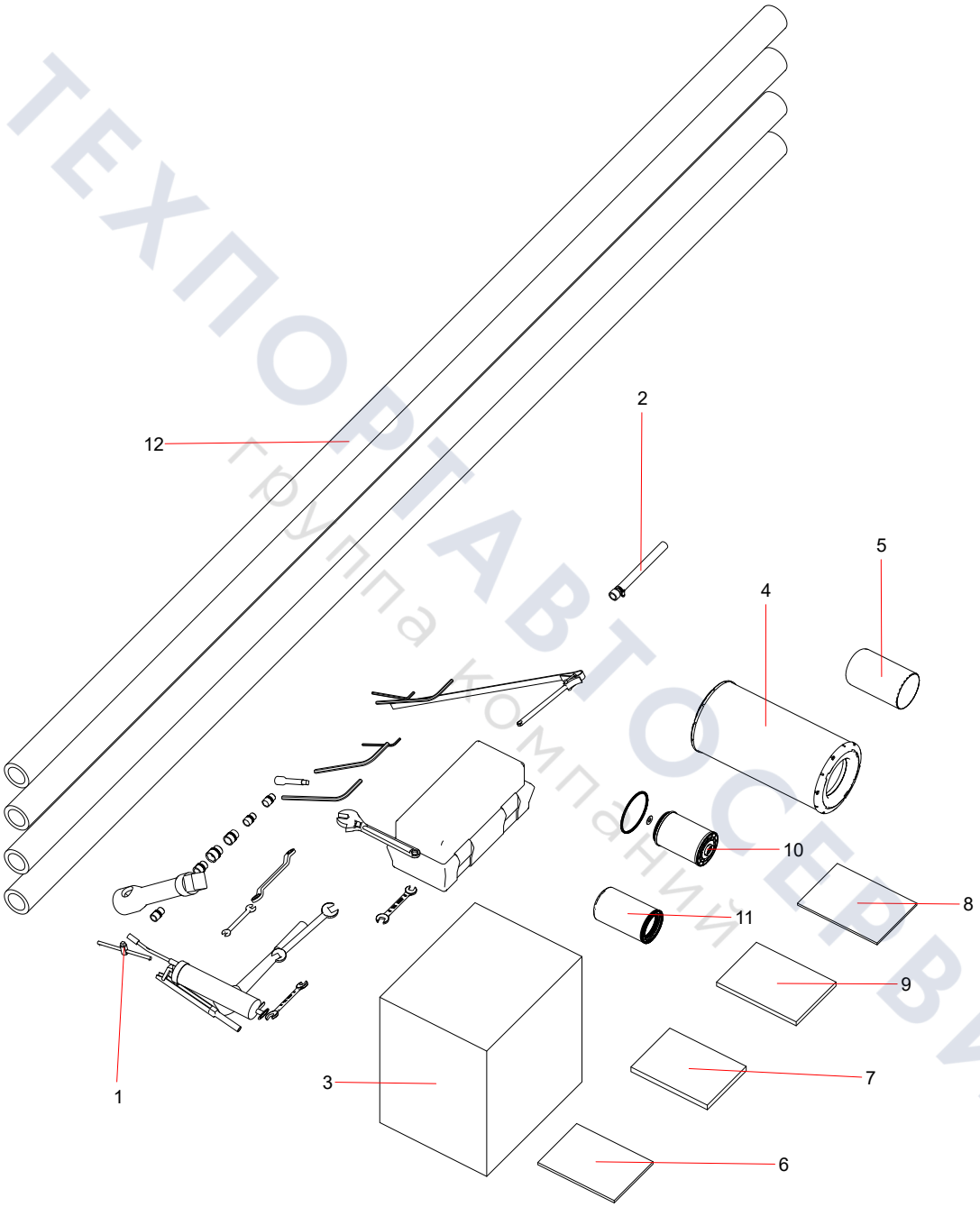

ТЕХПОРТАВТОСЕРВИС
Группа компаний

Group 13

Applique

ТЕХПОРТАВТОСЕРВИС
группа компаний

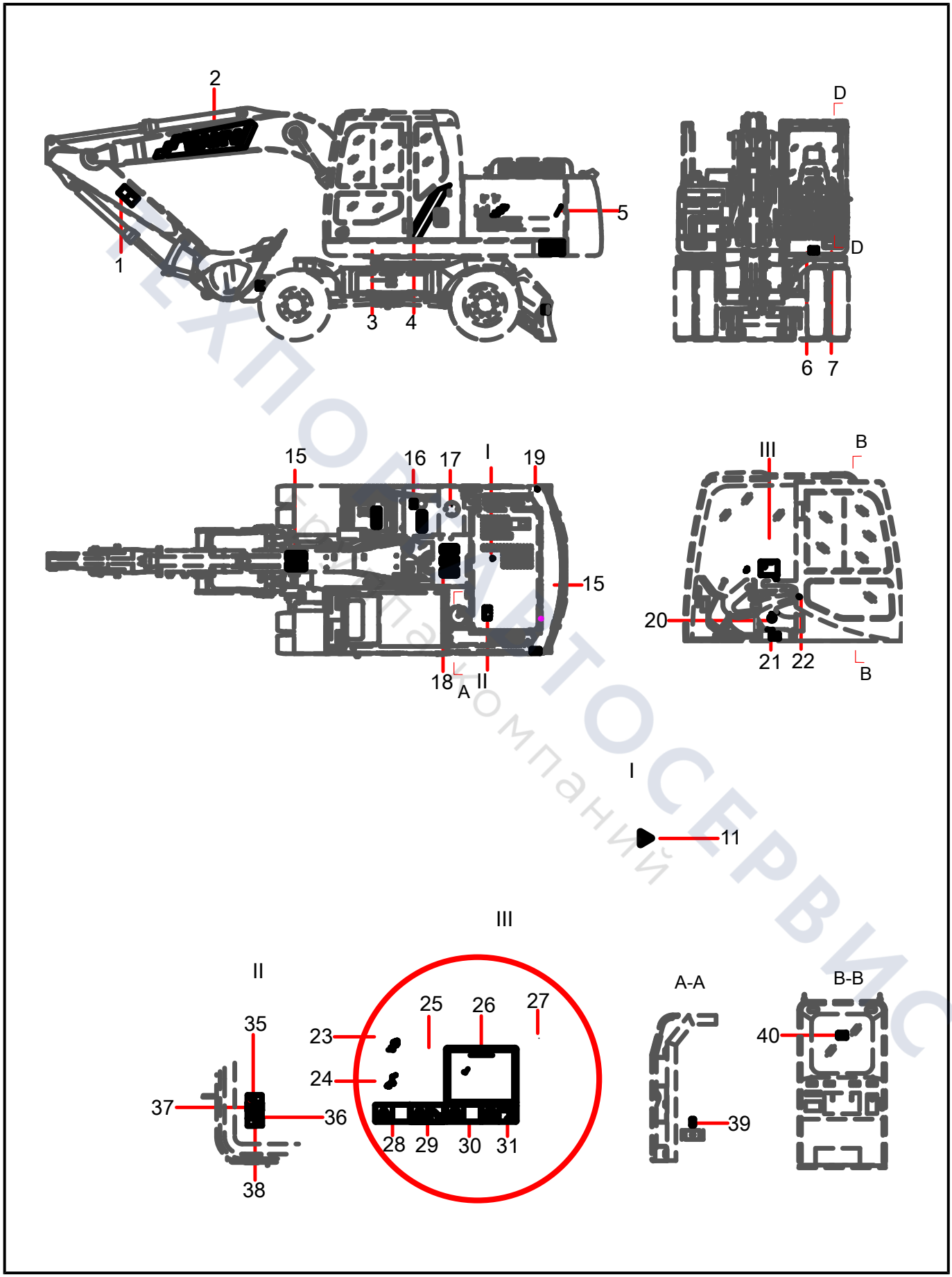

ТЕХНОРЕСТОСЕРВИС
Компания

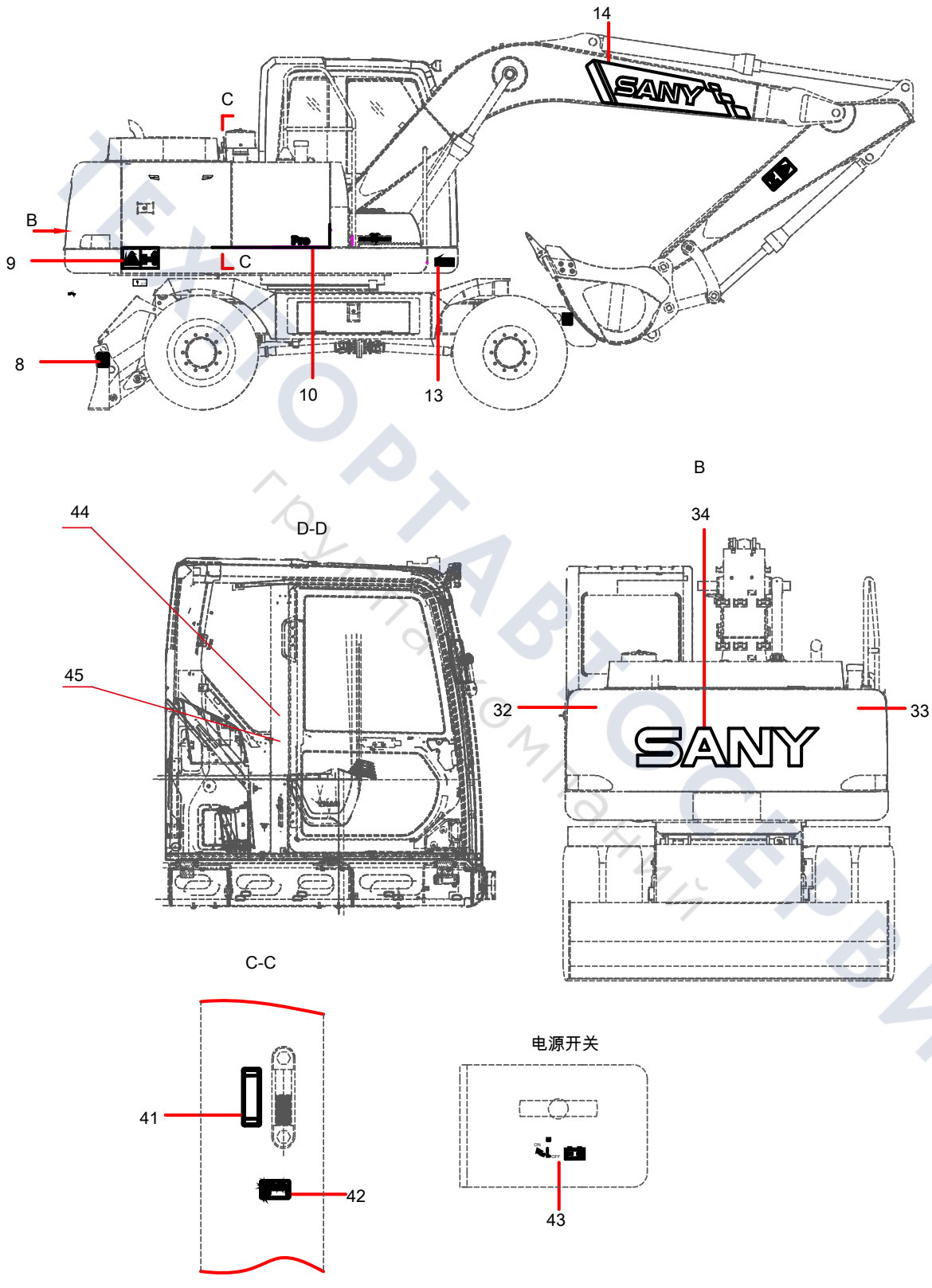

ТЕХНОПАРТ СЕРВИС
Группа компаний