Quality Changes the World

SANY®

Engine Manual | Excavator |

ТЕХНОРТАВТОСЕРВИС
группа компаний

SANY HEAVY MACHINERY LIMITED

A810201021318 Switch Valve Assembly

Page header with parts code, and parts description

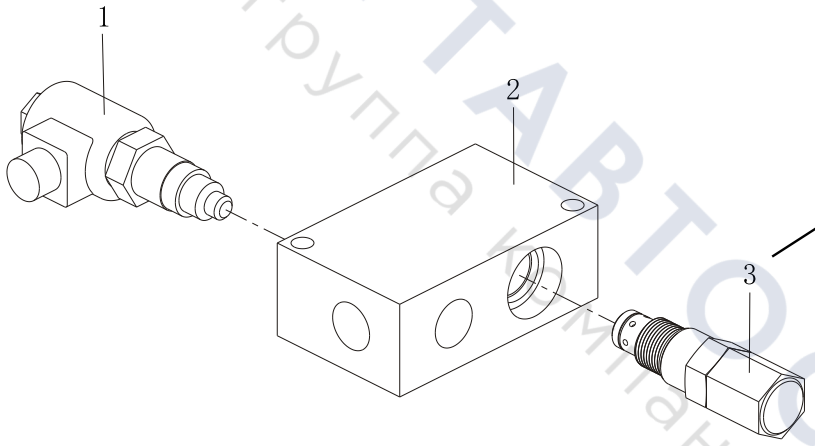

Line-art illustration with callout numbers

Page footer with page number, chapter title, machine model and product name

ТЕХПОРТАВТОСЕРВИС
группа компаний

Table of Contents

Group 1 Engine 1-1
60253521 Engine 1-2

Group 2 Engine Gasket Package 2-1
Engine Gasket Package 2-2
60336868 Gasket Assembly (Engine Overhaul Kit) 2-4
60336869 Gasket Asket Assembly (engine Mid-repair Kit) 2-8

Group 3 Valve Shroud Chamber Cover 3-1
Valve Shroud Chamber Cover 3-2

Group 4 Cylinder Head 4-1
Cylinder Head 4-2

Group 5 Cylinder Body 5-1
Cylinder Body 5-2

Group 6 Oil Pan and Oil Stick 6-1
Oil Pan and Oil Stick 6-2

Group 7 Camshaft And Valve 7-1
Camshaft And Valve 7-2

Group 8 Crankshaft Piston and Flywheel 8-1
Crankshaft Piston and Flywheel 8-2

Group 9 Timing Gear Box and Flywheel Housing 9-1
Timing Gear Box and Flywheel Housing 9-2

Group 10 Air Intake Manifold 10-1
Air Intake Manifold 10-2

Group 11 Exhaust Manifold 11-1
Exhaust Manifold 11-2

Group 12 Crankcase Ventilation System 12-1
Crankcase Ventilation System 12-2

ТЕХПОРТАВТОСЕРВИС
Группа компаний

Group 13 Water Pump 13-1
Water Pump 13-2

Group 14 Thermostat and Casing 14-1
Thermostat and Casing 14-2

Group 15 Water Piping 15-1
Water Piping 15-2

Group 16 Fan and Belt 16-1
Fan and Belt 16-2

Group 17 Turbocharger System 17-1
Turbocharger System 17-2

Group 18 Fuel Injection System 18-1
Fuel Injection System 18-2
60018583 Fuel Pump Assembly 18-6

Group 19 Oil Pipe And Bracket 19-1
Oil Pipe And Bracket 19-2
60320100 Fuel Filter Assembly 19-4

Group 20 Oil Pump And Oil Pipe 20-1
Oil Pump And Oil Pipe 20-2

Group 21 Engine Oil Cooler and Oil Filter 21-1
Engine Oil Cooler and Oil Filter 21-2

Group 22 Engine Oil Pump With Filter 22-1
Engine Oil Pump With Filter 22-2

Group 23 Engine Oil Pipe 23-1
Engine Oil Pipe 23-2

Group 24 Cooling Pipe 24-1
Cooling Pipe 24-2

Group 25 Engine Electrical Component 25-1
Engine Electrical Component 25-2
60330793 Starting Motor Assembly 25-4
60330794 Generator Assembly 25-6

Group 26 Starting Motor Assembly 26-1

ТЕХПОРТАВТОСЕРВИС
Группа компаний

60330793 Starting Motor Assembly 26-2

Group 27 Generator Assembly 27-1
60330794 Generator Assembly 27-2

Group 28 Radiator Accessory 28-1
Radiator Accessory 28-2

Group 29 Fly Wheel Case End Cover 29-1
Fly Wheel Case End Cover 29-2

Group 30 Harness 30-1
Harness 30-2

Group 31 Flywheel Case Accessory 31-1
Flywheel Case Accessory 31-2

ТЕХНОРТАВТОСЕРВИС
группа компаний

Group 1

Engine

ТЕХПОРТАВТОСЕРВИС
группа компаний

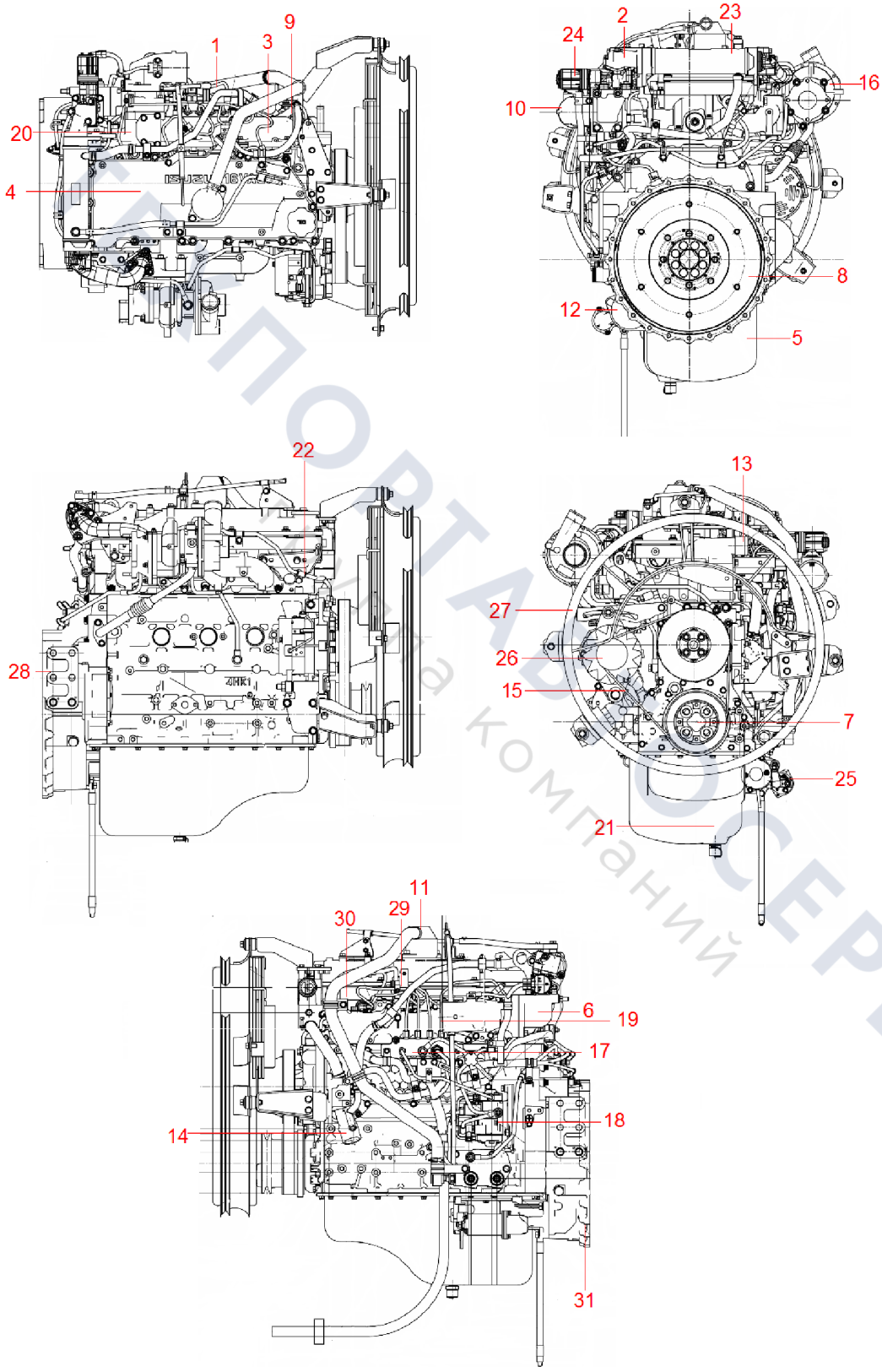

РЕПОРТАЖ СЕРВИС
Группа компаний

Group 2

Engine Gasket Package

ТЕХПОРТАВТОСЕРВИС
Группа компаний

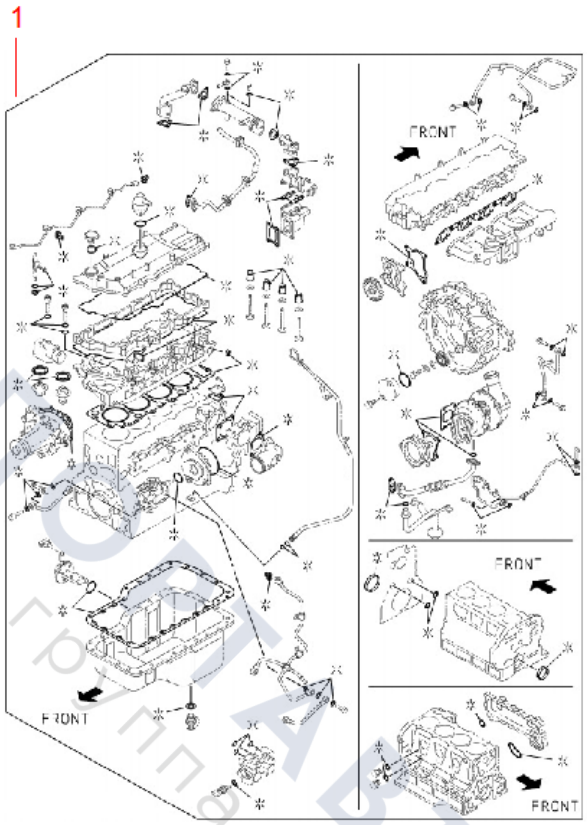

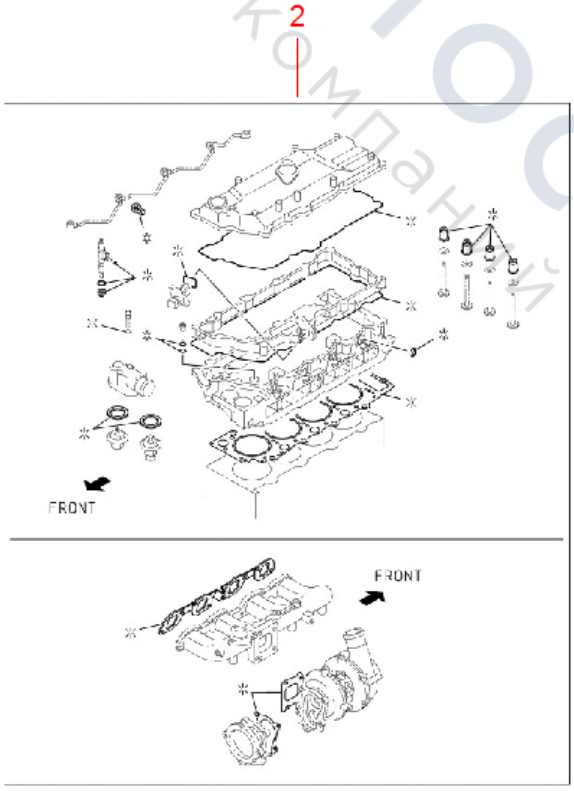

ТЕХПОЛАВТОСЕРВИС
Группа компаний

60336868 Gasket Assembly (Engine Overhaul Kit)

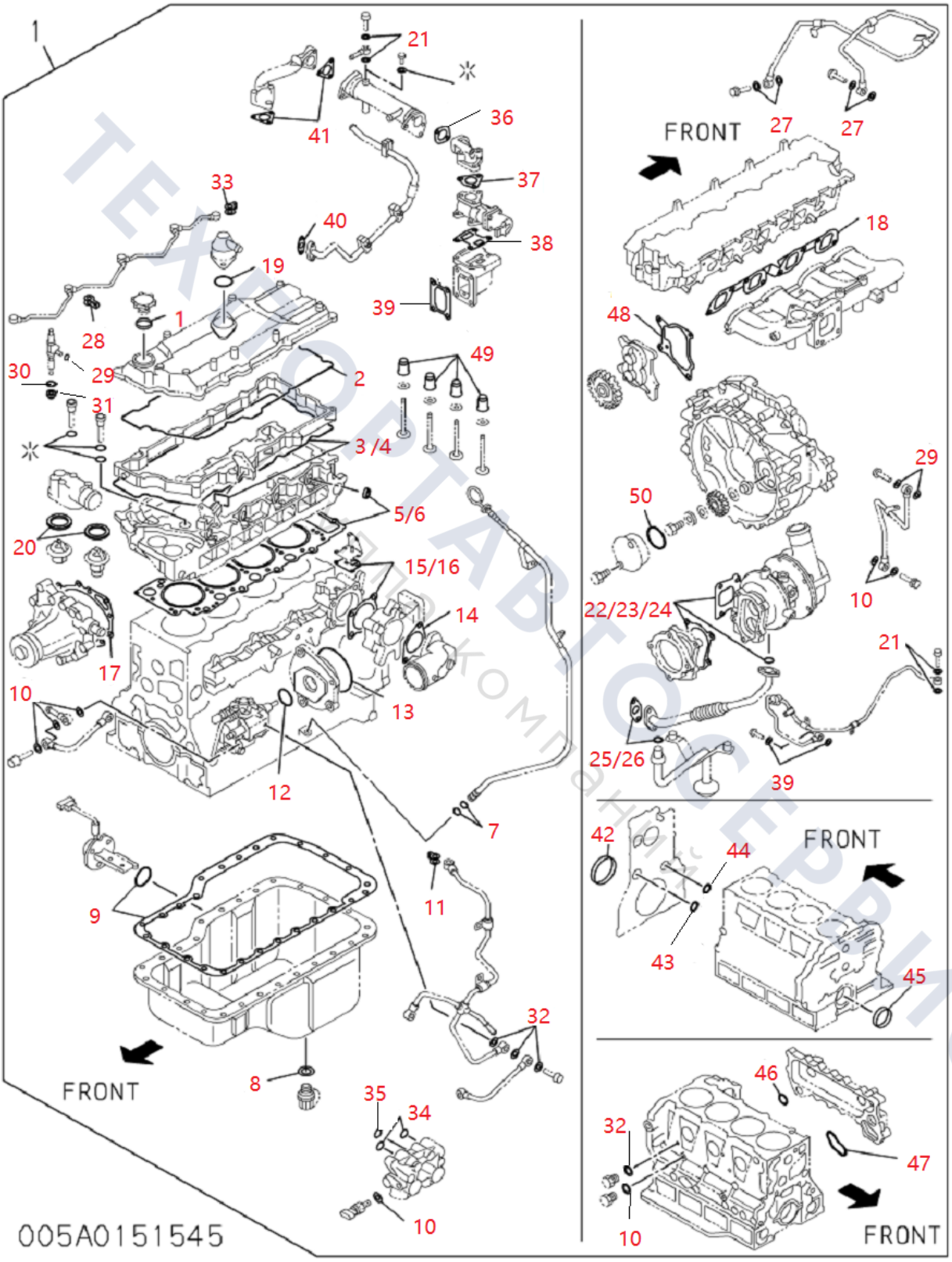

TEXTOPTABTOCEPBMC

60336868 Gasket Assembly (Engine Overhaul Kit)

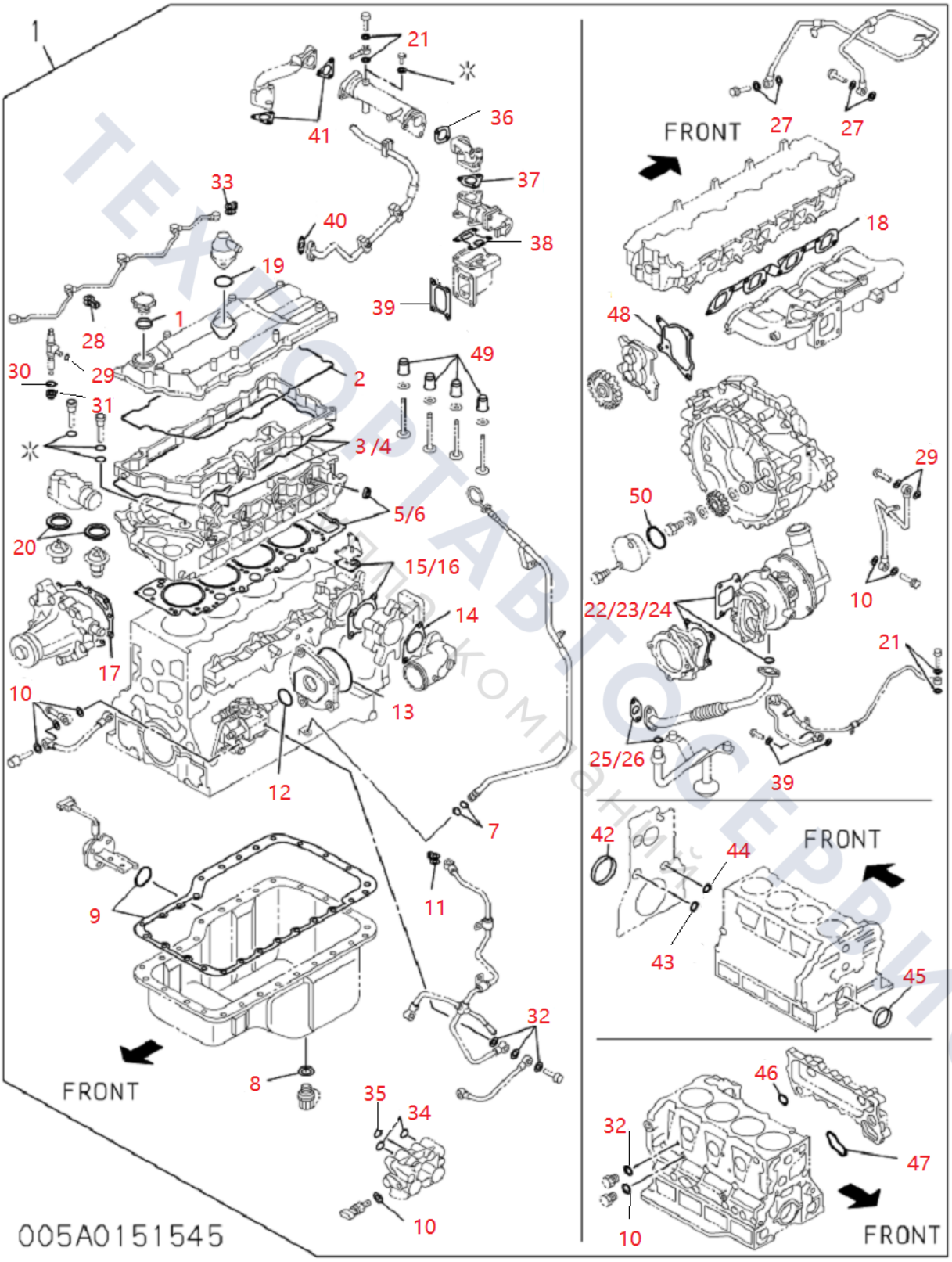

TEXTOPTABTOCEPBMC

60336869 Gasket Asket Assembly (engine Mid-repair Kit)

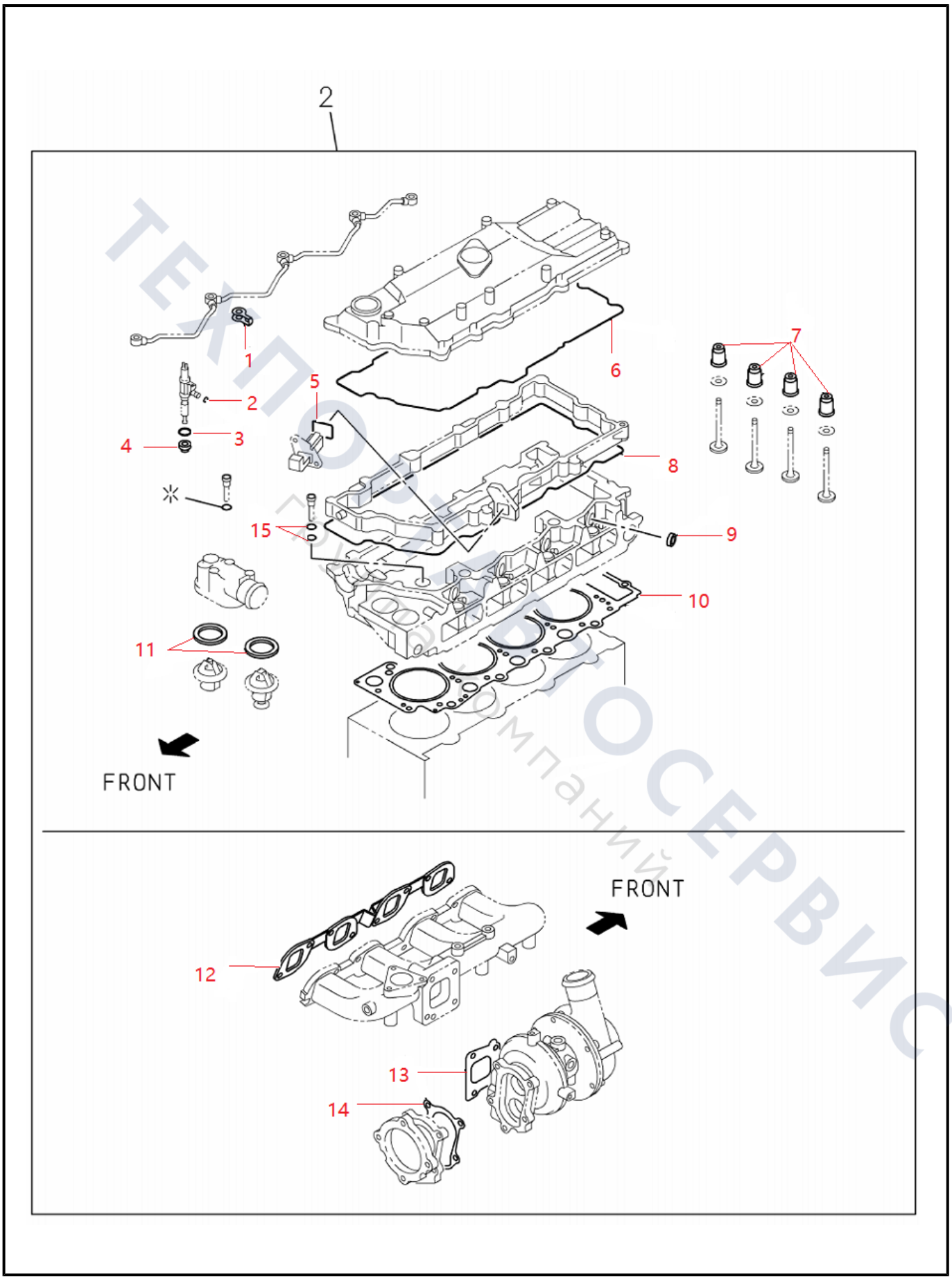

ТЕХПОЛИАВТОСЕРВИС
Группа компаний

Group 3

Valve Shroud Chamber Cover

ТЕХПОРТАВТОСЕРВИС
Группа компаний

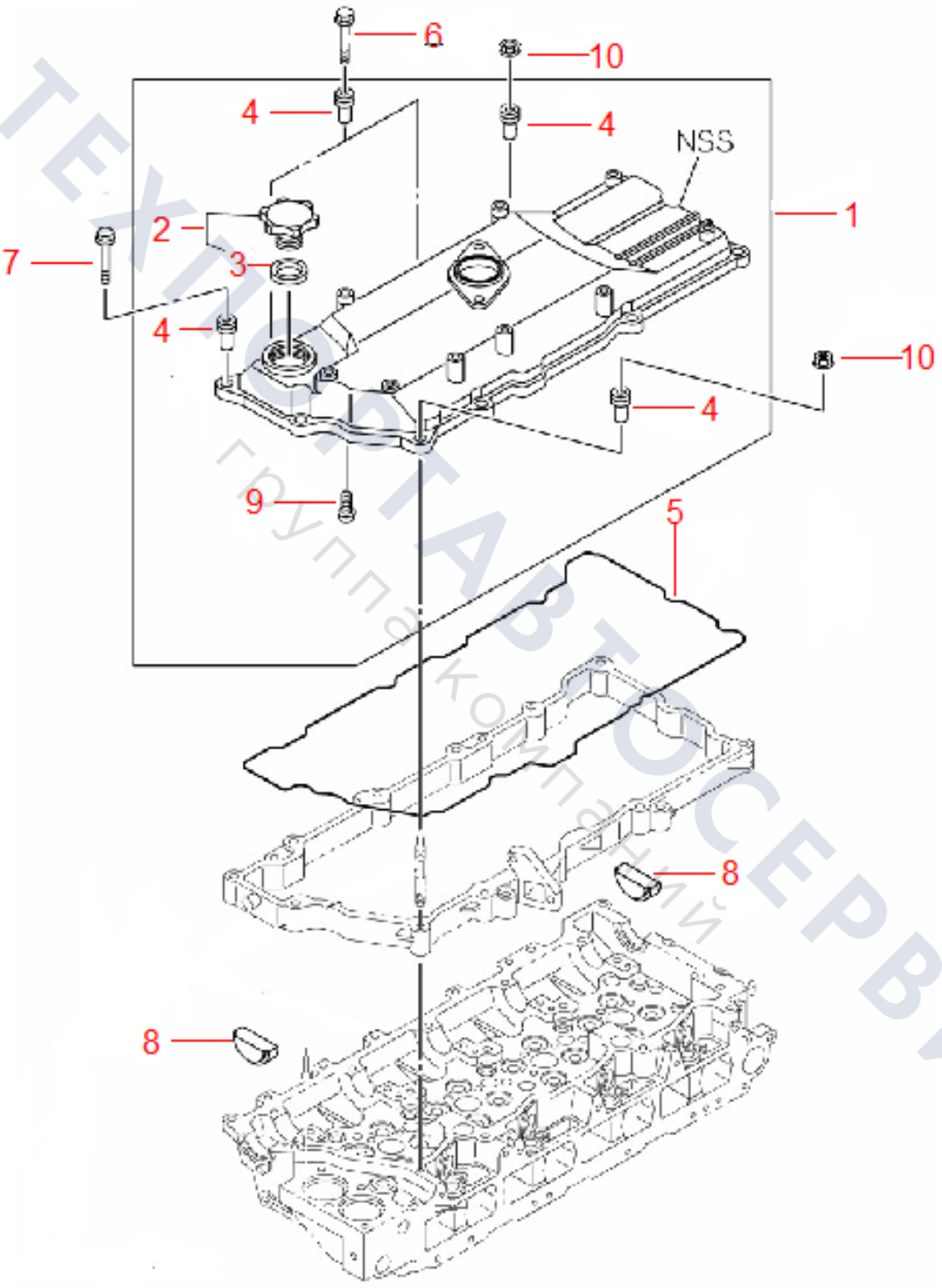
6
10
4
4
NSS
1
2
7
3
4
10
4
9
5
8
8

Group 4

Cylinder Head

ТЕХПОРТАВТОСЕРВИС
группа компаний

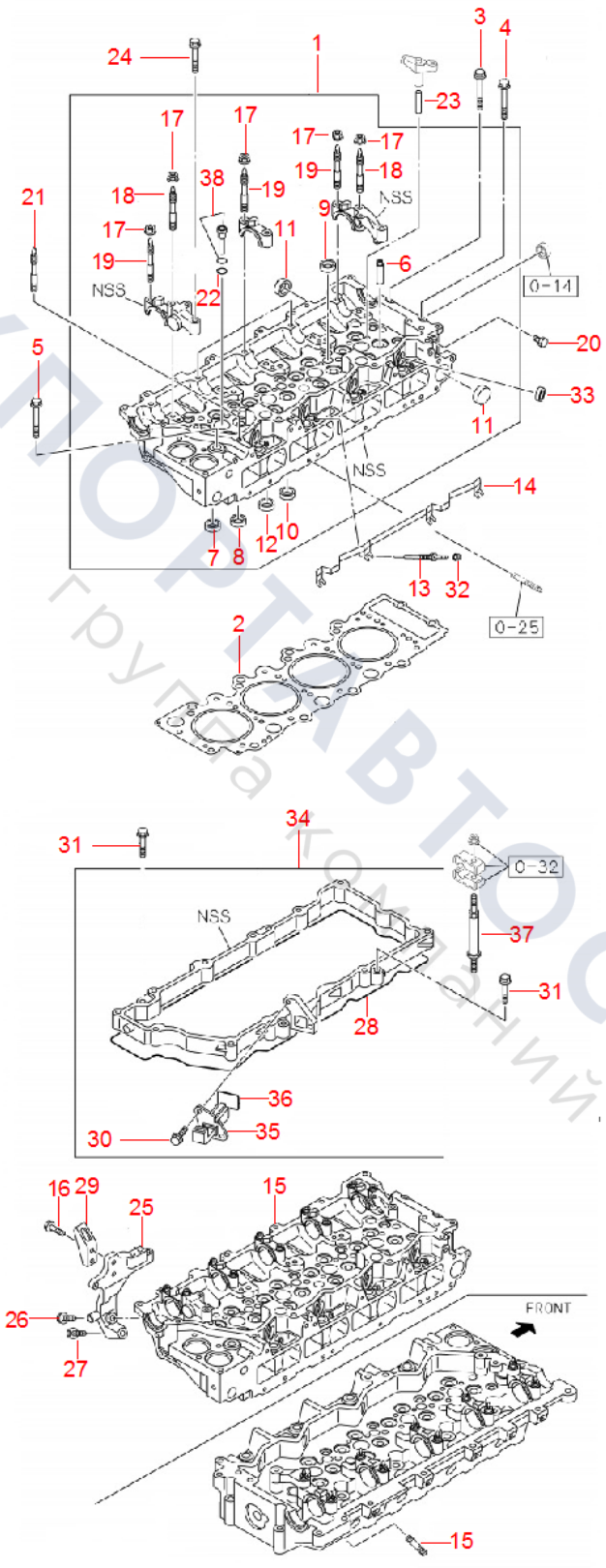

ТЕХПОРТАВТОСЕРВИС
группа компаний

Group 5

Cylinder Body

ТЕХПОРТАВТОСЕРВИС
группа компаний

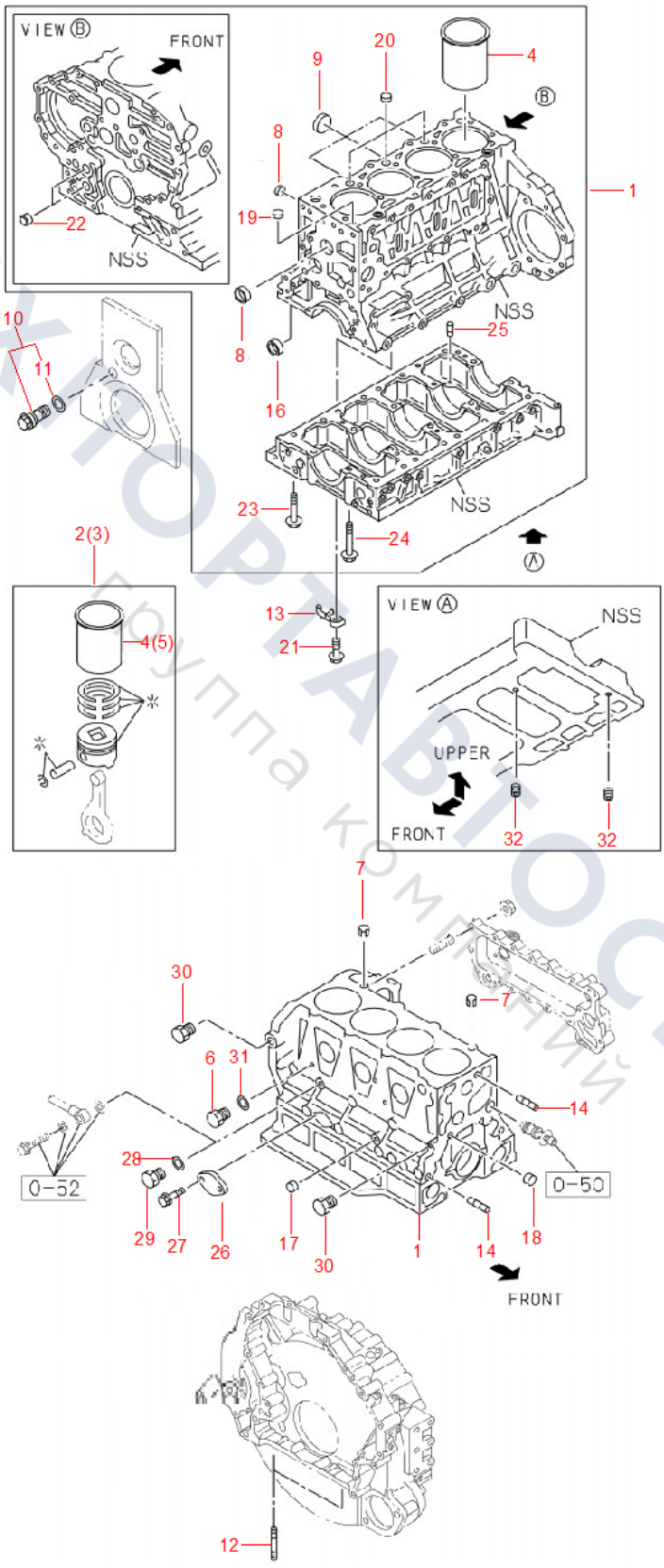

ТЕХПОРТАВТОСЕРВИС
Группа компаний

Group 6

Oil Pan and Oil Stick

ТЕХПОСТАВТОСЕРВИС
Группа компаний

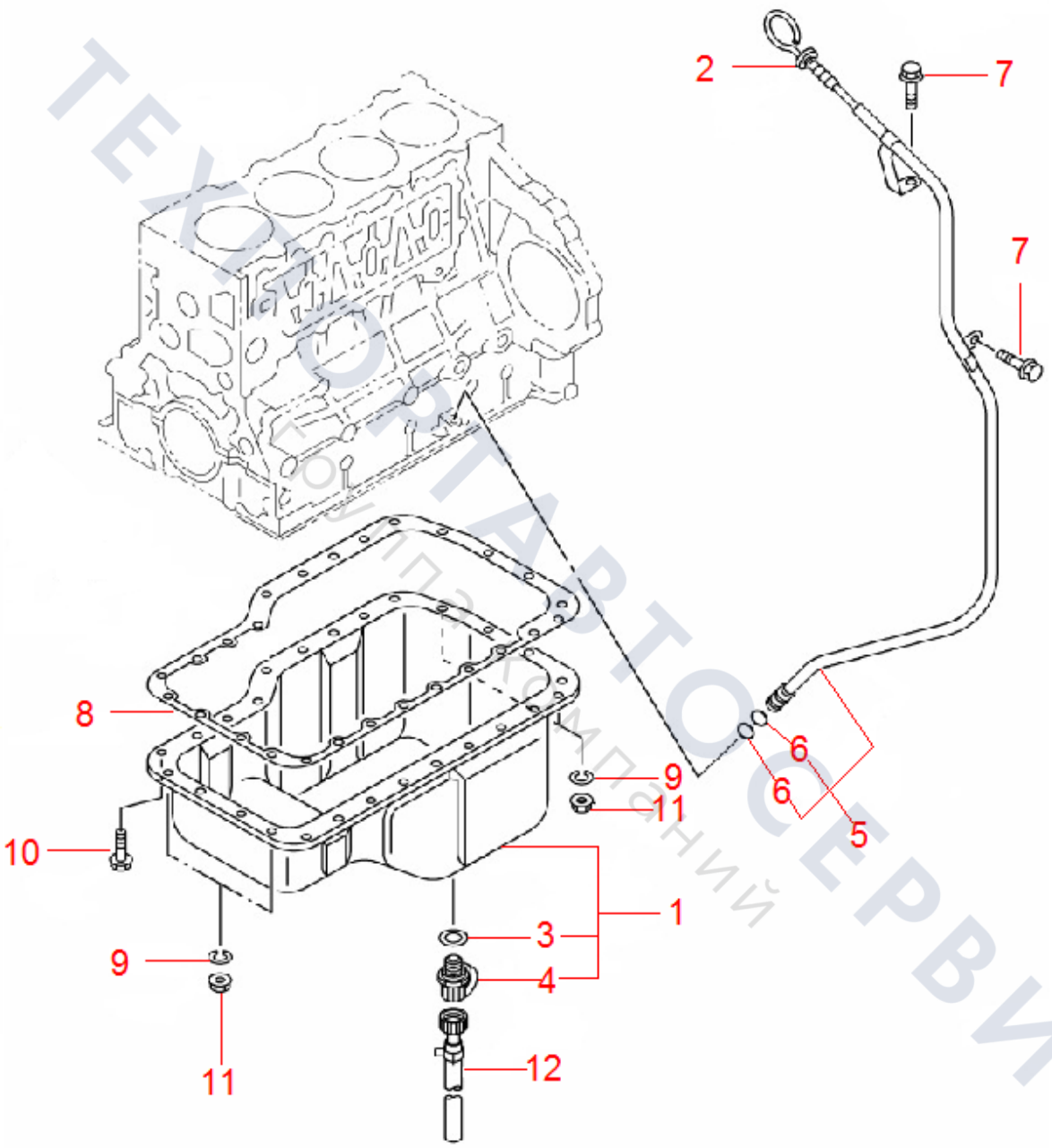
2
7
7
8
9
11
10
6
6
5
1
3
4
9
11
12

Group 7

Camshaft And Valve

ТЕХПОРТАВТОСЕРВИС
Группа компаний

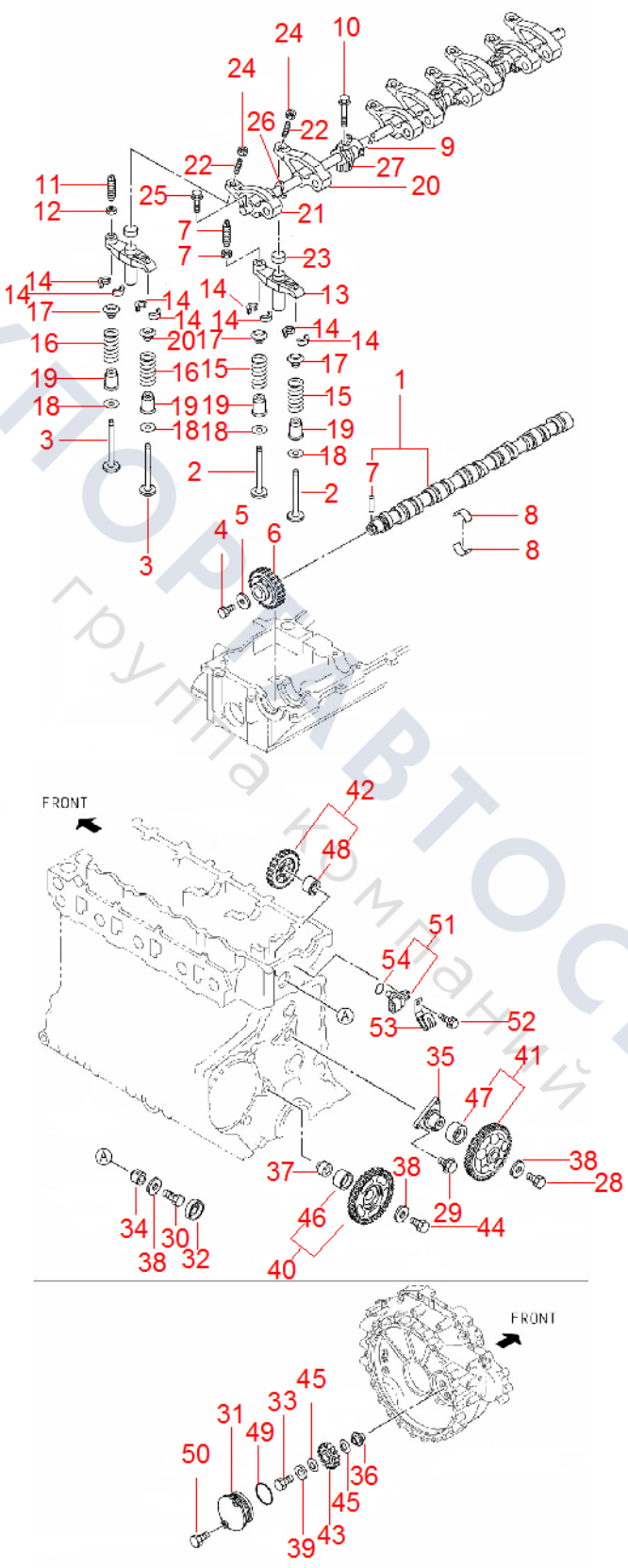

ТЕХТОРГАВТОСЕРВИС
группа компаний

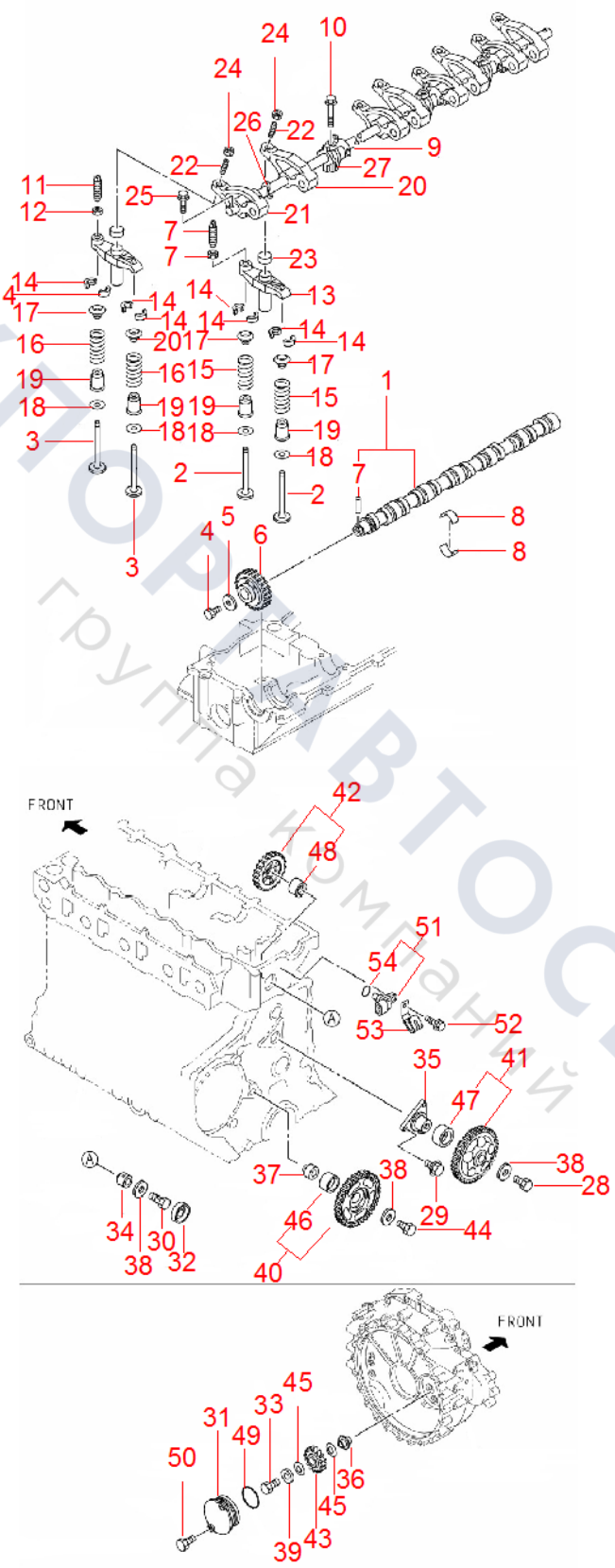

ТЕХПРИВТОСЕРВИС
группа компаний

Group 8

Crankshaft Piston and Flywheel

ТЕХПОРТАВТОСЕРВИС
Группа компаний

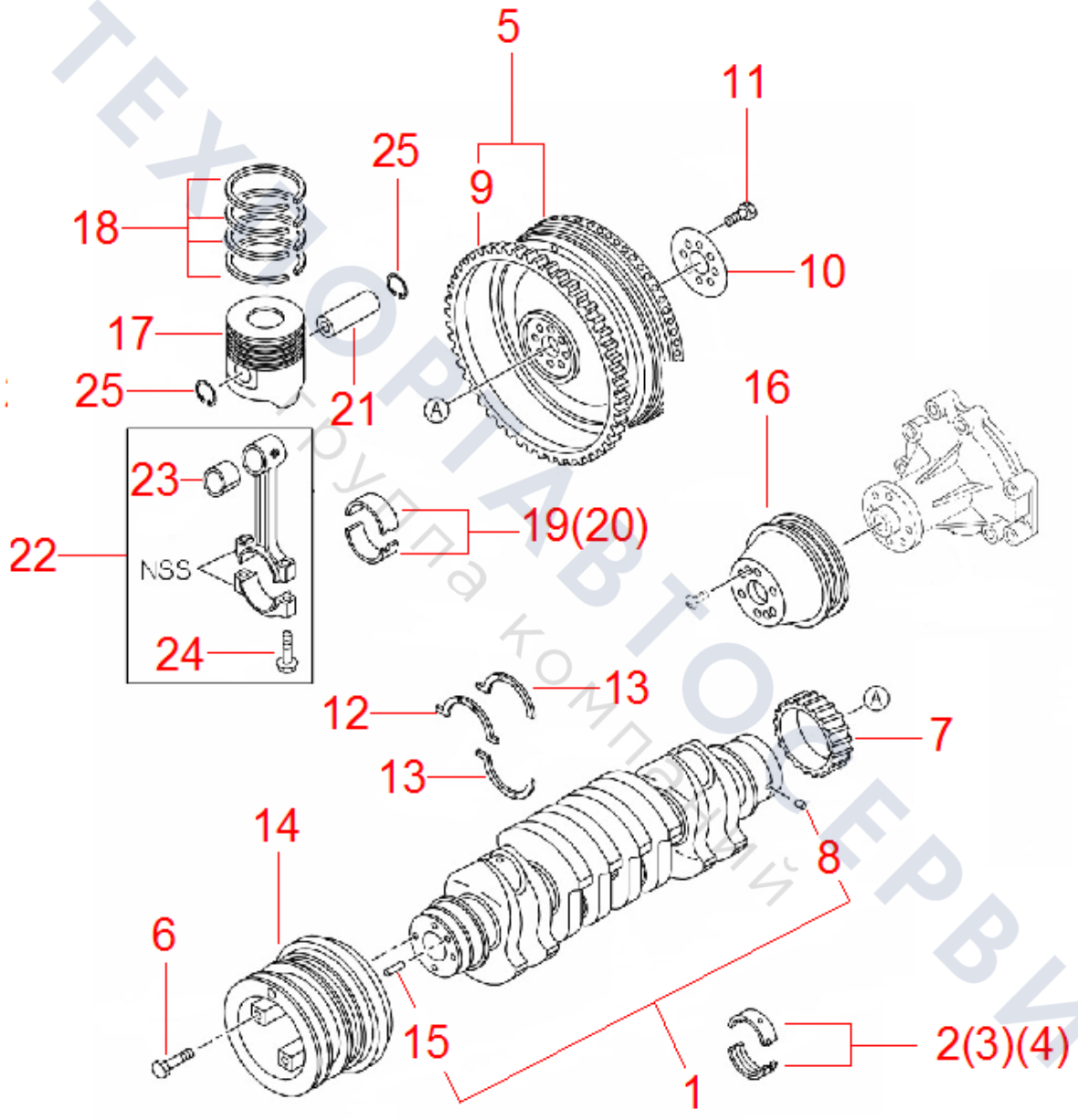
5
11
25
9
18
10
17
25
21
16
23
19(20)
22
NSS
24
12
13
7
13
14
8
6
15
1
2(3)(4)

Group 9

Timing Gear Box and Flywheel Housing

ТЕХПОМАВТОСЕРВИС
Группа компаний

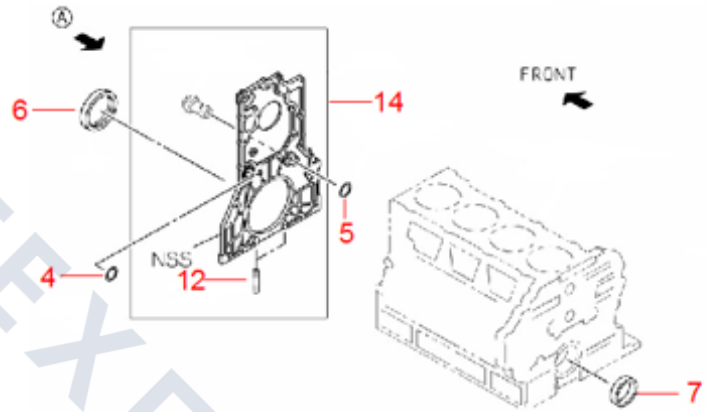

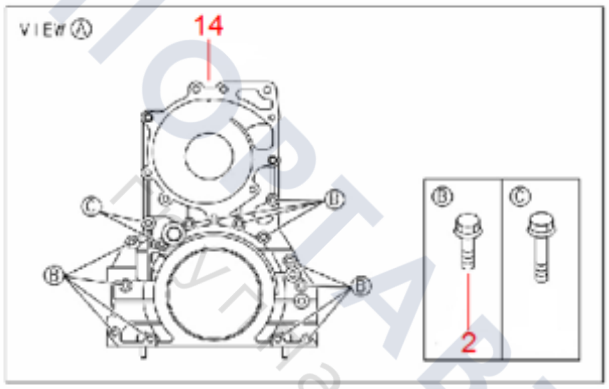

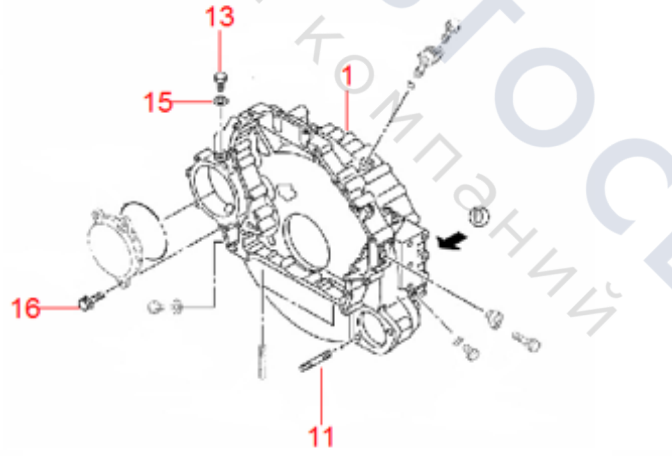

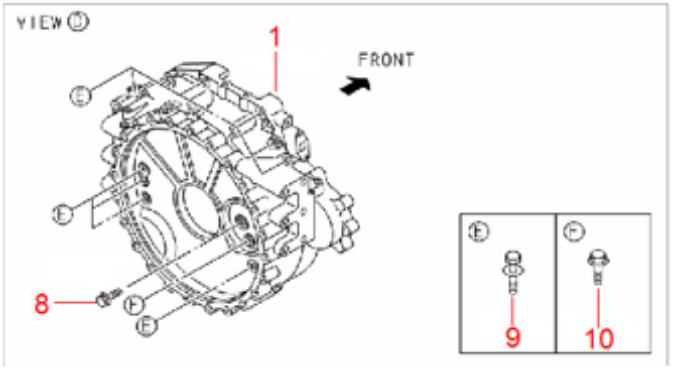

ТЕХПОЛАВТОСЕРВИС
группа компаний

Group 10

Air Intake Manifold

ТЕХПОРТАВТОСЕРВИС
Группа компаний

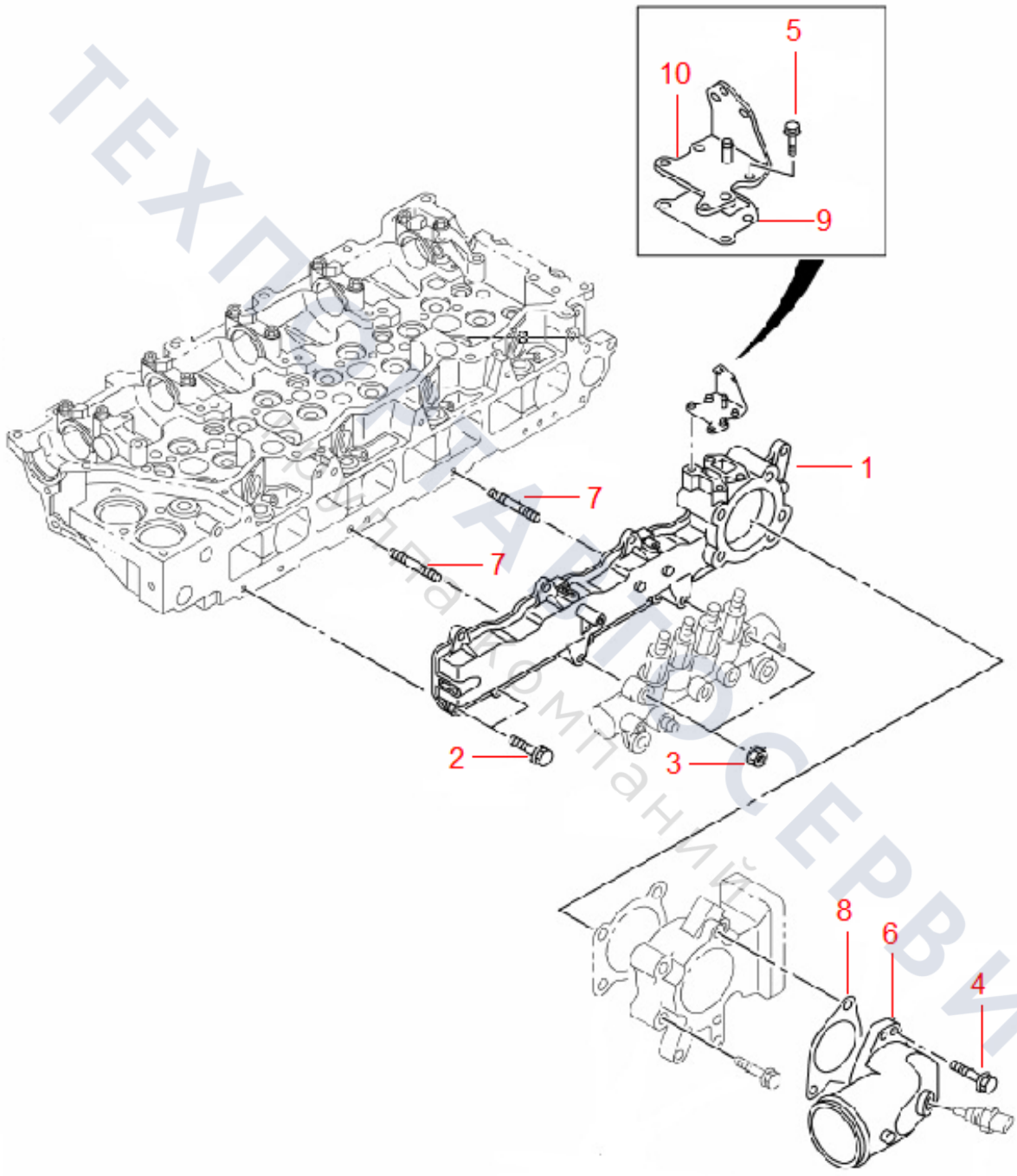
5
10
9
1
7
7
2
3
8
6
4

Group 11

Exhaust Manifold

ТЕХПОРТАВТОСЕРВИС
группа компаний

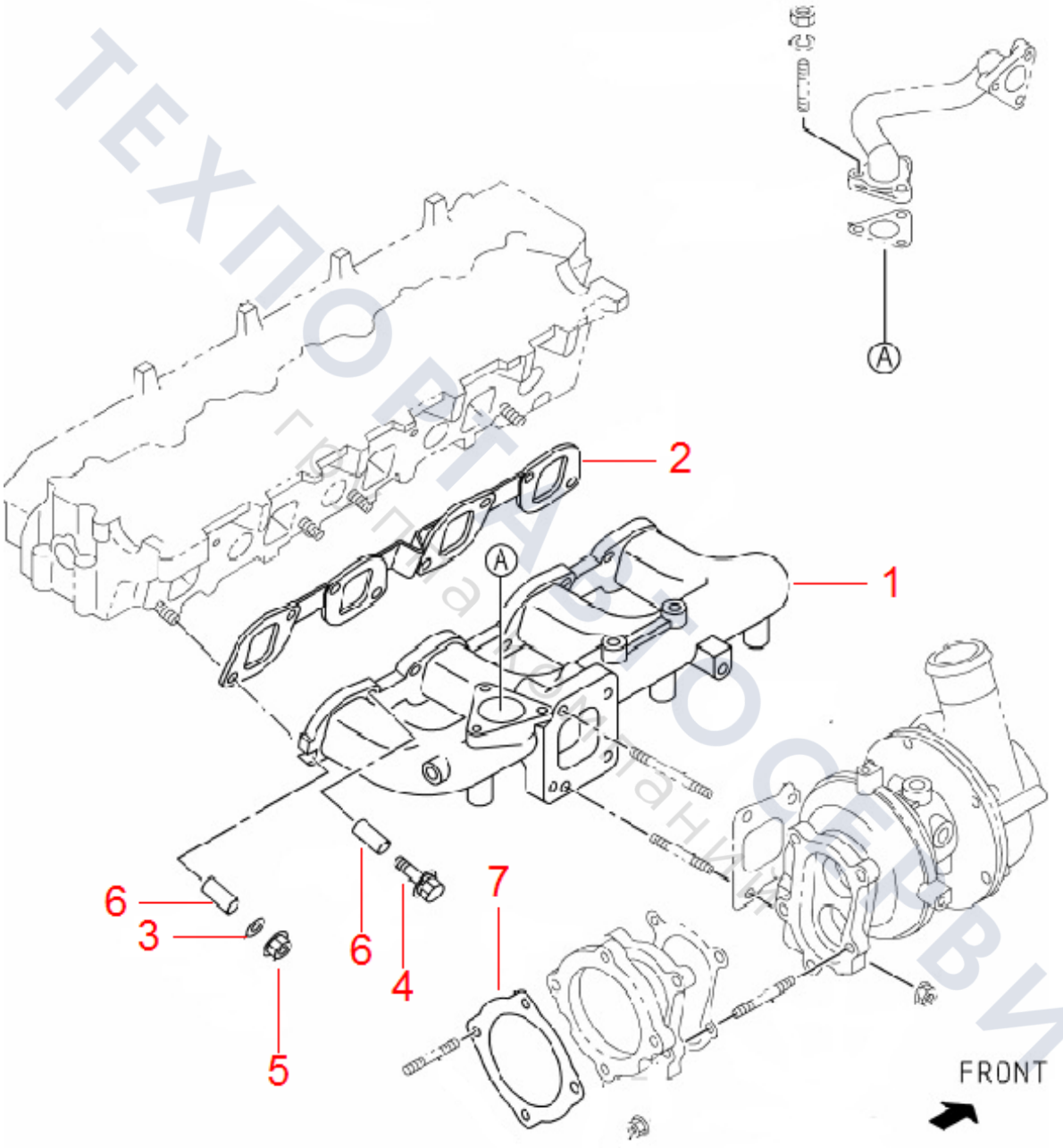
A
2
1
A
6
3
6
4
7
5
FRONT

Group 12

Crankcase Ventilation System

ТЕХПОРТАВТОСЕРВИС
Группа компаний

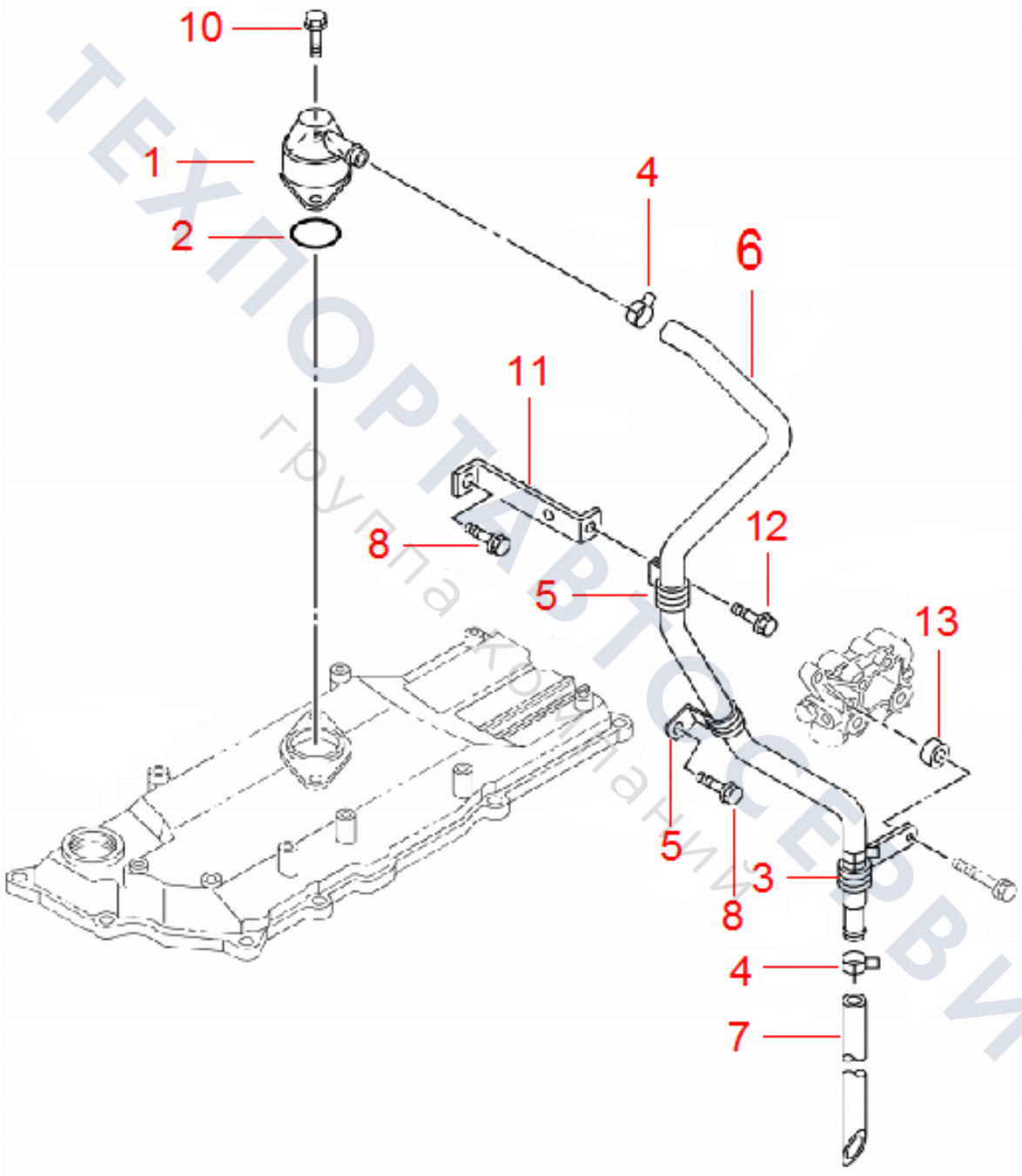

ТЕХПОРТАВТОСЕРВИС
группа компаний

Group 13

Water Pump

ТЕХПОРТАВТОСЕРВИС
группа компаний

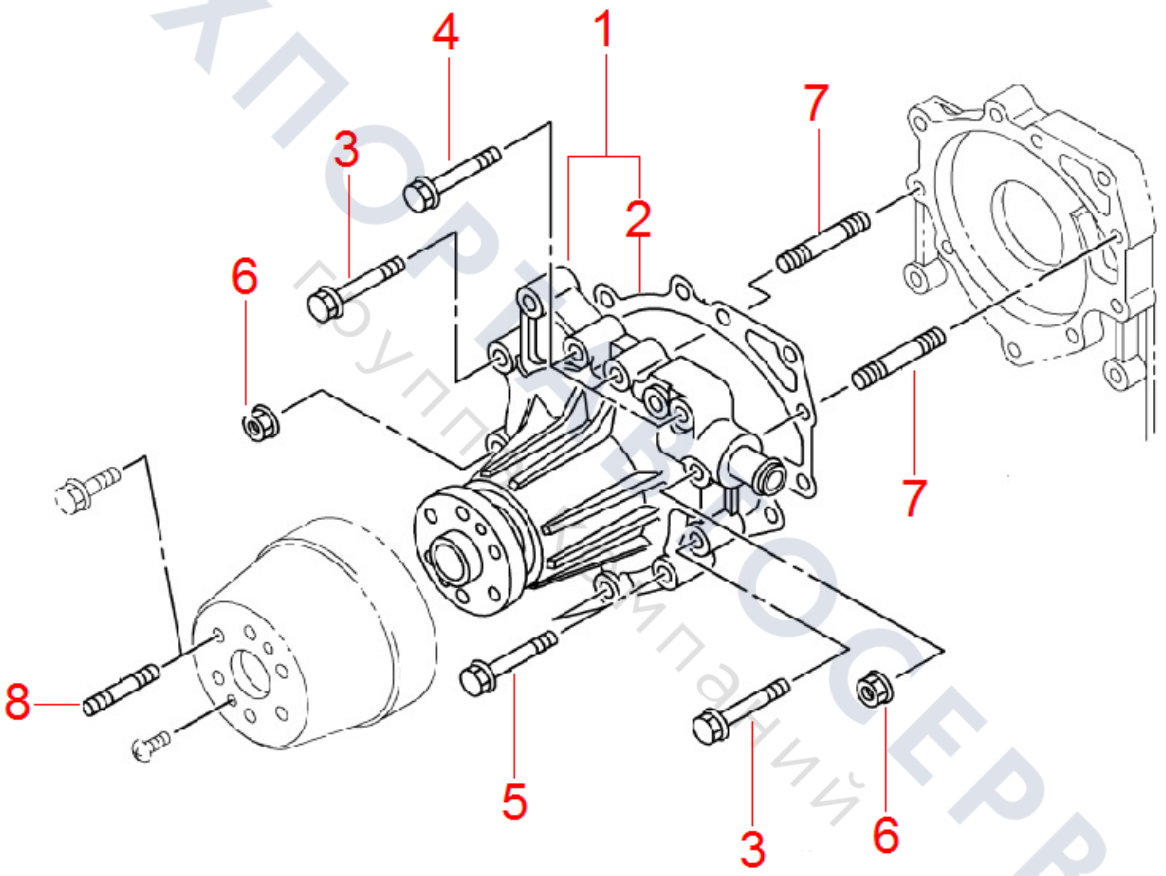

ТЕХПОРТСЕРВИС
Группа компаний

Group 14

Thermostat and Casing

ТЕХПОРТАВТОСЕРВИС
Группа компаний

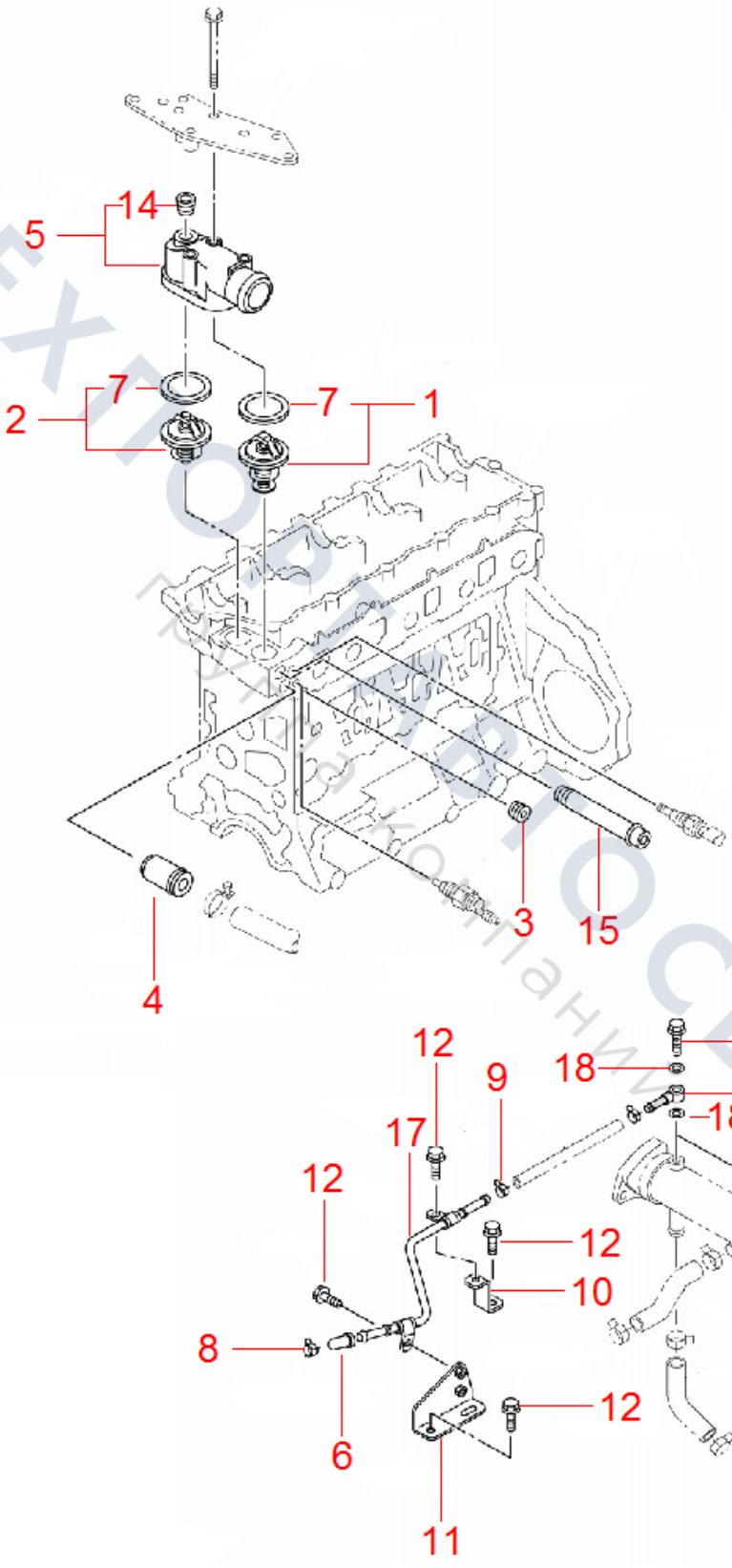
14
5
7
2
7
1
3
15
4
12
9
18
13
16
18
17
12
12
10
8
12
6
11

Group 15

Water Piping

ТЕХПОРТАВТОСЕРВИС
группа компаний

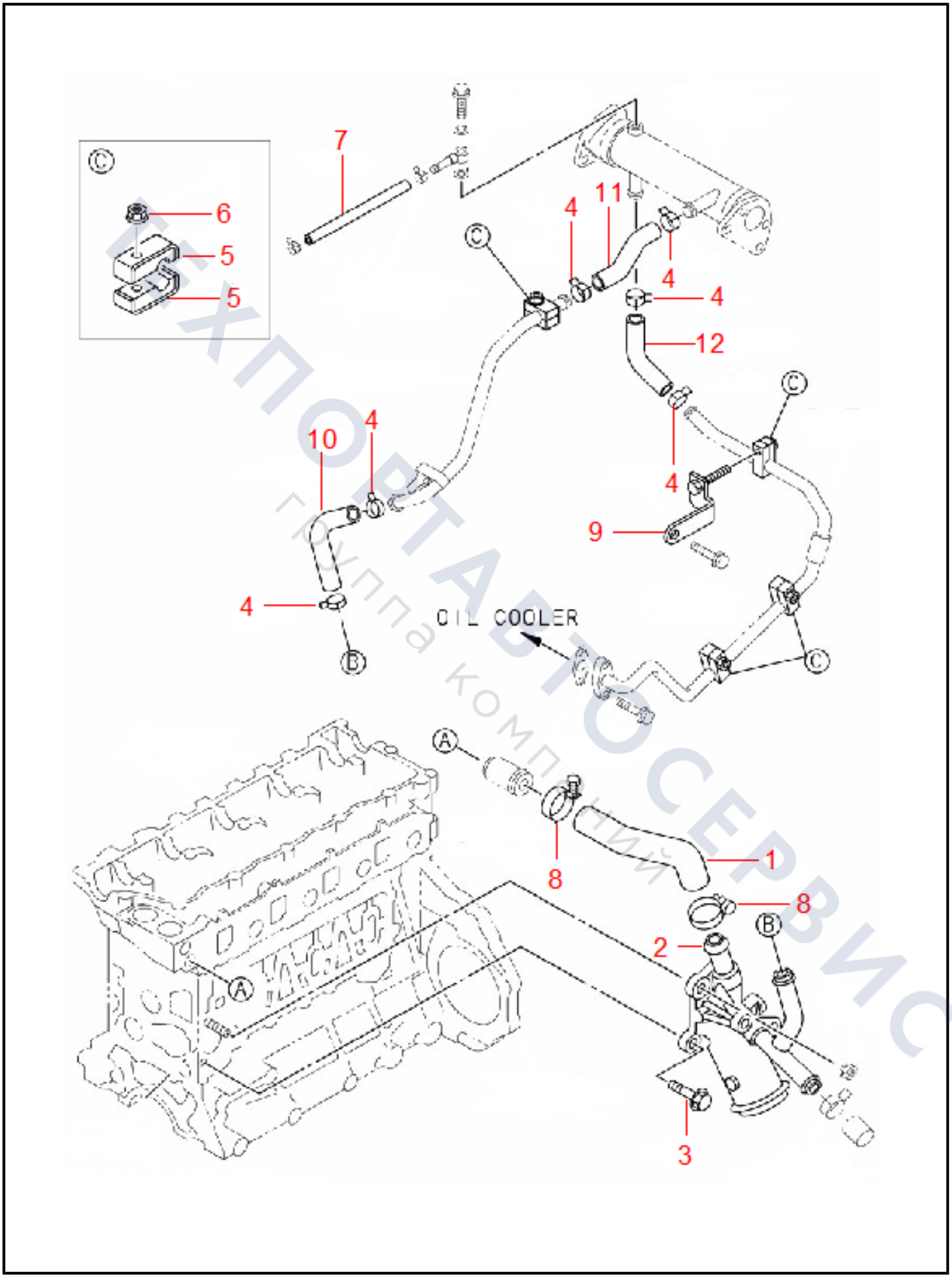

Техпортавтосервис
группа компаний

Group 16

Fan and Belt

ТЕХПОРТАВТОСЕРВИС
группа компаний

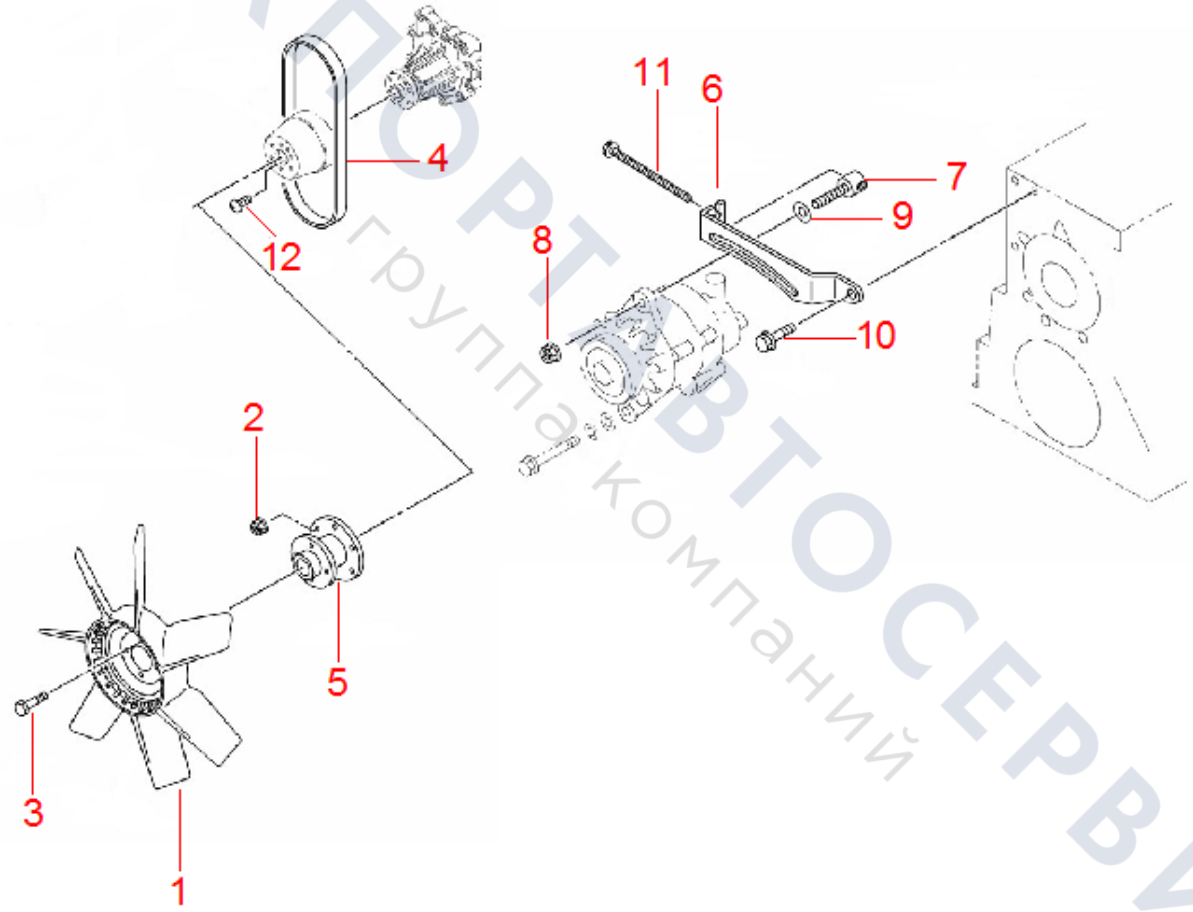

ТЕХПОРТ АВТОСЕРВИС
группа компаний

Group 17

Turbocharger System

ТЕХПОРТАВТОСЕРВИС
Группа компаний

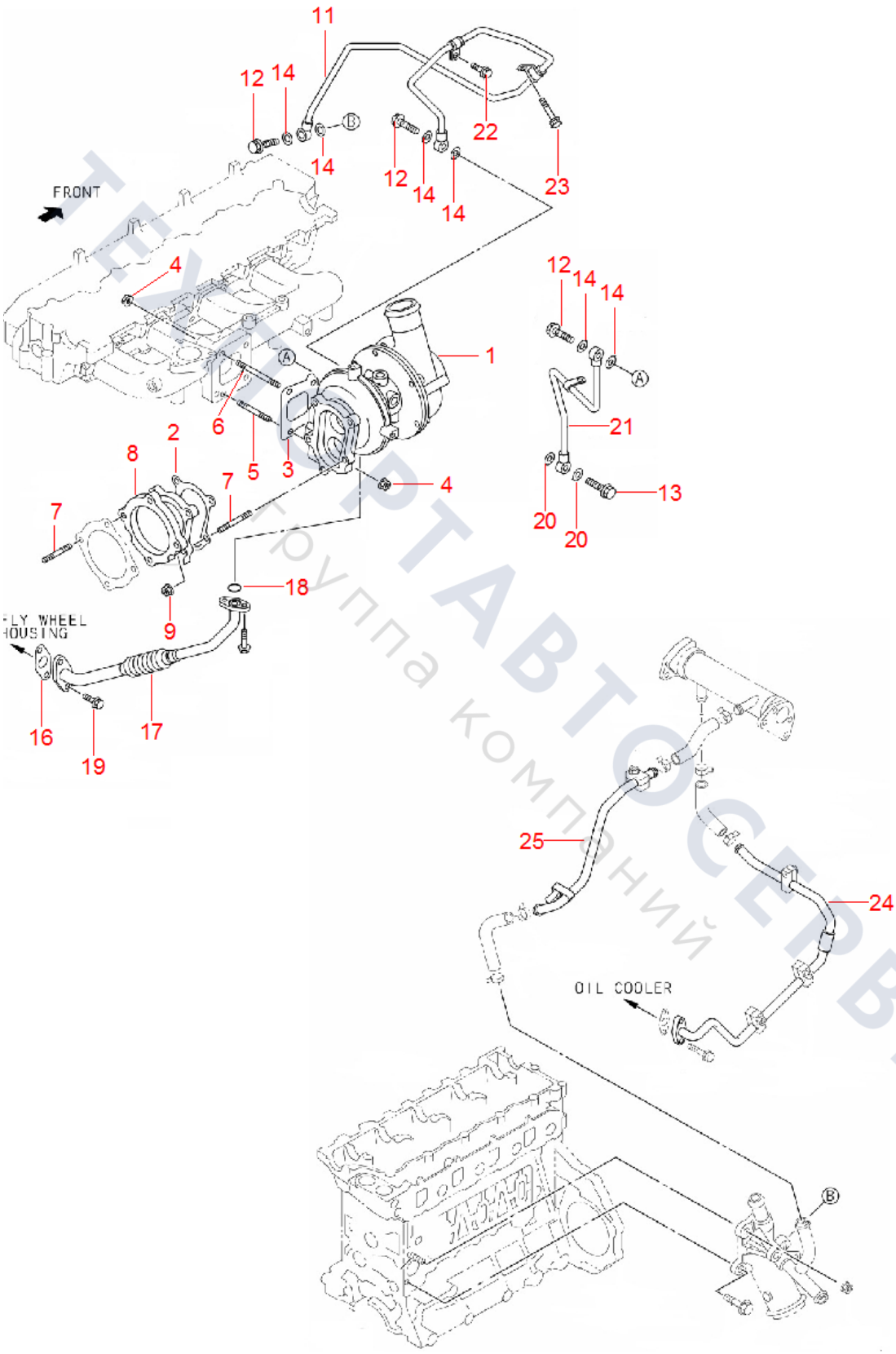

ТЕХНОРТАВТОСЕРВИС
Группа компаний

Group 18

Fuel Injection System

ТЕХПОРТАВТОСЕРВИС
Группа компаний

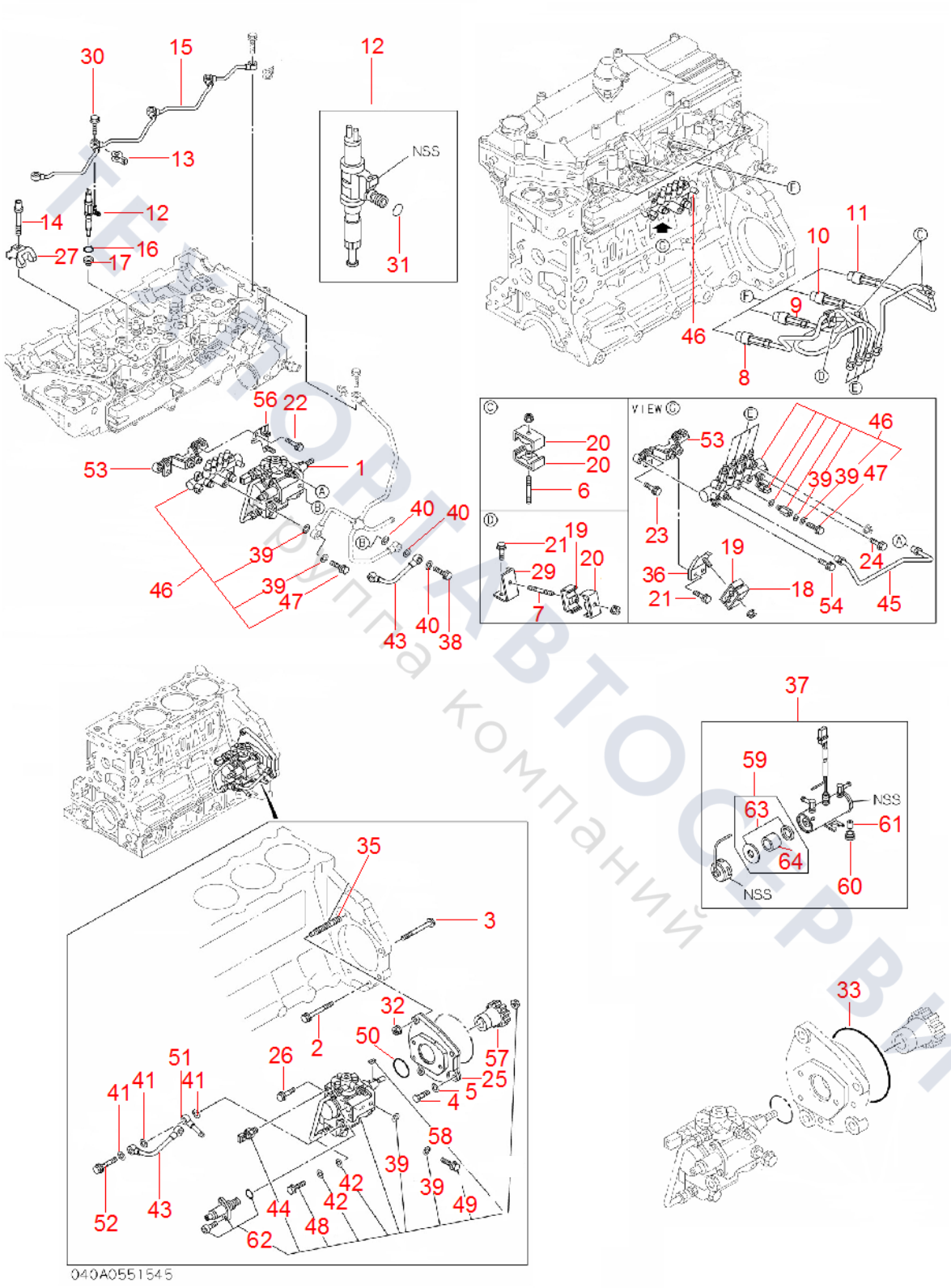

ТЕХАВТОСЕРВИС
группа компаний

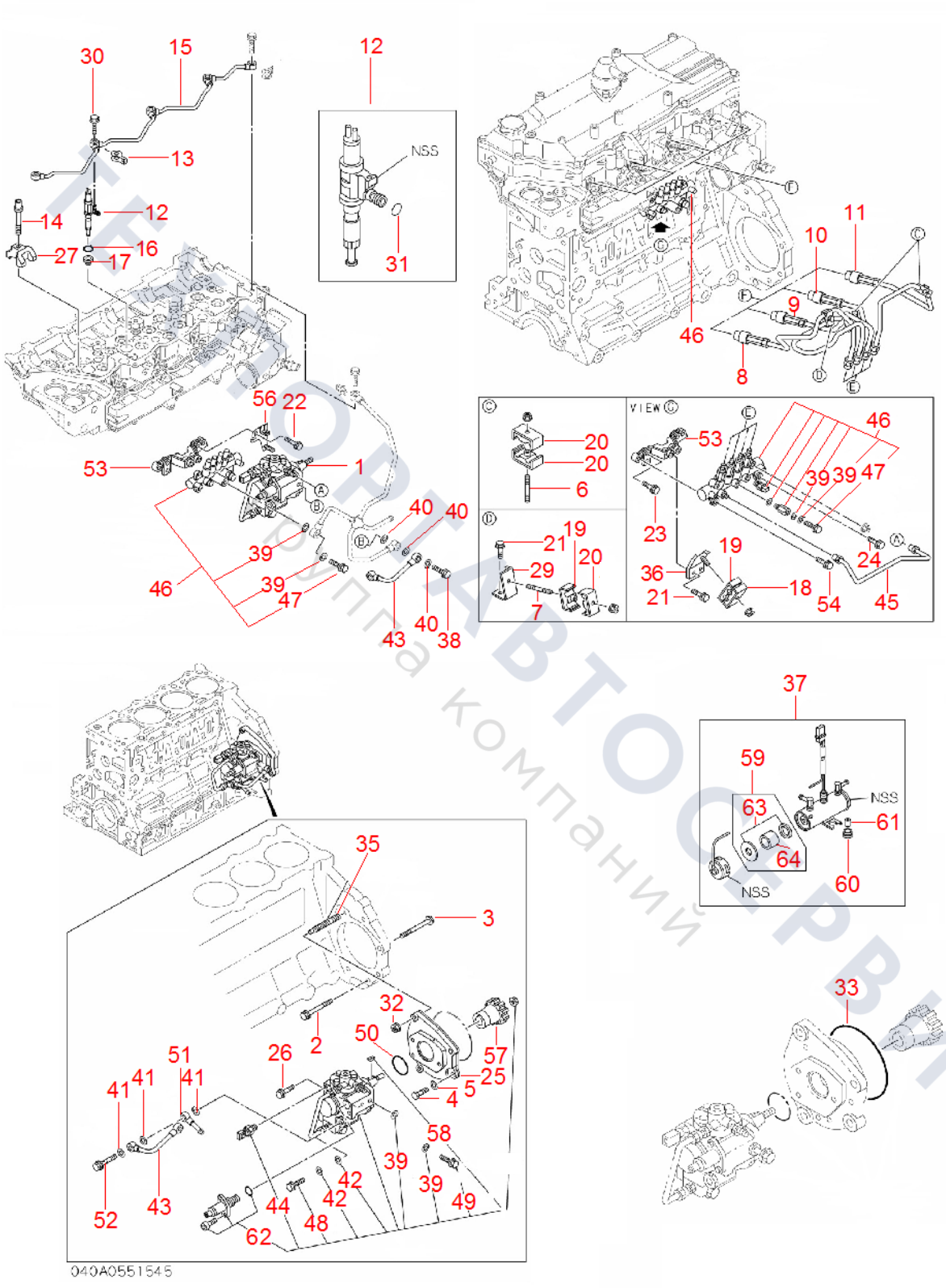

ТЕХАВТОСЕРВИС
группа компаний

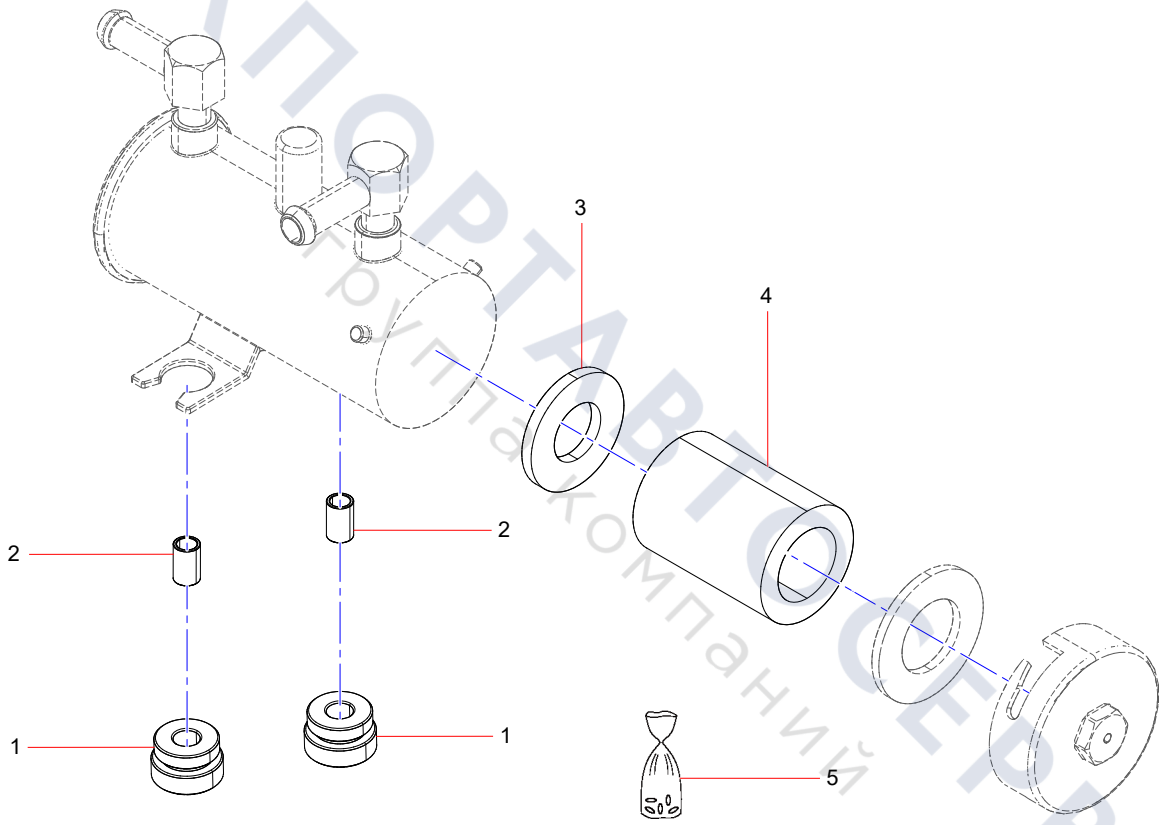

ТЕХПОРТАВТОСЕРВИС
Группа компаний

Group 19

Oil Pipe And Bracket

ТЕХПОРТАВТОСЕРВИС
Группа компаний

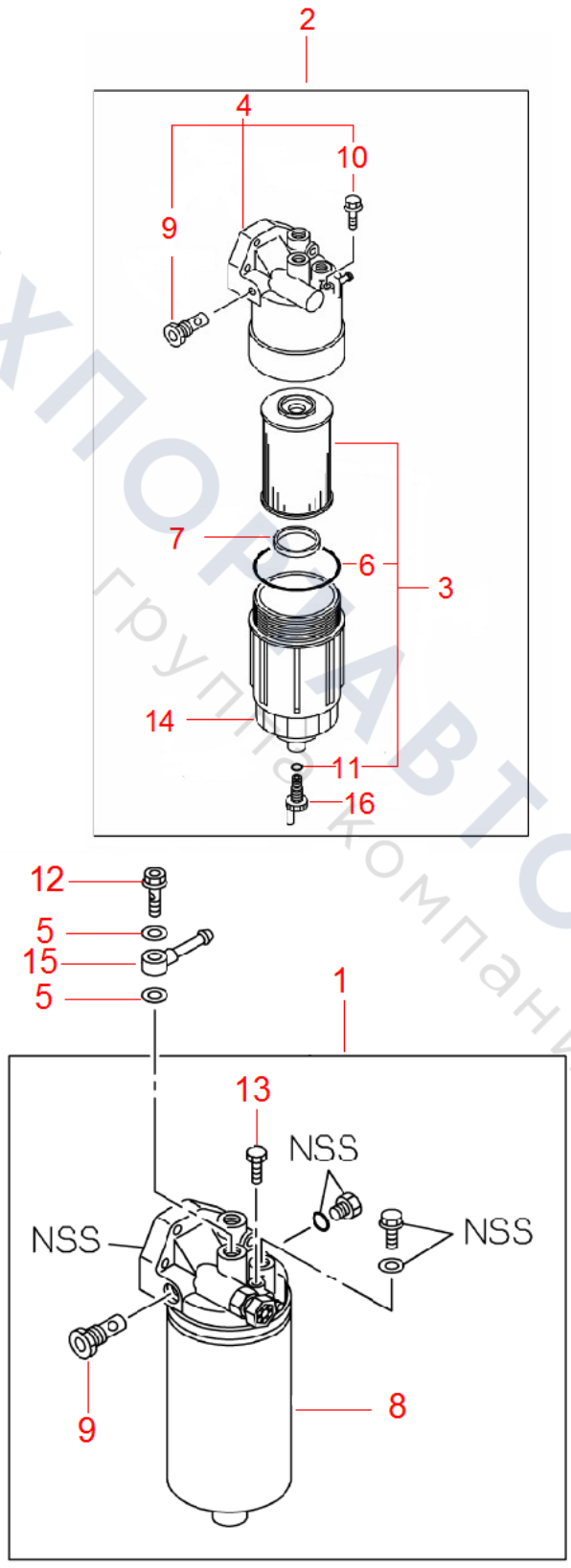

ТЕХПОРТАВТОСЕРВИС
группа компаний

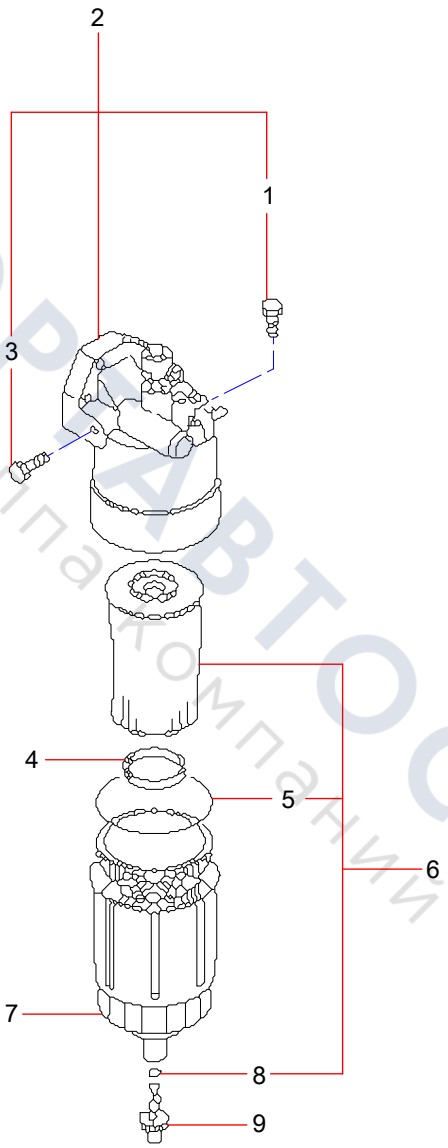

ТЕХПОРТАВТОСЕРВИС
группа компаний

Group 20

Oil Pump And Oil Pipe

ТЕХНОПАРТАВТОСЕРВИС
Группа компаний

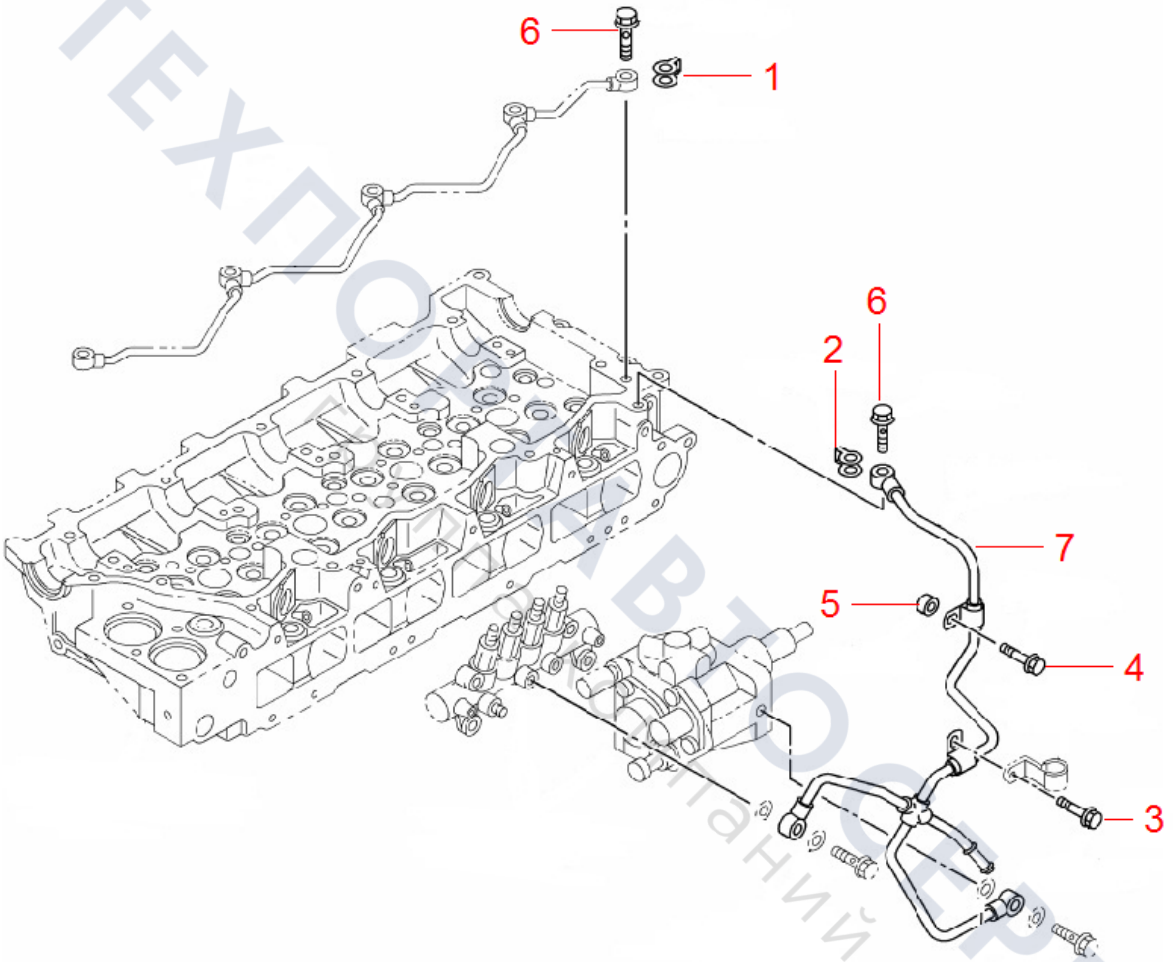
6
1
6
2
7
5
4
3

Group 21

Engine Oil Cooler and Oil Filter

ТЕХПОРТАВТОСЕРВИС
Группа компаний

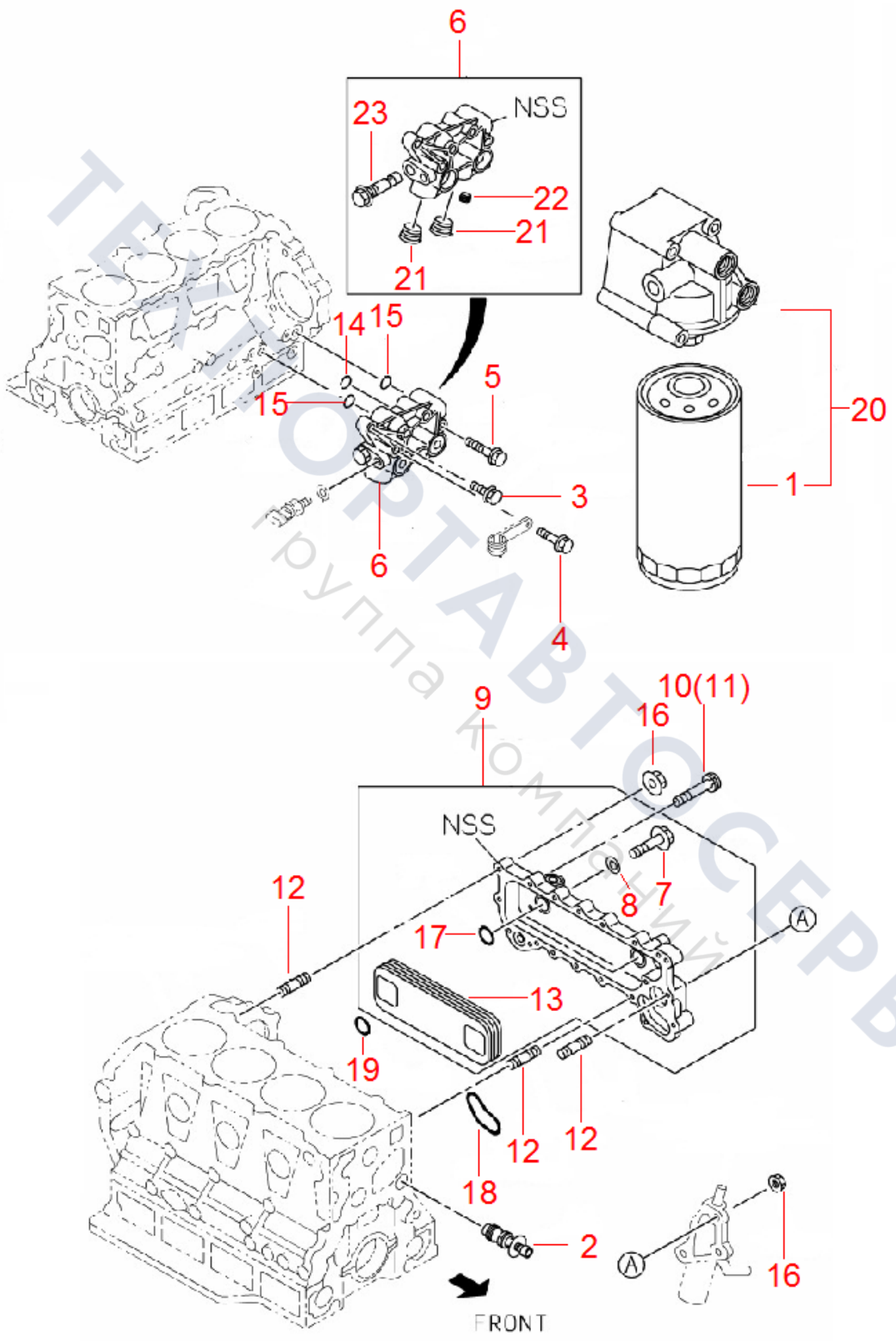

ТЕХАВТОСЕРВИС
группа компаний

Group 22

Engine Oil Pump With Filter

ТЕХПОРТАВТОСЕРВИС
группа компаний

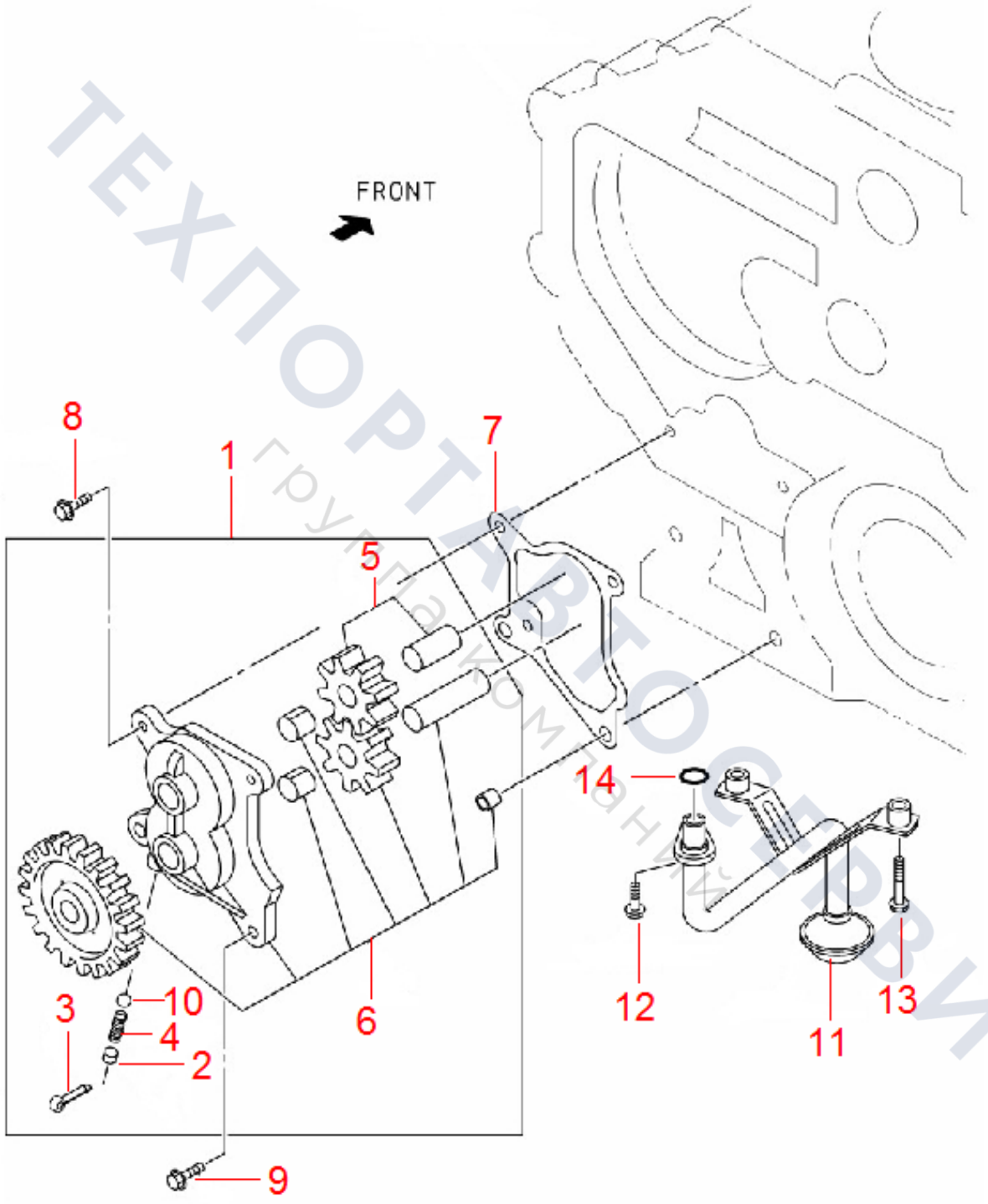
FRONT
8
1
7
5
14
3
10
4
2
6
12
11
13
9

Group 23

Engine Oil Pipe

ТЕХПОРТАВТОСЕРВИС
группа компаний

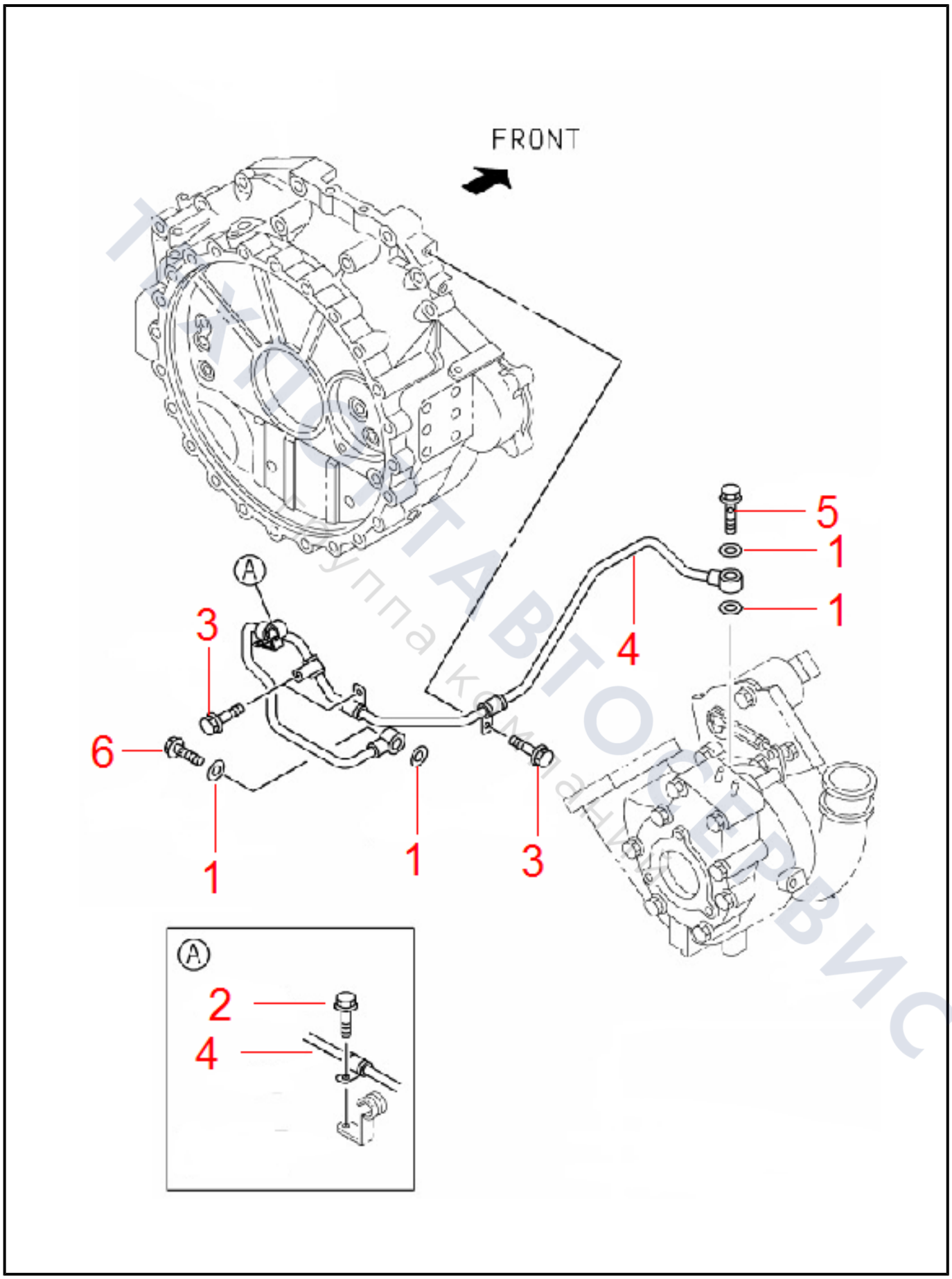
FRONT
A
3
6
1
1
3
4
5
1
1
A
2
4

Group 24

Cooling Pipe

ТЕХПОРТАВТОСЕРВИС
группа компаний

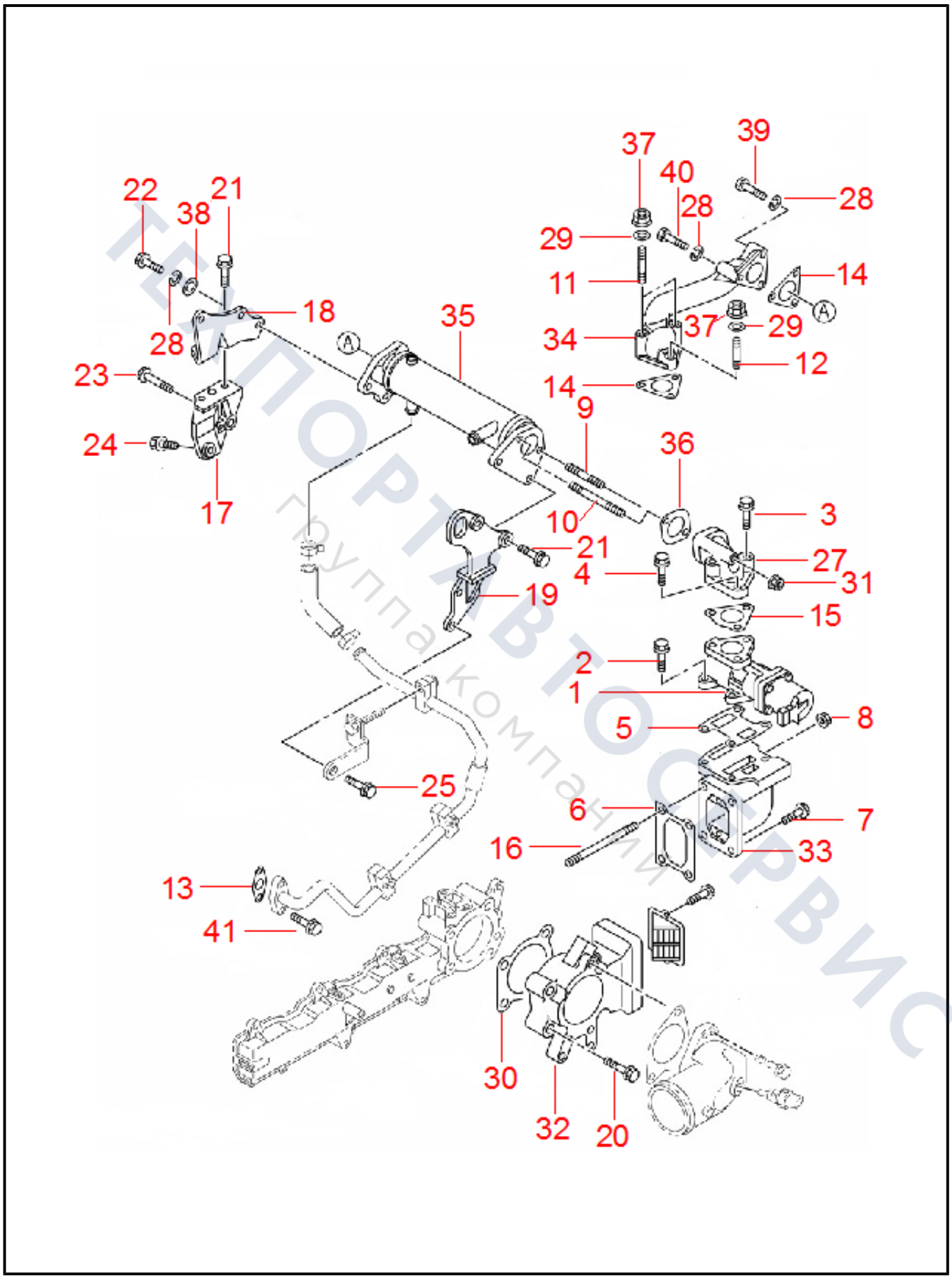

ТЕХПОРТАВТОСЕРВИС
группа компаний

Group 25

Engine Electrical Component

ТЕХПОРТАВТОСЕРВИС
Группа компаний

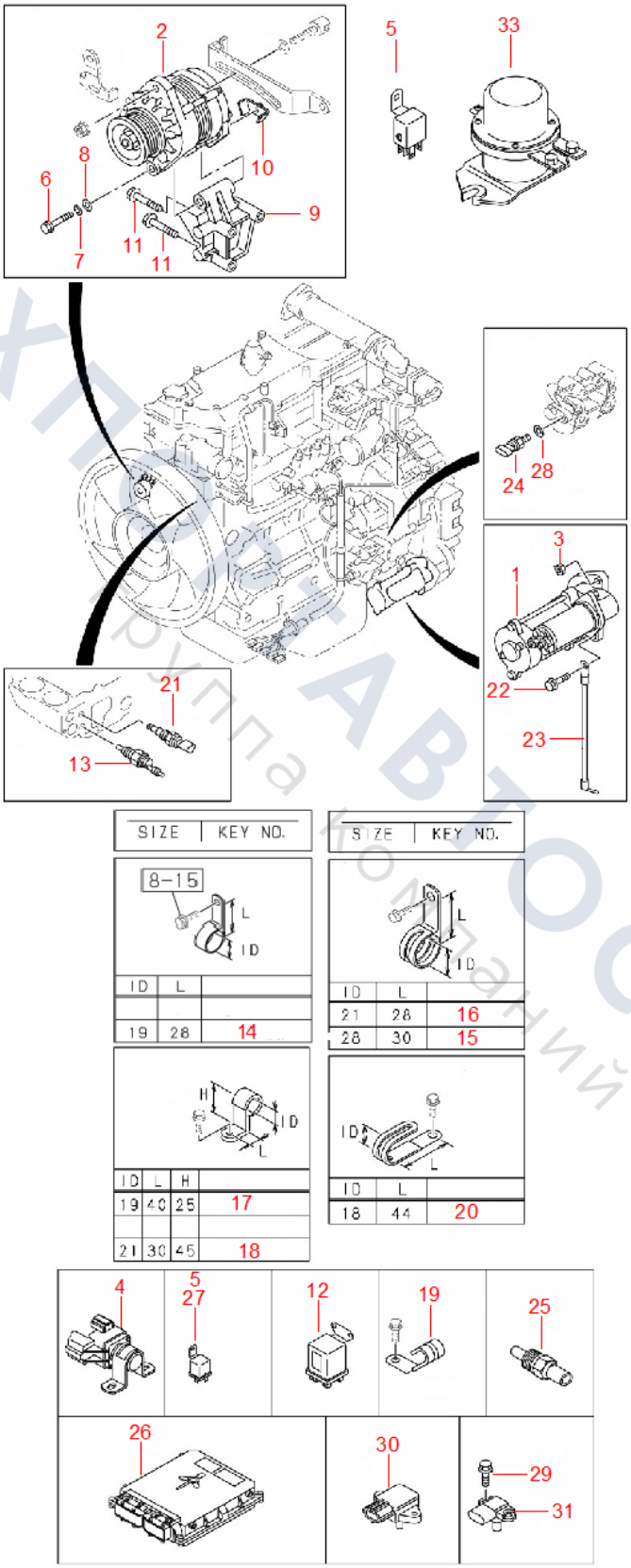

ТЕХПОСТАВТОСЕРВИС
группа компаний

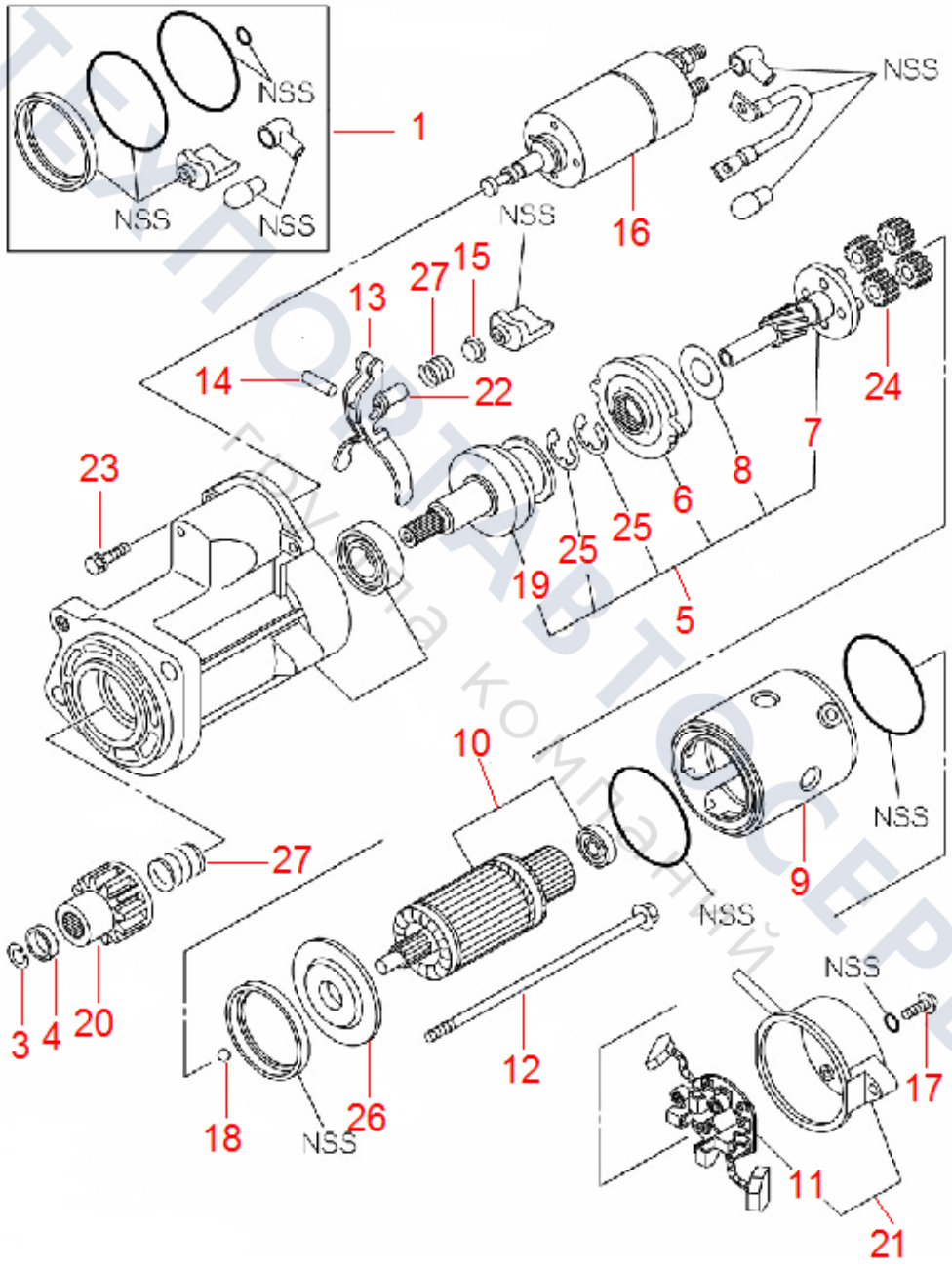
NSS
1
NSS
NSS
NSS
NSS
16
15
27
13
14
22
24
7
8
6
25
25
19
5
23
10
NSS
9
NSS
27
3
4
20
12
NSS
17
18
NSS
26
11
21

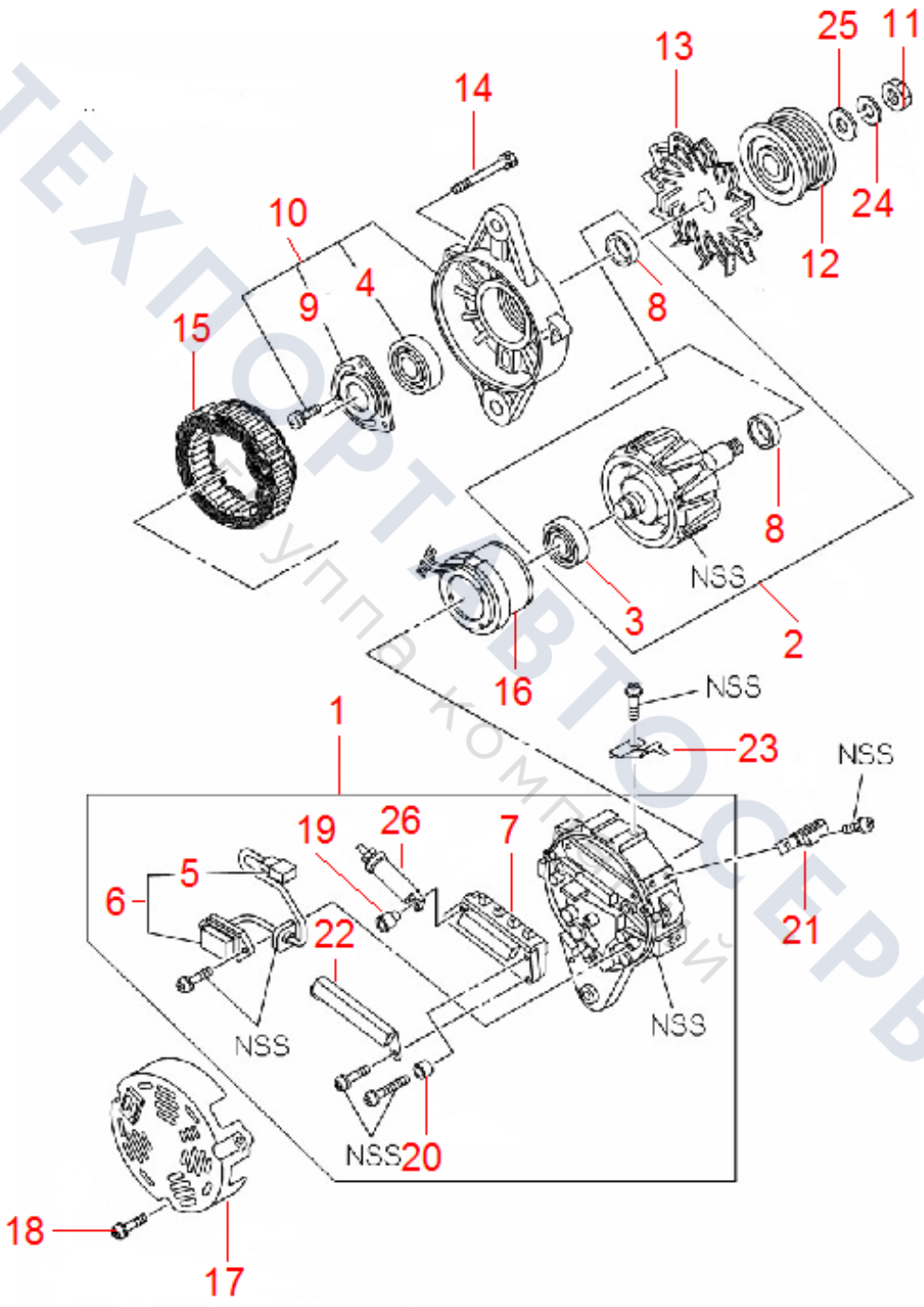

ТЕХПОРТ АВТОСЕРВИС
группа компаний

Group 26

Starting Motor Assembly

ТЕХПОРТАВТОСЕРВИС
Группа компаний

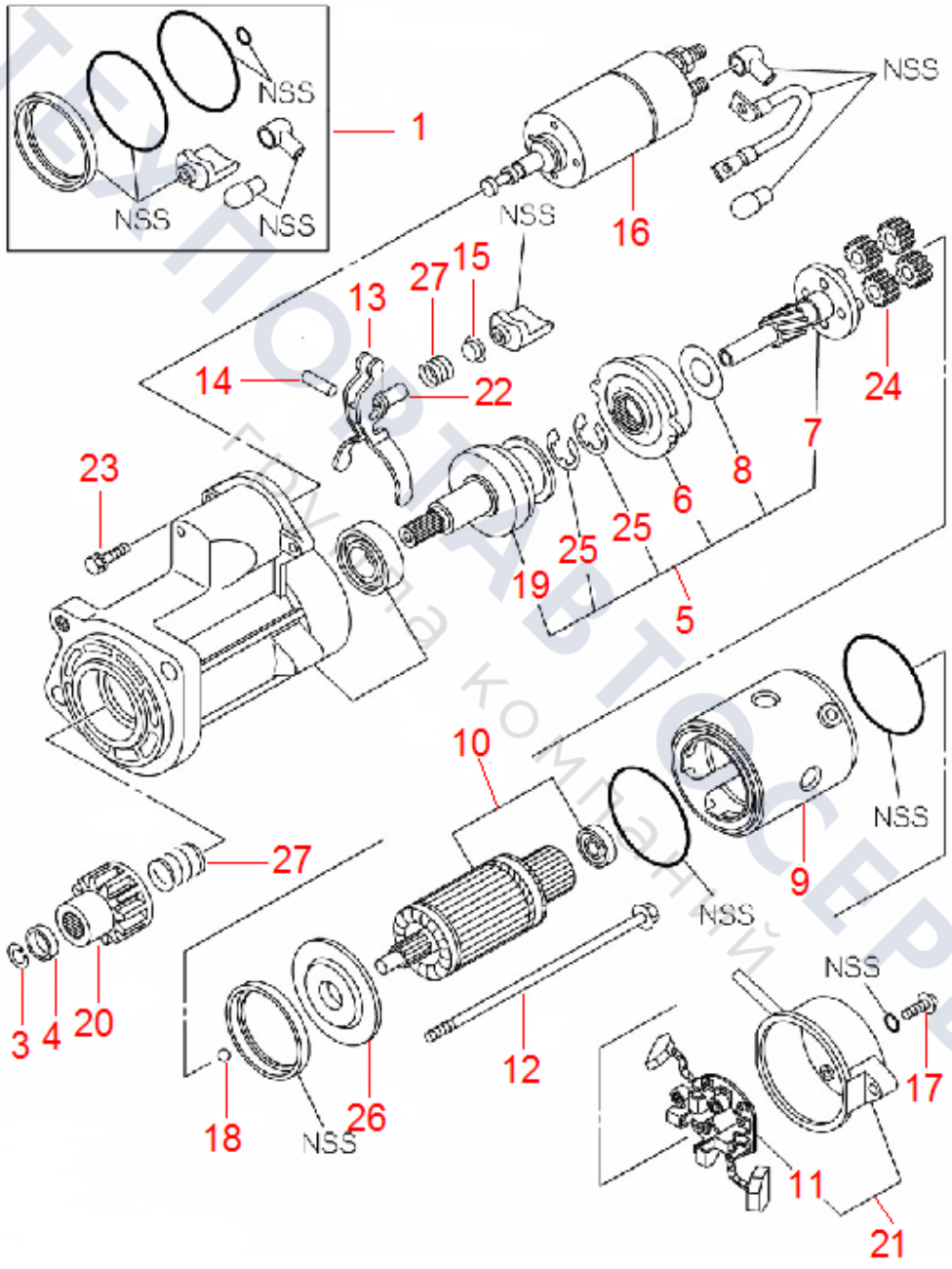
NSS
NSS
NSS
1
NSS
NSS
16
15
27
13
14
22
24
7
8
6
25
25
19
5
23
10
NSS
9
NSS
27
3
4
20
12
NSS
17
18
NSS
26
11
21

Group 27

Generator Assembly

ТЕХПОРТАВТОСЕРВИС
Группа компаний

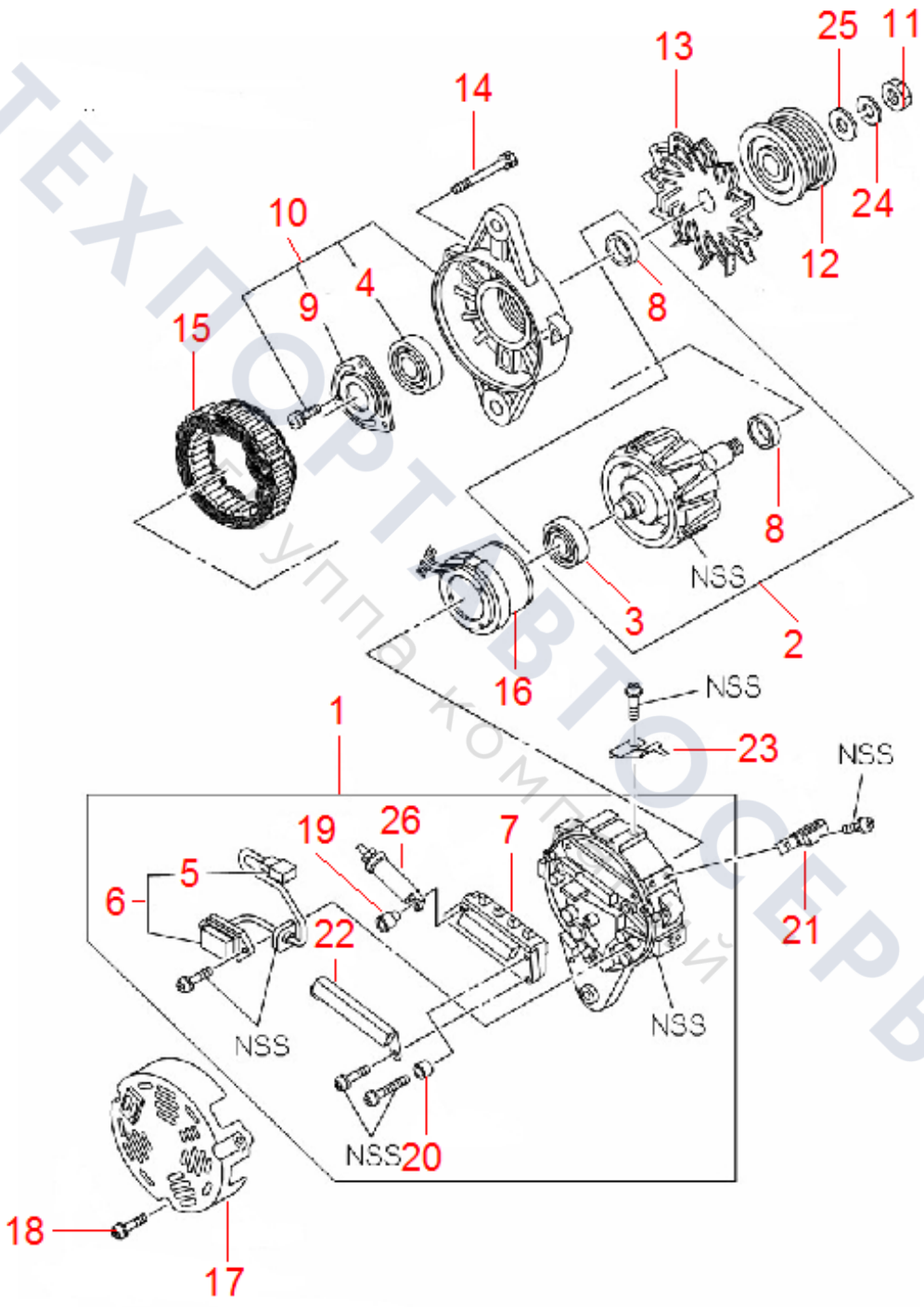

ТЕХПОРТ АВТОСЕРВИС
Группа компаний

Group 28

Radiator Accessory

ТЕХПОРТАВТОСЕРВИС
Группа компаний

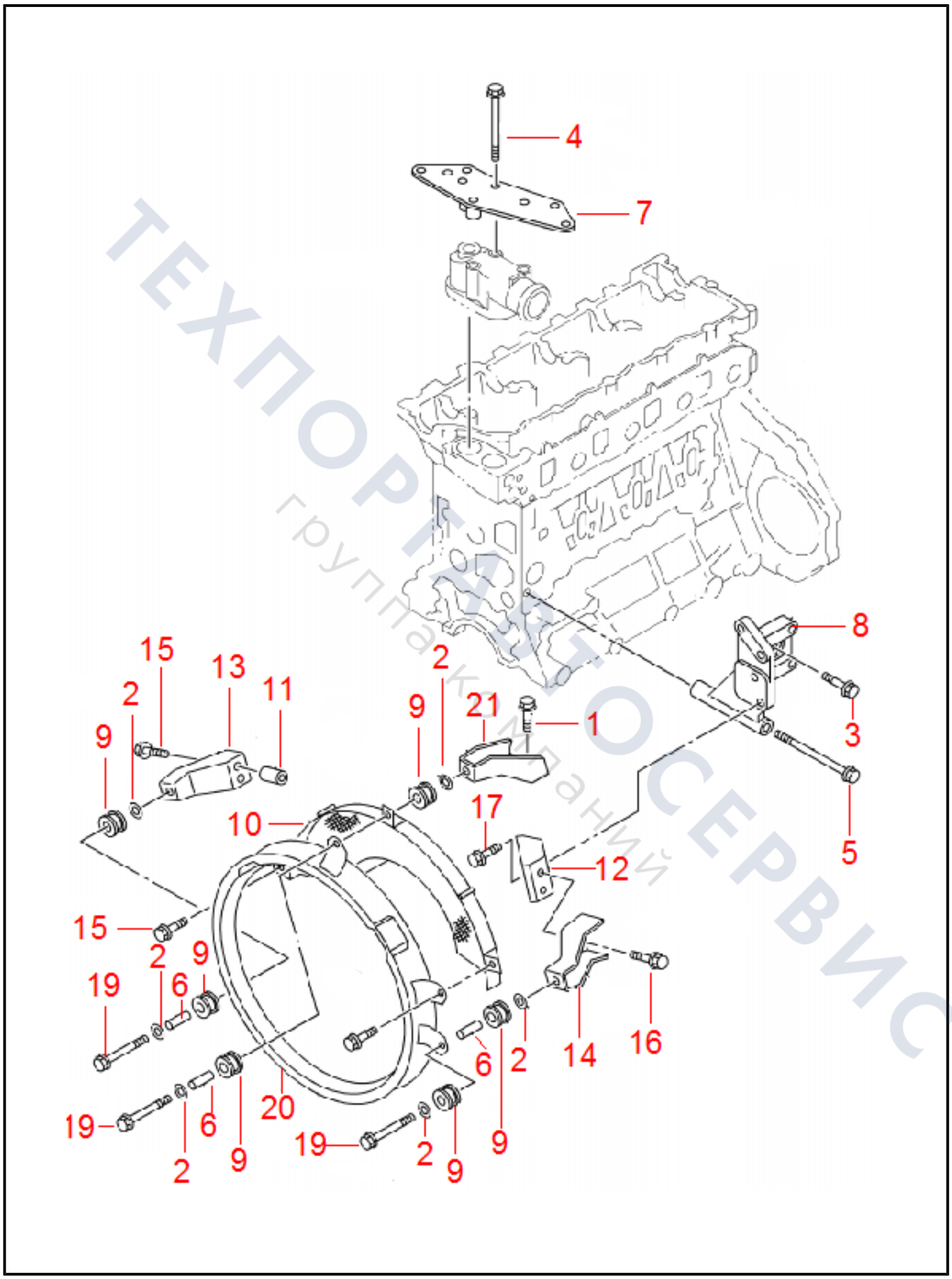
4
7
8
3
5
1
21
2
9
15
13
11
10
17
12
15
2
9
19
6
20
14
16

Group 29

Fly Wheel Case End Cover

ТЕХПОРТАВТОСЕРВИС
Группа компаний

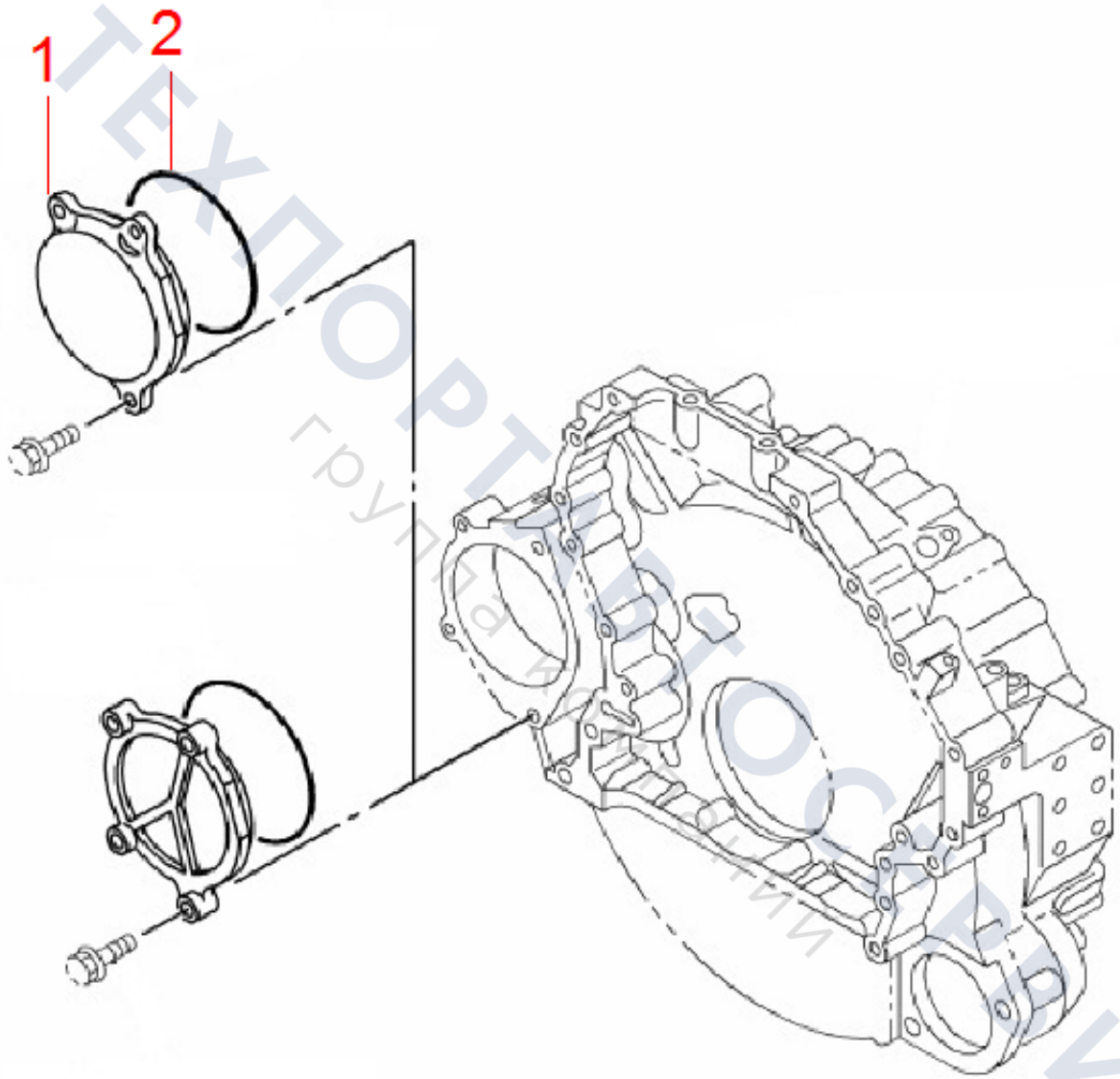
1
2

Group 30

Harness

ТЕХПОРТАВТОСЕРВИС
группа компаний

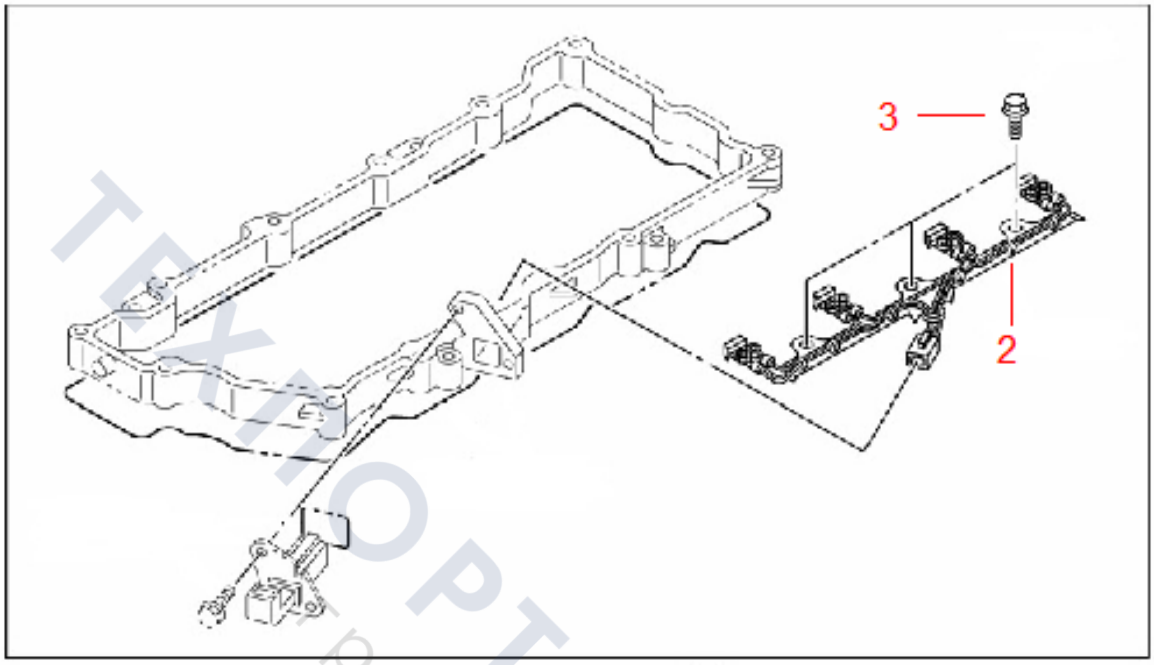

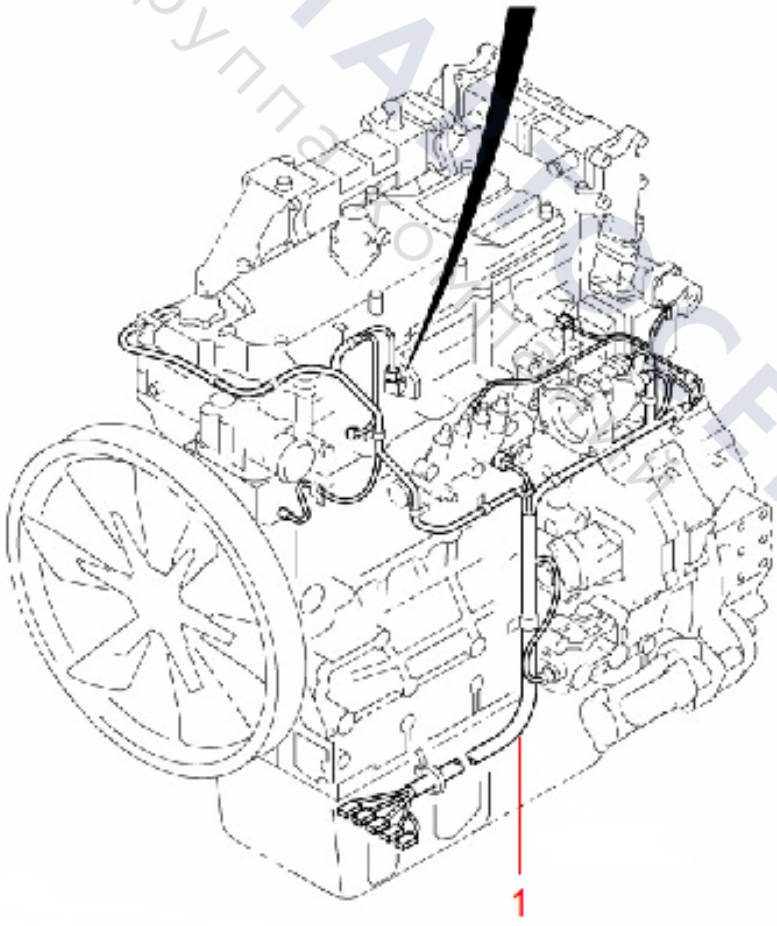

ТЕХПОРТАЛ СЕРВИС
группа компаний

Group 31

Flywheel Case Accessory

ТЕХНОПАВТОСЕРВИС
Группа компаний

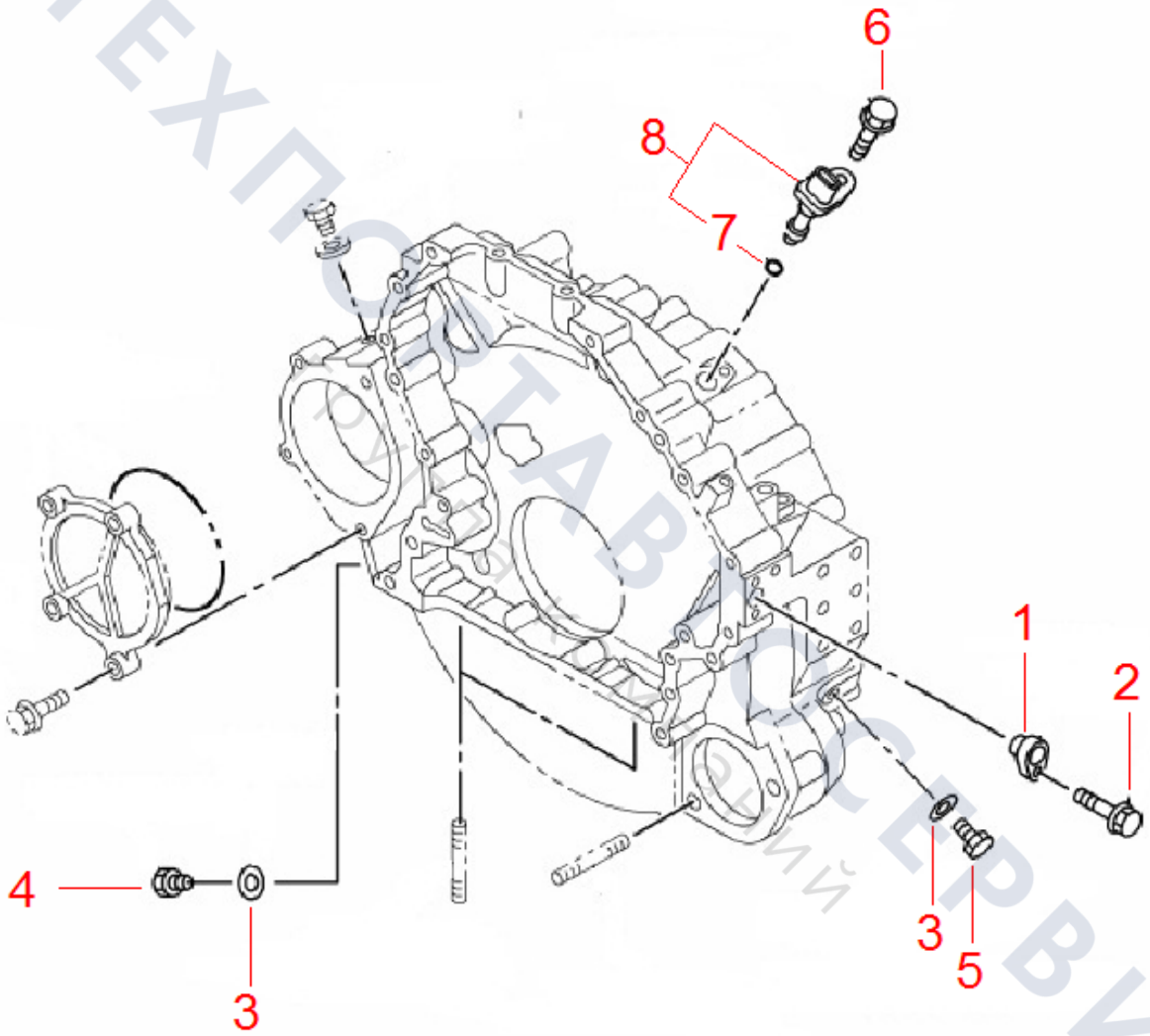
6
8
7
1
2
4
3
3
5