SANY®

Engine Manual

Excavator SY65W

ТЕХНОРТАВТОСЕРВИС
группа компаний

SANY HEAVY MACHINERY LIMITED

A810201021318 Switch Valve Assembly

Page header with PART NO., and DESCRIPTION

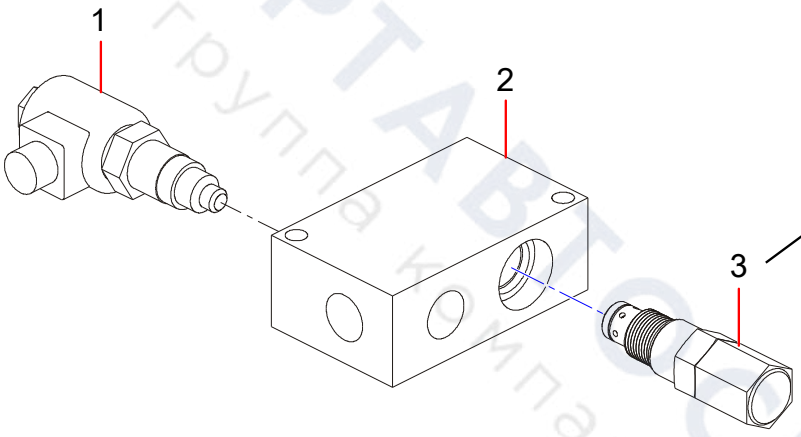

Line-art illustration with callout numbers

Page footer with machine model, chapter title, page number

SY485H

Hydraulic System 3-5

ТЕХПОРТАВТОСЕРВИС
группа компаний

Table of Contents

Group 1 Engine **1-1**
60337533 Engine 1-2

Group 2 Crankcase **2-1**
61008550 Crankcase 2-2

Group 3 Oil Pan **3-1**
61008551 Oil Pan 3-2

Group 4 Oil Gauge & Engine Oil Dipstick Guide Tube **4-1**
61008552 Oil Gauge & Engine Oil Dipstick Guide Tube 4-2

Group 5 Oil Cylinder Head **5-1**
61008553 Oil Cylinder Head 5-2

Group 6 Air Intake/Exhaust Valve **6-1**
61008556 Air Intake/Exhaust Valve 6-2

Group 7 Rocker Arm Shaft **7-1**
61008560 Rocker Arm Shaft 7-2

Group 8 Top Cover **8-1**
61008561 Top Cover 8-2

Group 9 Front Cover **9-1**
61008563 Front Cover 9-2

Group 10 Piston/Crankshaft **10-1**
61008564 Piston/Crankshaft 10-2

Group 11 Camshaft & Intermediate Gear Shaft **11-1**
61008576 Camshaft & Intermediate Gear Shaft 11-2

Group 12 Flywheel **12-1**
61008577 Flywheel 12-2

Group 13 Injection Pump Assembly **13-1**
61008581 Injection Pump Assembly 13-2

ТЕХАВТОСЕРВИС
Группа компаний

Group 14 Injection Pump Housing 14-1
61008822 Injection Pump Housing 14-2

Group 15 Injection Pump 15-1
61008823 Injection Pump 15-2

Group 16 Fuel Pump Cover 16-1
61008825 Fuel Pump Cover 16-2

Group 17 Fuel Camshaft 17-1
61008826 Fuel Camshaft 17-2

Group 18 Governor 18-1
61008827 Governor 18-2

Group 19 Fork Lever (Governor) 19-1
61008828 Fork Lever (Governor) 19-2

Group 20 Limit Adjusting Bolt 20-1
61008831 Limit Adjusting Bolt 20-2

Group 21 Fuel Pipeline 21-1
61008838 Fuel Pipeline 21-2

Group 22 Nozzle Base 22-1
61008839 Nozzle Base 22-2

Group 23 Fuel Injection Pipe 23-1
61008841 Fuel Injection Pipe 23-2

Group 24 Fuel Pump (Electrical) 24-1
61008842 Fuel Pump (Electrical) 24-2

Group 25 Alternator 25-1
61008843 Alternator 25-2

Group 26 Alternator (Component) 26-1
61008844 Alternator (Component) 26-2

Group 27 Starter 27-1
61008846 Starter 27-2

Group 28 Starter (Component) 28-1
61008847 Starter (Component) 28-2

ТЕКСТОРТАВТОСЕРВИС
Группа компаний

Group 29 Shutdown Solenoid Valve 29-1
61008848 Shutdown Solenoid Valve 29-2

Group 30 Engine Oil Switch 30-1
61008850 Engine Oil Switch 30-2

Group 31 Water Inlet & Outlet Flange 31-1
61008851 Water Inlet & Outlet Flange 31-2

Group 32 Water Pump 32-1
61008854 Water Pump 32-2

Group 33 Cooling Fan 33-1
61008855 Cooling Fan 33-2

Group 34 Air Intake Manifold 34-1
61008856 Air Intake Manifold 34-2

Group 35 Exhaust Manifold 35-1
61008857 Exhaust Manifold 35-2

Group 36 Egr Valve 36-1
61008859 Egr Valve 36-2

Group 37 Egr Radiator 37-1
61008861 Egr Radiator 37-2

Group 38 Turbocharger 38-1
61008862 Turbocharger 38-2

Group 39 Oil Pipe (Turbocharger) 39-1
61008864 Oil Pipe (Turbocharger) 39-2

Group 40 Engine Oil Cooler 40-1
61008865 Engine Oil Cooler 40-2

Group 41 Electric Heating Lamp 41-1
61008866 Electric Heating Lamp 41-2

Group 42 Electric Control Unit 42-1
61008867 Electric Control Unit 42-2

Group 43 Engine Accessories 43-1
61008868 Engine Accessories 43-2

ТЕХАВТОСЕРВИС
Ремонтная компания

Group 44 Instructions For Use 44-1
61008869 Instructions For Use 44-2

Group 45 Upper Gasket Kit 45-1
61008870 Upper Gasket Kit 45-2
60354231 Upper Gasket Kit 45-4

Group 46 Lower Gasket Kit [Optional] 46-1
61008871 Lower Gasket Kit [Optional] 46-2
60354233 Lower Gasket Kit 46-4

ТЕХПОРТАВТОСЕРВИС
группа компаний

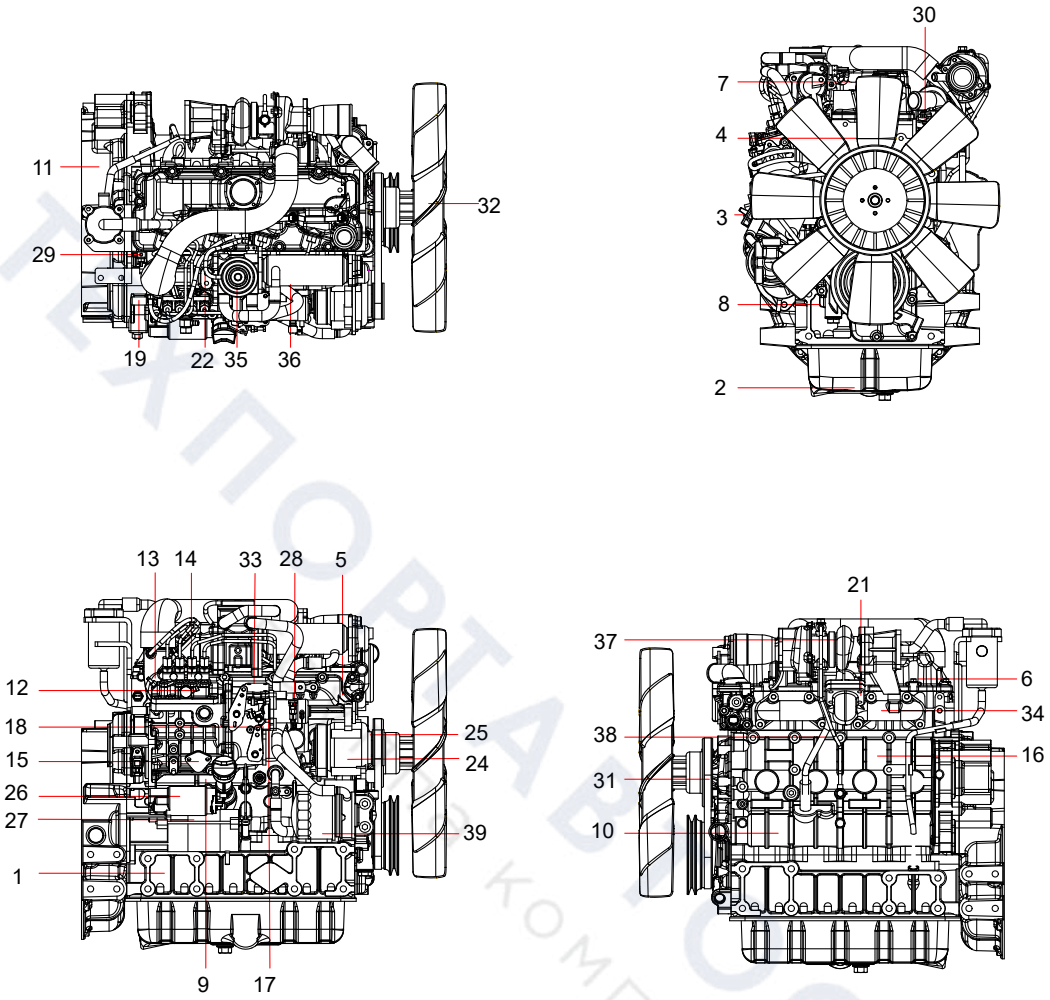

ТЕХПОСТАВКА СЕРВИС компаний

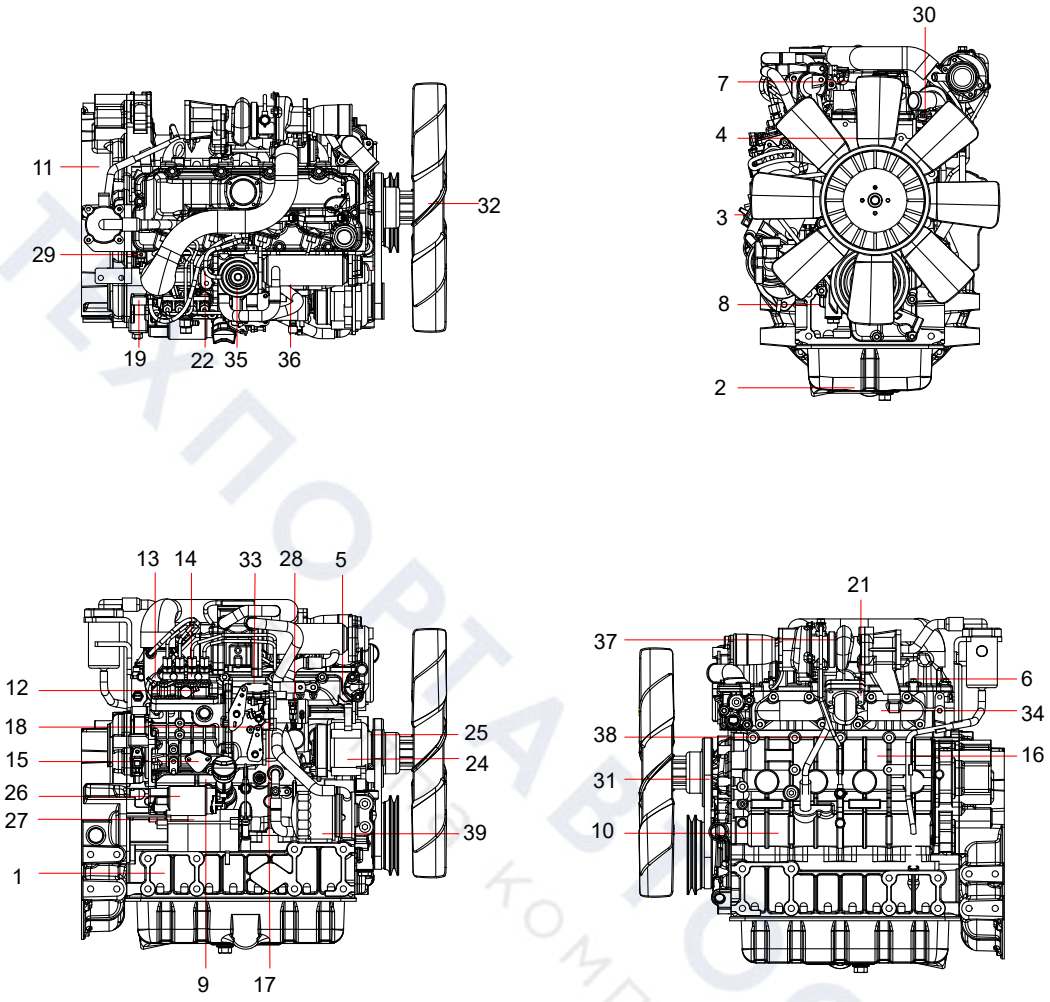

ТЕХПОСТАВОСЕРВИС компаний

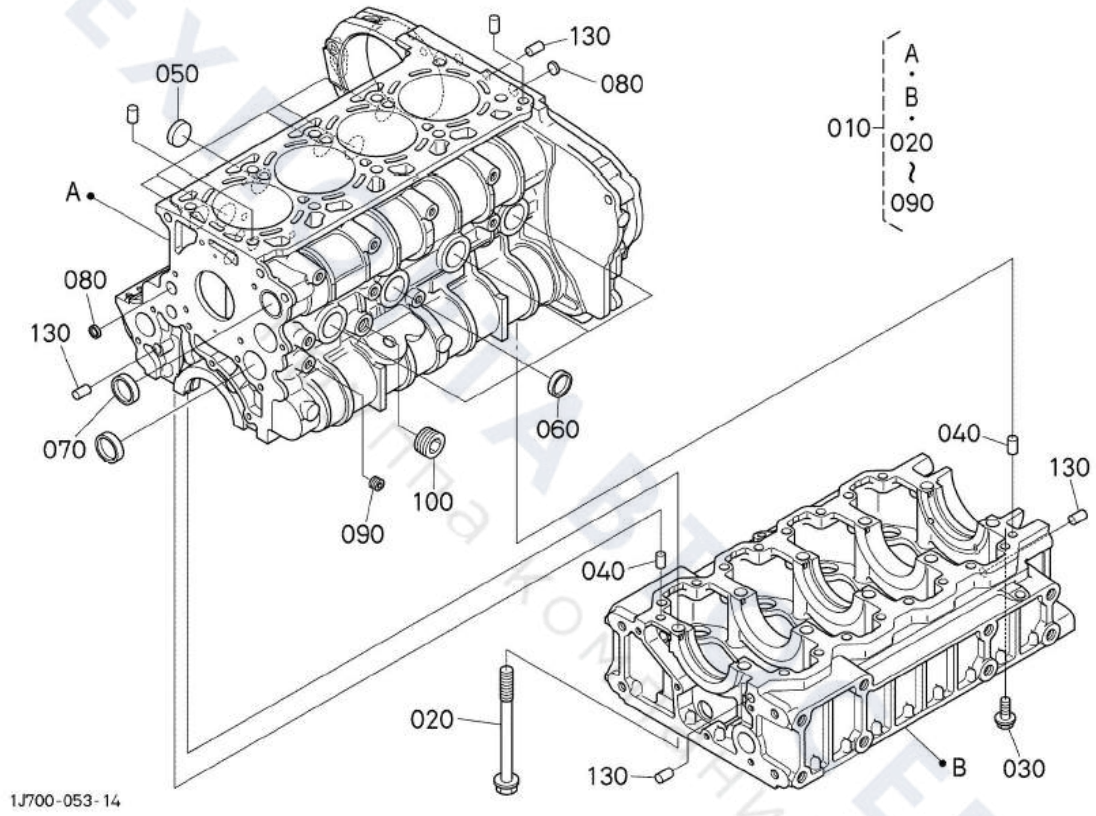
130
050
080
A
B
010
020
090
080
130
070
060
040
130
100
090
040
020
130
B
030
1J700-053-14

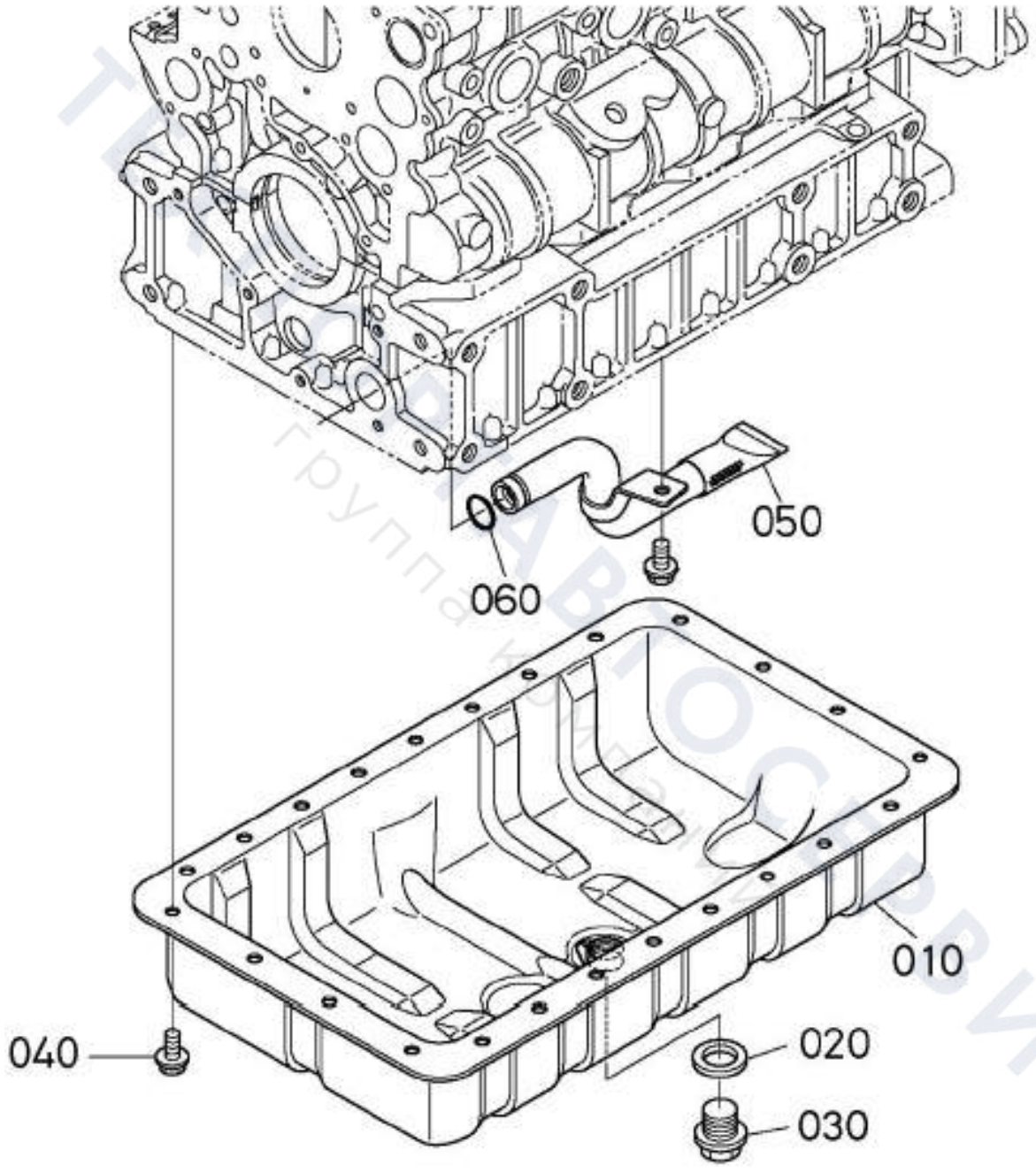
050
060
010
040
020
030

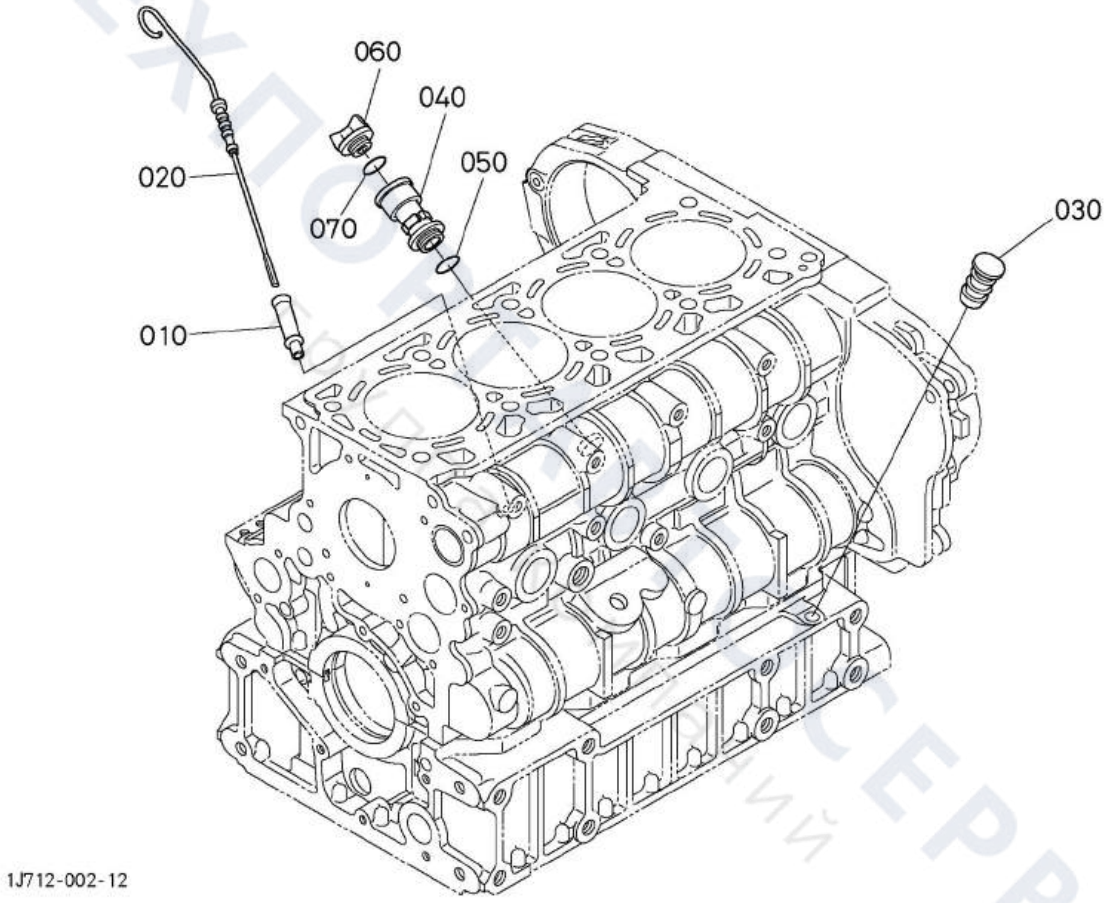
060
040
050
020
070
030
010
1J712-002-12

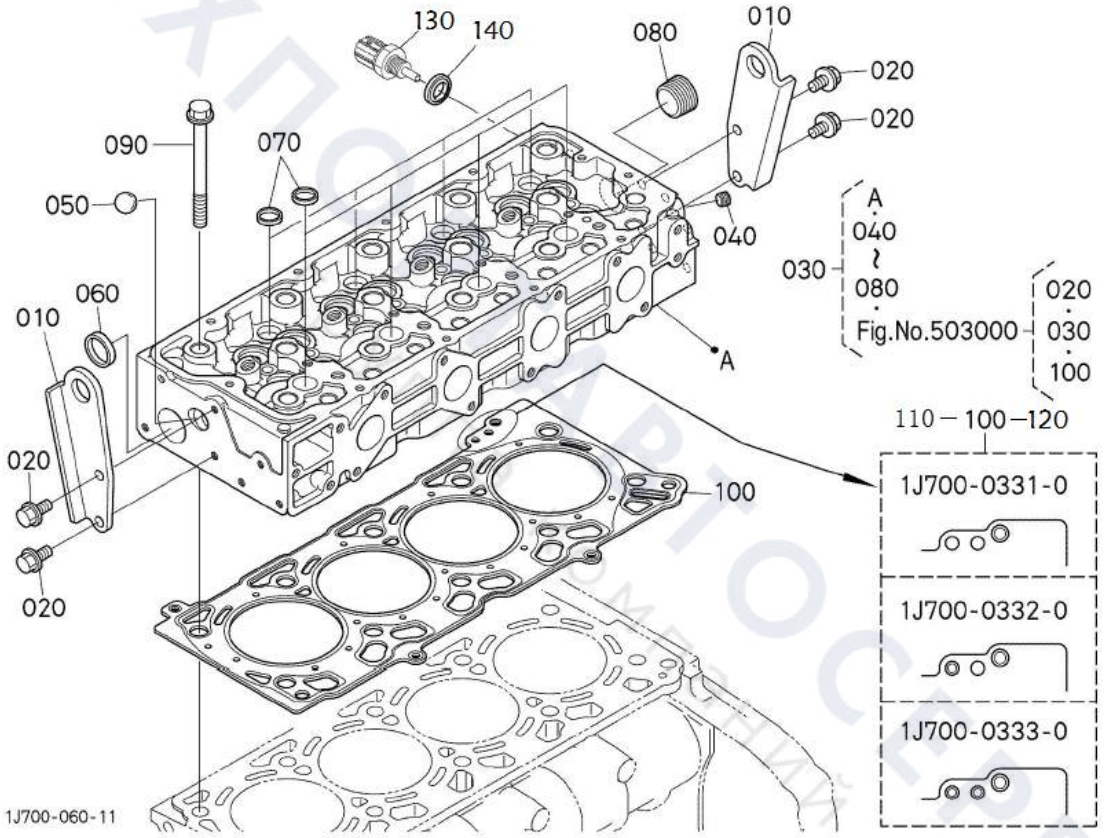
130
140
080
010
020
020
090
070
050
040
A
040
~
080
030
Fig.No.503000
020
030
100
060
010
A
110 — 100 — 120
020
100
1J700-0331-0
1J700-0332-0
1J700-0333-0
020
1J700-060-11

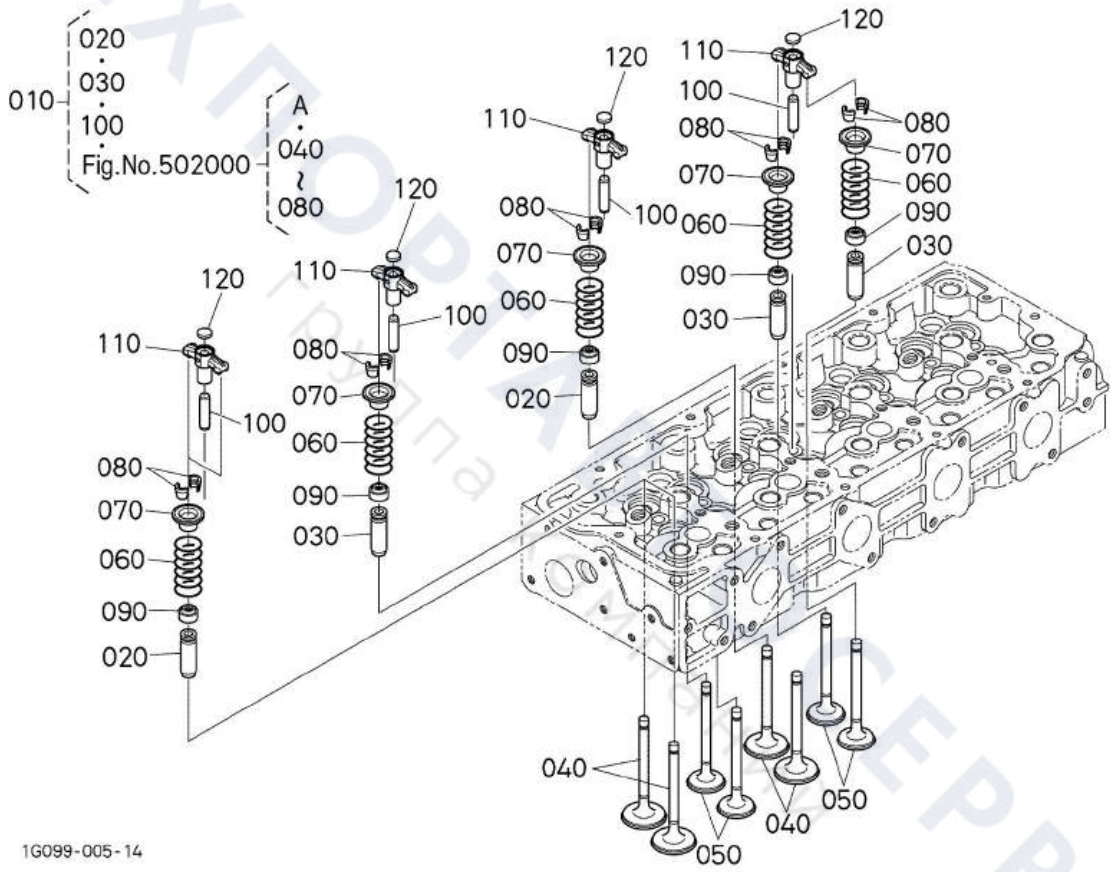
010
020
030
100
Fig.No.502000
A
040
~
080
120
110
100
080
070
060
090
030
020
040
050
1G099-005-14

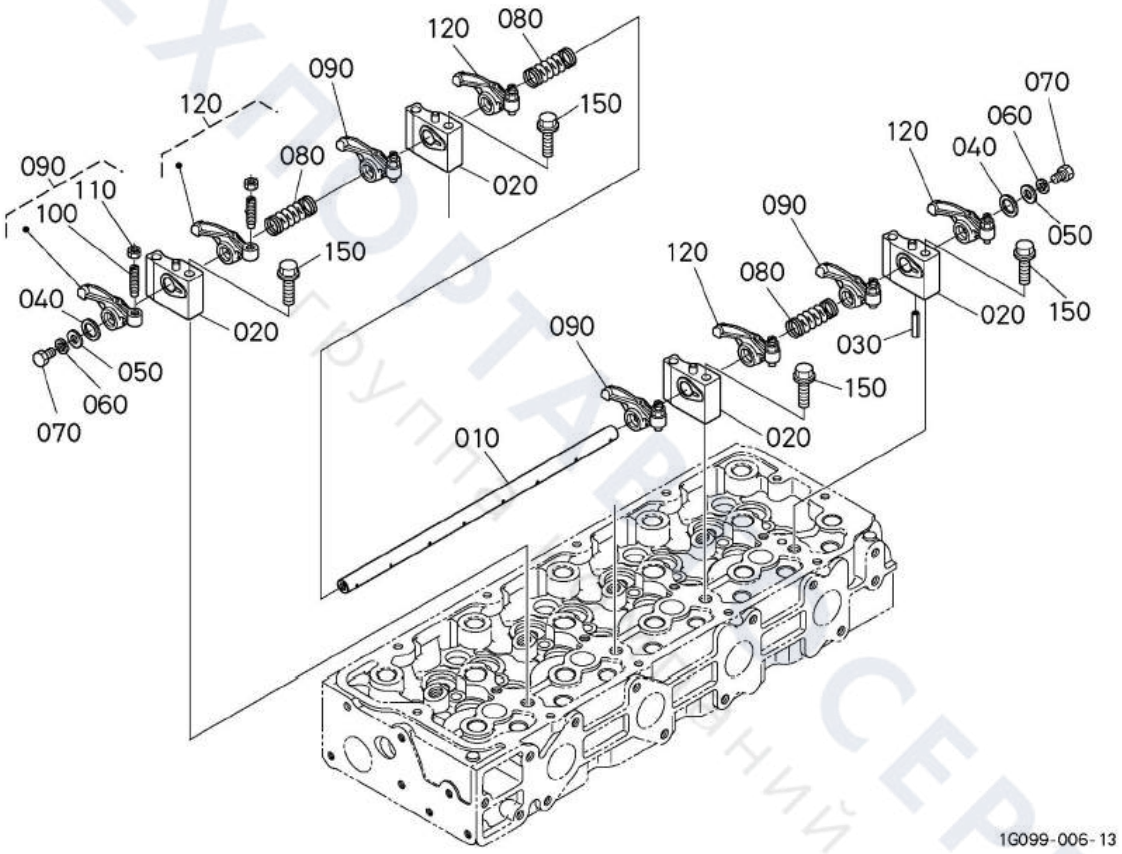

ТЕХПОРТАРЕНТ СЕРВИС
Группа компаний

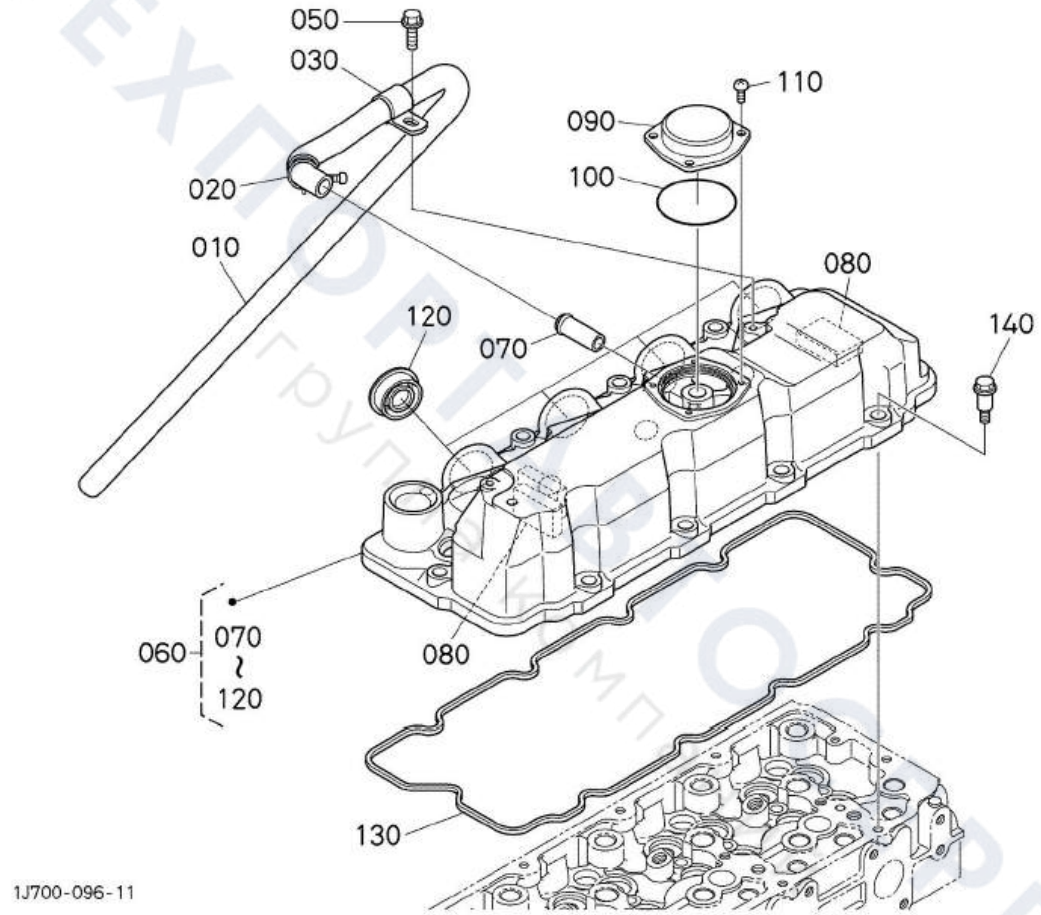
050
030
110
090
100
020
010
080
120
070
140
060
070
~
120
080
130
1J700-096-11

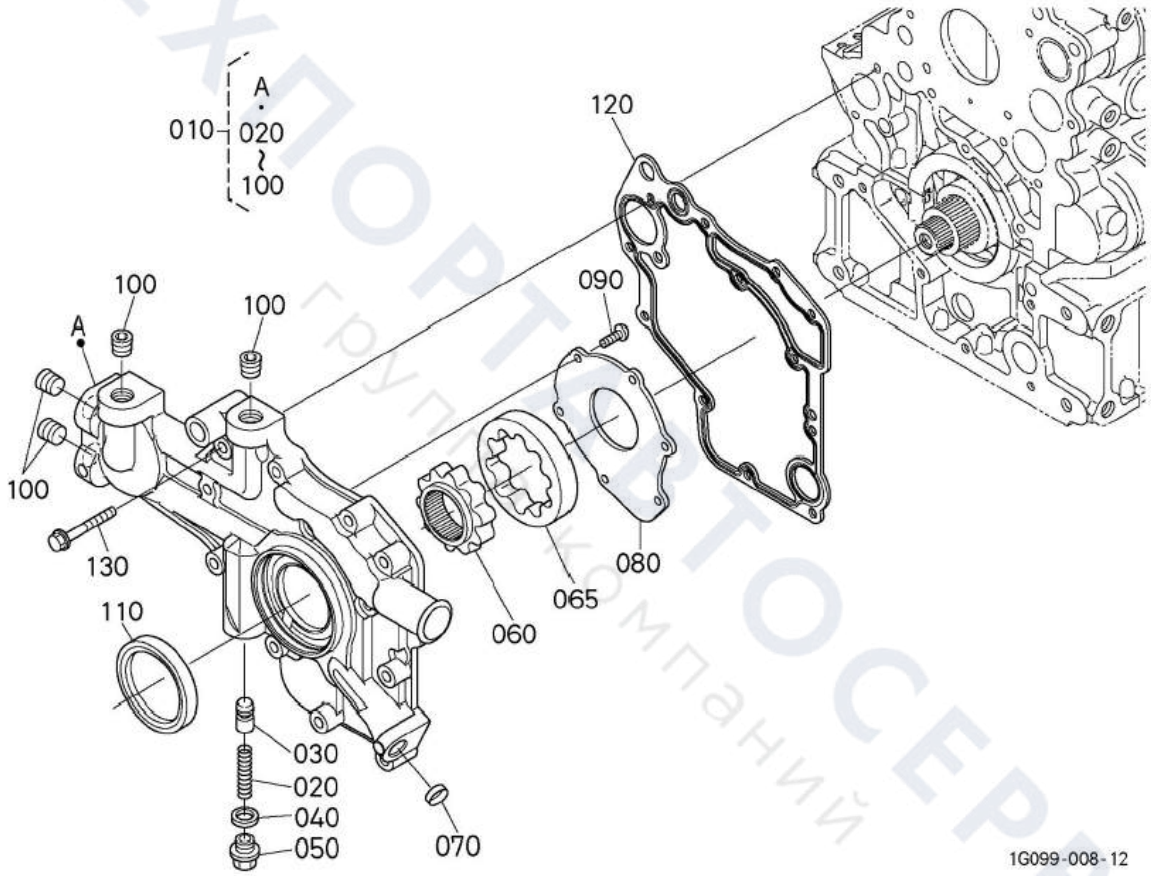
A
010
020
100
120
100
100
A
090
100
130
110
080
065
060
030
020
040
050
070
1G099-008-12

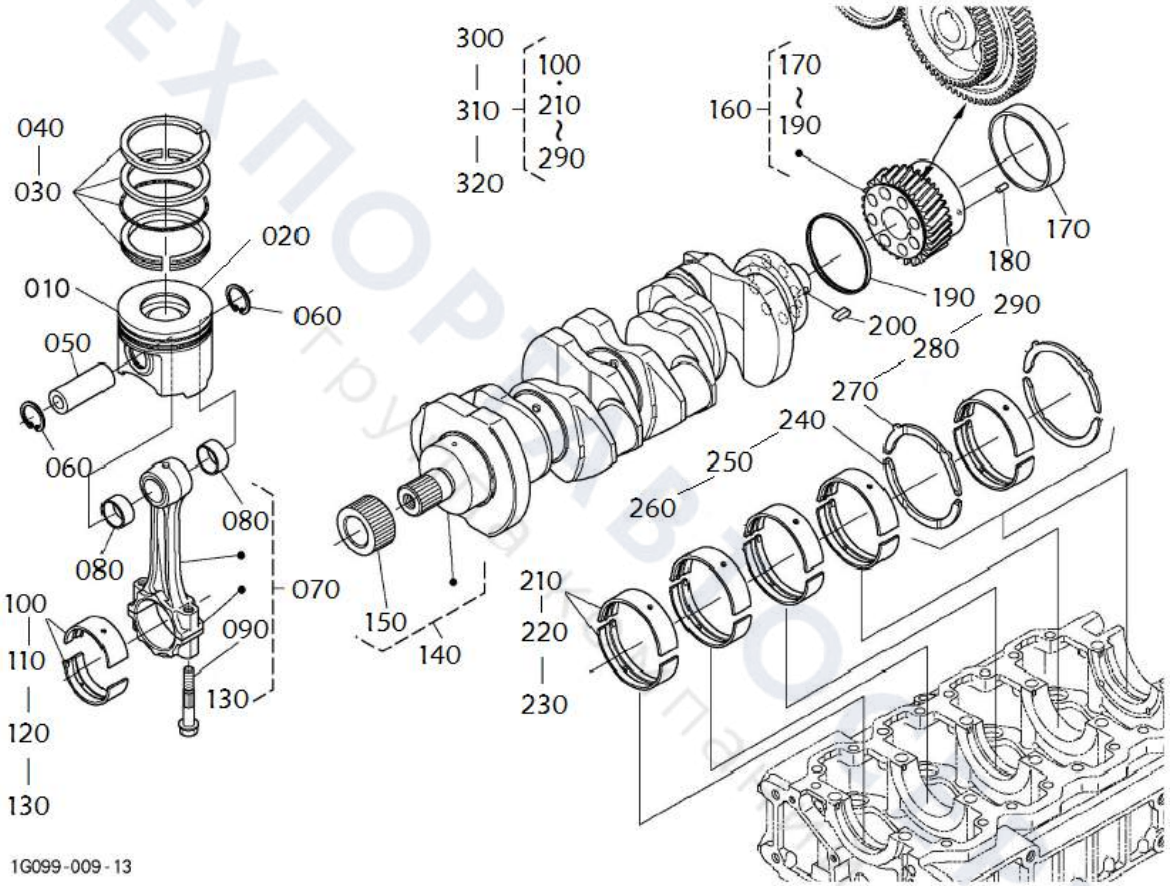
300
310
320
100
210
290
160
170
190
040
030
020
010
060
050
060
080
080
070
100
110
120
130
090
130
150
140
210
220
230
170
180
190
200
290
280
270
240
250
260
1G099-009-13

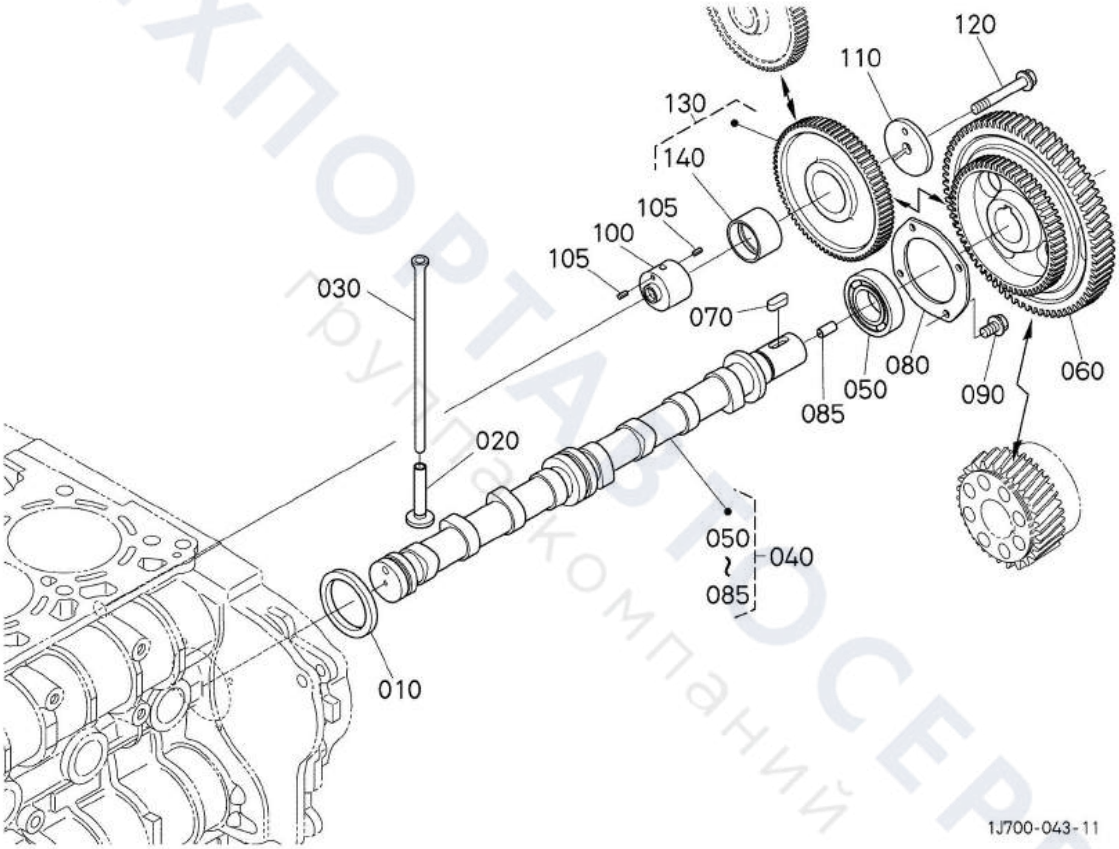

ТЕХПОРТАВТОСЕРВИС
Группа компаний

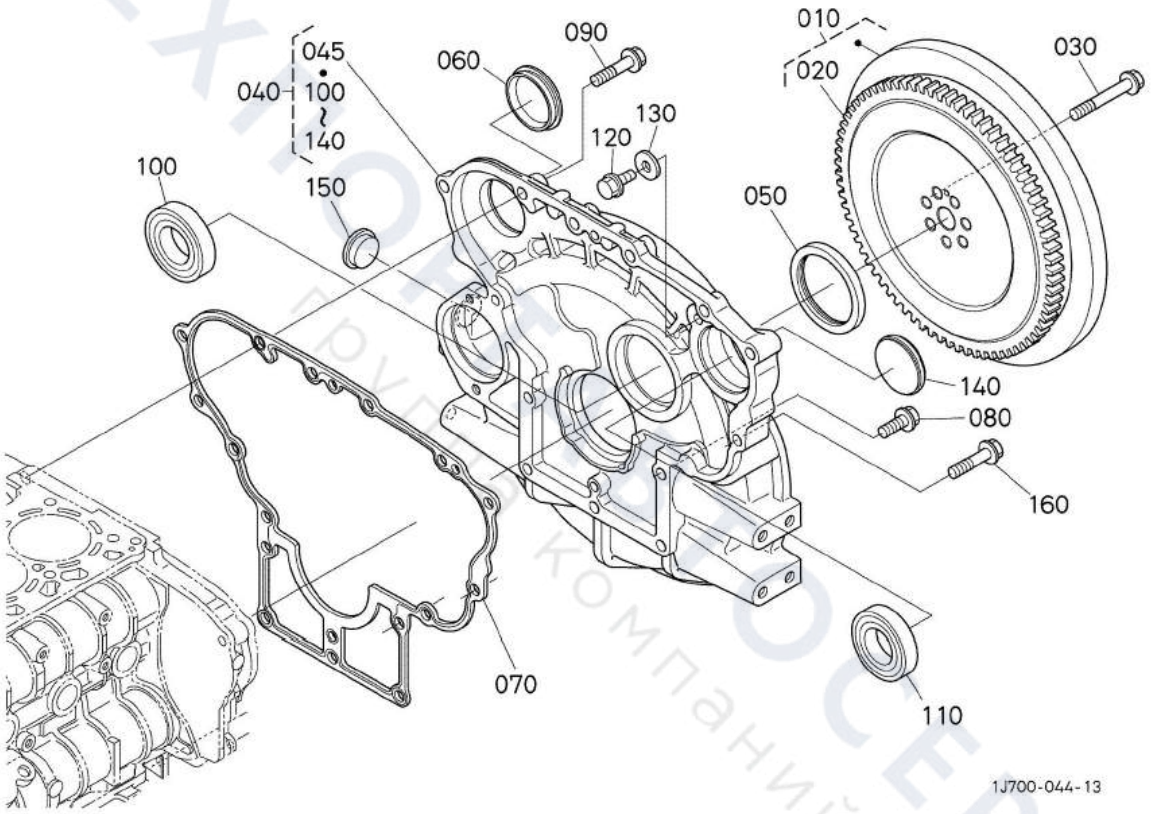
010
020
030
090
060
045
040
100
140
130
120
100
150
050
140
080
160
070
110
1J700-044-13

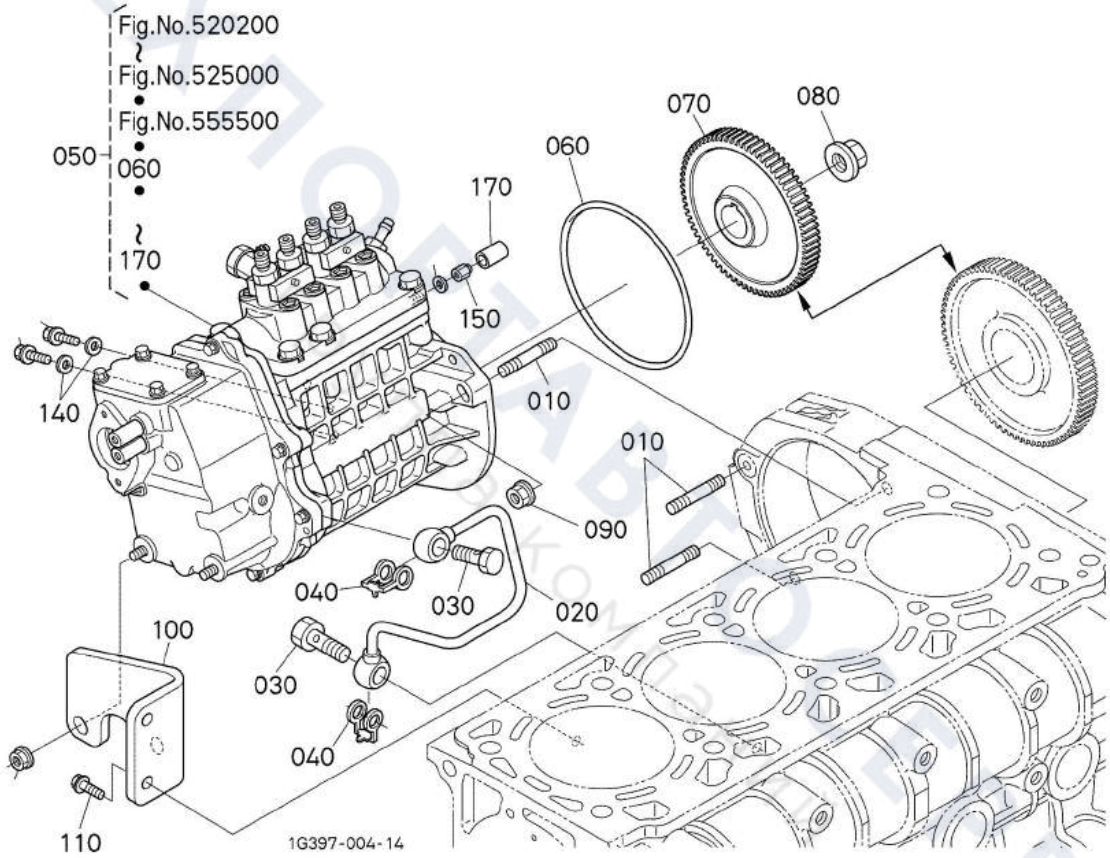
Fig.No.520200
Fig.No.525000
Fig.No.555500
050
060
170
070
080
060
170
150
010
140
010
090
040
030
020
100
030
040
110
1G397-004-14

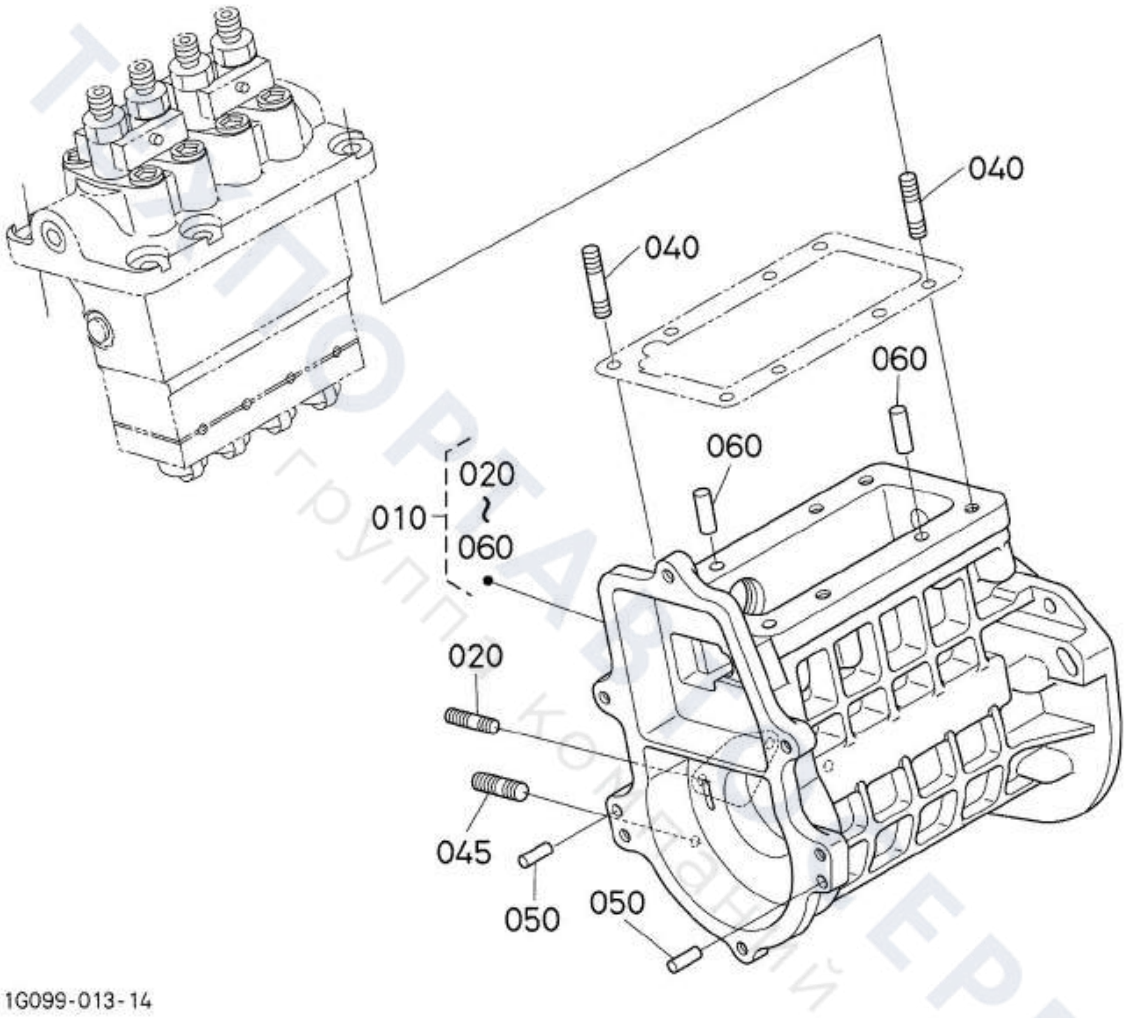
040
040
060
060
020
010
060
020
045
050
050
1G099-013-14

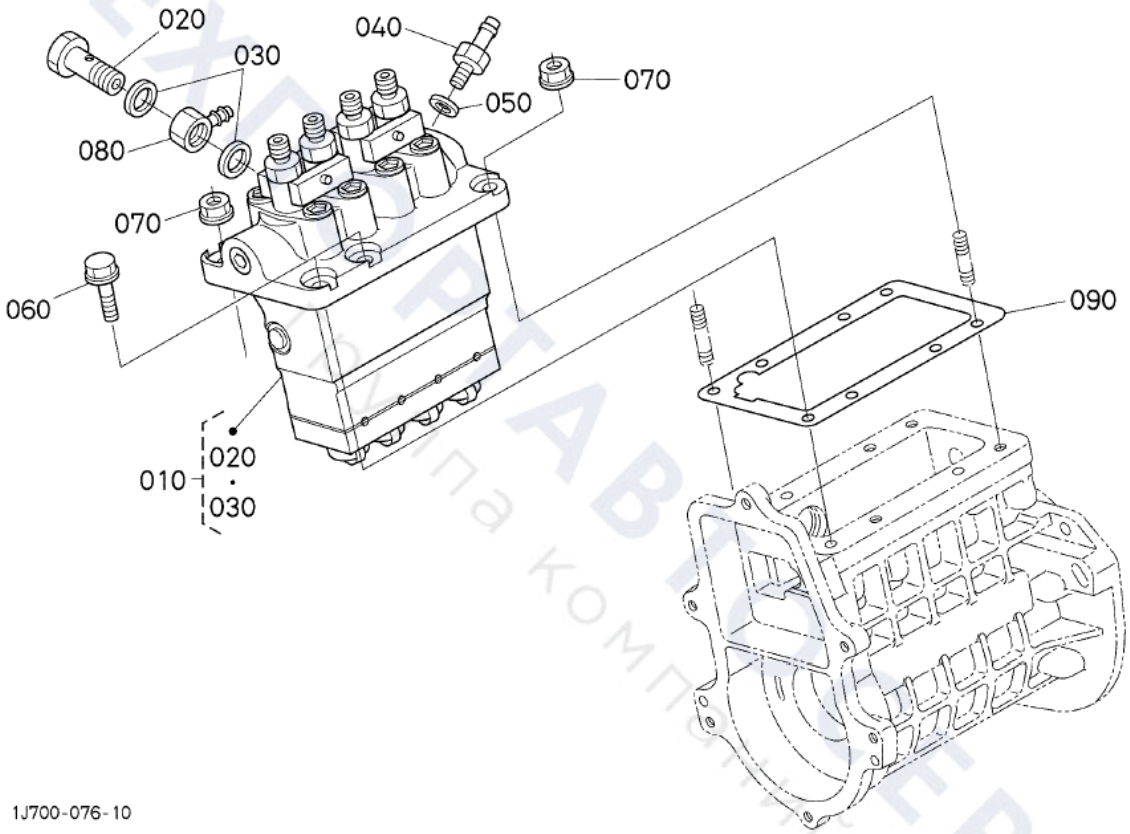

ТЕХПОСТАВКА СЕРВИС
Группа компаний

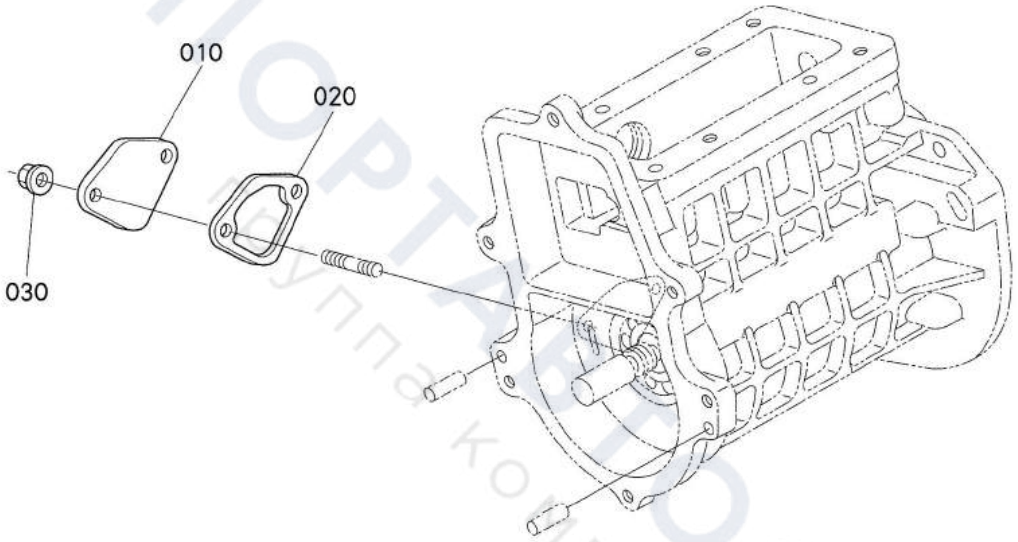

1G399-037-10

ТЕХПОРТАЛ СЕРВИС
группа компаний

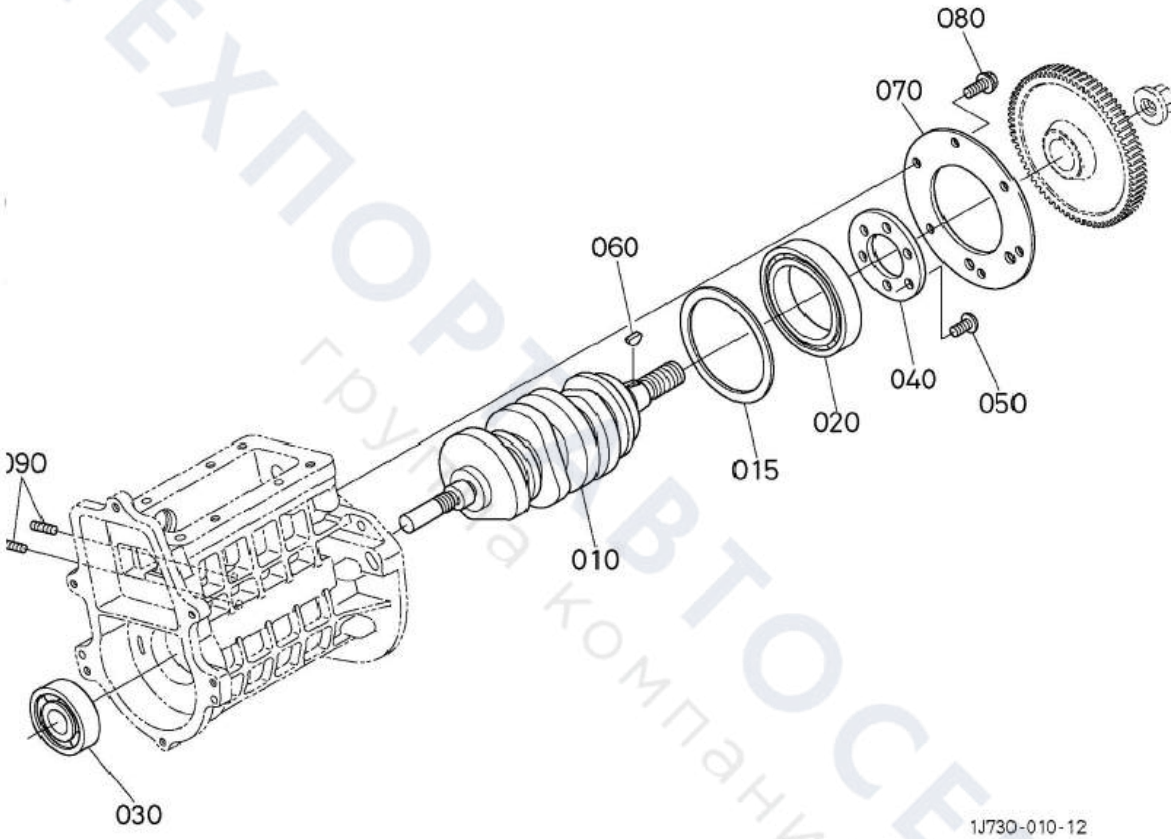

ТЕХПОРТАВТОСЕРВИС
группа компаний

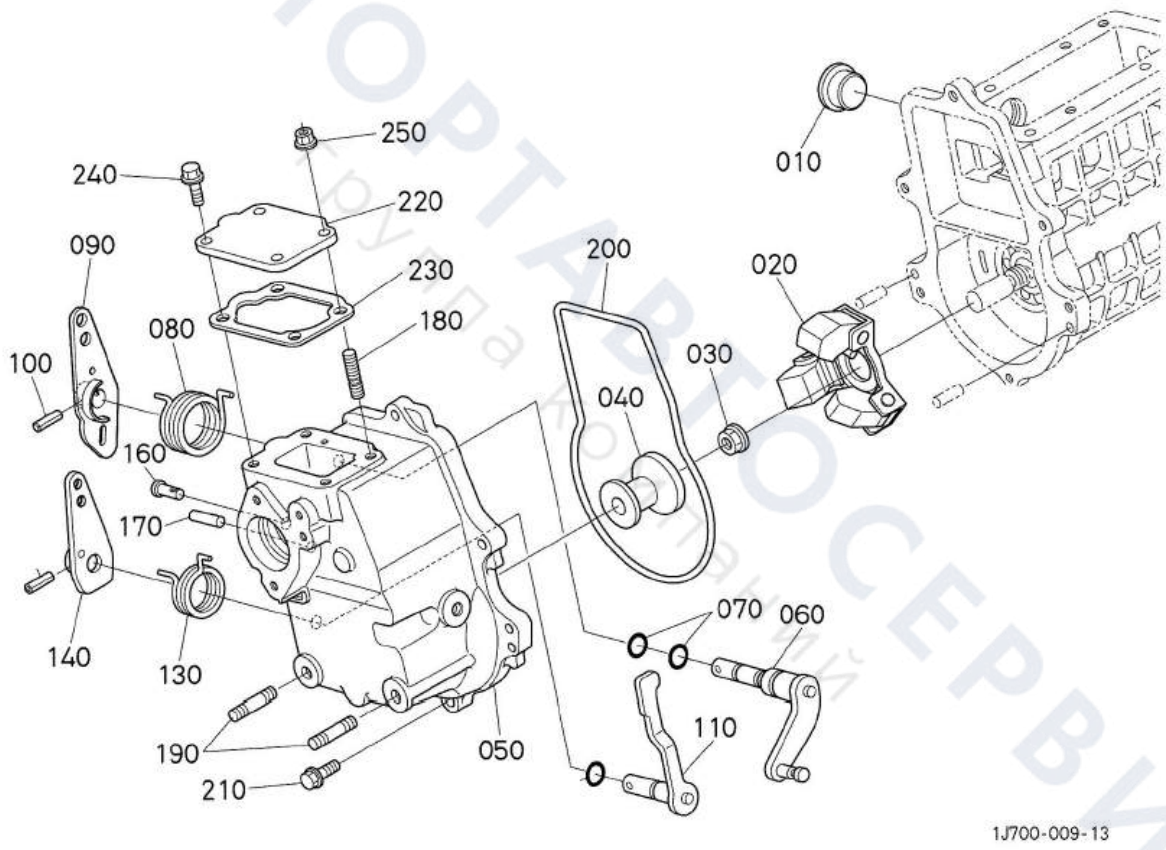

ТЕХПОРТАВТОСЕРВИС
Группа Компаний

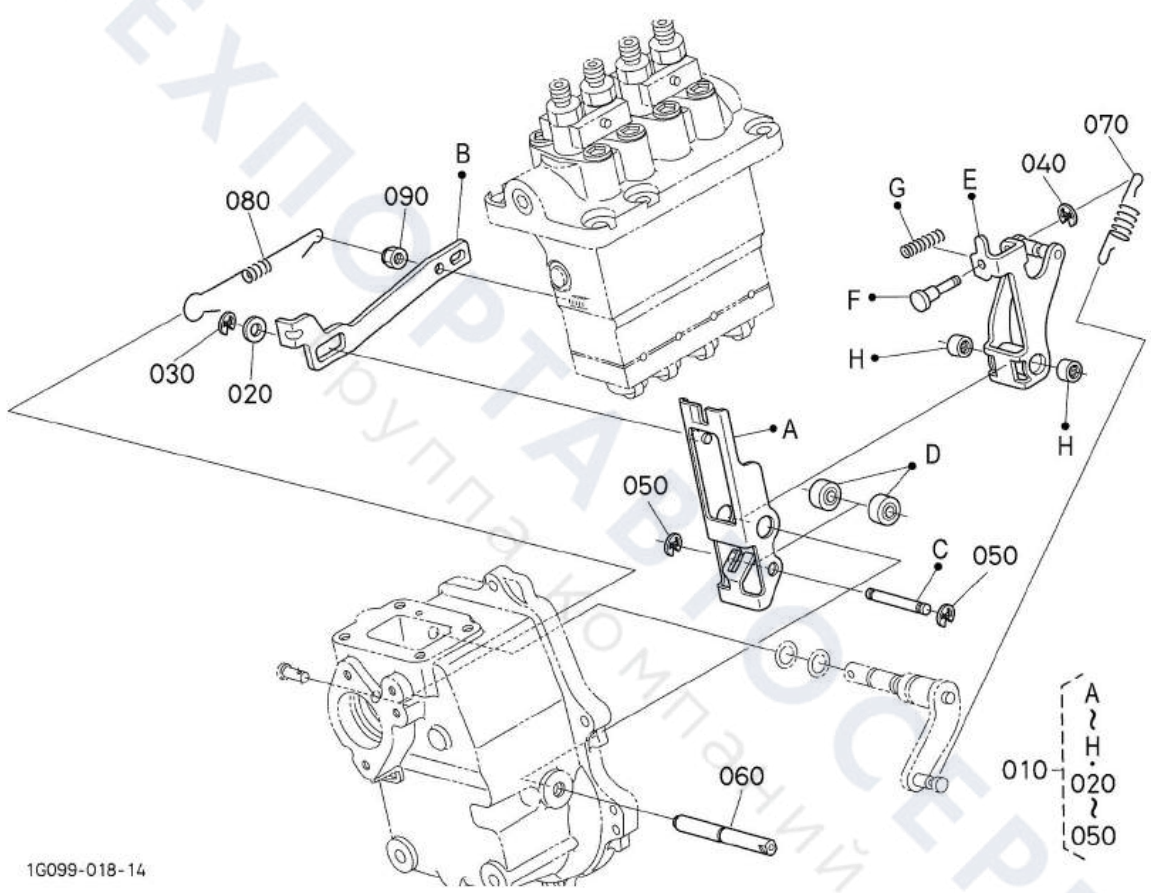

ТЕХПОРТАВТОСЕРВИС
группа компаний

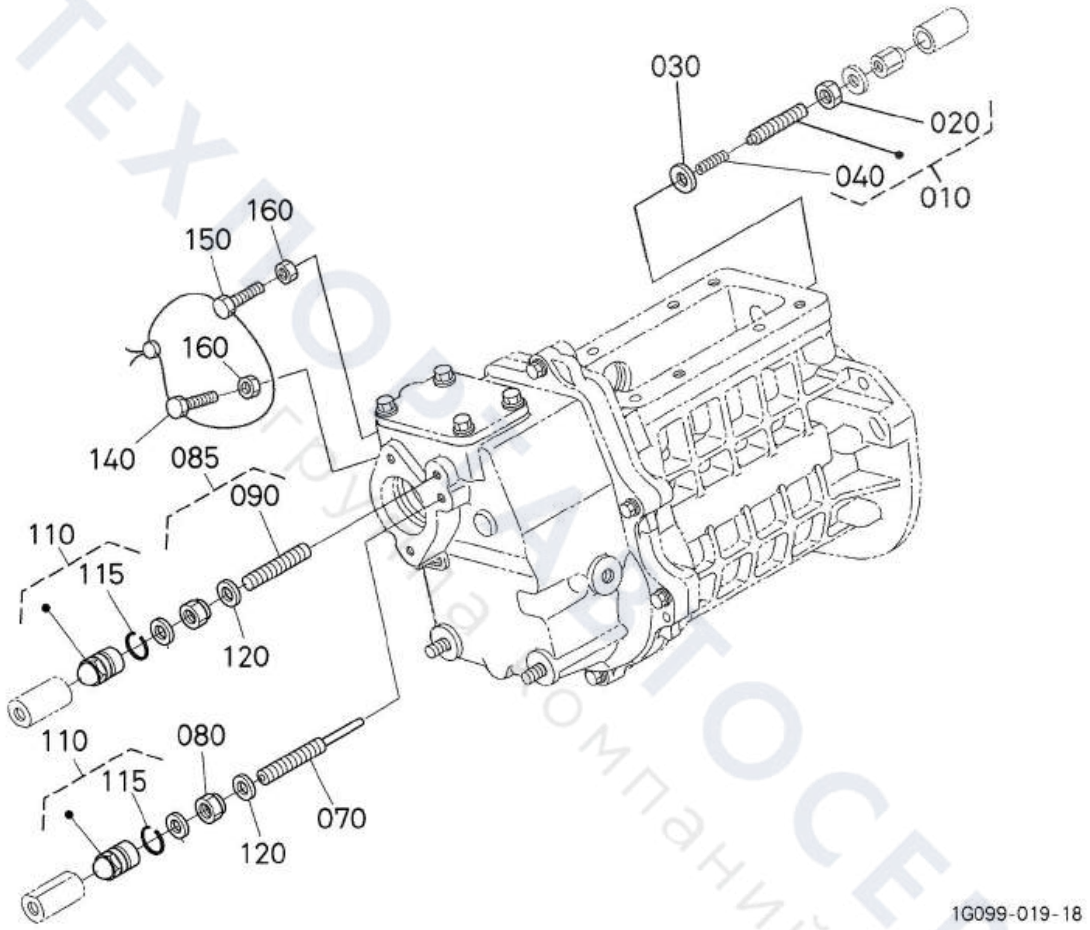
030
020
040
010
160
150
160
140
085
090
110
115
120
110
080
115
070
120
1G099-019-18

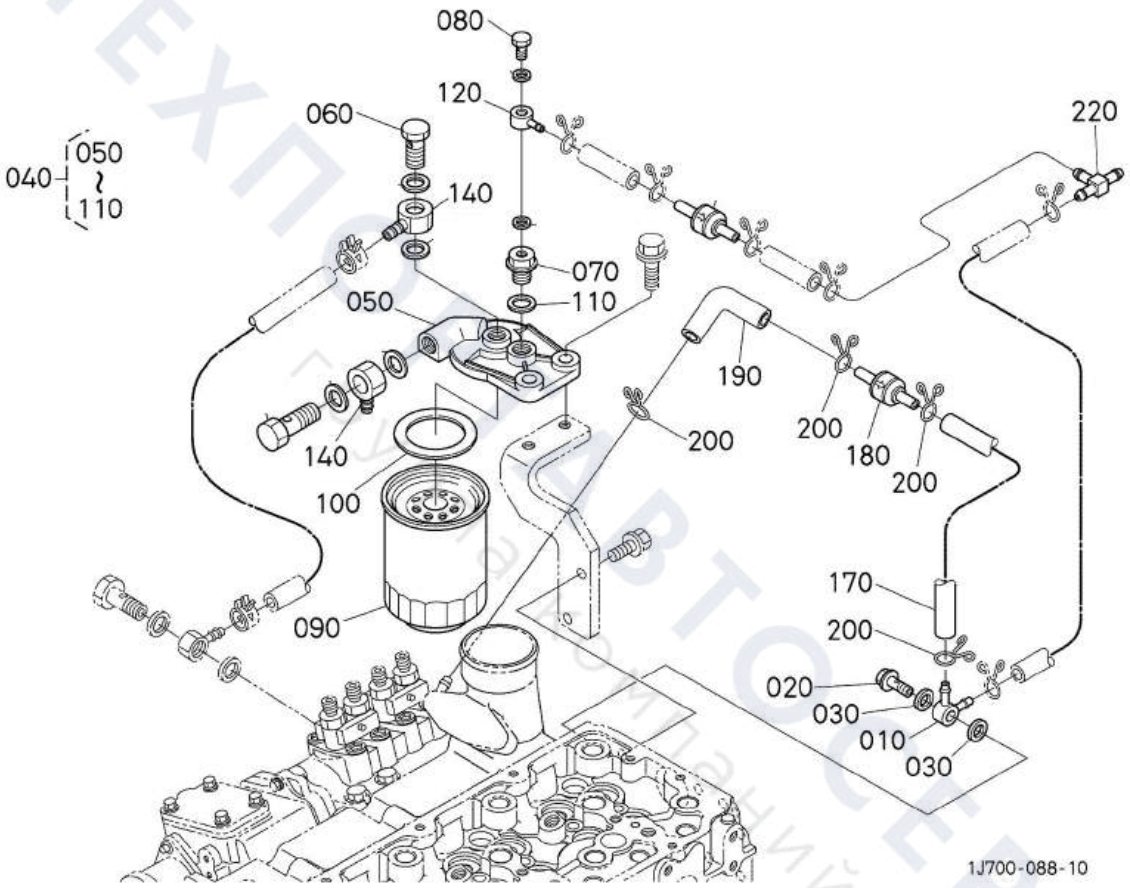
080
120
060
220
040
050
~
110
140
070
110
050
190
200
200
180
200
140
100
090
170
200
020
030
010
030
1J700-088-10

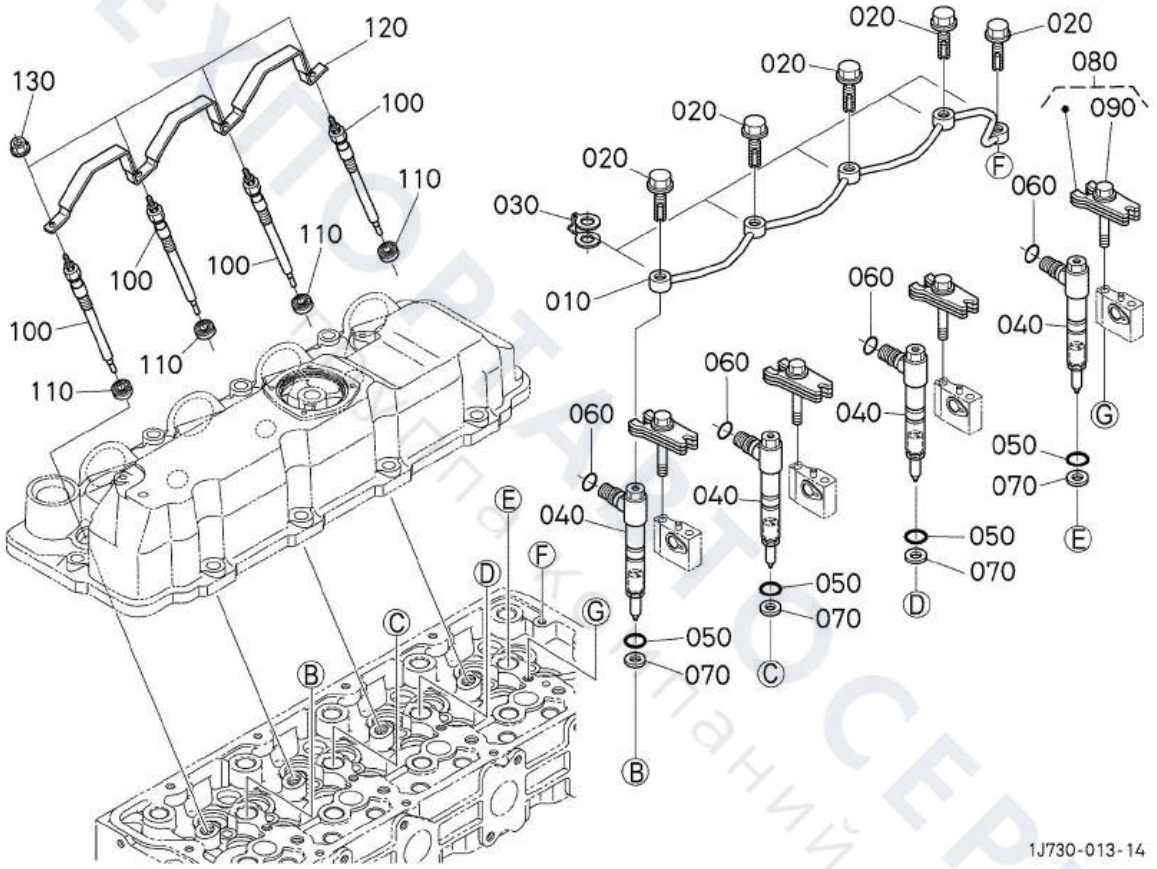
120
130
100
110
100
110
100
110
110
020
020
020
020
020
080
090
030
010
060
040
050
070
1J730-013-14

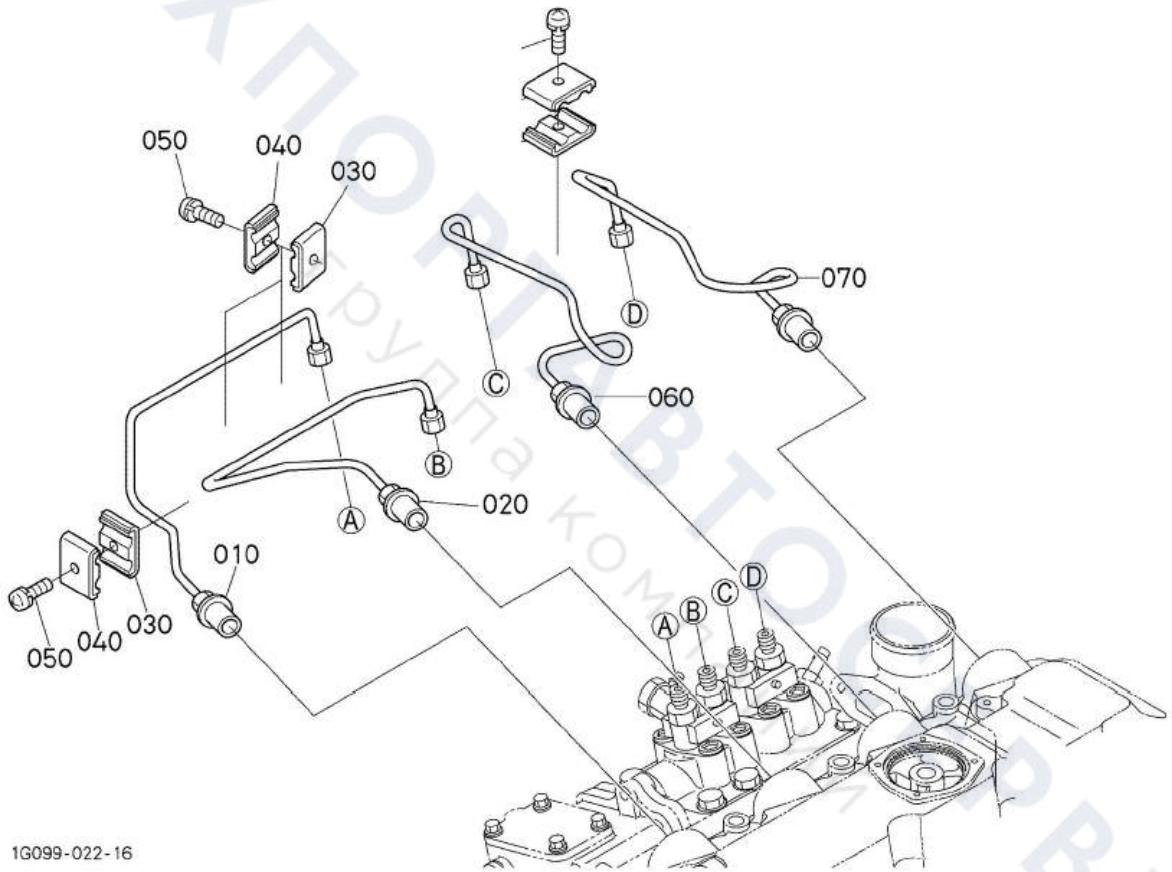
050
040
030
070
D
C
060
B
020
A
010
050
040
030
A
B
C
D
1G099-022-16

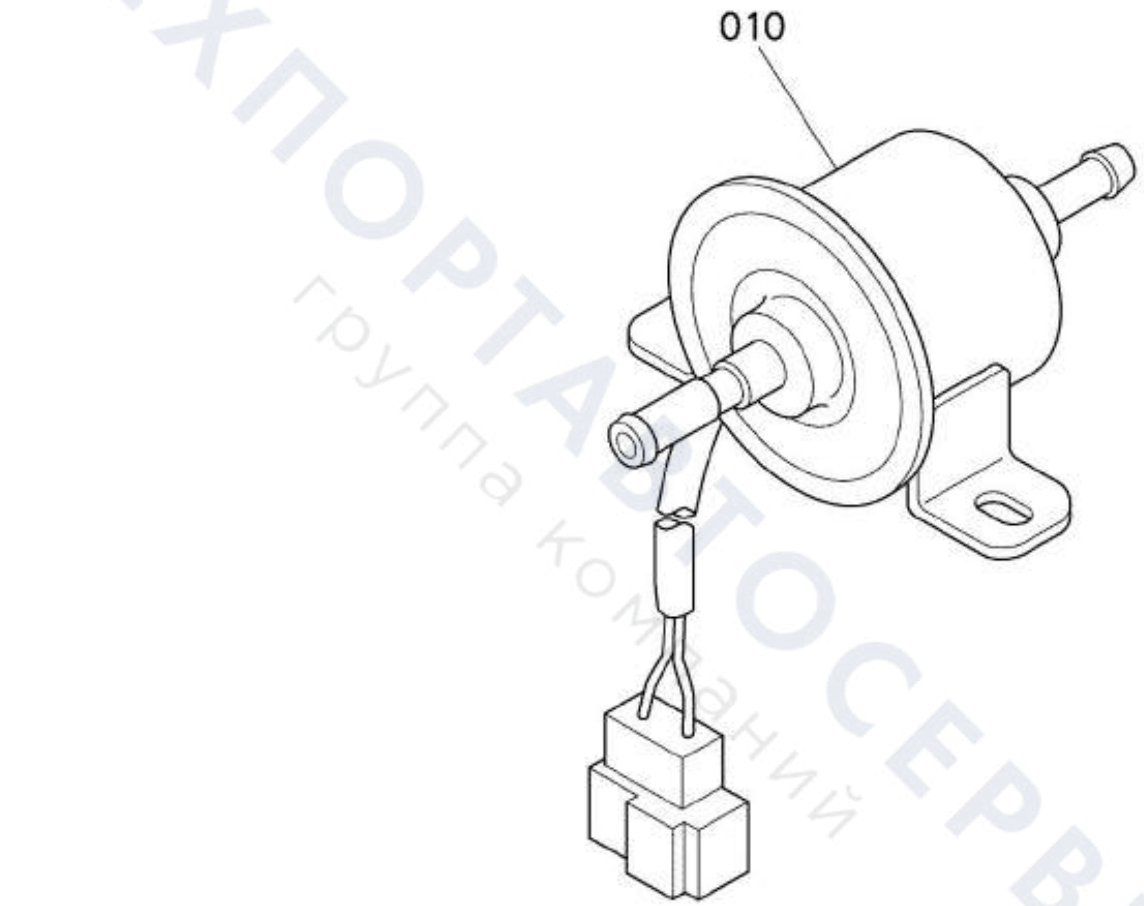

17553-014-22

ТЕХПОРТАВТОСЕРВИС
группа компаний

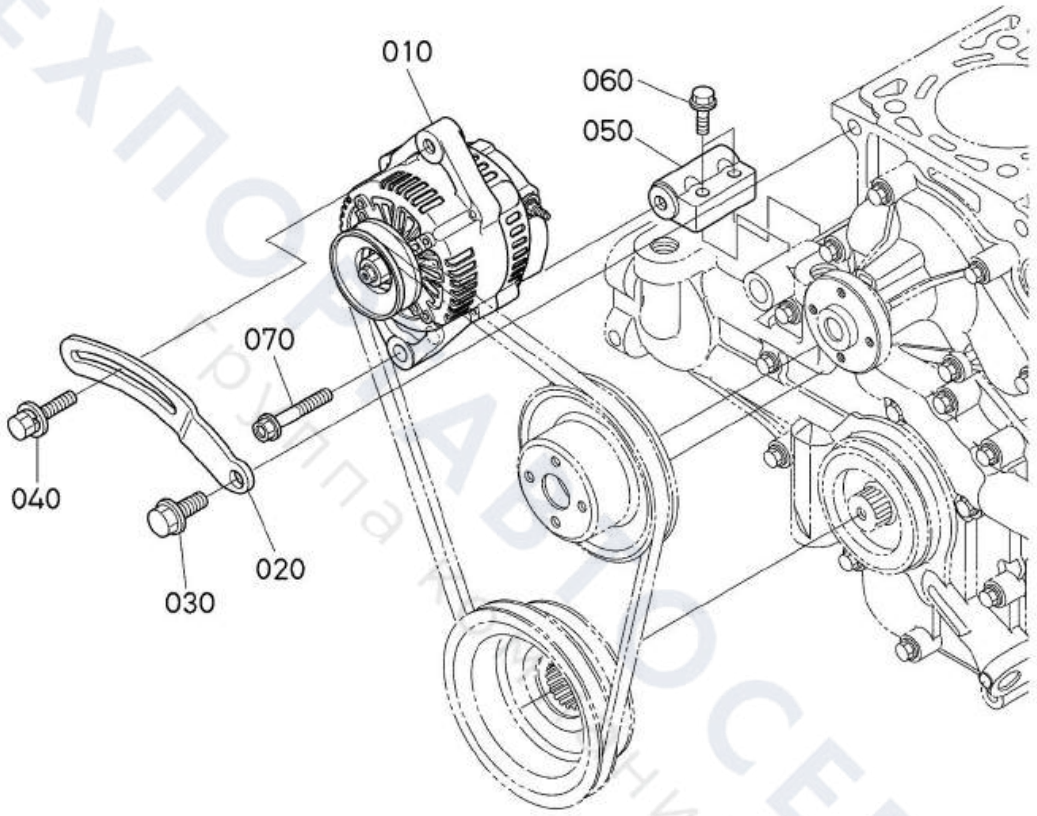

1J701-050-10

ТЕХПОСТАВТОСЕРВИС
Группа компаний

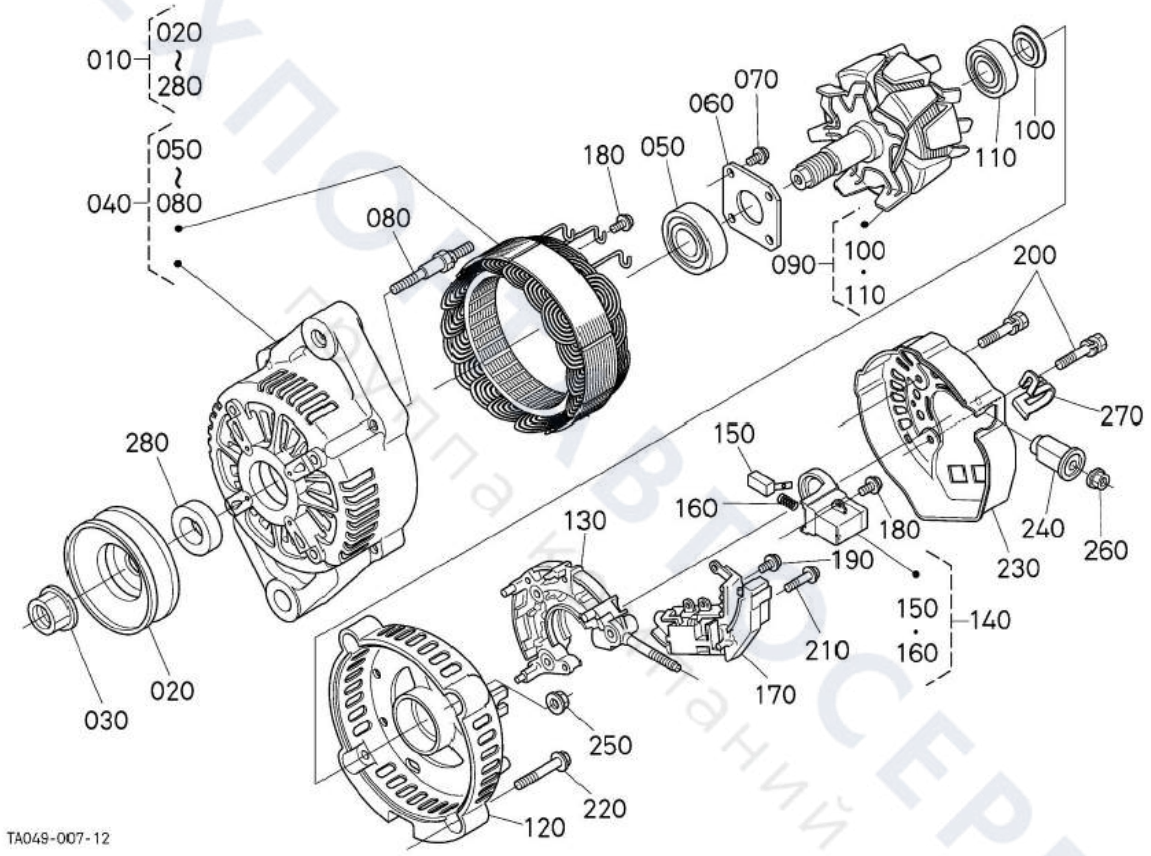

ТЕХПОЛИКАВТОСЕРВИС
группа компаний

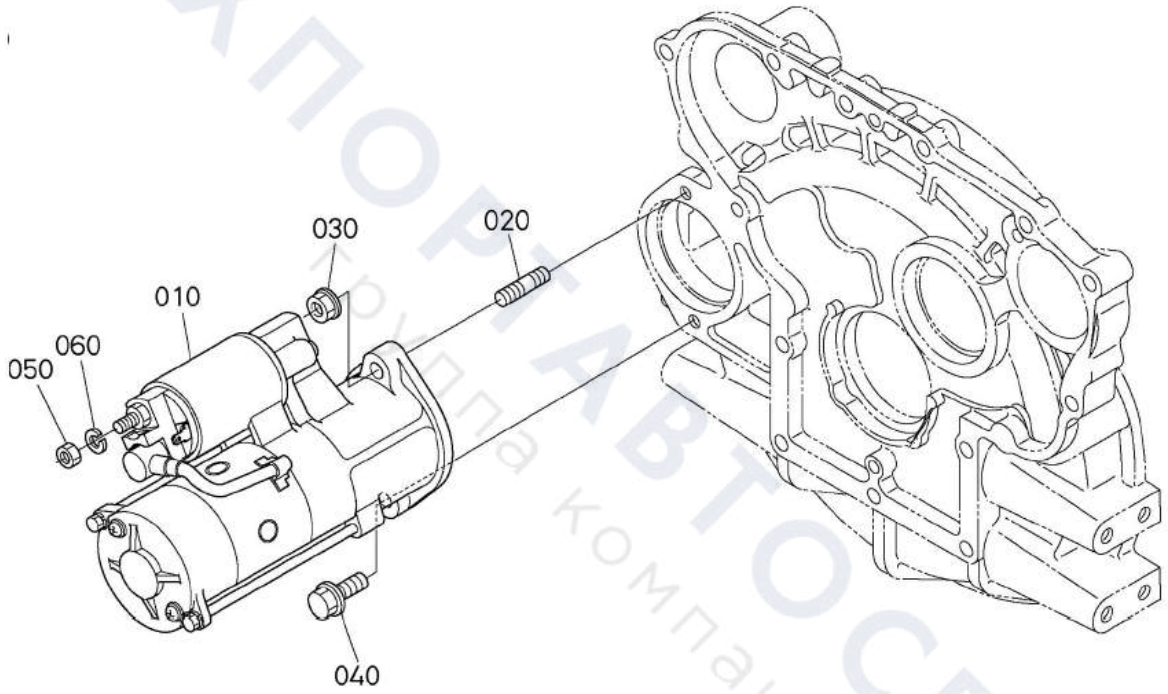

ТЕХПОРТАВТОСЕРВИС
группа компаний

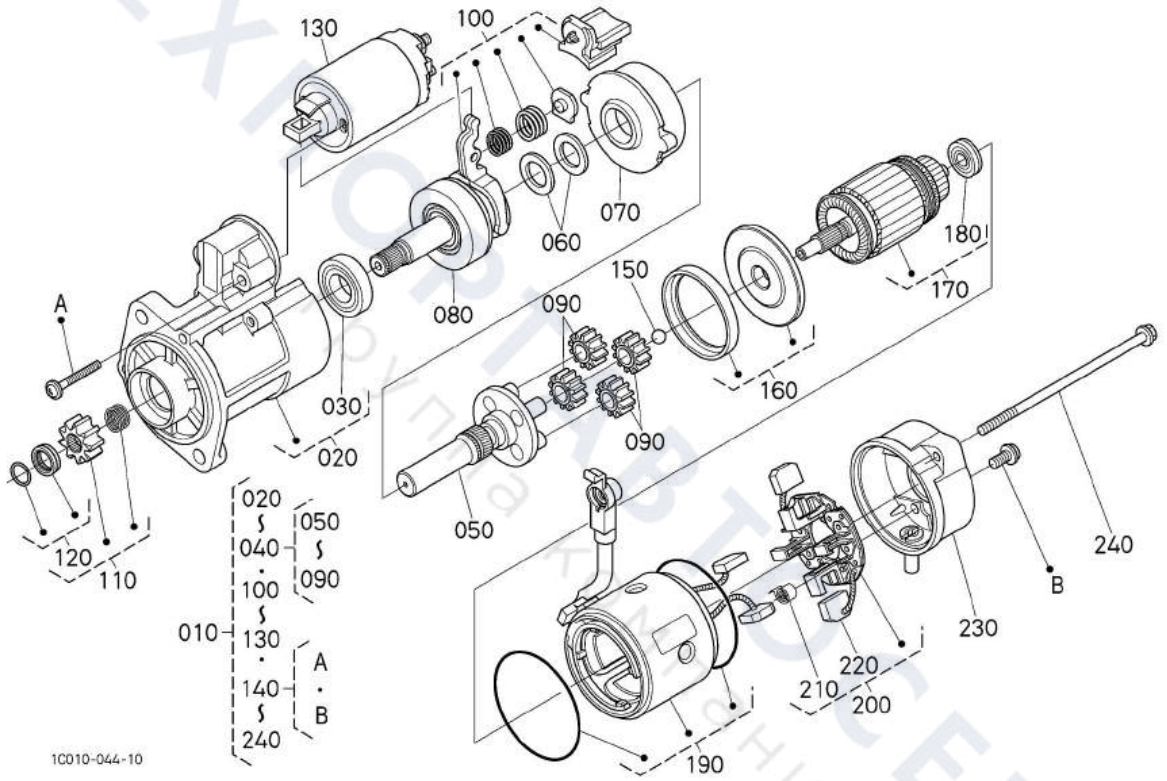

ТЕХПОРТАВТОСЕРВИС
Группа компаний

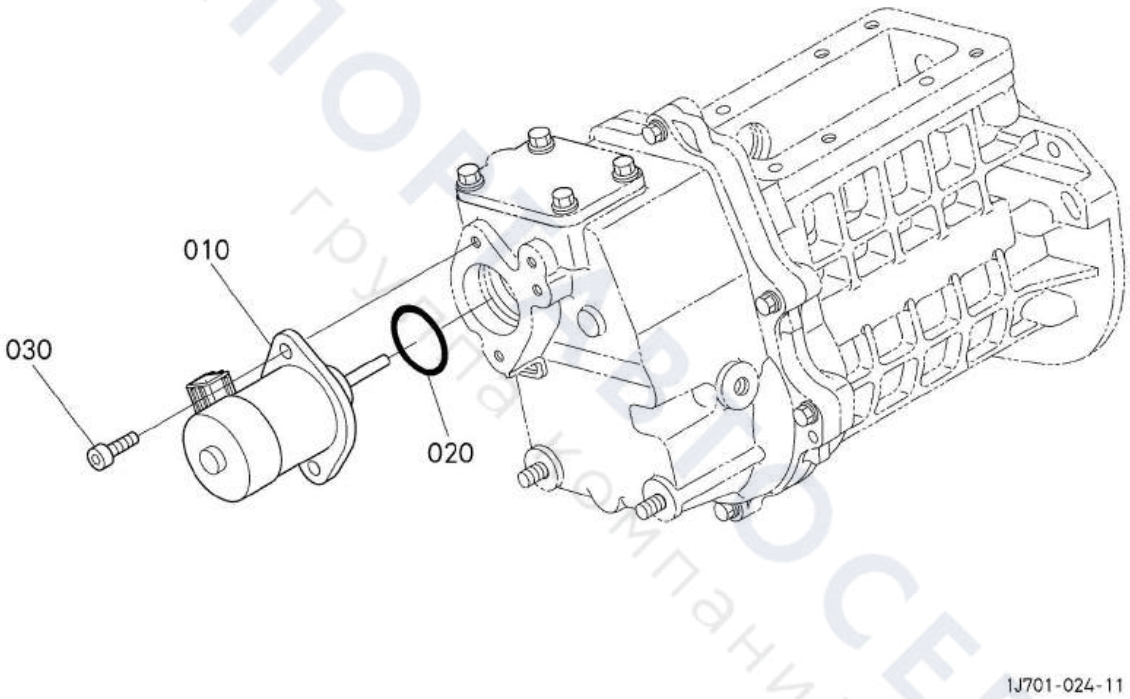
010
030
020
1J701-024-11

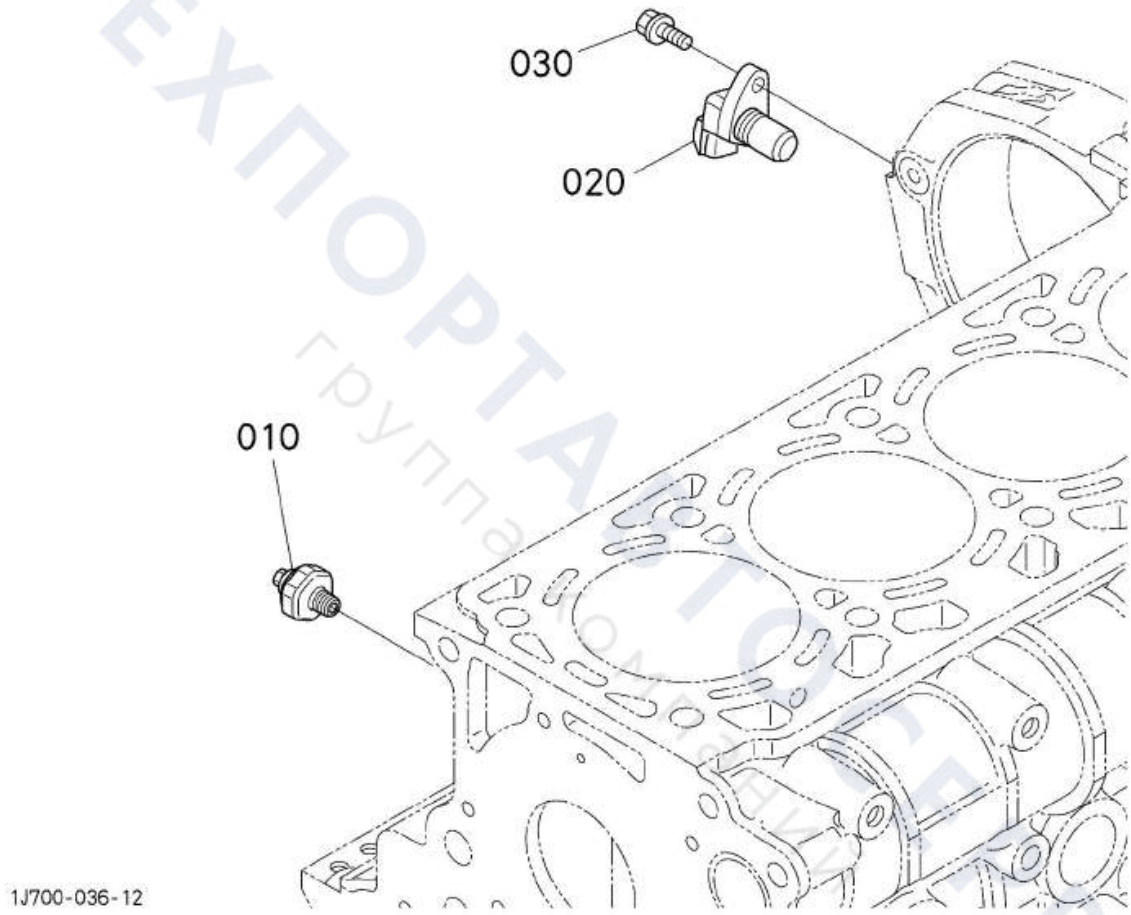

ТЕХПОРТАЛ ГРУППА КОМПАНИЙ СЕРВИС

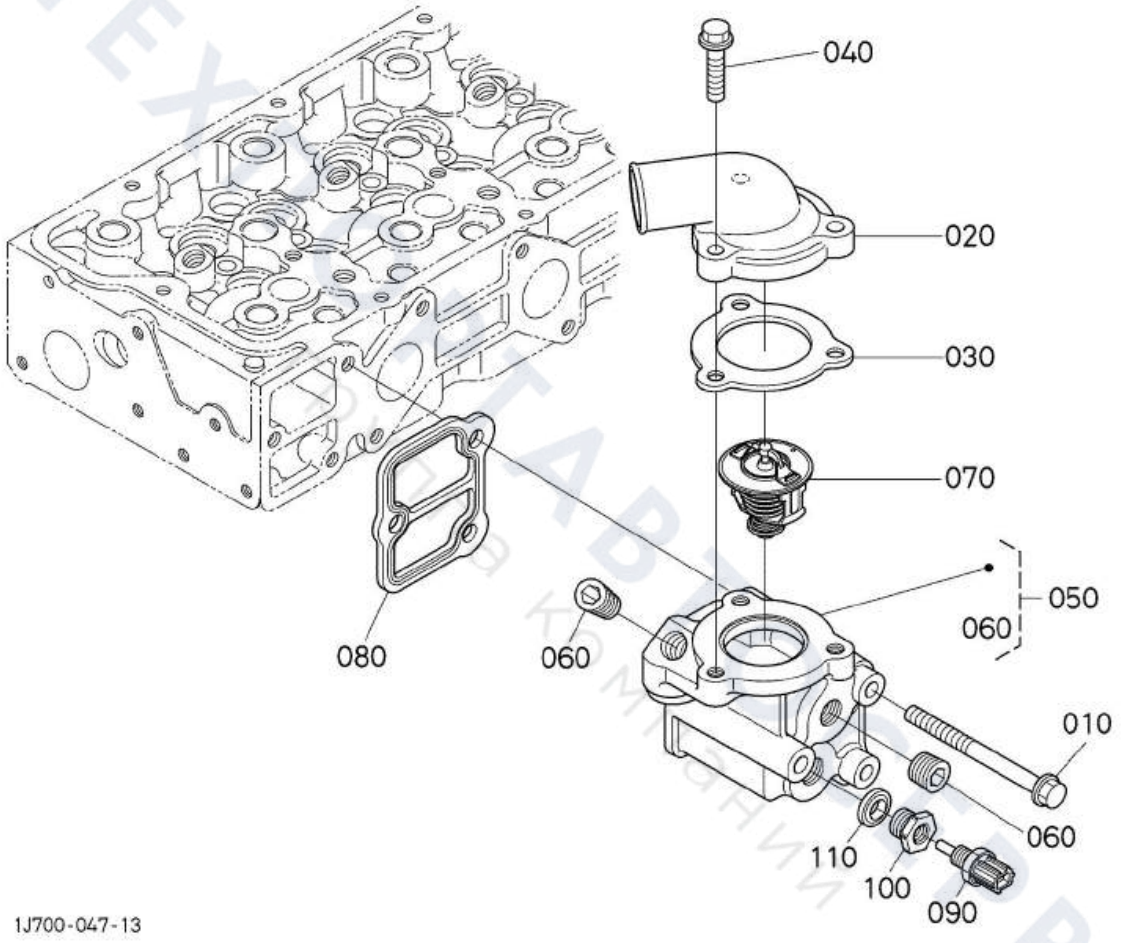
040
020
030
070
050
060
080
060
010
060
110
100
090
1J700-047-13

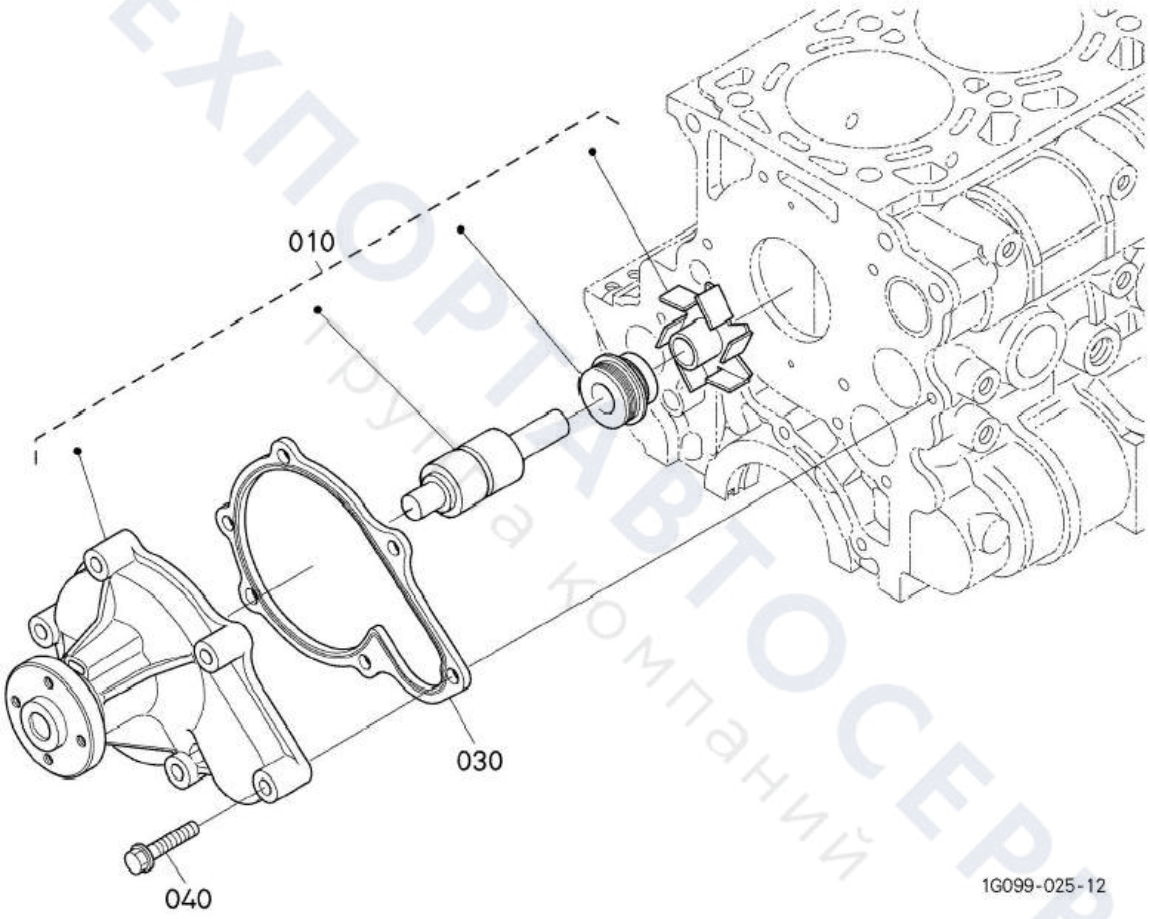

ТЕХПОРТАВТОСЕРВИС
Группа компаний

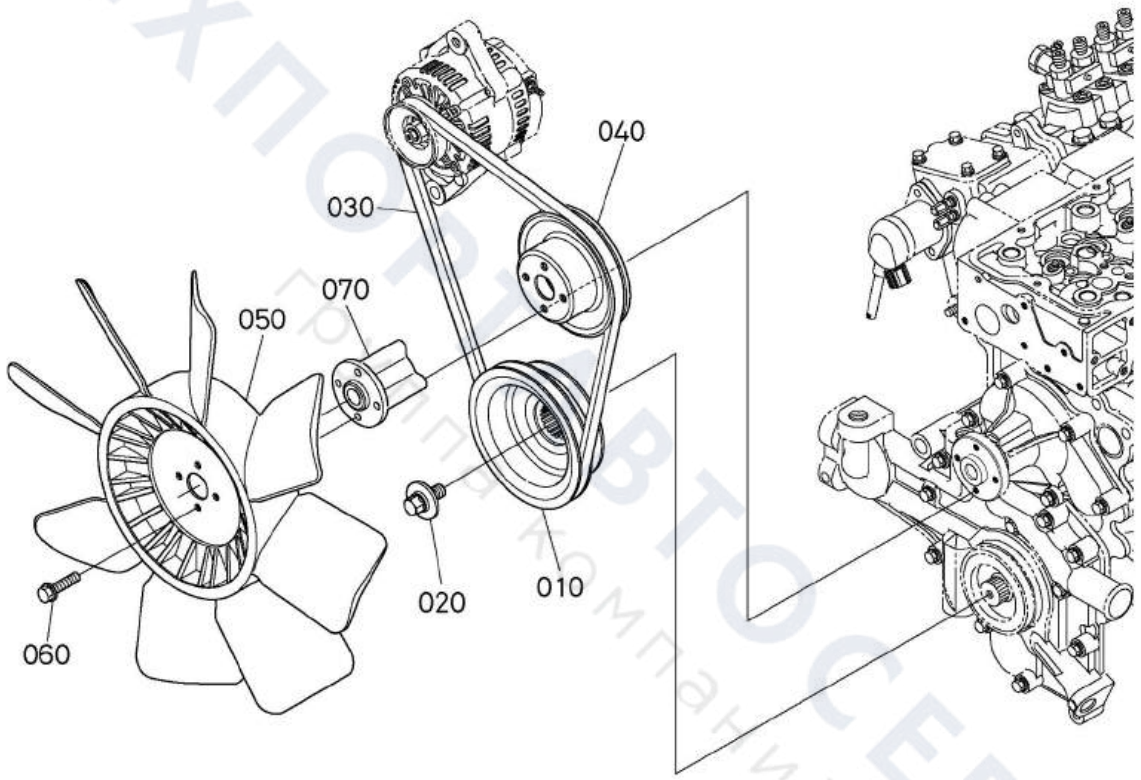

1G247-006-11

ТЕХПОРТАВТОСЕРВИС
Группа компаний

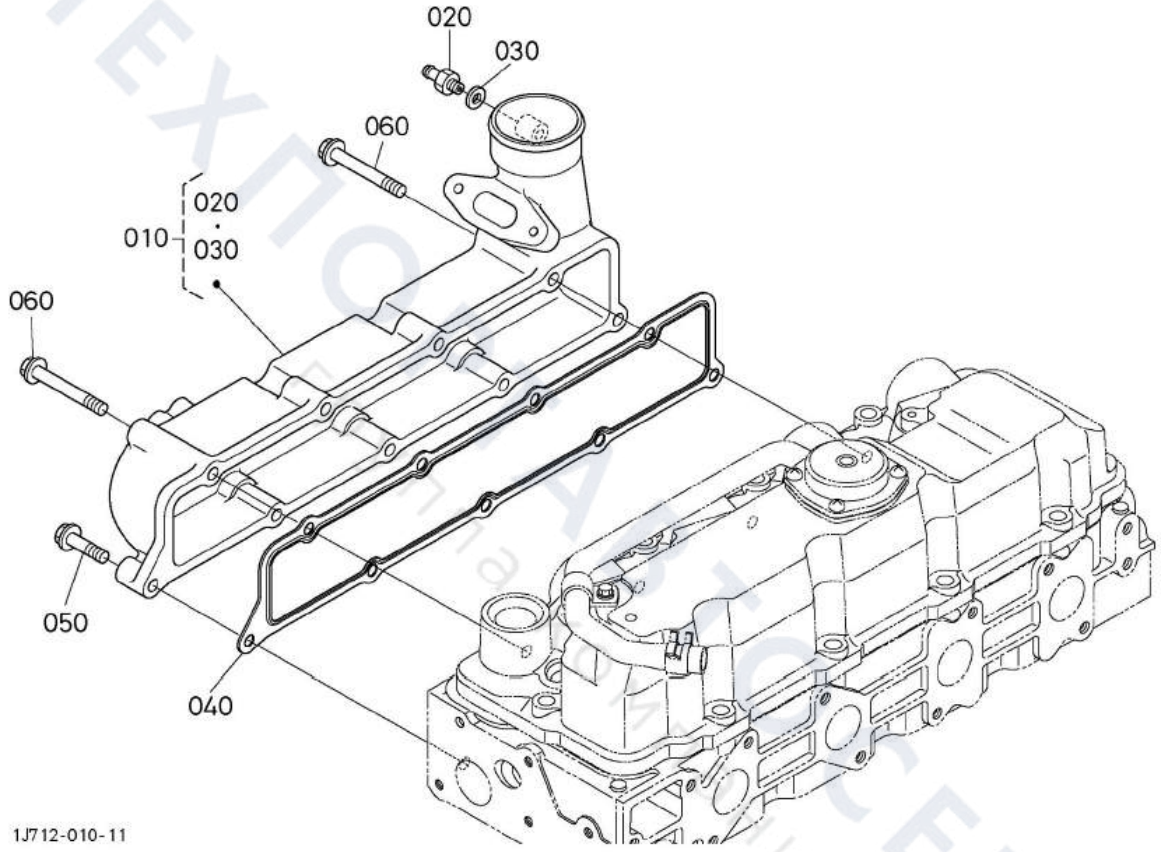
020
030
060
020
010
030
060
050
040
1J712-010-11

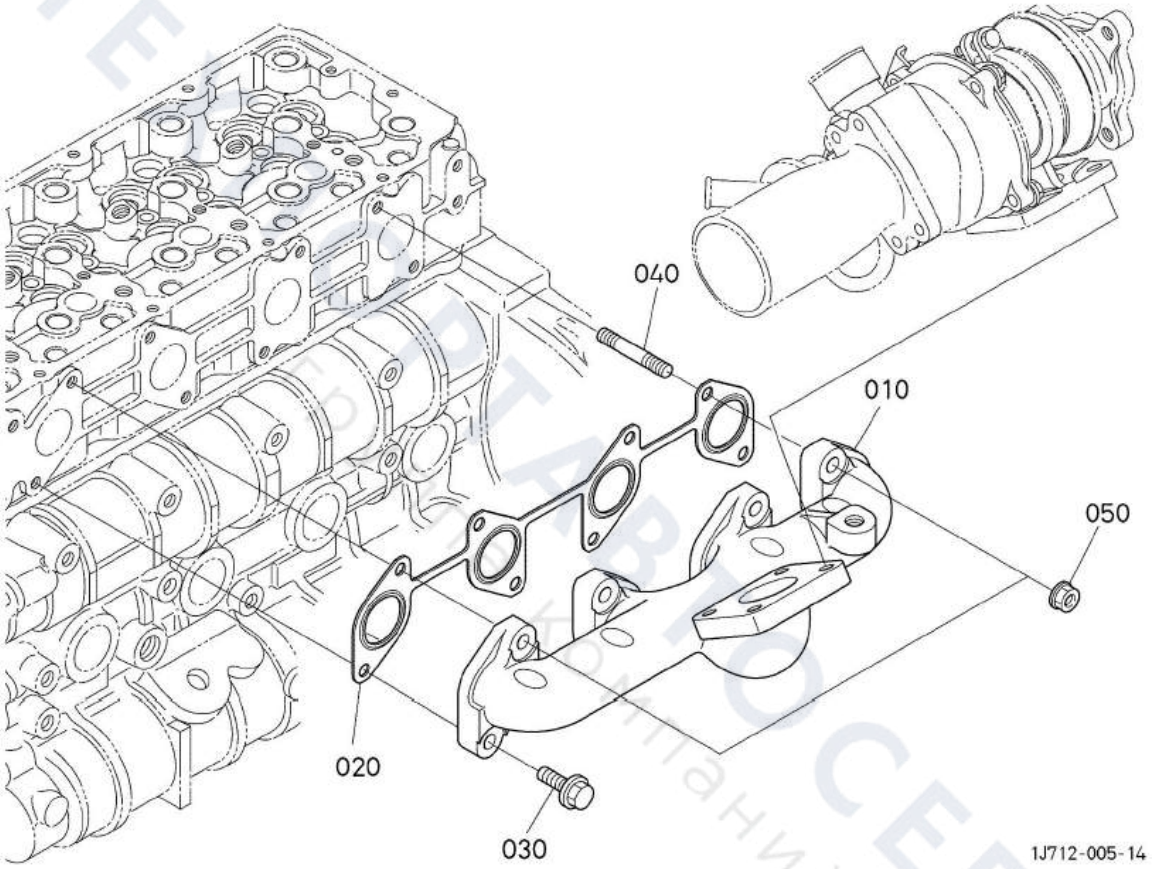
040
010
050
020
030
1J712-005-14

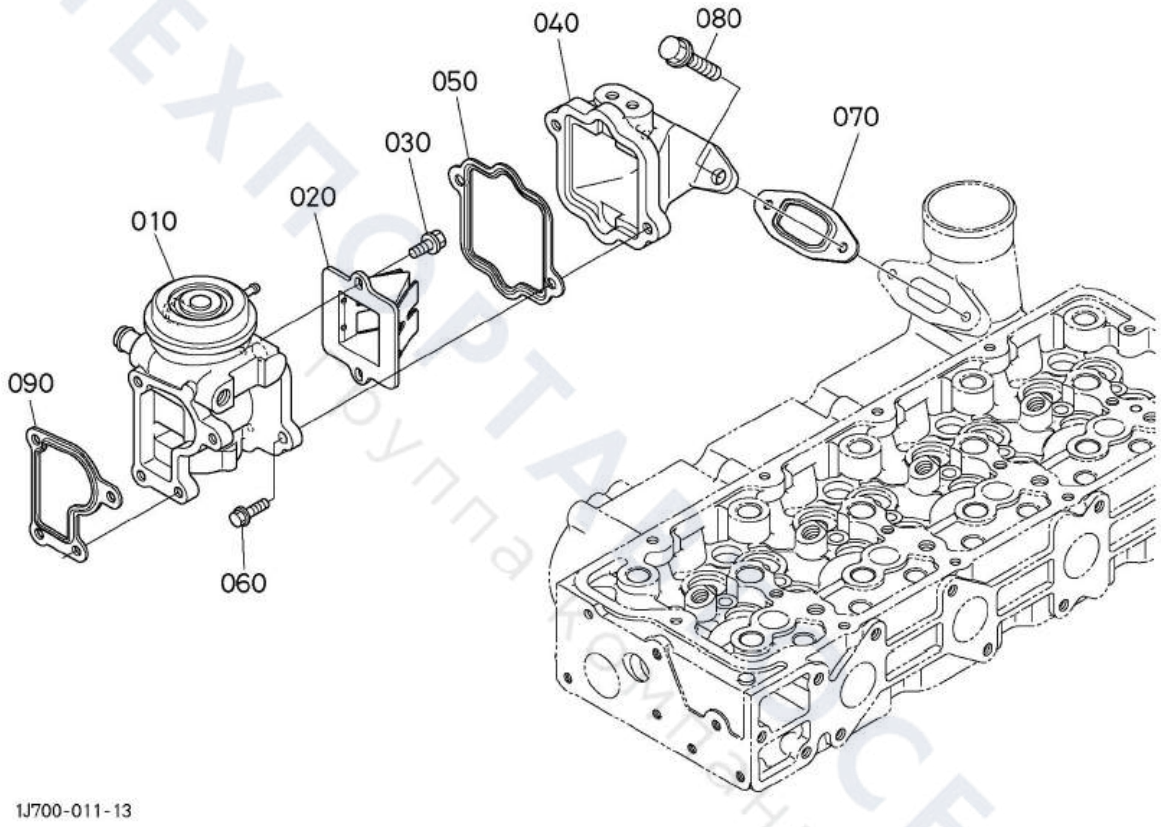

ТЕХПОРТАЛ СЕРВИС
Группа компаний

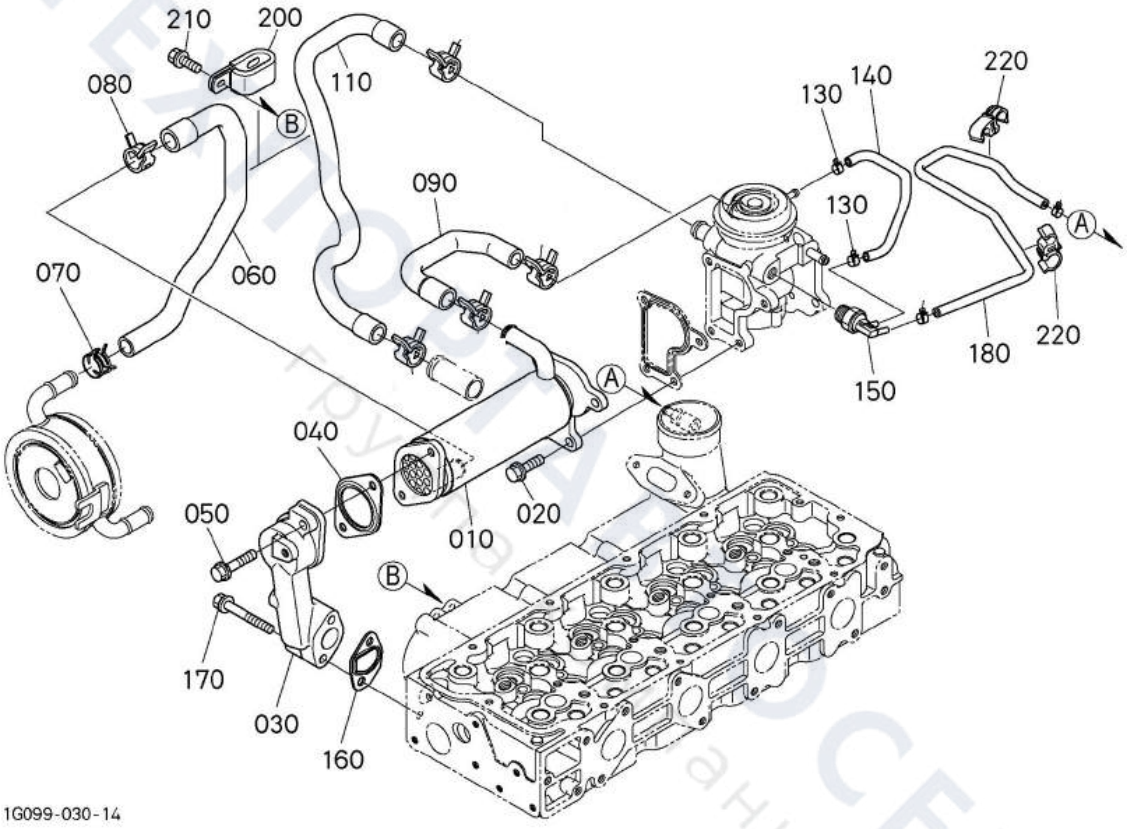
210
200
080
110
B
090
130
140
220
130
A
070
060
180
220
150
A
040
050
020
010
B
170
030
160
1G099-030-14

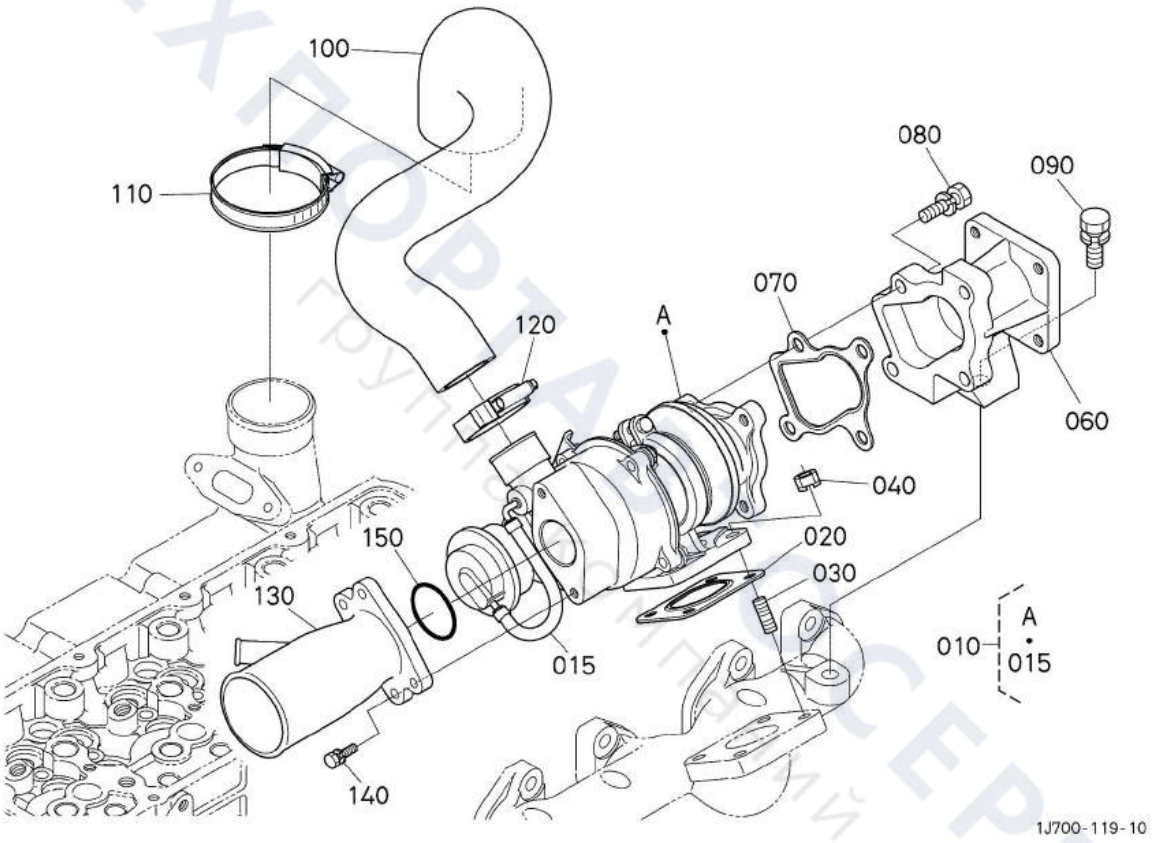
100
110
120
A
080
090
070
060
040
020
030
150
130
015
010
A
015
140
1J700-119-10

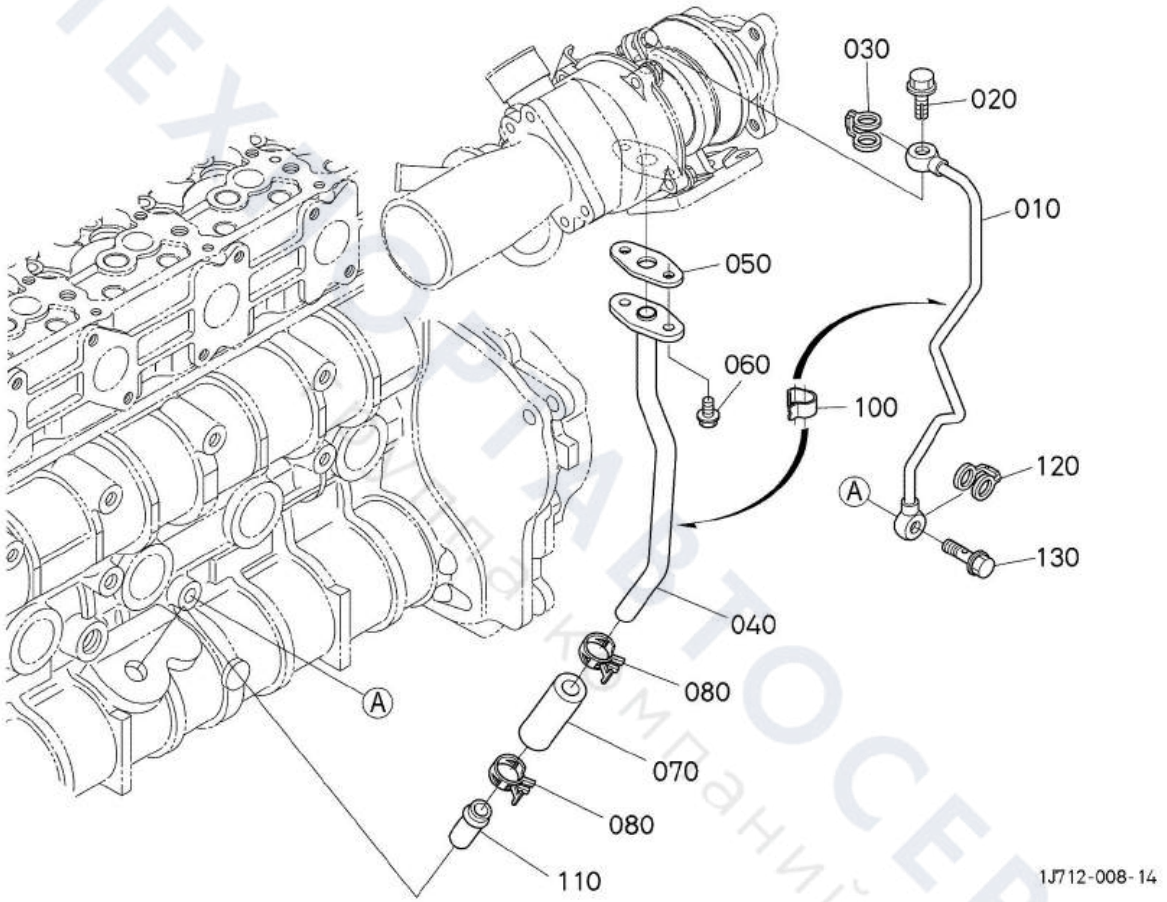
030
020
010
050
060
100
120
130
040
080
070
080
110
A
A
1J712-008-14

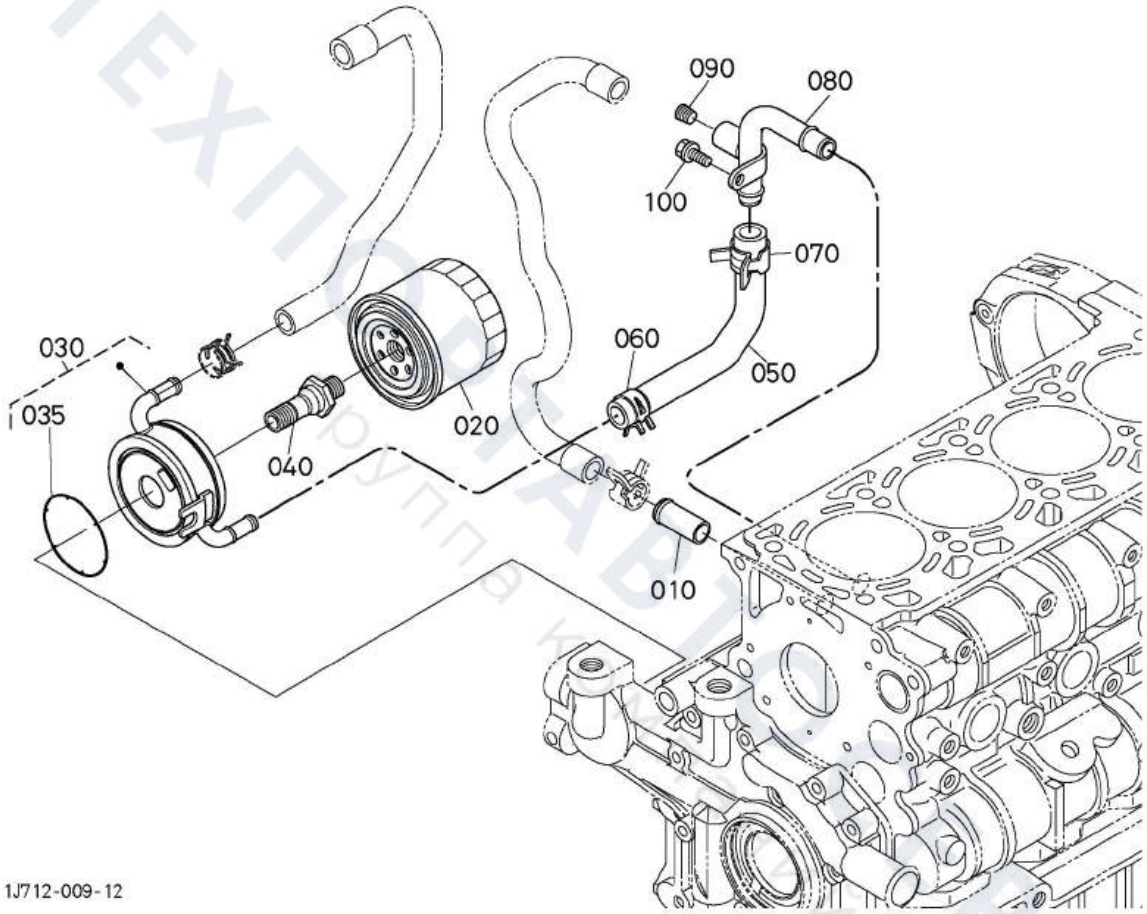
090
080
100
070
060
050
030
035
020
040
010
1J712-009-12

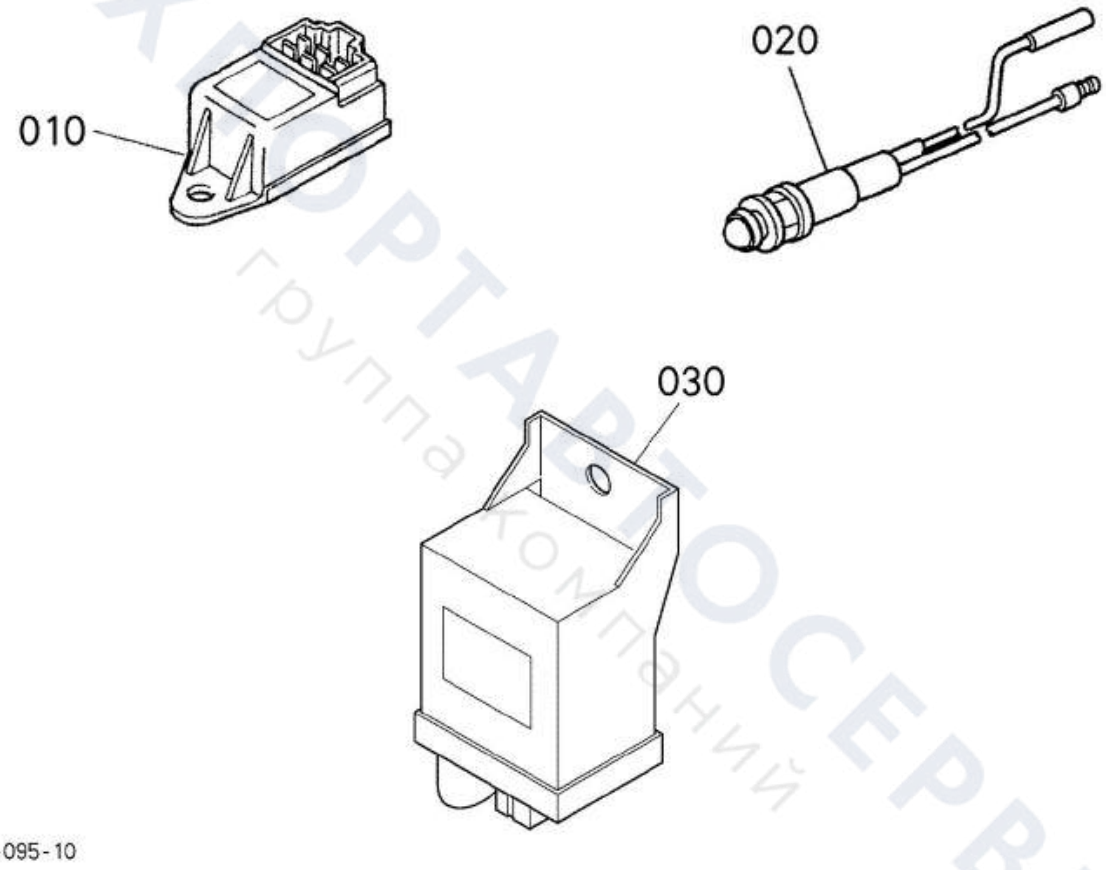

ТЕХПОРТАВТОСЕРВИС
группа компаний

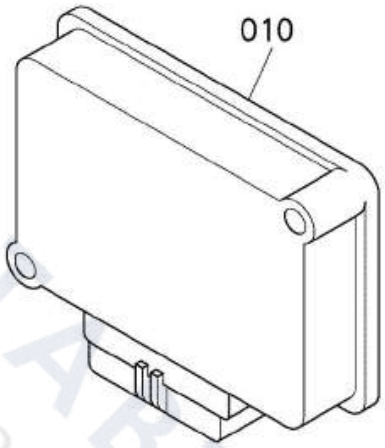

1J700-071-10

ТЕХПОРТАВТОСЕРВИС
группа компаний

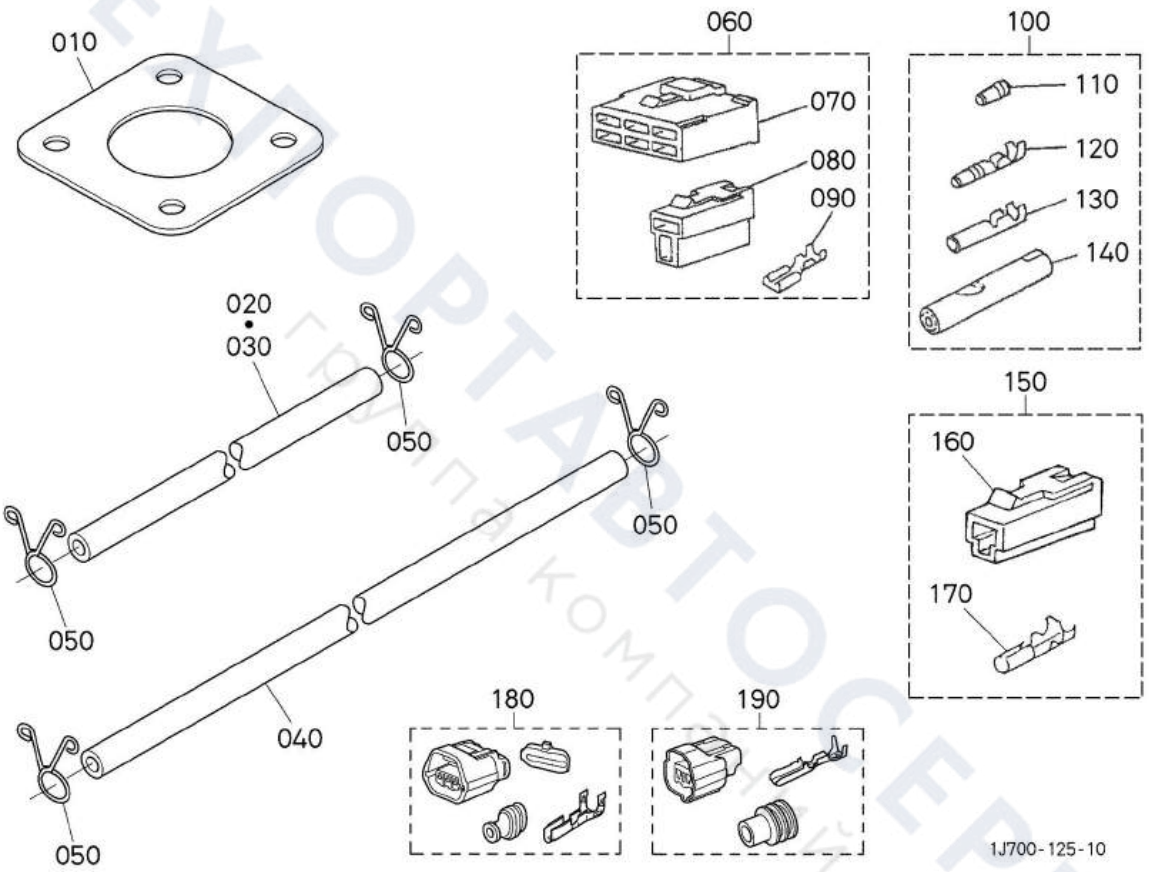
010
060
070
080
090
100
110
120
130
140
020
030
050
050
050
040
050
150
160
170
180
190
1J700-125-10

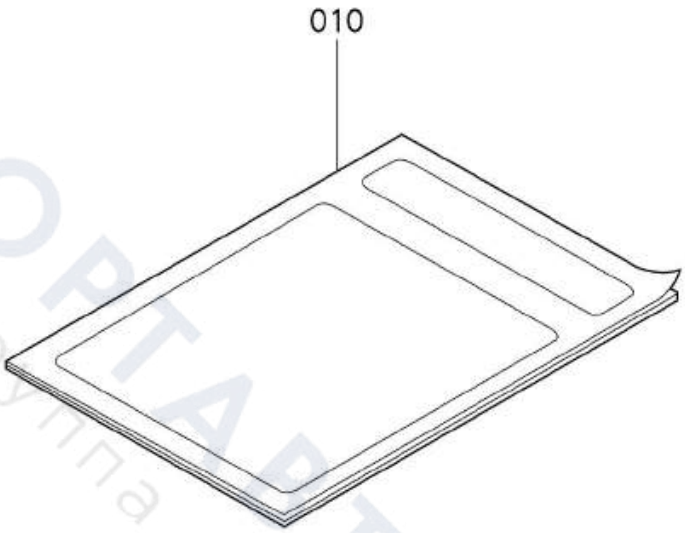

7F482-017-10

ТЕХПОРТАВТОСЕРВИС
группа компаний

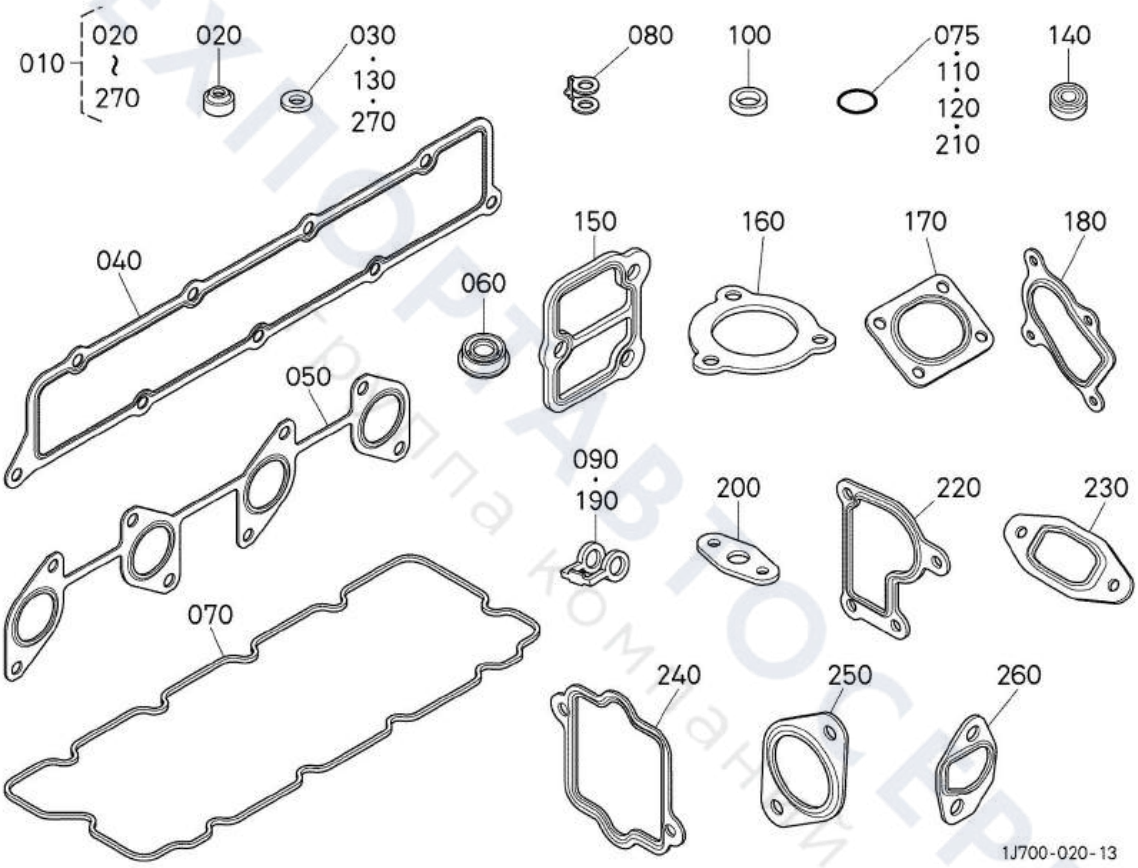
010
020
~
270
020
030
·
130
·
270
080
100
075
·
110
·
120
·
210
140
040
060
150
160
170
180
050
090
·
190
200
220
230
070
240
250
260
1J700-020-13

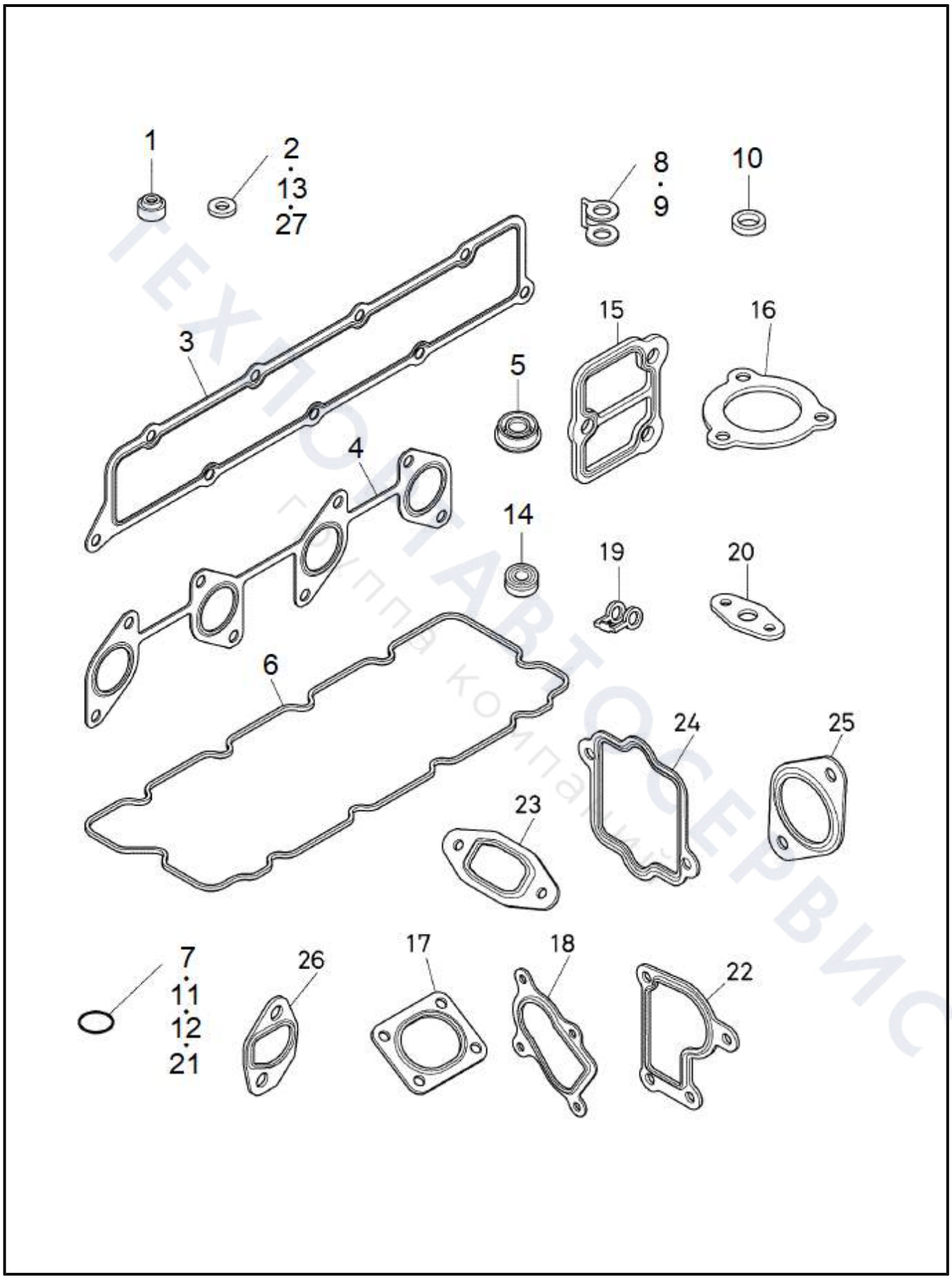
1
2
13
27
8
9
10
3
15
16
5
4
14
19
20
6
24
25
23
7
11
12
21
26
17
18
22

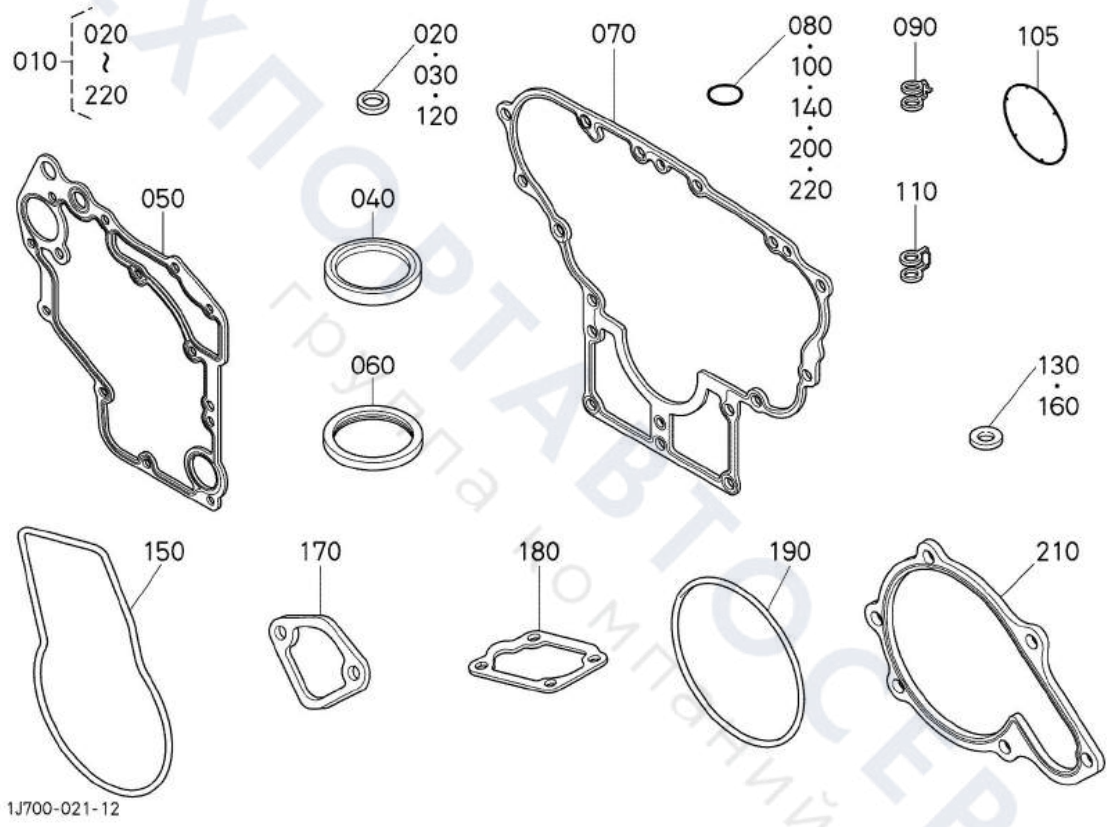

ТЕХПОРТАВТОСЕРВИС
Группа компаний

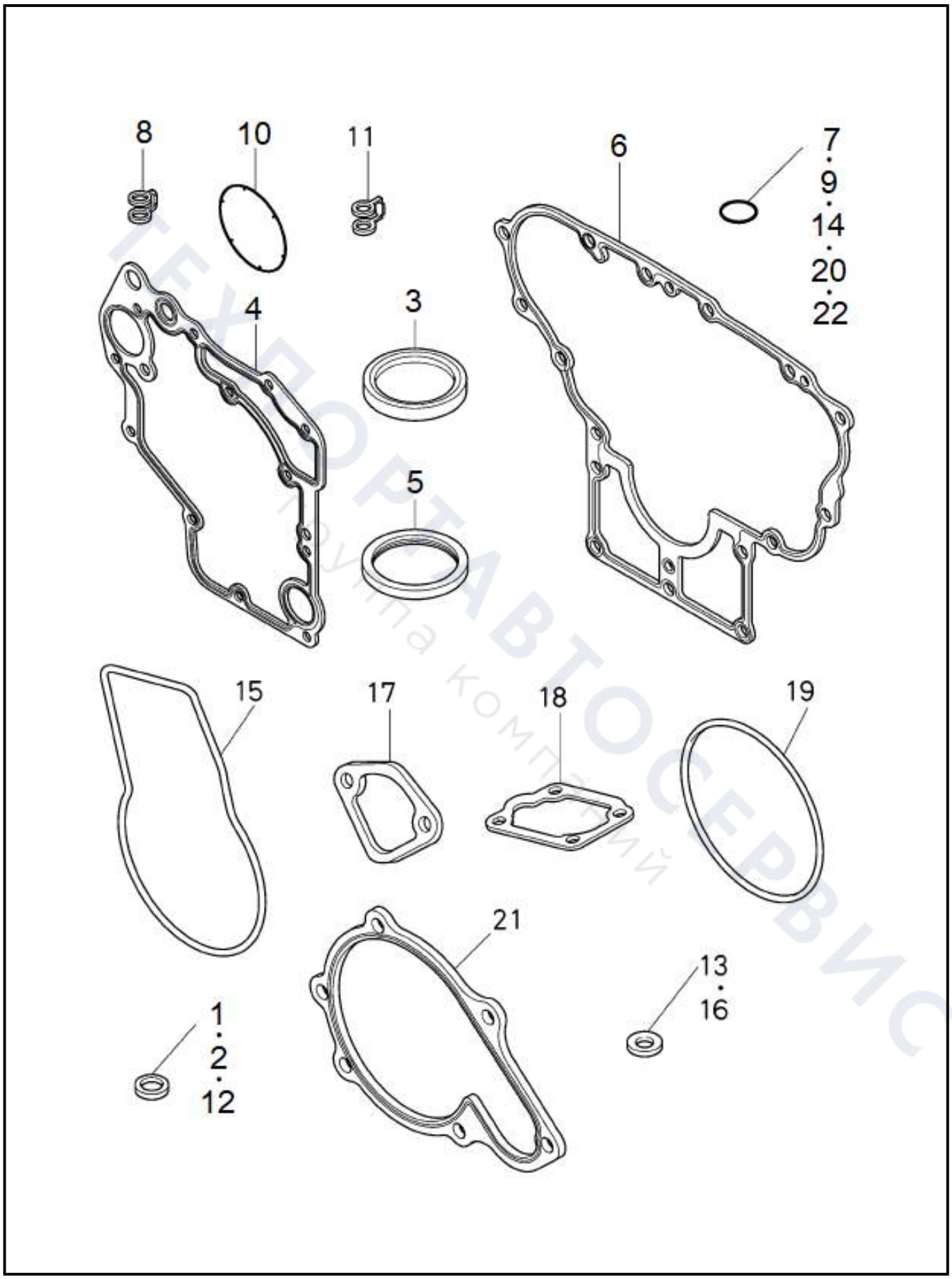
8
10
11
6
7
9
14
20
22
4
3
5
15
17
18
19
21
13
16
1
2
12

SANY®

ГК Техпортавтосервис

8 800 755 45 55 | sanynw.ru

ТЕХПОРТАВТОСЕРВИС
группа компаний