Parts Book

SY65

Hydraulic Wheel Excavator

ТЕХПОРТАВТОСЕРВИС
группа компаний

A810201021318 Switch Valve Assembly

Page header with PART NO., and DESCRIPTION

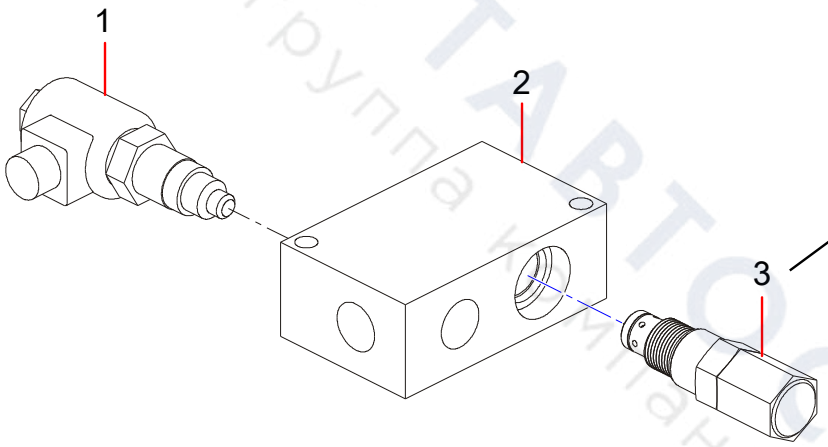

Line-art illustration with callout numbers

Page footer with machine model, chapter title, page number

SY485H

Hydraulic System 3-5

Table of Contents

Group 1 SY65 Wheel Hydraulic excavator body.....1-1
13390339 SY65W9K3R Wheel Hydraulic excavator body.....1-2

Group 2 Slewing device.....2-1
Slewing device.....2-2
Hydraulic Pilot Drawing.....2-10
60237031 Breathing Valve.....2-26
13410775 Hydraulic Oil Tank Assembly.....2-28
151503000036 Oil Return Filter.....2-30
151502000055B Oil Suction Filter.....2-32
B229900005731 Reducer Assembly.....2-34
60164190 Hydraulic Motor Assembly.....2-36
60255065 Reducer Component.....2-38
150601070005A Hydraulic ydraulic control multi-way valve.....2-40
150601070008B014 Slewing Assembly.....2-42
150601070005A012 Bulldozer Coupling Assembly.....2-44
150601070005A013 Hammer Assembly.....2-46
150601070005A011 Right Travel Coupling Assembly.....2-48
150601070005A010 LEFT TRAVEL ASSEMBLY.....2-50
150601070005A008 ARM ASSEMBLY.....2-52
150601070005A009 Bucket Assembly.....2-54
150601070005A007 Boom Assembly.....2-56
150601070008B011 Inlet Assembly.....2-58
60262517 Open Plunger Pump.....2-60
60321168 Transition Joint.....2-64
Hydraulic Pilot Pipeline.....2-66
152301000485B Pilot Valve Block.....2-118
60247936 Pilot Valve.....2-120
60354496 Pilot Valve.....2-122
10585261 Right Handle Assembly.....2-124
10585259 Left handle assembly.....2-126
152301000535B Check Valve Block.....2-128
60211330 Filter.....2-130
60342970 Pilot Valve.....2-132
13387305 cab assem.....2-134
130901000233A Cab Assembly.....2-136
60080856 Door asm.....2-156
13383996 Seat and Control Box.....2-158
B229900000265 Driver Seat.....2-162
60282266 Armrest Box.....2-164
60253848 Armrest Box.....2-166

LEEBOOMTRACTORPARTS.com

13381909 Bottom board rack 2-168
13388025 Covering Parts Assembly 2-172
SSY004605765 Right Door Assembly 2-174
SSY005405966 Assembly of Rear Hood 2-176
12857167 Right Support Abutment Component 2-178
11463118 general assembly of locker 2-180
12857496 Left Support Abutment Component 2-182
SSY004605846 Left Door Assembly 2-184
SSY004605837 Left Door Assembly 2-186
13517745 Bracket Assembly 2-188
SSY004605780 Toolbox assembly 2-190
13514936 rear-view mirror assembly 2-192
13514937 rear-view mirror fixed element 2-194
power system 2-196
Transmission & shock mitigation system 2-198
Exhaust system 2-200
Intake System 2-202
160602010081A Air filter 2-204
Fuel System 2-206
13515765 Fuel Tank Assy 2-210
160603010032B Oil-water Separator 2-212
cooling system 2-214
60173255 Radiator 2-216
counterweight assembly 2-218
SSY007640159 Sealing board assembly 2-220
AC 2-222
141501000112A Air Conditioning Assembly 2-224
60213356 Evaporator 2-226

Group 3 Running Gear 3-1
Running Gear 3-2
131401010135A Front Axle 3-14
131401010135A001 Middle Frame 3-16
131401010135A002 Steering Oil Cylinder 3-18
131401010135A003 Hub 3-20
131401010135A004 Brake 3-24
60320781 differential 3-26
131401010135B001 Service Kit 3-28
131401020805A Rear Axle 3-30
131401020805A001 Middle Frame 3-32
60320689 differential 3-34
131401020805A002 Brake 3-36
60320714 Hub 3-38
131401020805B001 Service Kit 3-40
SSY006946147 Tool Box Assy. 3-42
131301000345B Drive Shaft 3-44

АВТОРАБТОСЕРВИС
Группа компаний

131301000347B Transmission Shaft 3-46
SSY004737772 Dozer Blade Assembly 3-48
60256193 Rim 3-50
11309667 Slewing Ring 3-52
Undercarriages Hydraulic Pipeline 3-54
152201000023A Slewing Joint 3-72
60253891 Axial Piston Motor 3-74
150504020016A Balance Valve 3-78
13377345 Bulldozing Shovel Oil Cylinder 3-80
250901010126A Balance Cylinder 3-82
SSY006946118 main body of pedal 3-84
130201000182A Gearbox 3-86
130201000182A001 Transmission Housing 3-88
130201000182A002 Motor Input Case 3-90
130201000182A003 Input Shaft Assembly 3-92
130201000182A004 Output Flange 3-94
130201000182A005 Opposite Output Flange 3-96
130201000182A006 Output Shaft Assembly 3-98
130201000182A007 Shifter Assembly 3-100
130201000182B001 Service Kit 3-102

Group 4 Work Device 4-1
Work Device 4-2
14156529 Working device line 4-20
150902030090A Arm Cylinder 4-24
150902030091A Boom Cylinder 4-26
150902030092A Bucket Cylinder 4-28
SSY007557489 Bucket 4-30
SSY004597127 Boom Assembly 4-32
14532476 Arm Assembly 4-34
14532482 Connecting Rod Assembly 4-36

Group 5 SY60W9K3R Electrical System 5-1
SY60W9K3R Electrical System 5-2
61030585 Steering Column Assembly 5-6
12824424 Integrated Box 5-8
142507000021E Ignition Switch 5-10

Group 6 Applique 6-1
Applique 6-2

Group 7 Attached accessories 7-1
Attached accessories 7-2

ПРОФАВТОСЕРВИС
Группа компаний

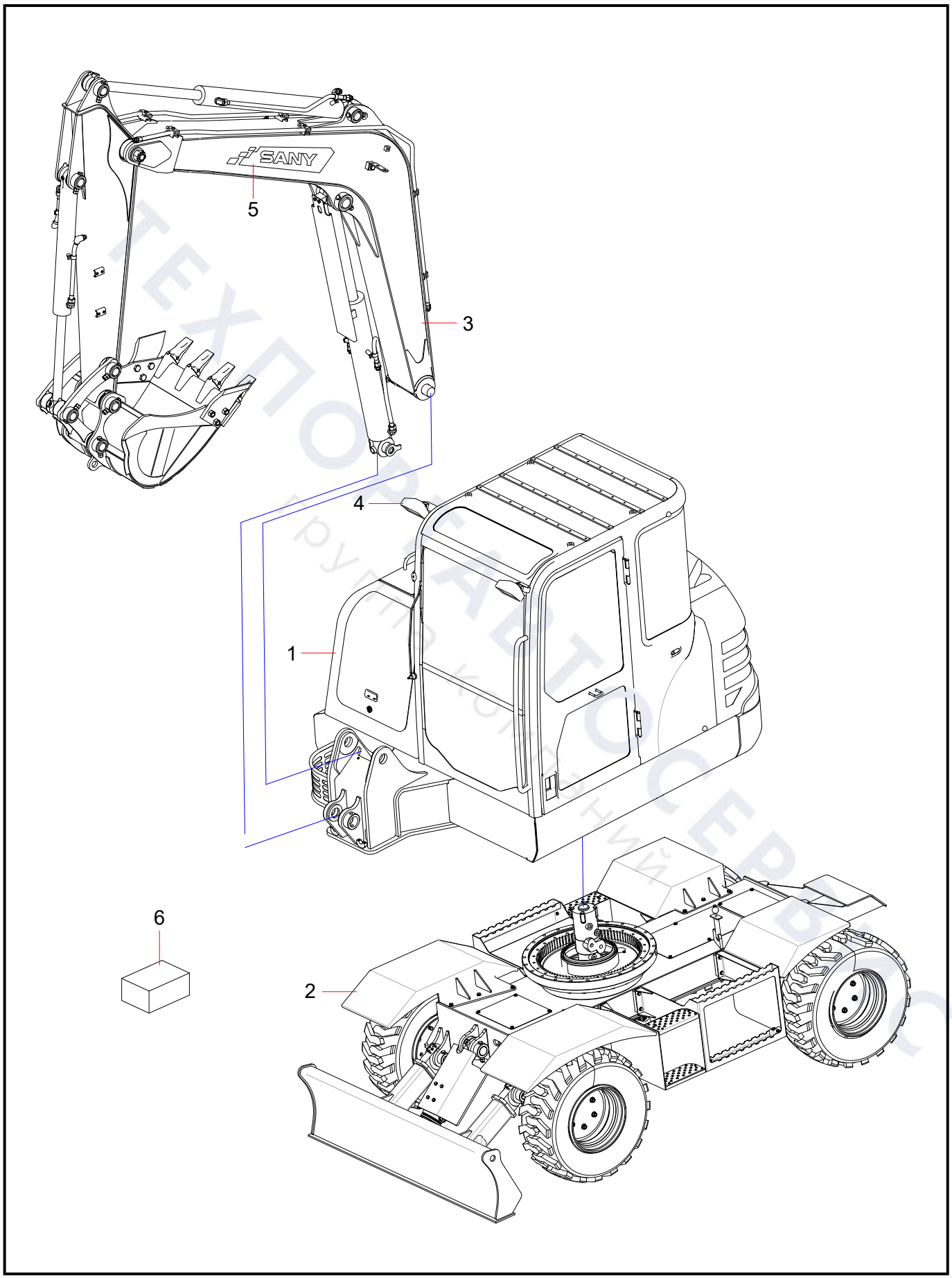
SANY
5
3
4
1
6
2

Slewing device (1/4)

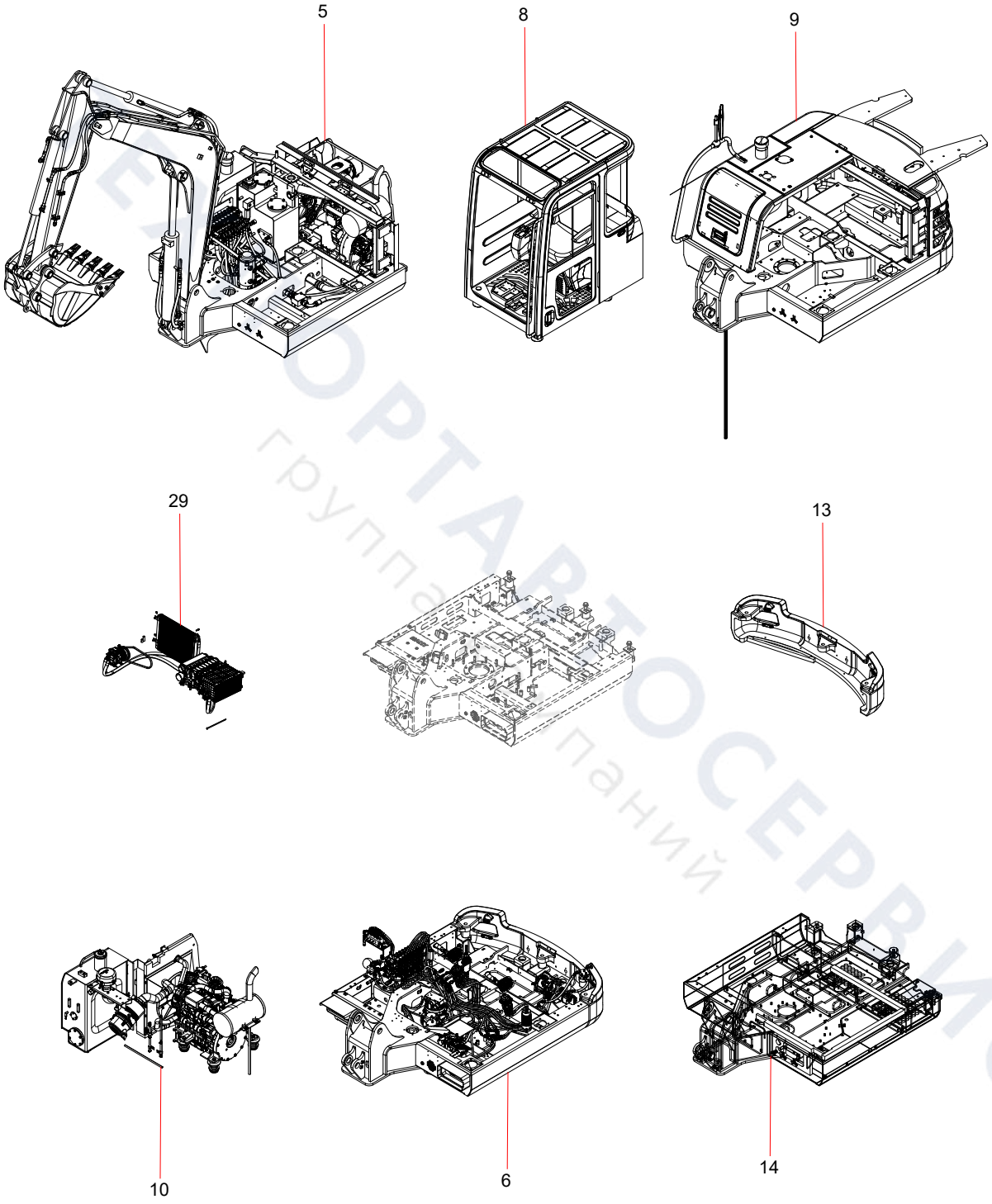

ЭКСКАВАТОРСЕРВИС
группа компаний

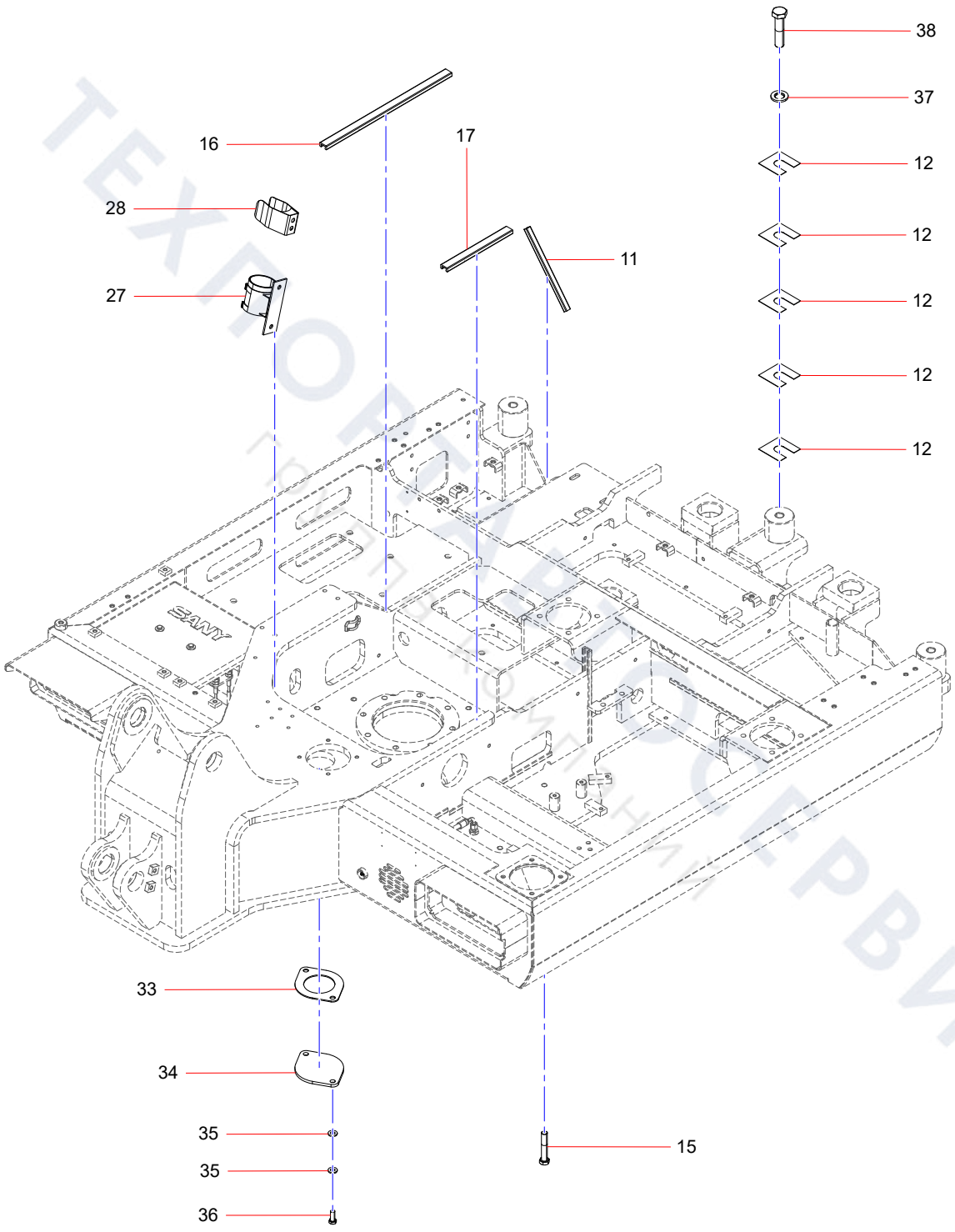
38
37
12
12
12
12
12
16
17
28
11
27
33
34
35
35
36
15

Slewing device (3/4)

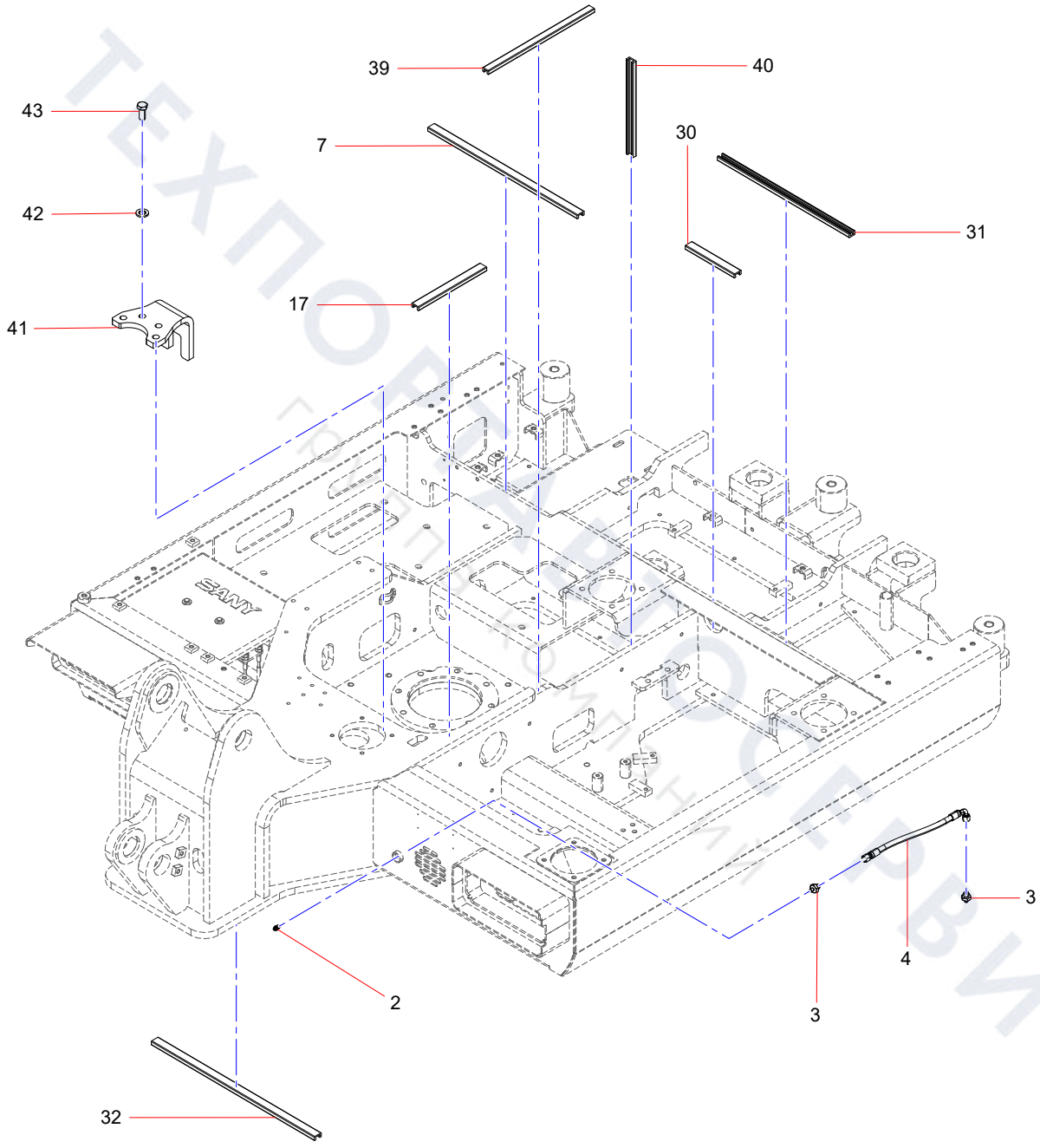

ТЕХПОСТАВКА ТЕХНИКА ТЕХСЕРВИС

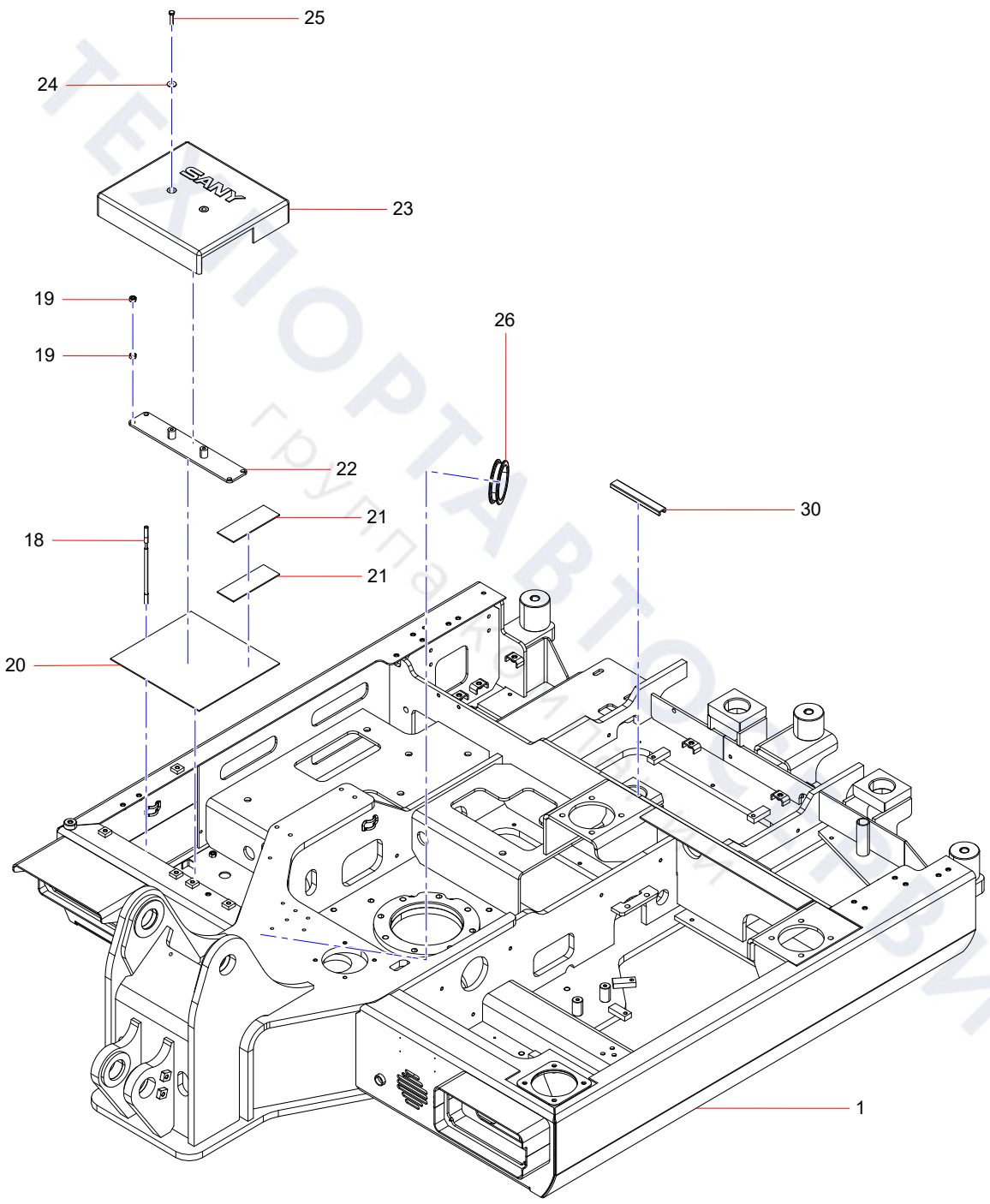

ТЕХНОРТАВТОСЕРВИС
группа компаний

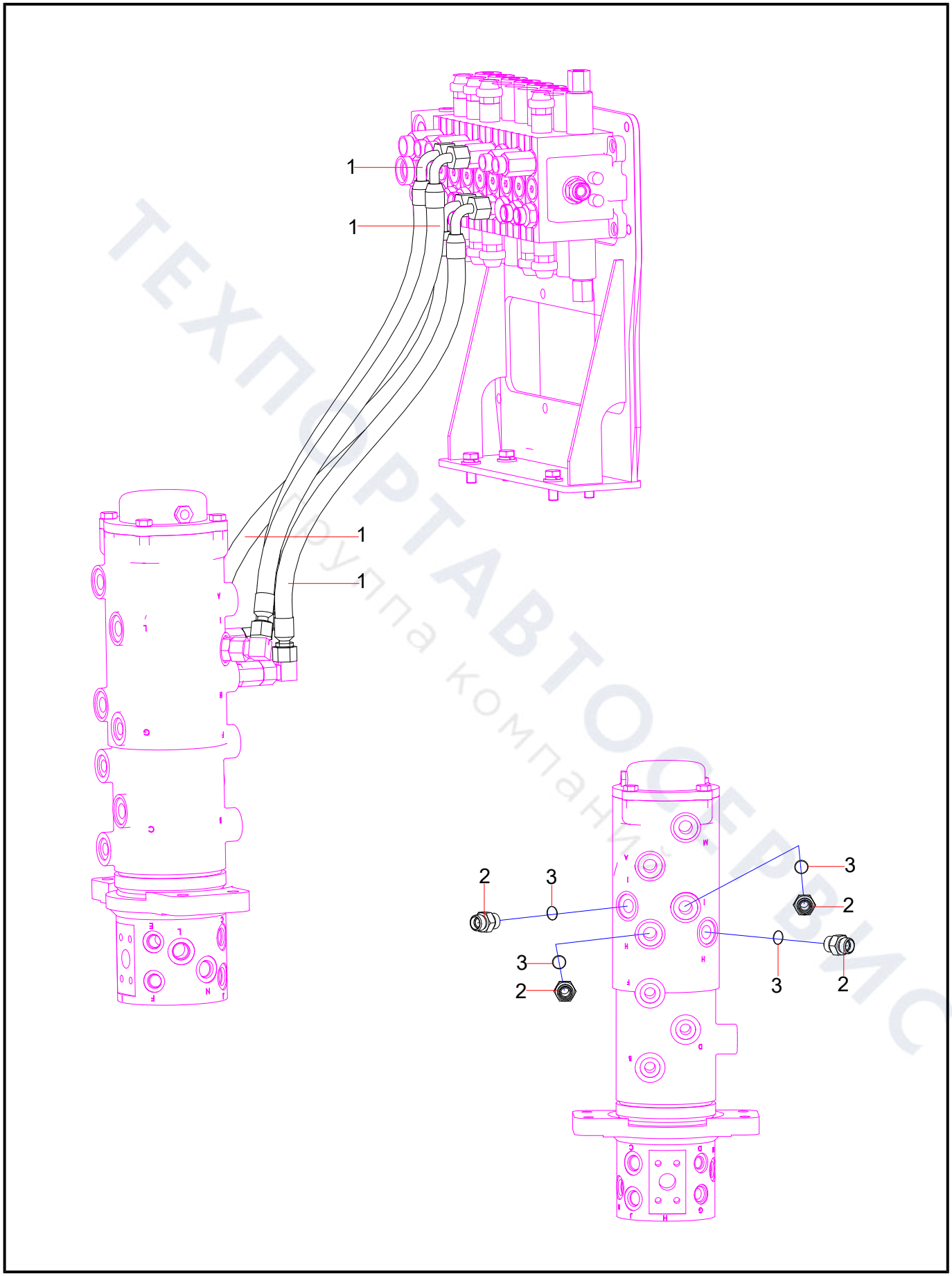

ТЕХПОРТАВТОСЕРВИС
Группа компаний

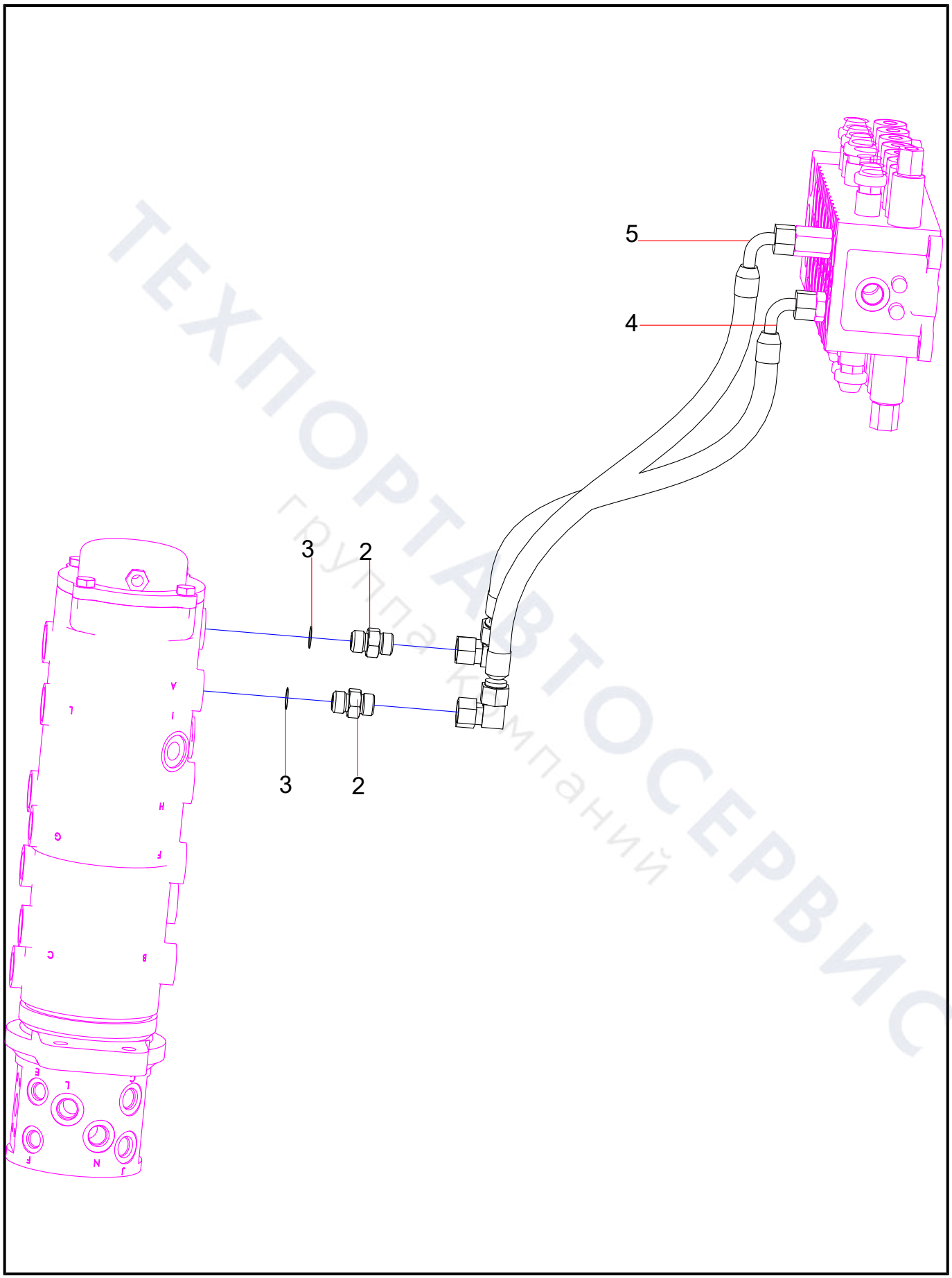

ТЕХПОРТАВТОСЕРВИС
группа компаний

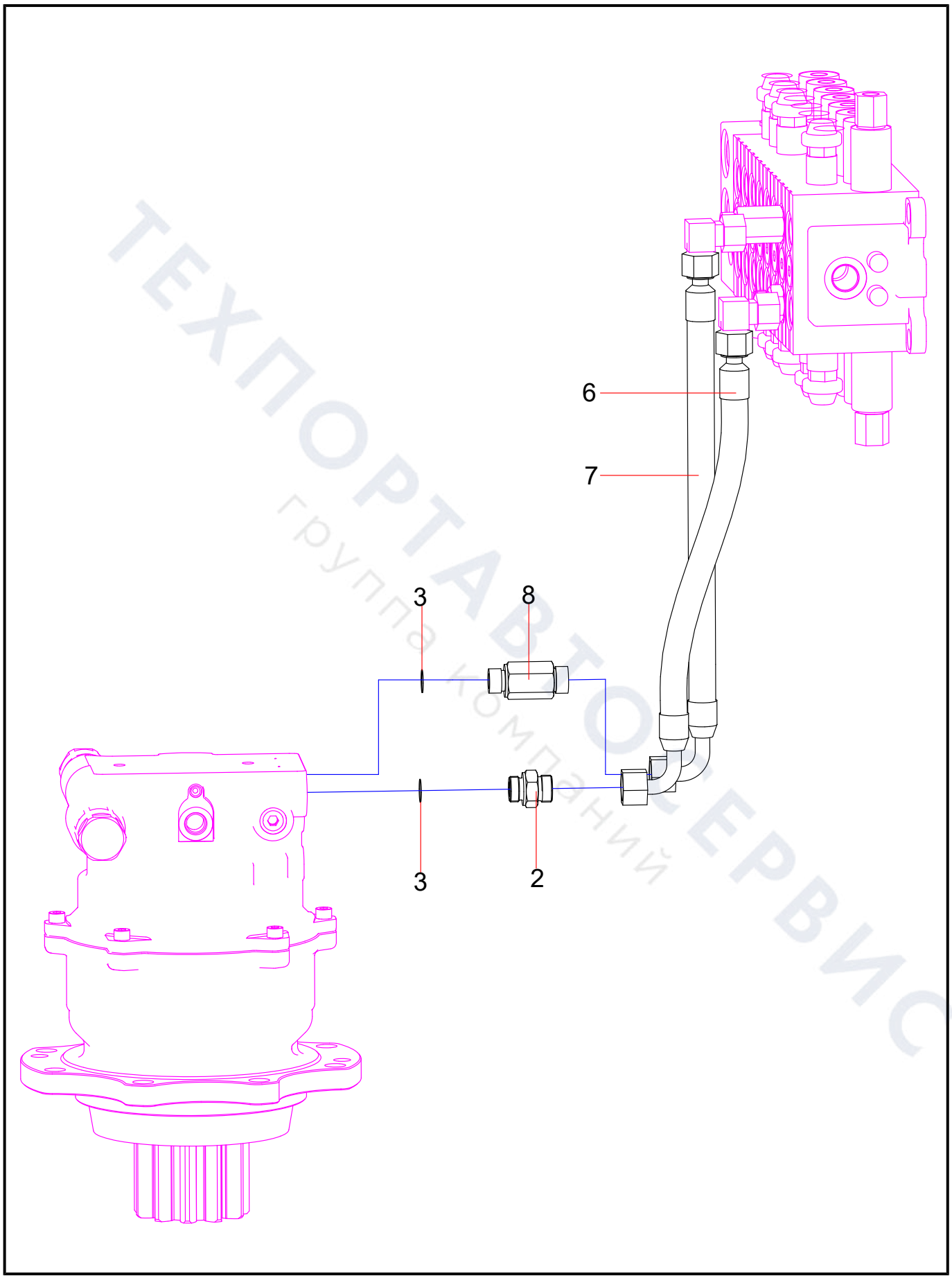

ТЕХПОРТАВТОСЕРВИС
группа компаний

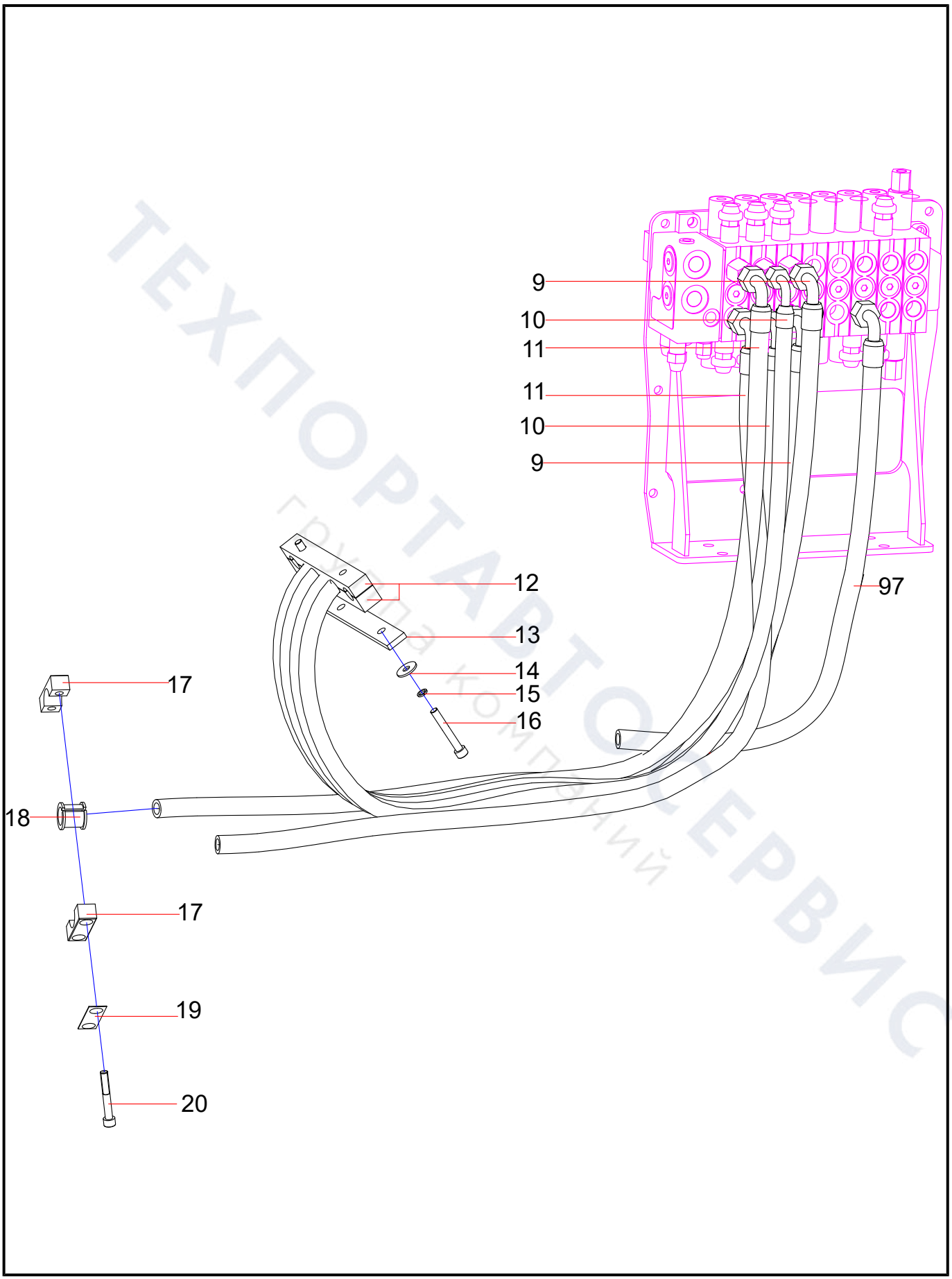

ТЕХПОРТАВТОСЕРВИС
Группа компаний

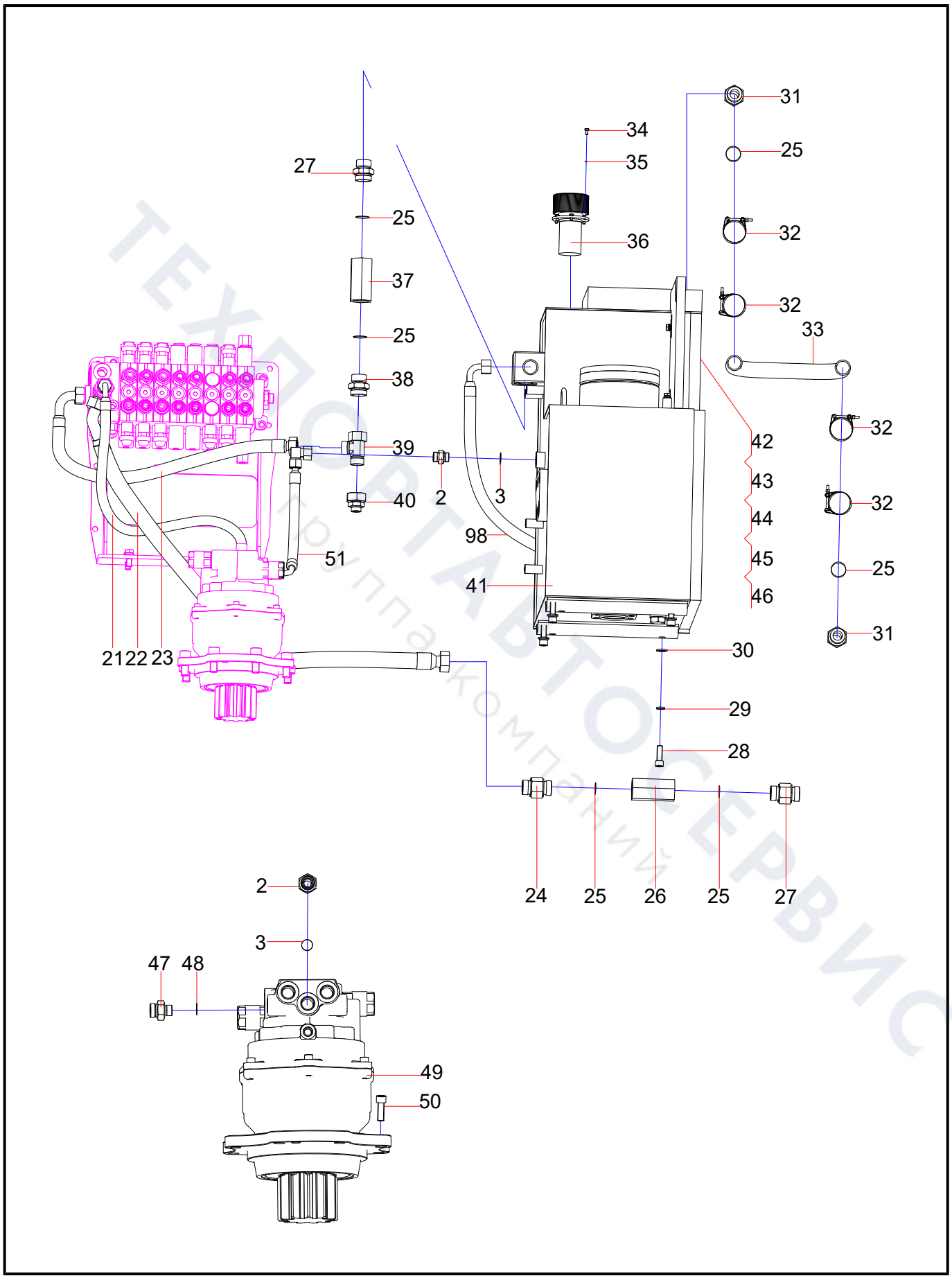

ТЕХНОСВЯТАВТОСЕРВИС
Торгово-промышленная компания

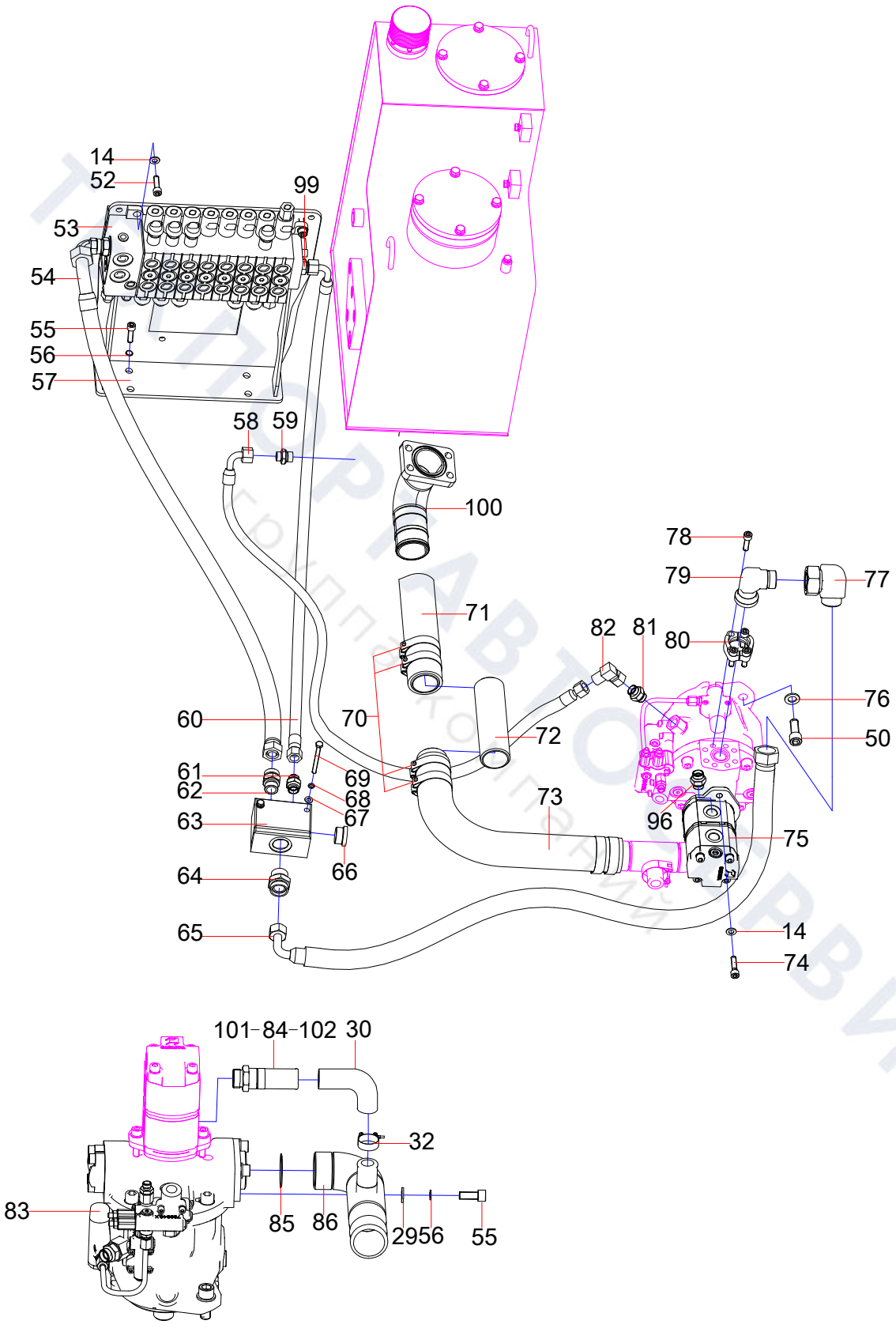
14
52
99
53
54
55
56
57
58
59
100
71
78
79
77
82
81
80
76
50
60
70
72
61
62
63
64
65
69
68
67
66
73
96
75
14
74
101
84
102
30
32
83
85
86
29
56
55

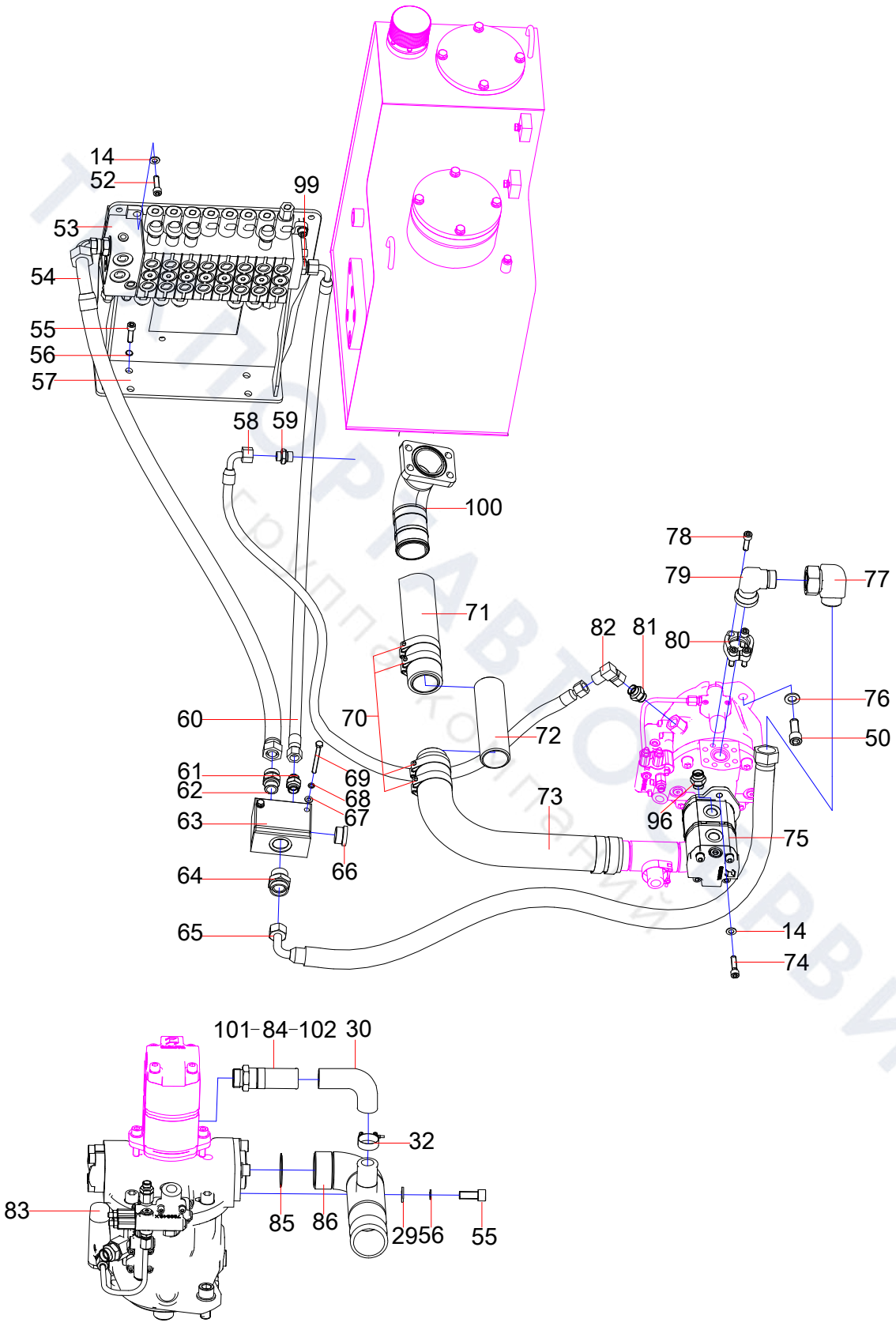
14
52
99
53
54
55
56
57
58
59
100
71
78
79
77
82
81
80
76
50
60
70
72
61
62
63
64
65
69
68
67
66
73
96
75
14
74
101
84
102
30
32
83
85
86
29
56
55

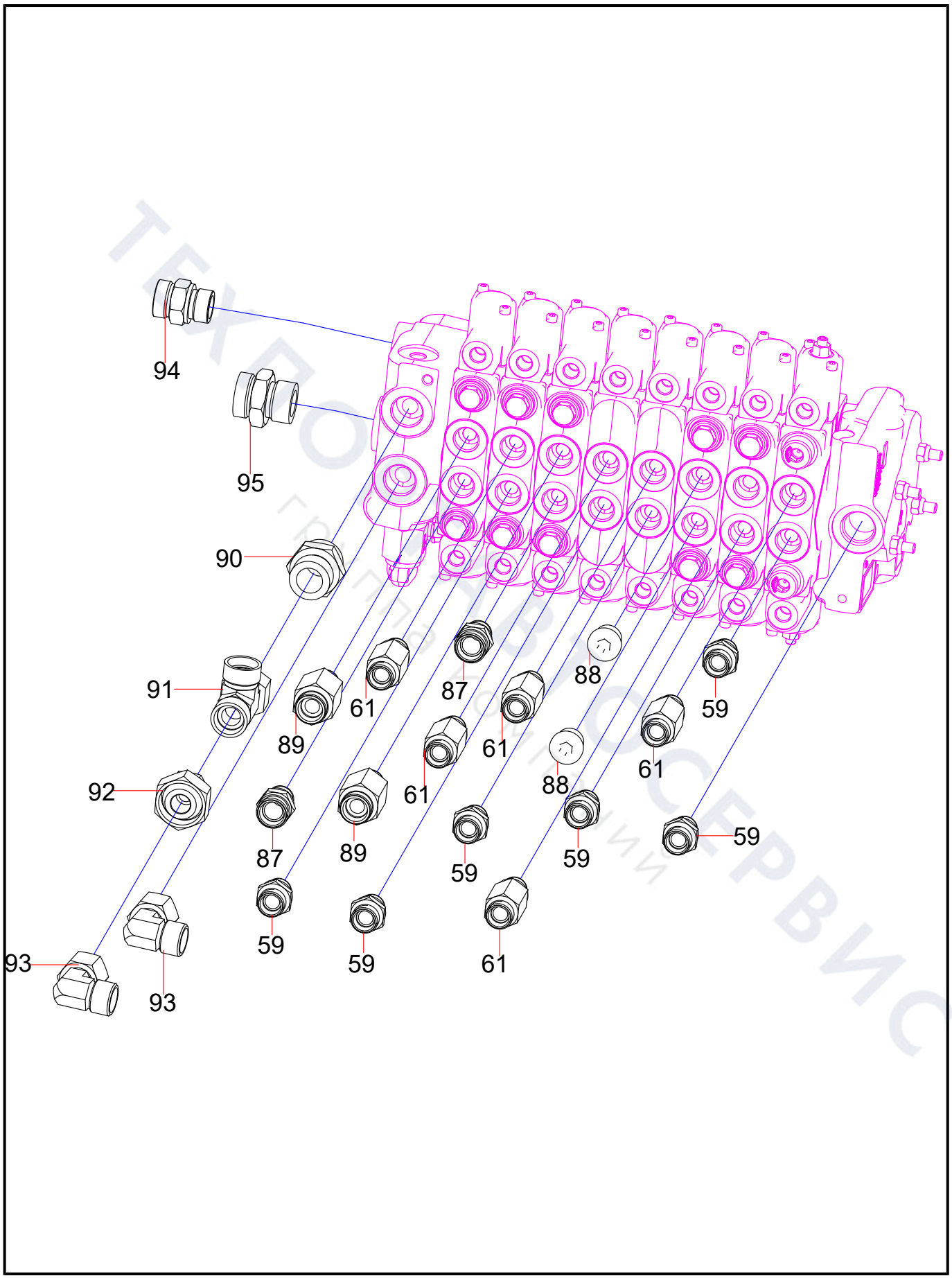
94
95
90
91
89
61
87
61
88
59
92
87
89
61
88
61
59
59
59
59
59
61
93
93

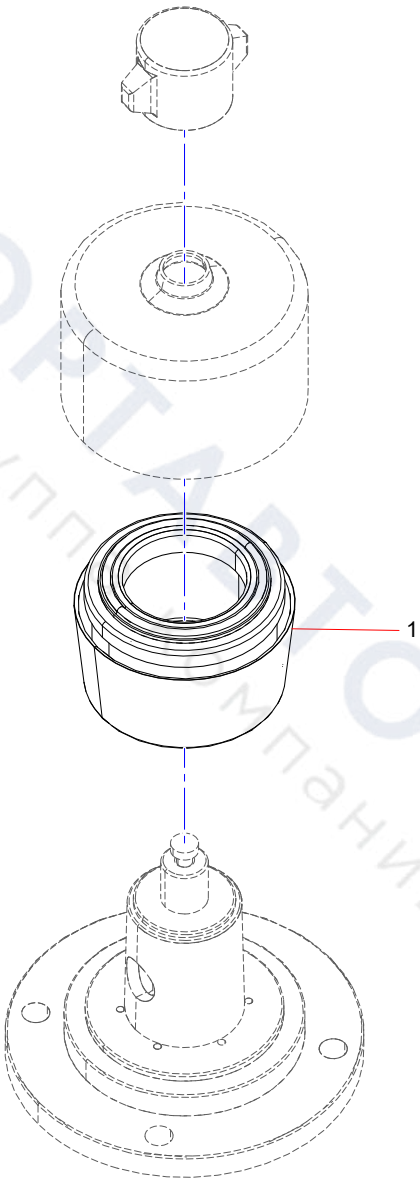

ТЕХПОРТАВТОСЕРВИС
группа компаний

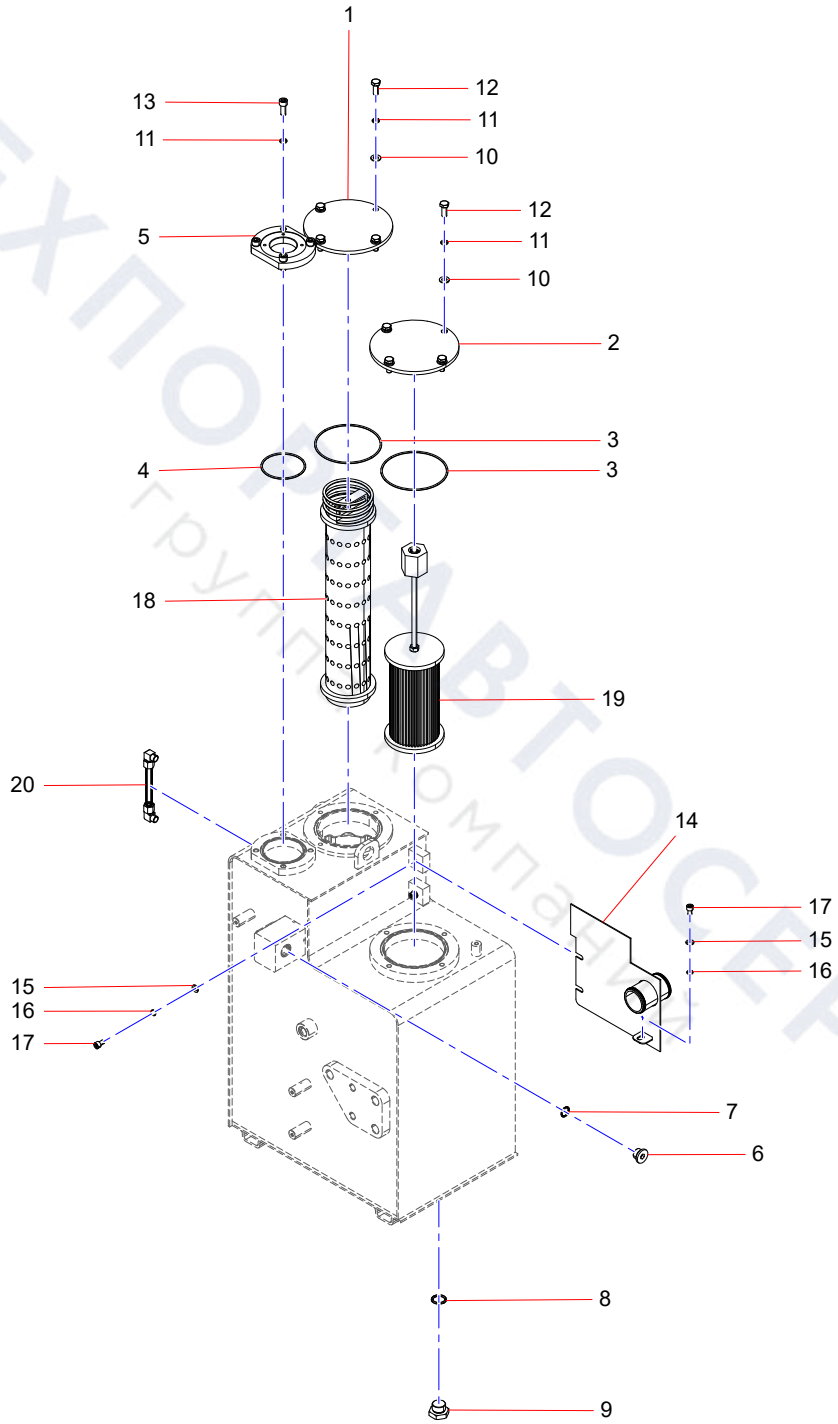

ТЕХПОМАВТОСЕРВИС
Группа компаний

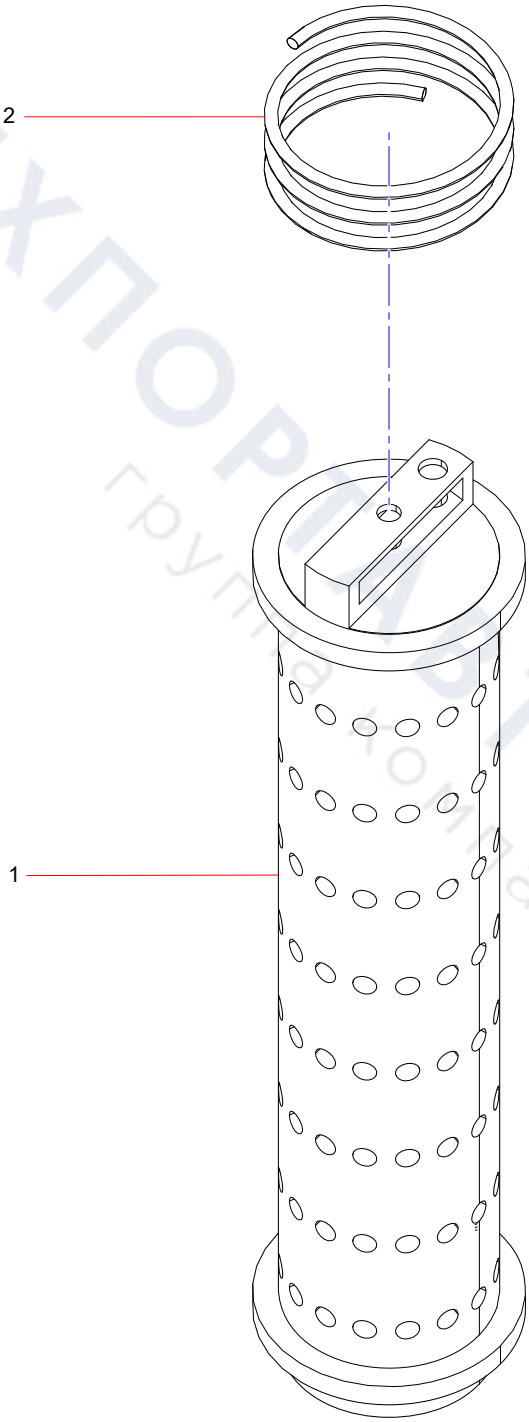

ТЕХПОРТАВТОСЕРВИС
группа компаний

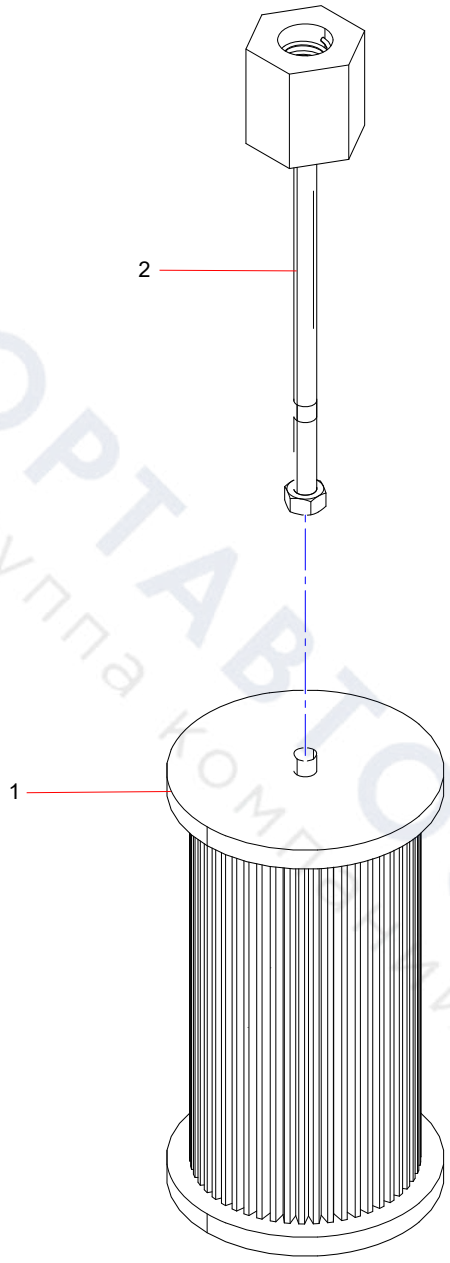

ТЕХПОРТАВТОСЕРВИС
группа компаний

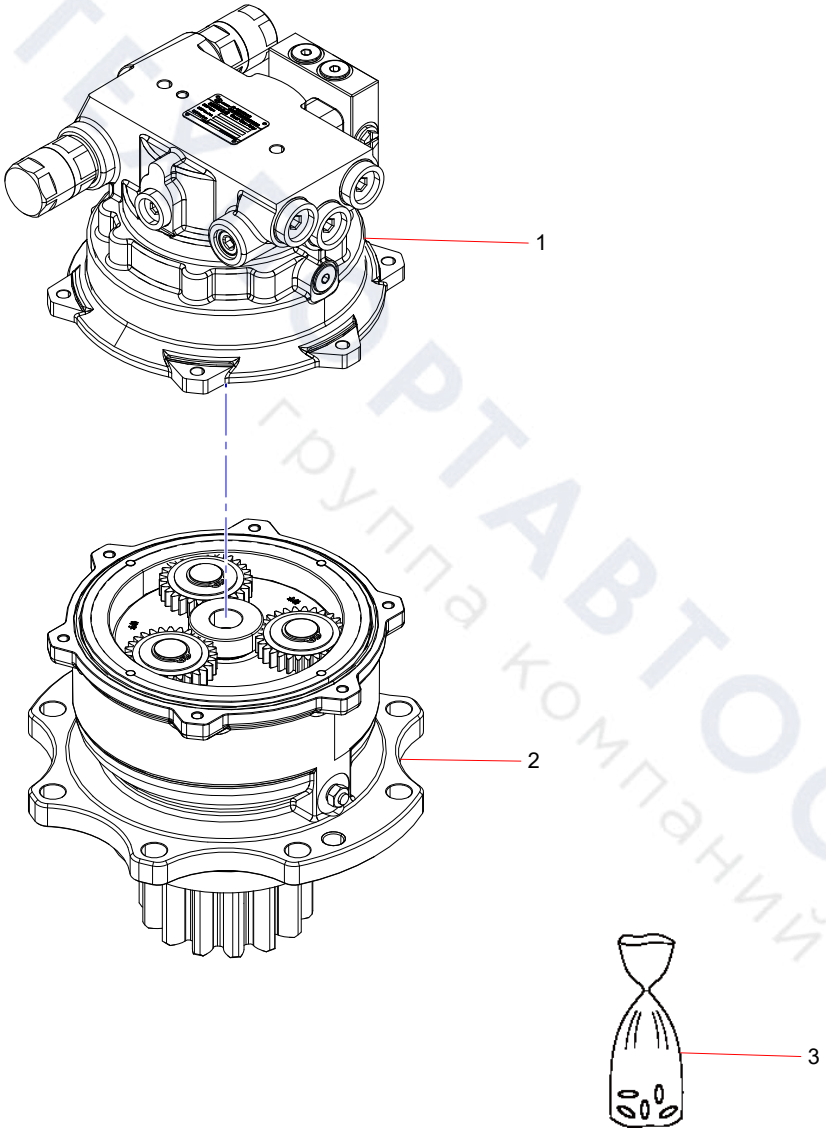

ТЕХАВТОСЕРВИС
группа компаний

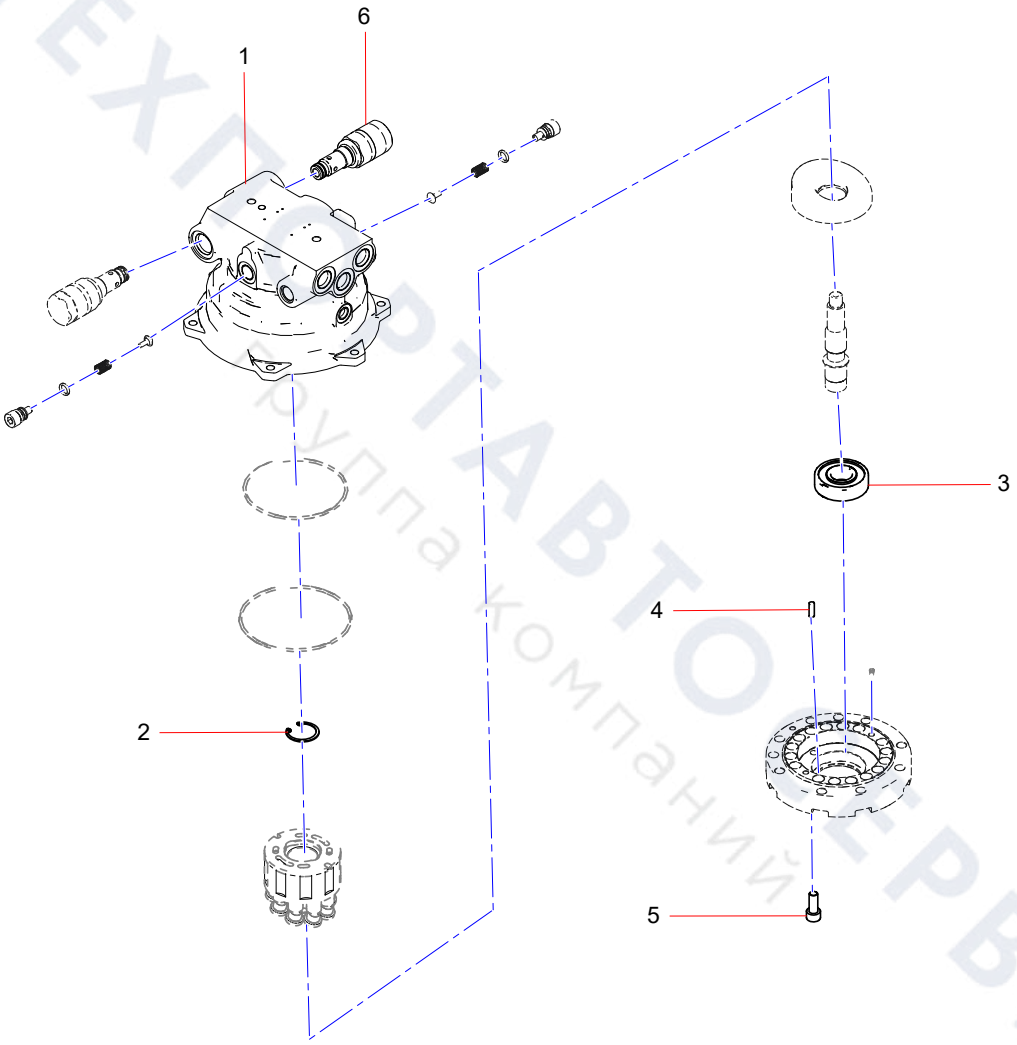

ТЕХПОРТАВТОСЕРВИС
Группа компаний

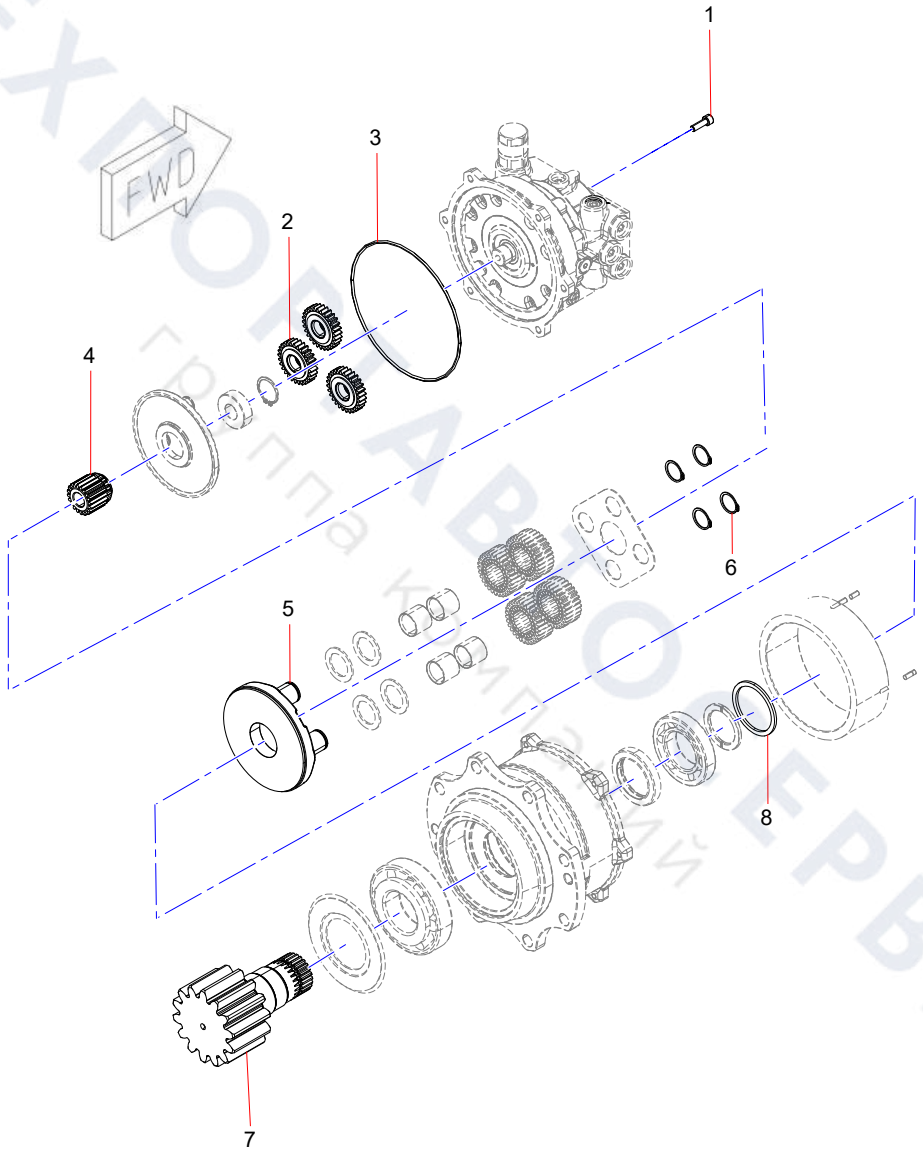
FWD
1
2
3
4
5
6
7
8

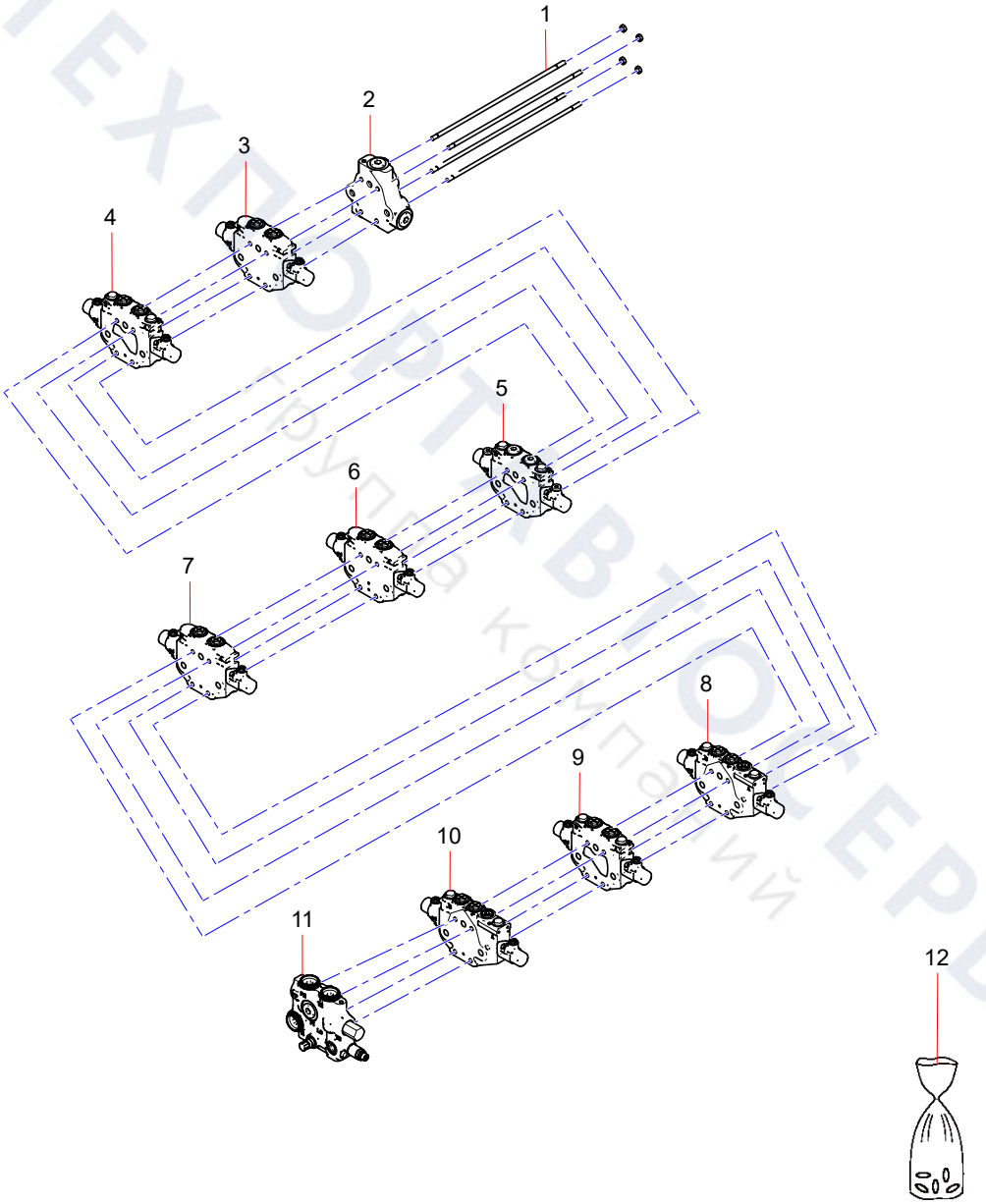

ТЕХПОРТВЕРВИС
Грузовая компания

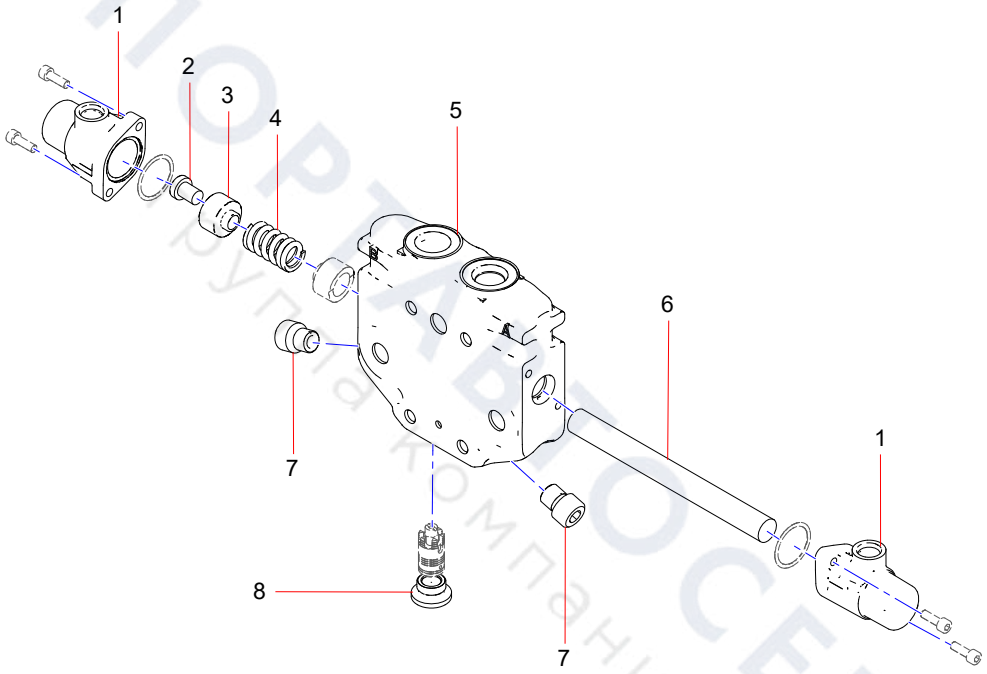

ТЕХПОРТАВТОСЕРВИС
Группа компаний

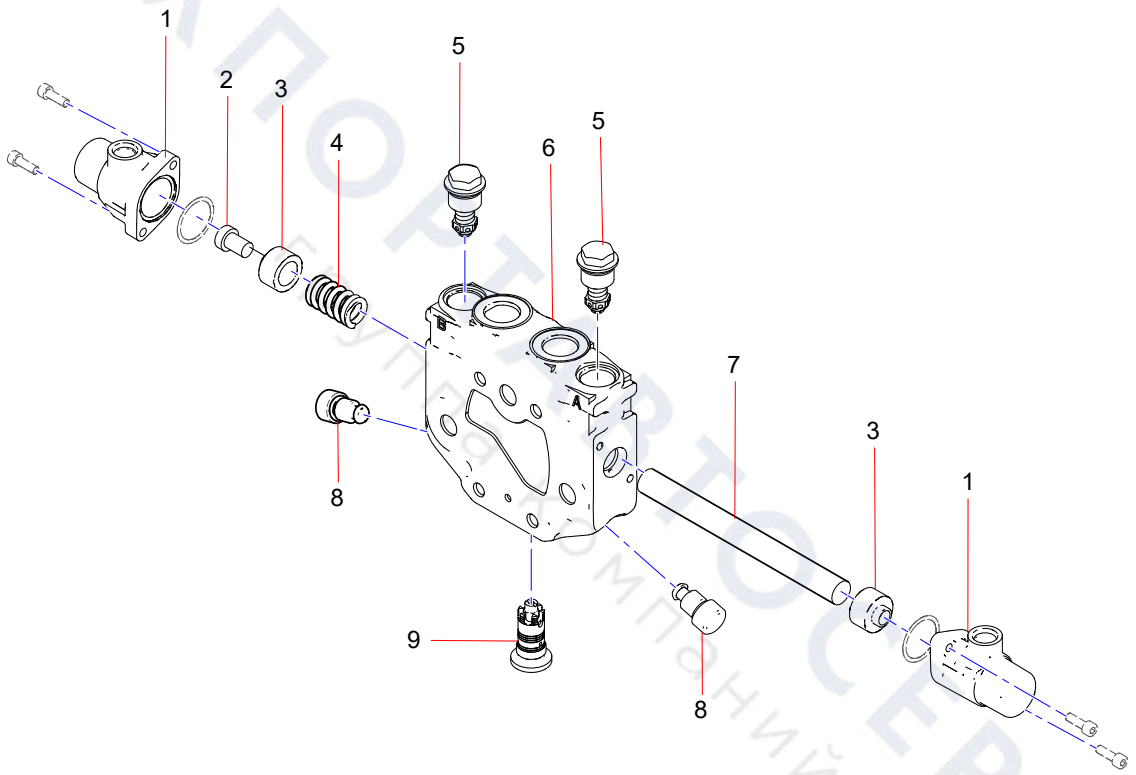

ТЕХПОРТ ТОСЕРВИС
Бульдозерная компания

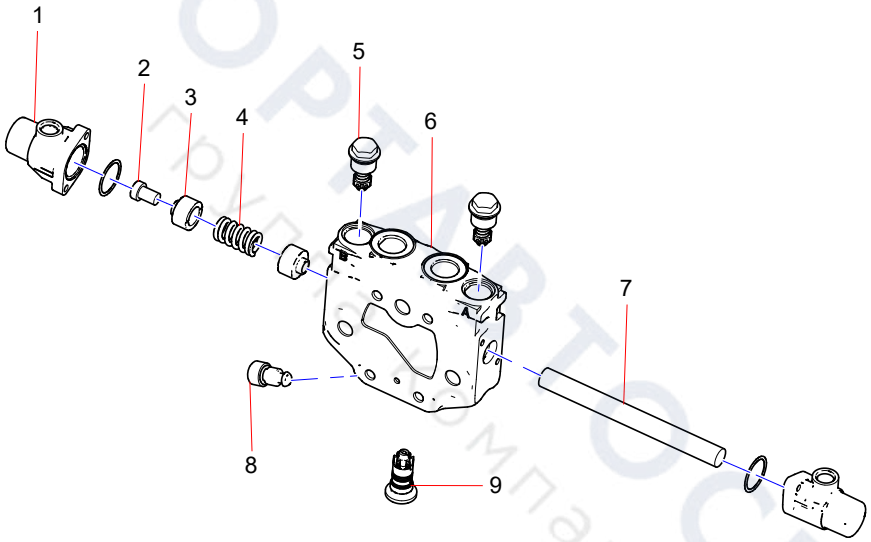

ТЕХПОРТАВТОСЕРВИС
Группа компаний

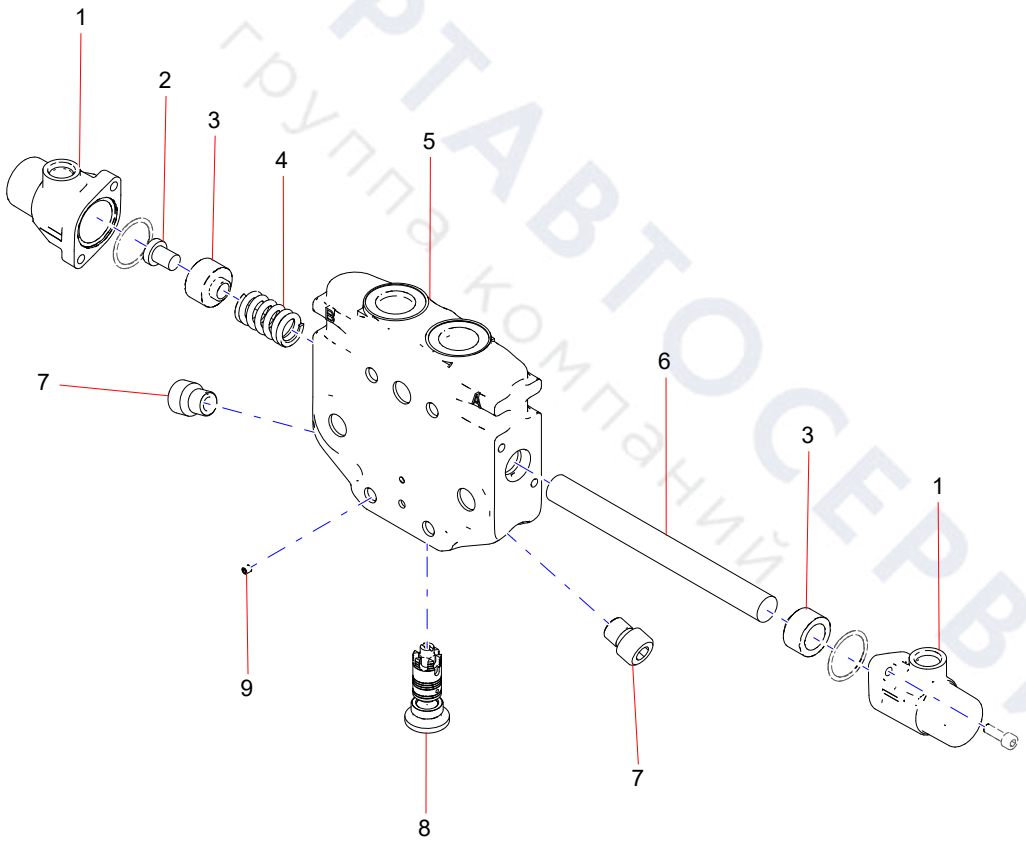

ТЕХПОРТАВТОСЕРВИС
группа компаний

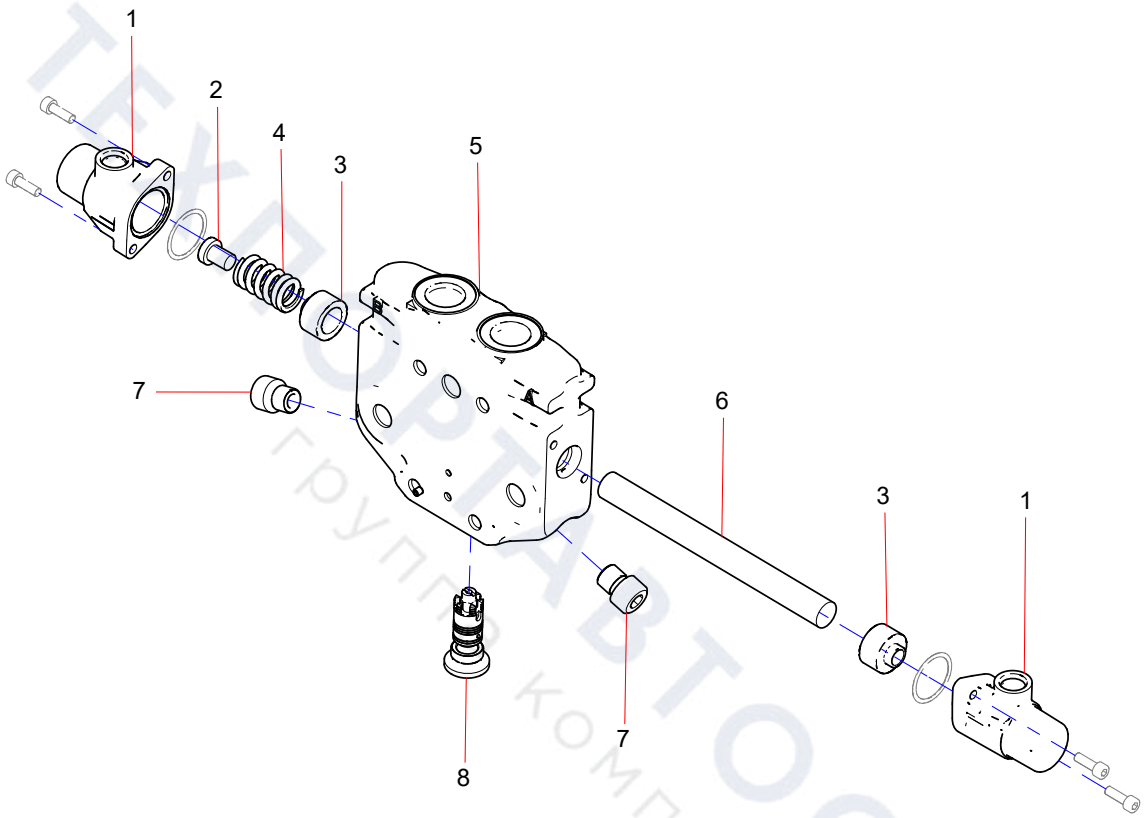

ТЕХПРОМАВТОСЕРВИС
группа компаний

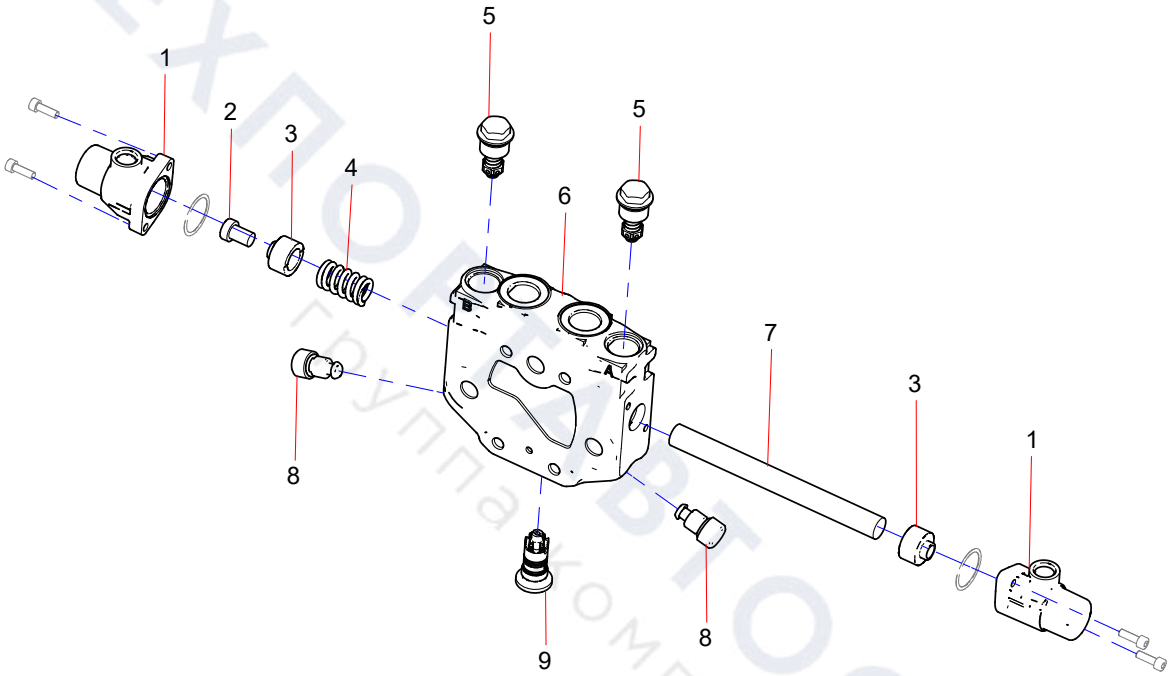

ТЕХПОЛАВТОСЕРВИС
Группа компаний

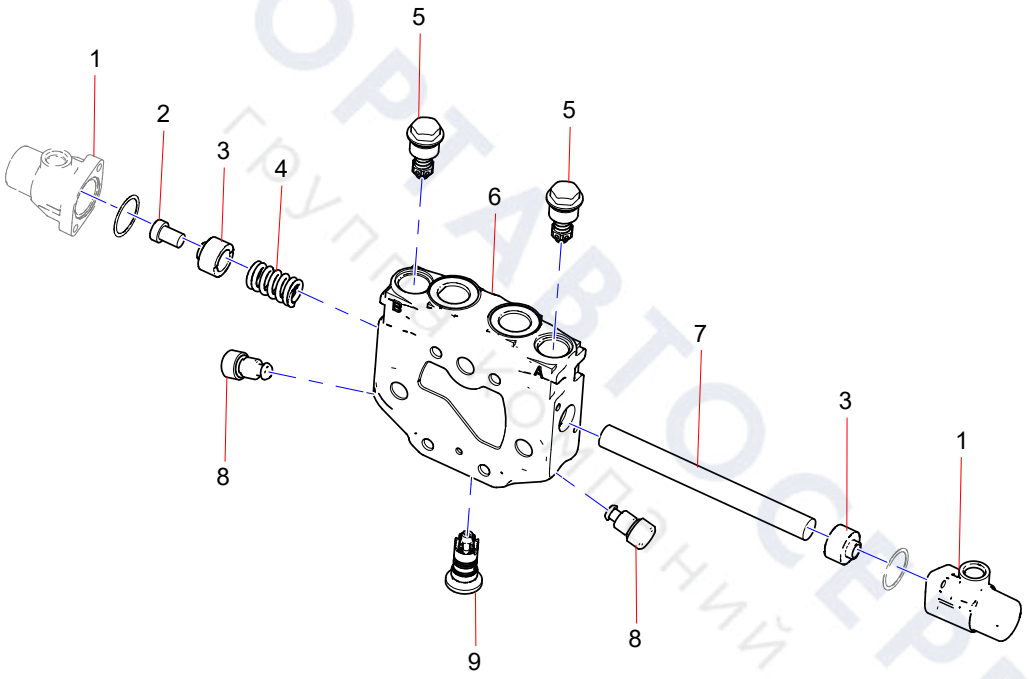

ТЕХПОРТАВТОСЕРВИС
Группа компаний

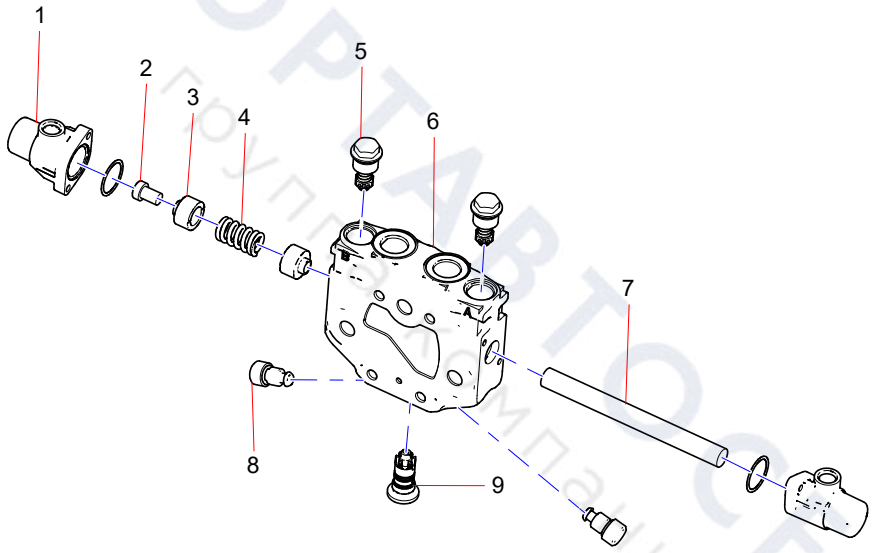

ТЕХПОРТАВТОСЕРВИС
Покупка запчастей

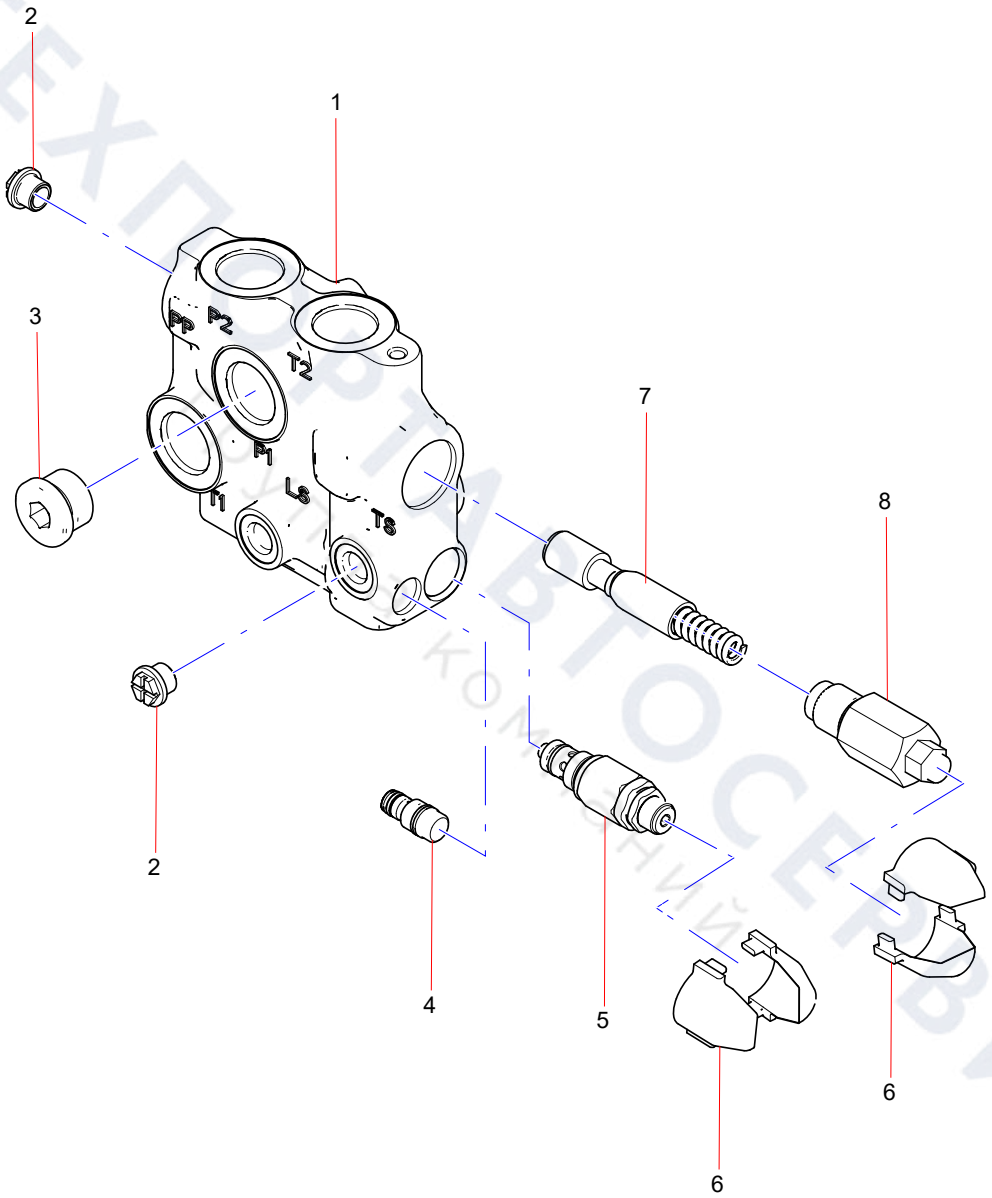

ТЕХПОРТАВТОСЕРВИС

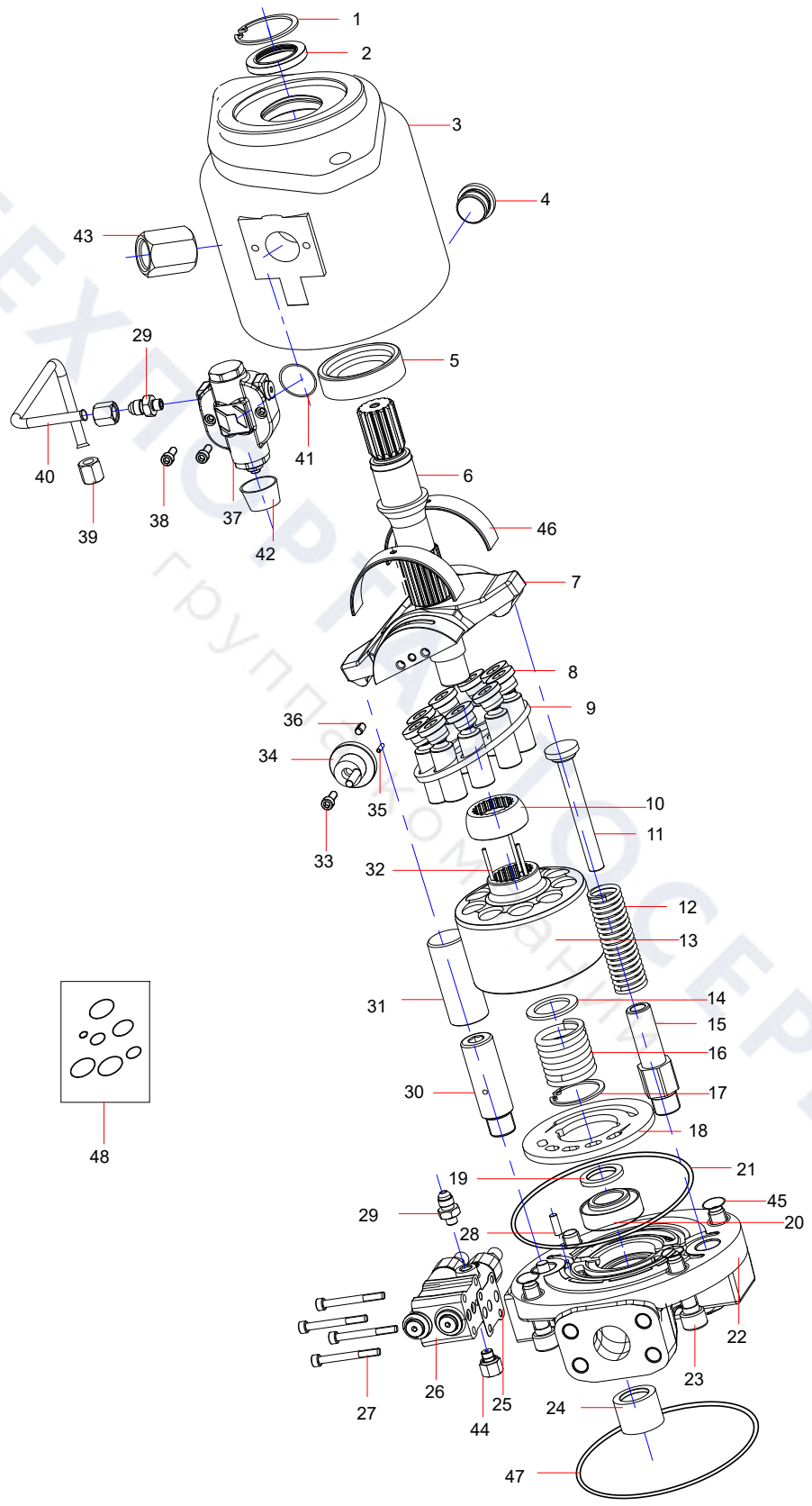
1
2
3
4
43
29
5
40
41
6
39
38
37
42
46
7
8
36
9
34
35
10
33
11
32
12
13
31
14
15
16
30
17
18
48
19
21
45
29
20
28
22
23
26
27
25
24
44
47

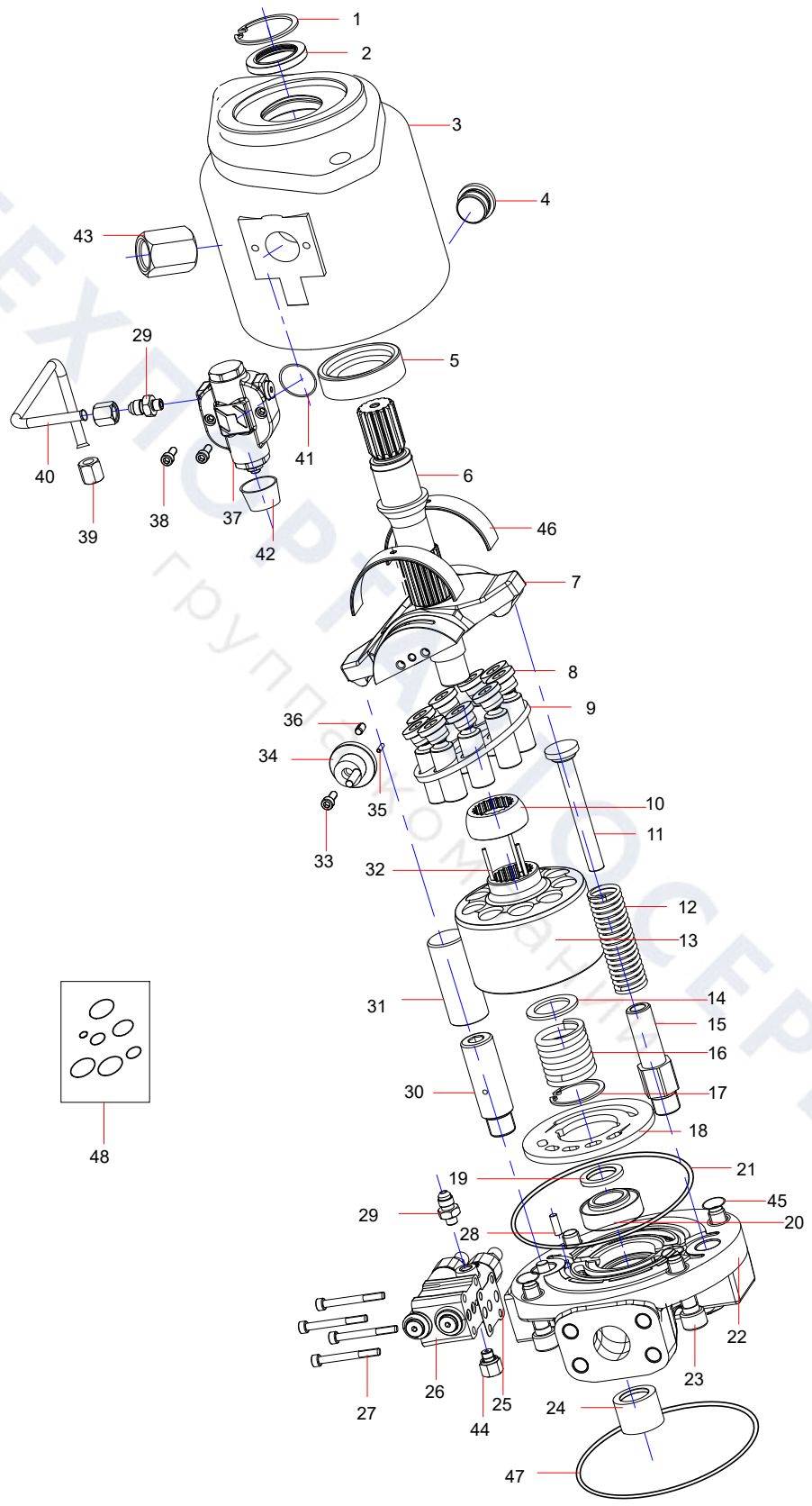

ТЕХПРОМСЕРВИС
группа компаний

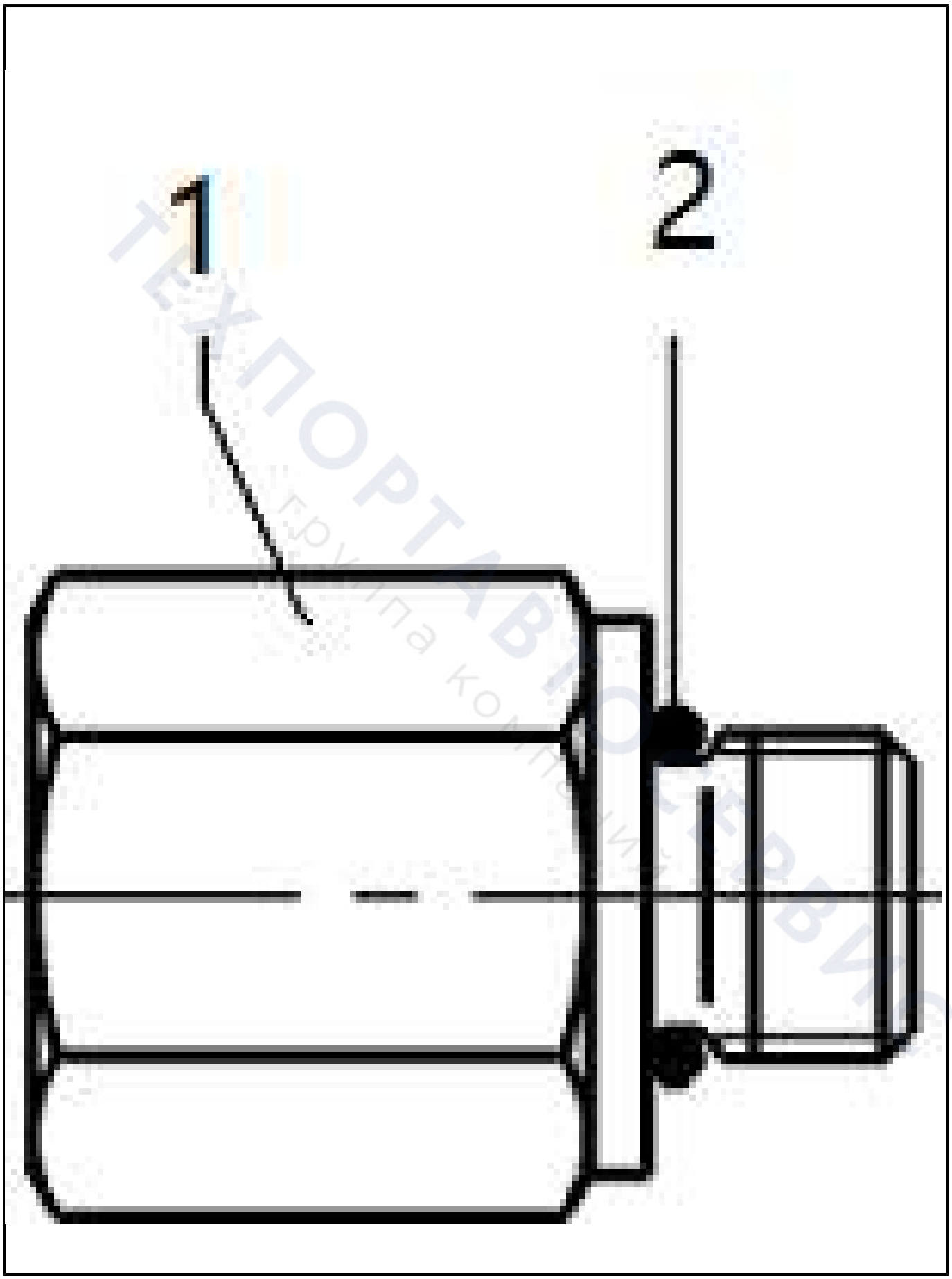
1
2

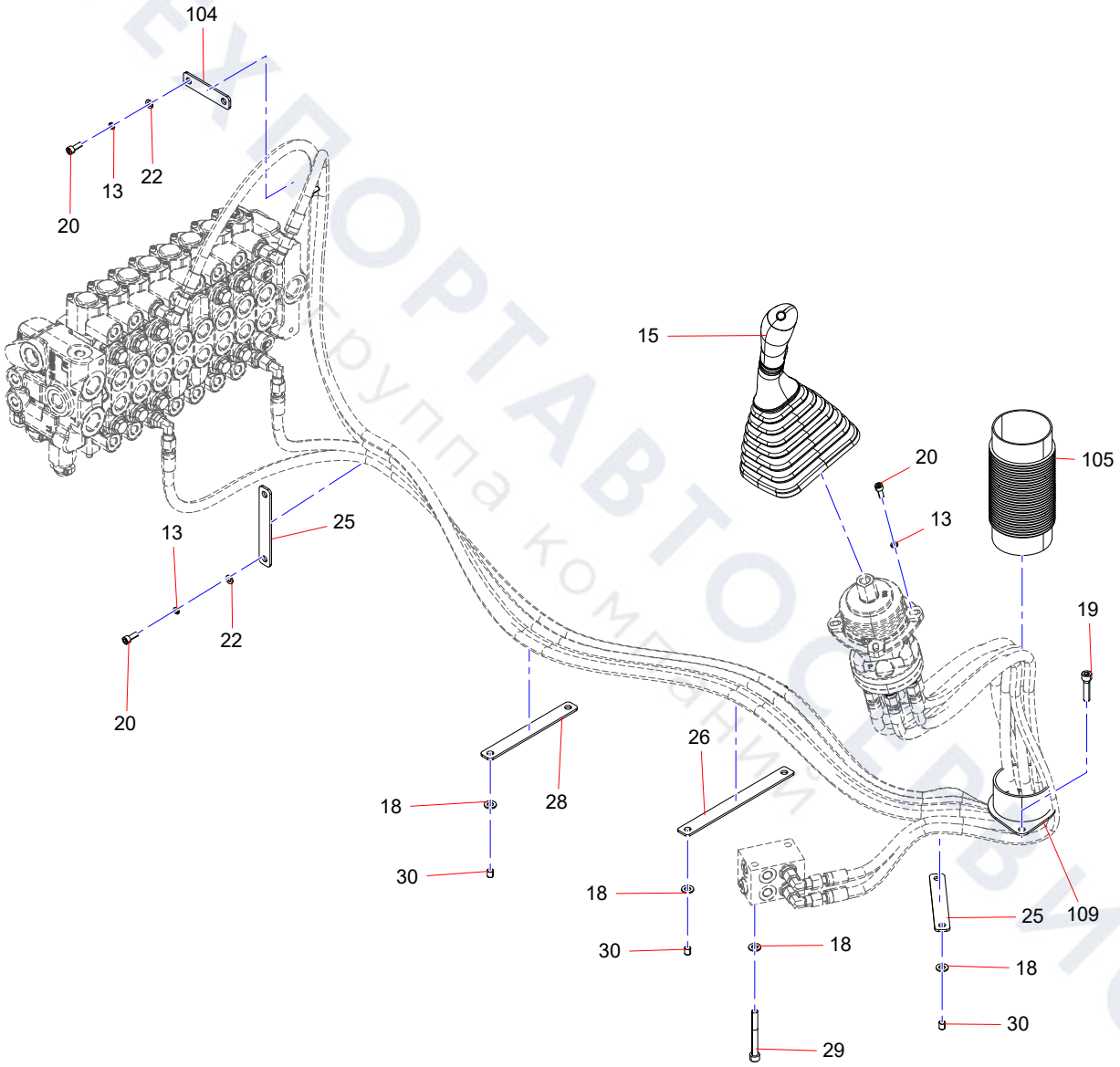

ТЕХПОРТАВТОСЕРВИС
Группа компаний

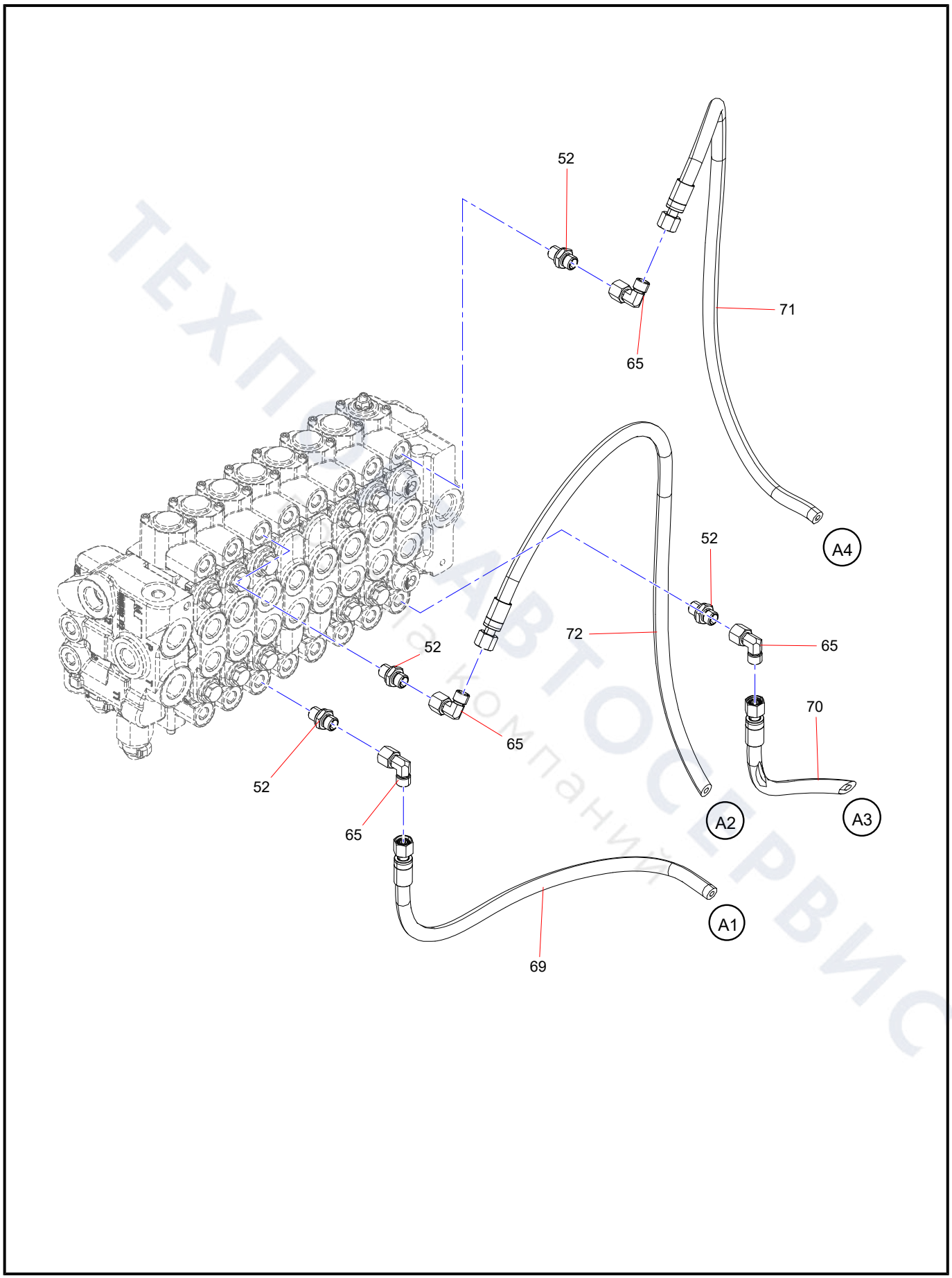
52
71
65
A4
52
72
65
70
52
65
52
65
A2
A3
A1
69

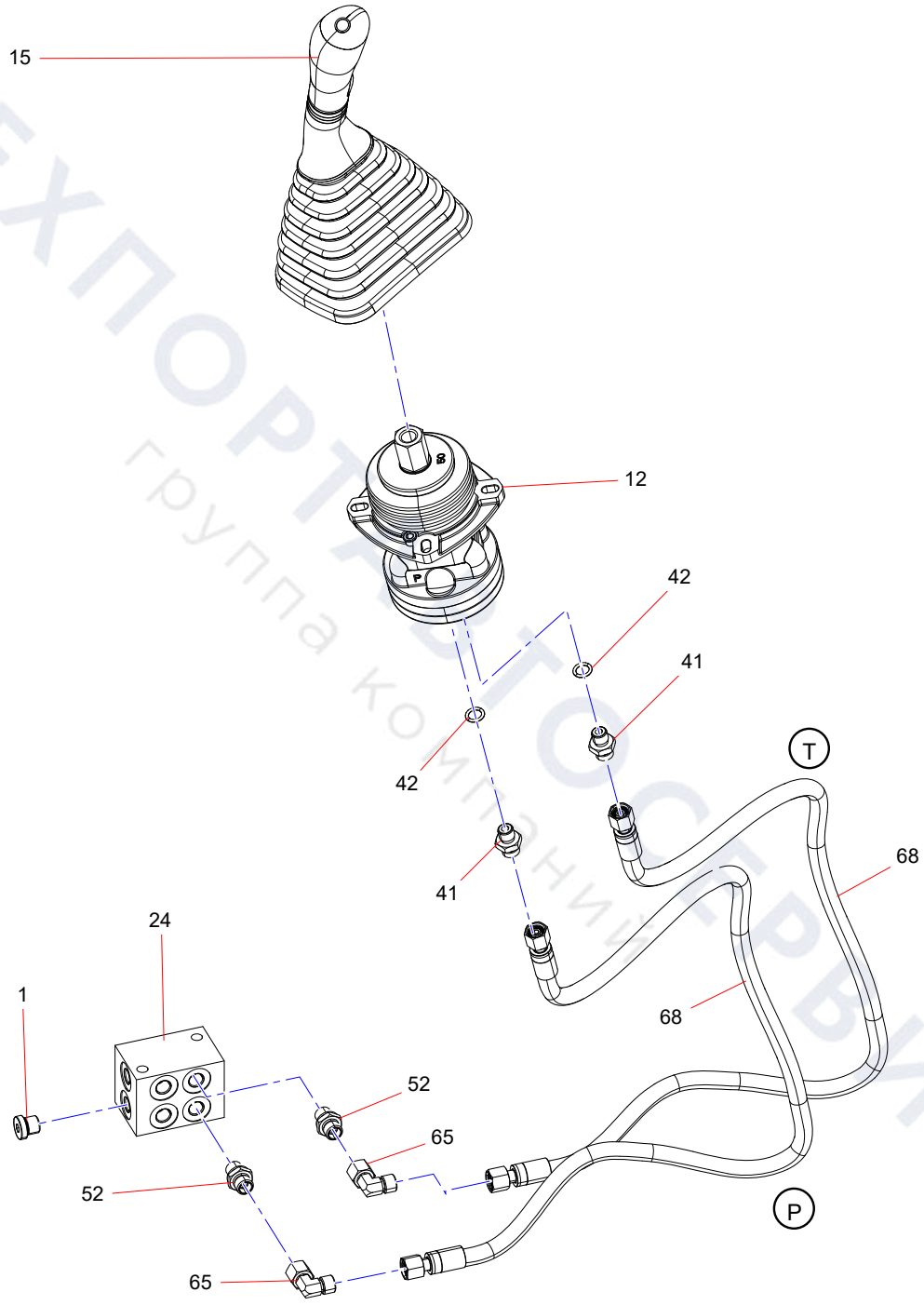

ТЕХПОРТ СЕРВИС
группа компаний

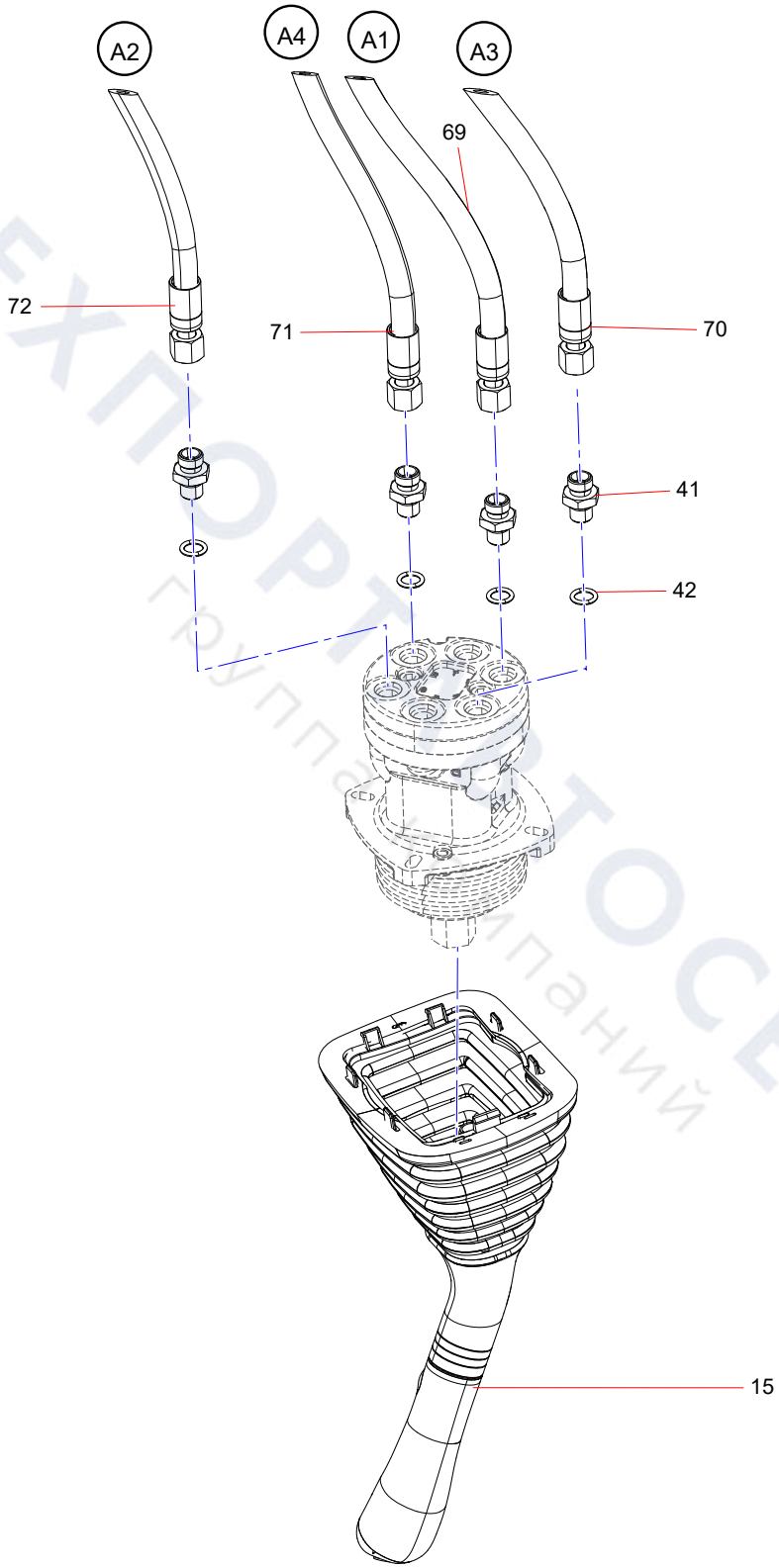

ТЕХПОРТ ТОСЕРВИС
Группа компаний

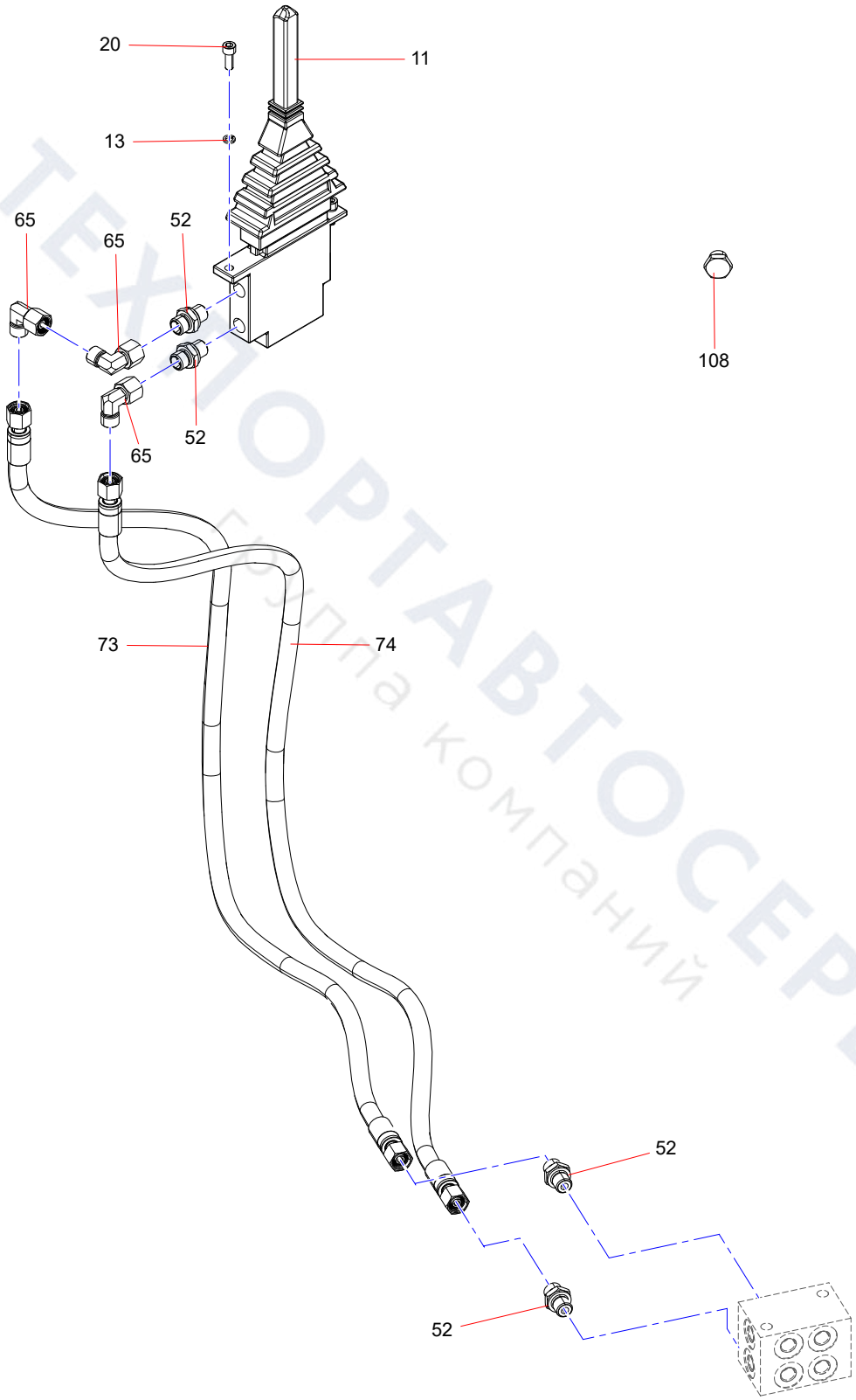

ТЕХНОПОРТАВТОСЕРВИС
Группа компаний

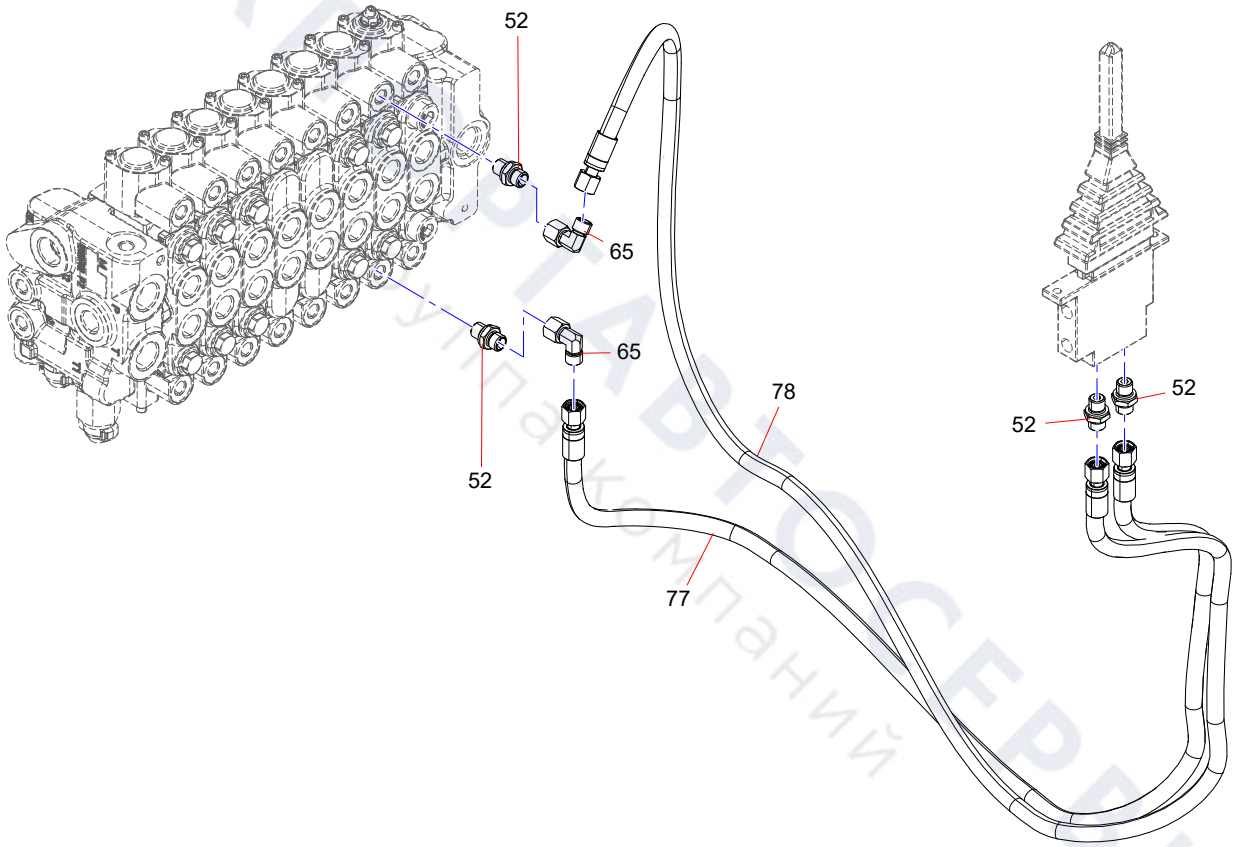

ТЕХАВТОСЕРВИС
группа компаний

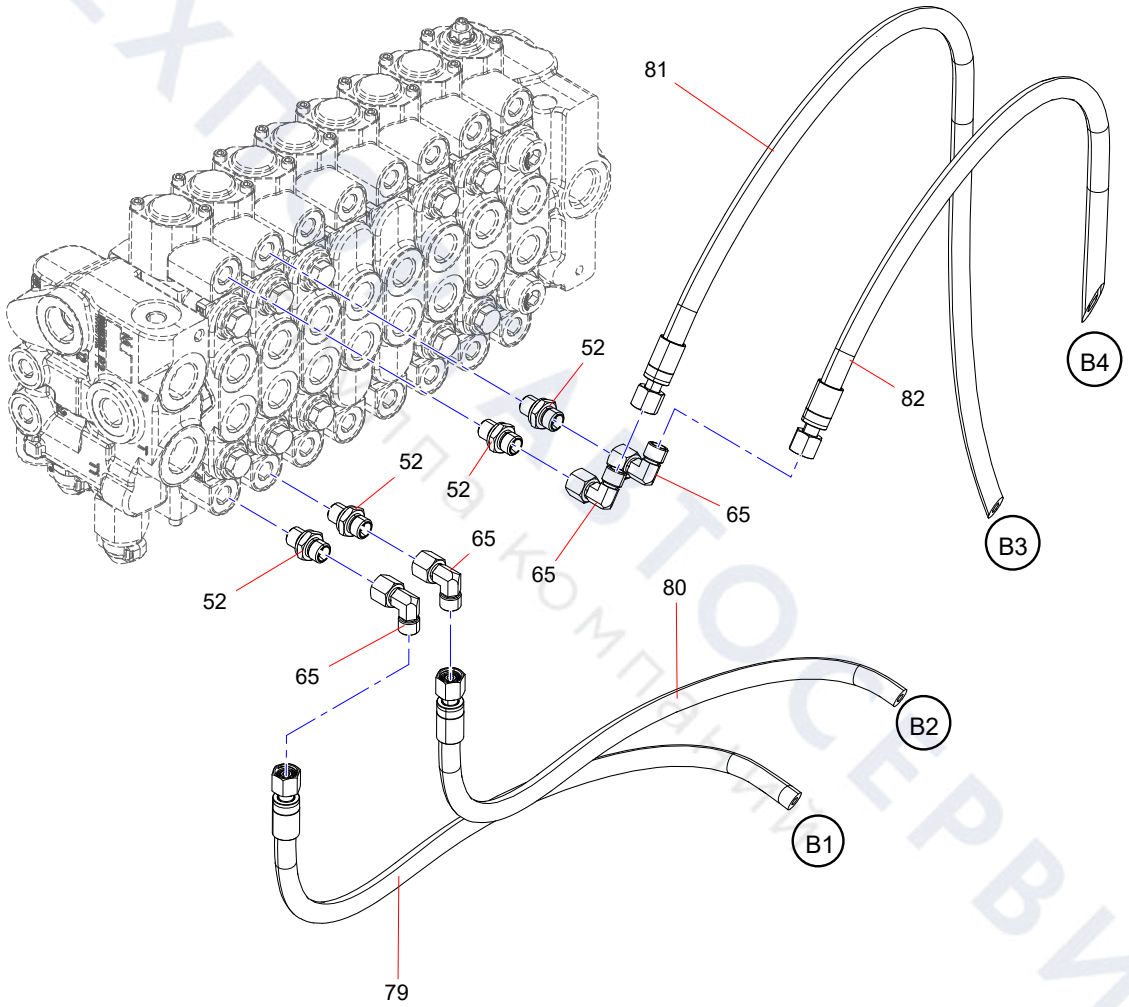
81
82
B4
B3
52
52
52
52
65
65
65
65
80
B2
B1
79

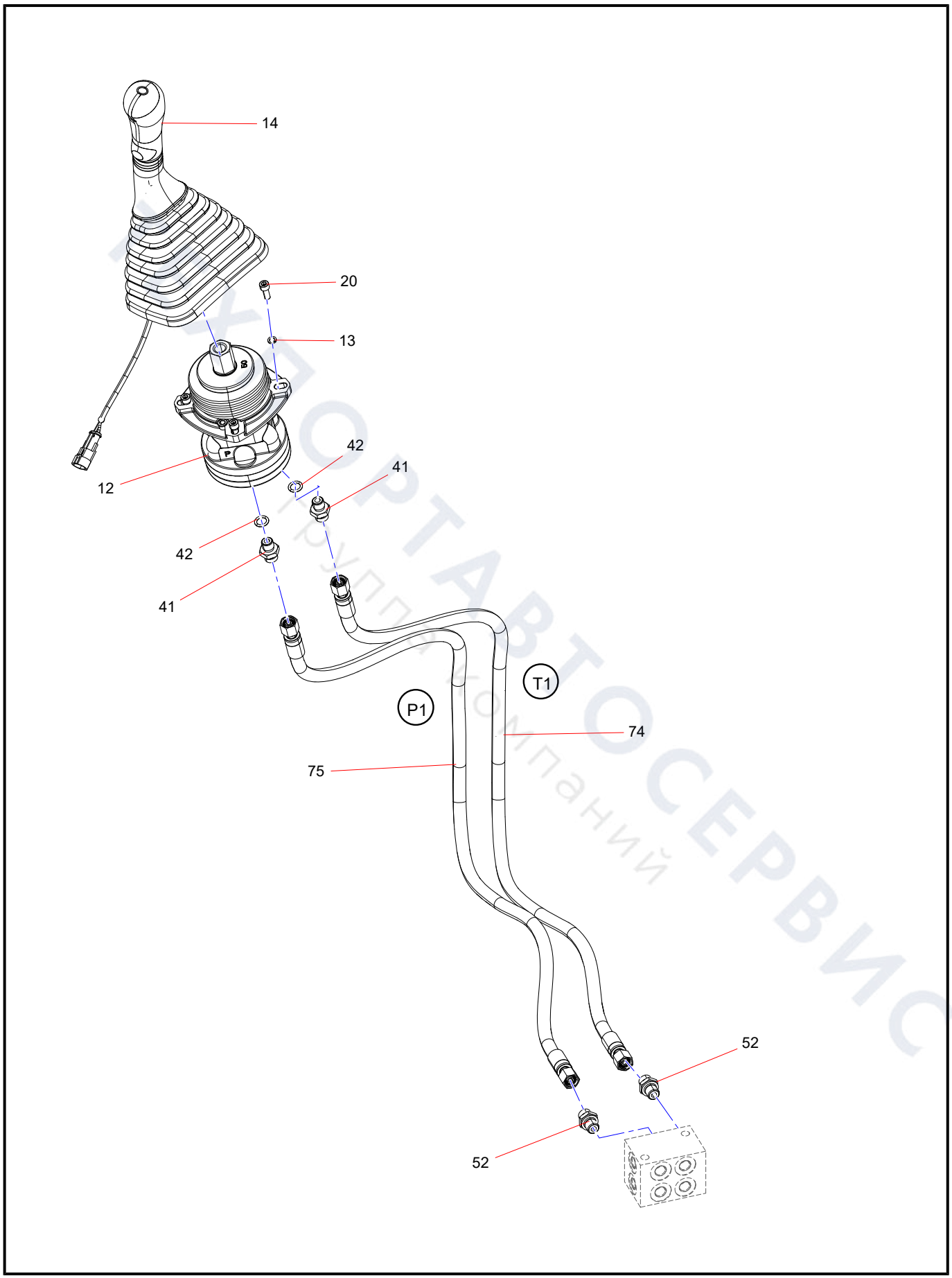

ТЕХАВТОСЕРВИС
Запчасти для спецтехники

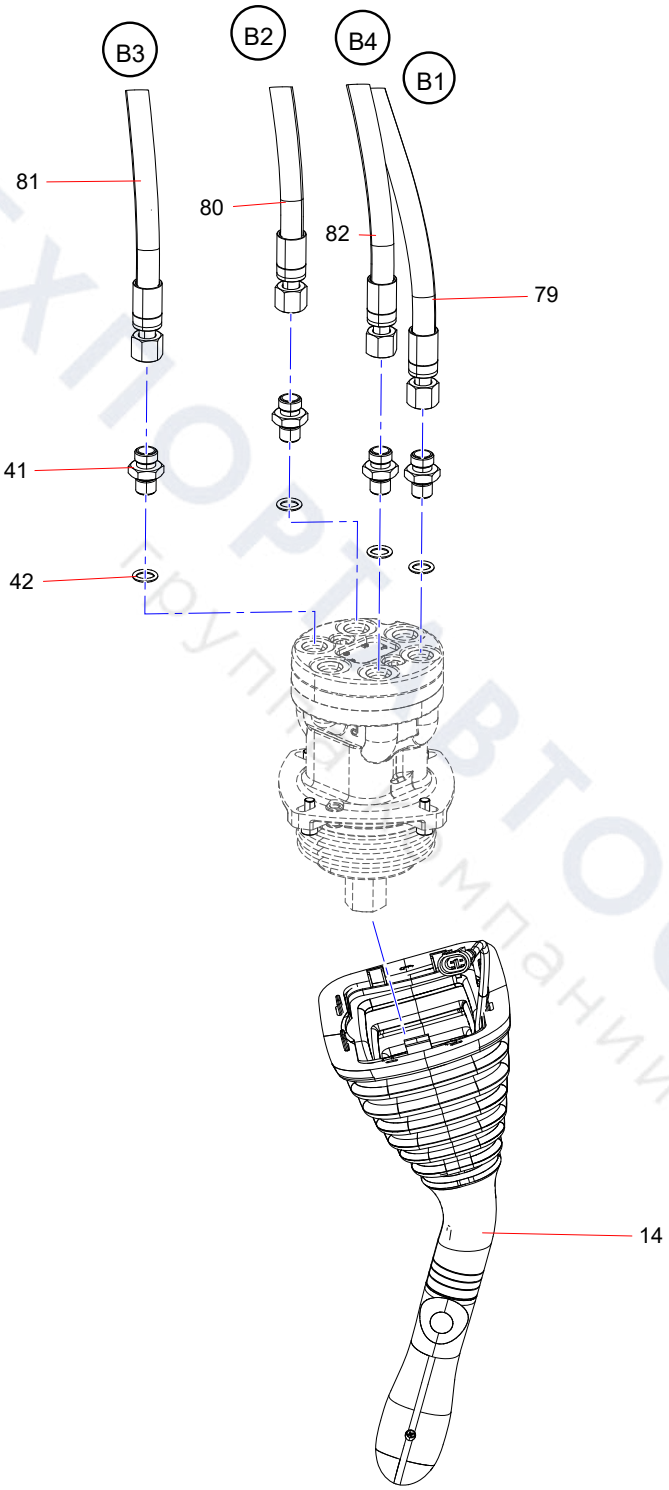

ТЕХНОРЕСУРС АВТОСЕРВИС
группа компаний

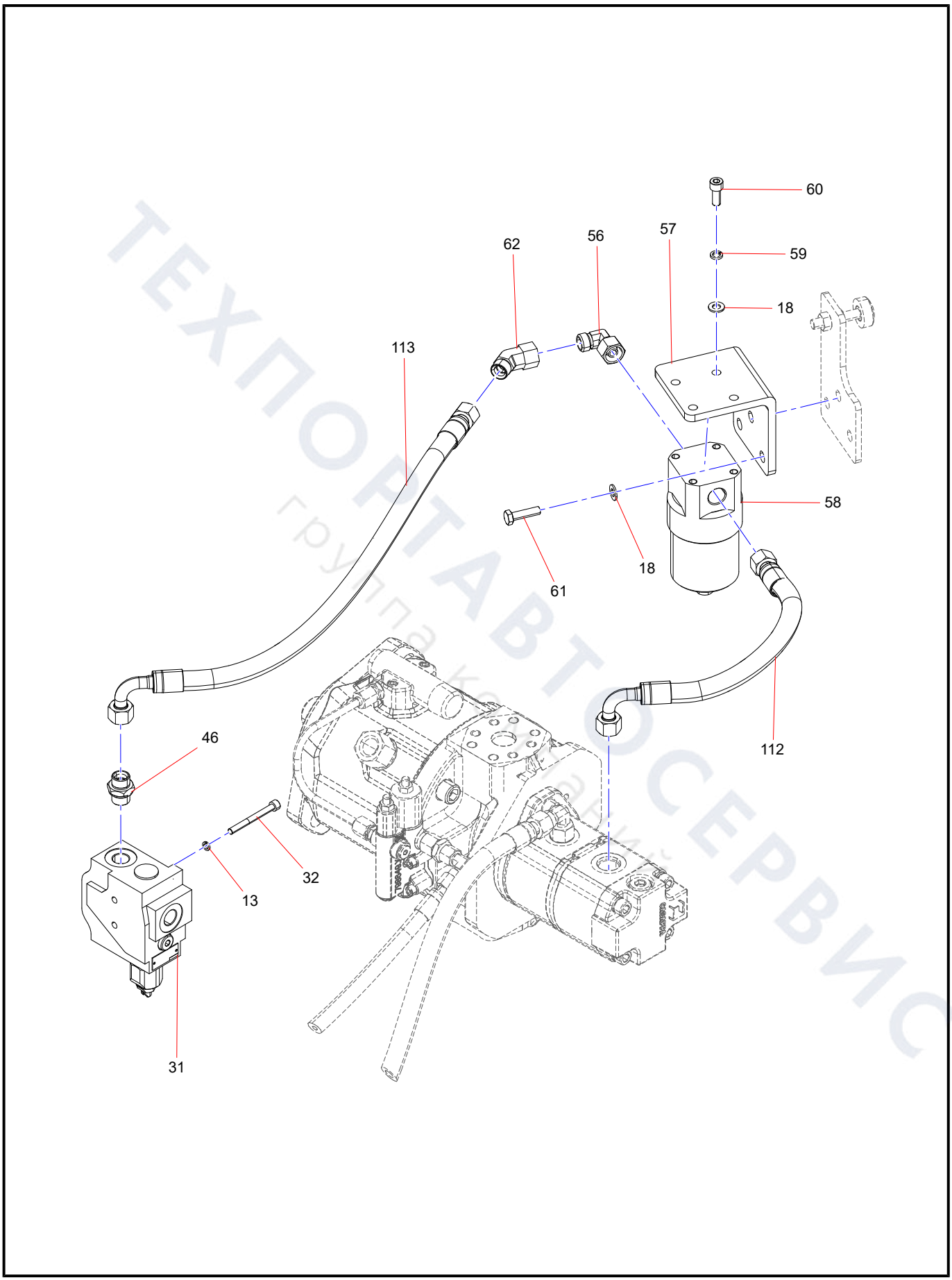

ТЕХПОРТАВТОСЕРВИС
группа компаний

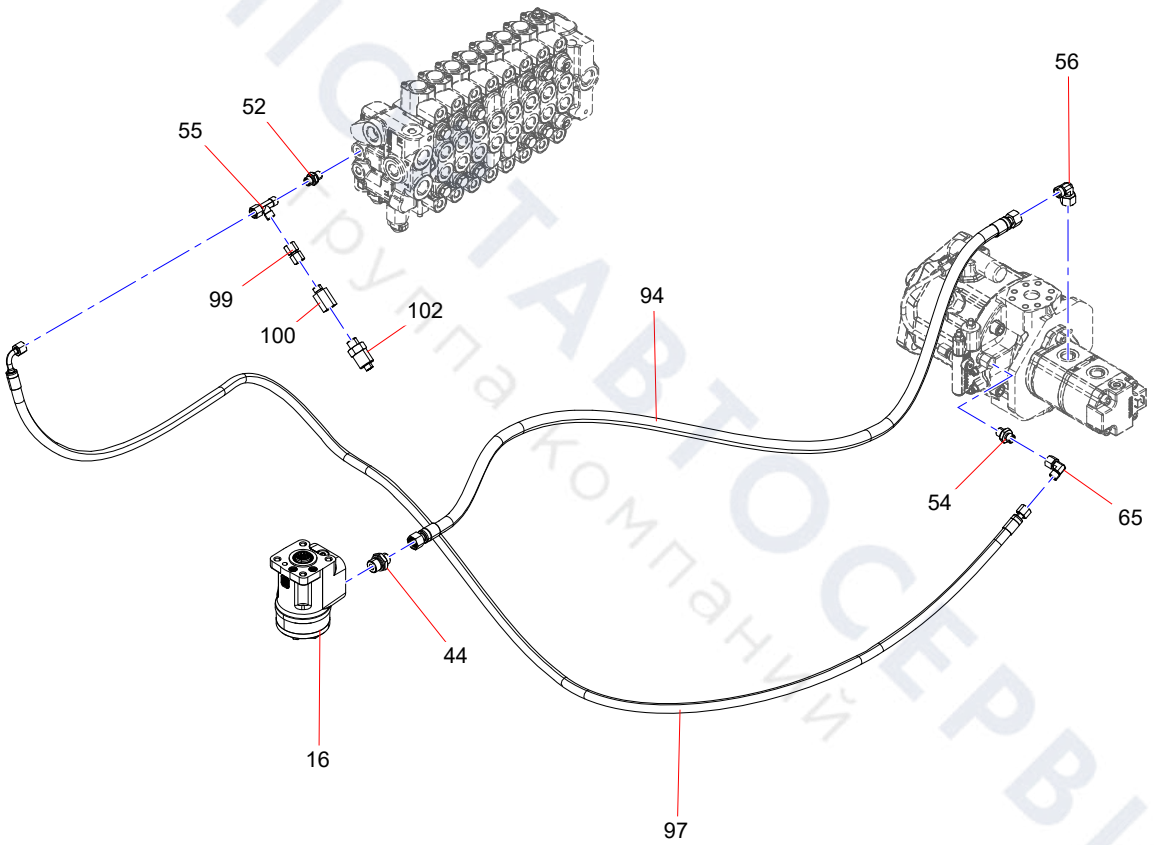

ТЕХПОСТАВТОСЕРВИС
Группа компаний

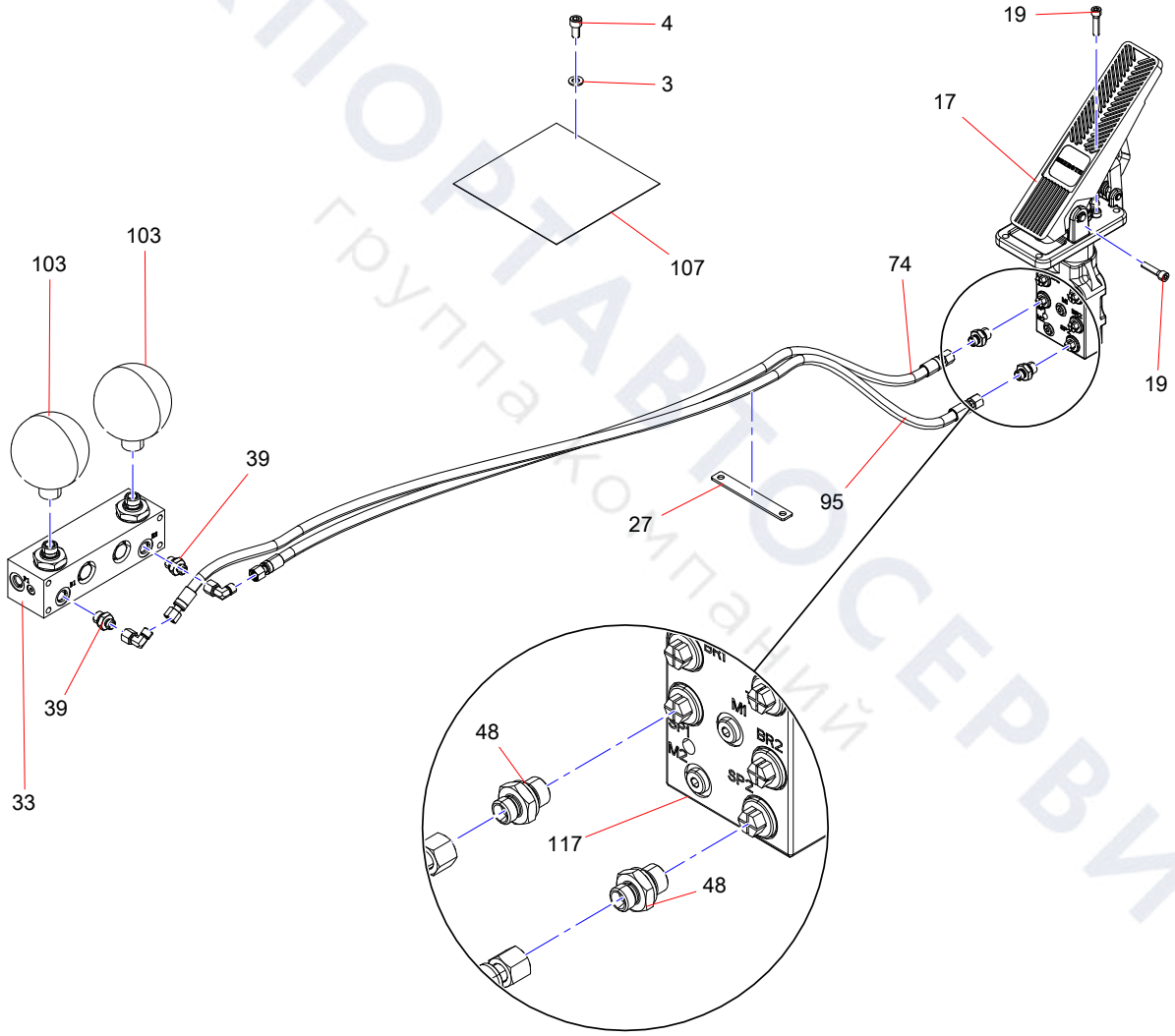

ТЕХПОРТАВТОСЕРВИС
группа компаний

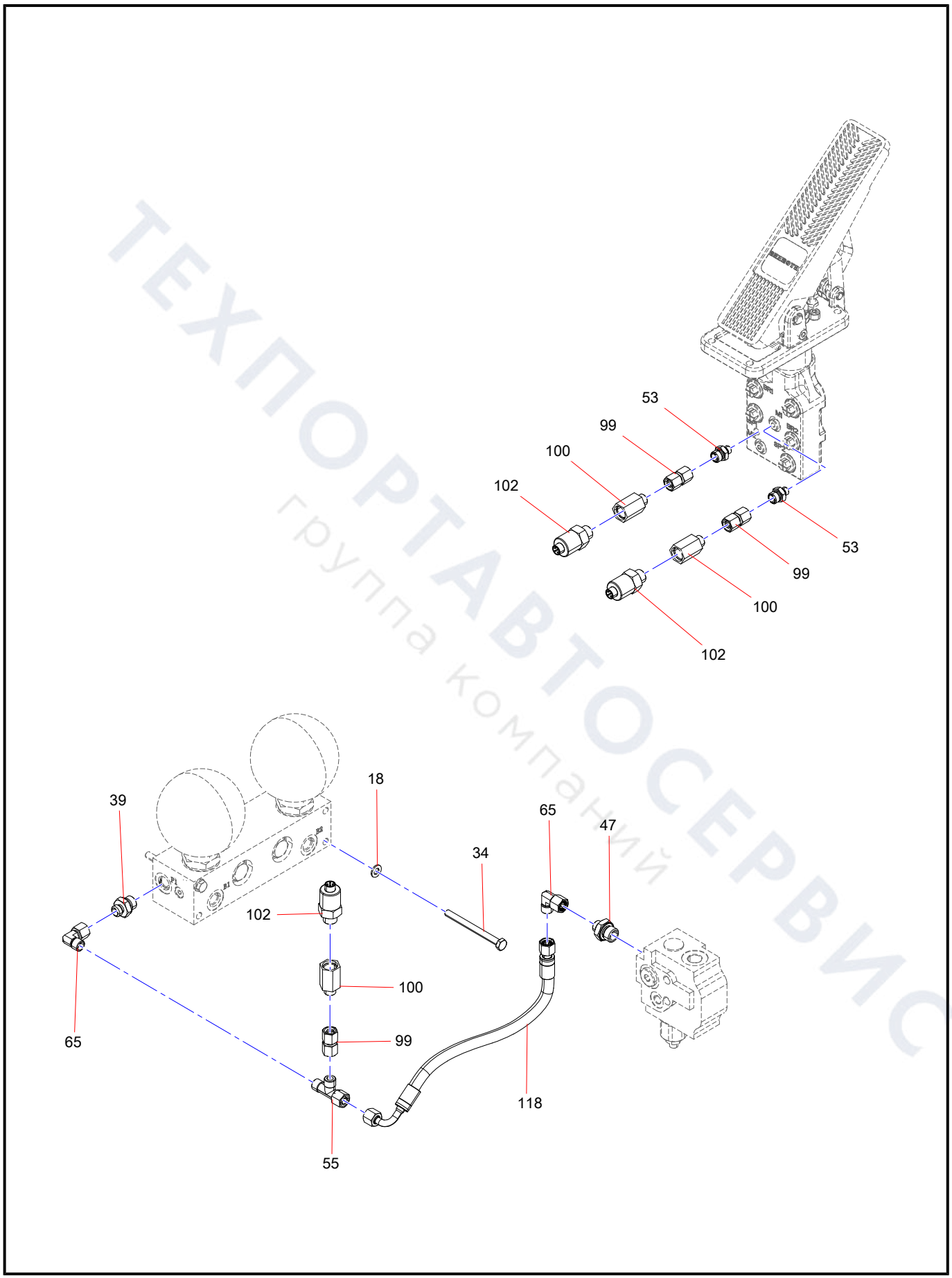

ТЕХПОРТАВТОСЕРВИС
группа компаний

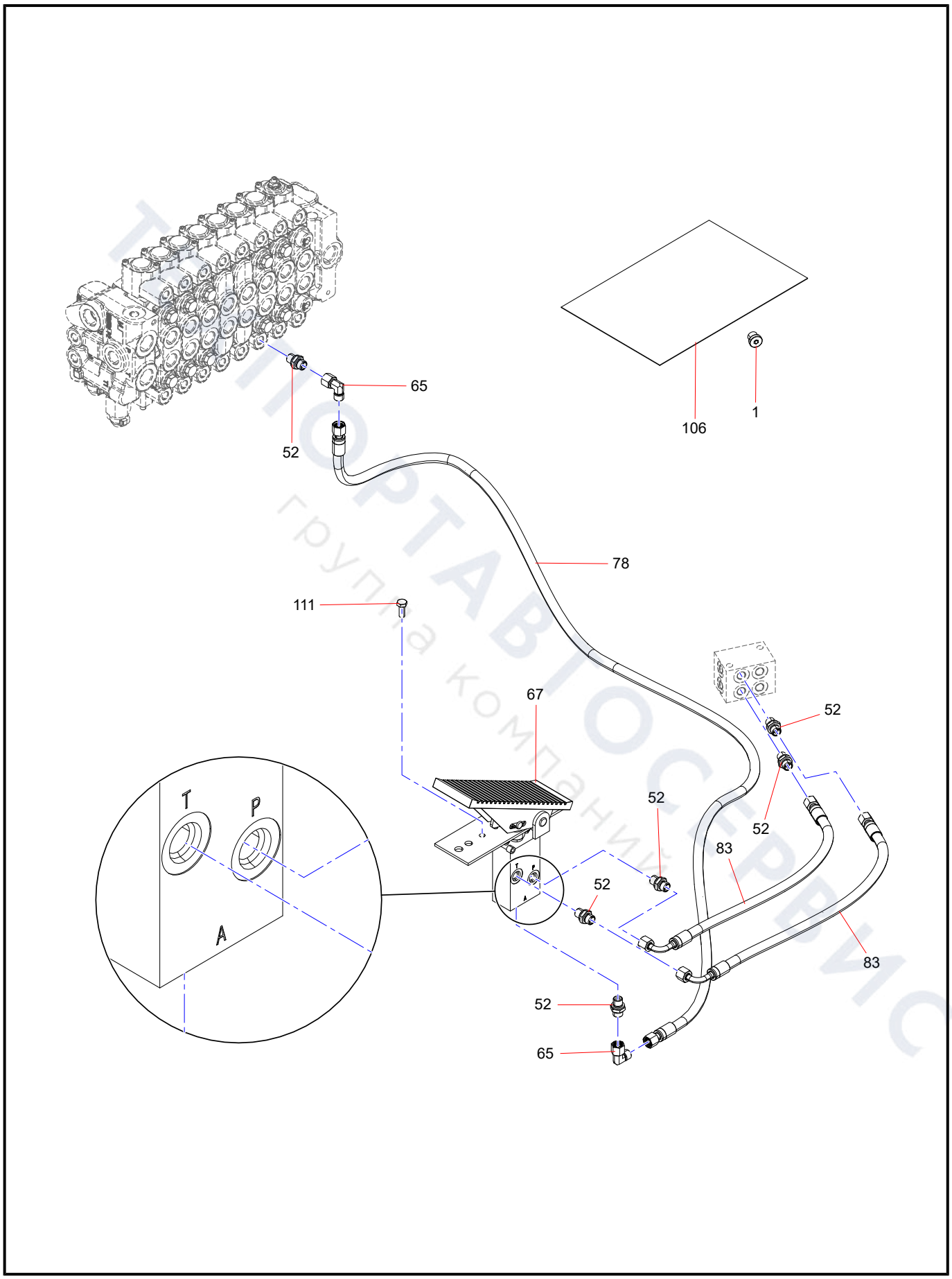
65
52
106
1
78
111
67
52
52
52
83
52
83
52
65
T
P
A

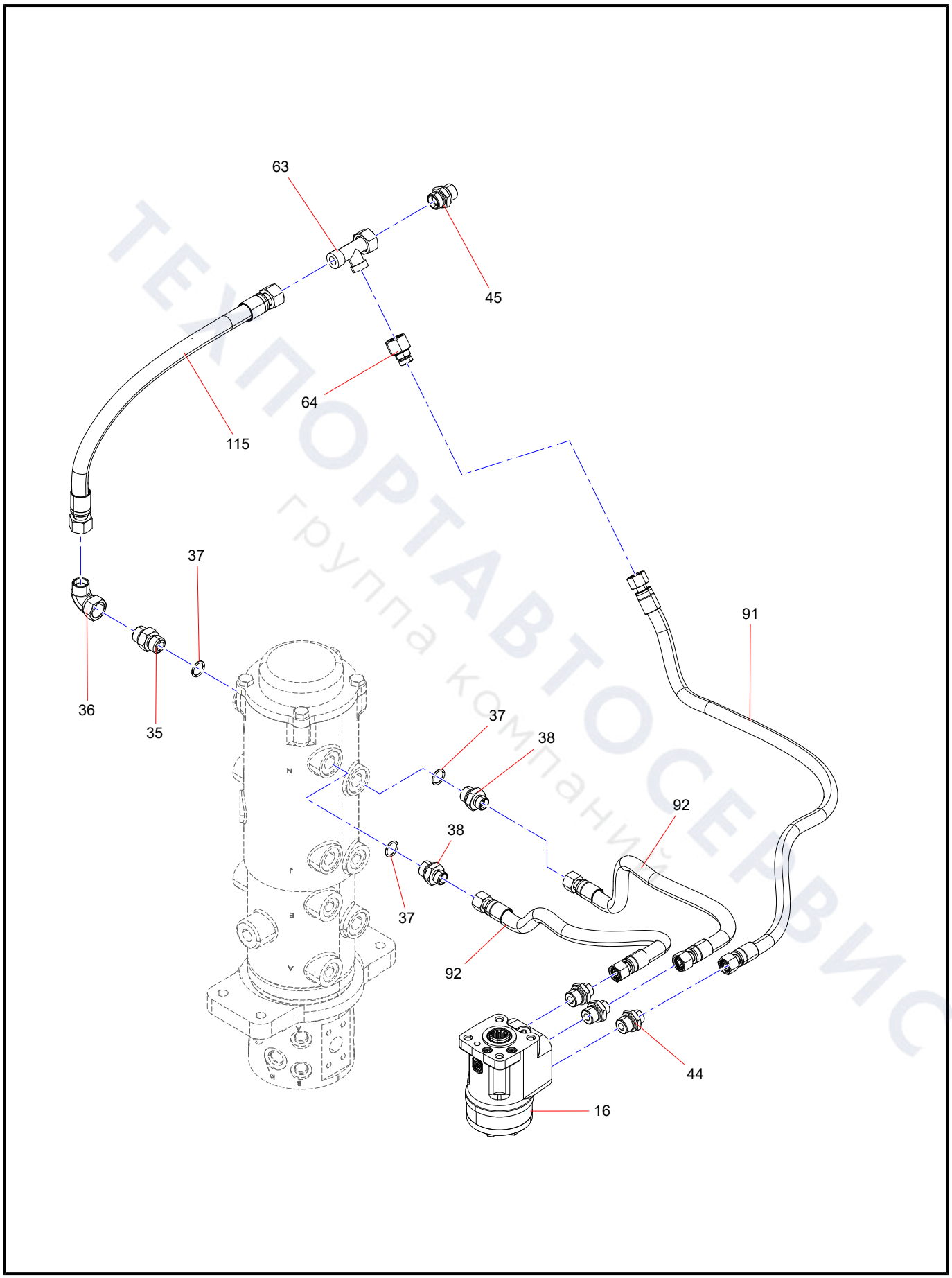

ТЕХПОРТАВТОСЕРВИС
группа компаний

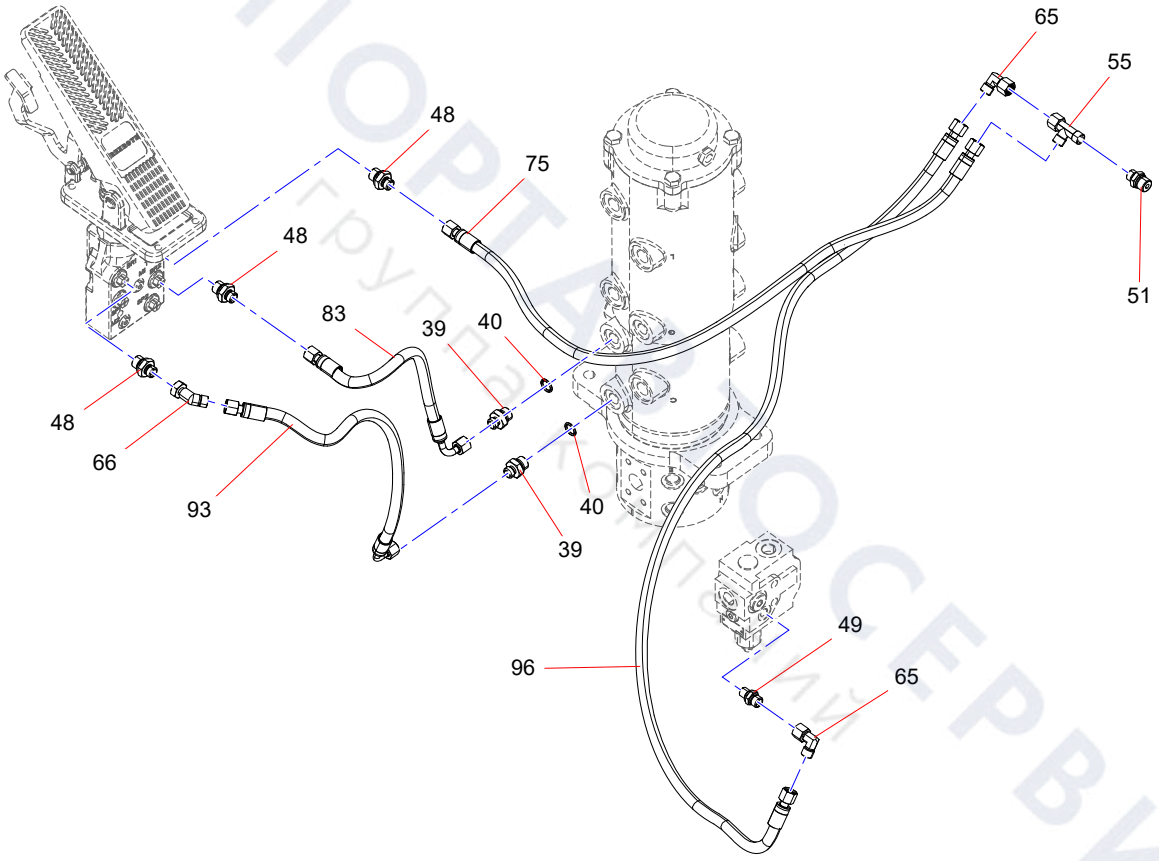

ТЕХПОРТ СЕРВИС
Группа компаний

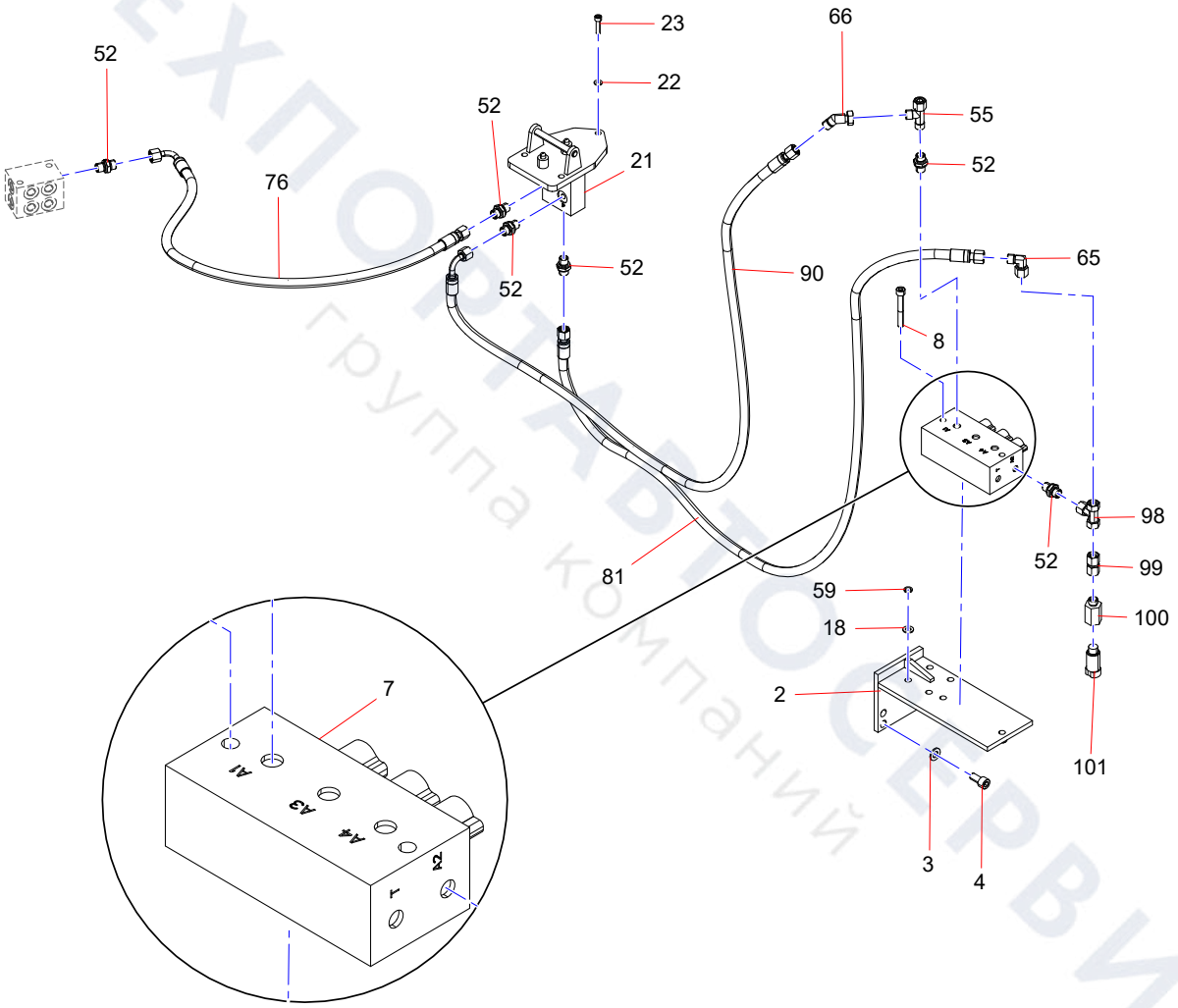

ТЕХПОРТ ТОО СЕРВИС
группа компаний

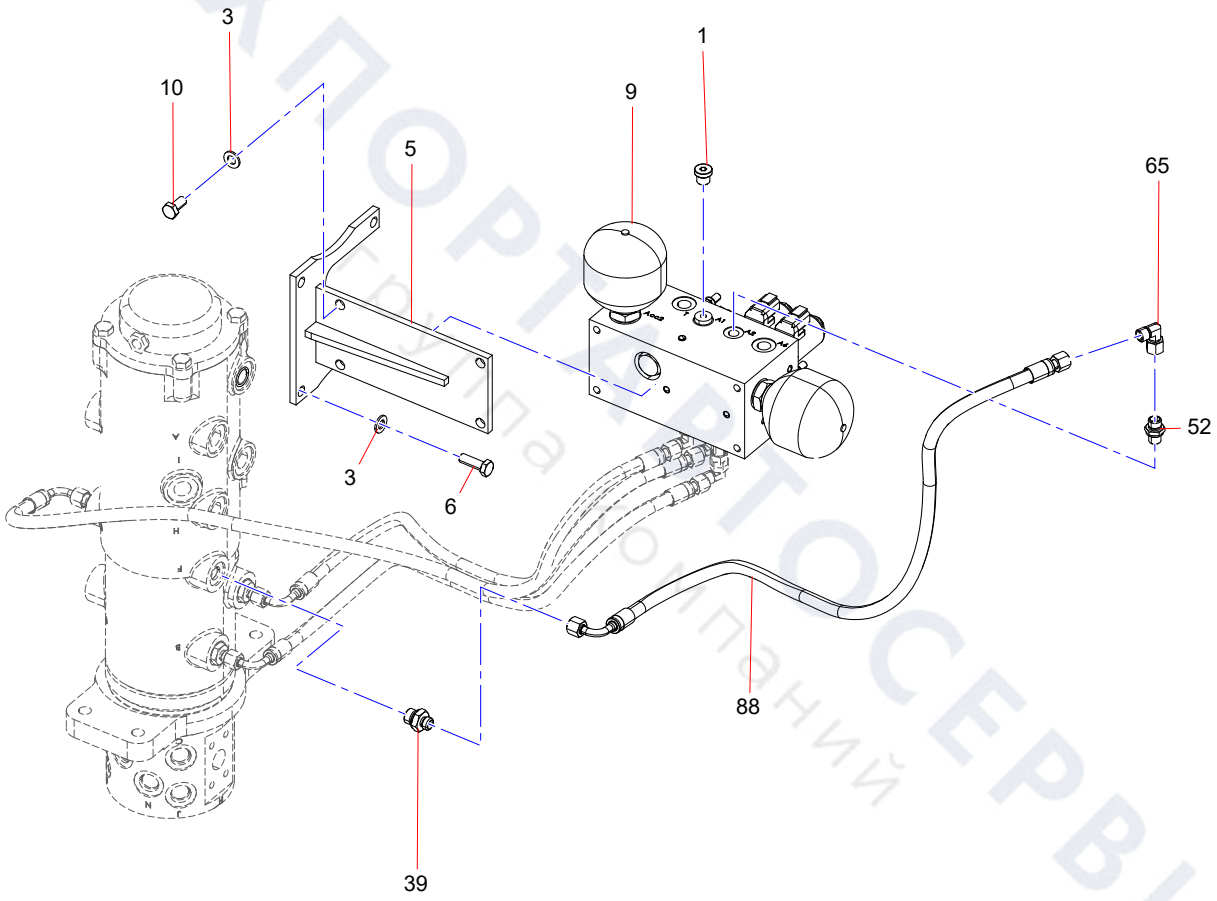

ТЕХПОРТАВТОСЕРВИС
Группа компаний

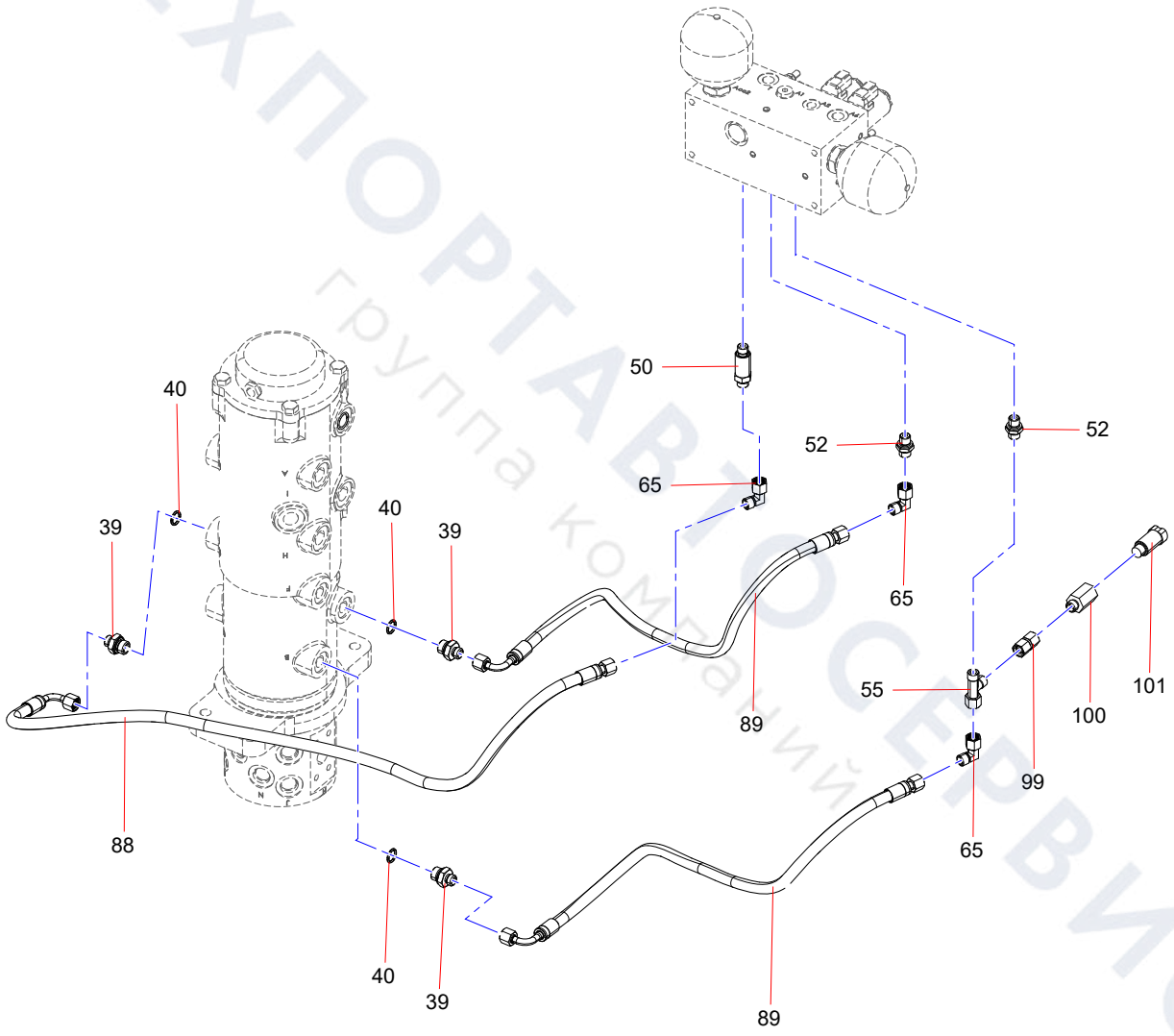

ТЕХПОРТАВТОСЕРВИС
группа компаний

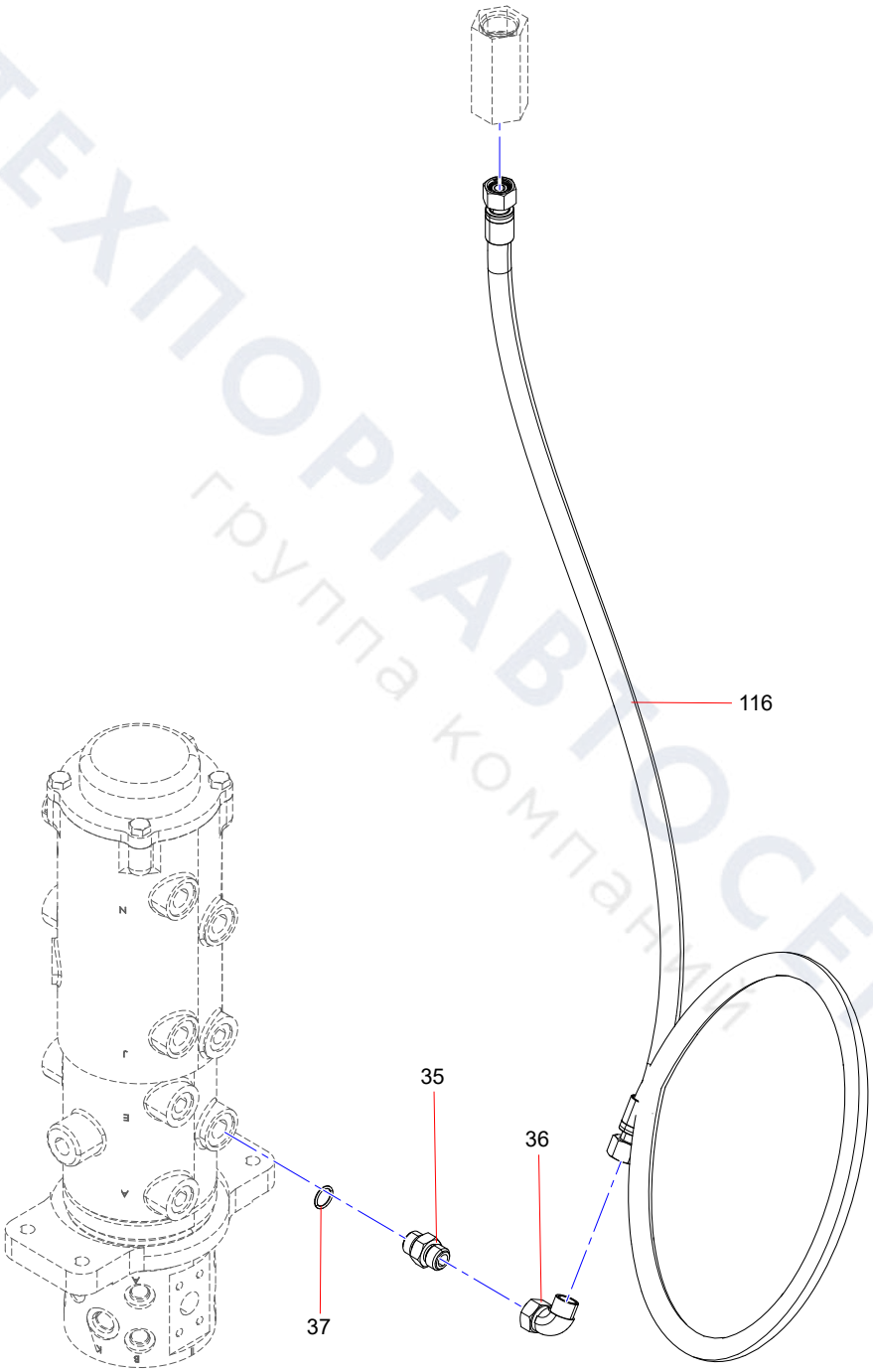

ТЕХПОРТАВТОСЕРВИС
группа компаний

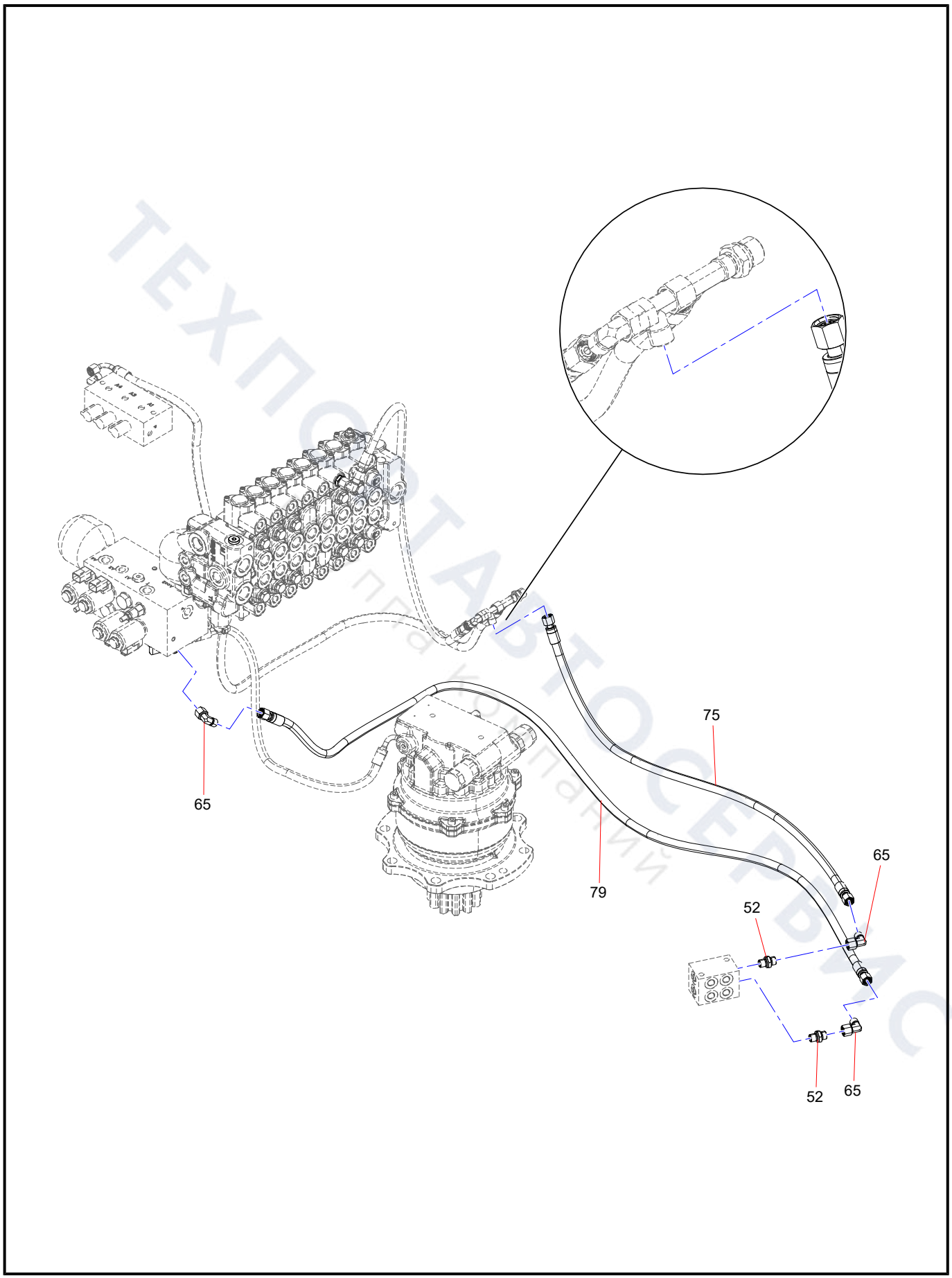

ТЕХПОСТАВТОСЕРВИС
поставка комплектующих

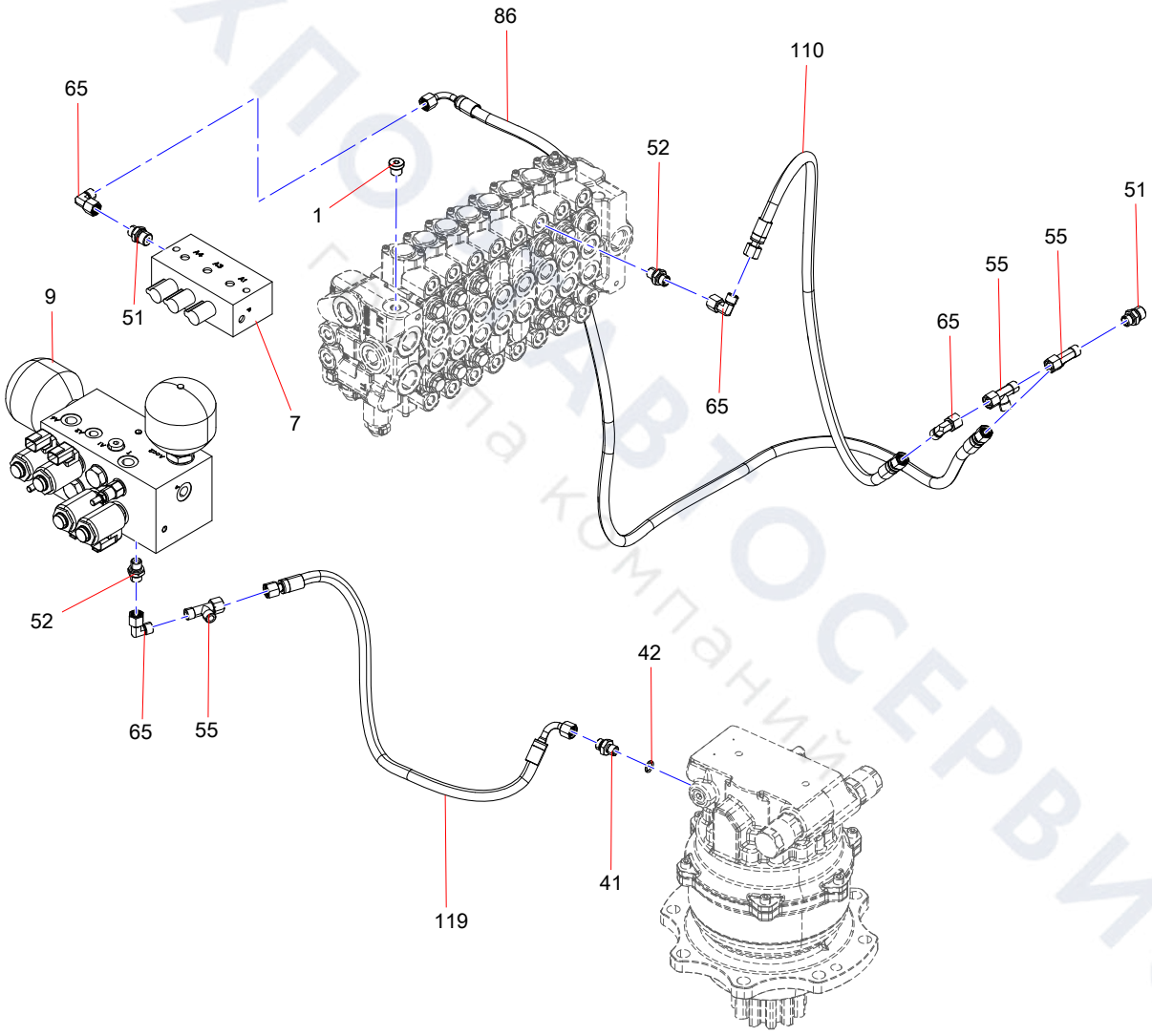

ТЕХПОСЕРВИС
Группа компаний

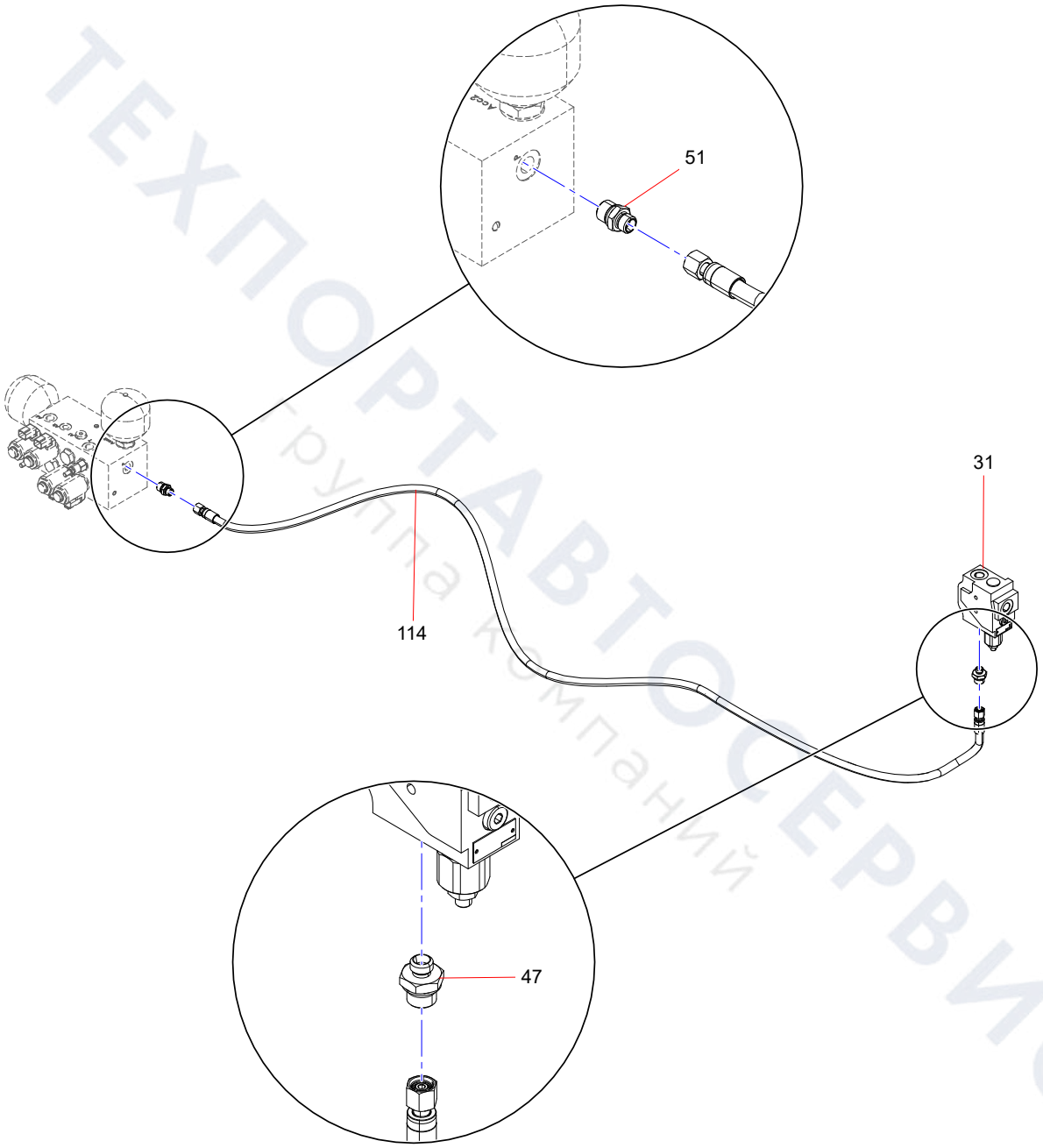

ТЕХПОРТАВТОСЕРВИС
Группа компаний

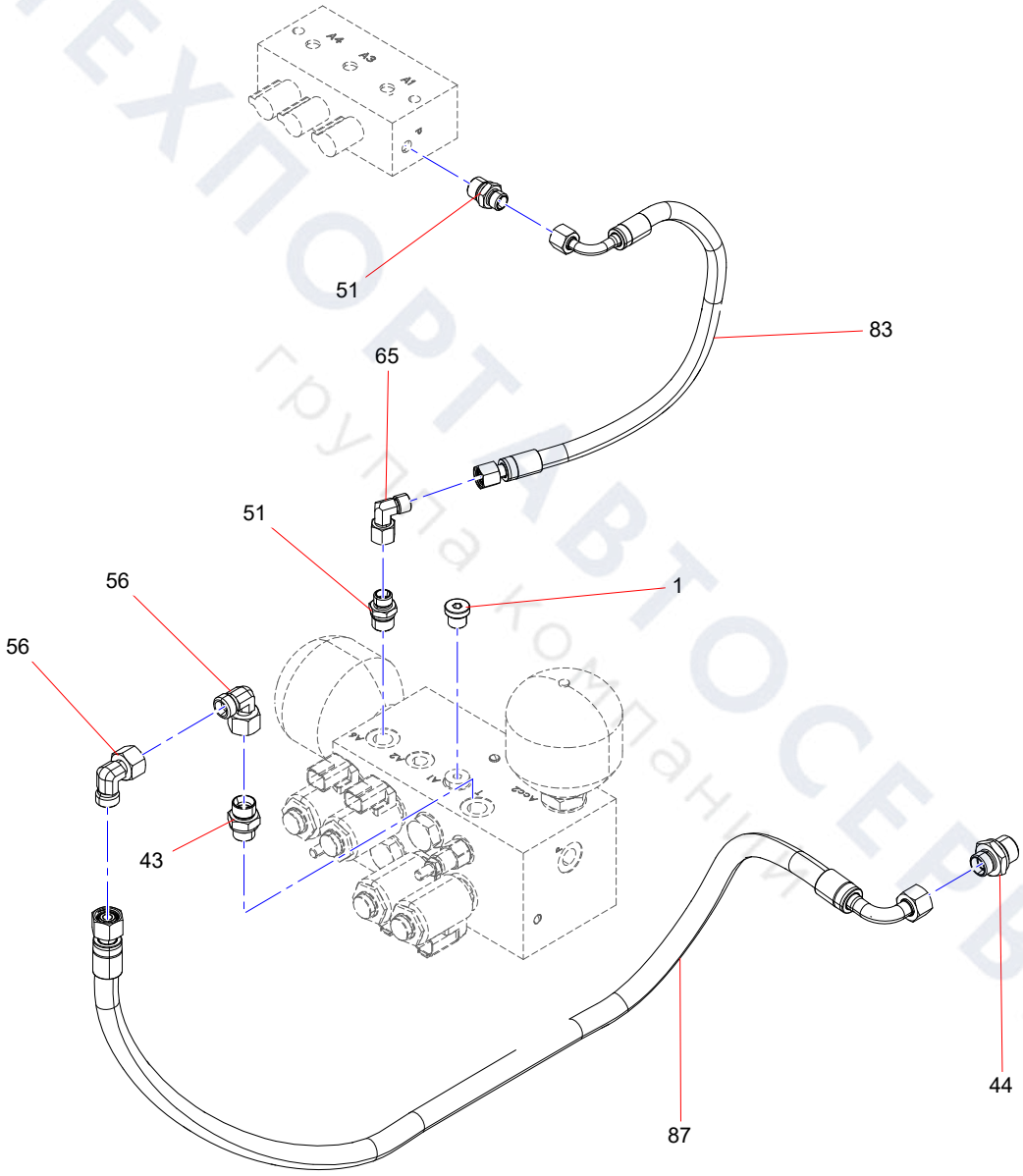

ТЕХПОРТАВТОСЕРВИС
группа компаний

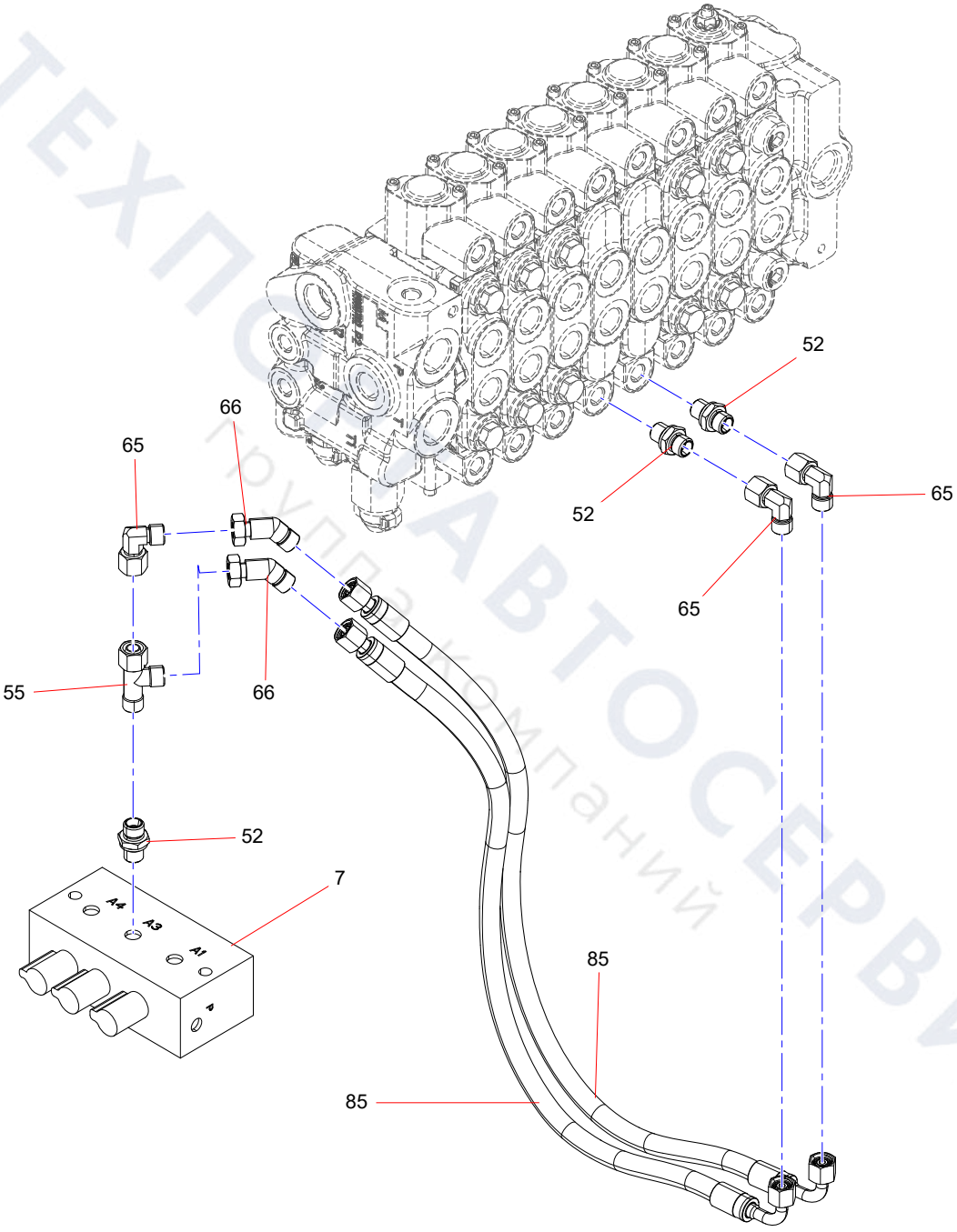

ТЕХПОСТАВТОСЕРВИС
Группа компаний

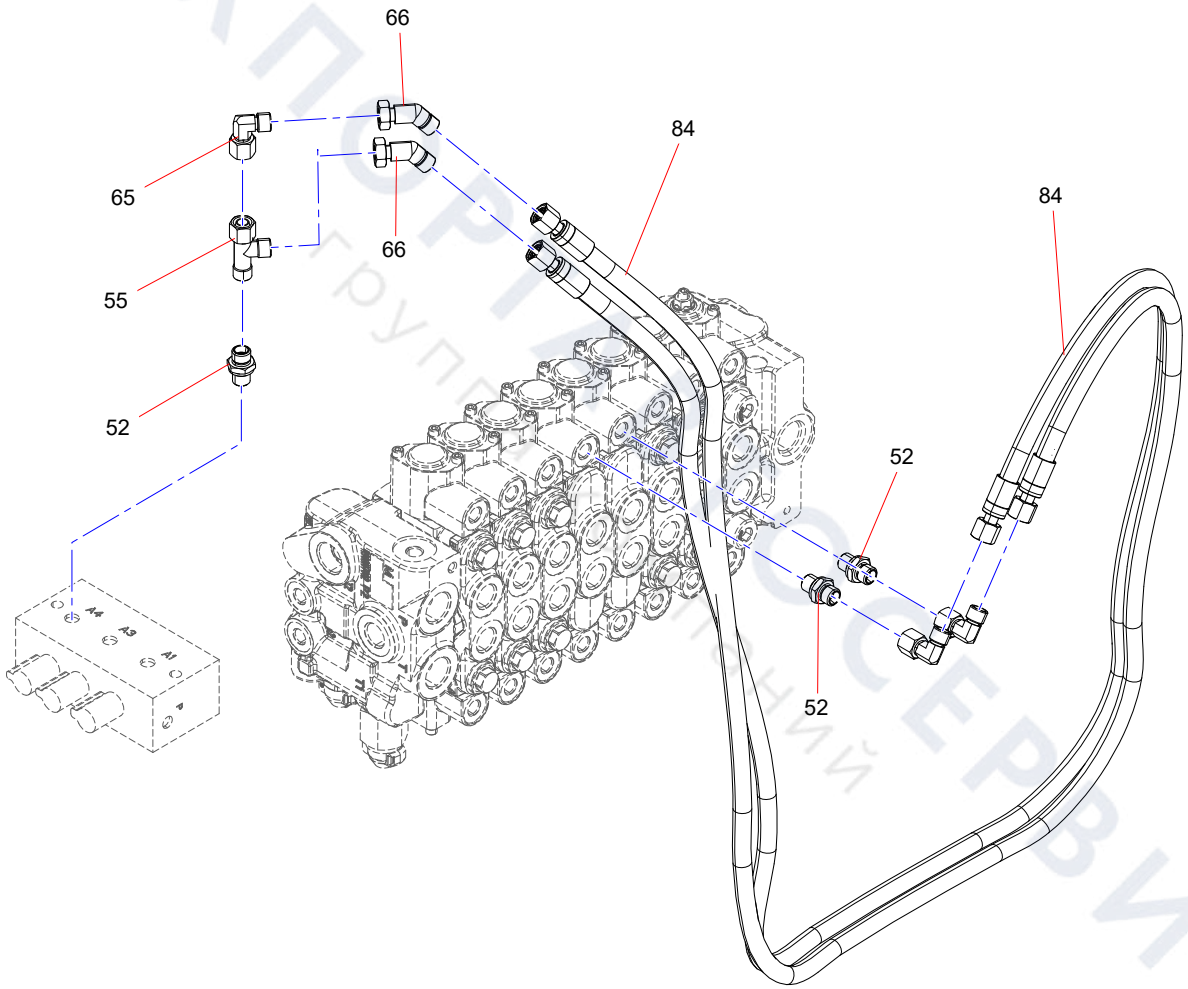
66
65
66
84
84
55
52
52
52

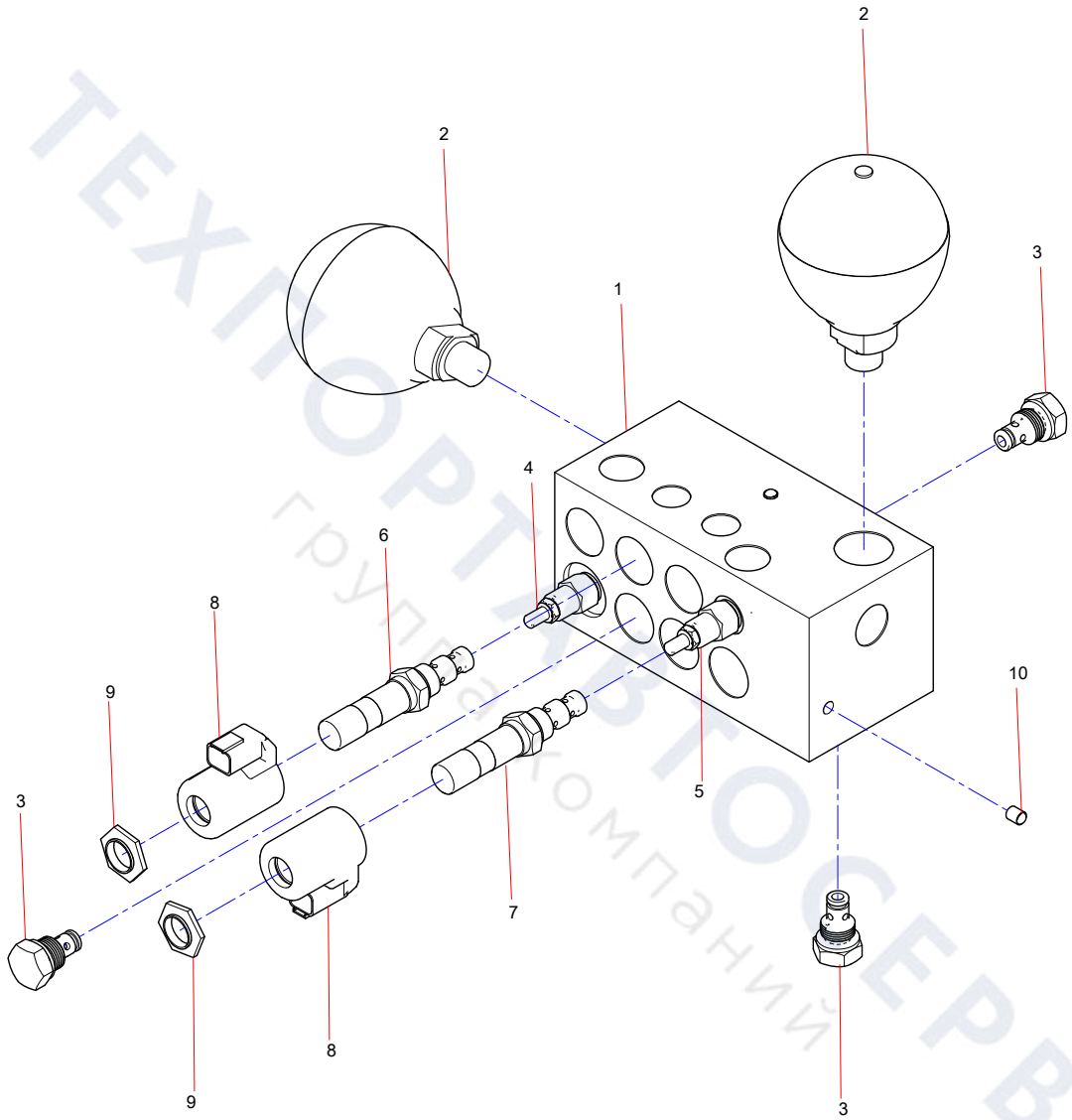

ТЕХПОРТАВТОСЕРВИС
группа компаний

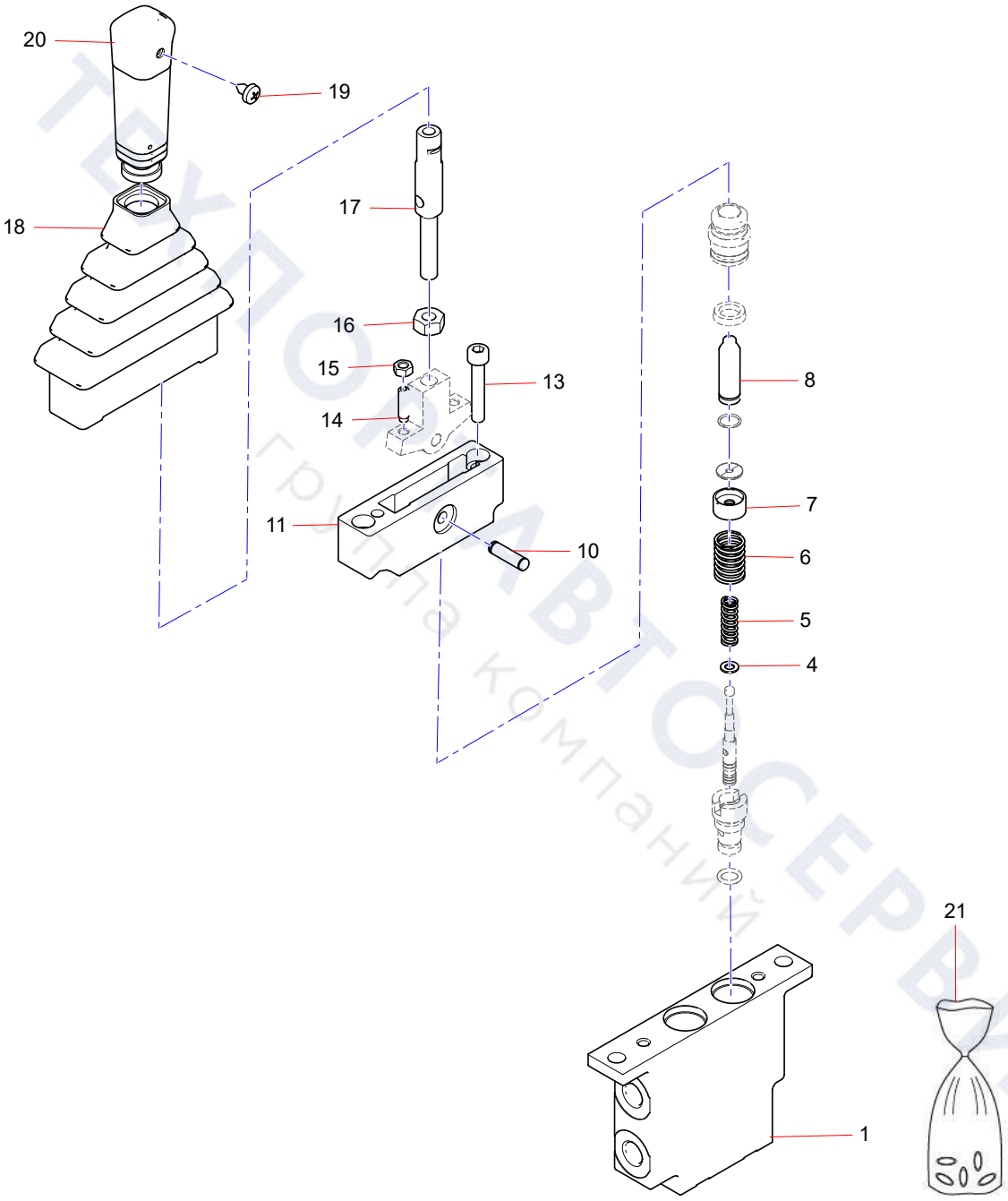

ТЕХНОАВТОСЕРВИС
группа компаний

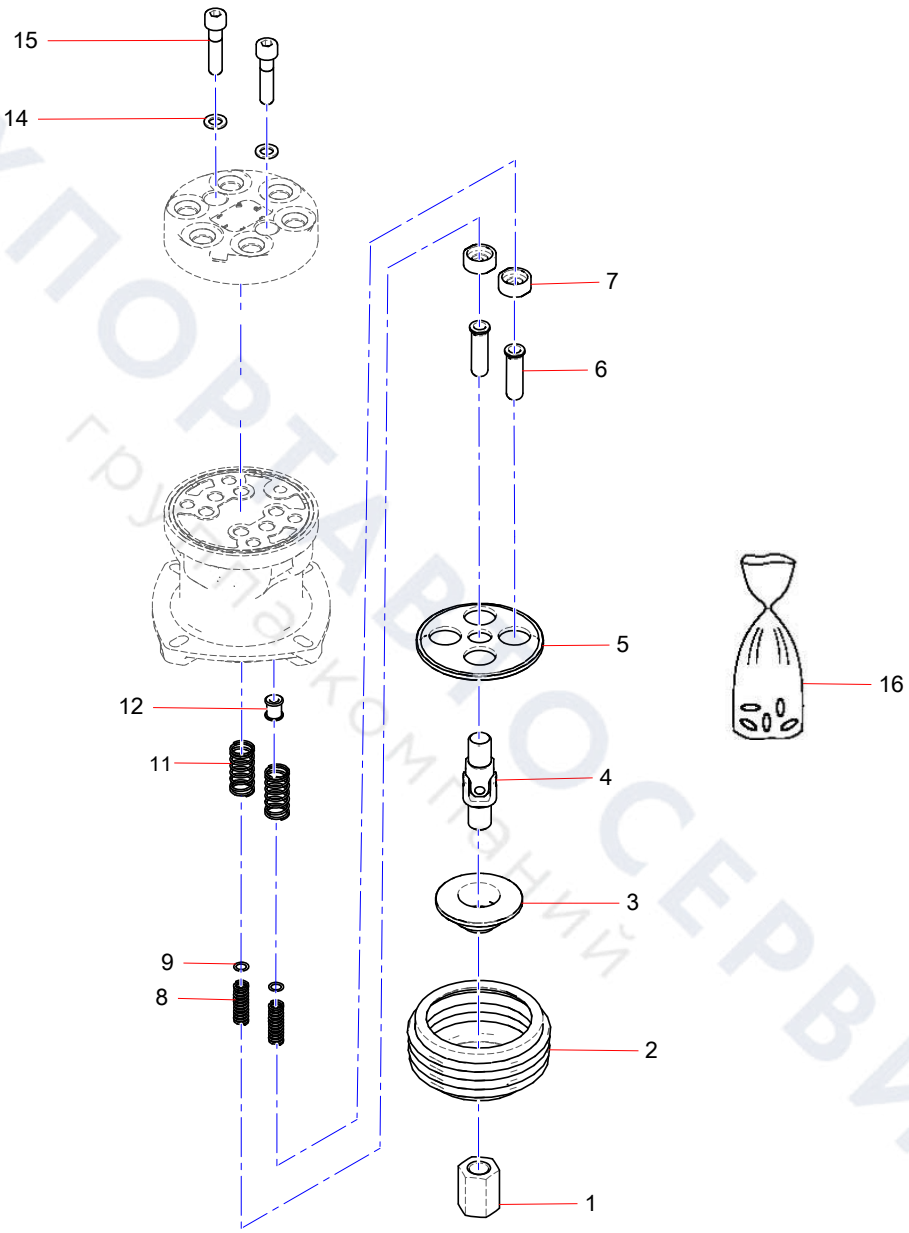

ТЕХПОРТСЕРВИС
грузовая техника

10585261 Right Handle Assembly

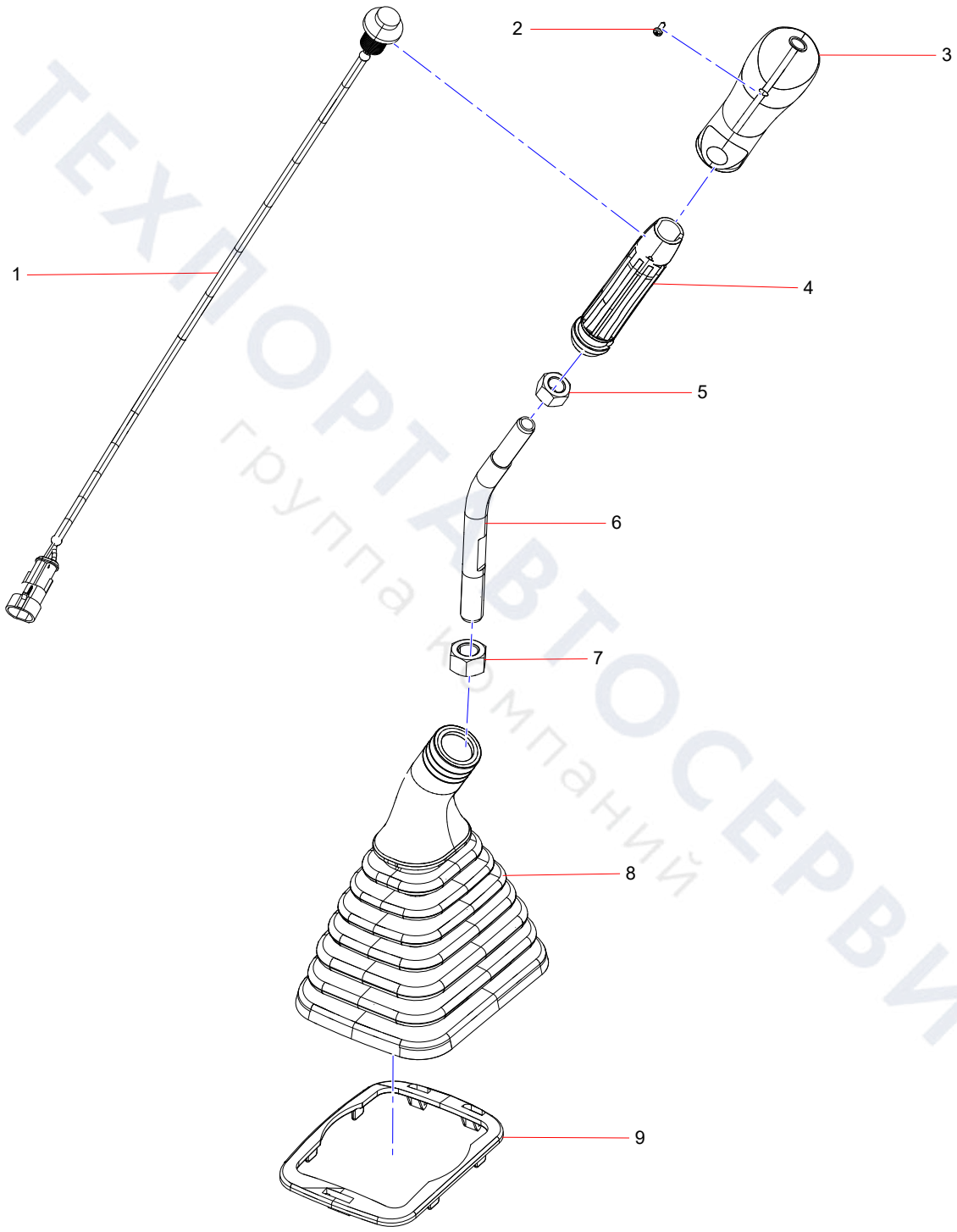

ТЕХПОРТАВТОСЕРВИС
группа компаний

10585259 Left handle assembly

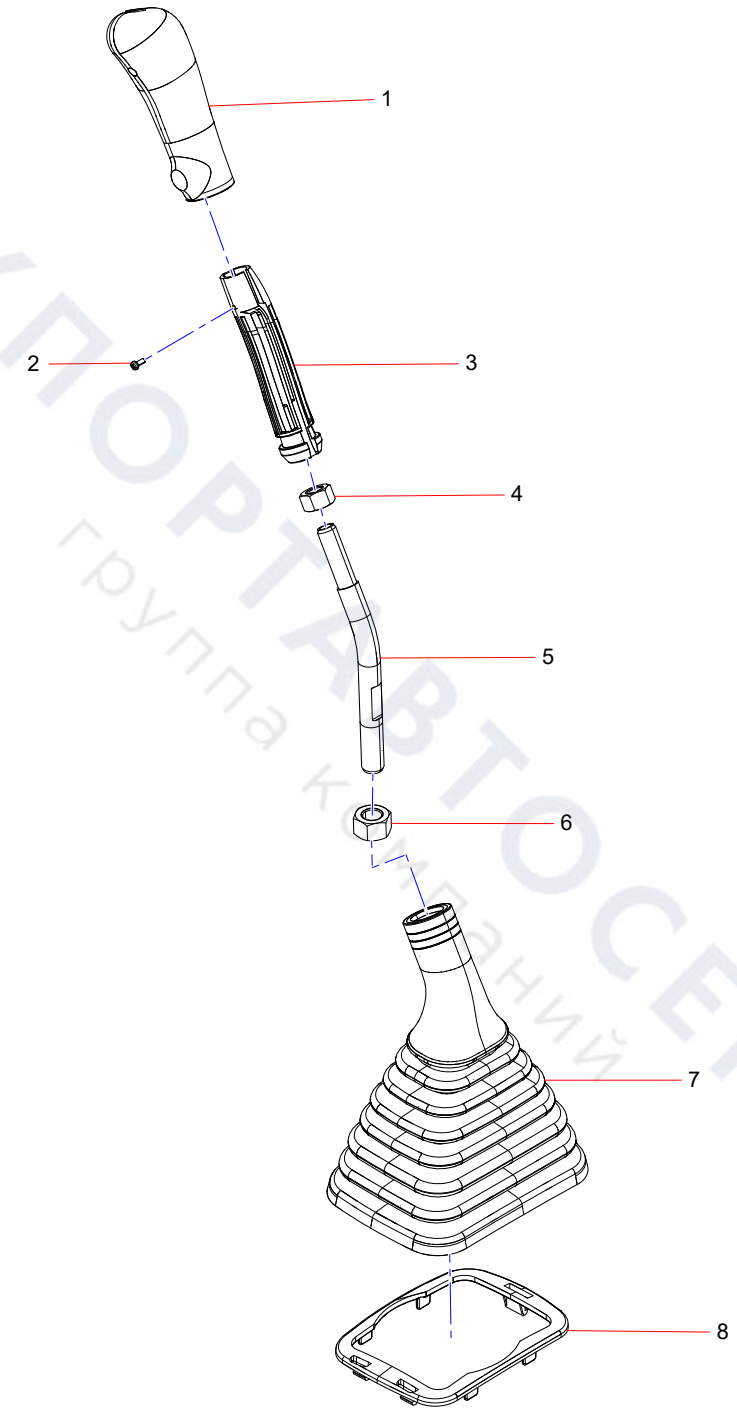

ТЕХПОРТАВТОСЕРВИС
группа компаний

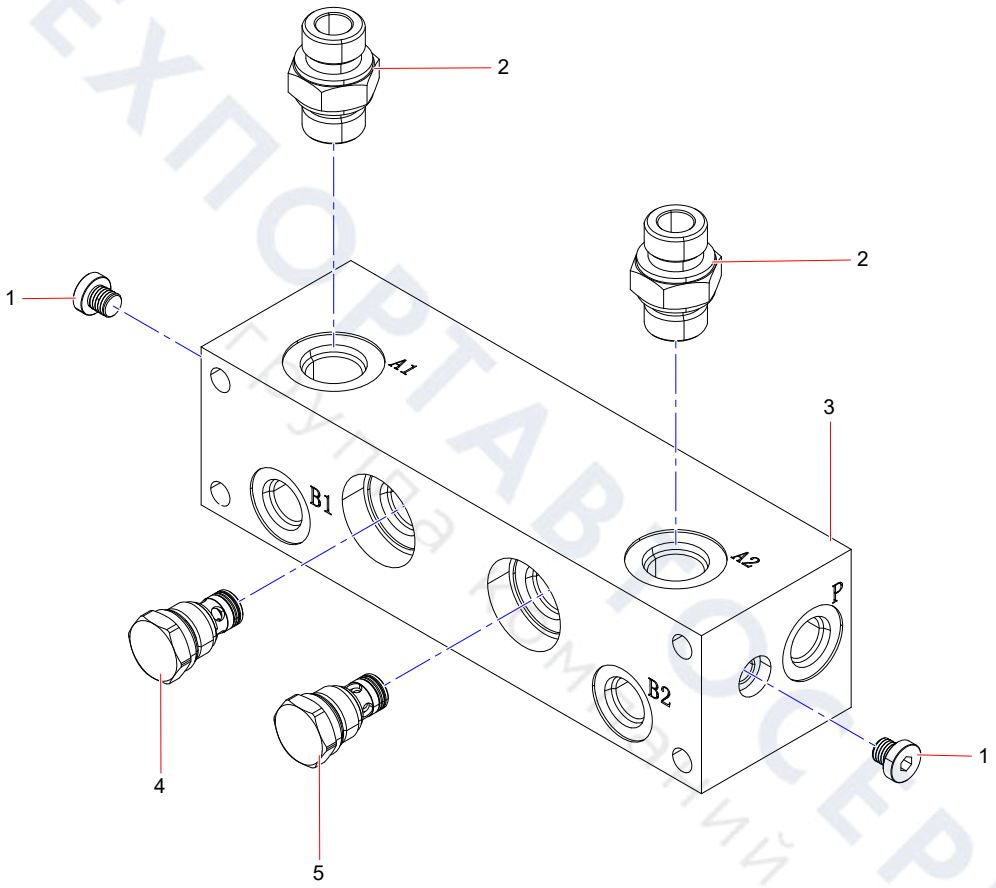

ТЕХПОРТАВТОСЕРВИС
Безупречная комплектация

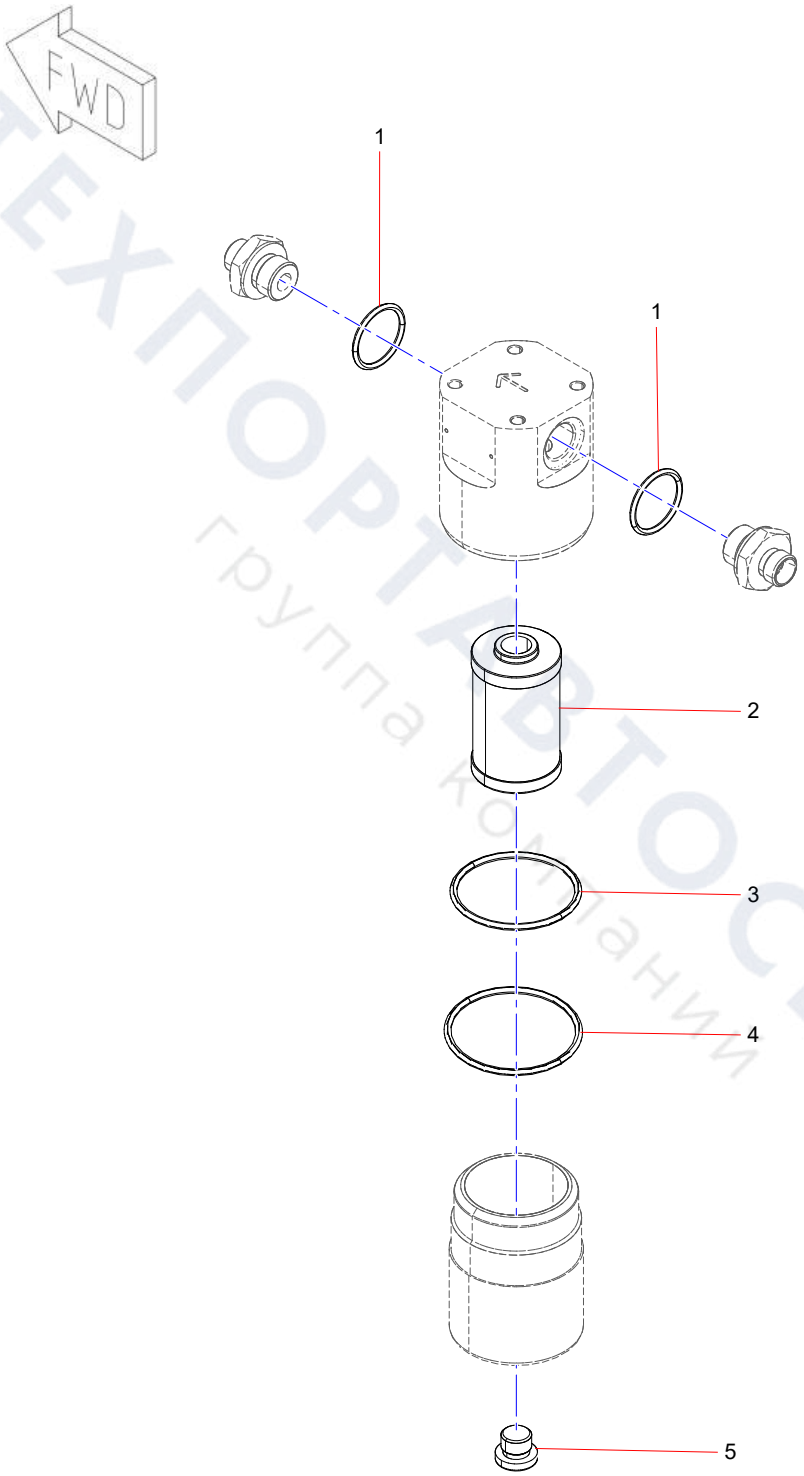

ТЕХПОРТАВТОСЕРВИС
группа компаний

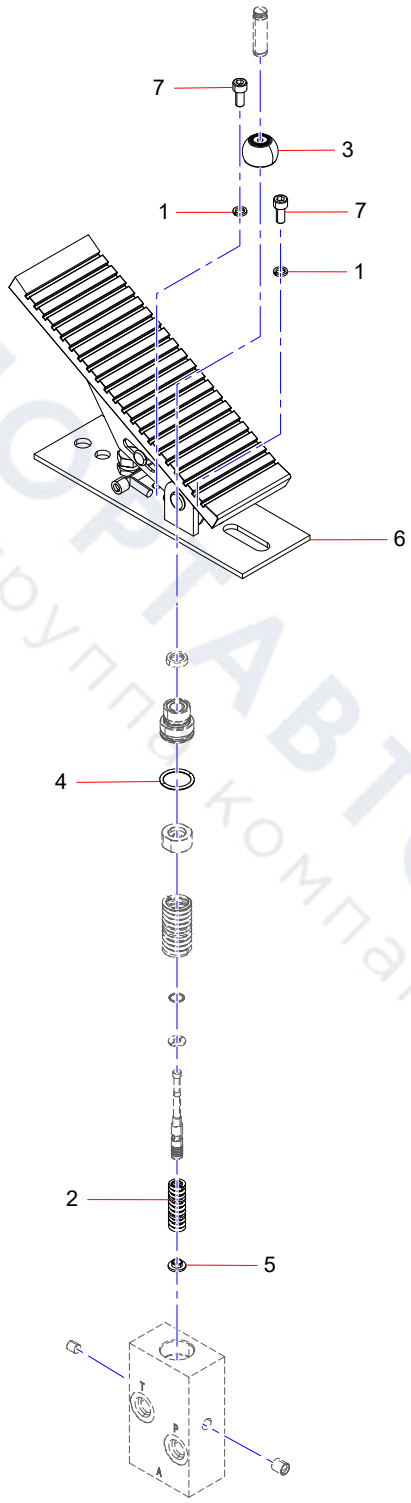

ТЕХПОРТАВТОСЕРВИС
группа компаний

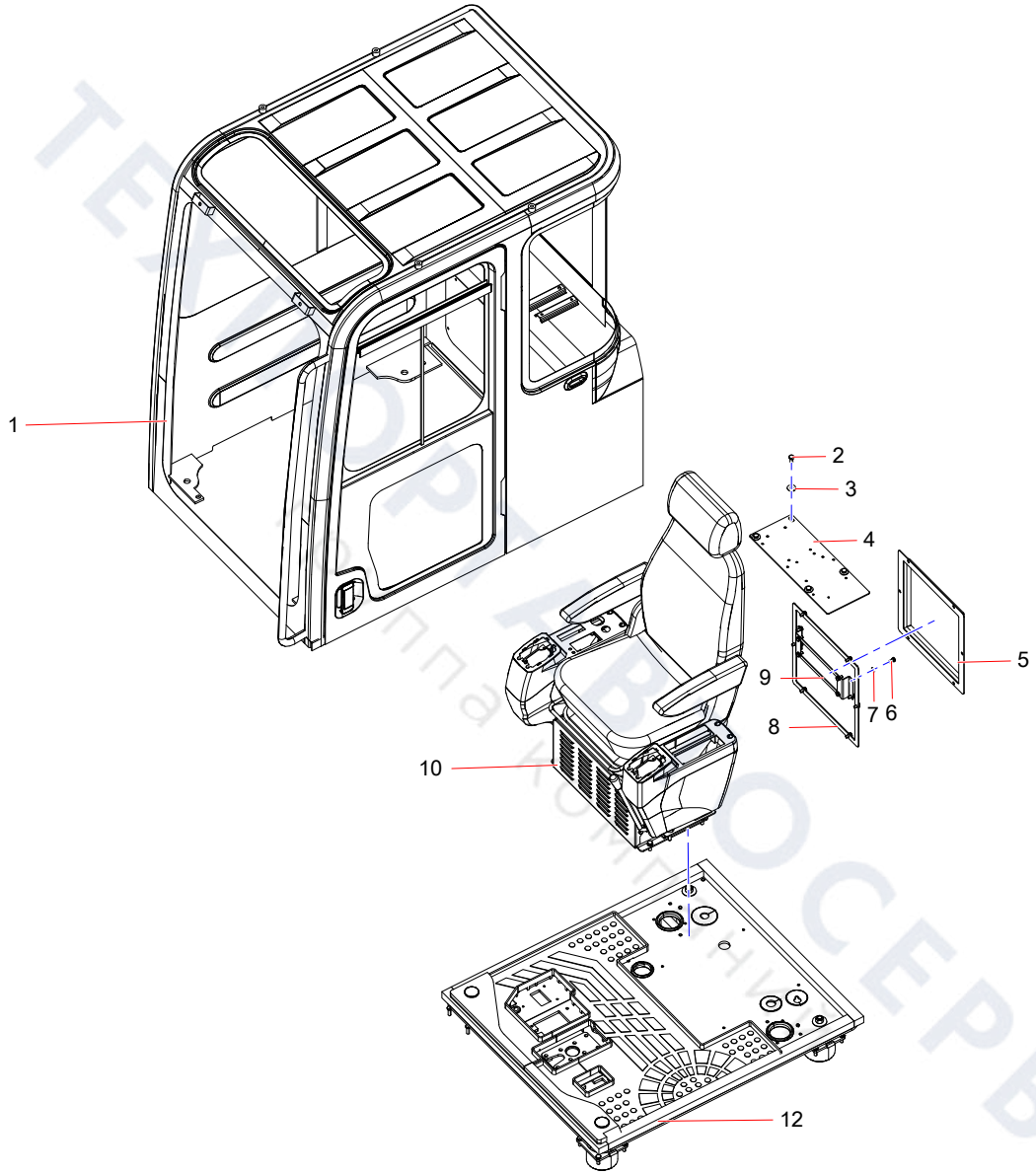
1
2
3
4
5
6
7
8
9
10
12

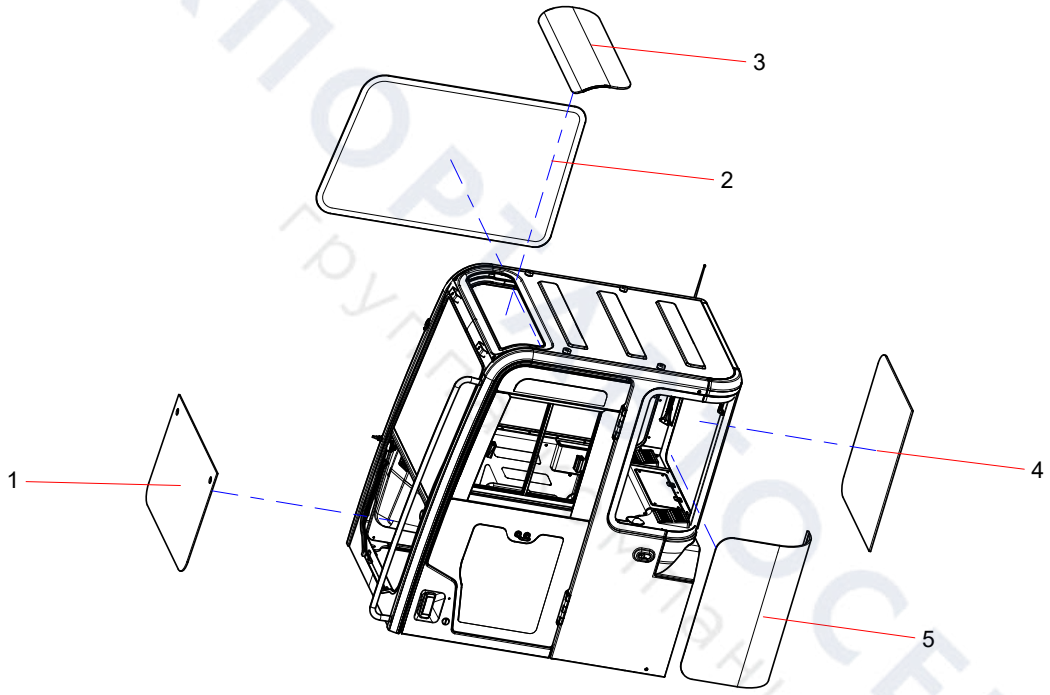

ТЕХПОРТСЕРВИС
Группа компаний

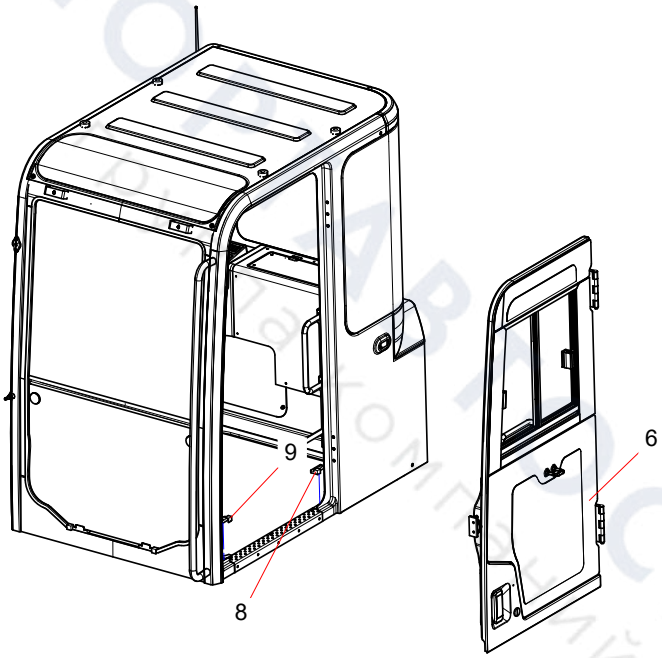

ТЕХПОСТАВСЕРВИС
Запчасти для спецтехники

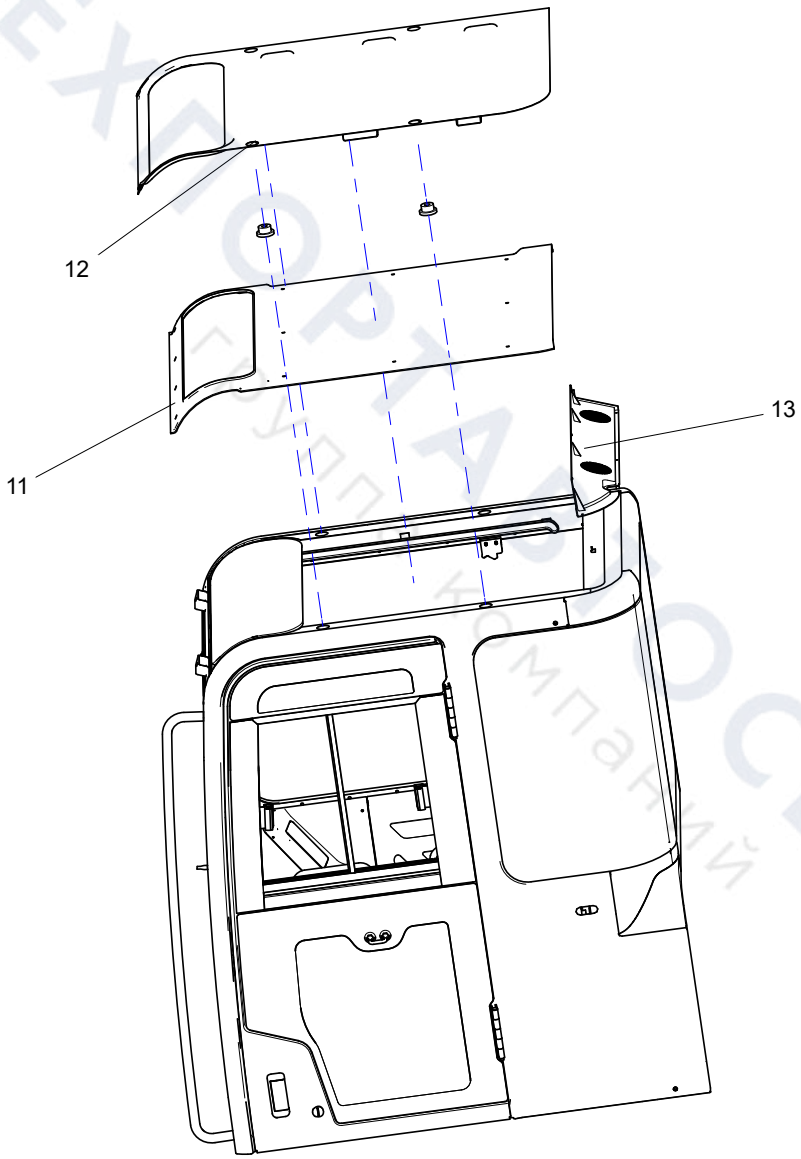

ТЕХНОРТАСОСЕРВИС
Группа компаний

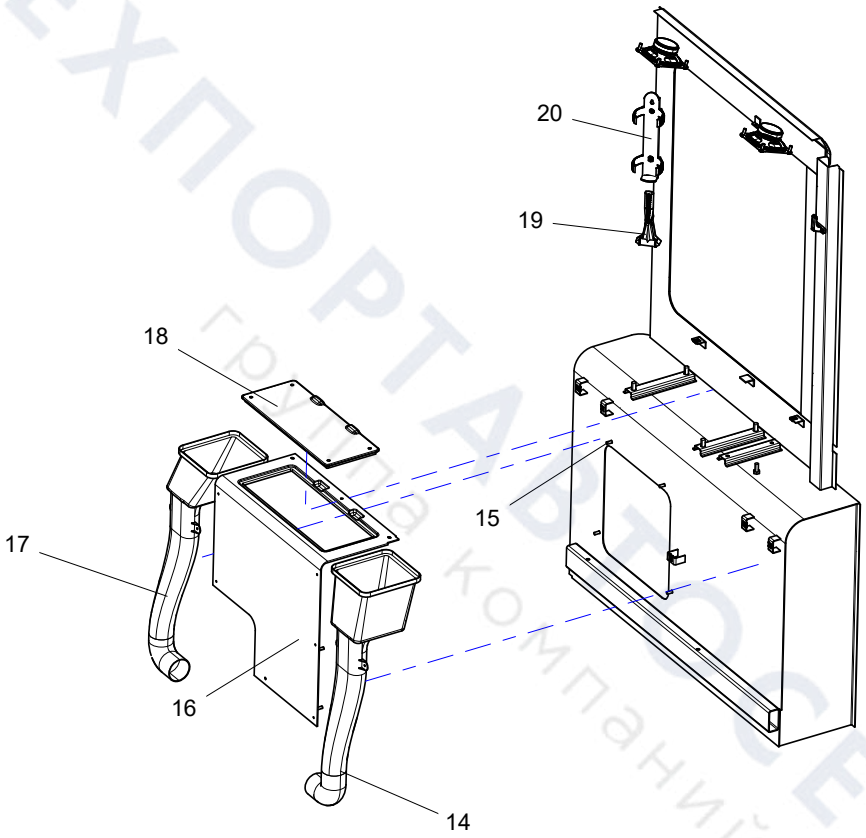

ТЕХПОРТАВТОСЕРВИС
группа компаний

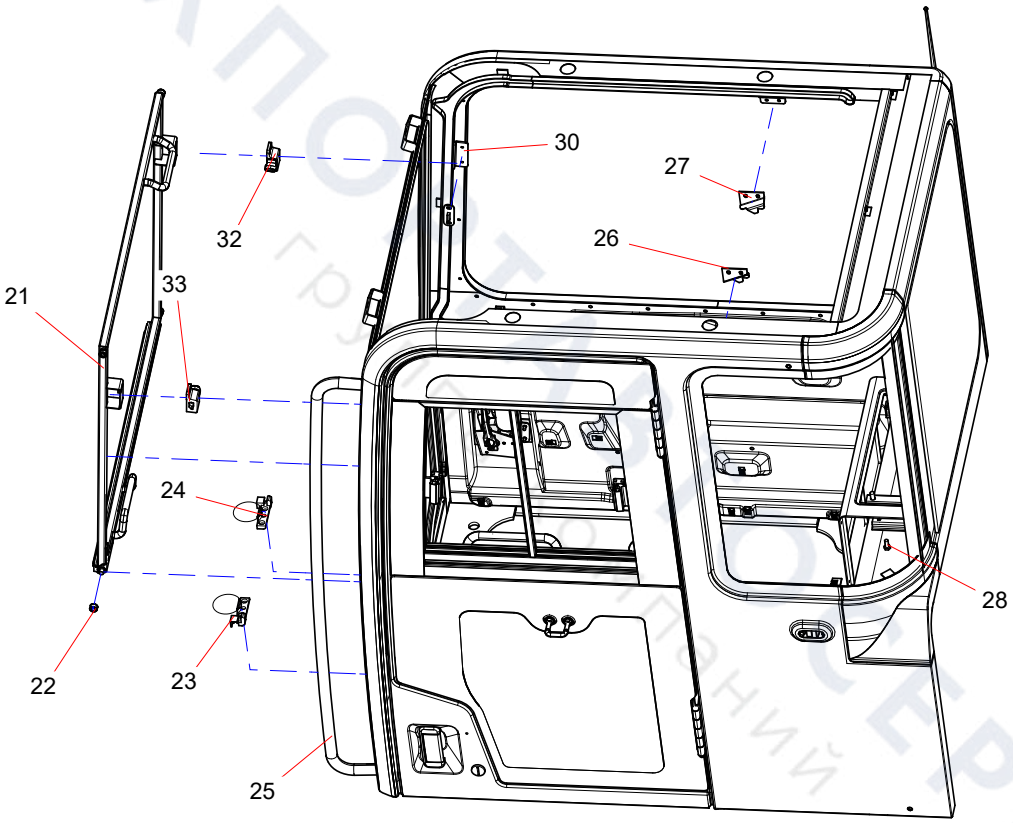

ТЕХПОСТАВКА
ГРУЗОВЫЕ АВТОМОБИЛИ
СЕРВИС

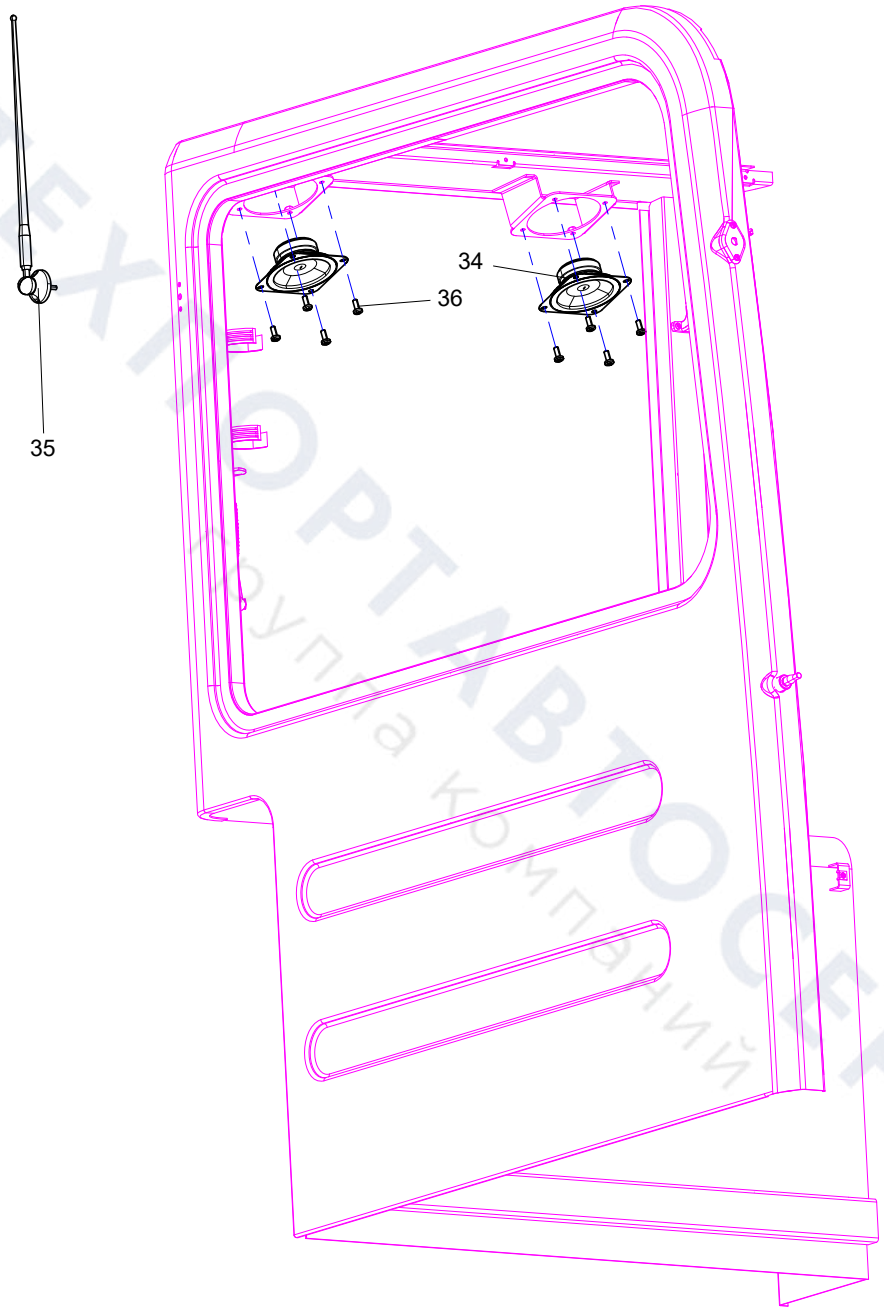

ТЕХНОРТАВТОСЕРВИС
Группа компаний

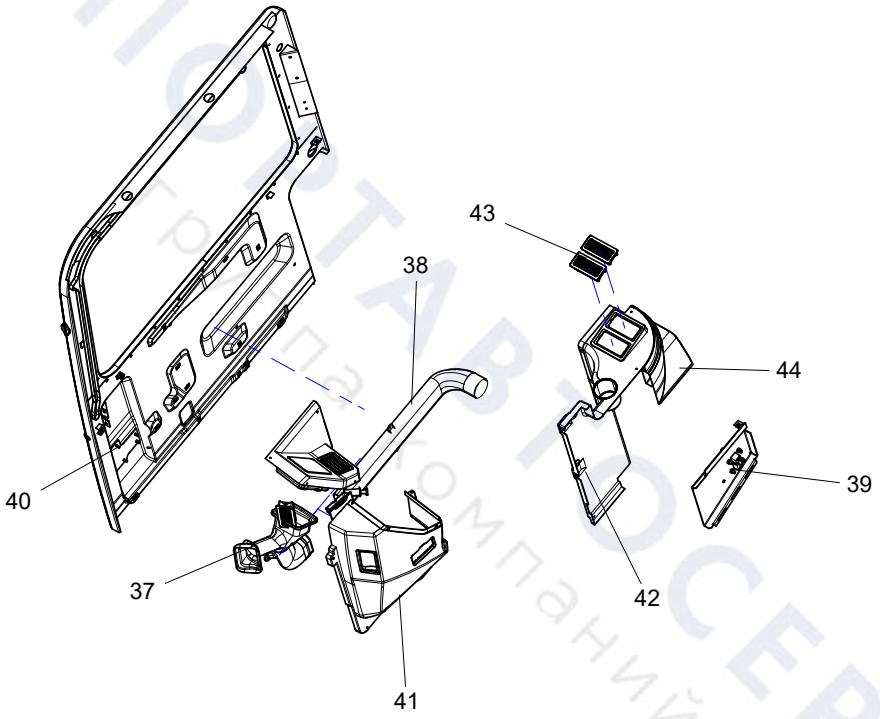

ТЕХПОСТАВРОСЕРВИС
Группа компаний

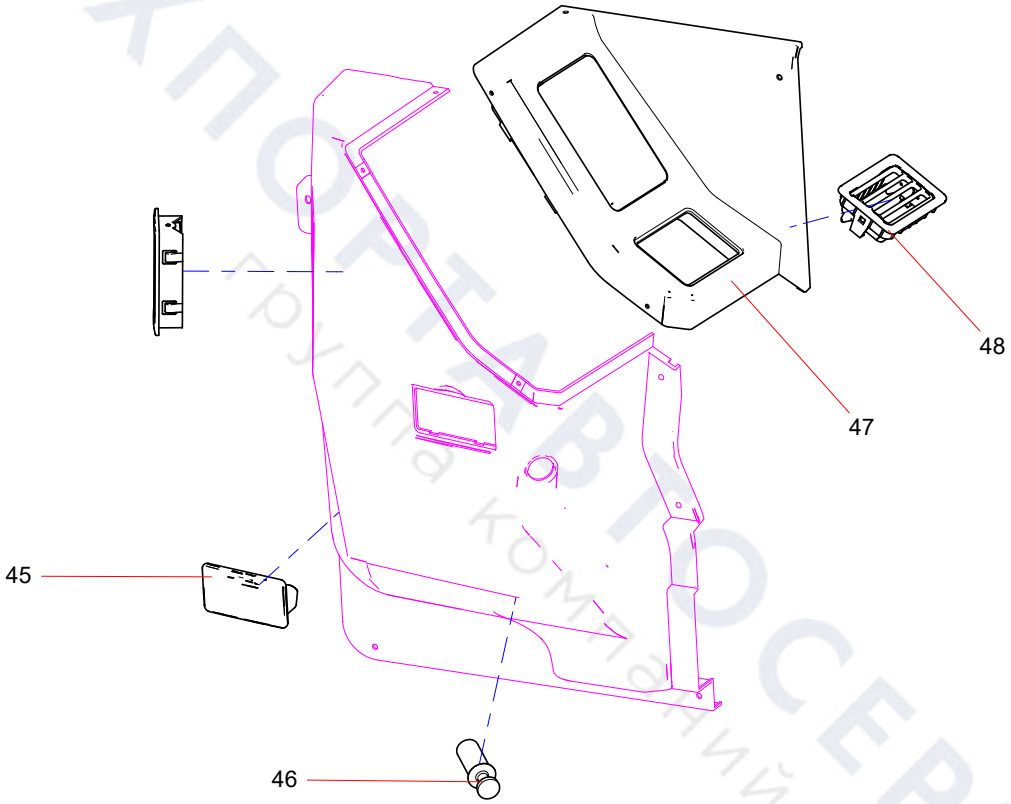

ТЕХПОРТАВТОСЕРВИС
Группа компаний

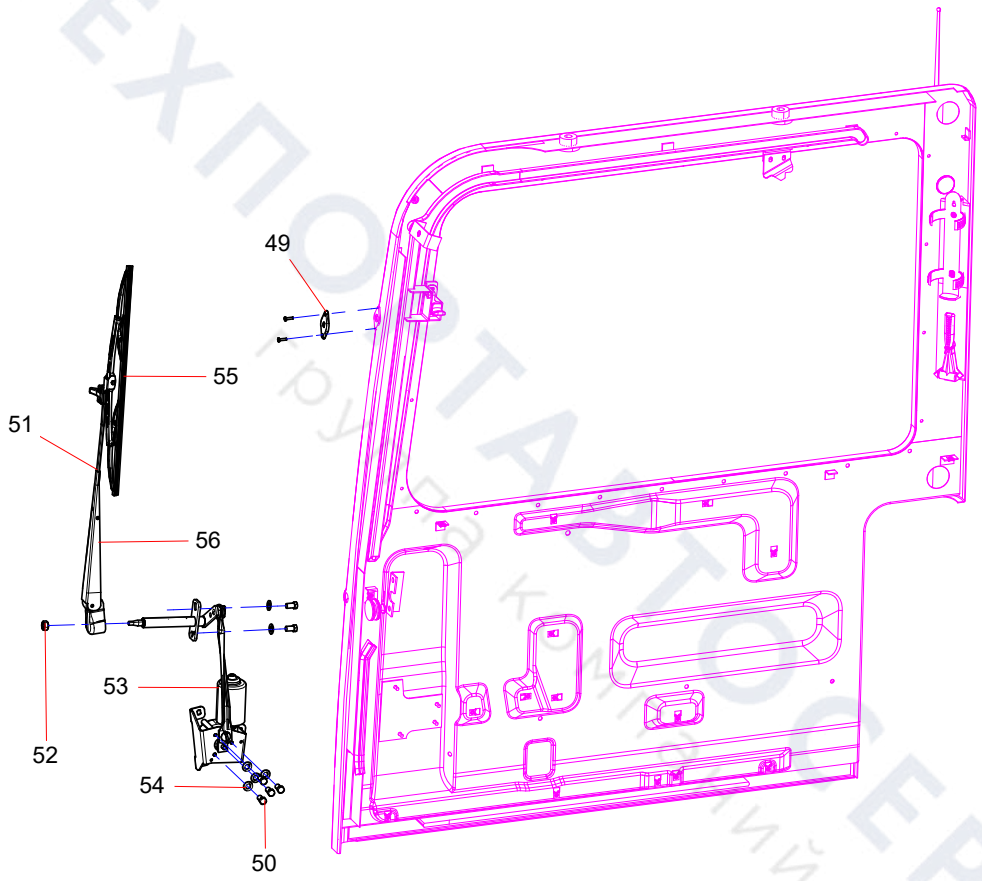

ТЕХПОСТАВТОСЕРВИС
Круглосуточный комплекс

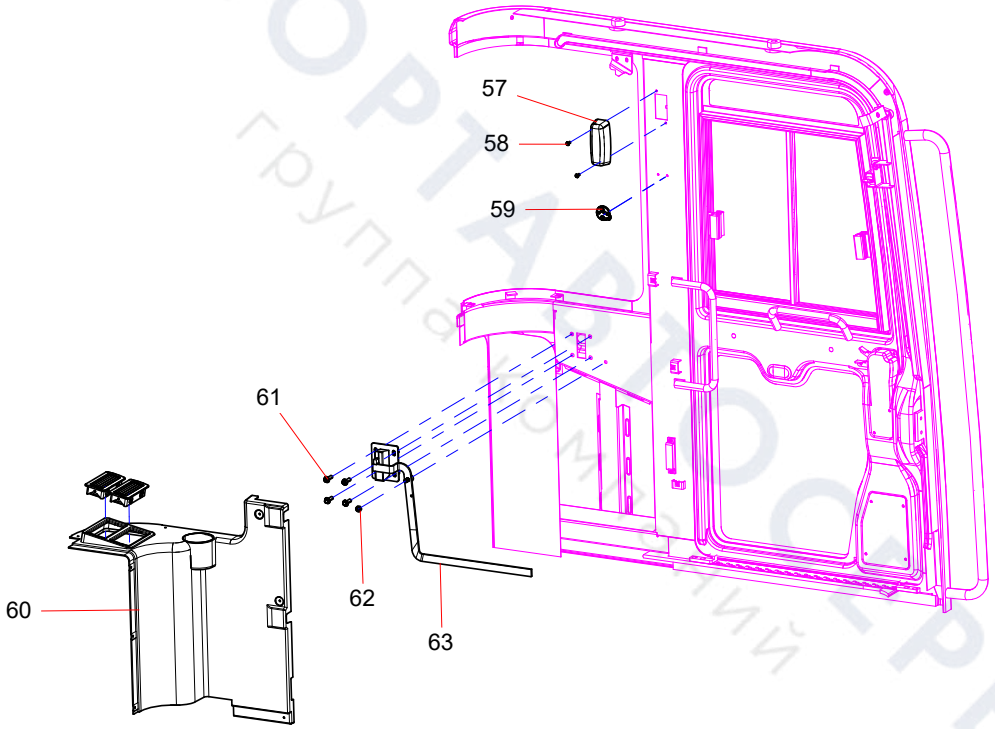

ТЕХПОРТАЛ СЕРВИС
группа компаний

60080856 Door asm.

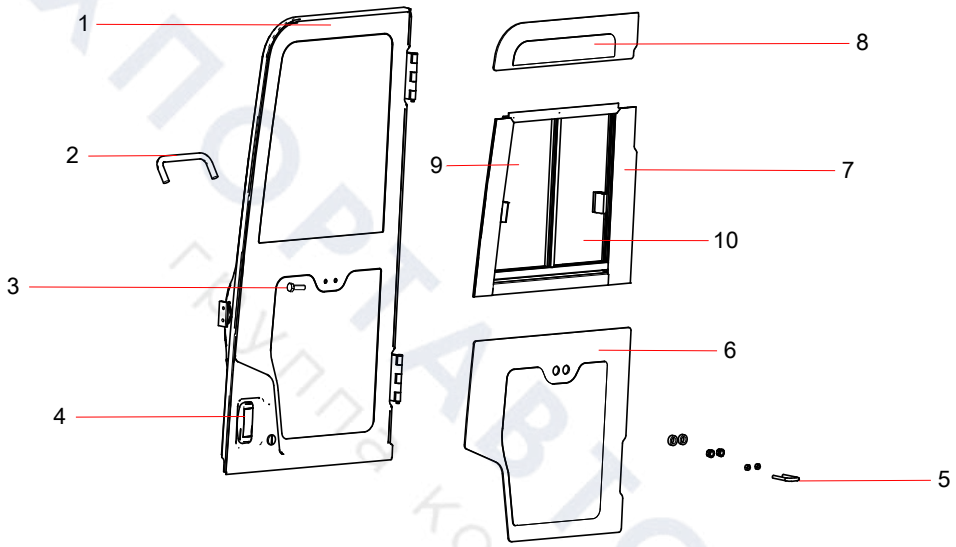

ТЕХПОРТАВТОСЕРВИС
Группа компаний

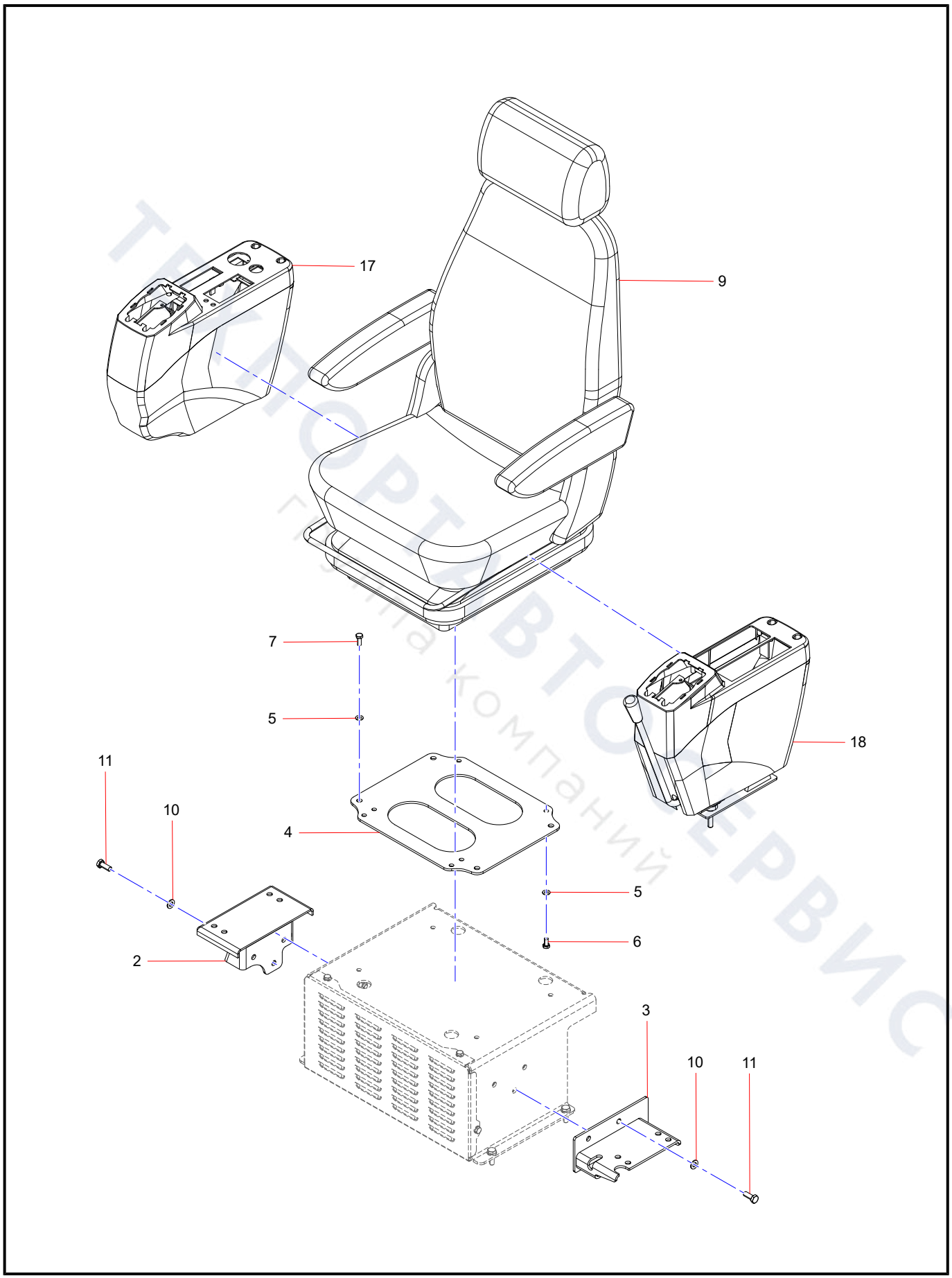
17
9
7
5
18
11
10
4
5
6
2
3
10
11

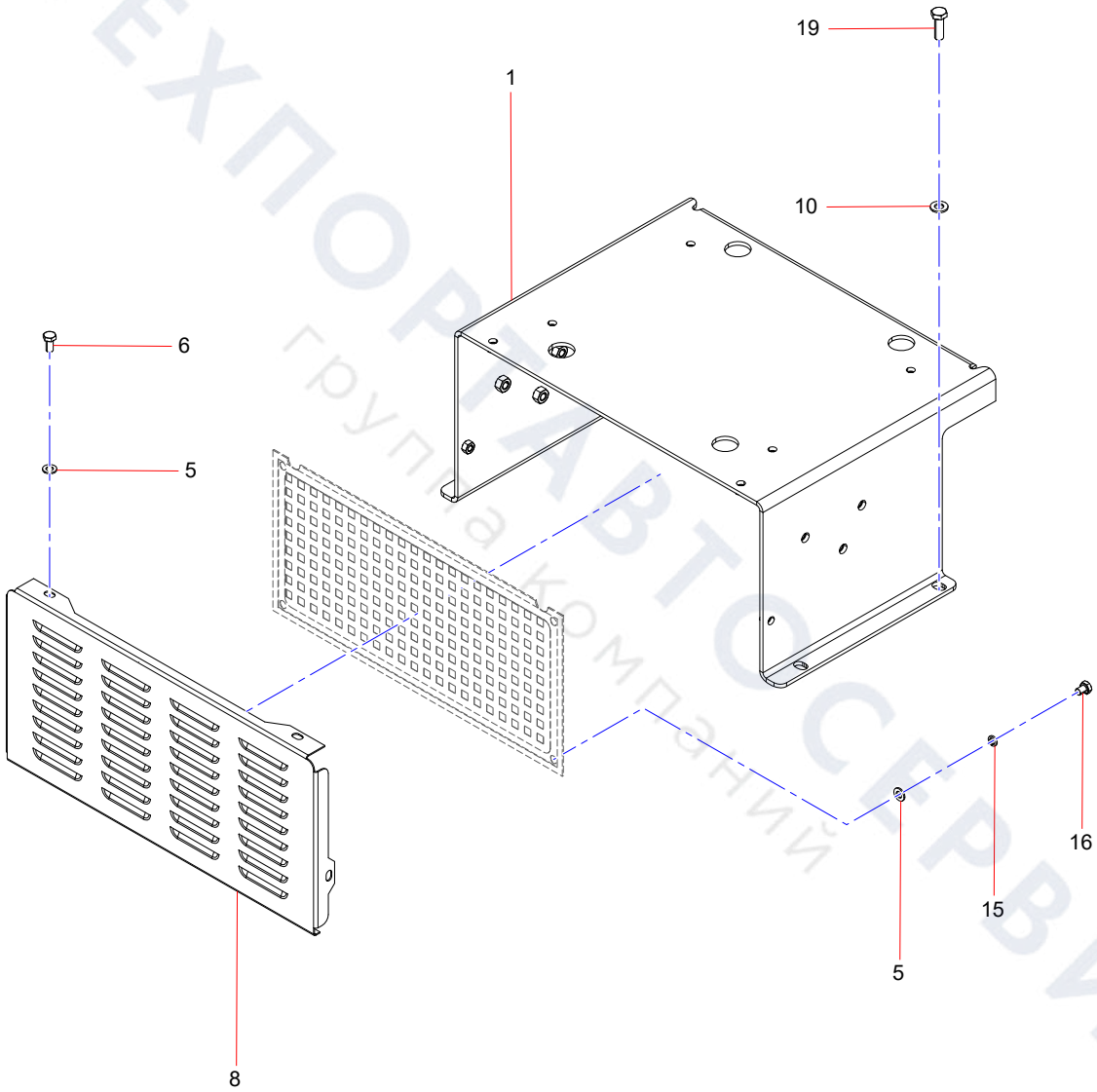

ТЕХПОРТАВТОСЕРВИС
группа компаний

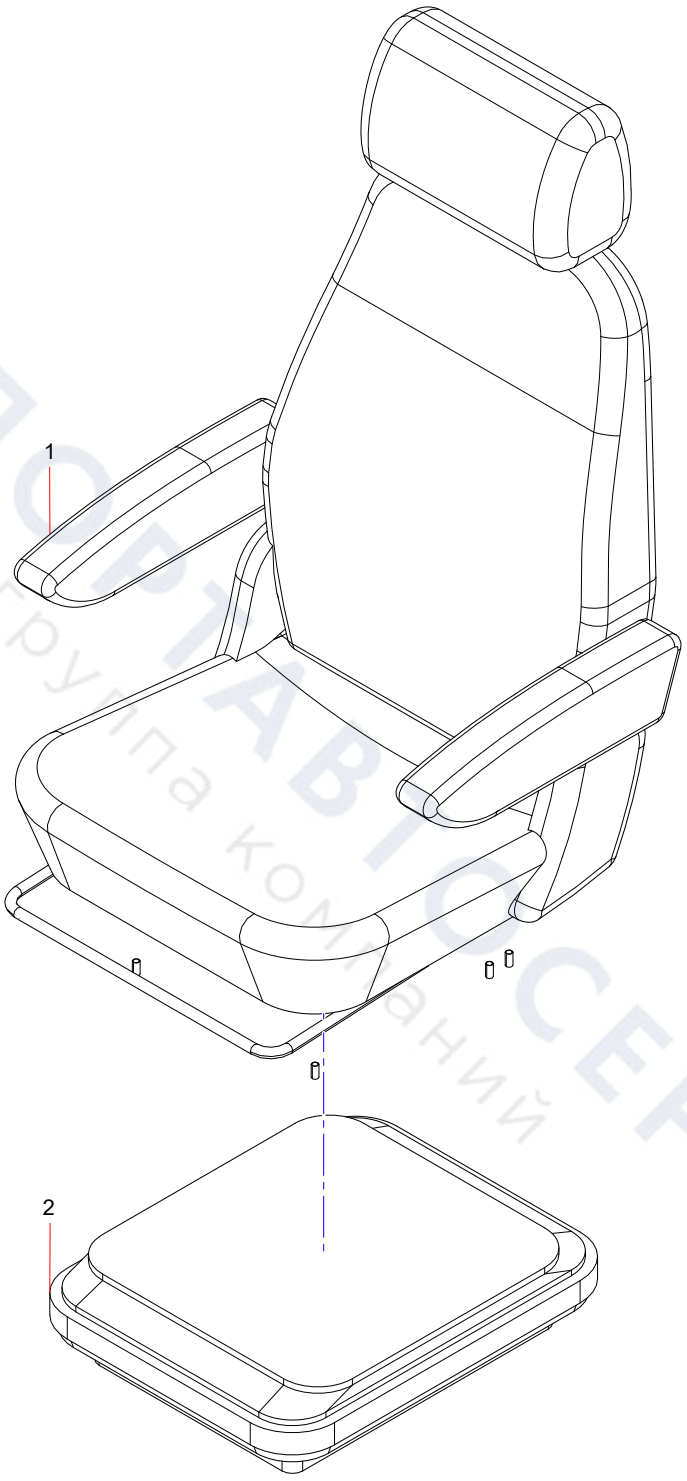

ТЕХПОСТАВТОСЕРВИС
Группа компаний

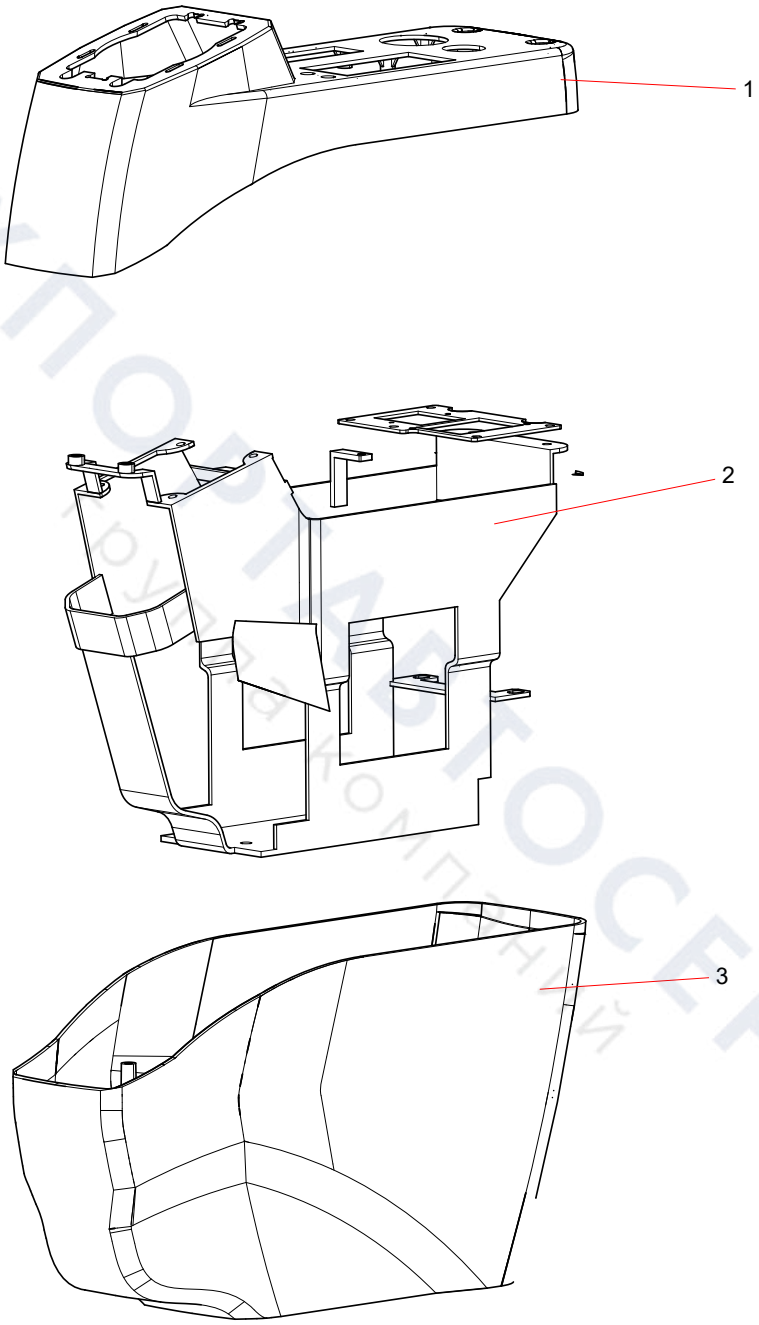

ТЕХНОРЕМКОСЕРВИС
Каучуковый комплект

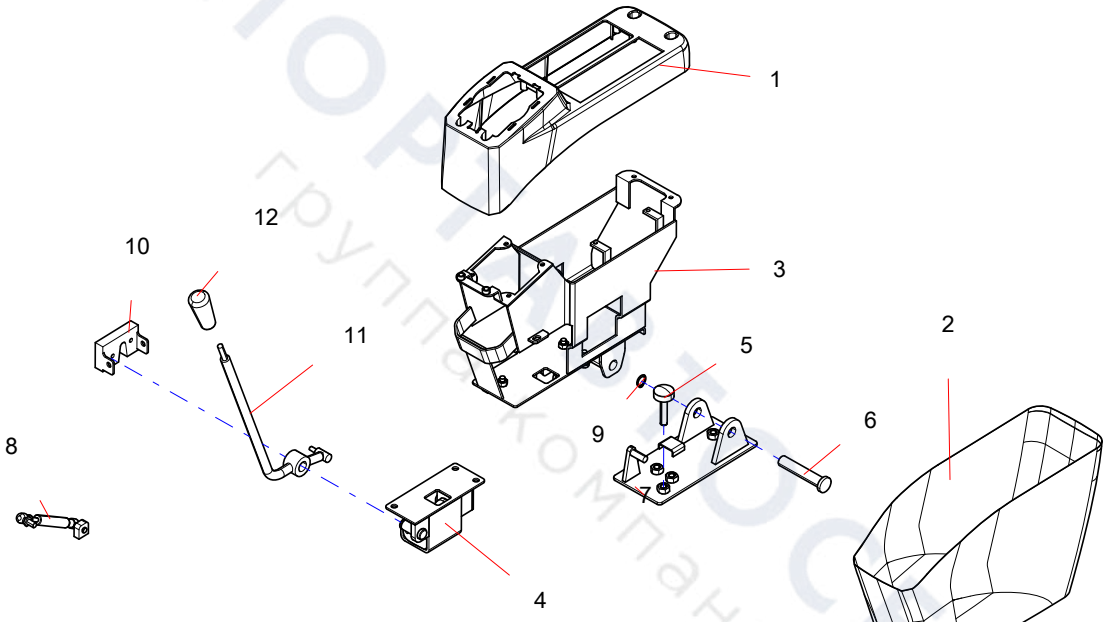

ТЕХПОРТ СЕРВИС
группа компаний

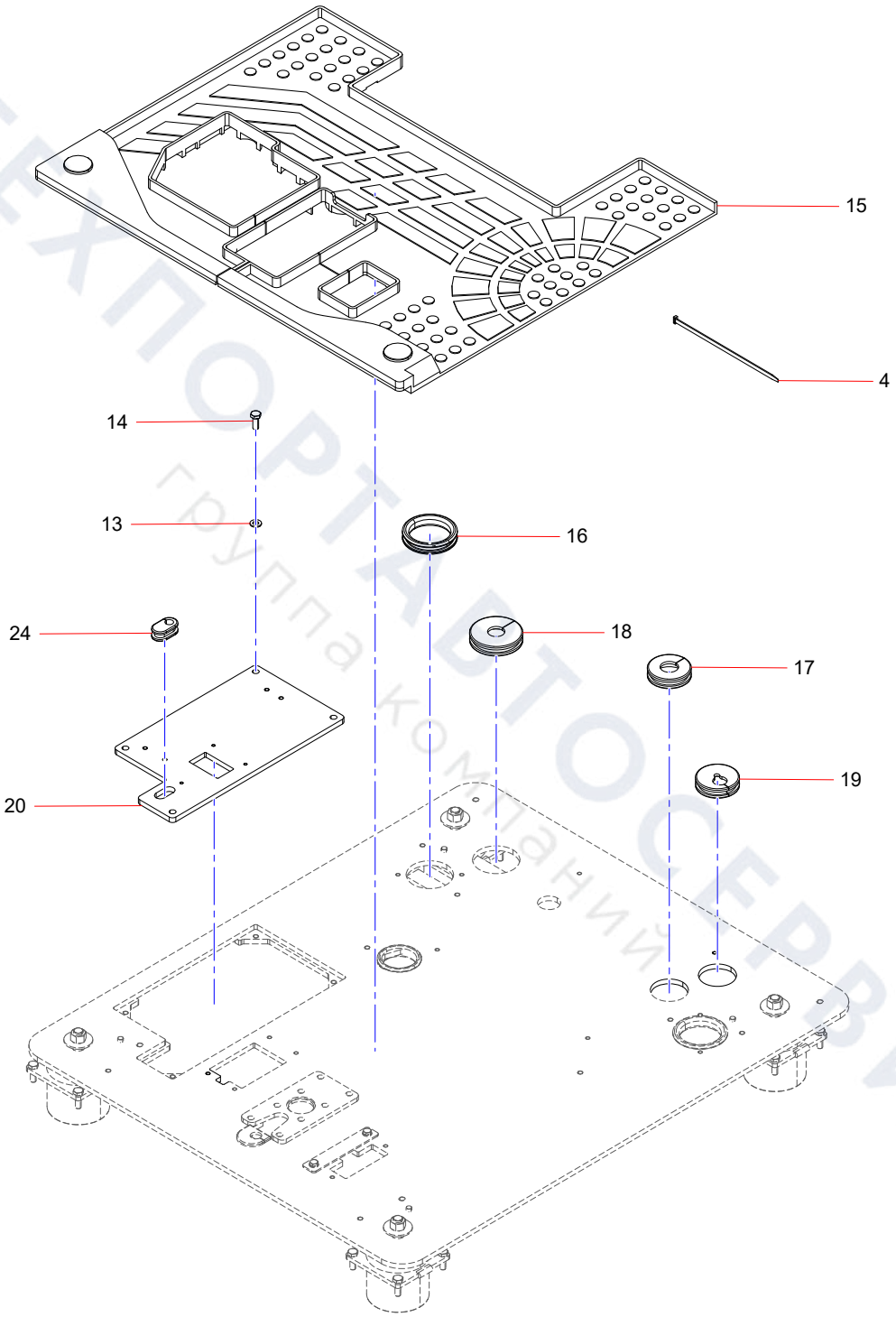

ТЕХПОРТАВТОСЕРВИС
Группа компаний

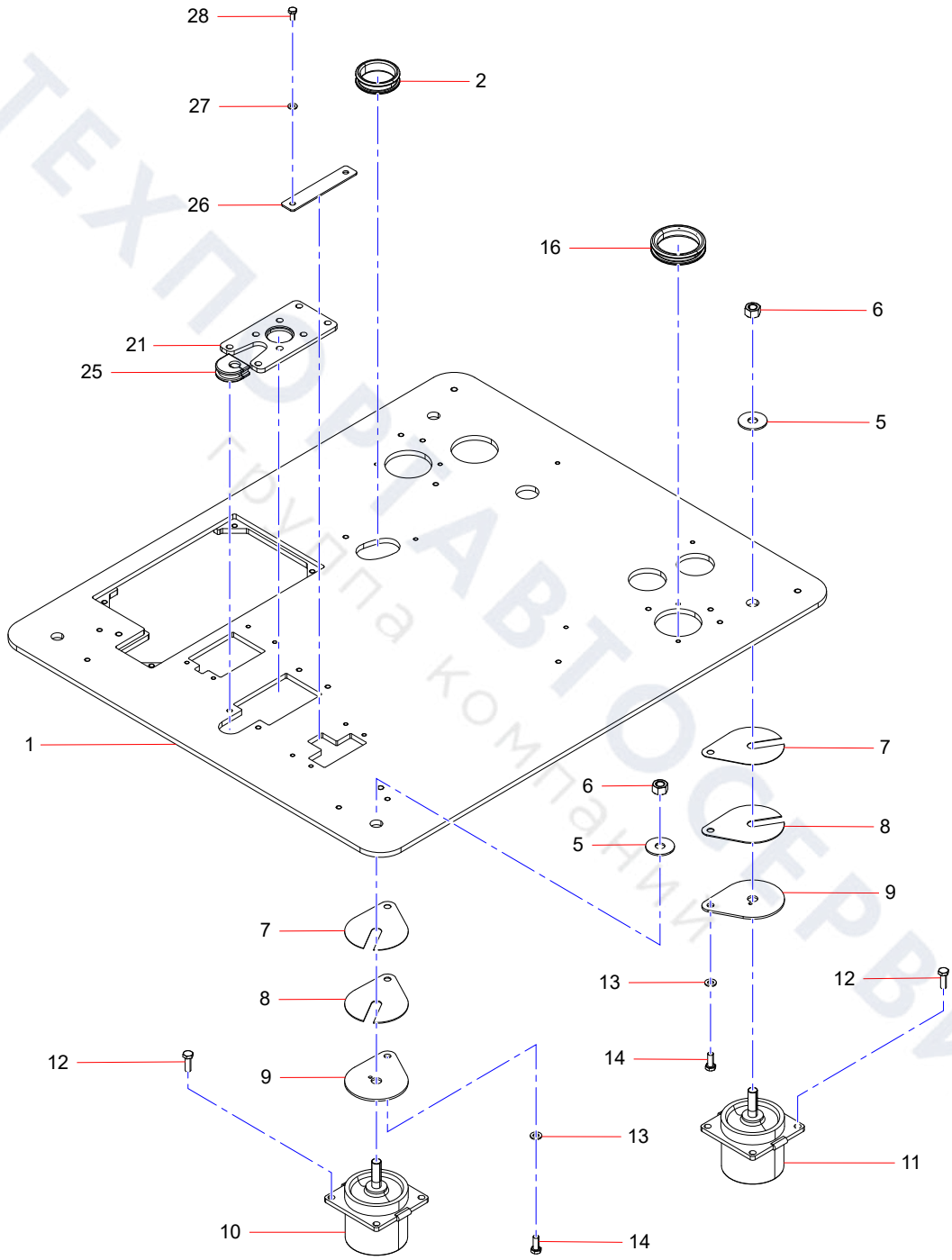

ТЕХПРАВТОСЕРВИС
группа компаний

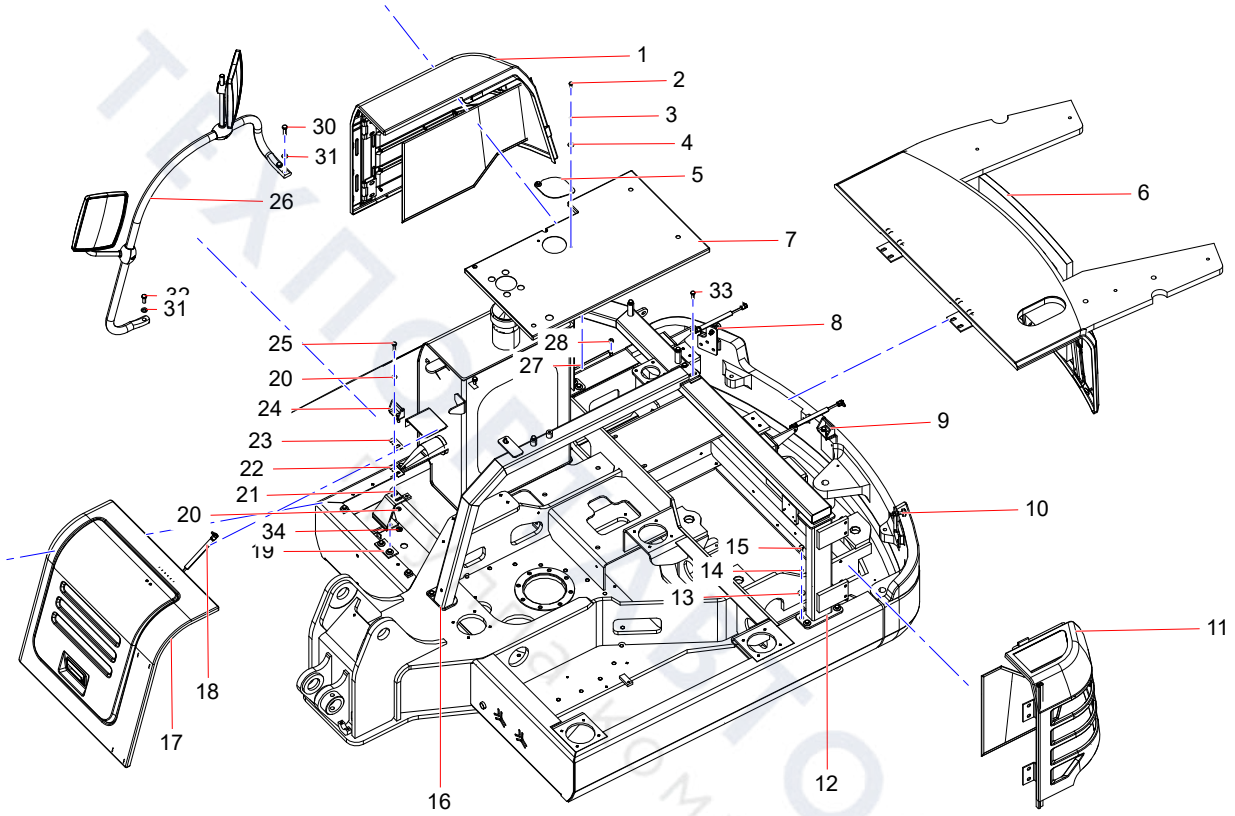

ТехноСервис Компаний

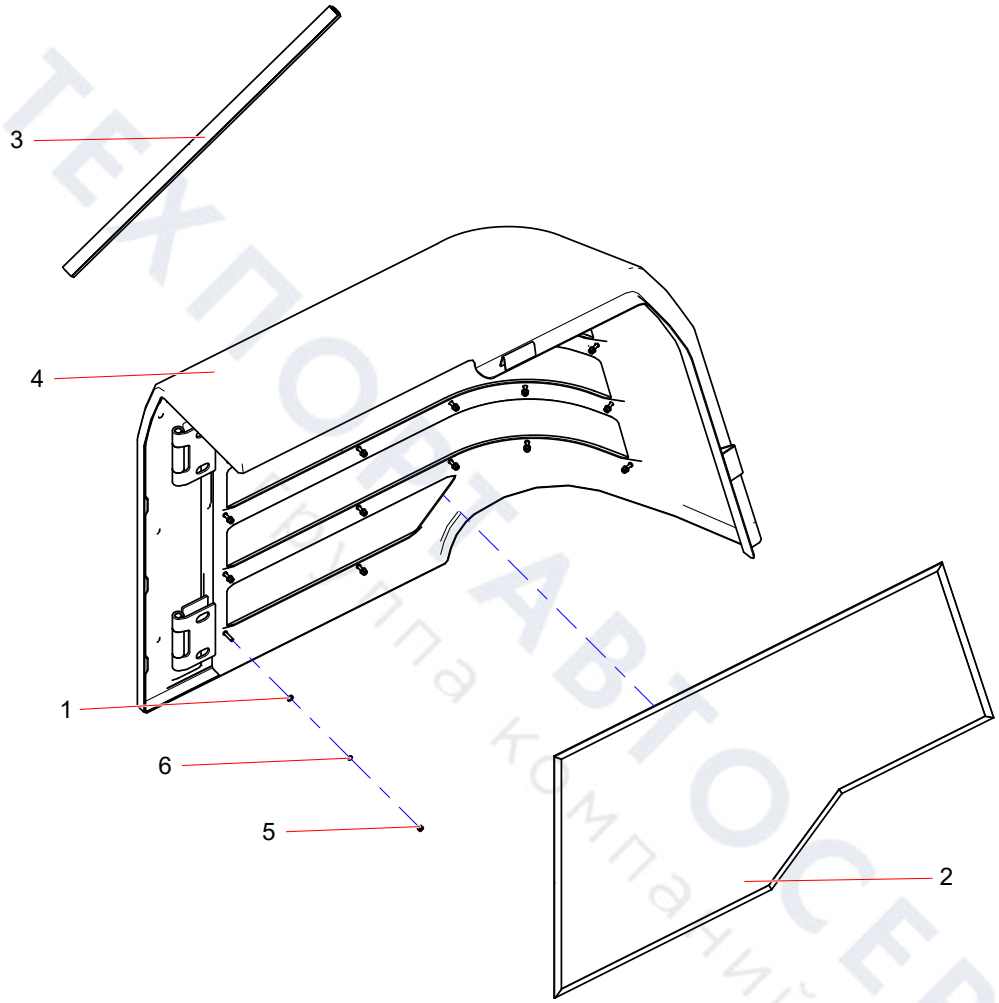

ТЕХПОРТАВТОСЕРВИС
Группа компаний

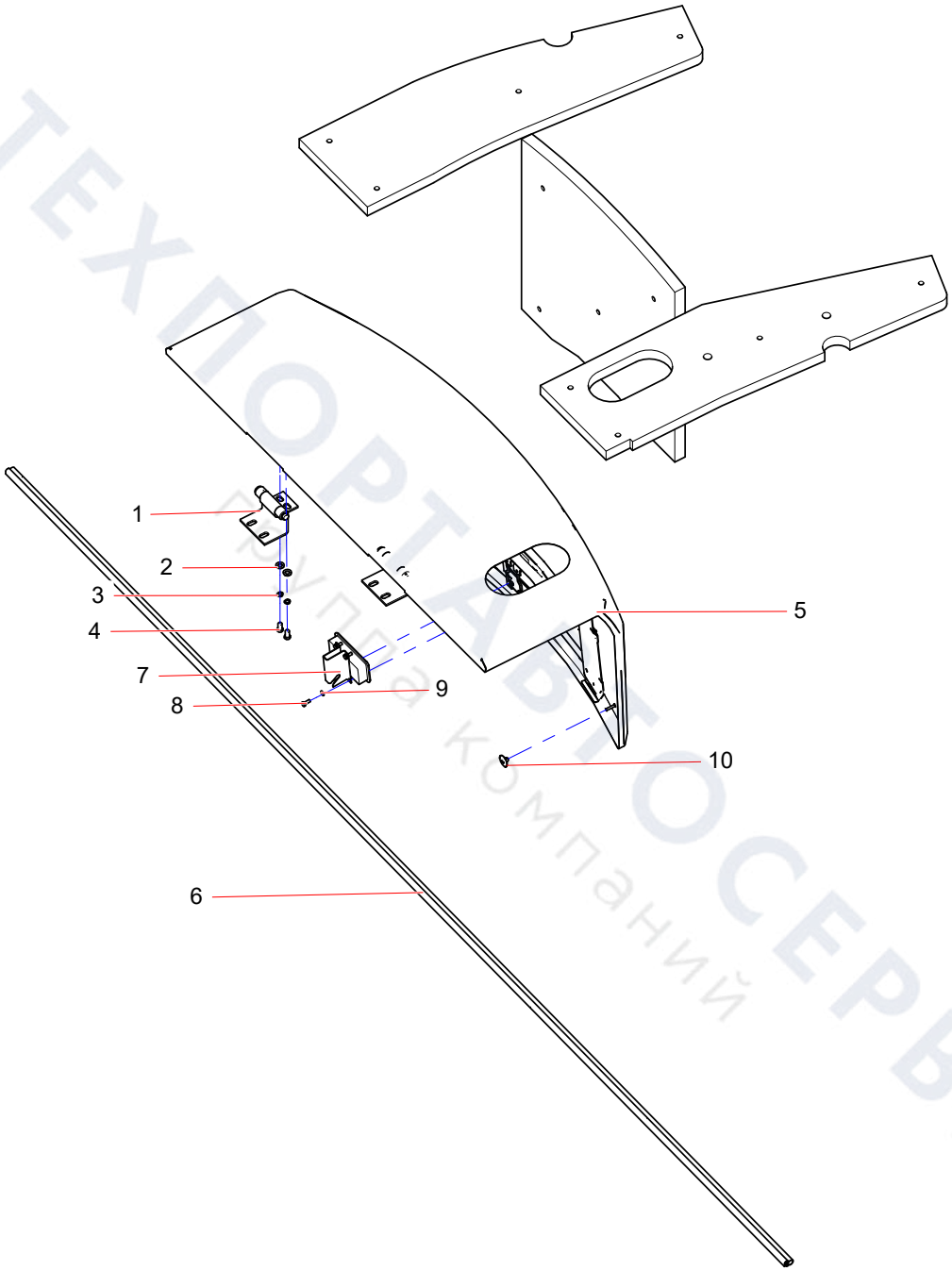

ТЕХПОРТАВТОСЕРВИС
Группа компаний

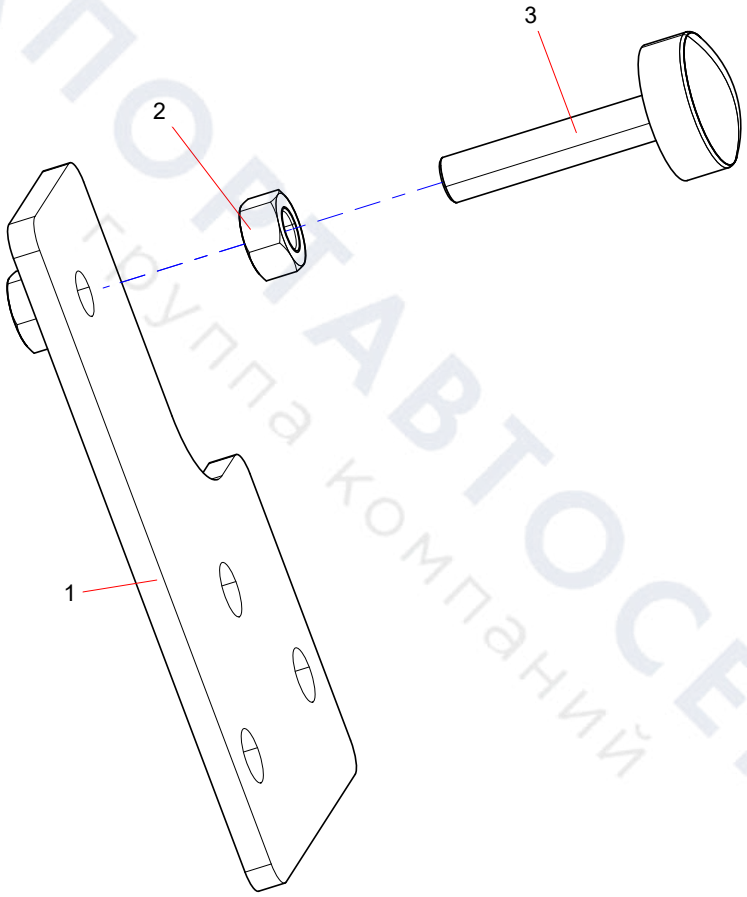

ТЕХПОРТАВТОСЕРВИС
Группа компаний

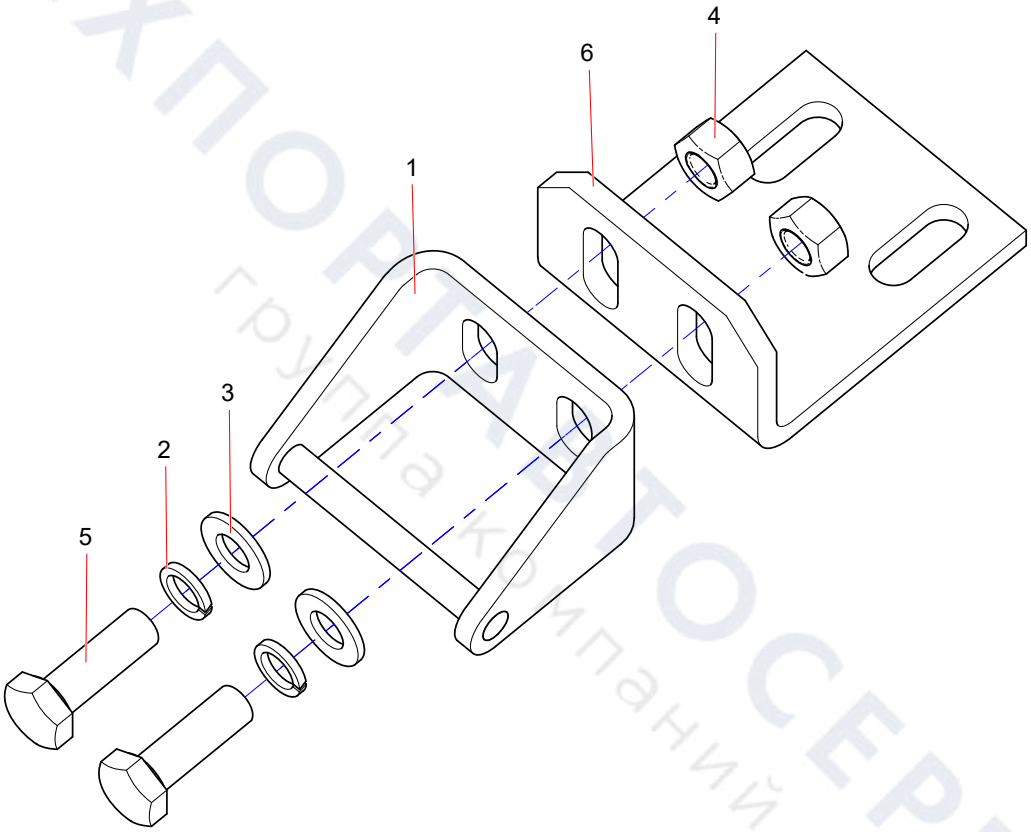

ТЕХПОРТАВТОСЕРВИС
группа компаний

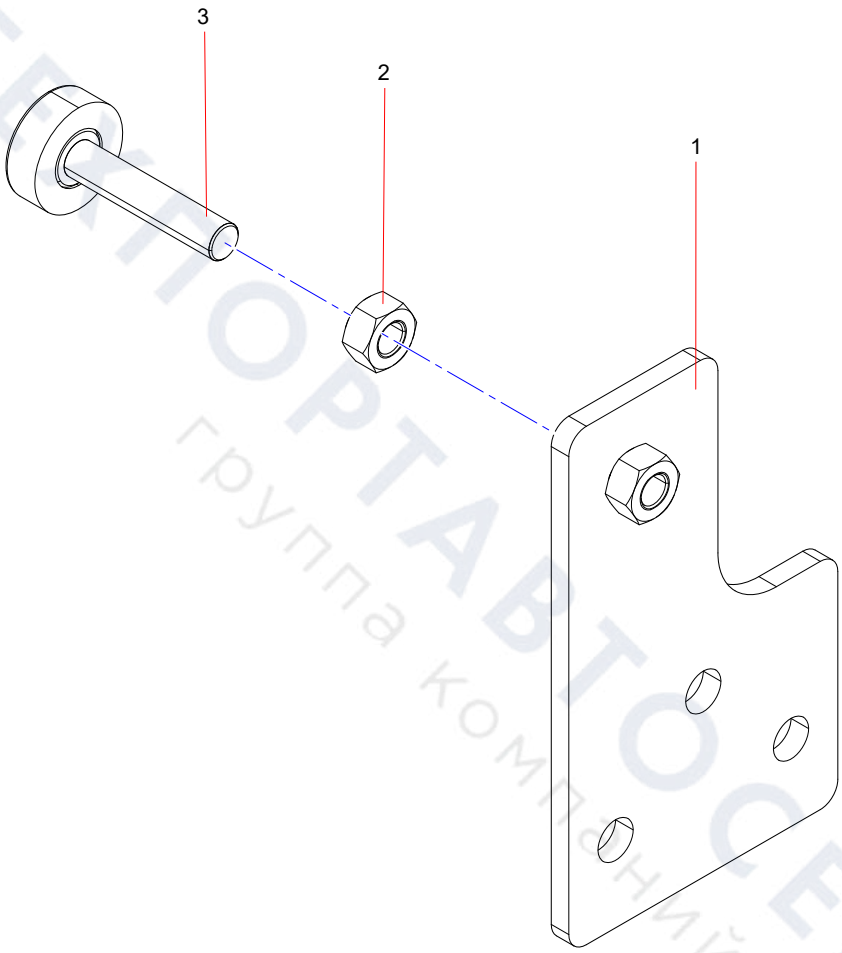

ТЕХПОРТАВТОСЕРВИС
группа компаний

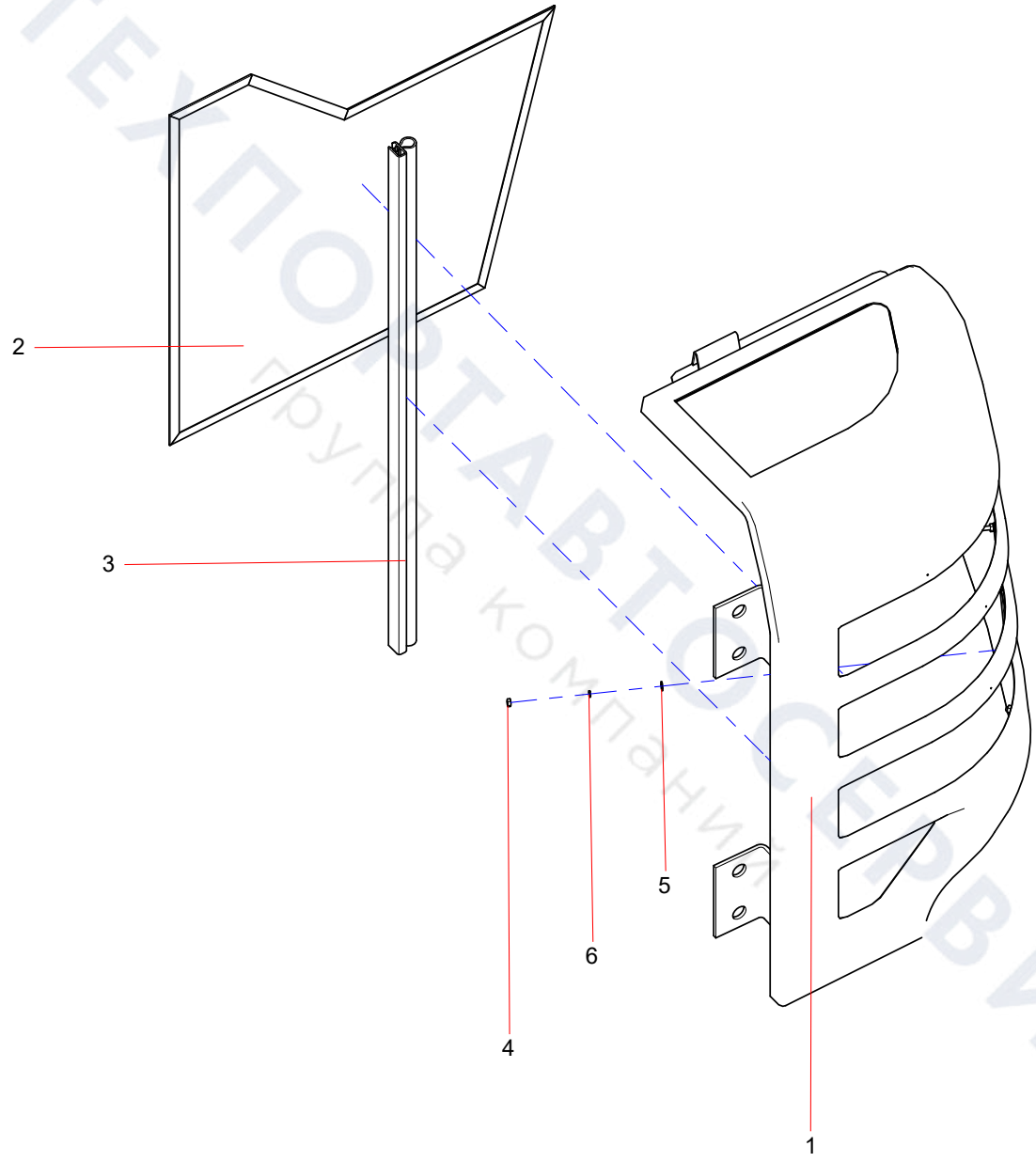

ТЕХПОСТАВТОСЕРВИС
Группа компаний

SSY004605837 Left Door Assembly

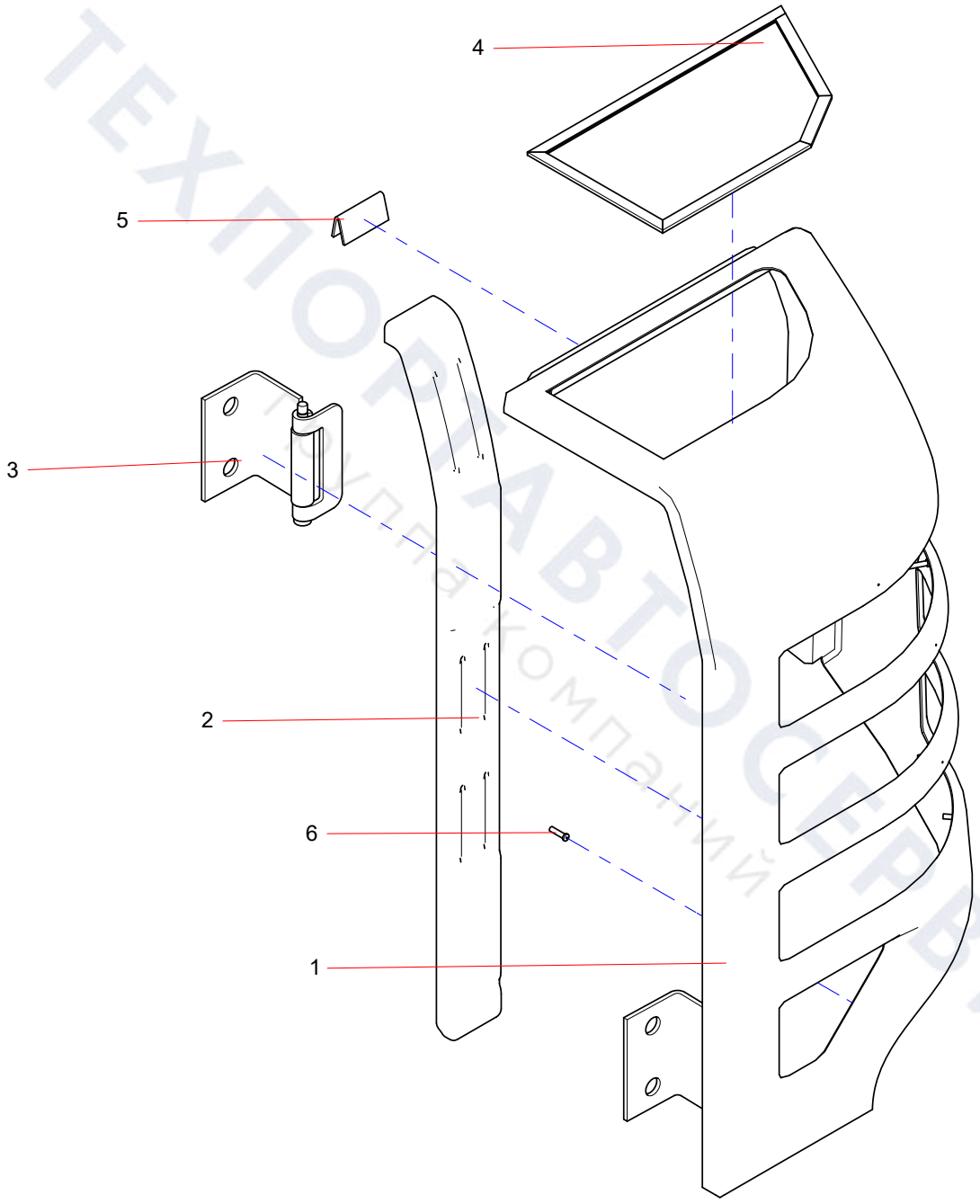

ТЕХПОРТАВТОСЕРВИС
Покупка компаний

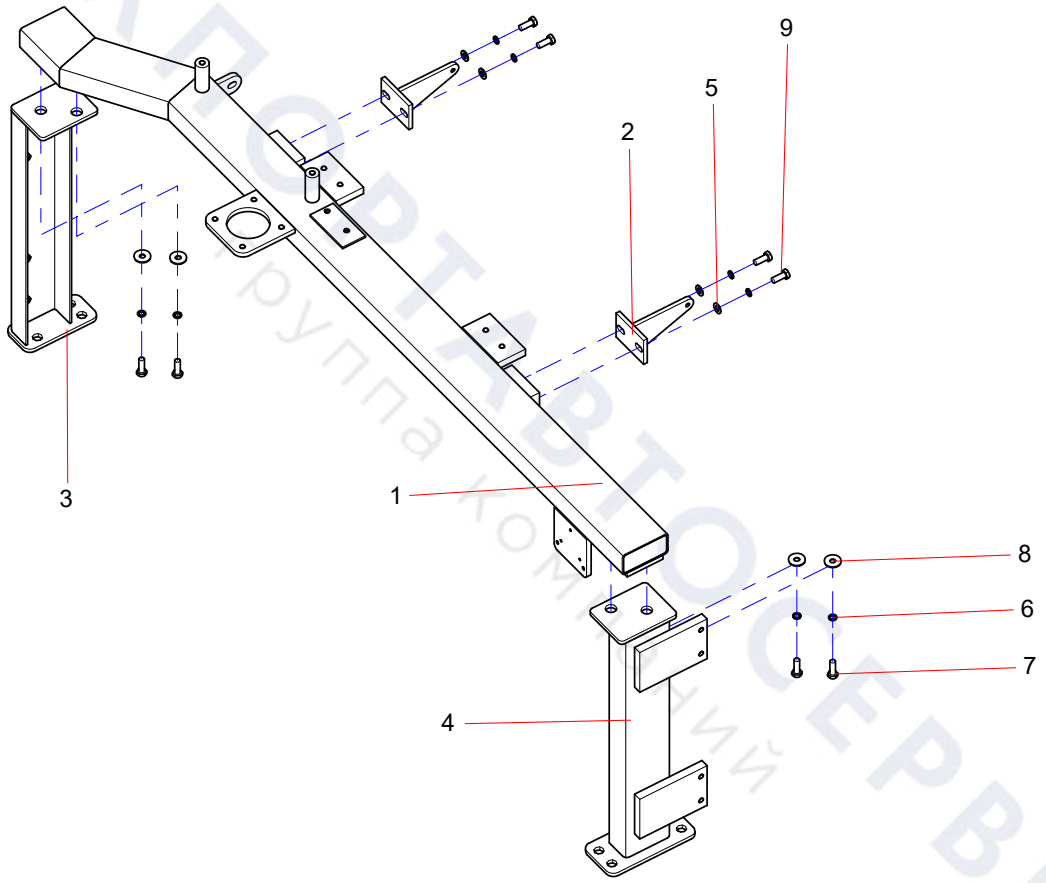

ТЕХПОРТАВТОСЕРВИС
Группа компаний

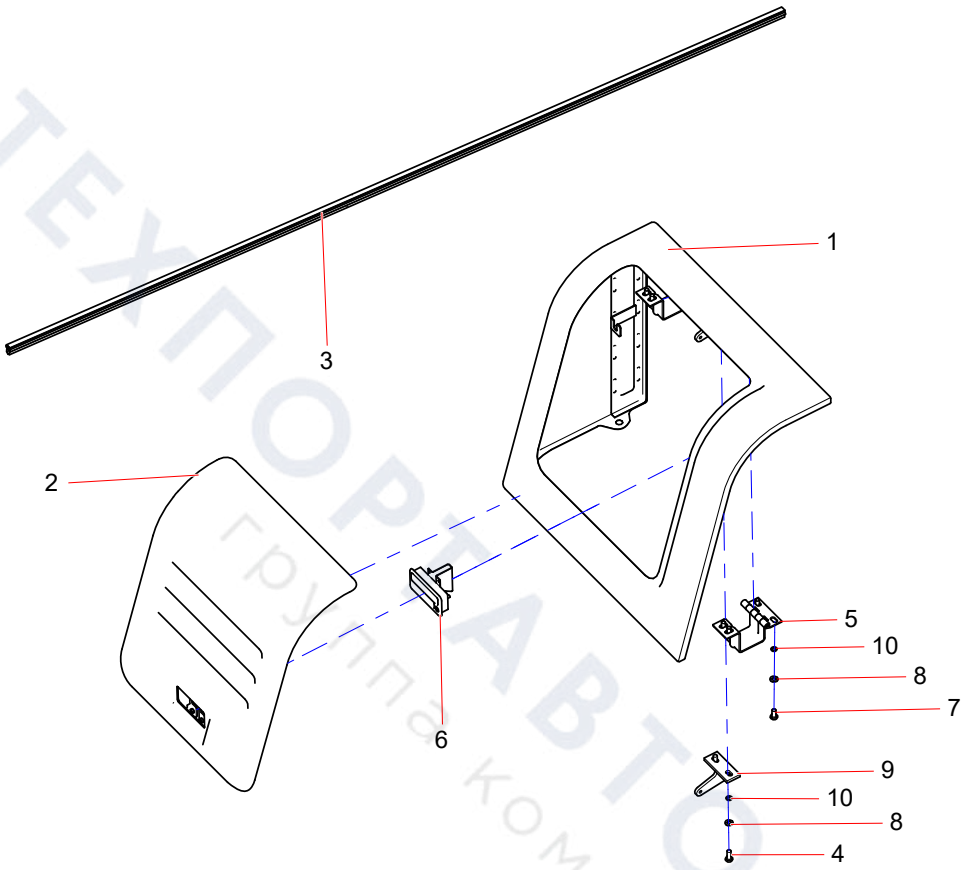

ТЕХПОРТАВТОСЕРВИС
группа компаний

13514936 rear-view mirror assembly

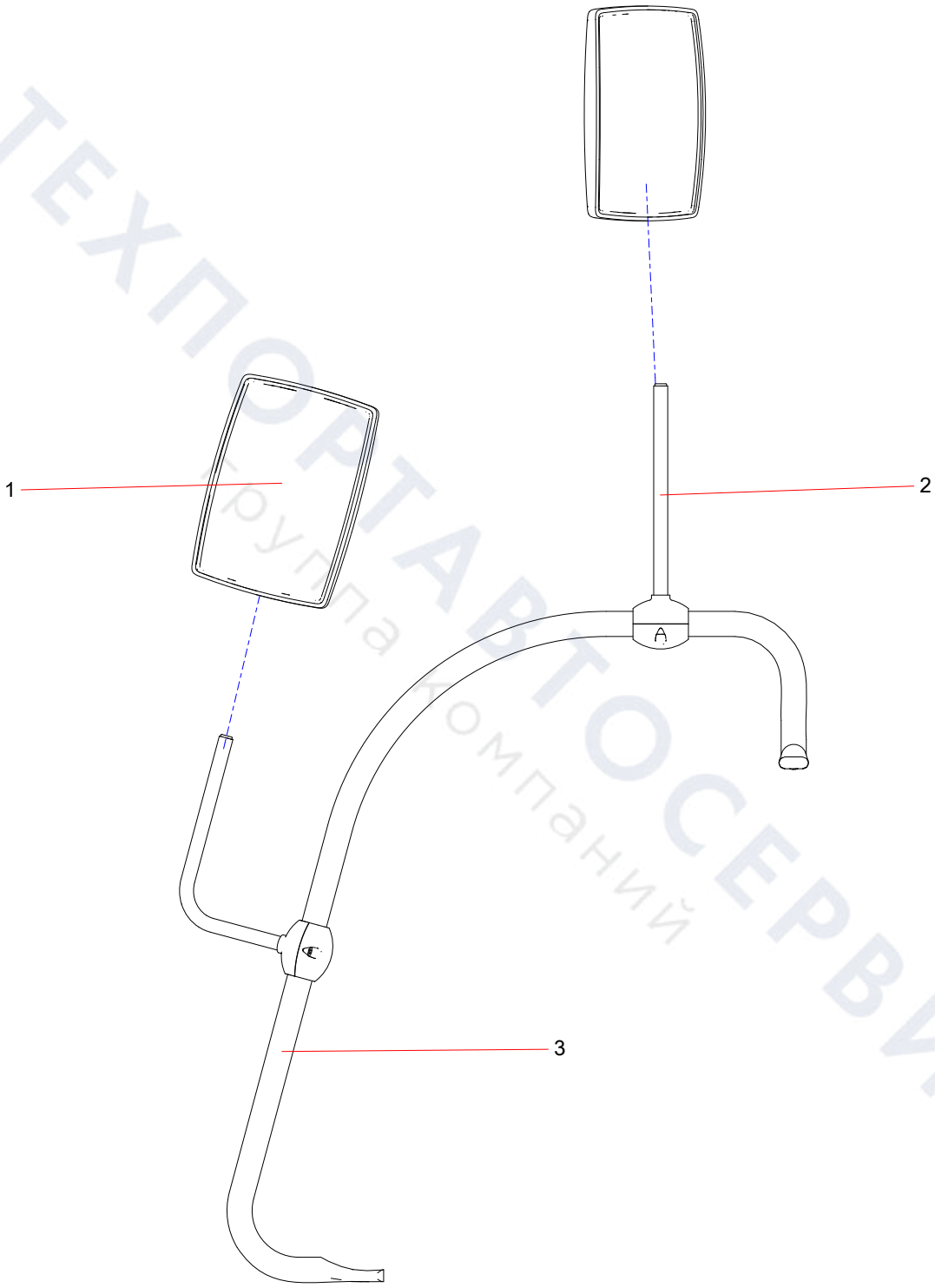

ТЕХПОРТАВТОСЕРВИС
Группа компаний

13514937 rear-view mirror fixed element

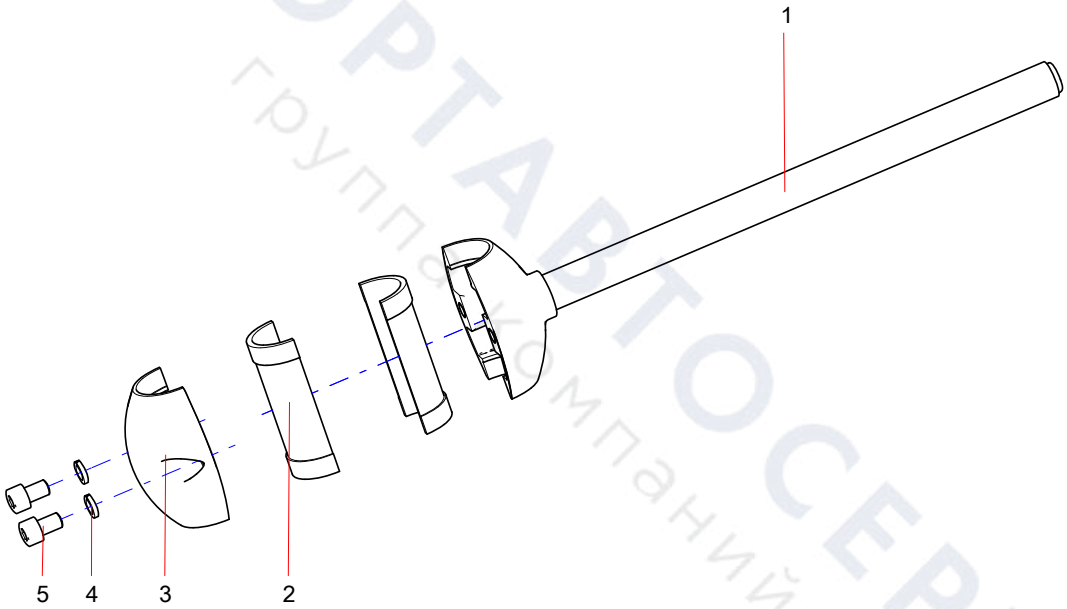

ТЕХПОРТАВТОСЕРВИС
группа компаний

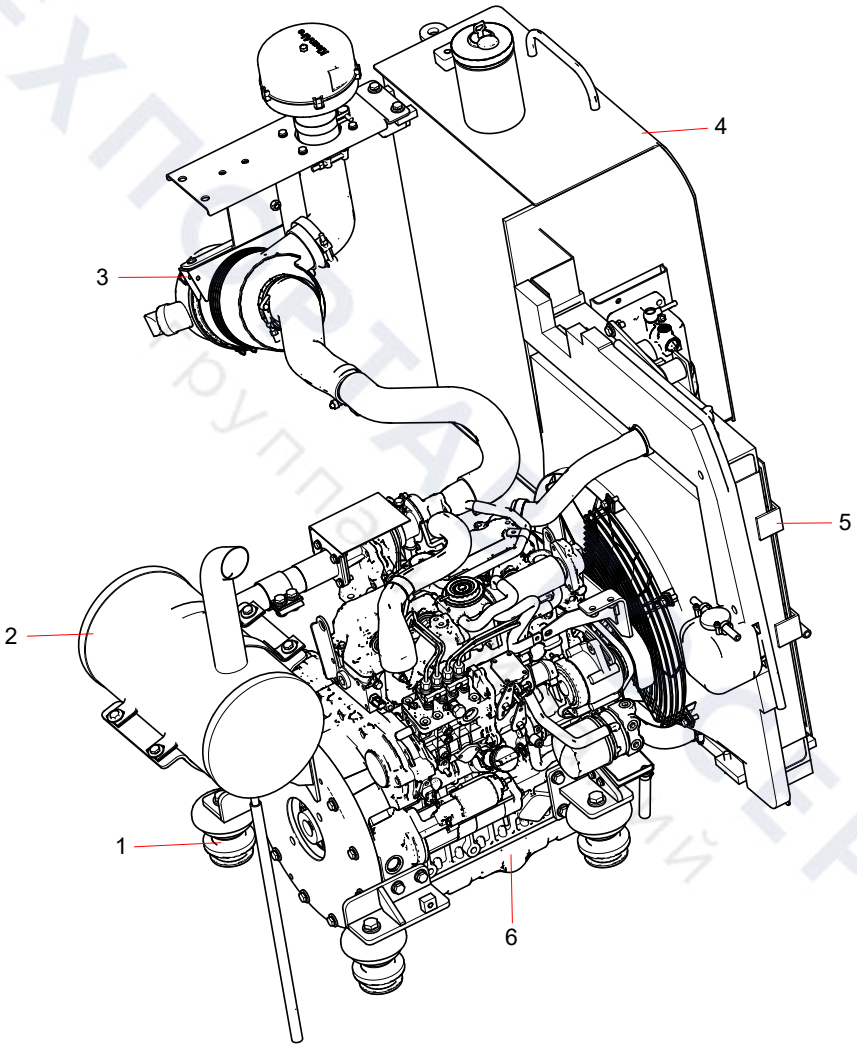
4
3
5
2
1
6

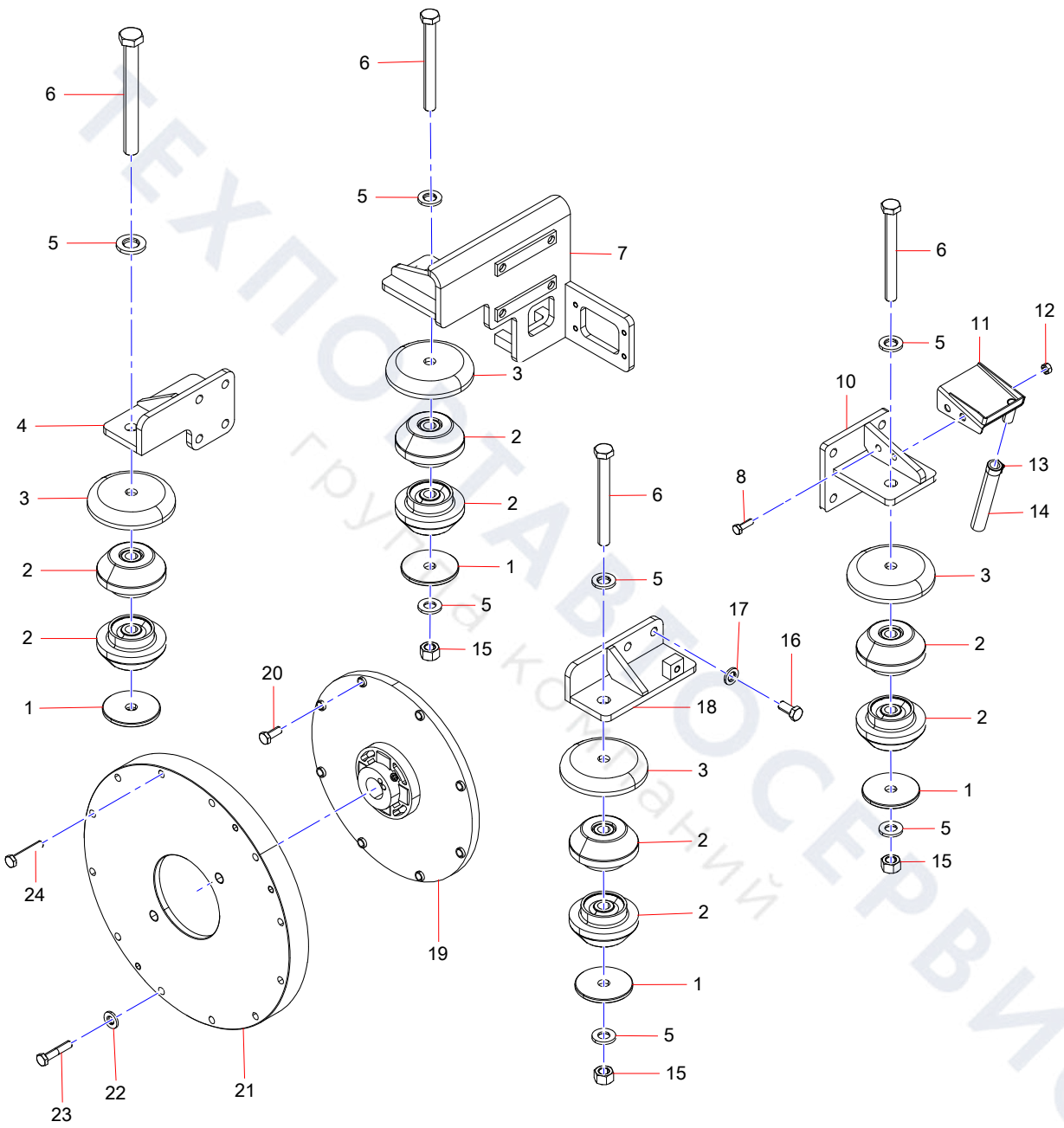

ТЕХПОСТАВТОСЕРВИС
группа компаний

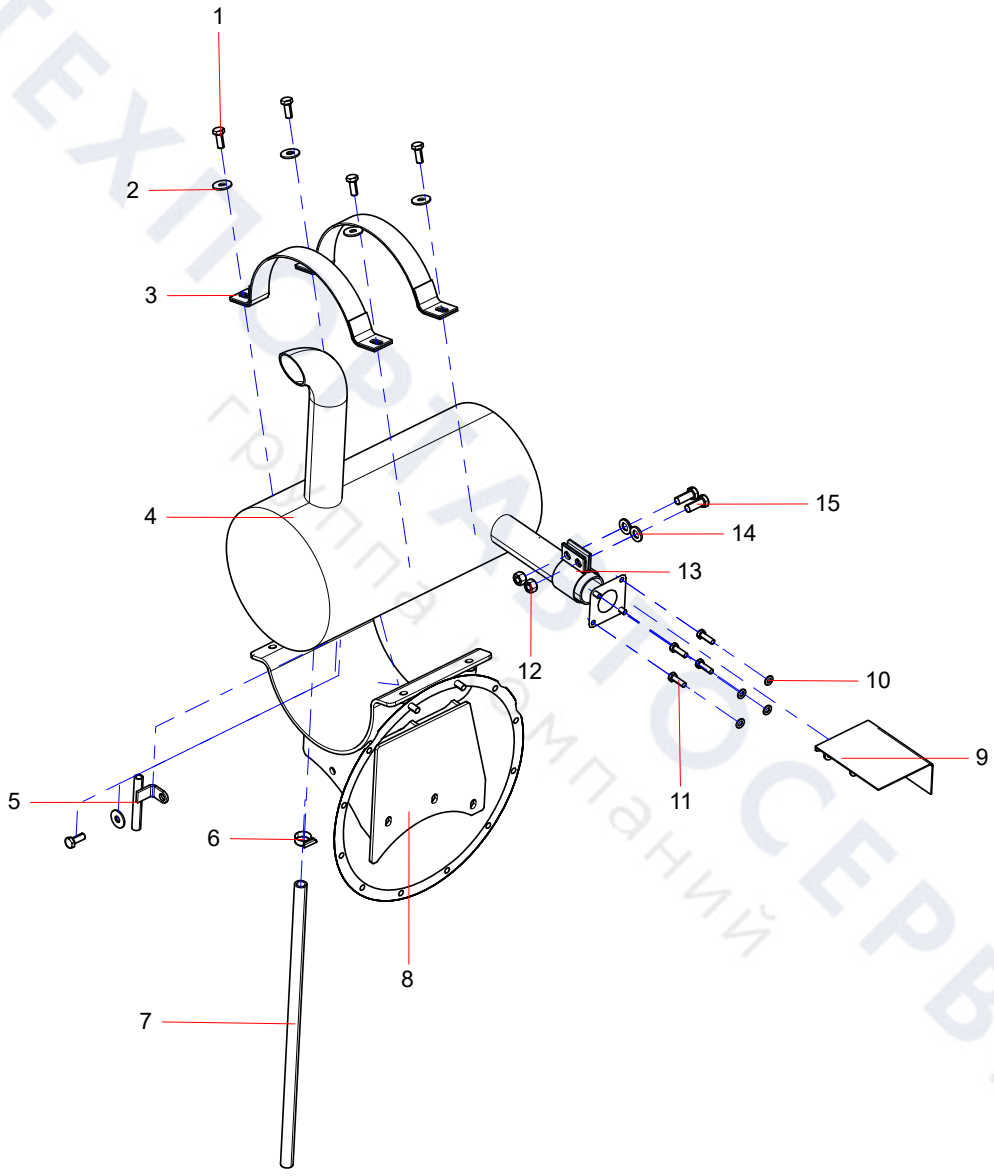

ТЕХПОЛИГРАФСЕРВИС
группа компаний

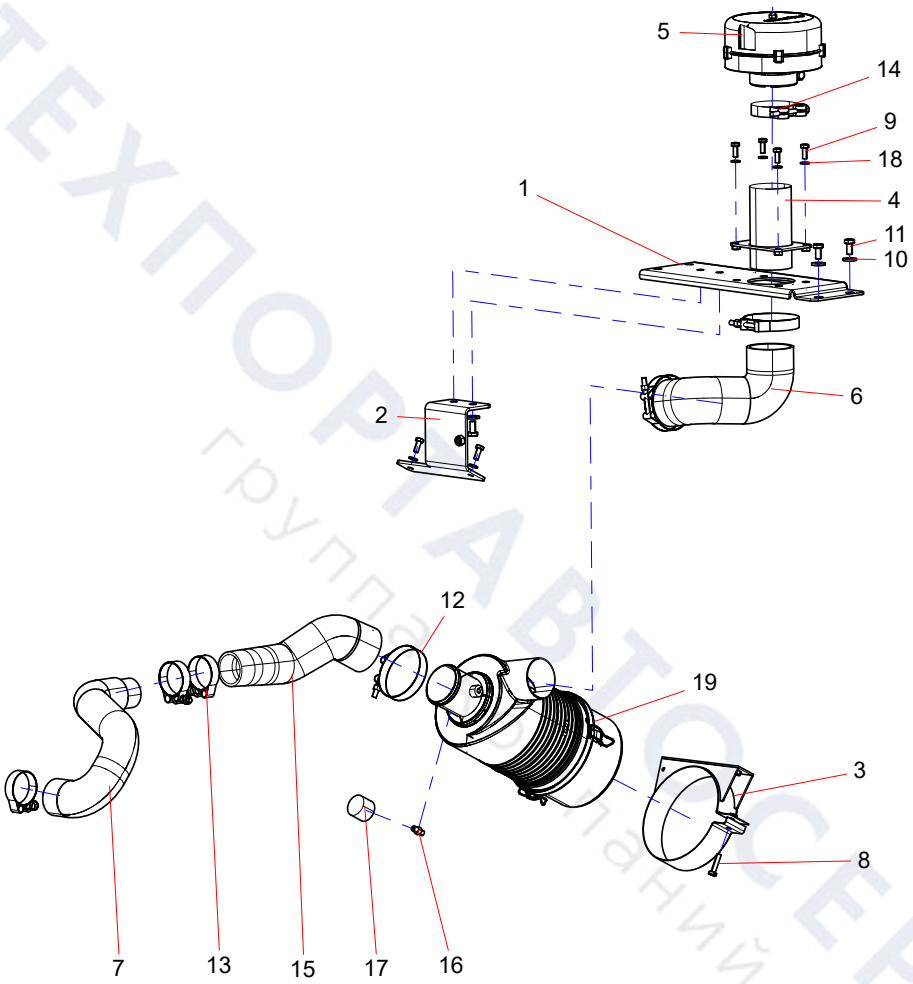

ТЕХПОРТ АВТОСЕРВИС
группа компаний

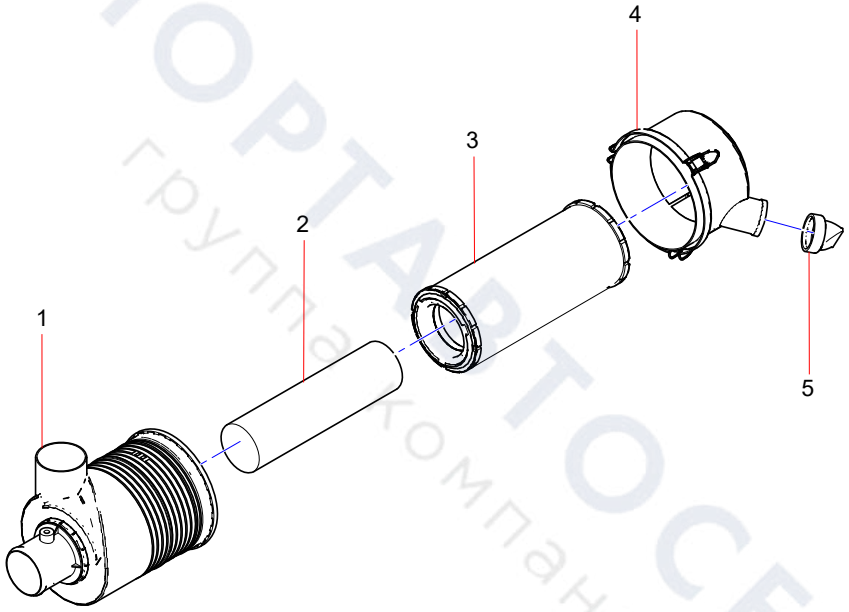

ТЕХПОРТАВТОСЕРВИС
группакомпаний

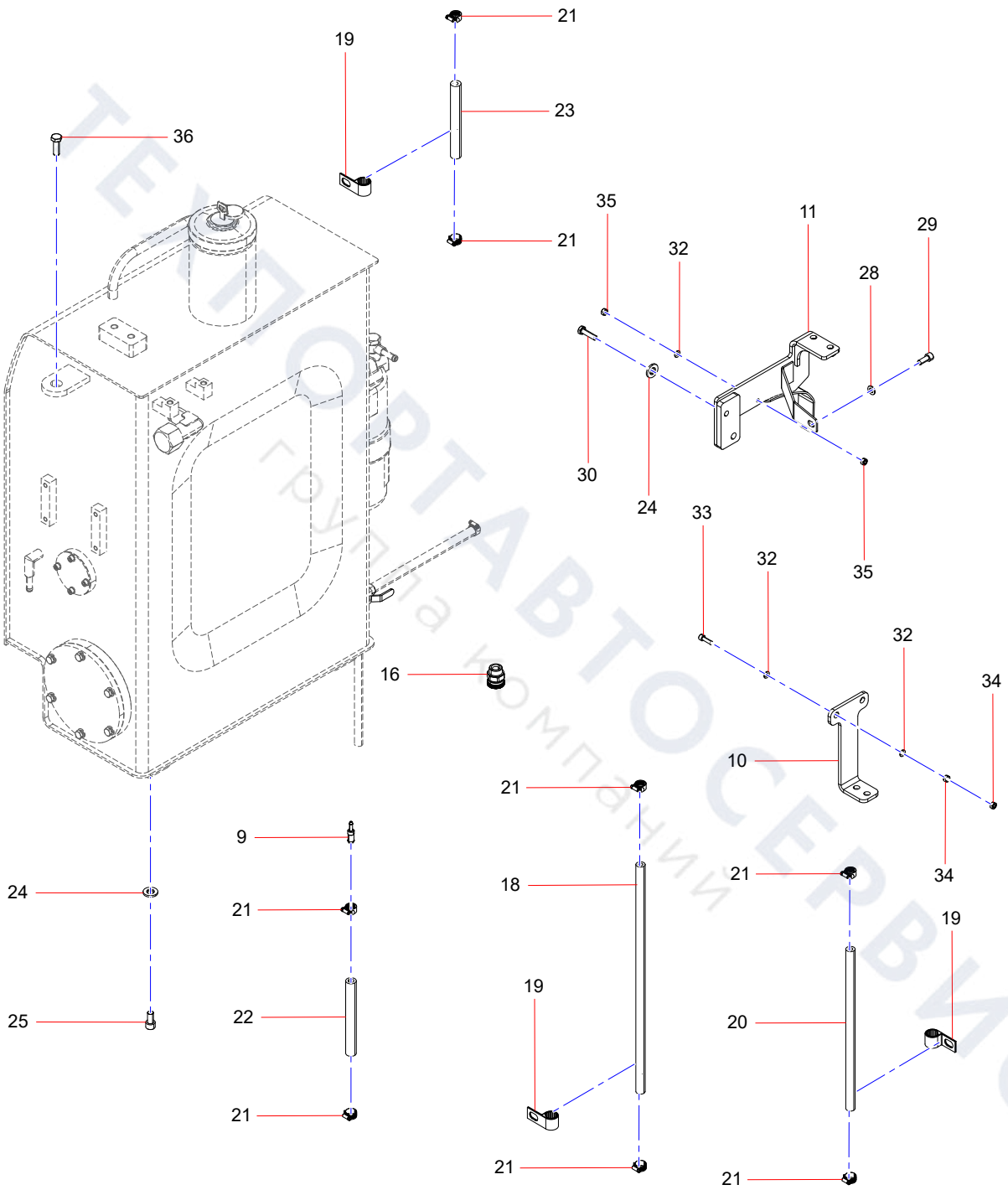

ТЕХПОРТАВТОСЕРВИС
Группа компаний

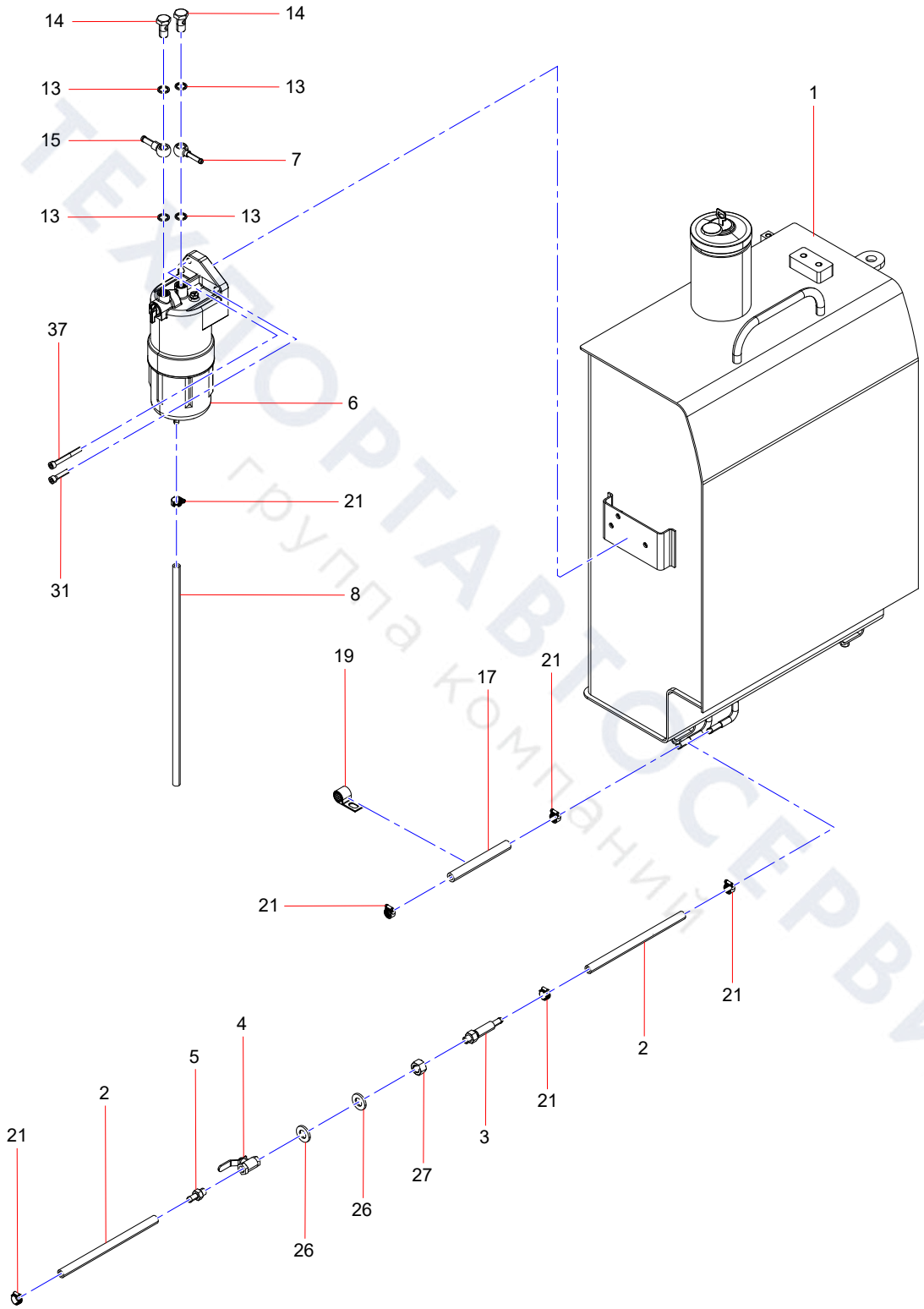

ТЕХНОРТАВТОСЕРВИС
группа компаний

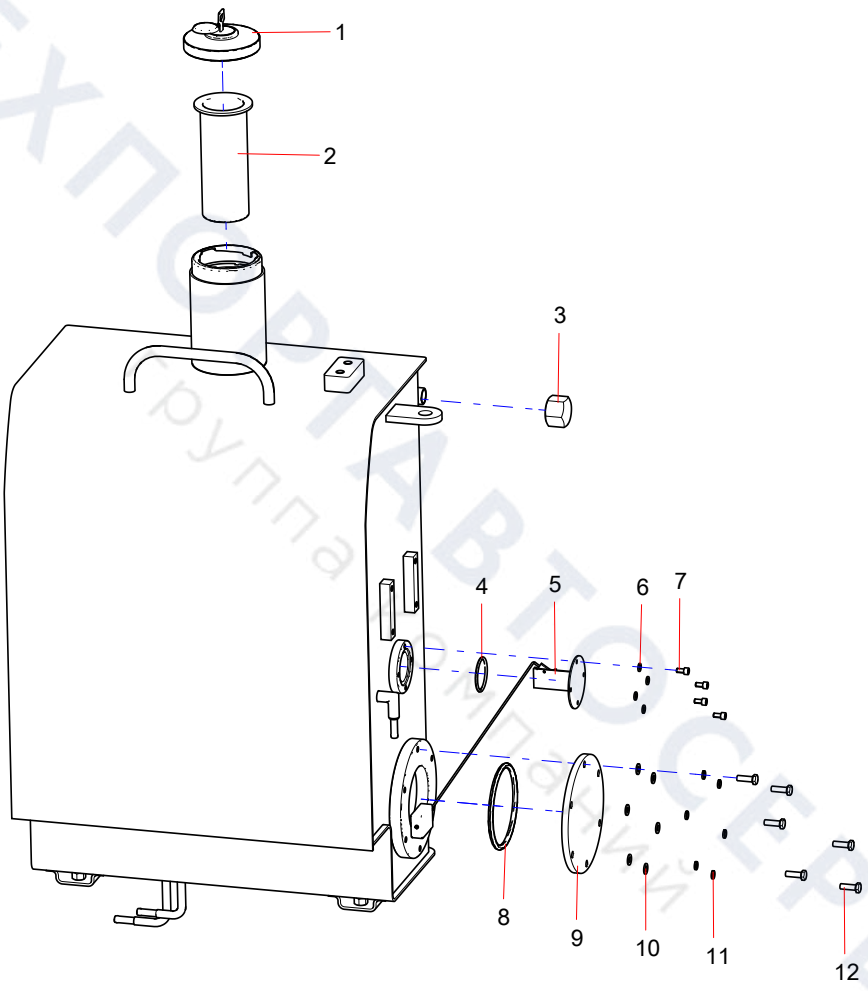

ТЕХПОРТАВТОСЕРВИС
группа компаний

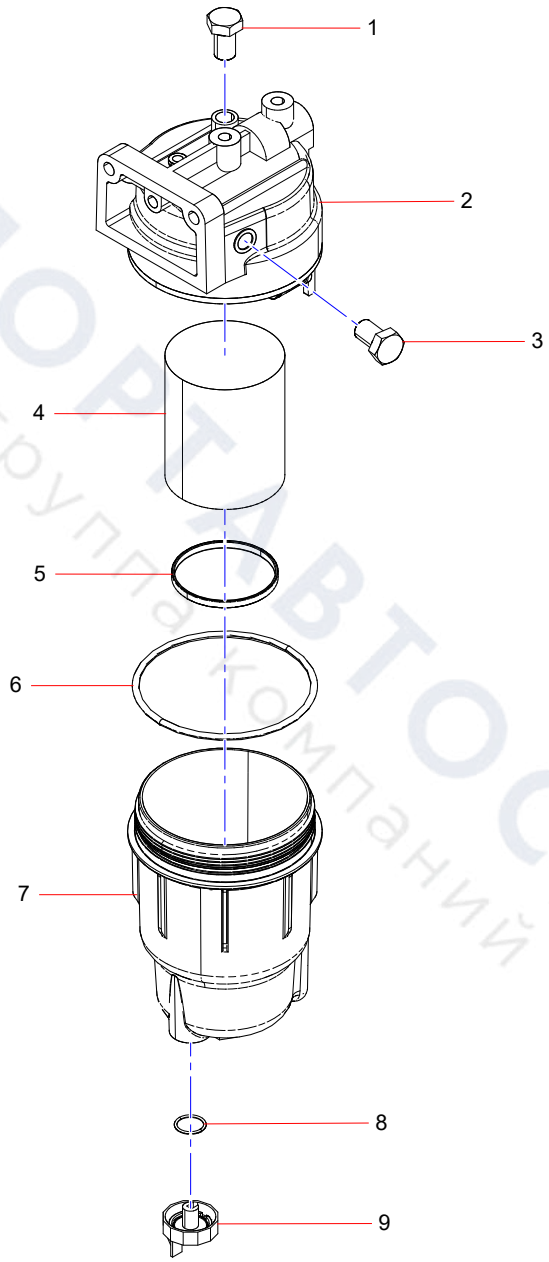

ТЕХПОРТАВТОСЕРВИС
группа компаний

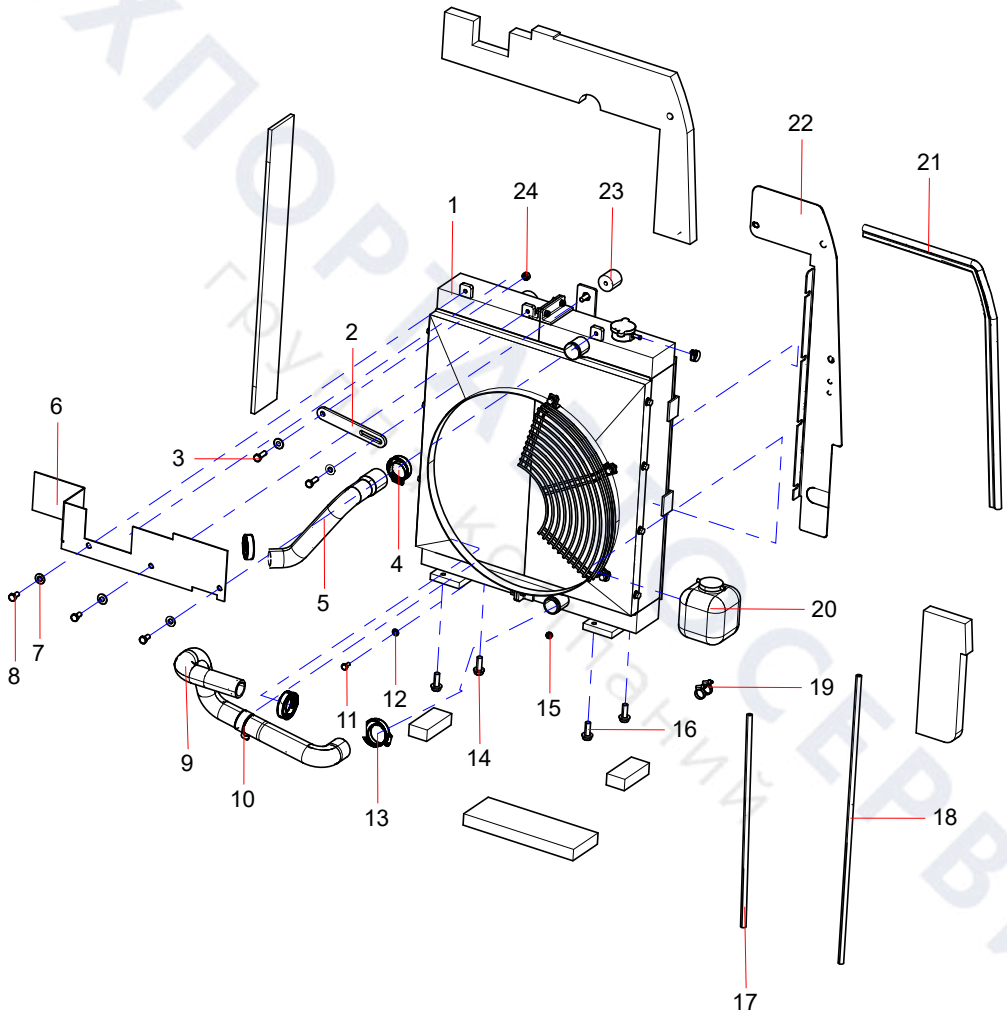

ТЕХПОРТ СЕРВИС
Группа компаний

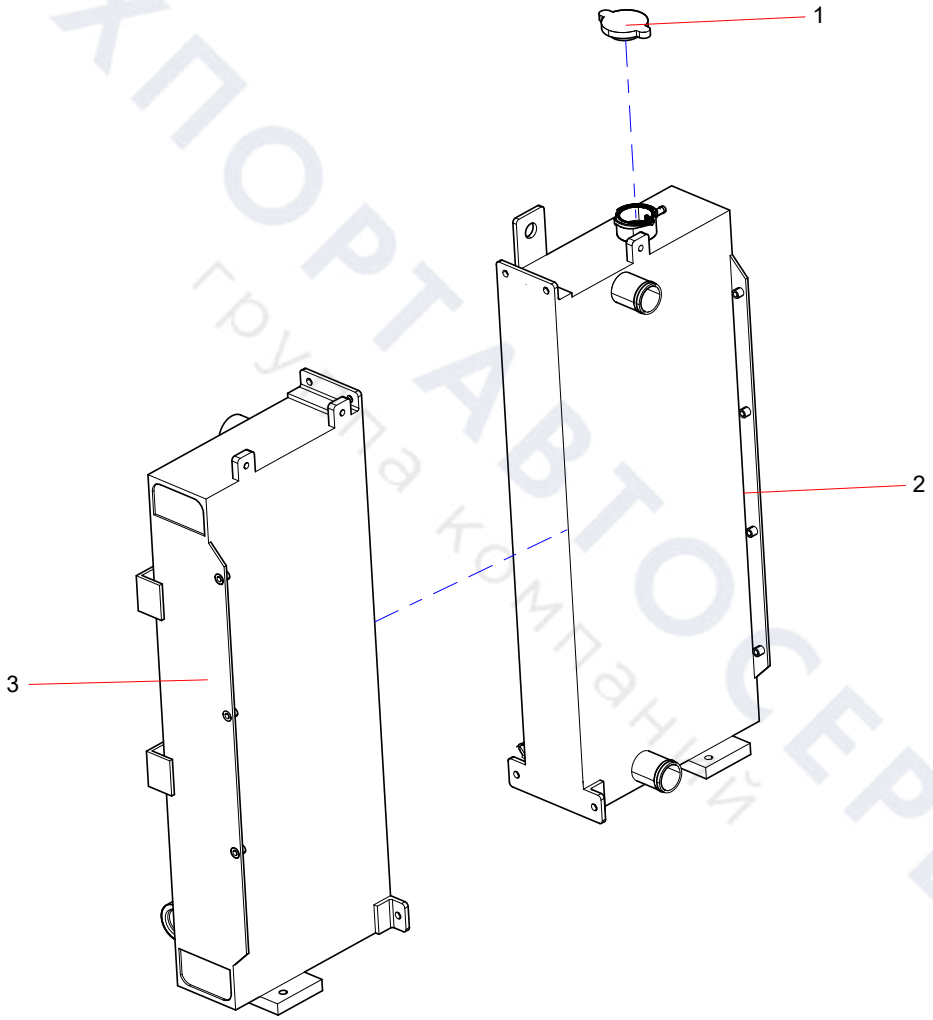

ТЕХПОРТАВТОСЕРВИС
группа компаний

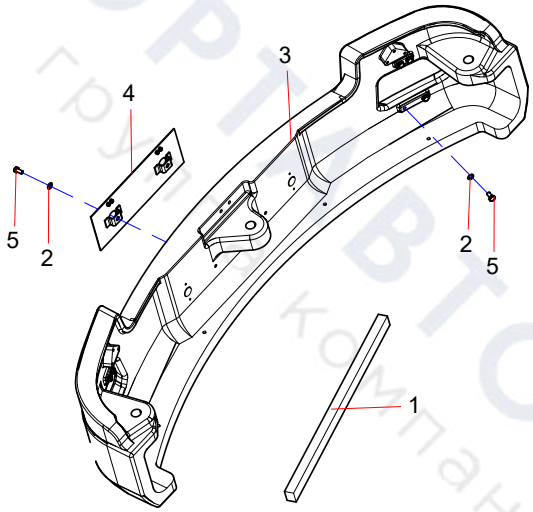

ТЕХПОРТАВТОСЕРВИС
группа компаний

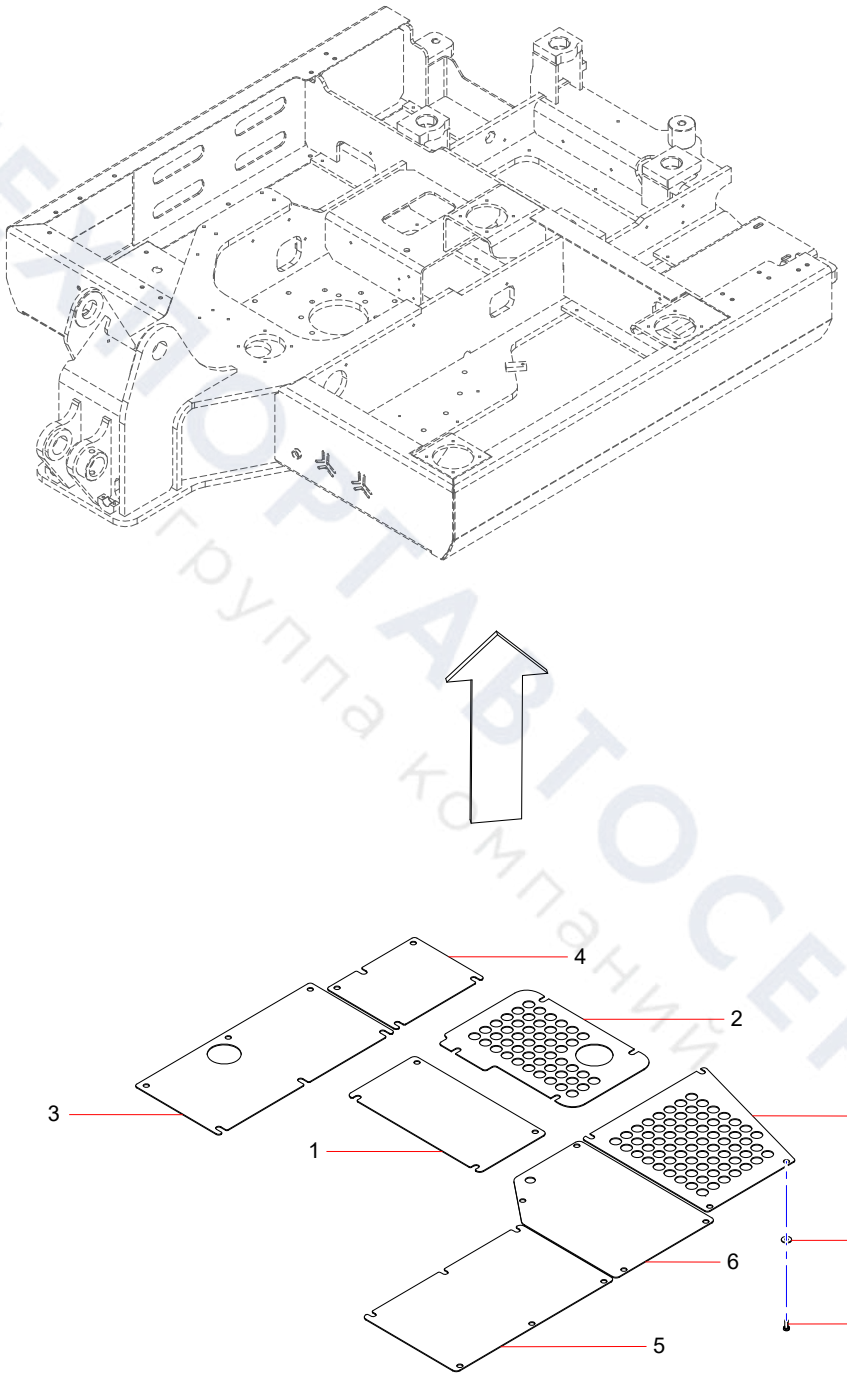

ТЕХАВТОСЕРВИС
Группа компаний

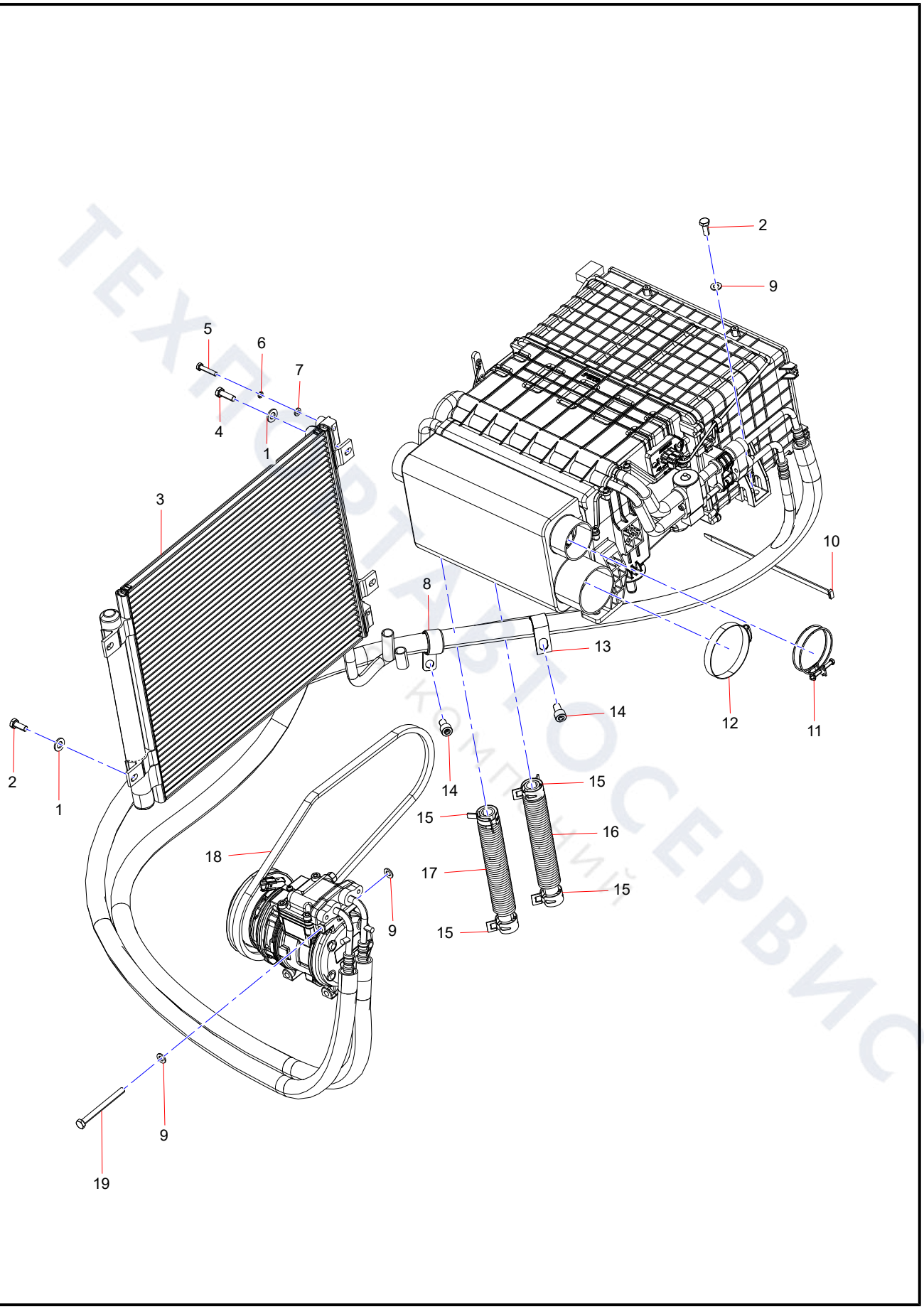

ТЕХАВТОСЕРВИС
Комфорт

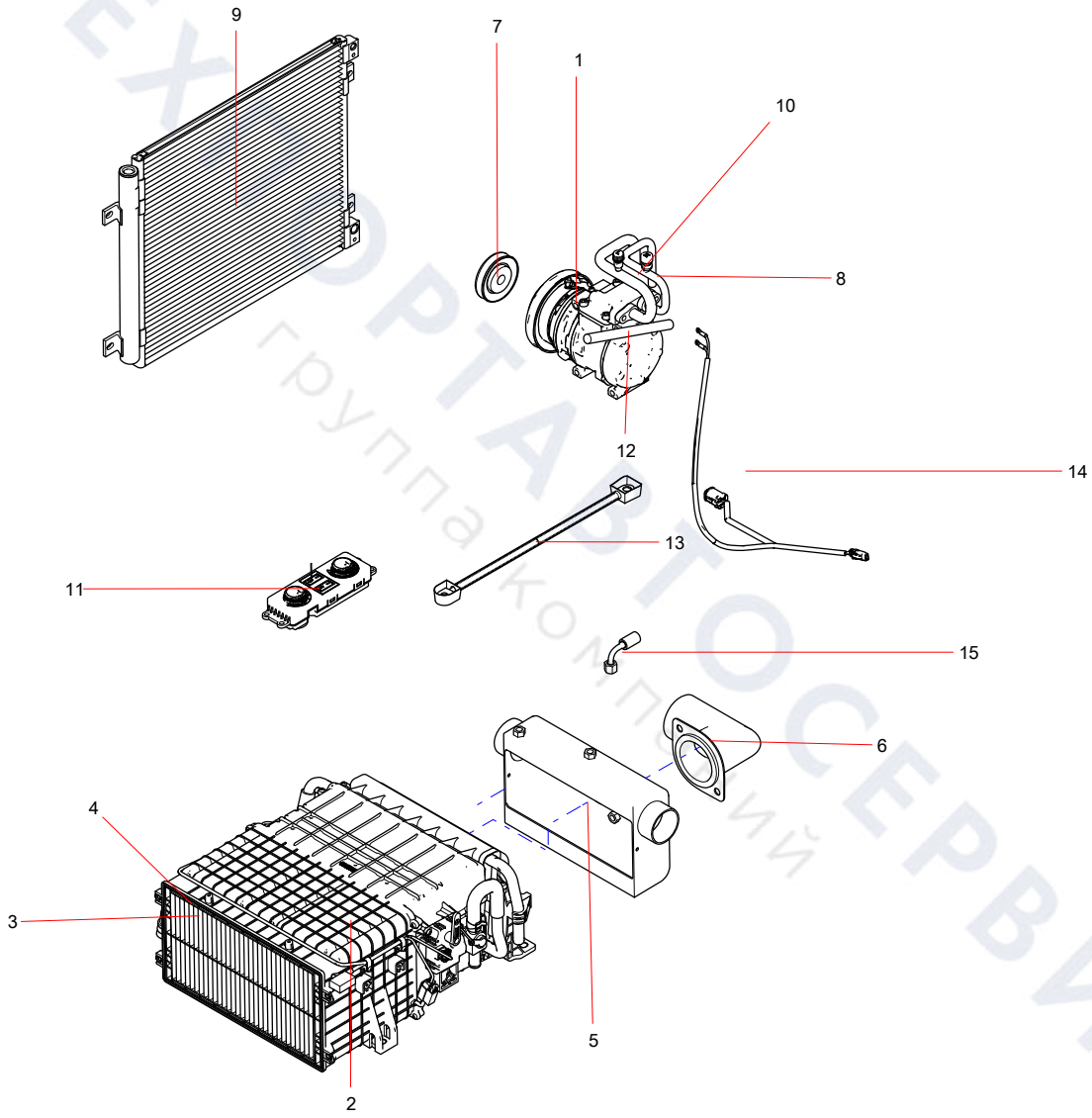

ТЕХНОПАРТАВТОСЕРВИС
группа компаний

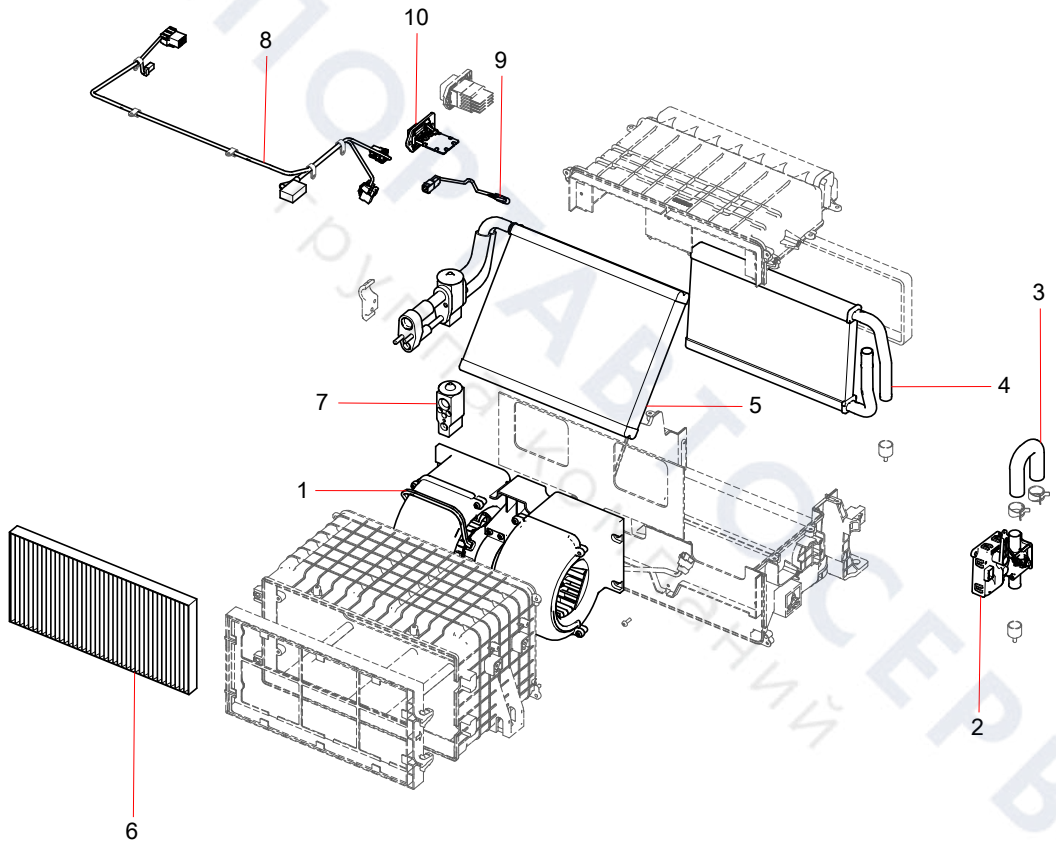
10
8
9
3
4
7
5
1
2
6

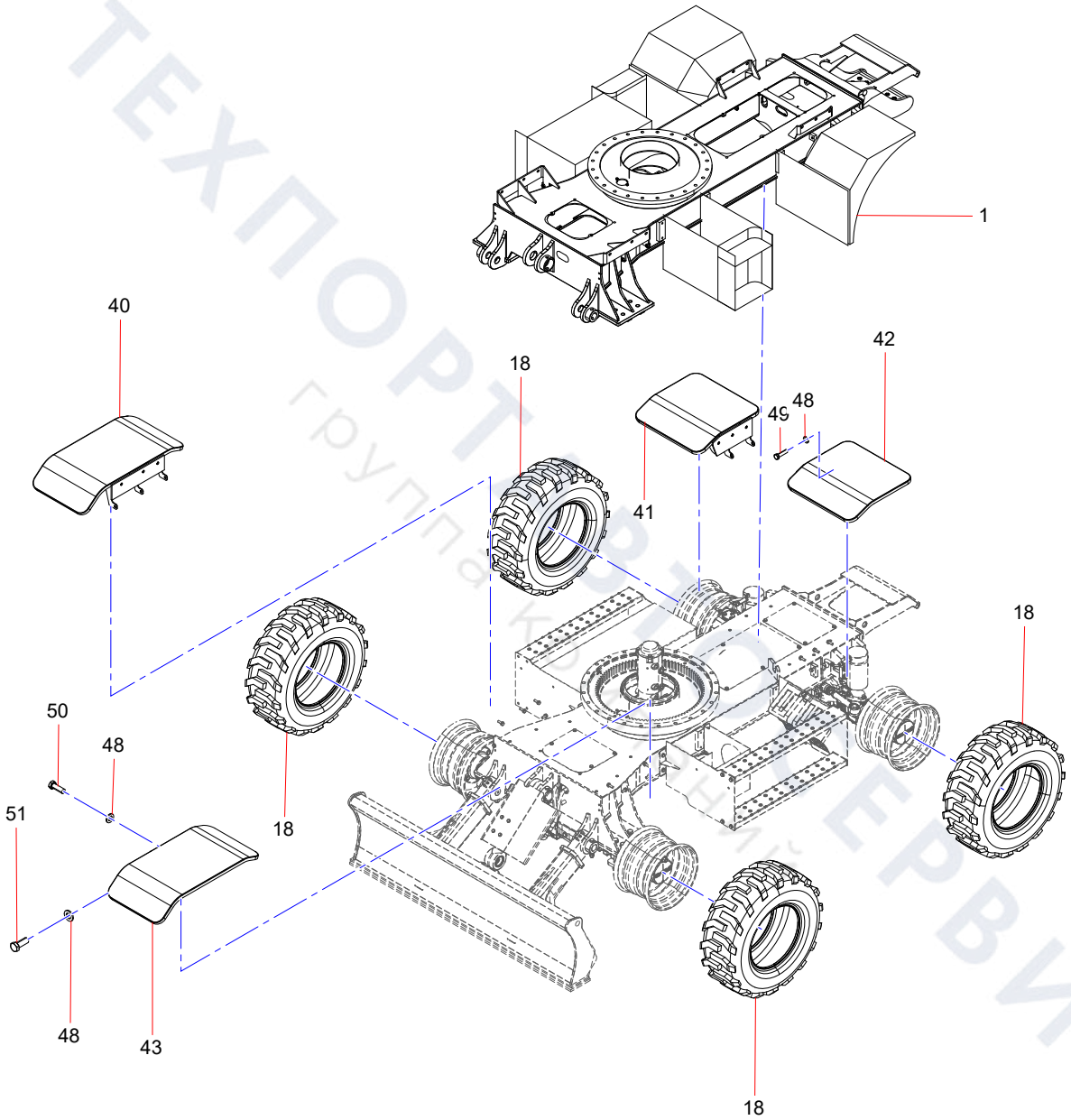

ТЕХПОРТ СЕРВИС
группа компаний

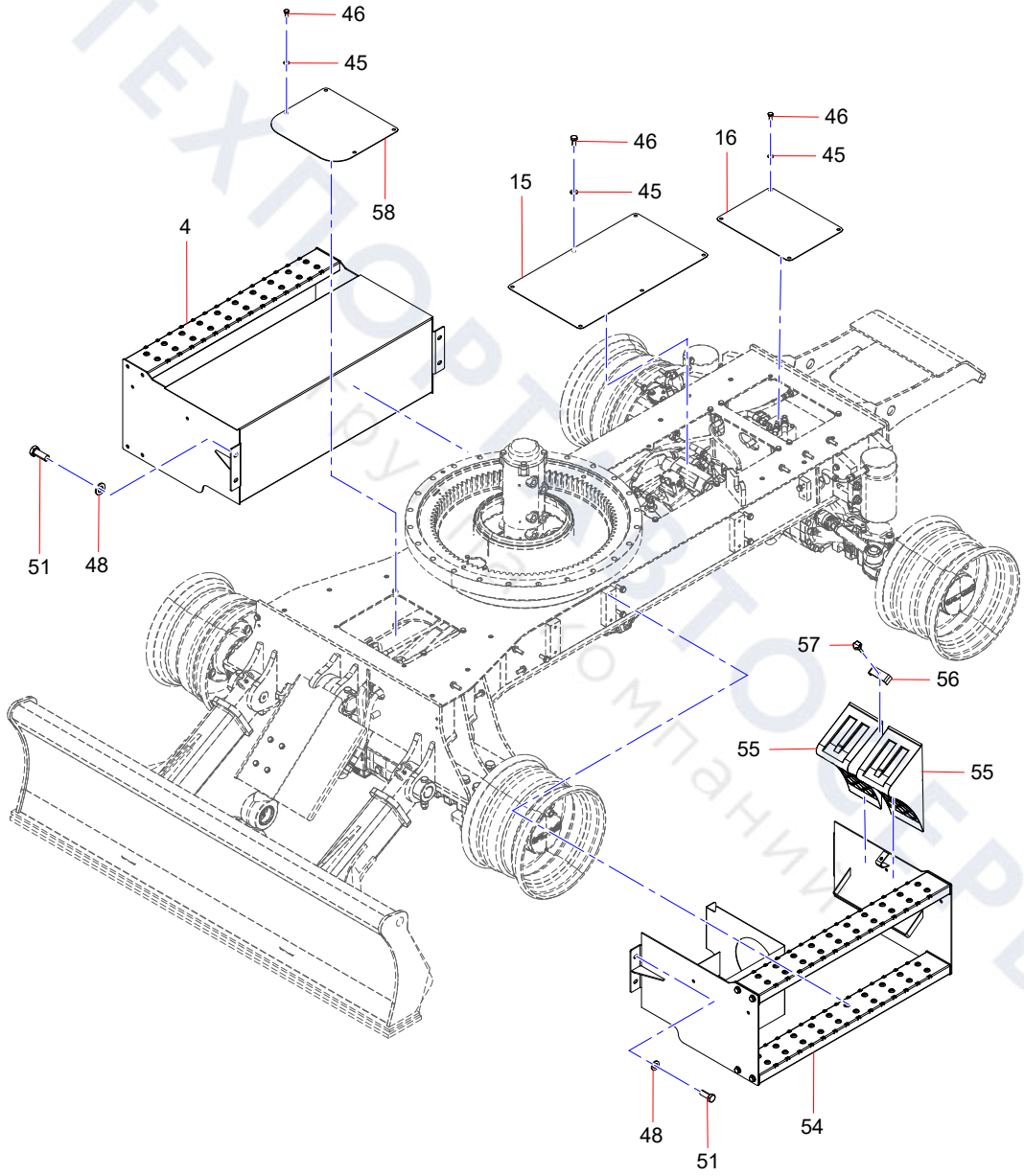
46
45
58
4
46
45
15
46
45
16
51
48
57
56
55
55
48
51
54

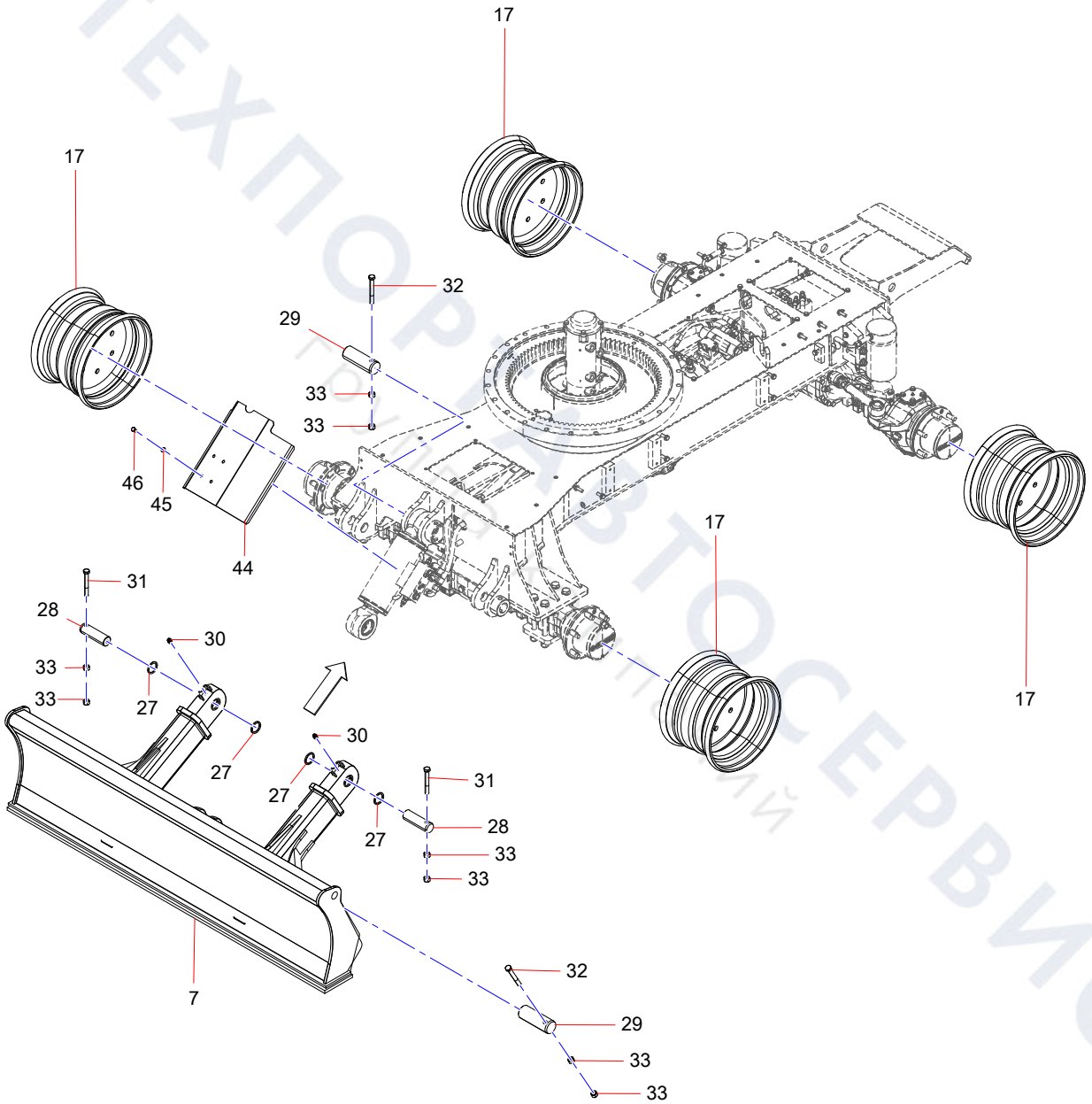
17
17
32
29
33
33
46
45
44
17
17
31
28
30
33
33
27
27
30
27
27
31
28
33
33
7
32
29
33
33

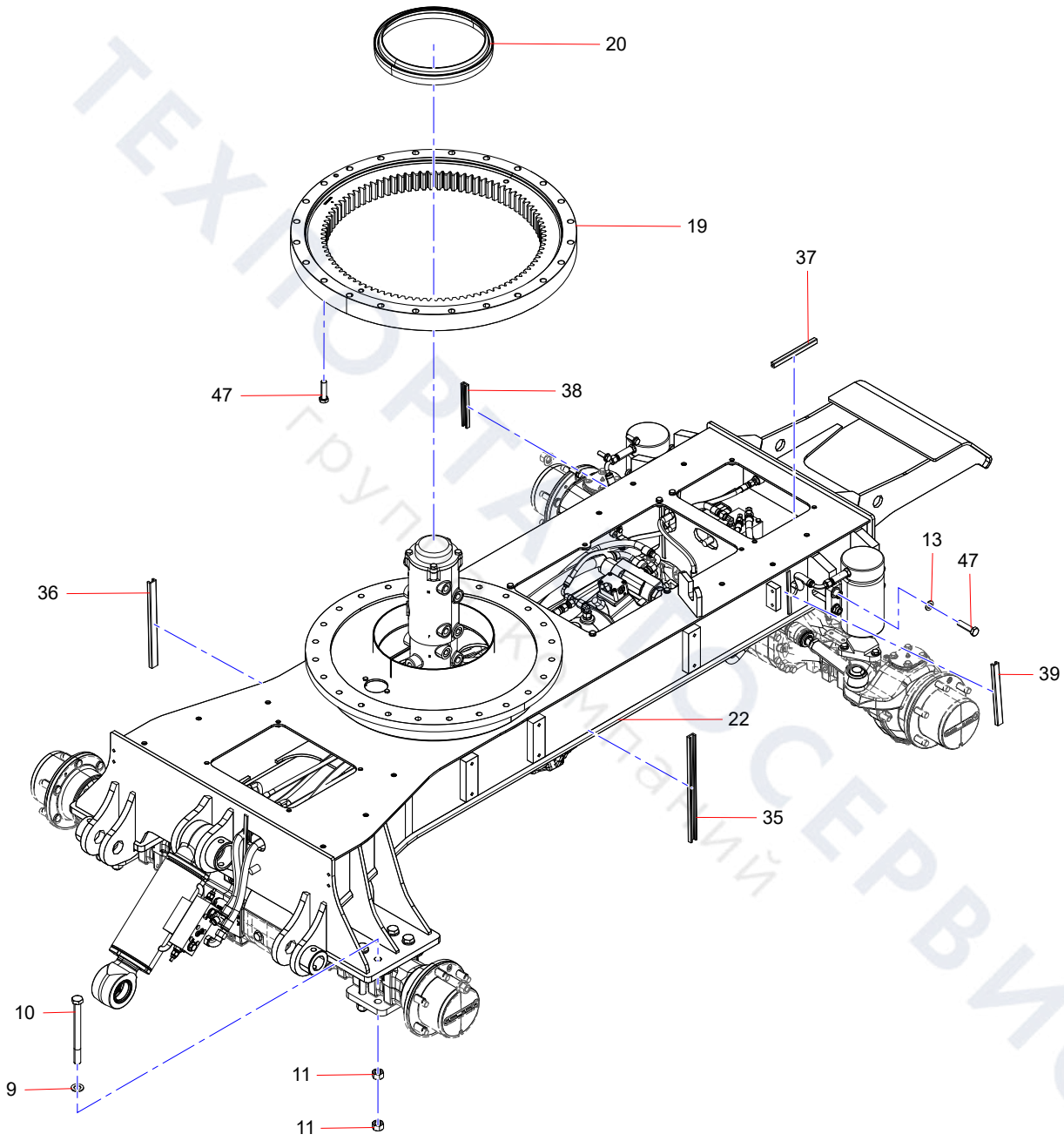

ТЕХПОРТАЛ СЕРВИС
Группа компаний

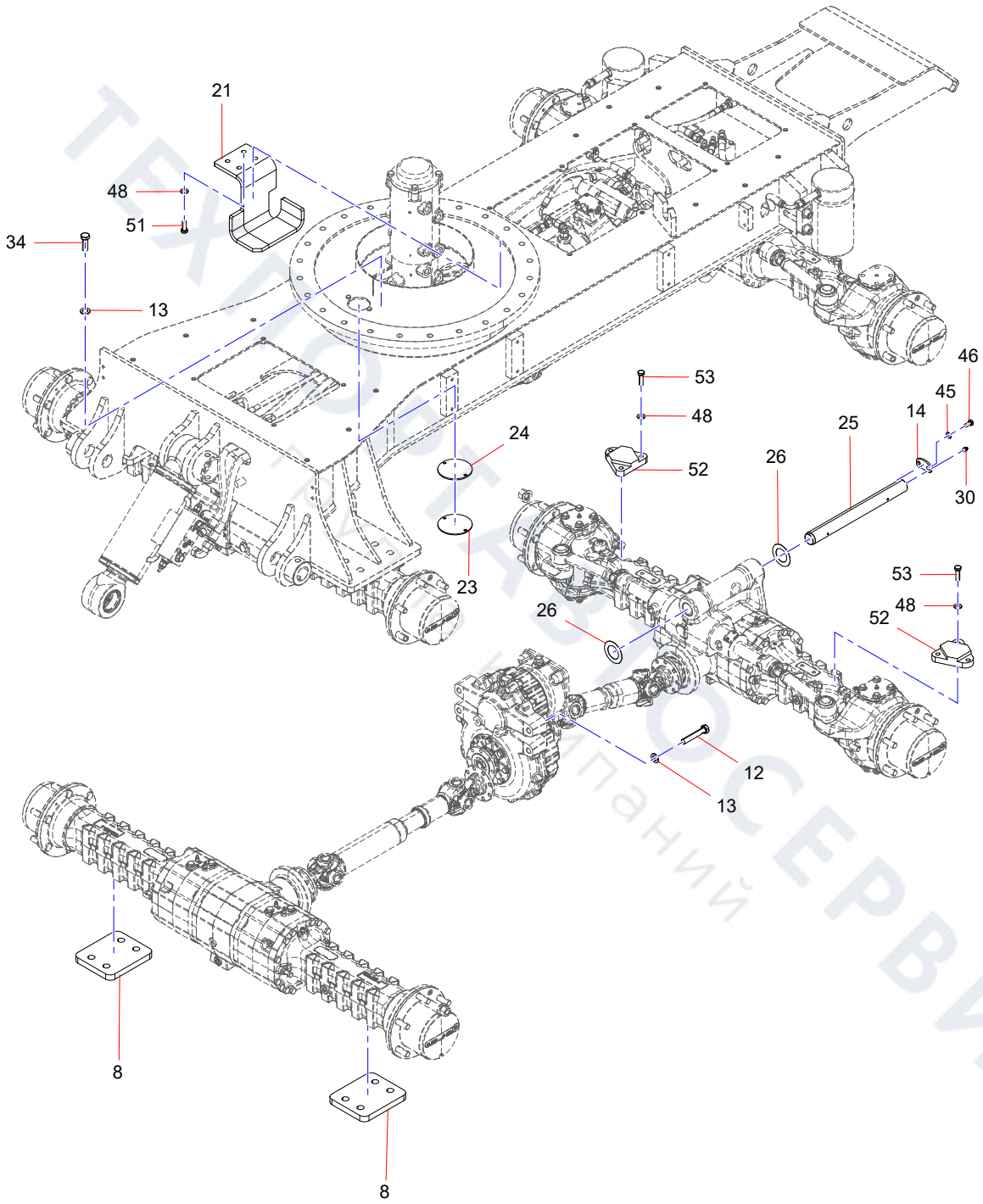
21
48
51
34
13
24
23
53
48
52
26
25
14
45
46
30
53
48
52
26
12
13
8
8

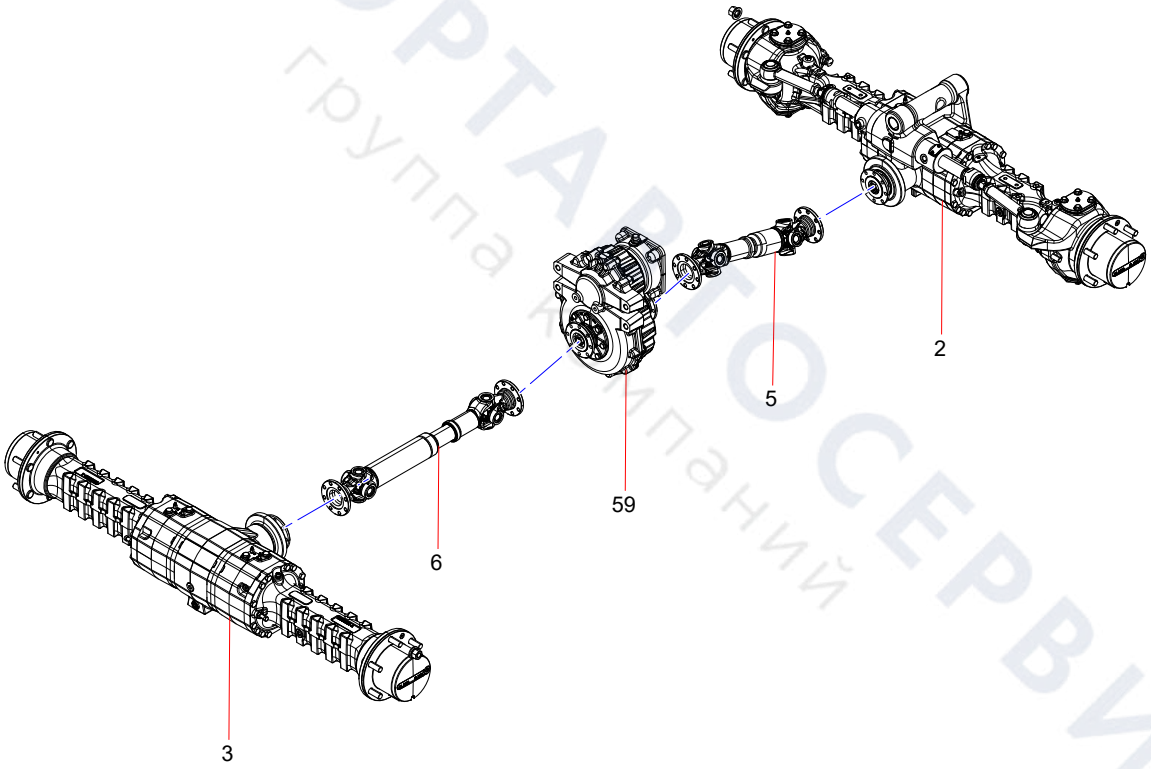

ТЕХПОРТАВТОСЕРВИС
группа компаний

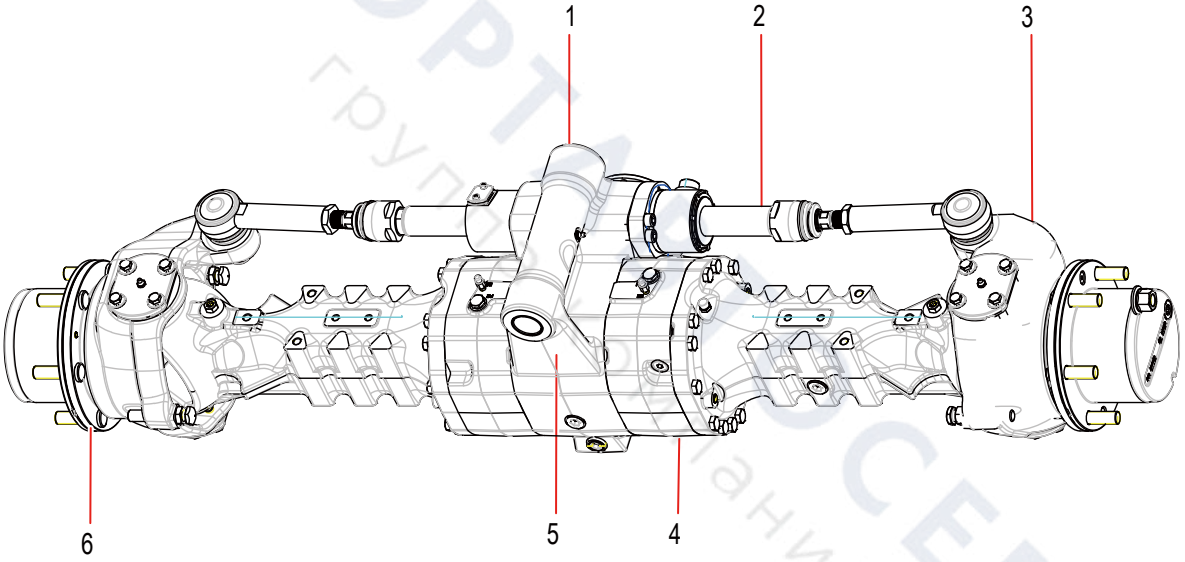

ТЕХПОРТМАШСЕРВИС
группа компаний

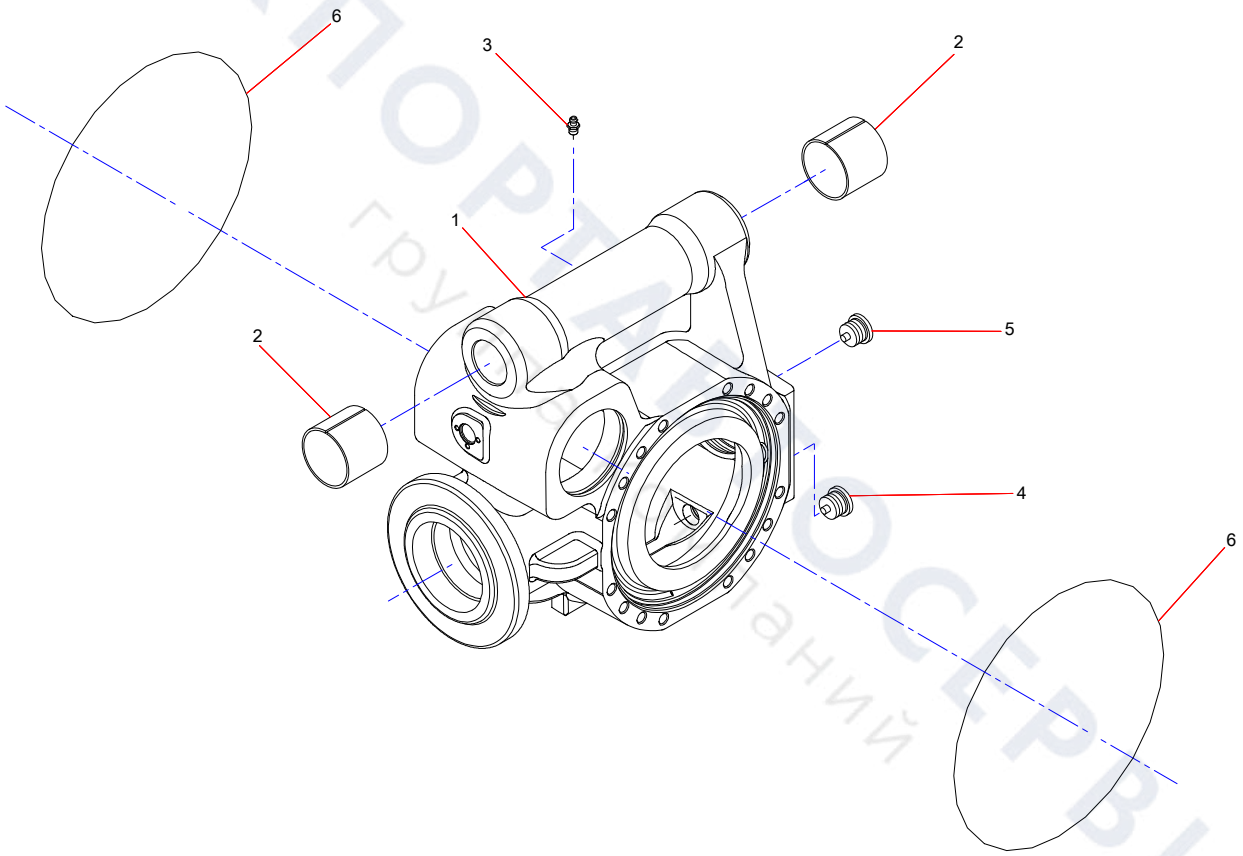

ТЕХПОРТ СЕРВИС
группа компаний

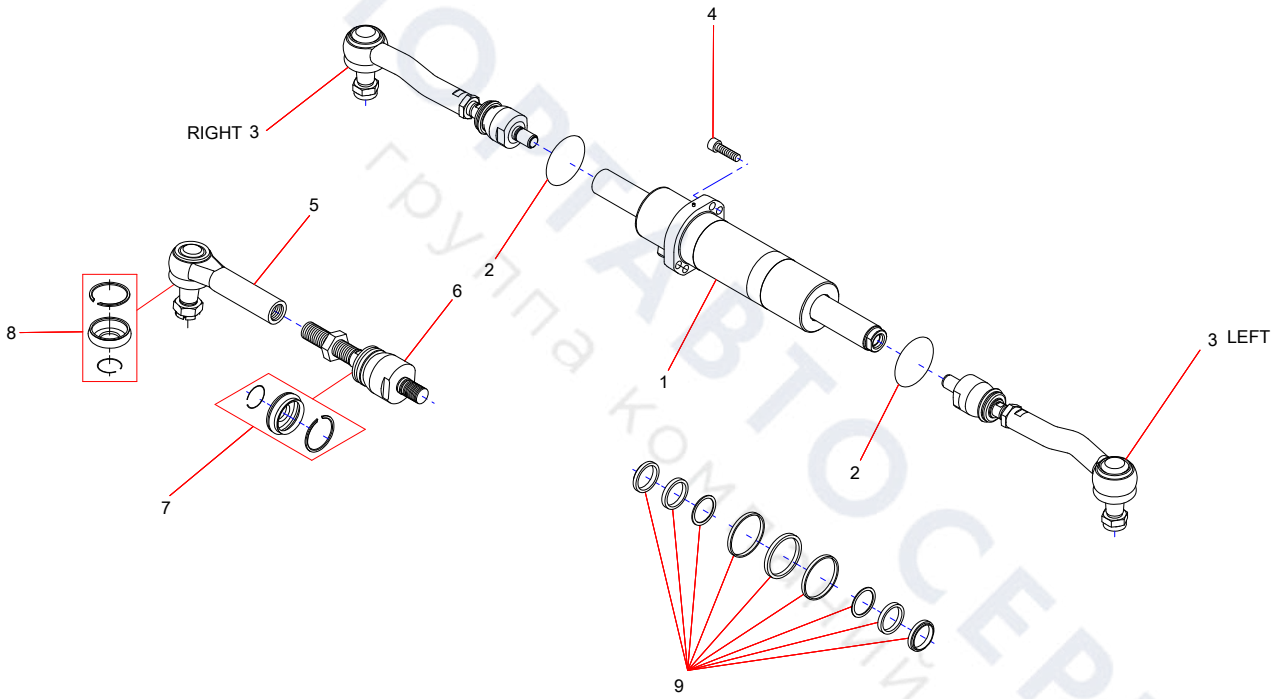

ТЕХПОРТАВТОСЕРВИС
группа компаний

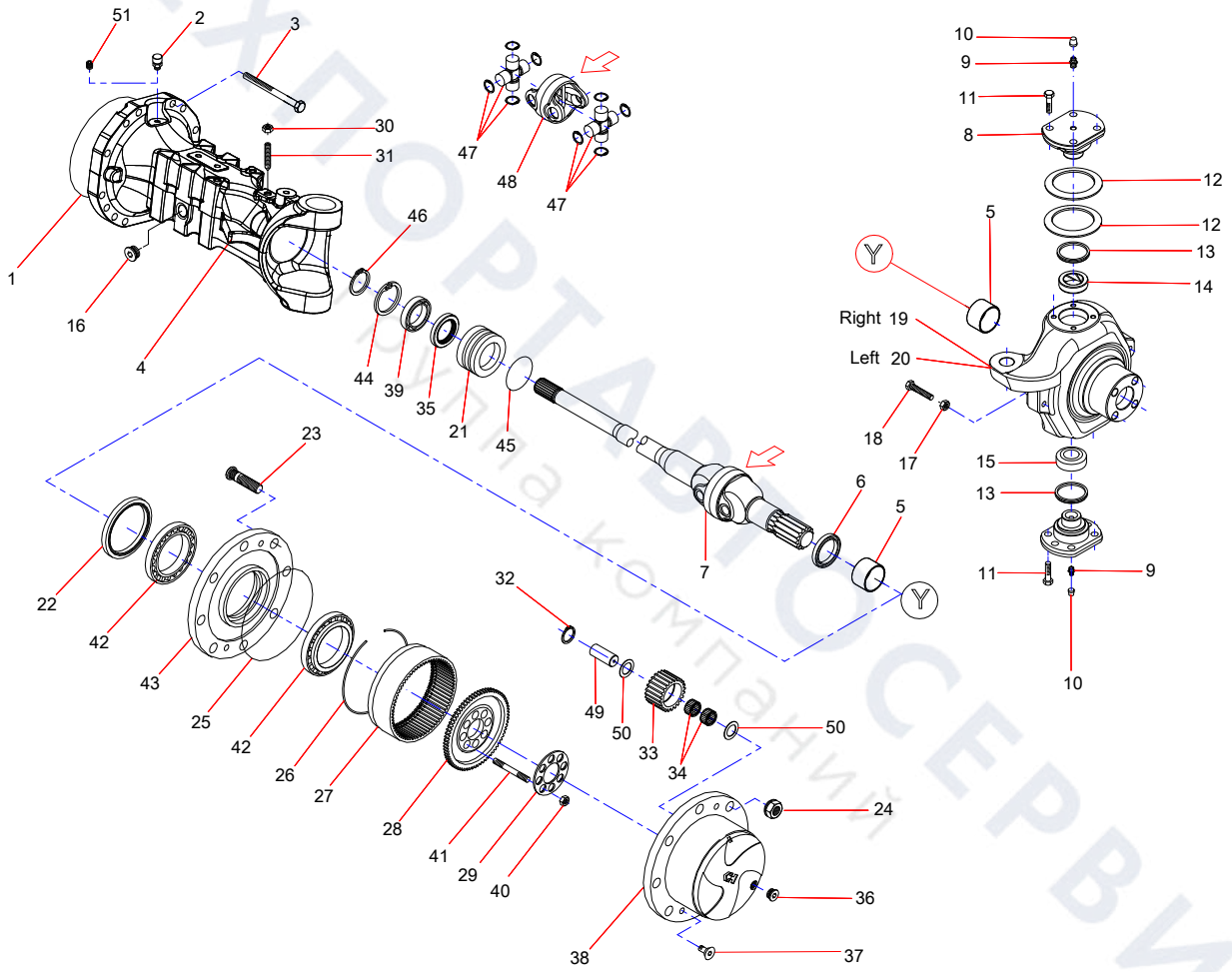

ТЕХПОРТАВТОСЕРВИС
группа компаний

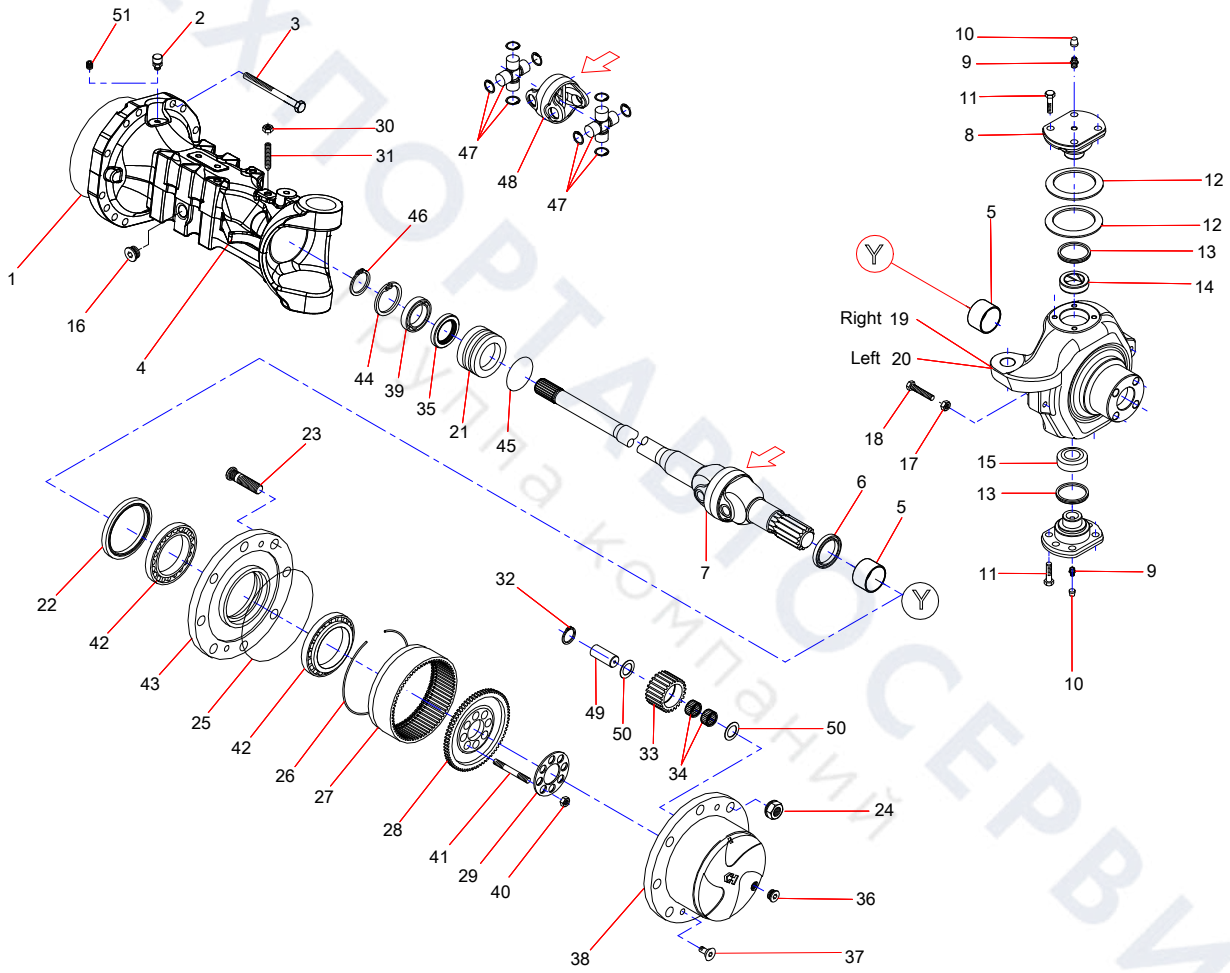

ТЕХПОРТАВТОСЕРВИС
группа компаний

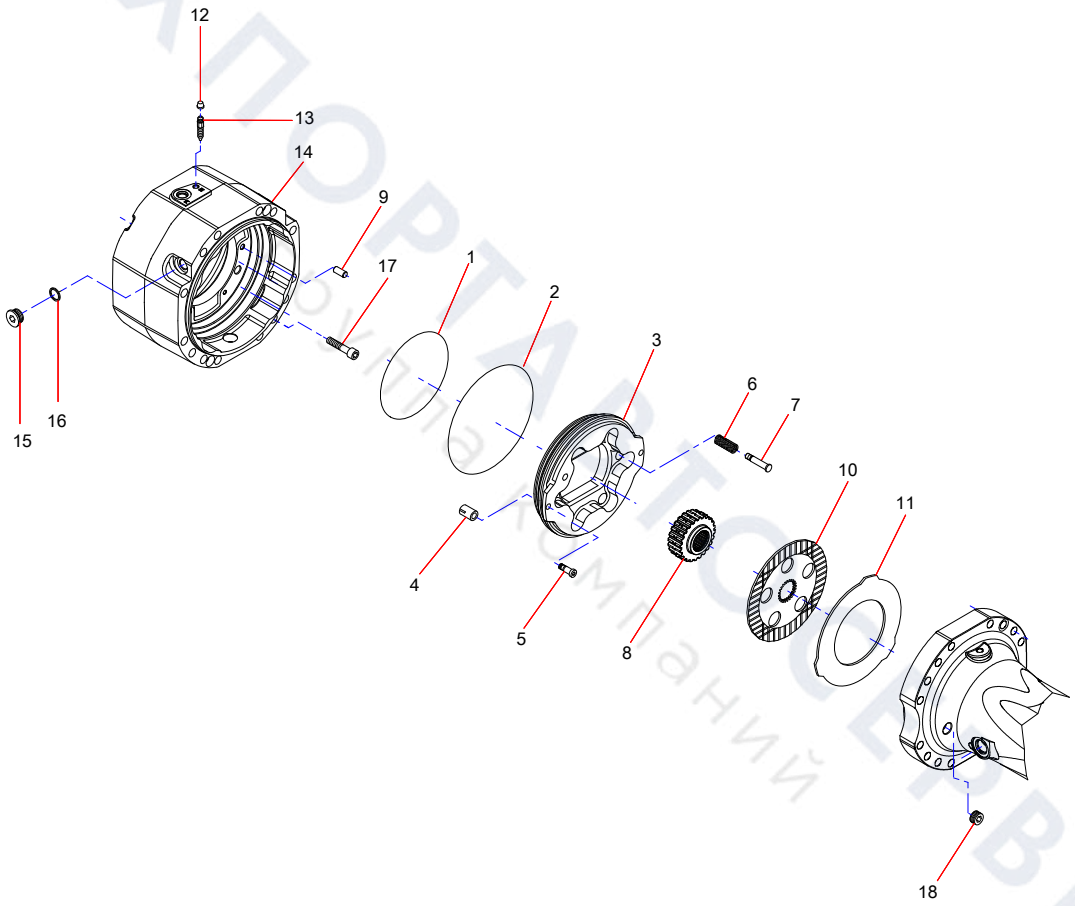

ТЕХПОРТАЛ РЕСЕРВИС
Выгодная покупка запчастей и комплектующих

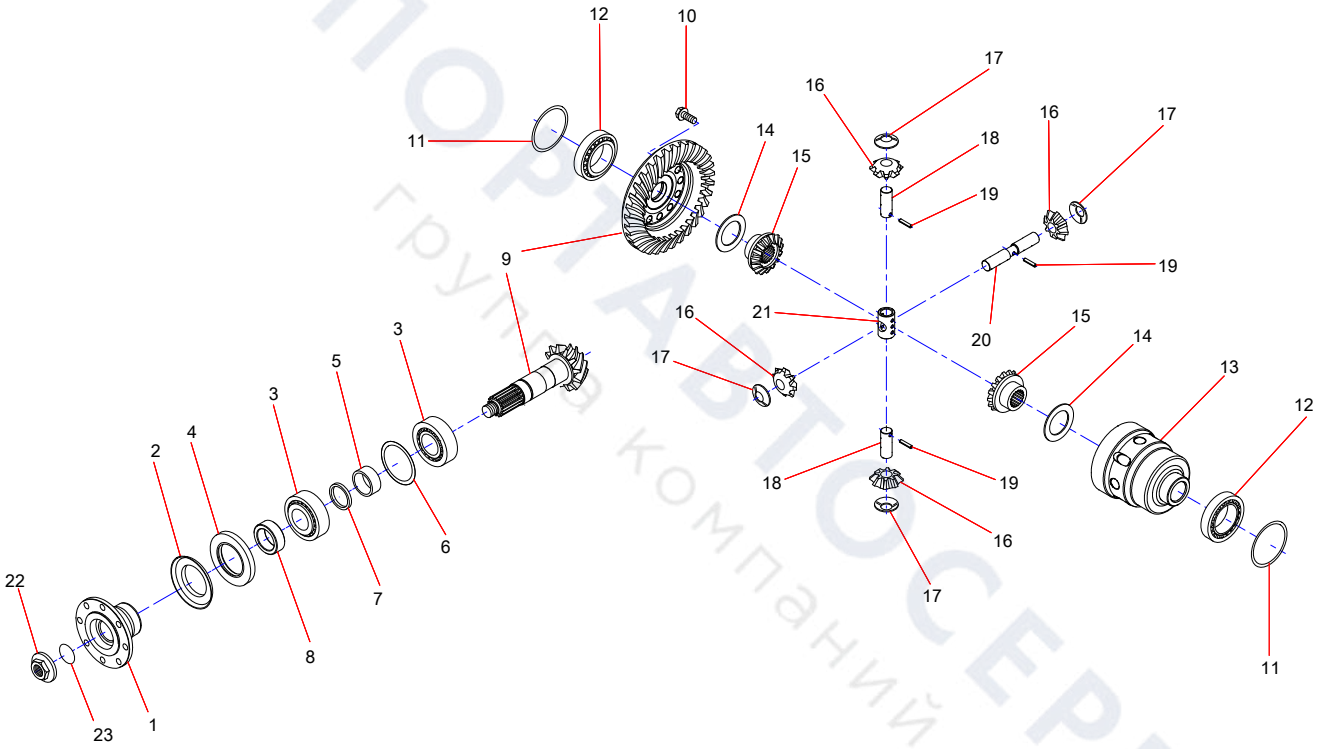

ТЕХПОРТАВТОСЕРВИС
группа компаний

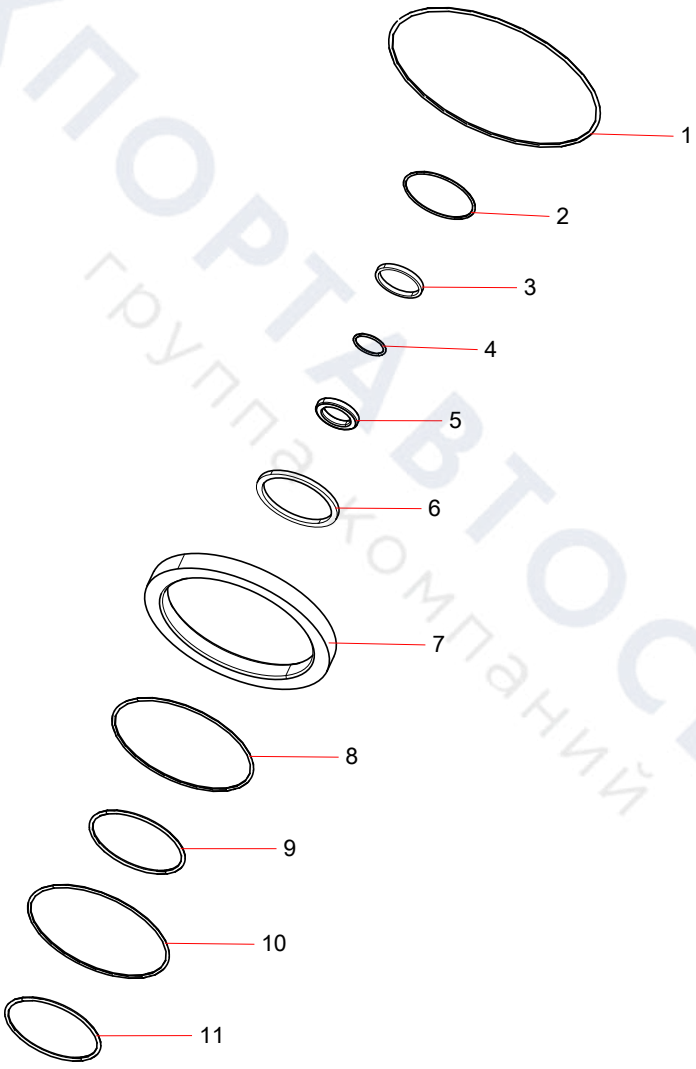

ТЕХПОРТАВТОСЕРВИС
группа компаний

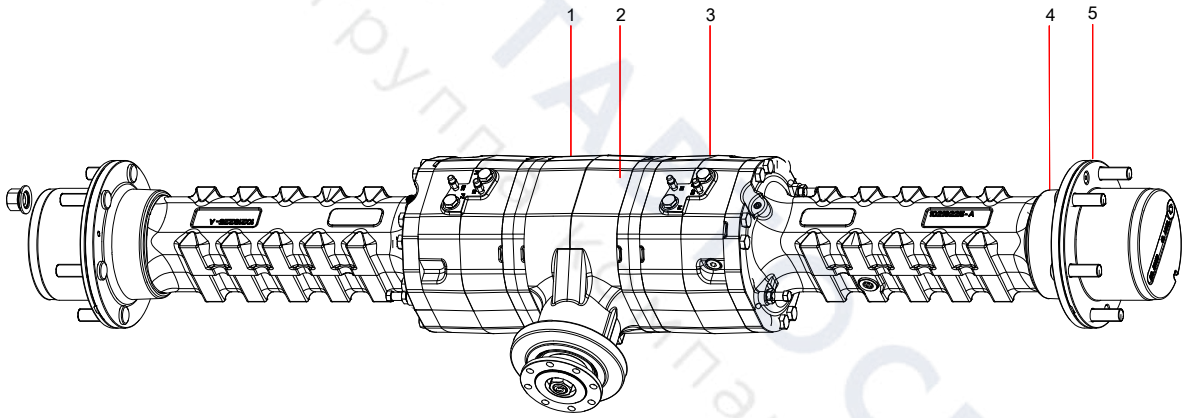

ТЕХПОРТАЛ СЕРВИС
группа компаний

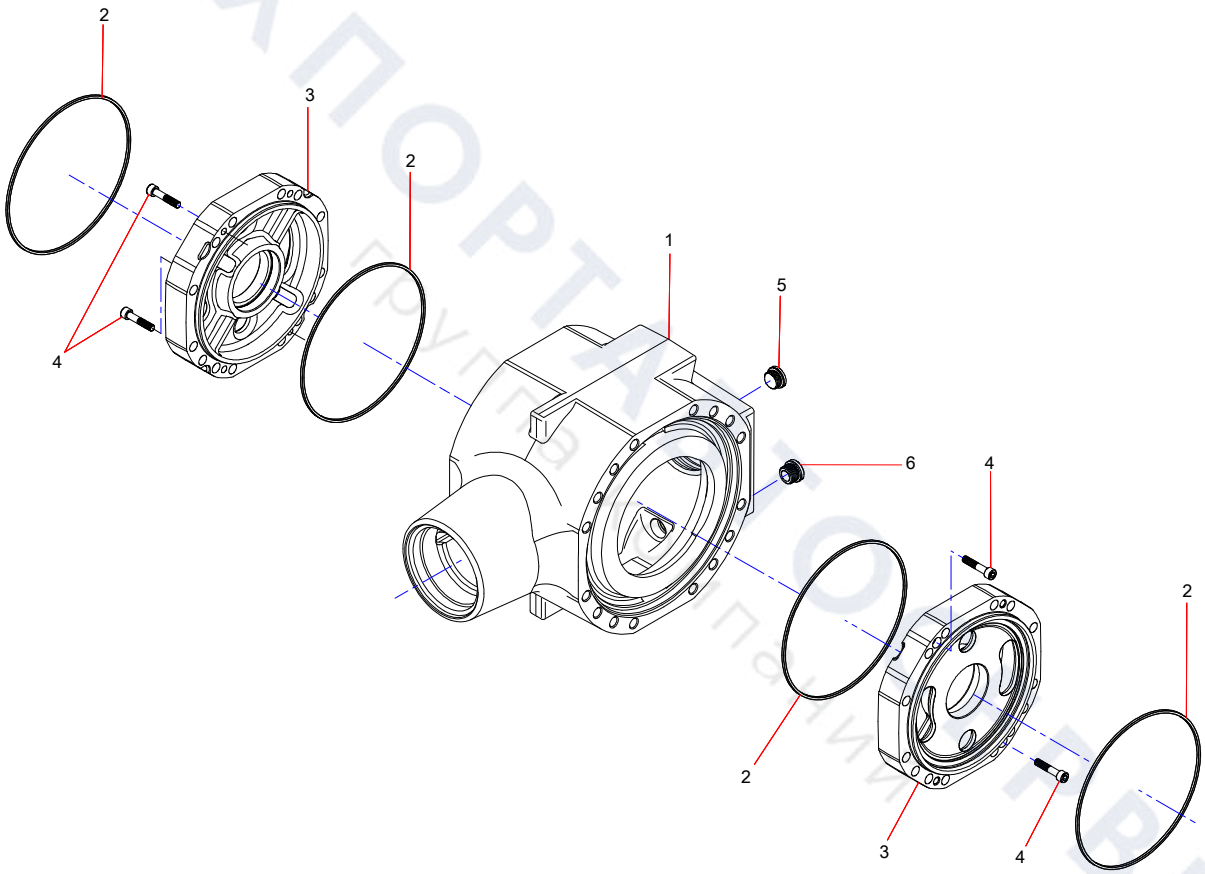

ТЕХПОРТАЛ ГРУППА КОМПАНИЙ ВИС

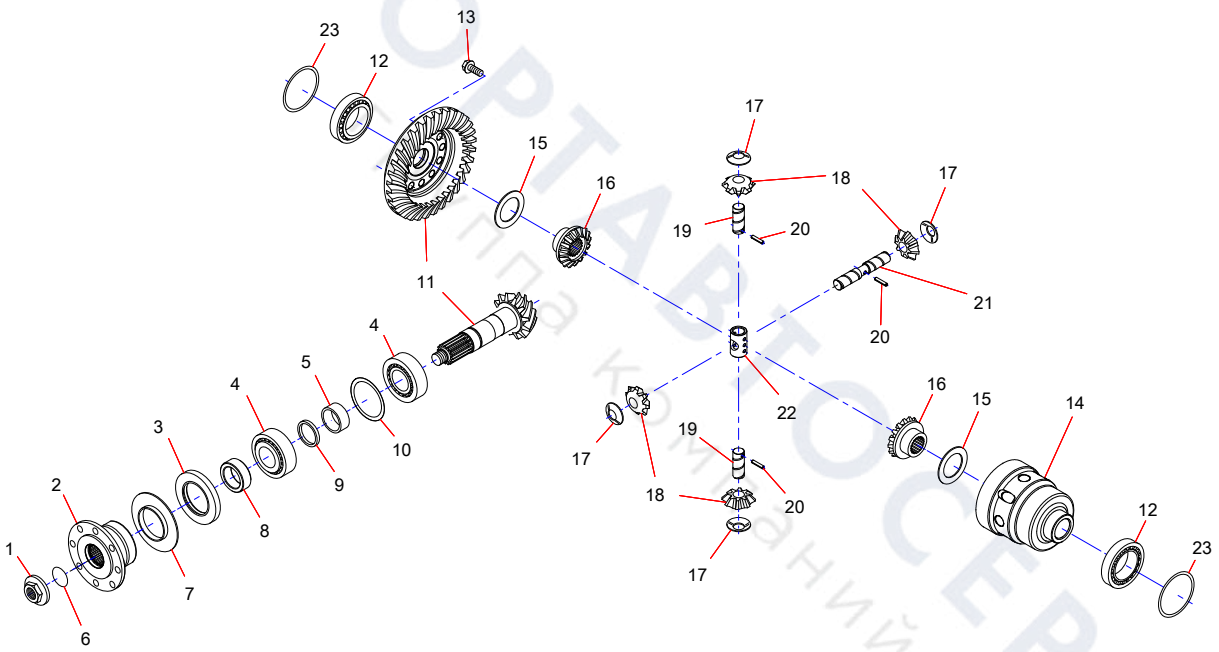

ТЕХПОРТАВТОСЕРВИС
Группа компаний

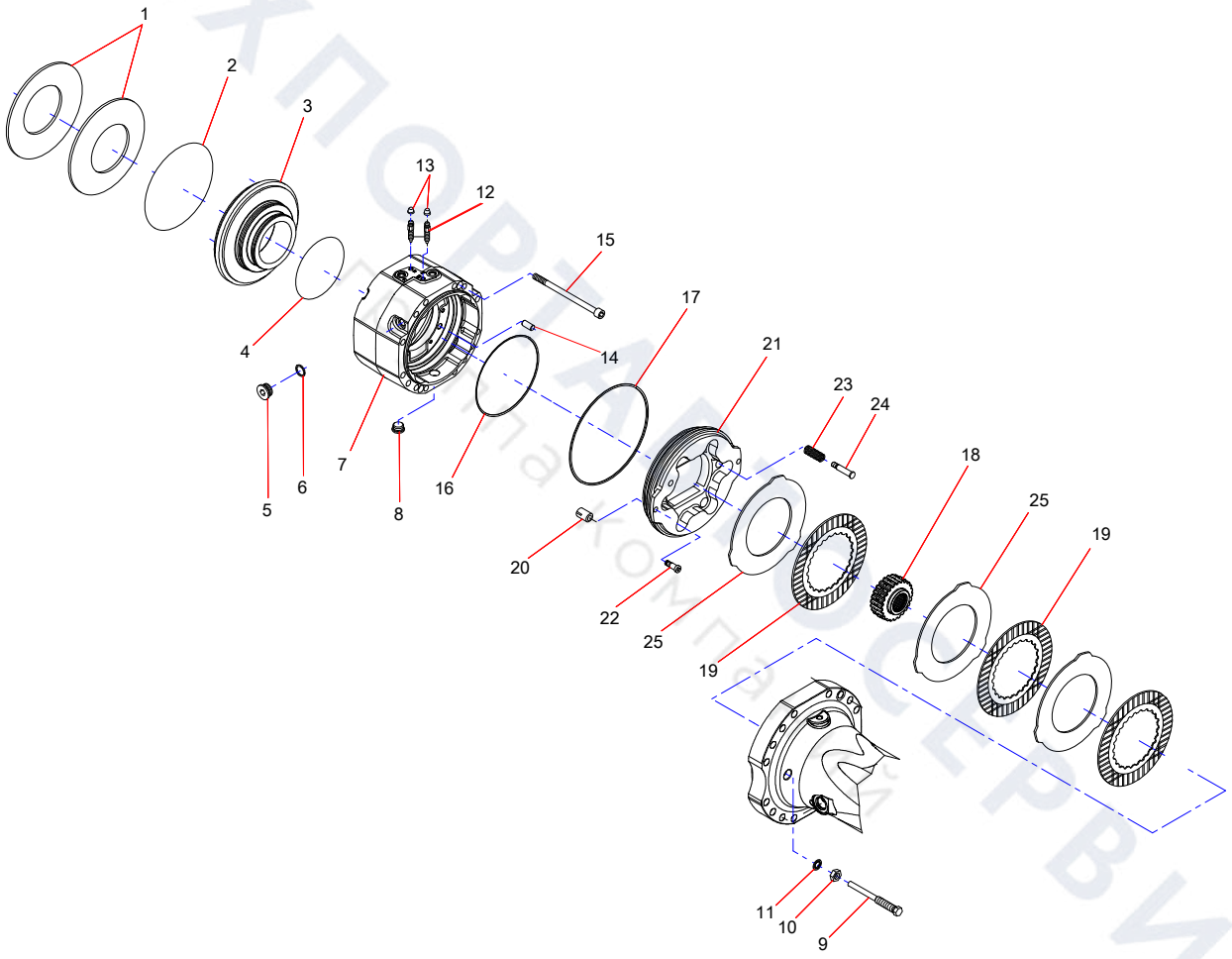
1
2
3
4
5
6
7
8
13
12
15
14
16
17
21
23
24
18
25
19
20
22
25
19
11
10
9

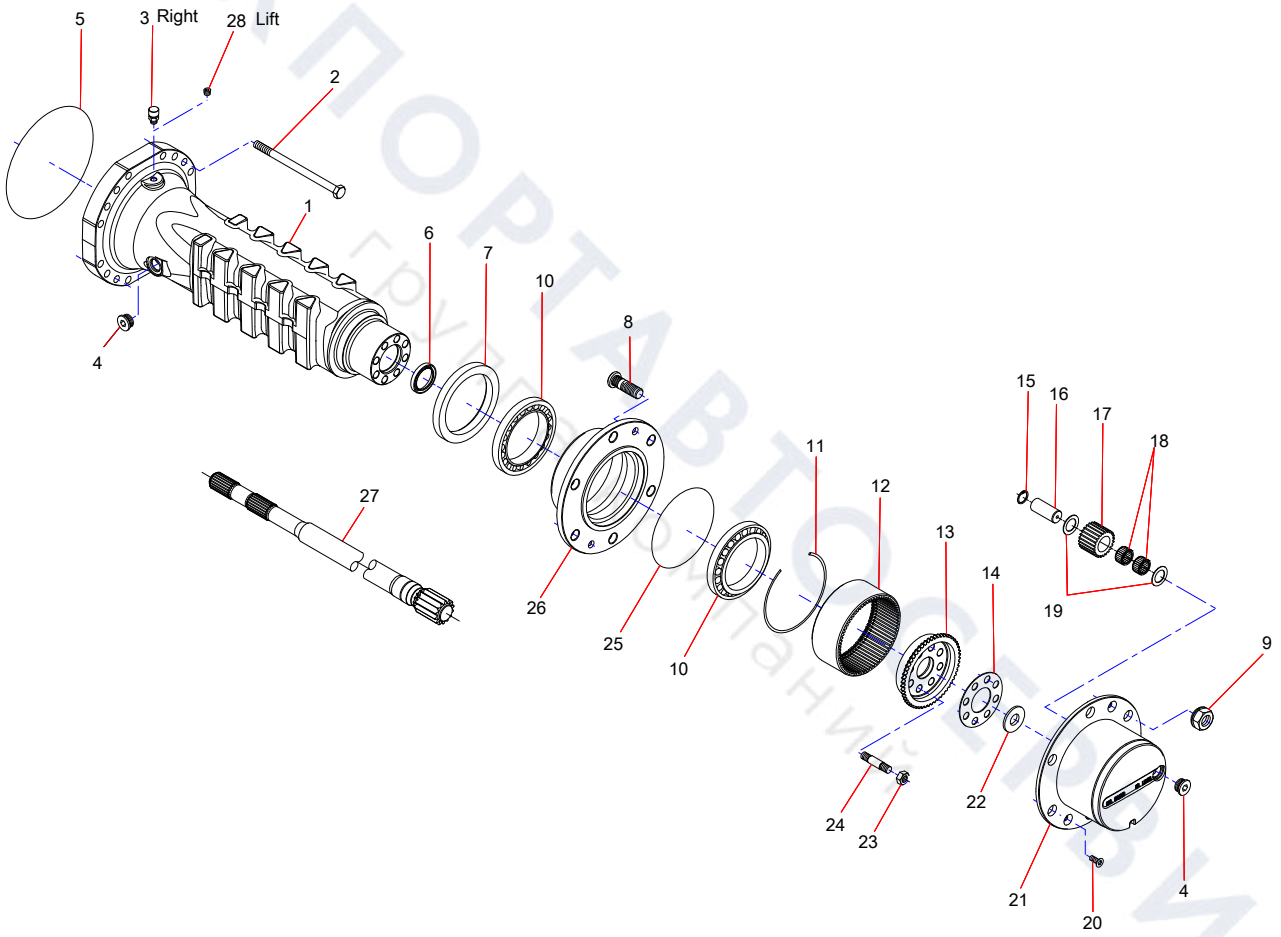

ТЕХПОРТАВТОСЕРВИС
Группа компаний

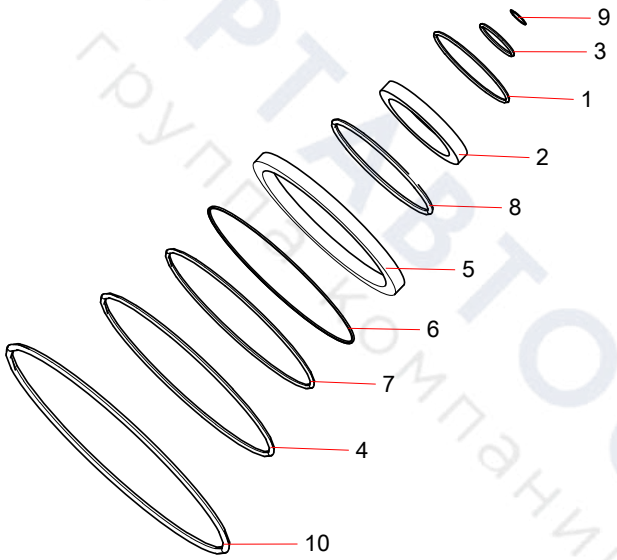

ТЕХПОРТАВТОСЕРВИС
группа компаний

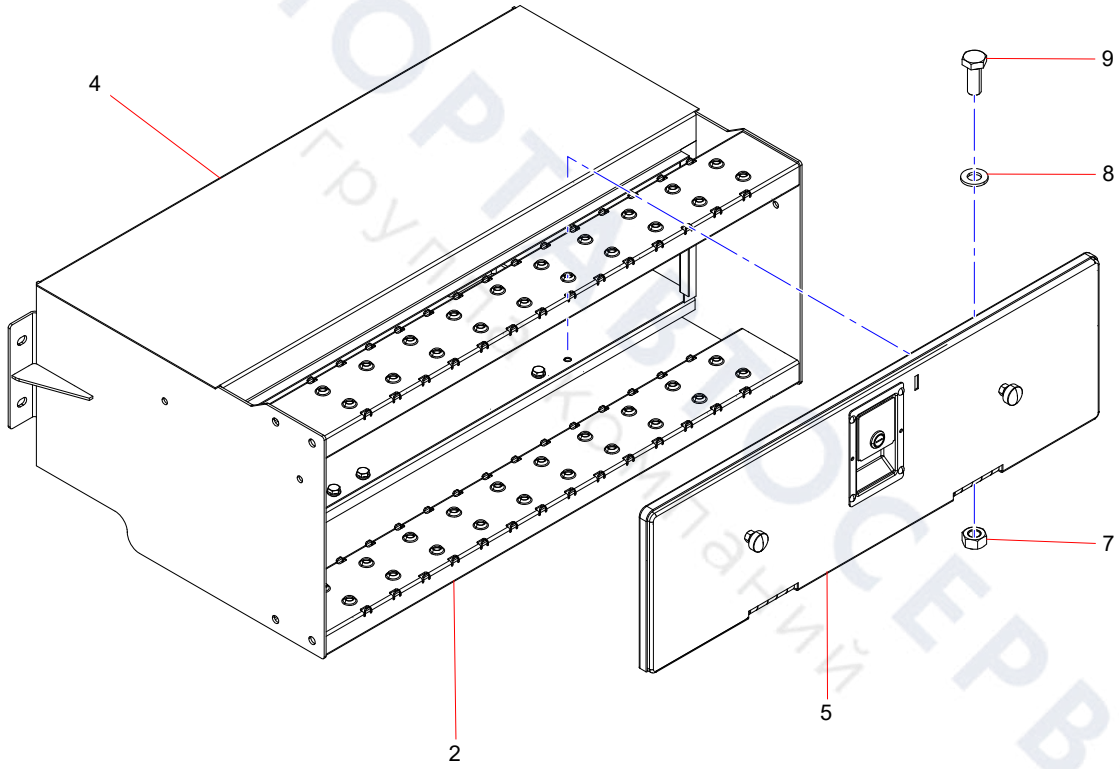

ТЕХПОРТ ВОСЕРВИС
группа компаний

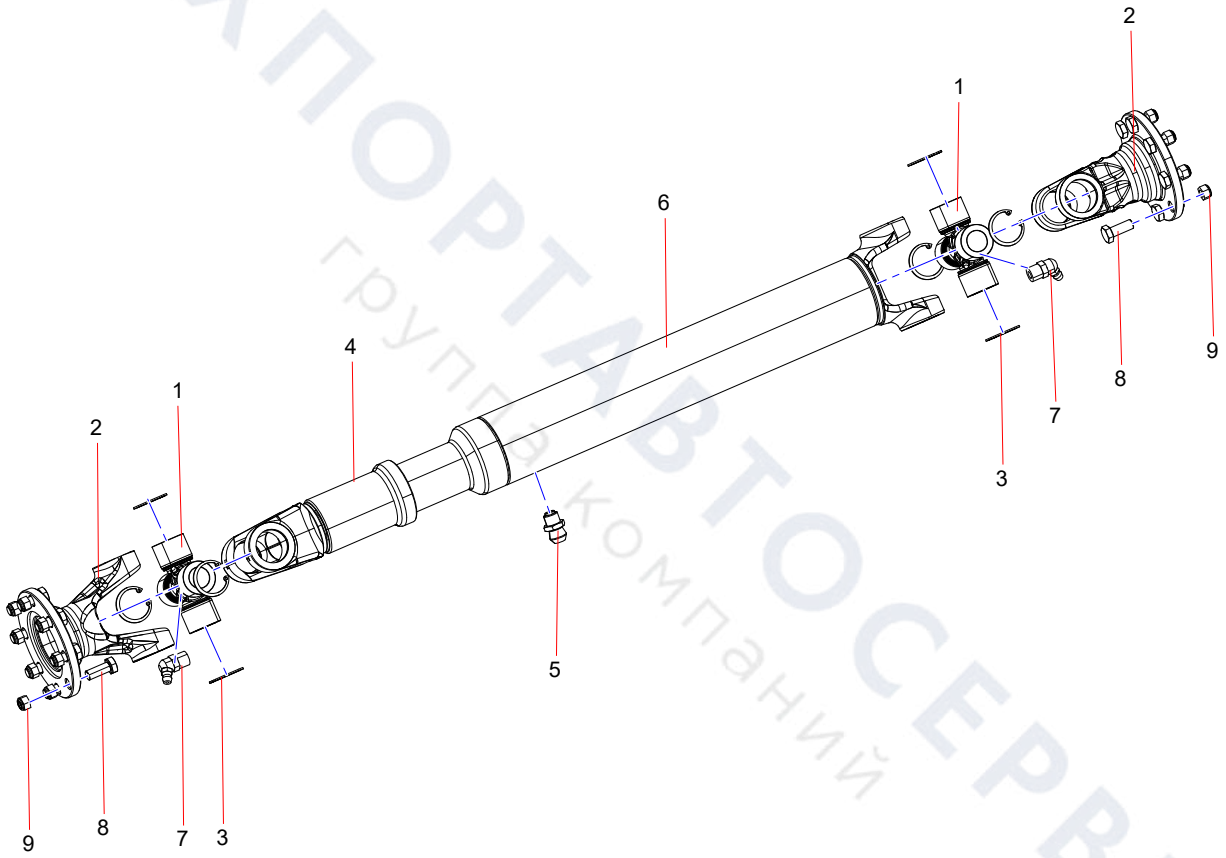

ТЕХПОРТАВТОСЕРВИС
группа компаний

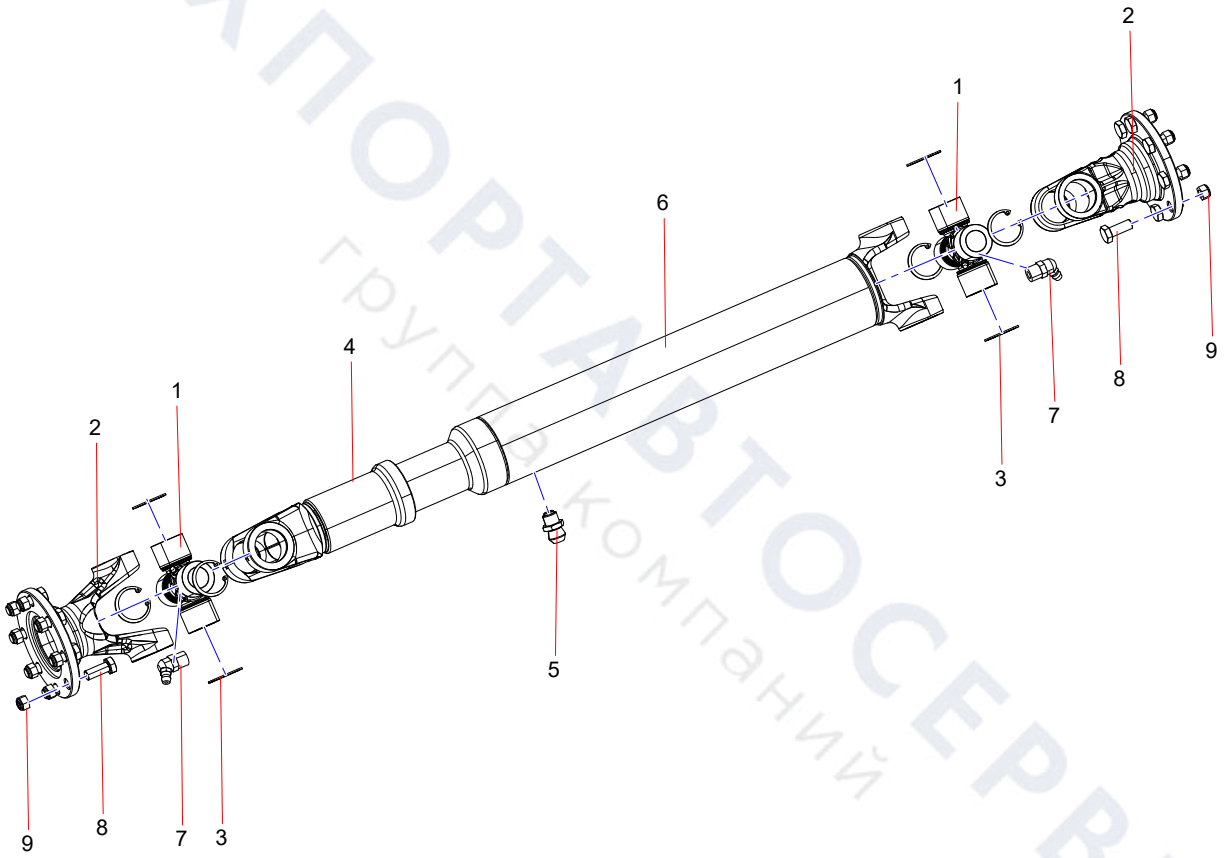

ТЕХПОРТАВТОСЕРВИС
группа компаний

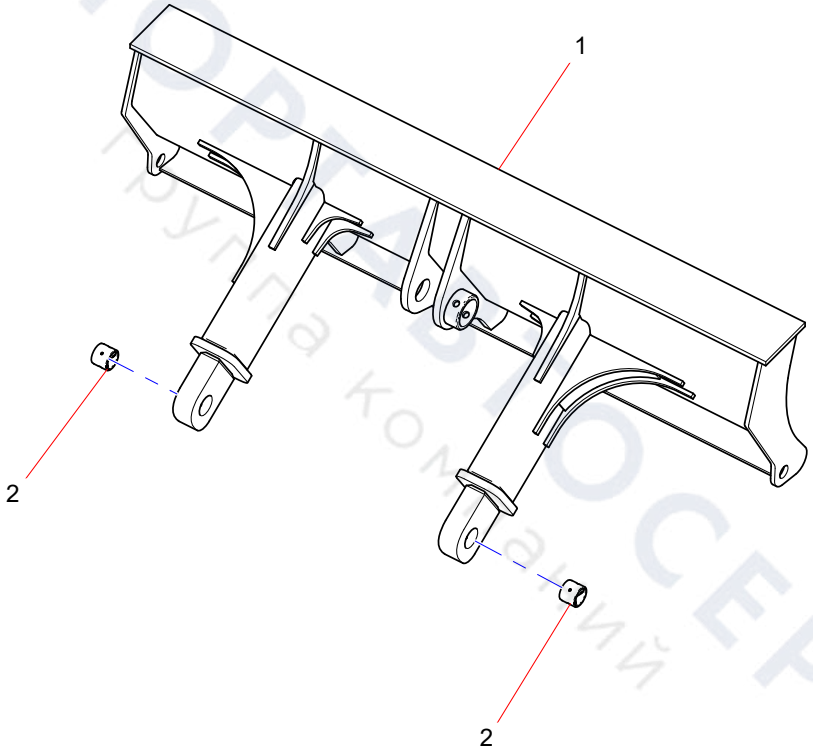

ТЕХПОРТАЛ ТОСЕРВИС
Группа компаний

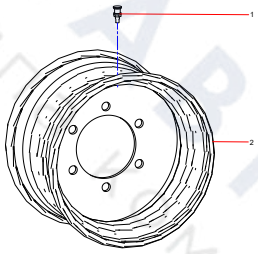

ТЕХПОРТАВТОСЕРВИС
группа компаний

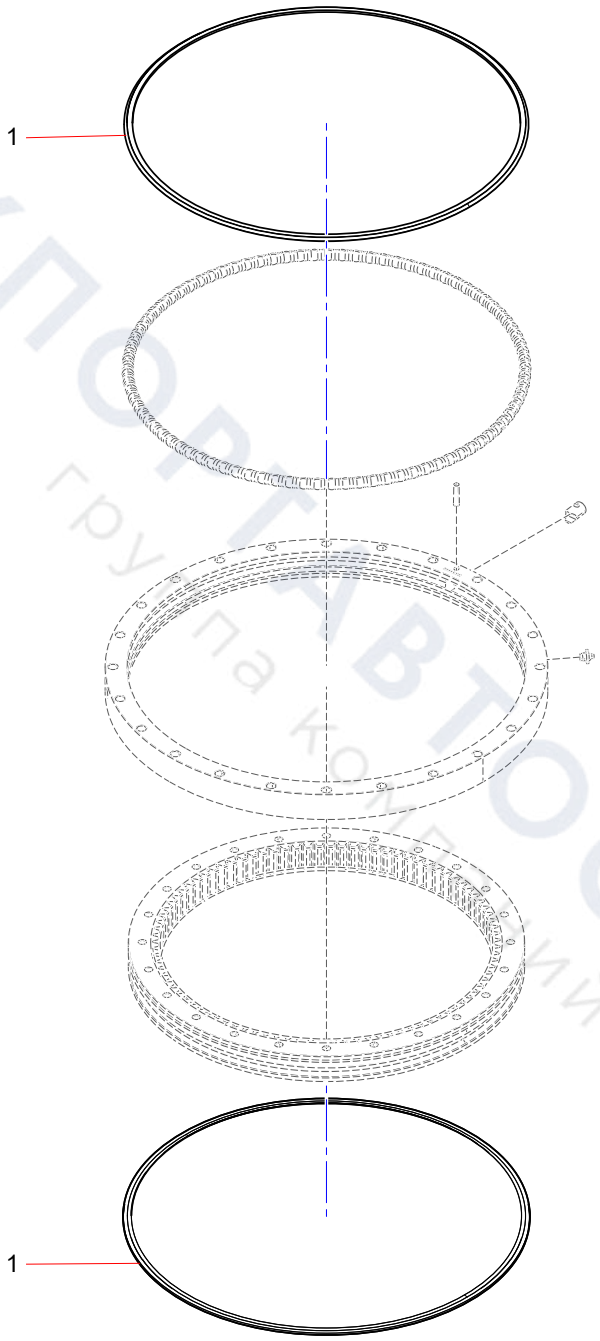

ТЕХПОРТАВТОСЕРВИС
группа компаний

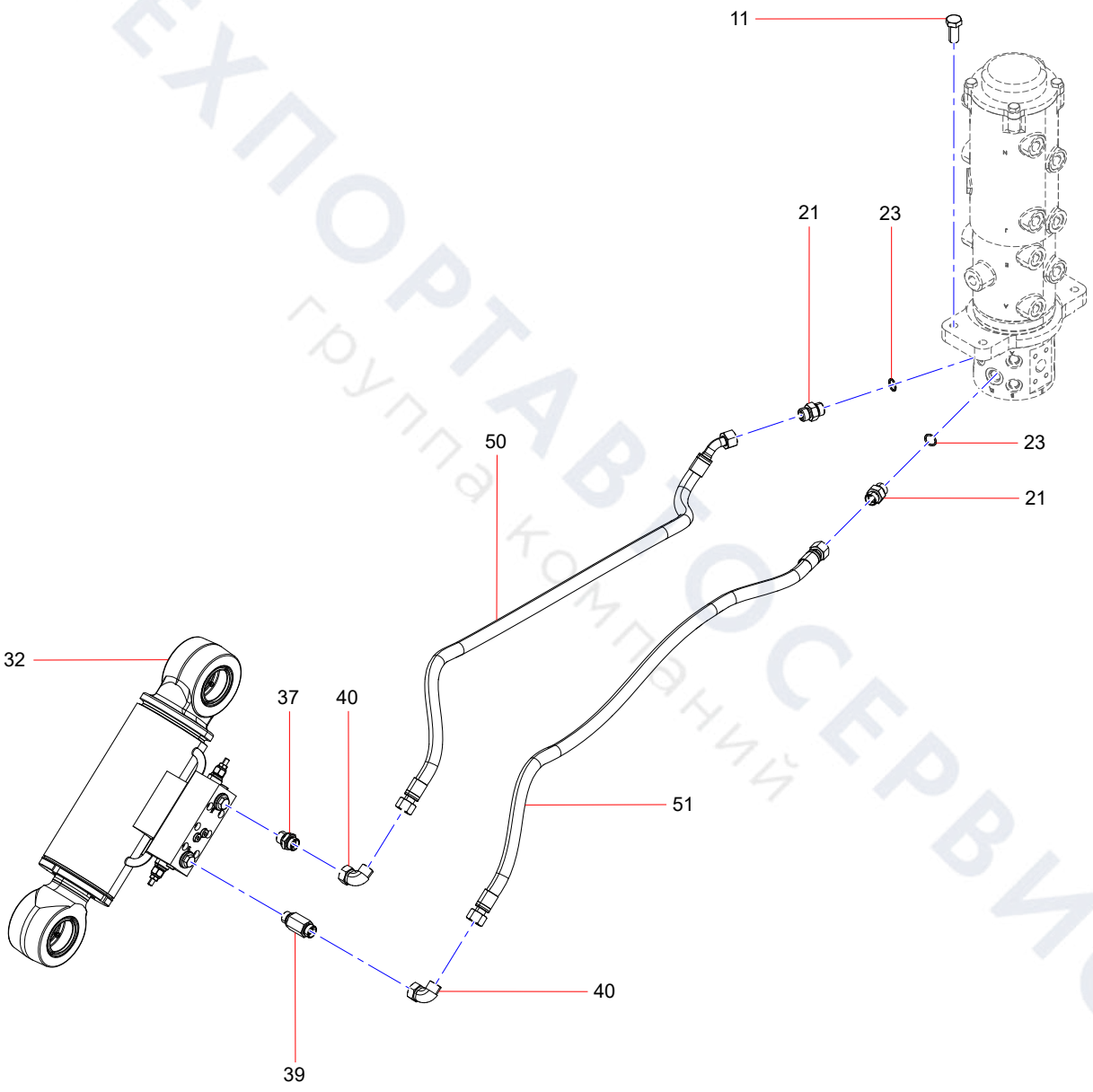

ТЕХПОРТАВТОСЕРВИС
группа компаний

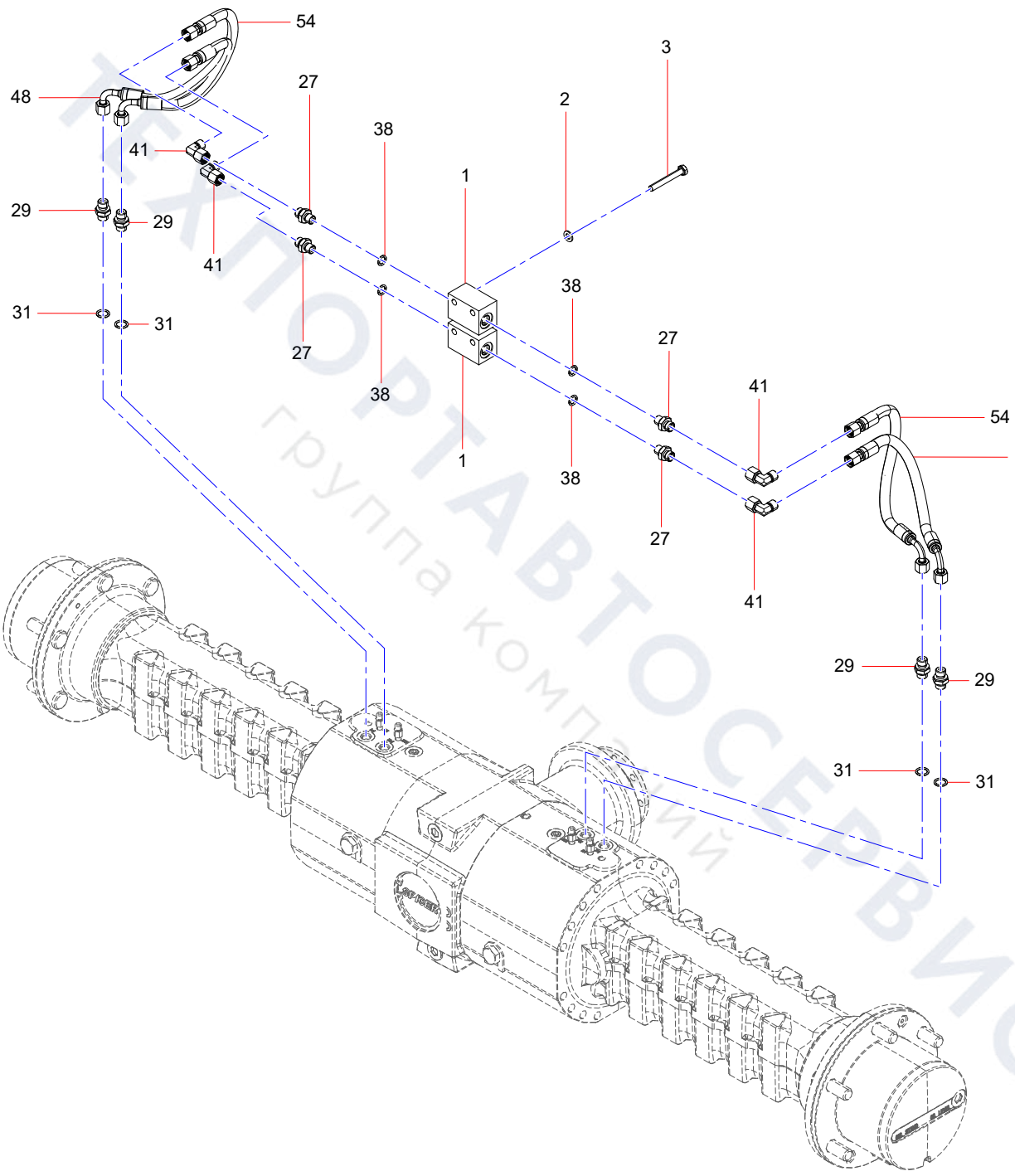

ТЕХПОРТАВТОСЕРВИС
группа компаний

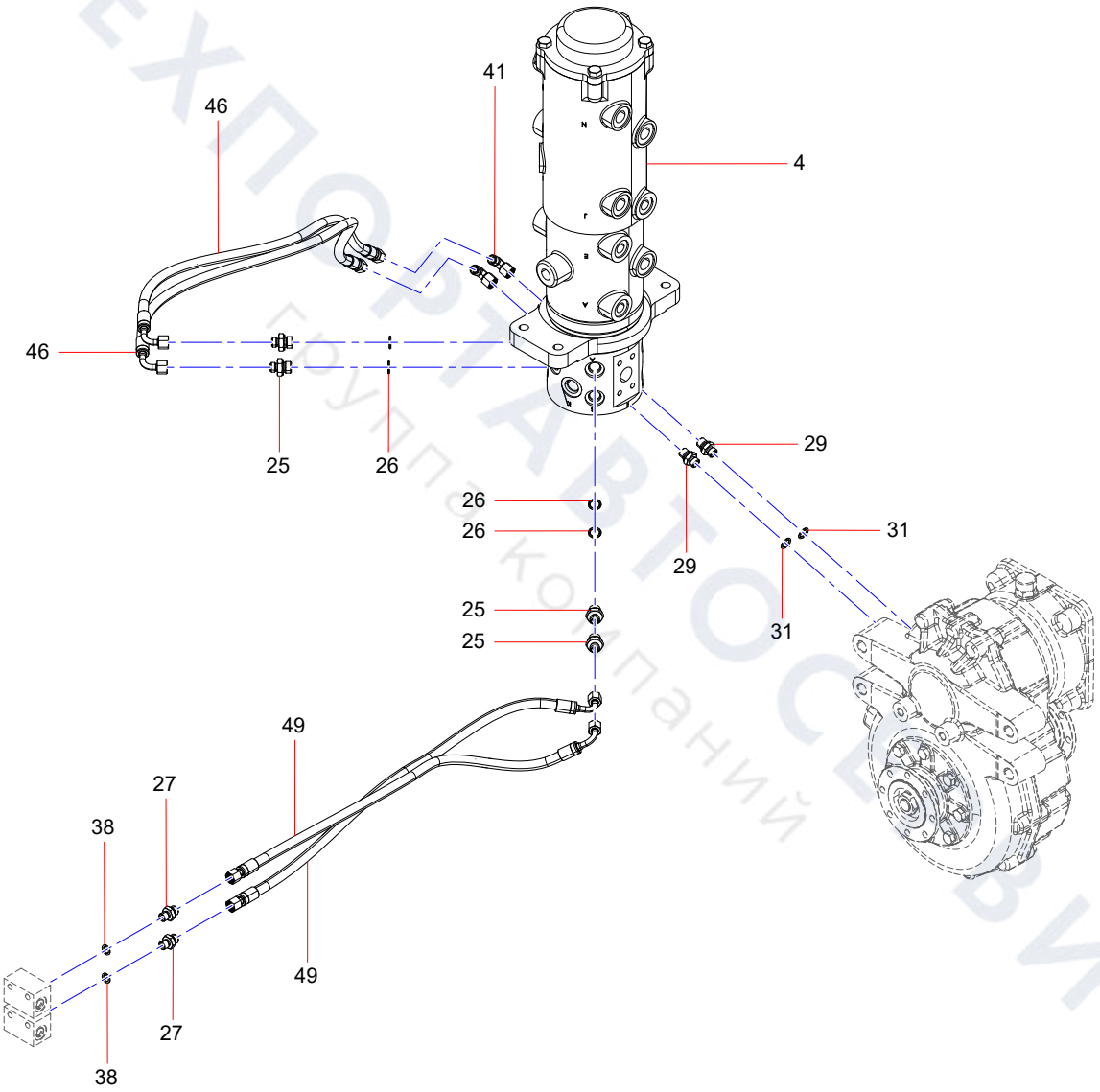

ТЕХПОРТАВТОСЕРВИС
Группа компаний

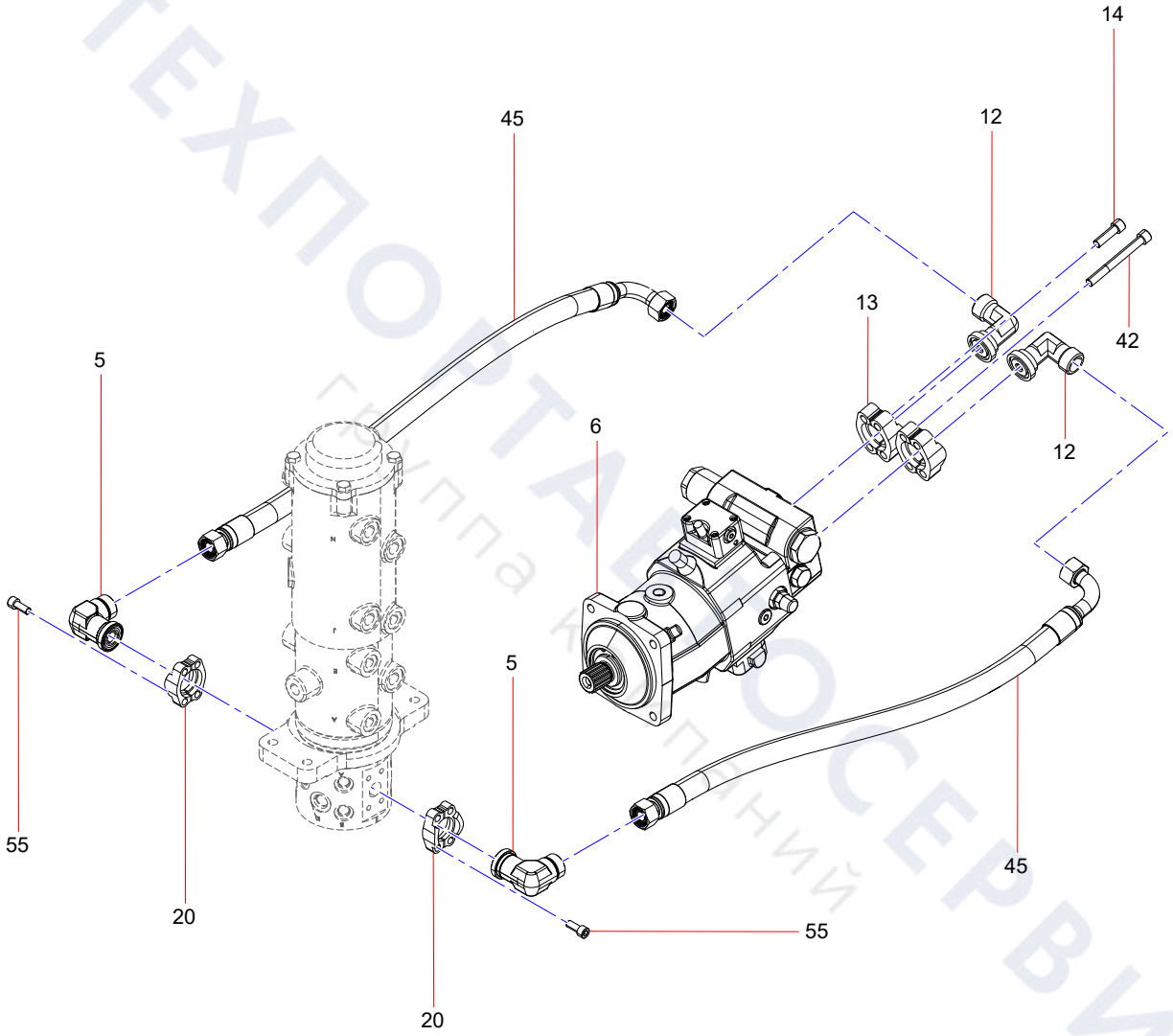

ТЕХПОРТАЛ СЕРВИС
Группа компаний

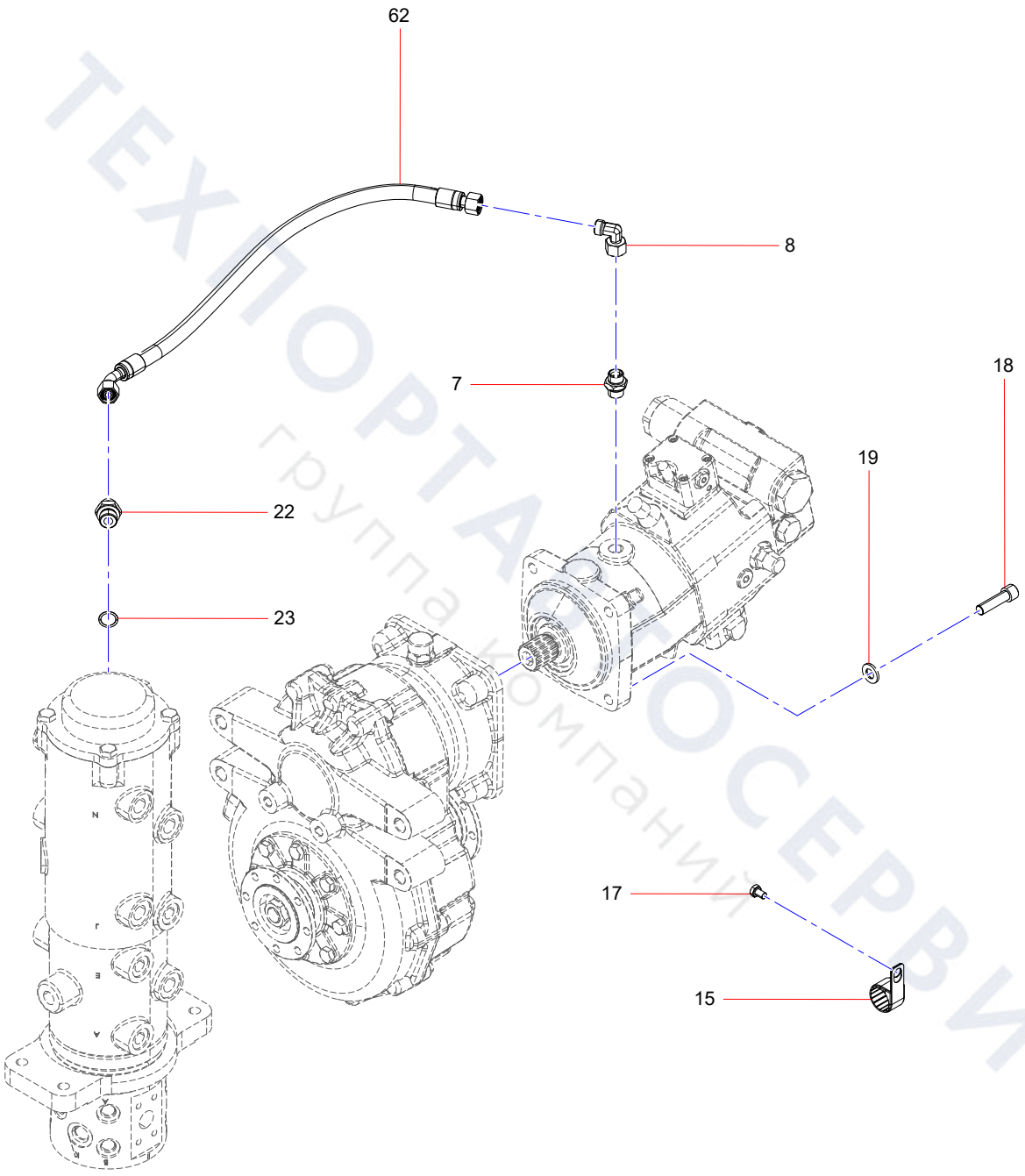

ТЕХПОРТАЛ СЕРВИС
группа компаний

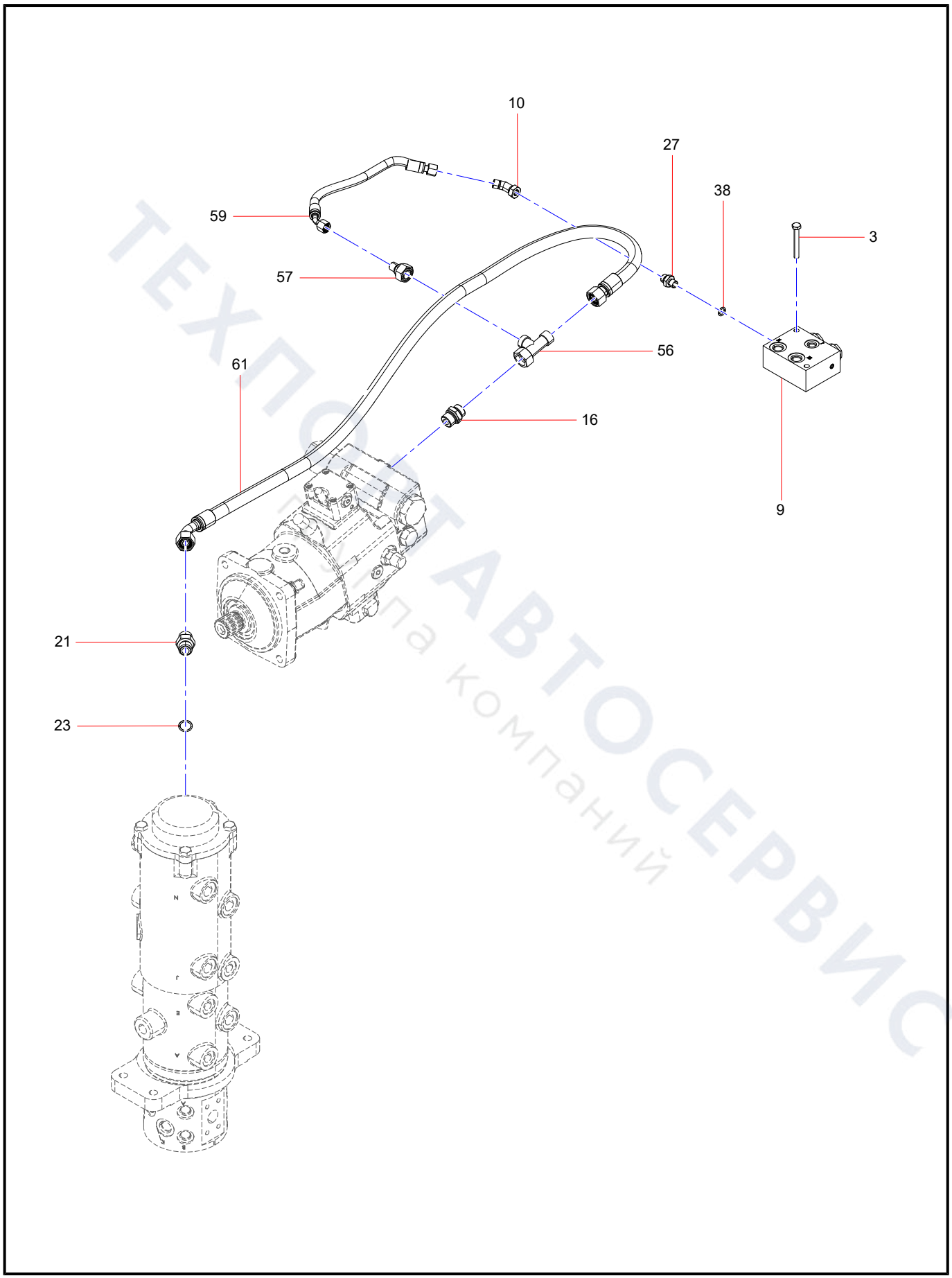

ТЕХПОСТАВТОСЕРВИС
Группа компаний

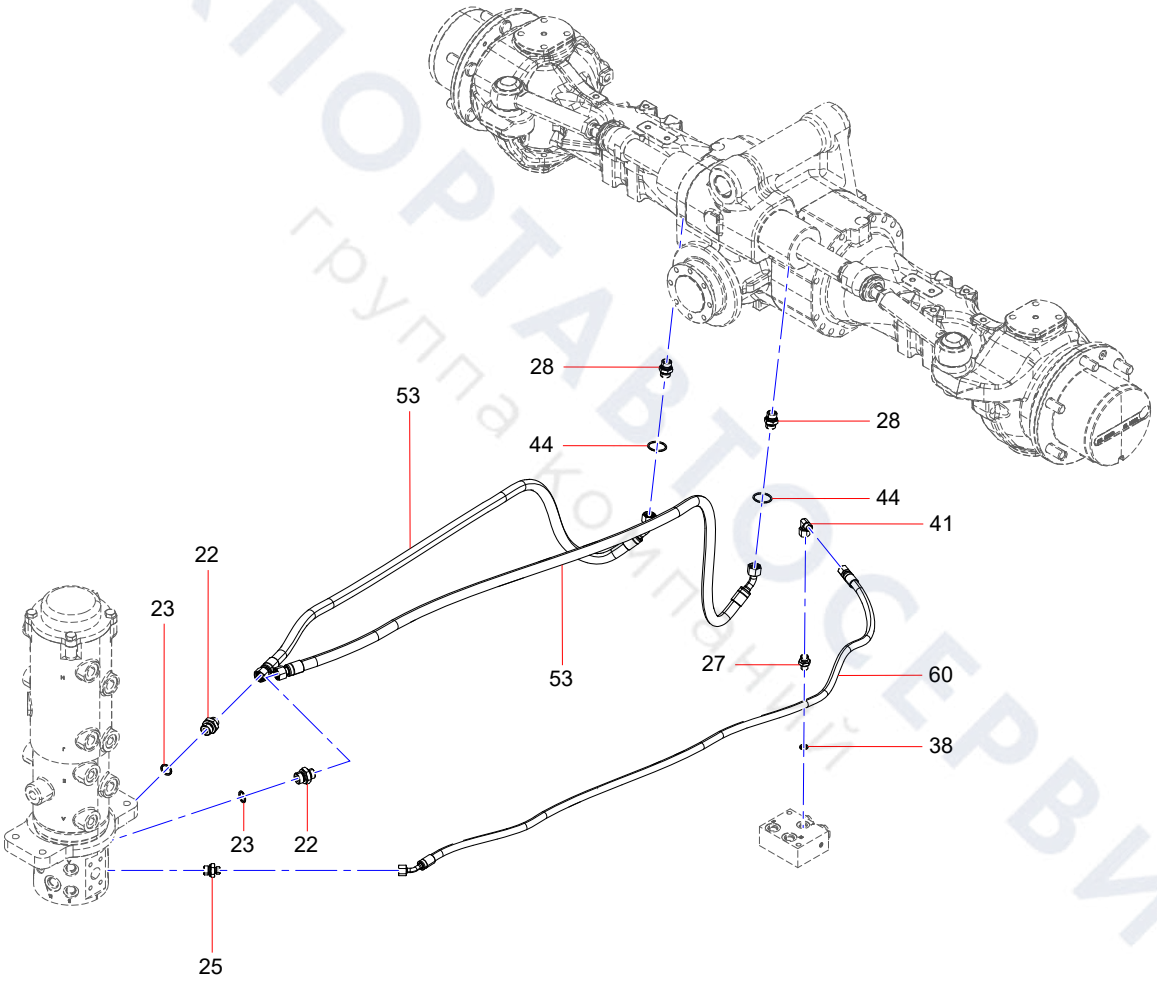

ТЕХПОРТАВТОСЕРВИС
группа компаний

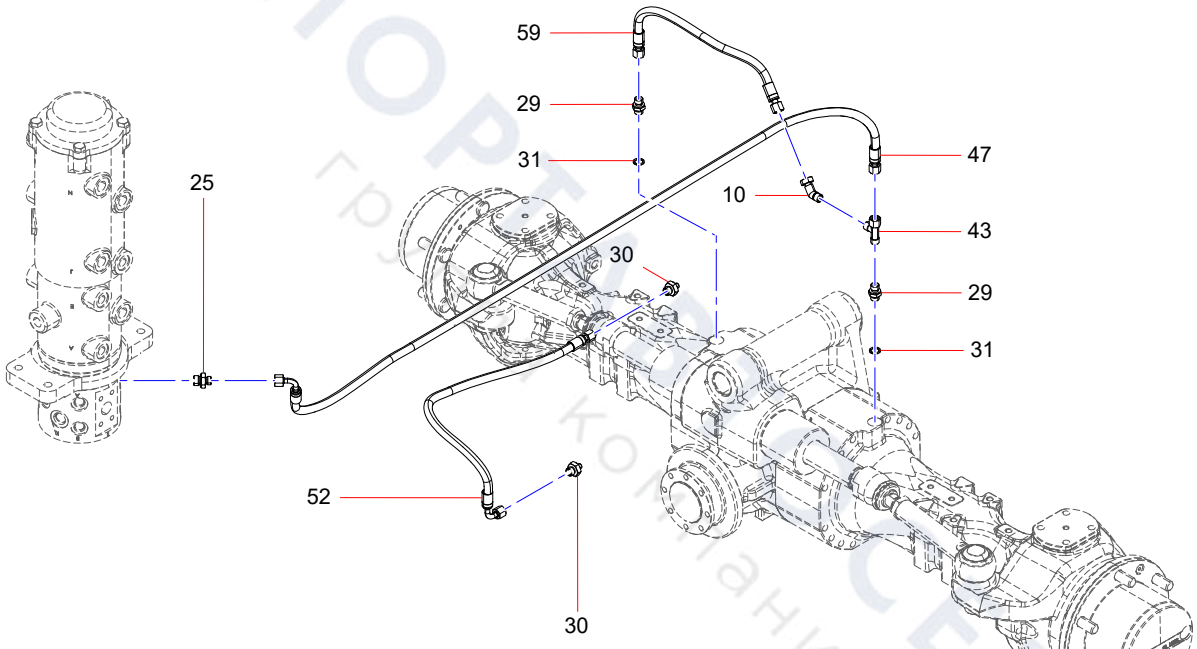

ТЕХПОРТСЕРВИС
грузовой компаний

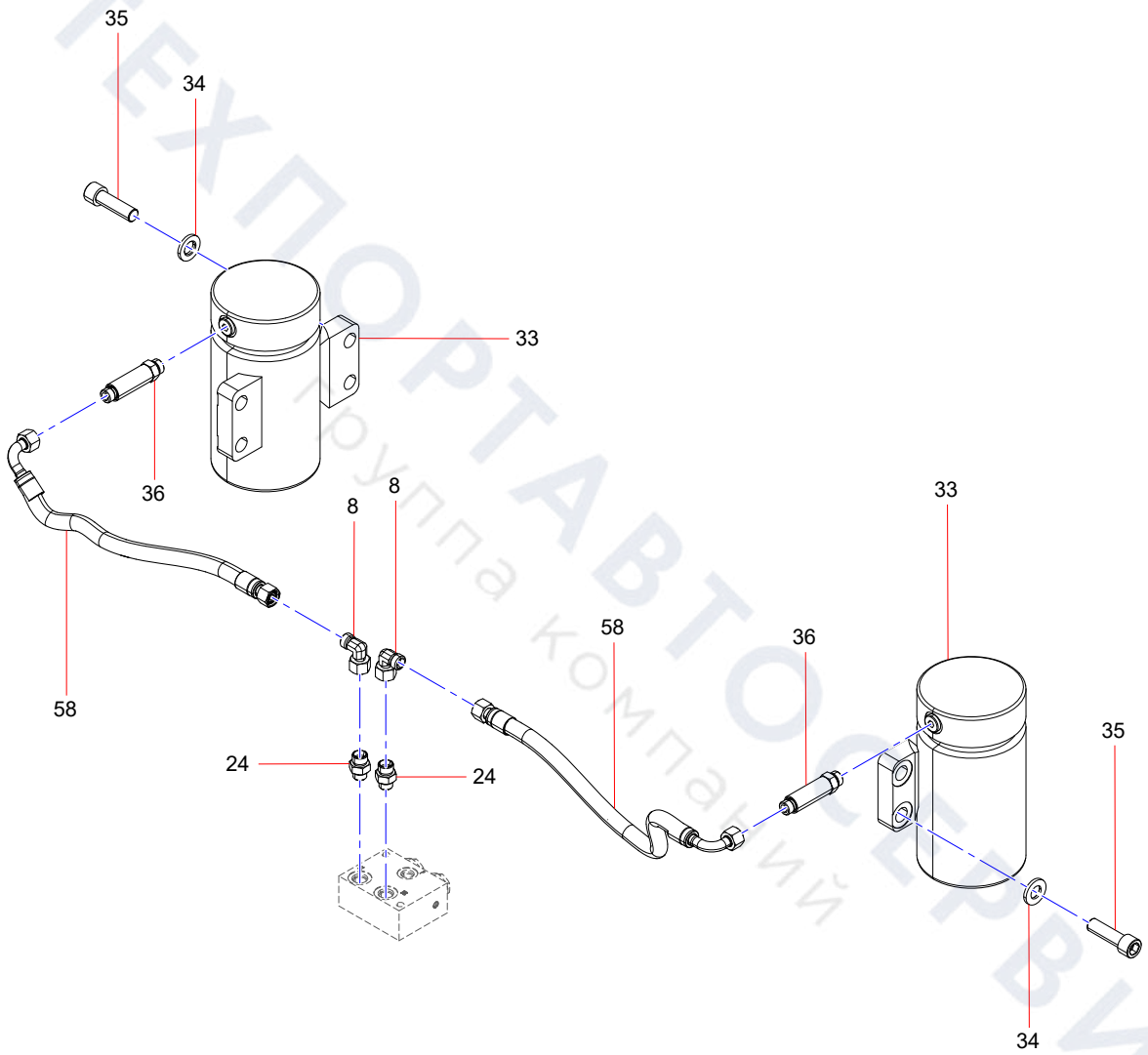

ТЕХПОРТАВТОСЕРВИС
Группа компаний

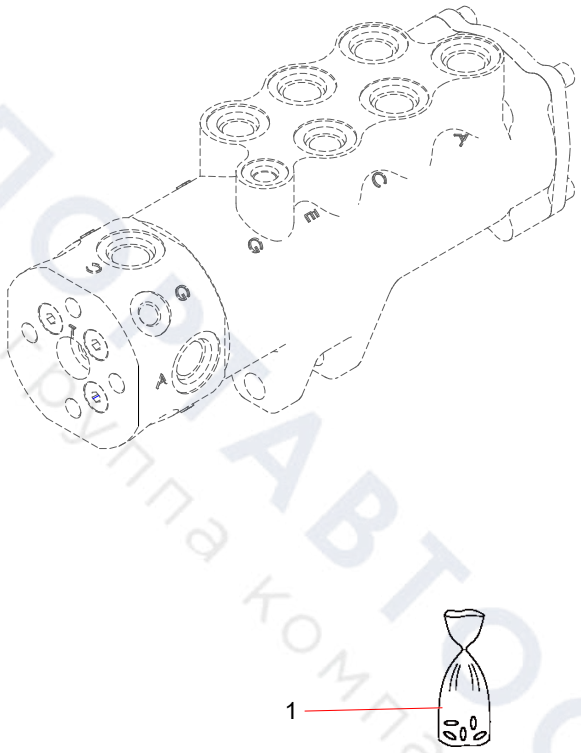

ТЕХПОСТАВТОСЕРВИС
Группа компаний

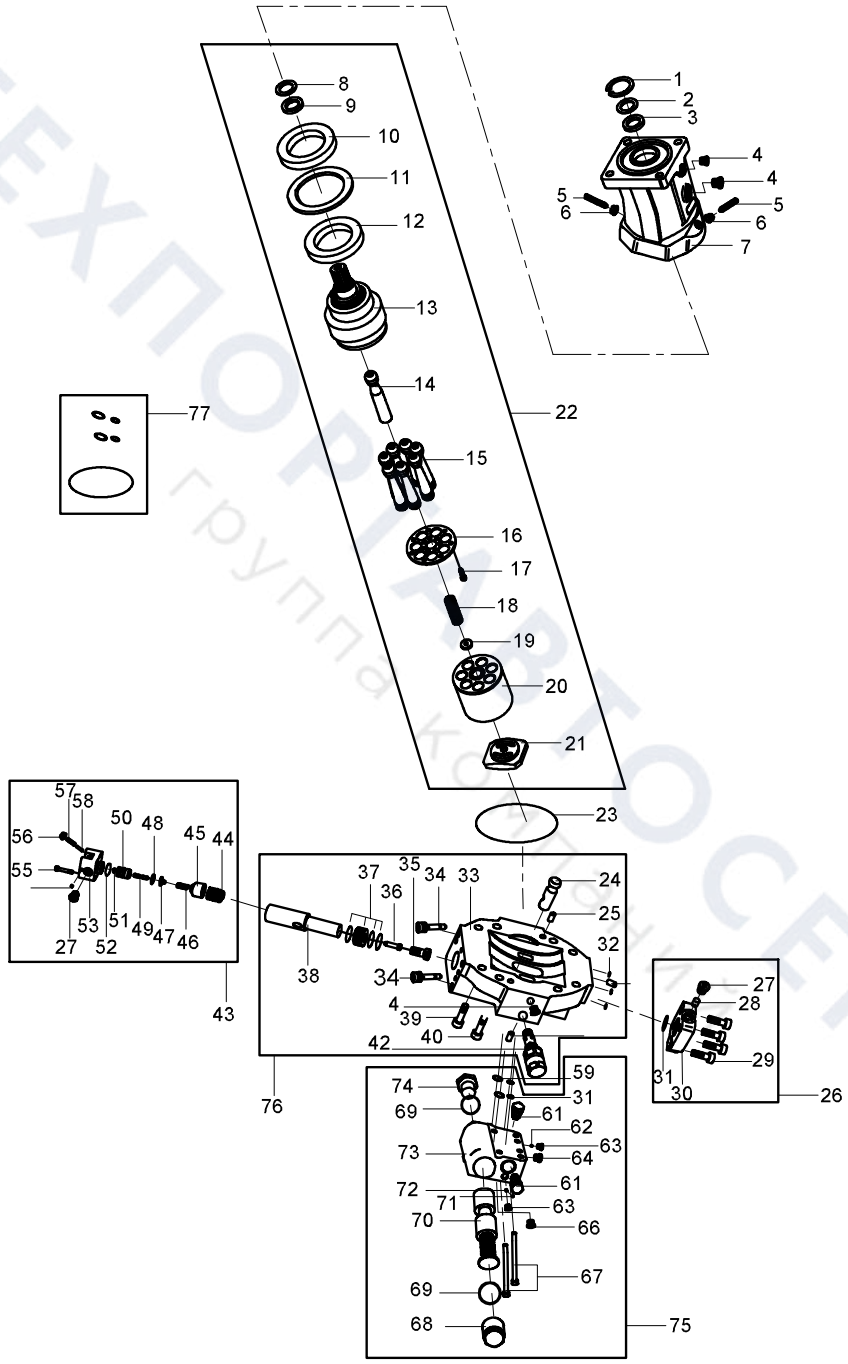

ТЕХПОРТАВТОСЕРВИС
группа компаний

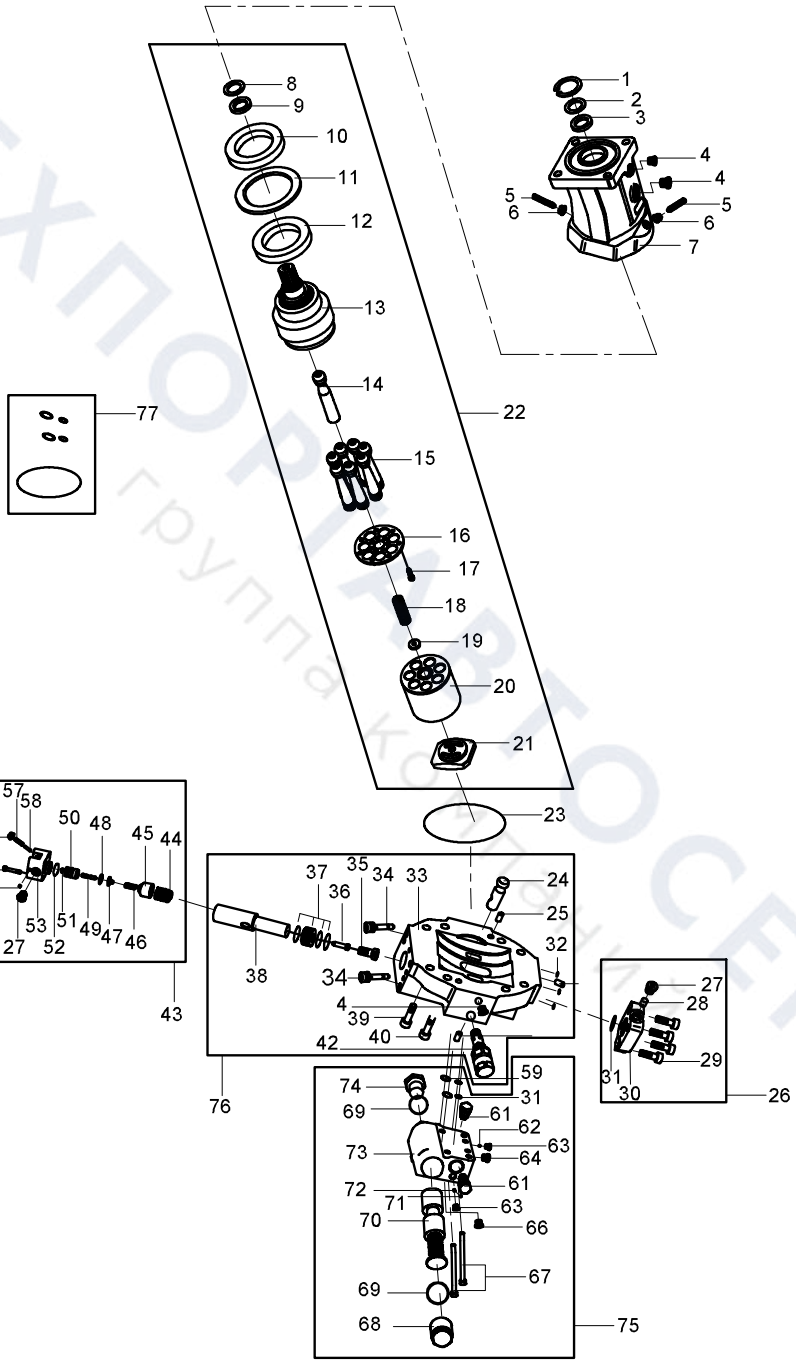

ТЕХПОРТАВТОСЕРВИС
группа компаний

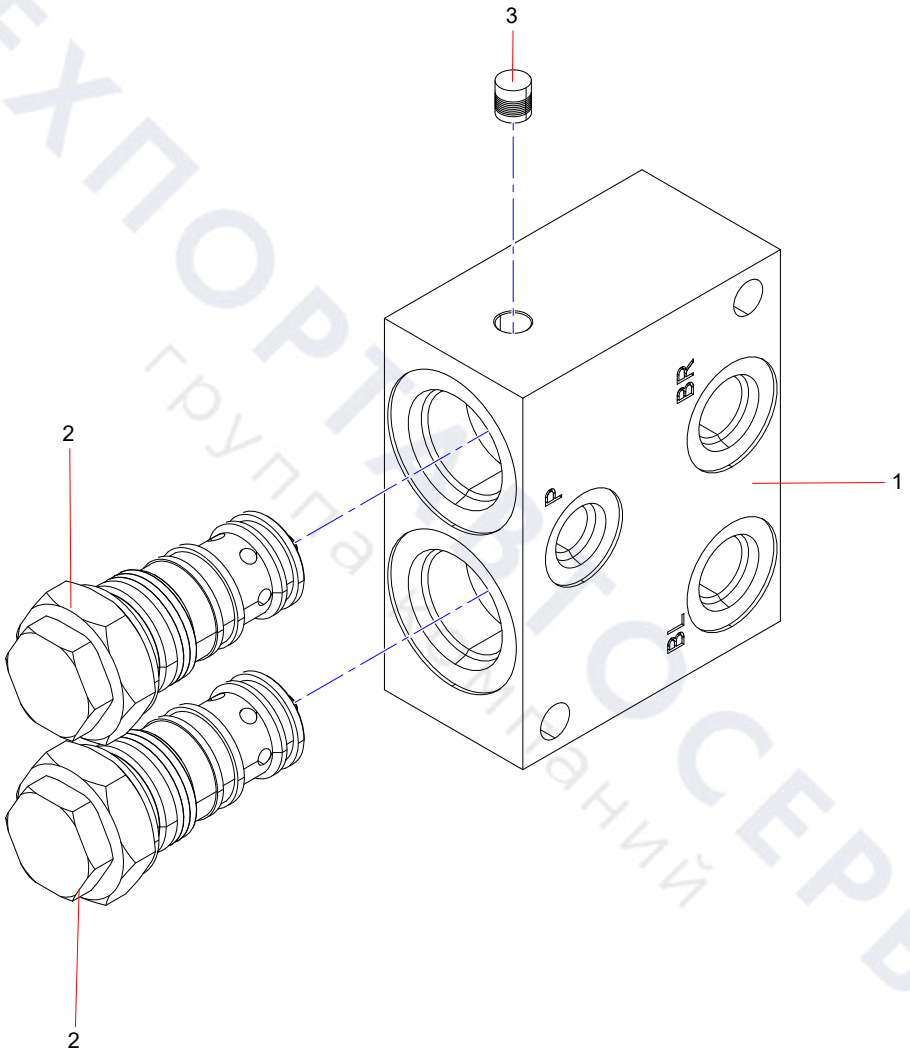

ТЕХПОРТСЕРВИС
группа компаний

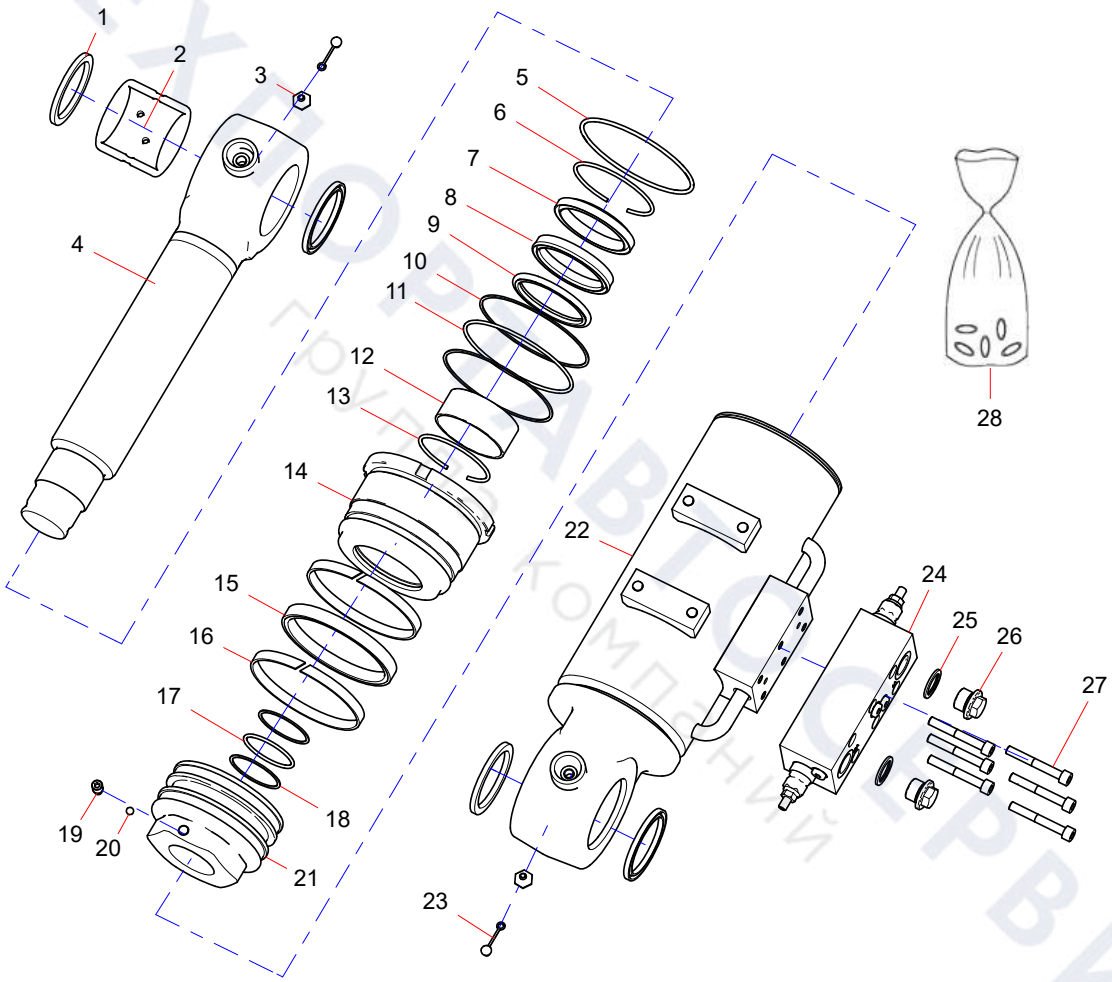
1
2
3
4
5
6
7
8
9
10
11
12
13
14
15
16
17
18
19
20
21
22
23
24
25
26
27
28

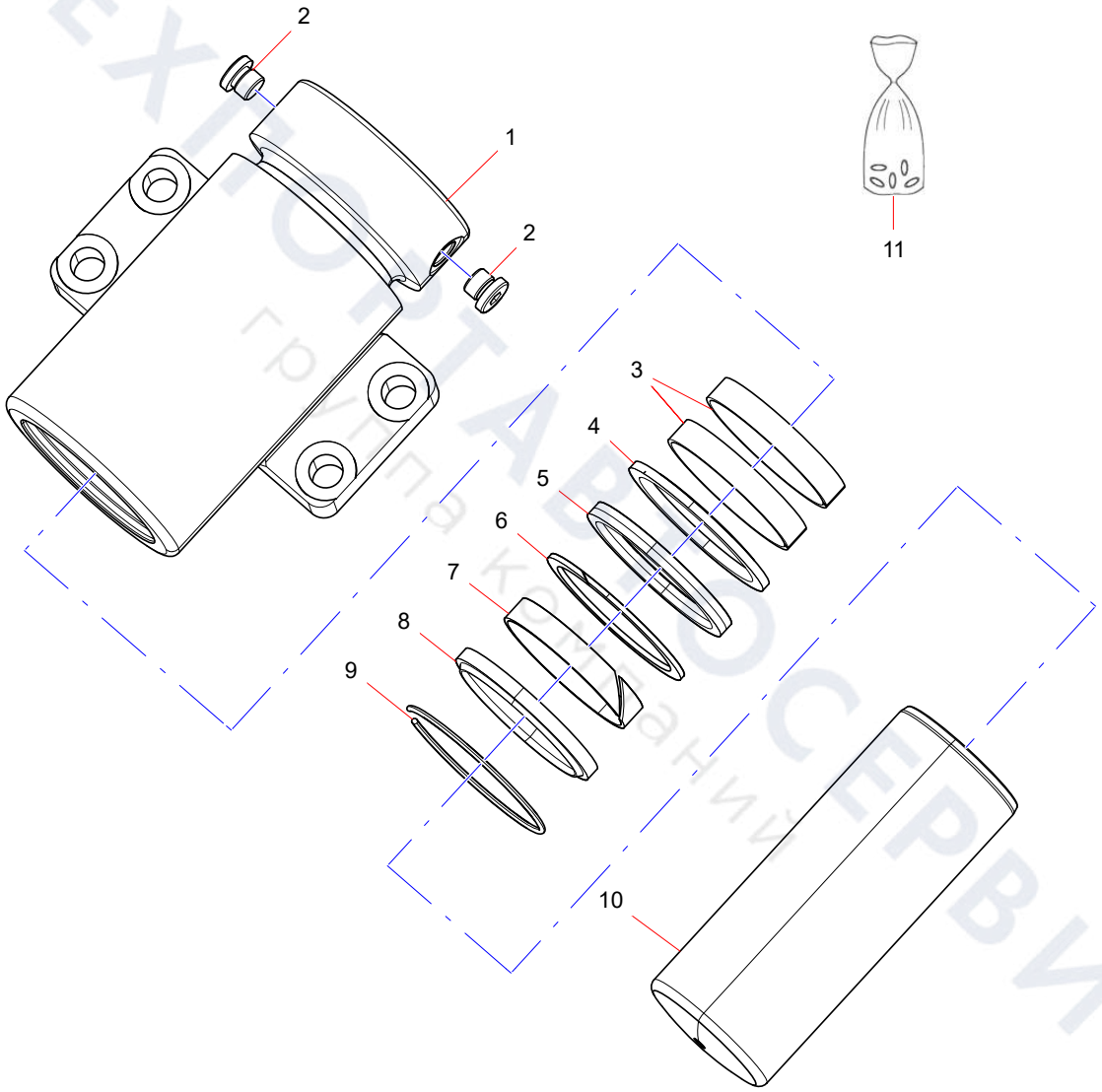
2
1
2
11
3
4
5
6
7
8
9
10

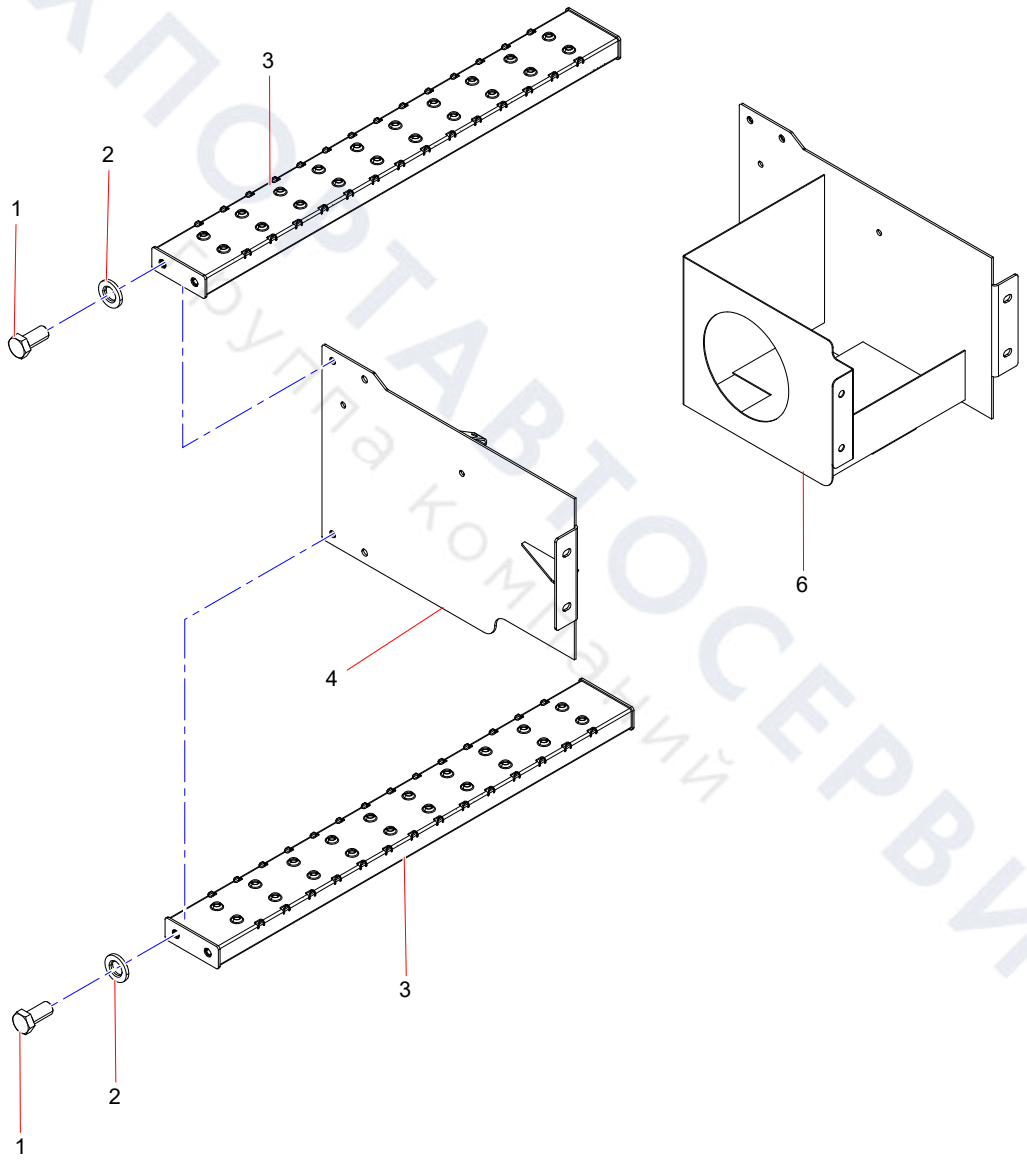

ТЕХПОРТАВТОСЕРВИС
Группа компаний

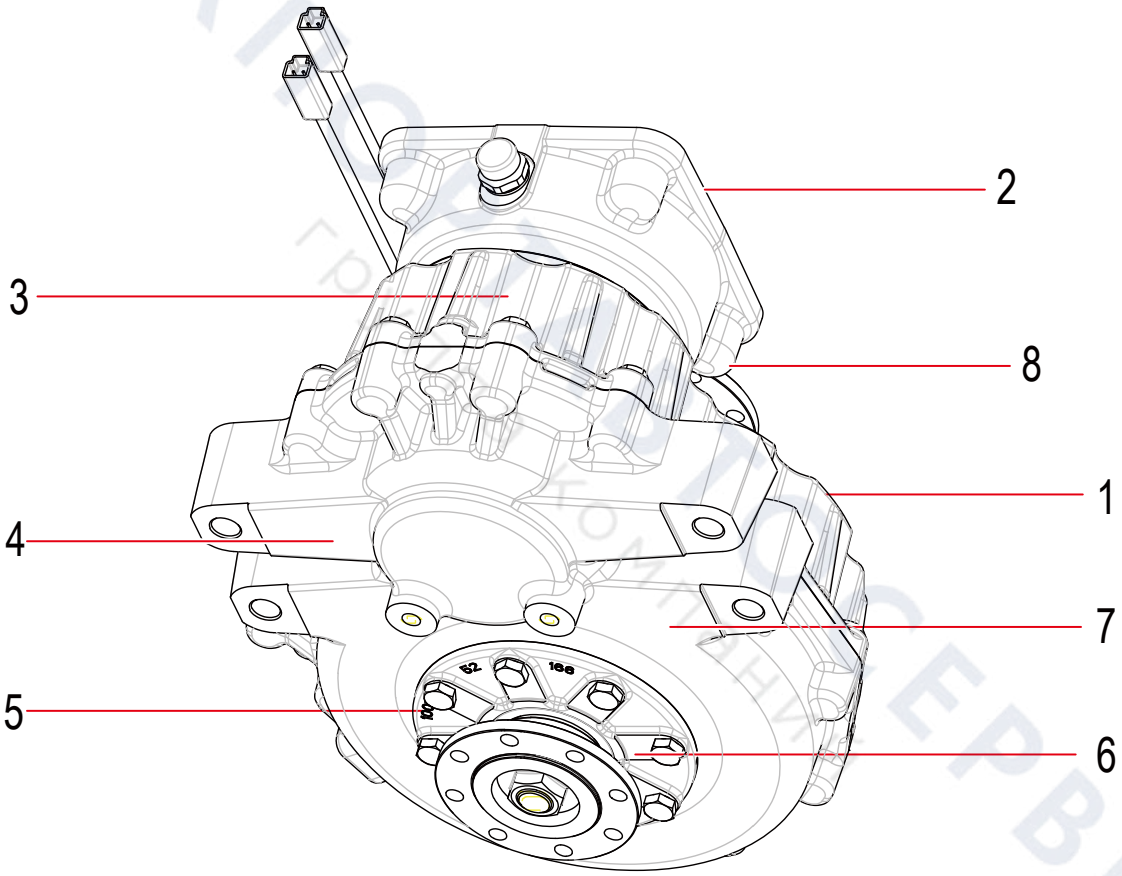
2
3
8
1
4
7
5
6

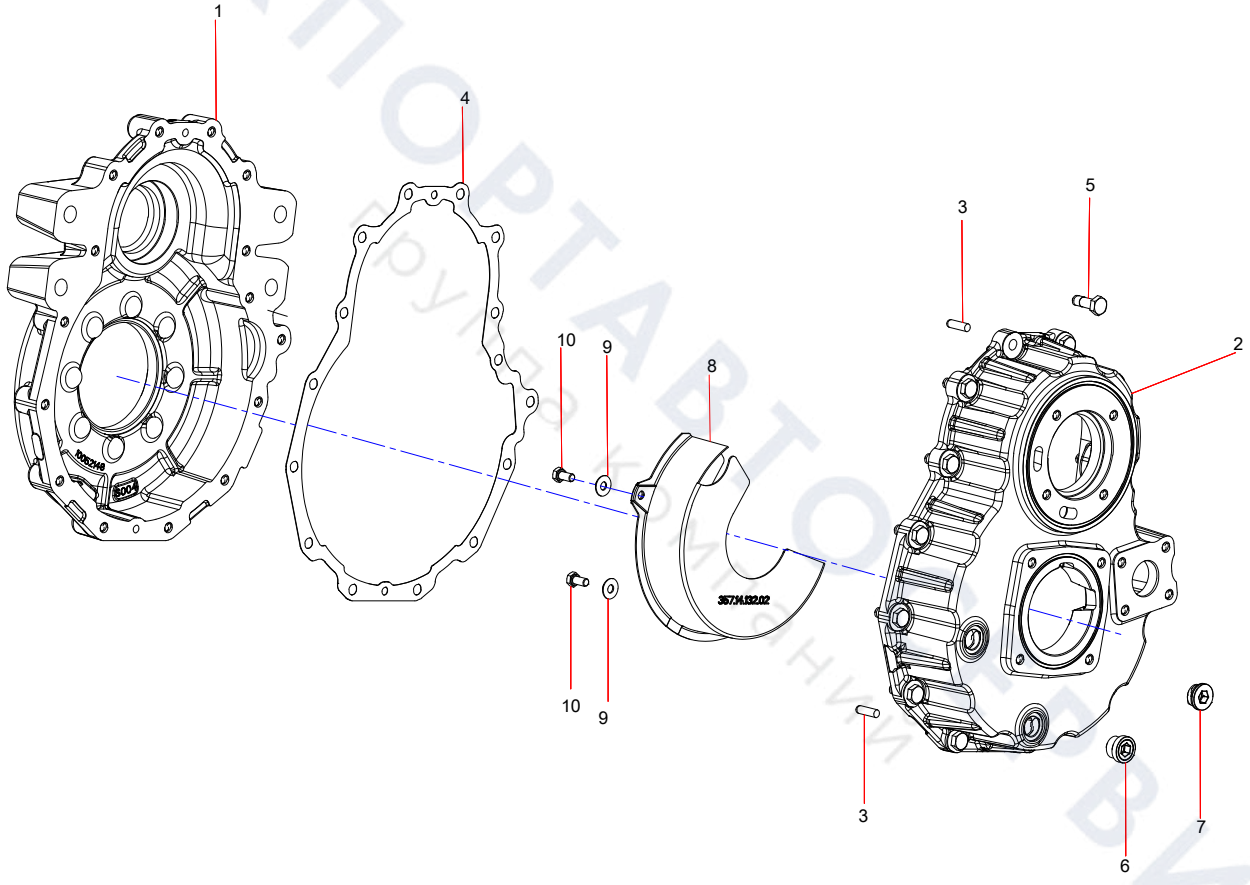

ТЕХПОРТАВТОСЕРВИС
Запчасти и комплектующие

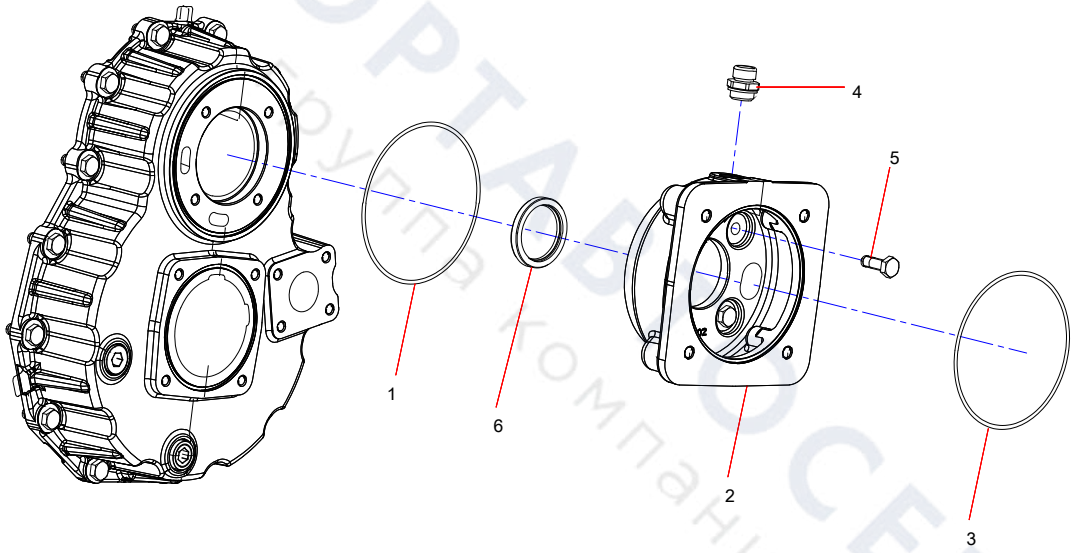

ТЕХПОРТАВТОСЕРВИС
Группа компаний

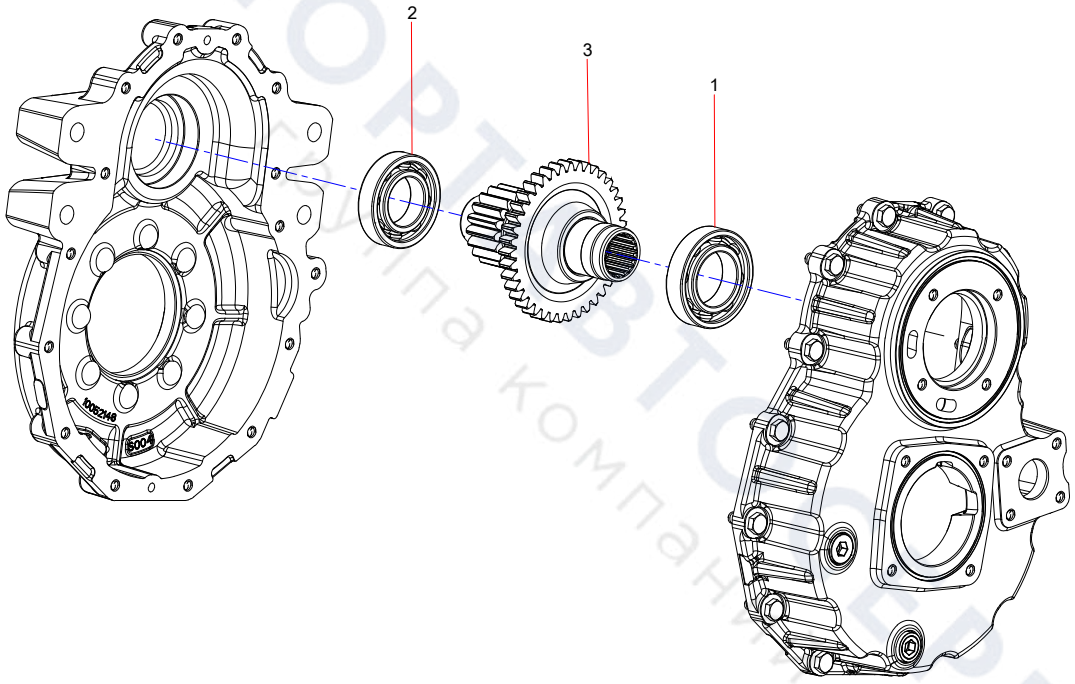

ТЕХПОРТТОРГСЕРВИС
группа компаний

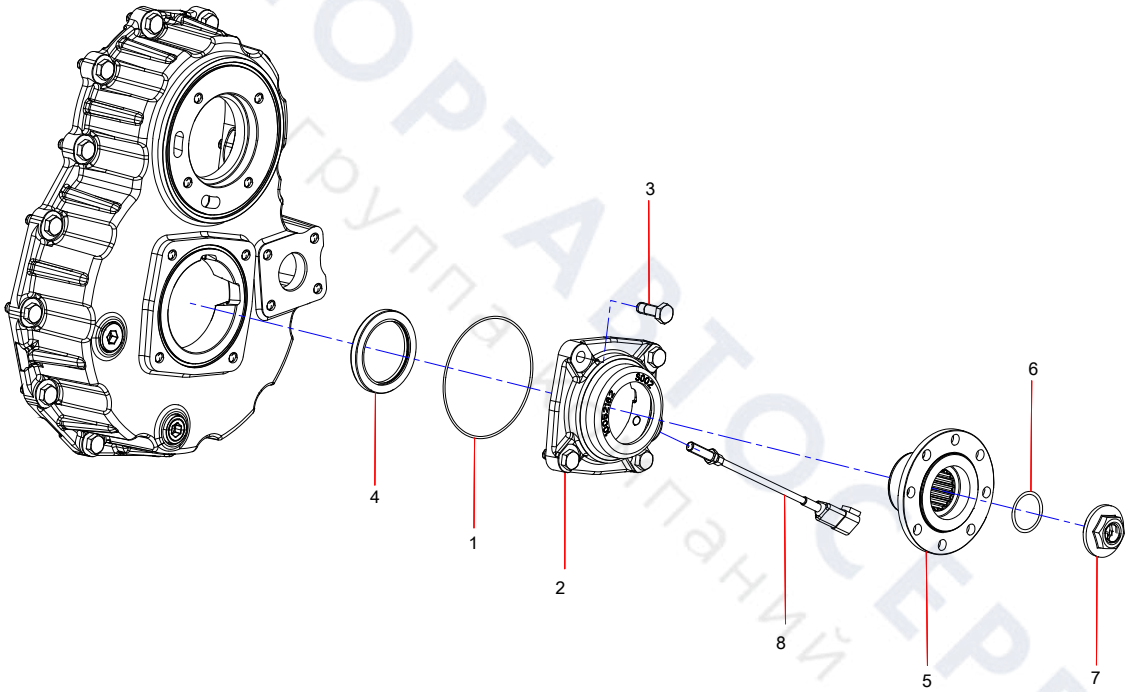

ТЕХПОРТАВТОСЕРВИС
Группа компаний

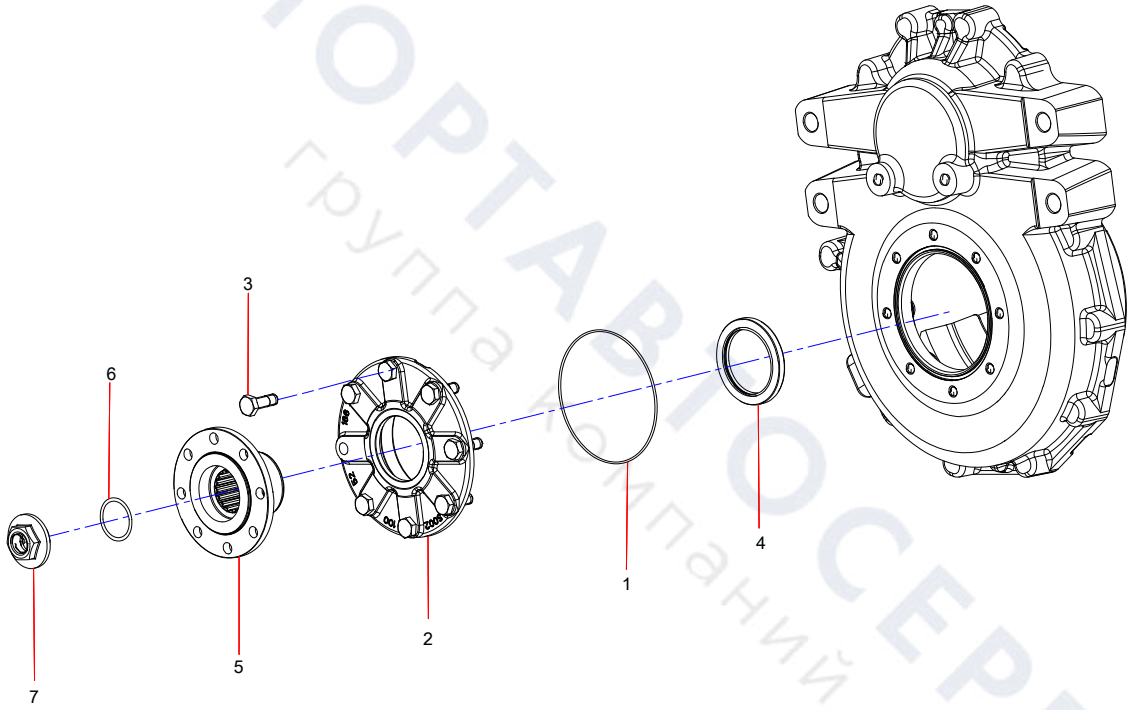

ТЕХПОРТАВТОСЕРВИС
группа компаний

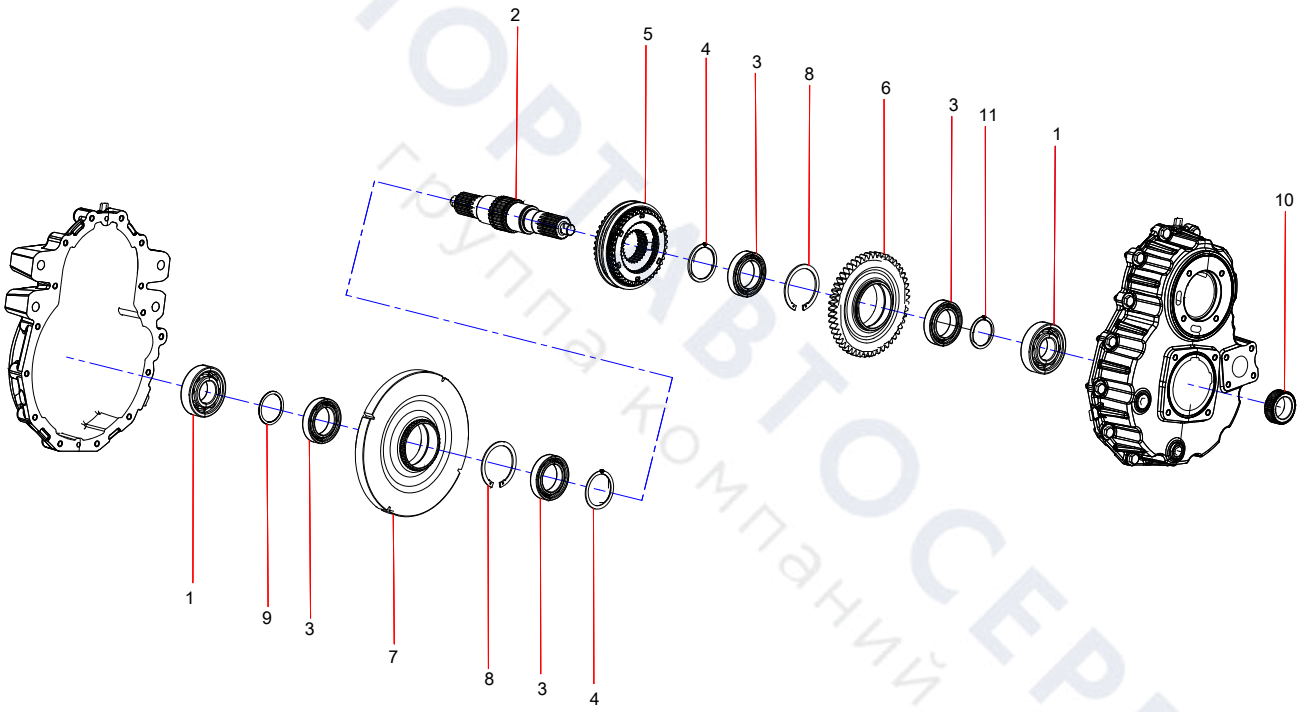

ТЕХПОРТАВТОСЕРВИС
Группа компаний

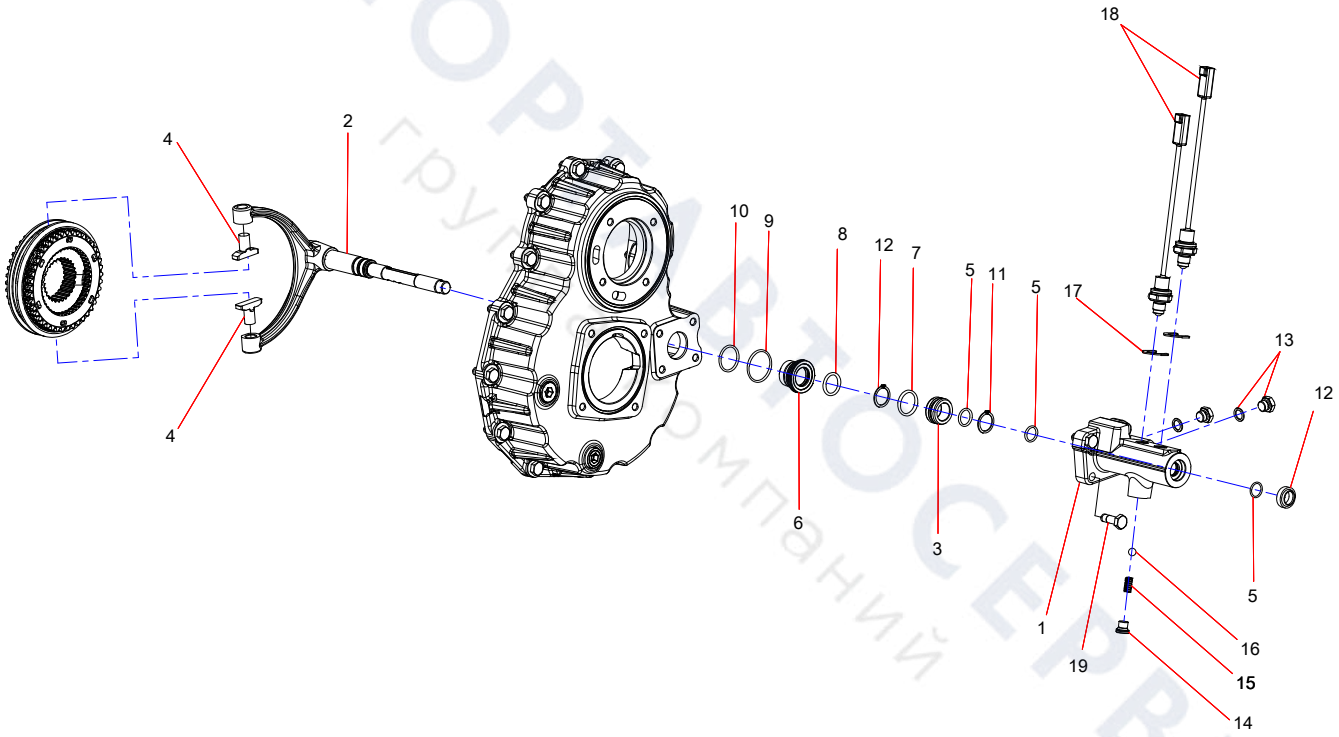

ТЕХПОРТАВТОСЕРВИС
группа компаний

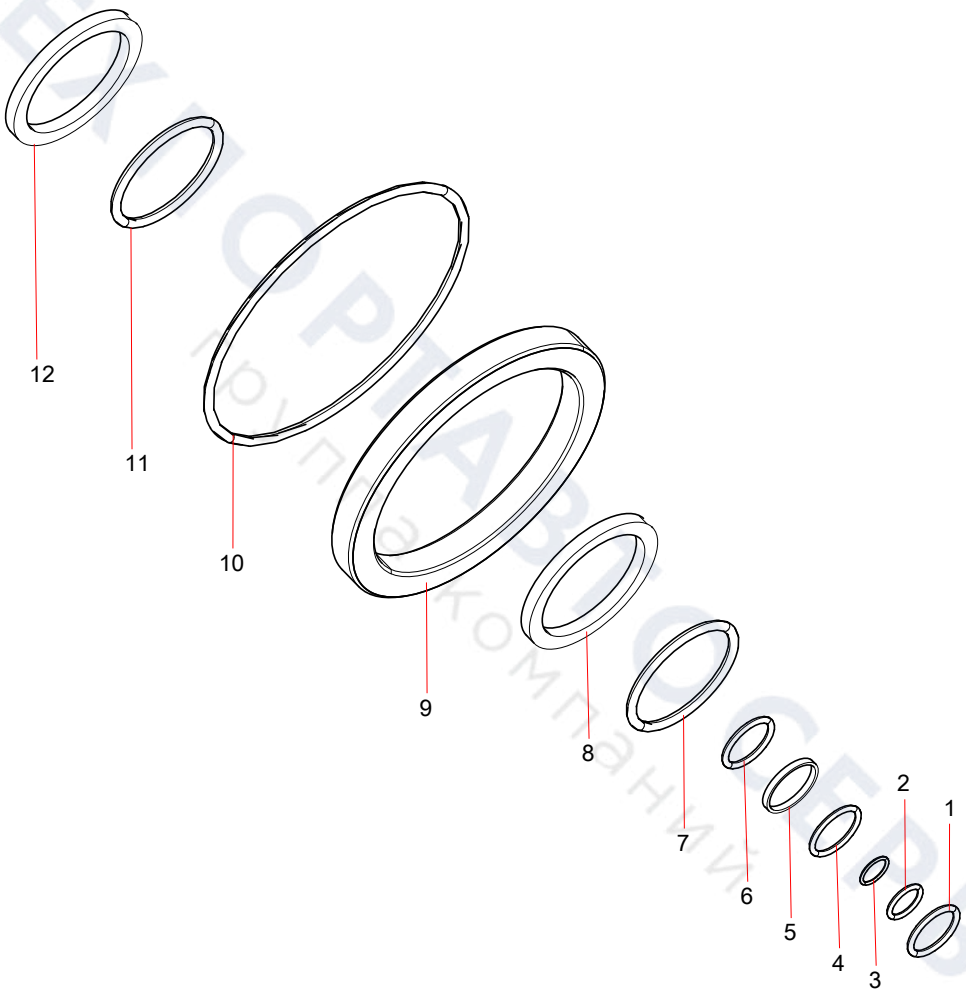

ТЕХНОПАРК СЕРВИС
Группа компаний

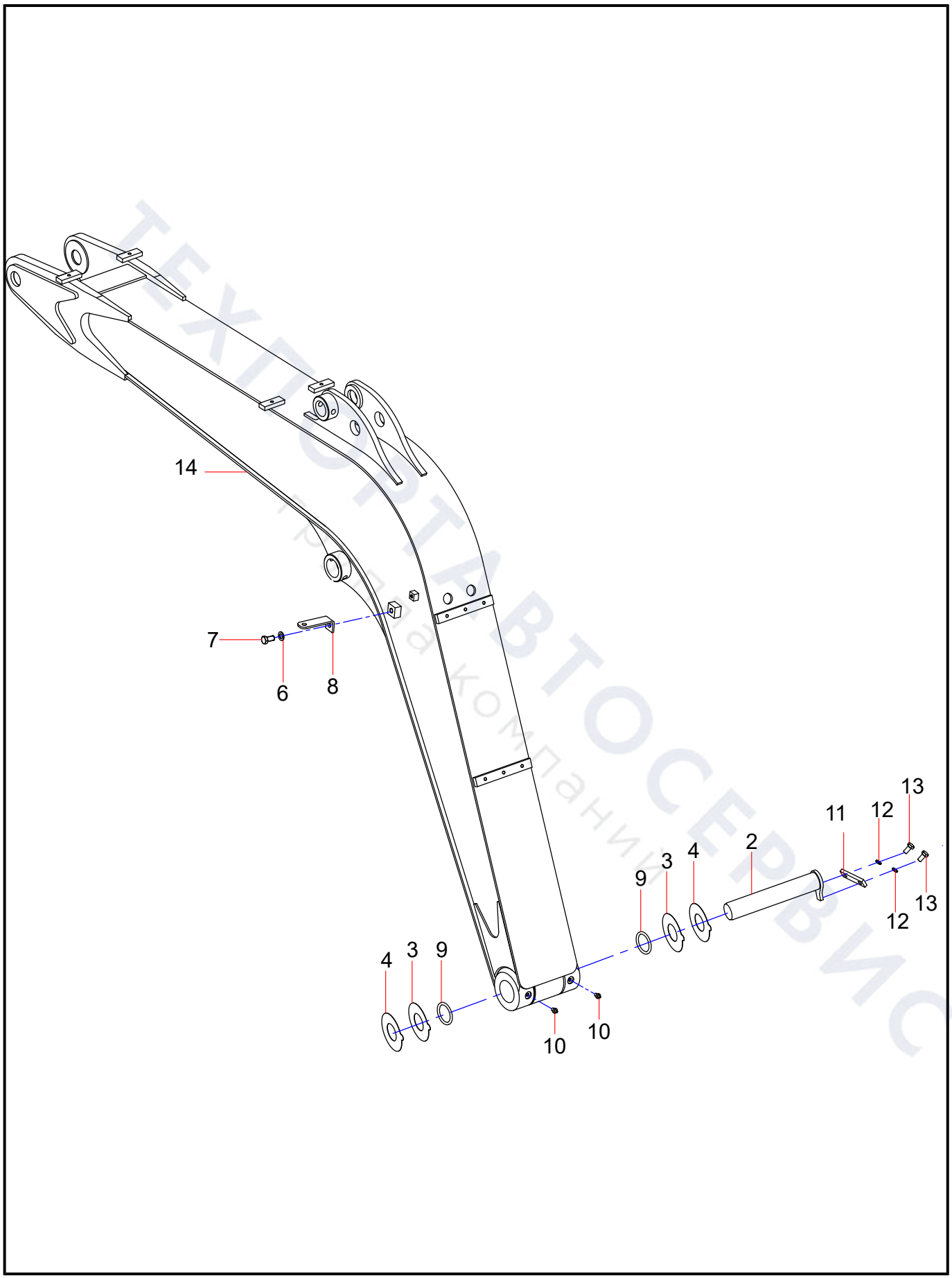

ТЕХПОРТАВТОСЕРВИС
Представительство компании

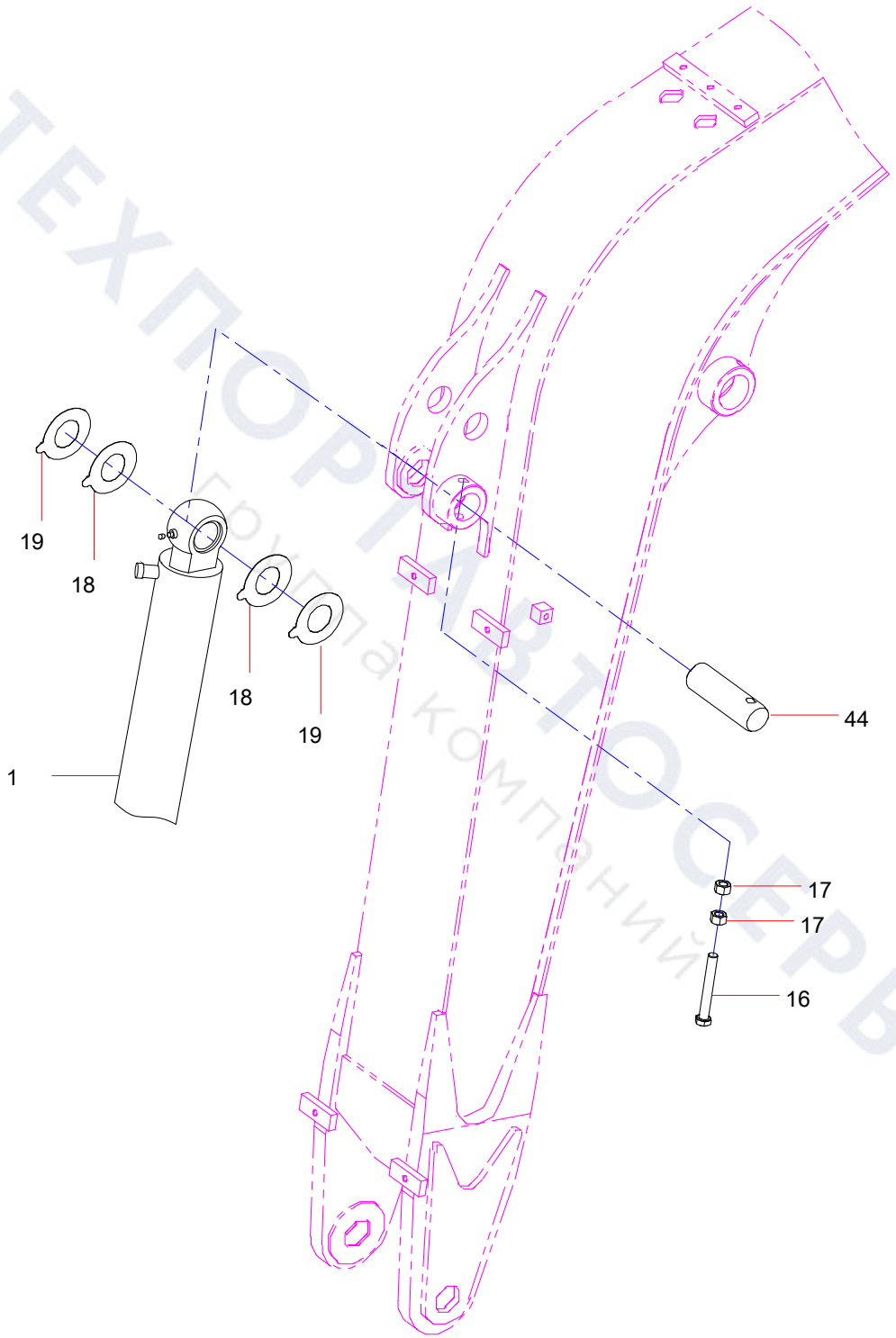

ТЕХПОРТАВТОСЕРВИС
Группа компаний

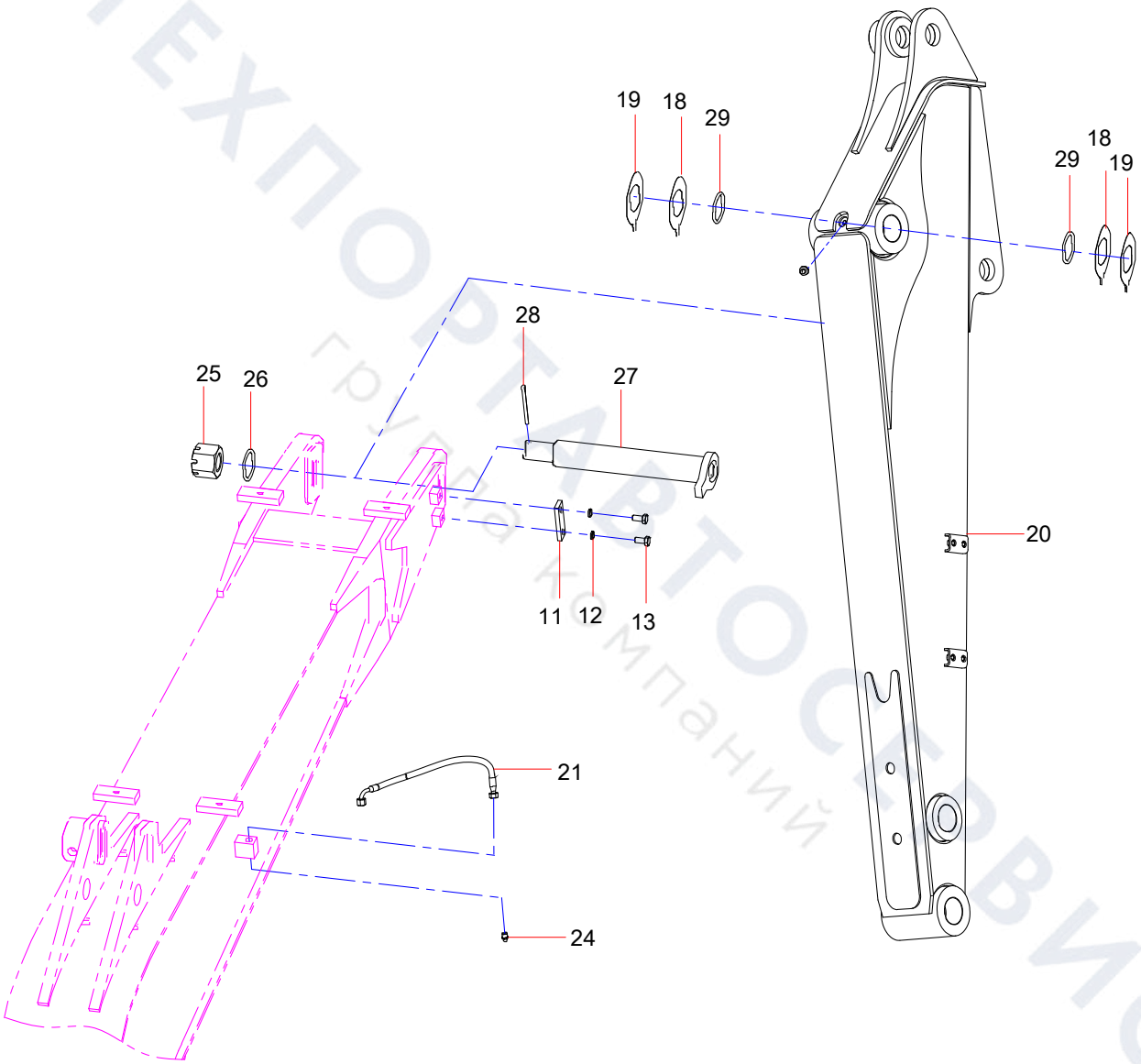

ТЕХПОРТАВТОСЕРВИС
группа компаний

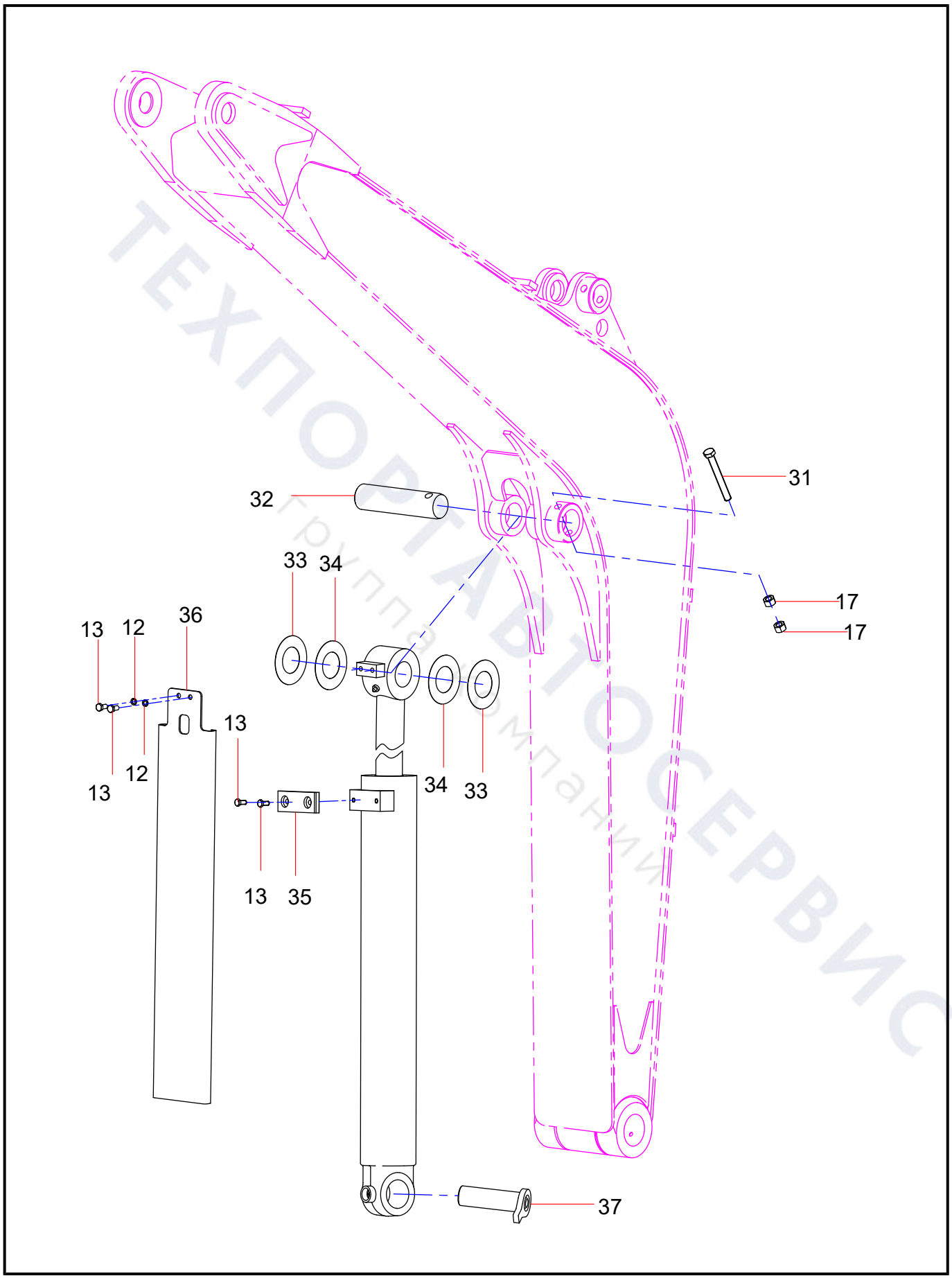

ТЕХПОРТАВТОСЕРВИС
Группа компаний

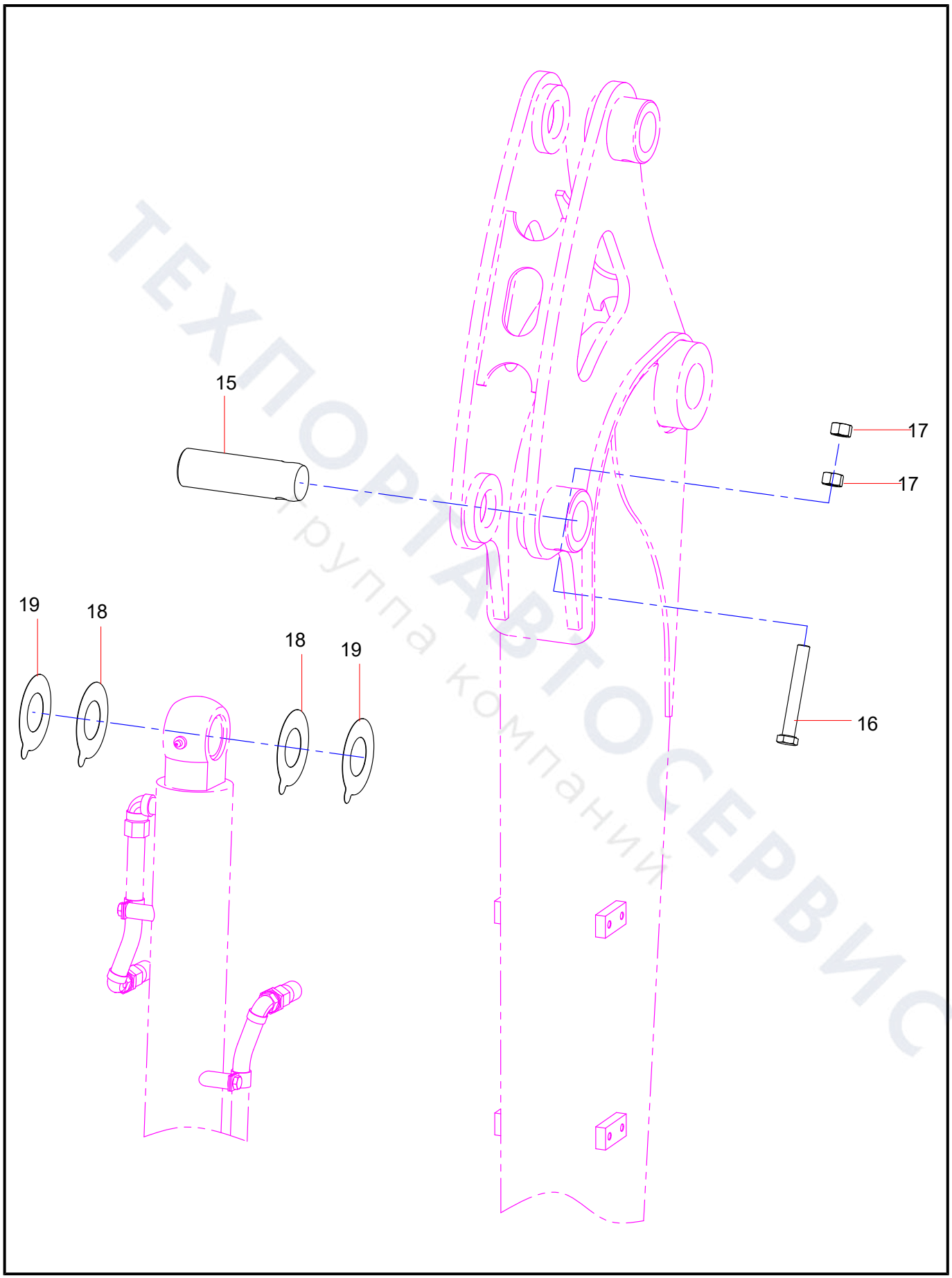

ТЕХПОРТАВТОСЕРВИС
Группа компаний

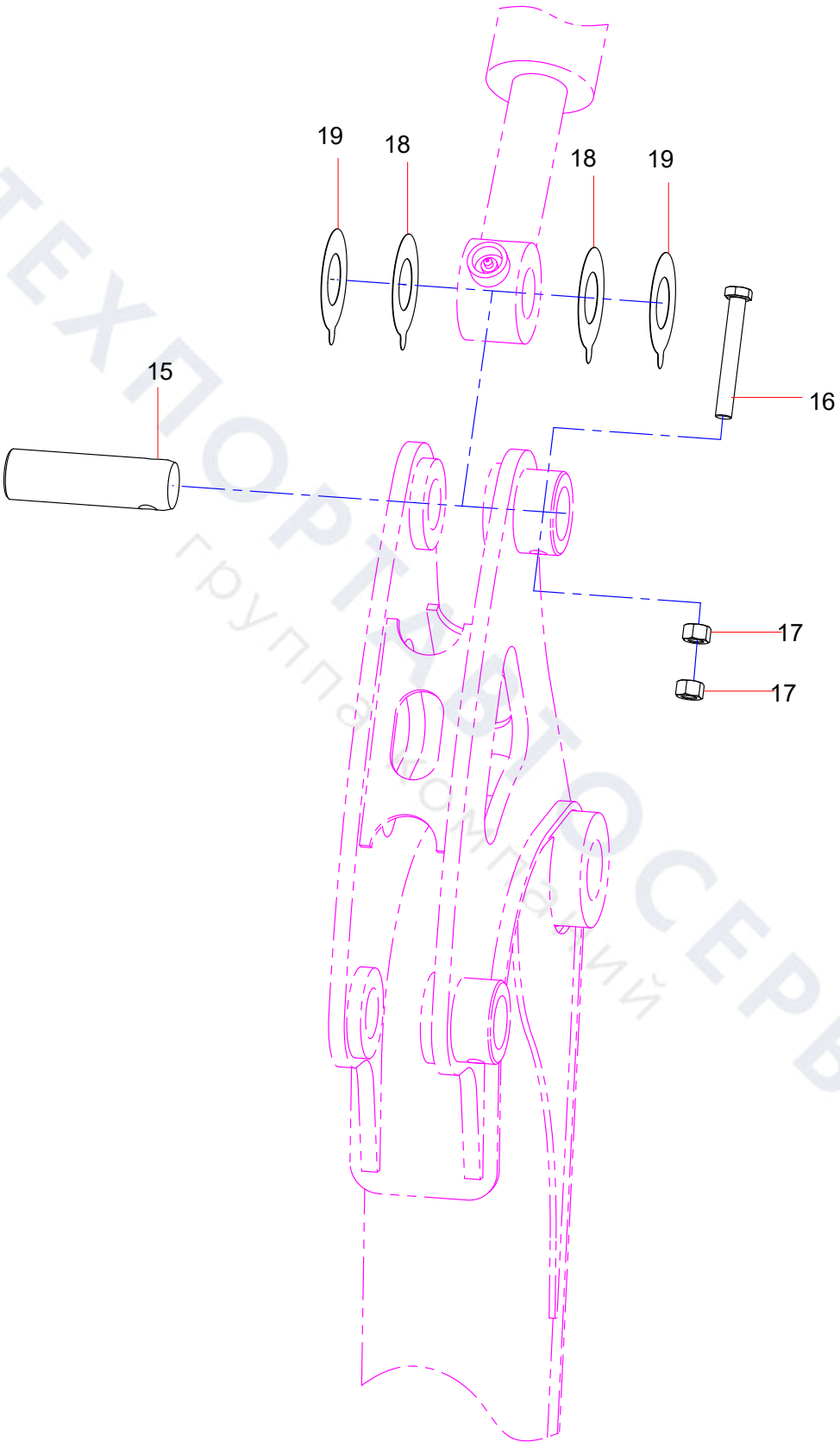

ТЕХПОРТАВТОСЕРВИС
группа компаний

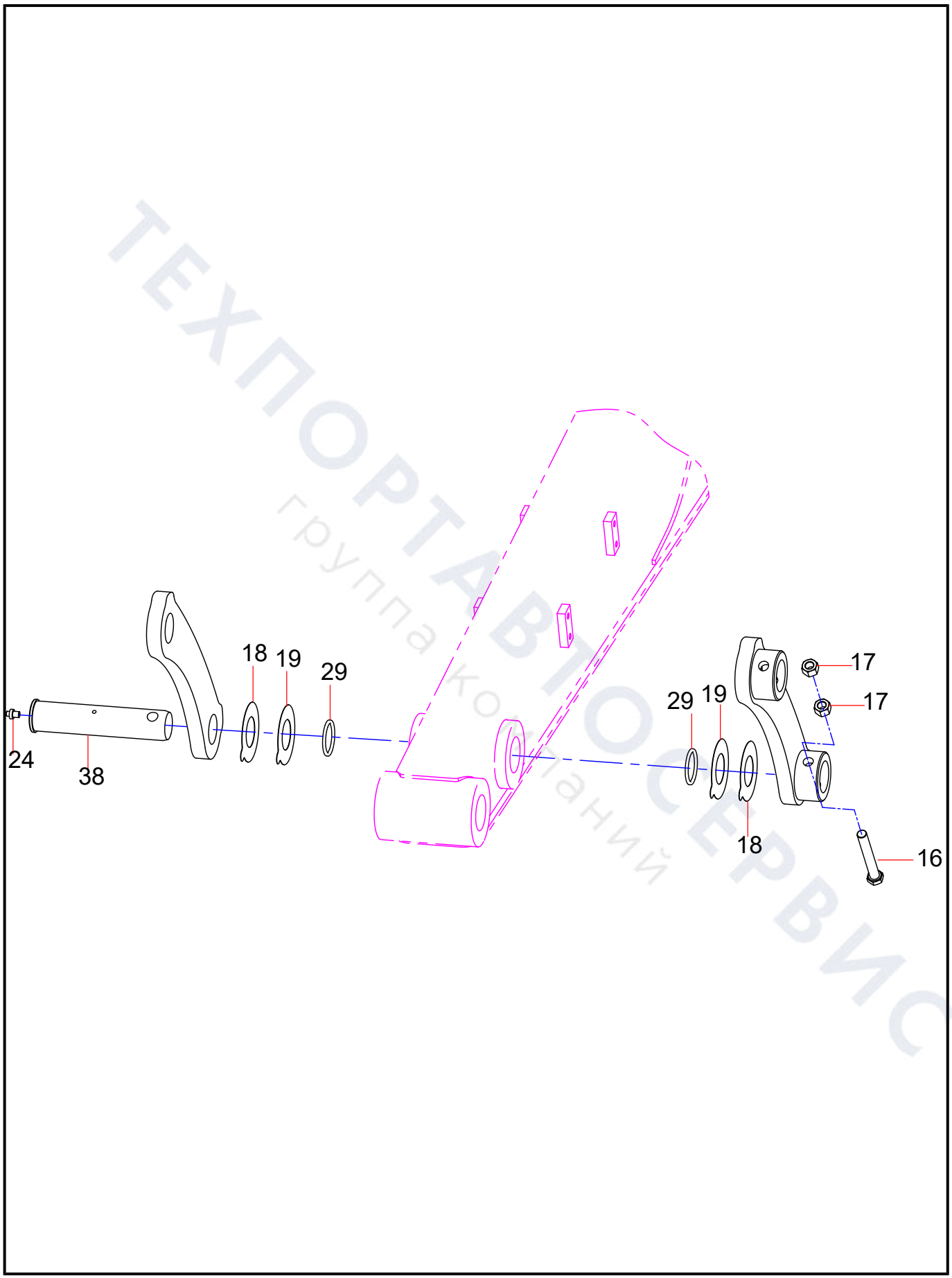

ТЕХПОРТАВТОСЕРВИС
группа компаний

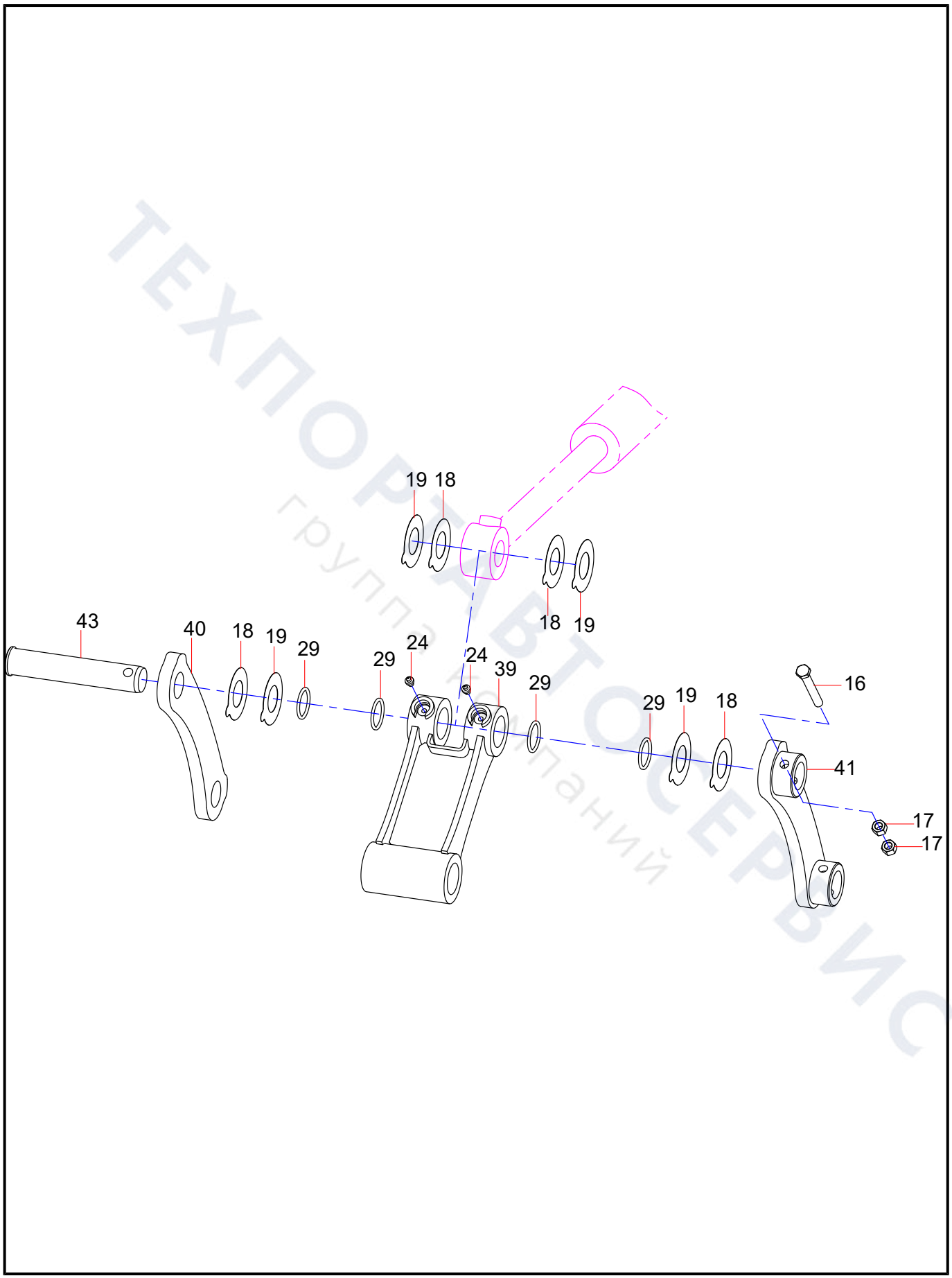

ТЕХПОРТАВТОСЕРВИС
группа компаний

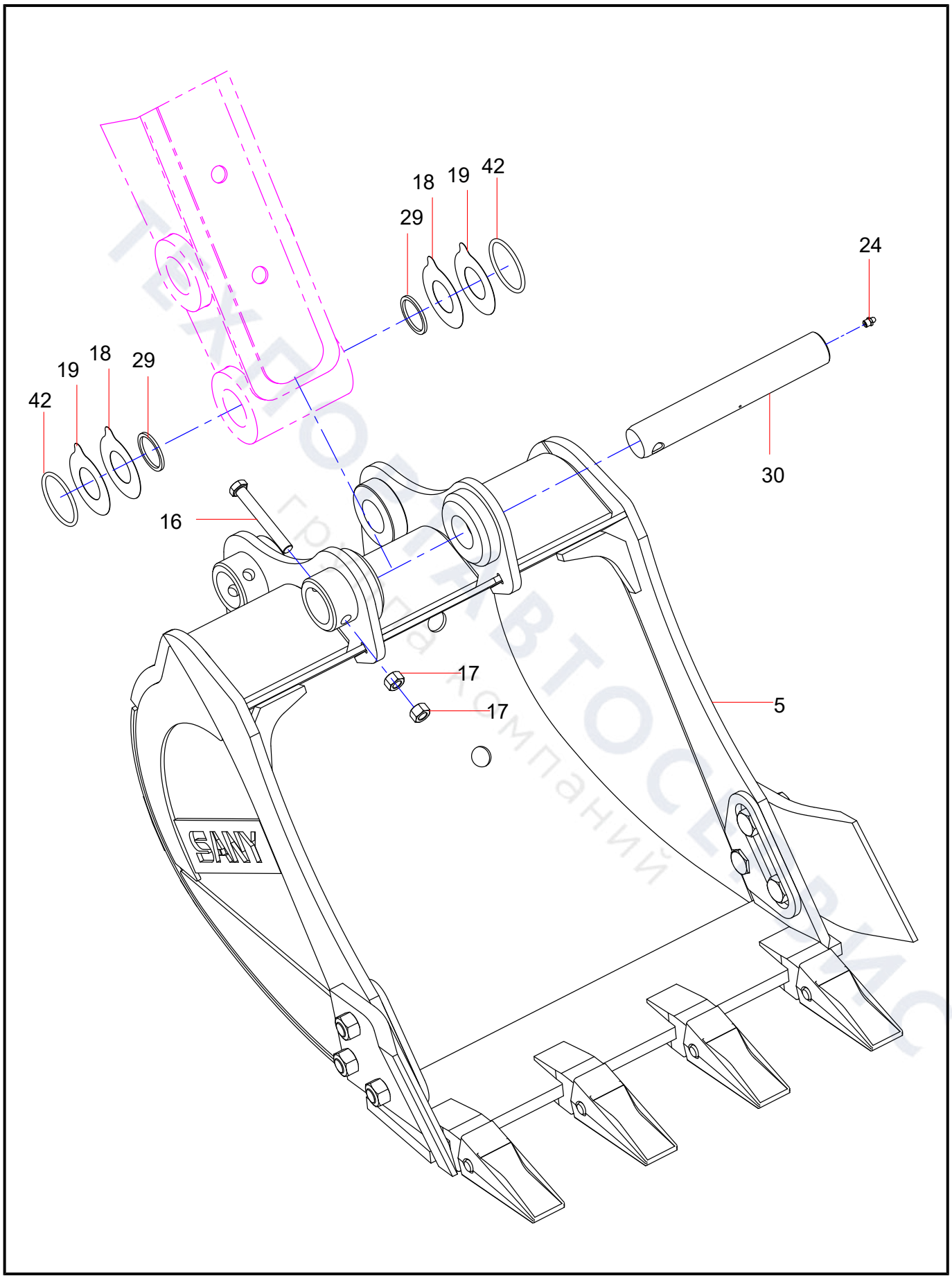
18
19
42
29
24
19
18
29
42
30
16
17
17
5
SANY

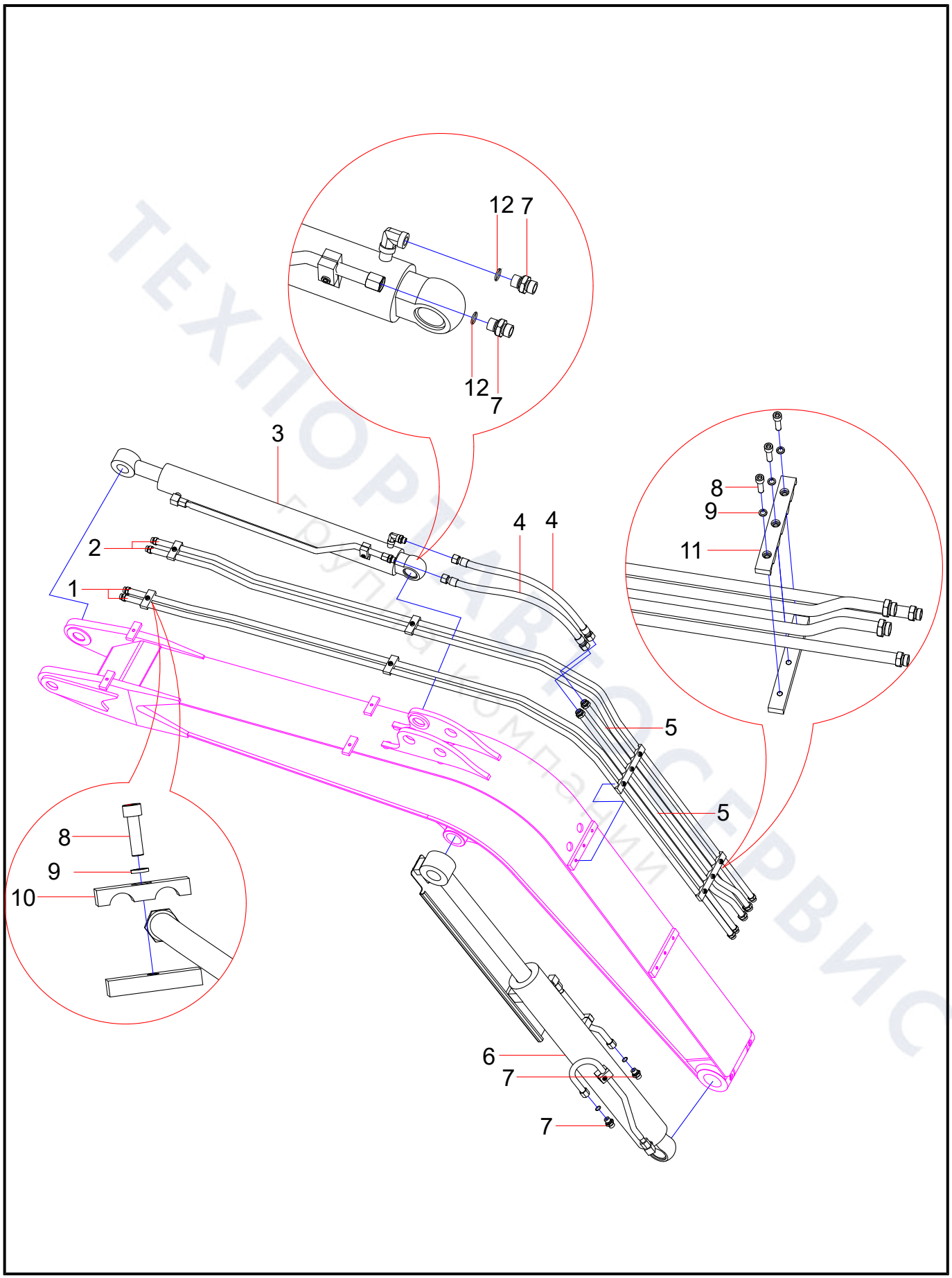

ТЕХПОРТСЕРВИС
Группа компаний

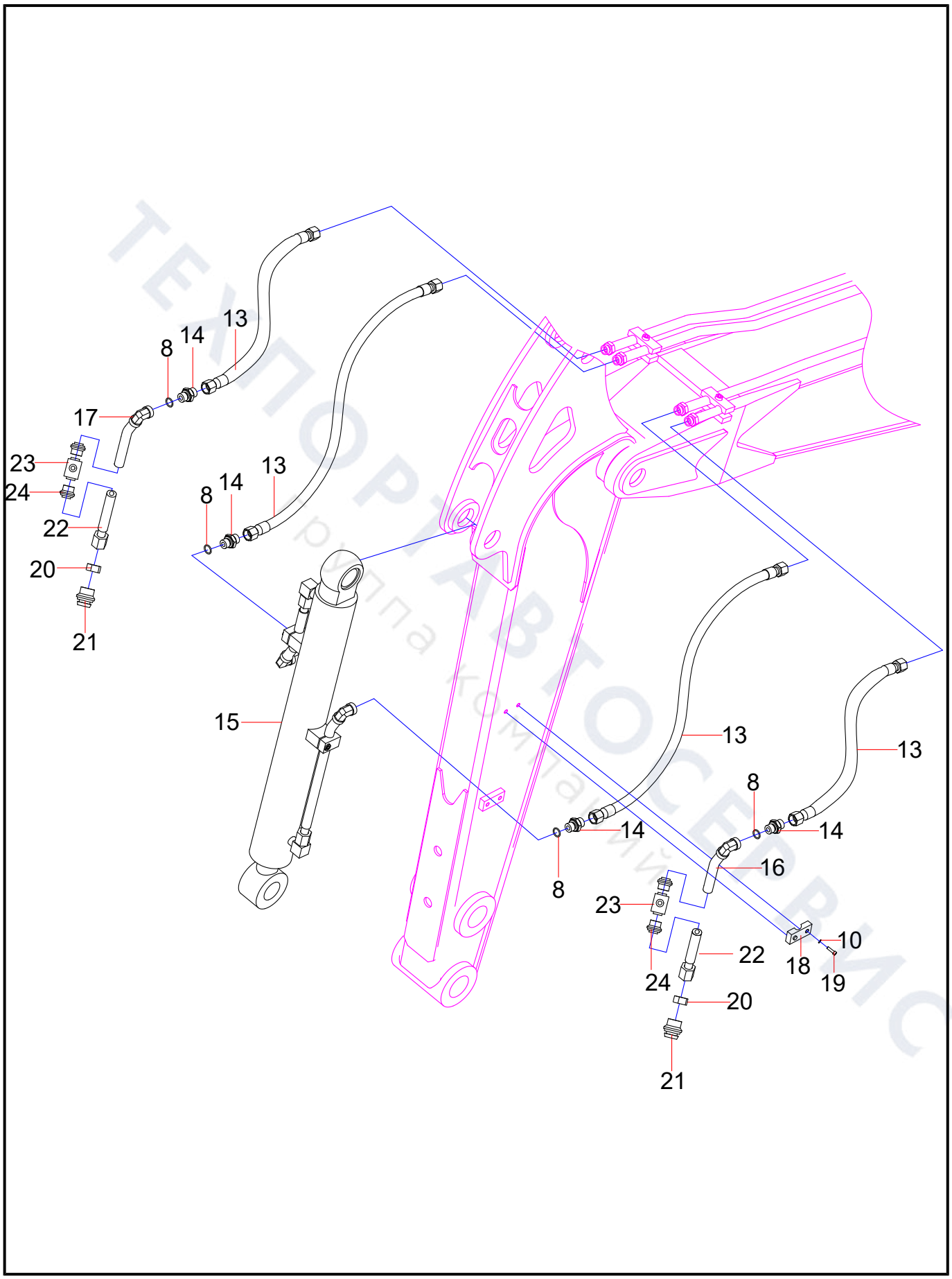
13
14
8
17
23
24
22
20
21
13
14
8
15
13
13
8
14
14
16
8
23
22
10
18
19
24
20
21

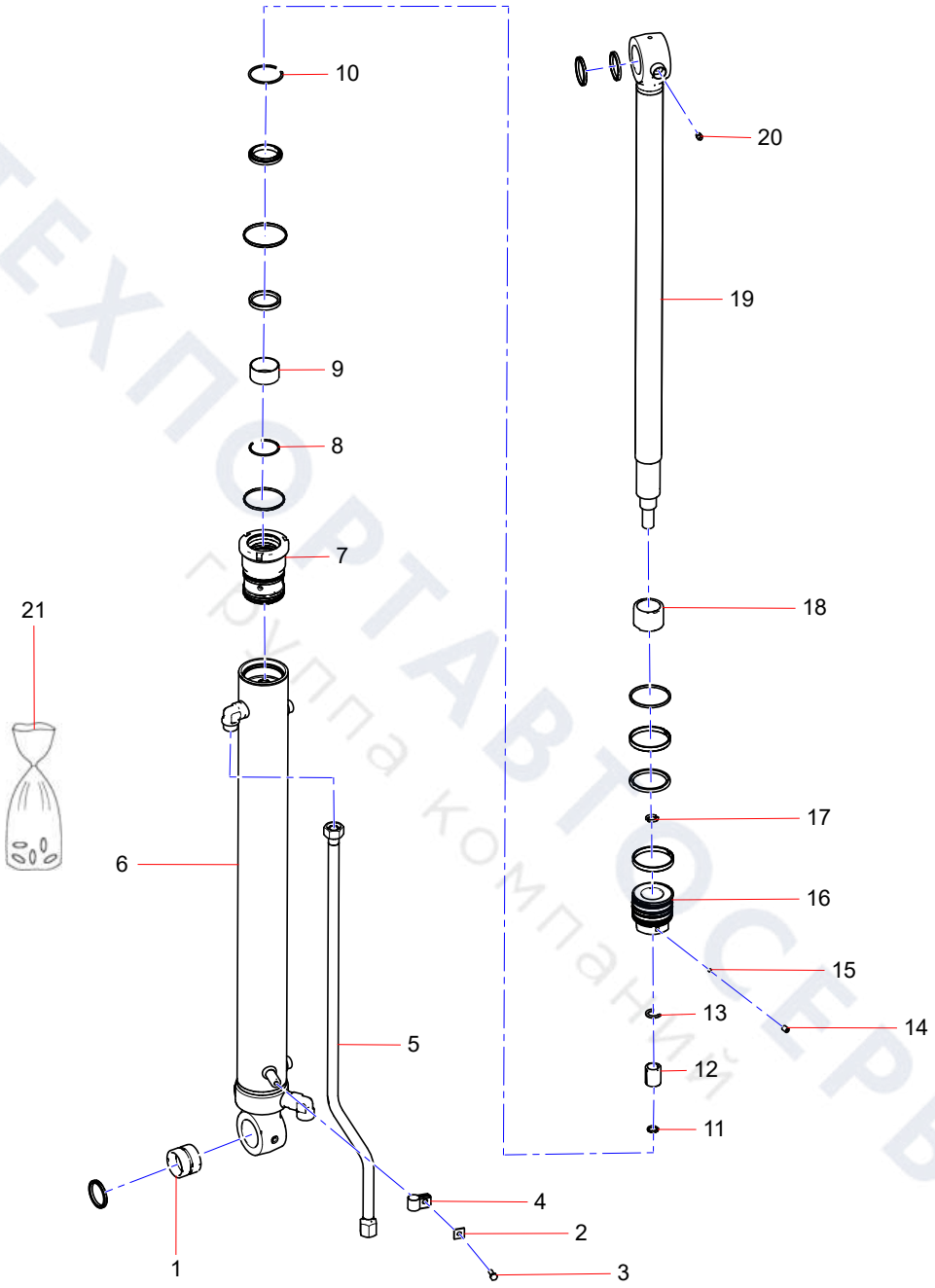

ТЕХПОРТАВТОСЕРВИС
группа компаний

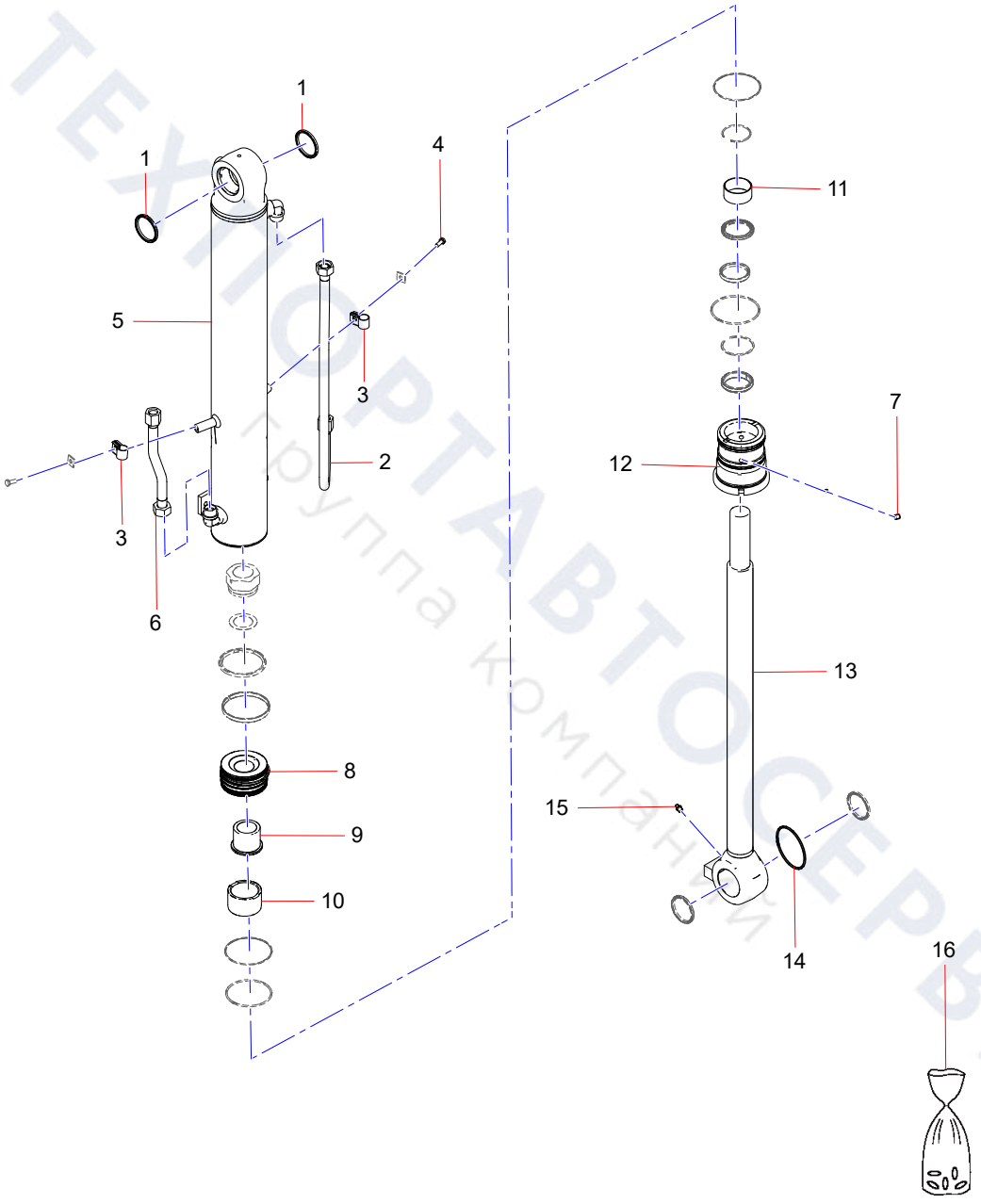

ТЕХНОРТАВТОСЕРВИС
Группа компаний

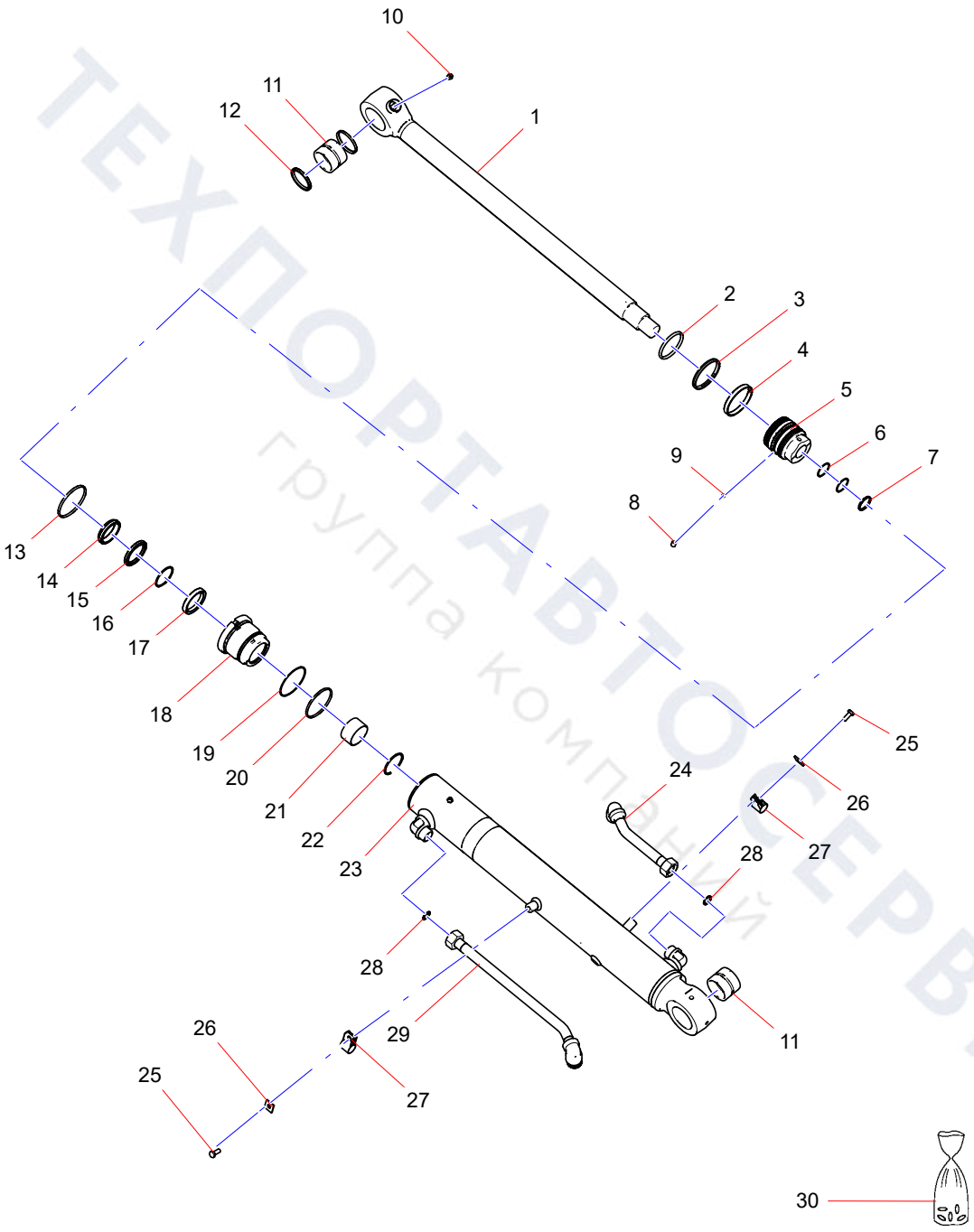

ТЕХПОРТАВТОСЕРВИС
группа компаний

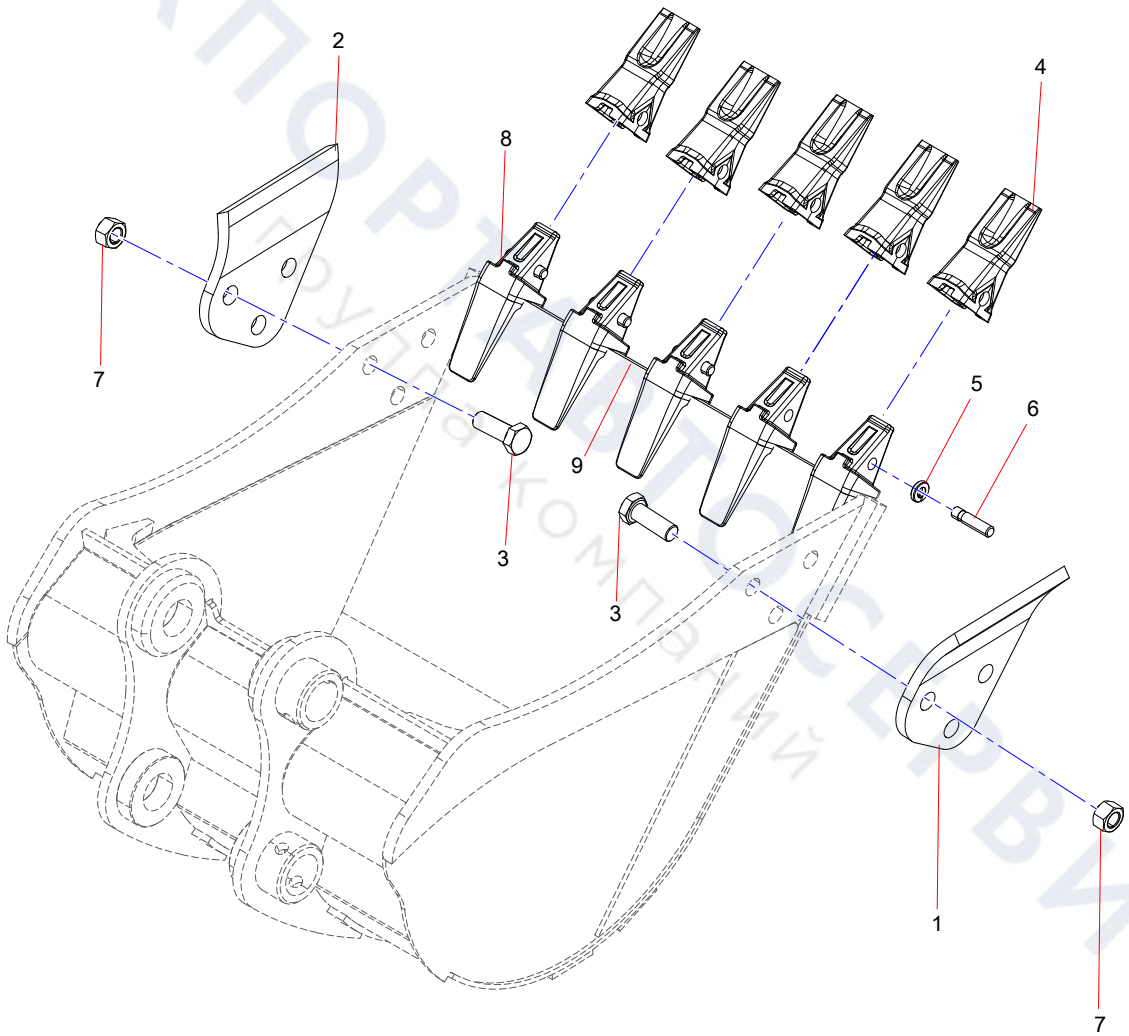

ТЕХПОРТСЕРВИС
Группа компаний

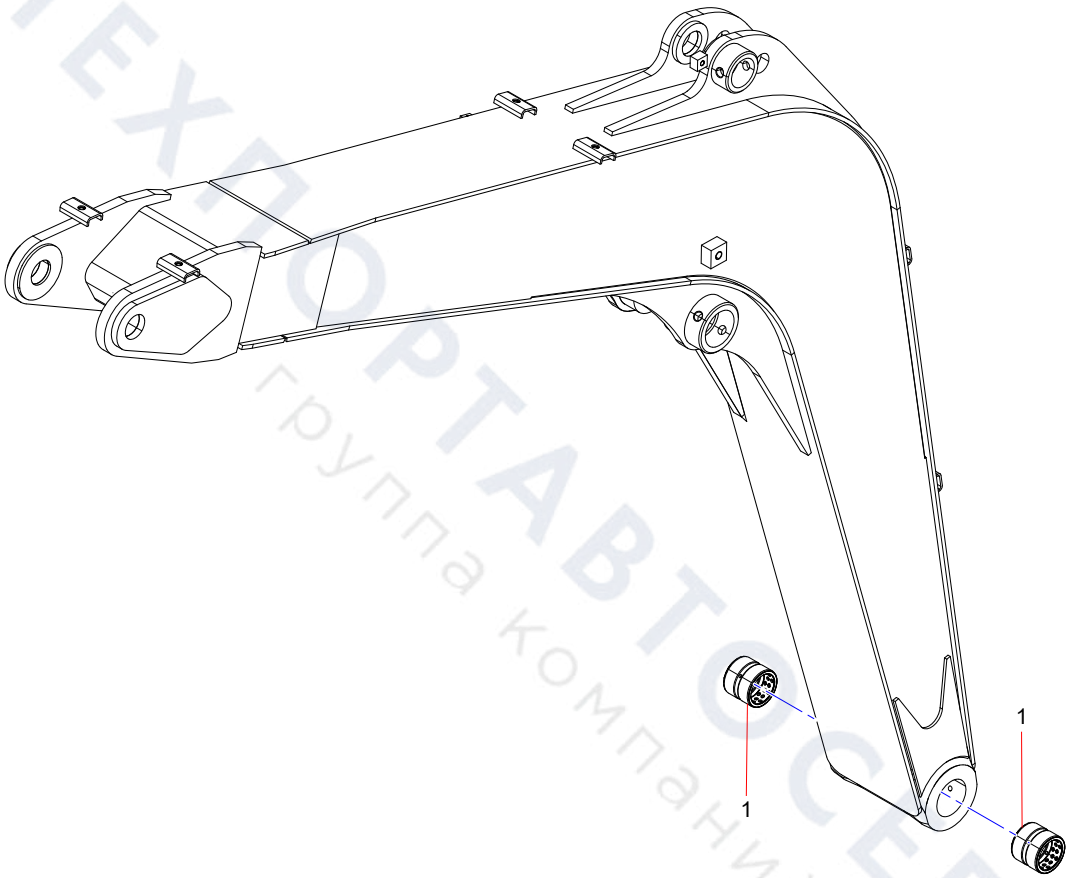

ТЕХПОРТАВТОСЕРВИС
группа компаний

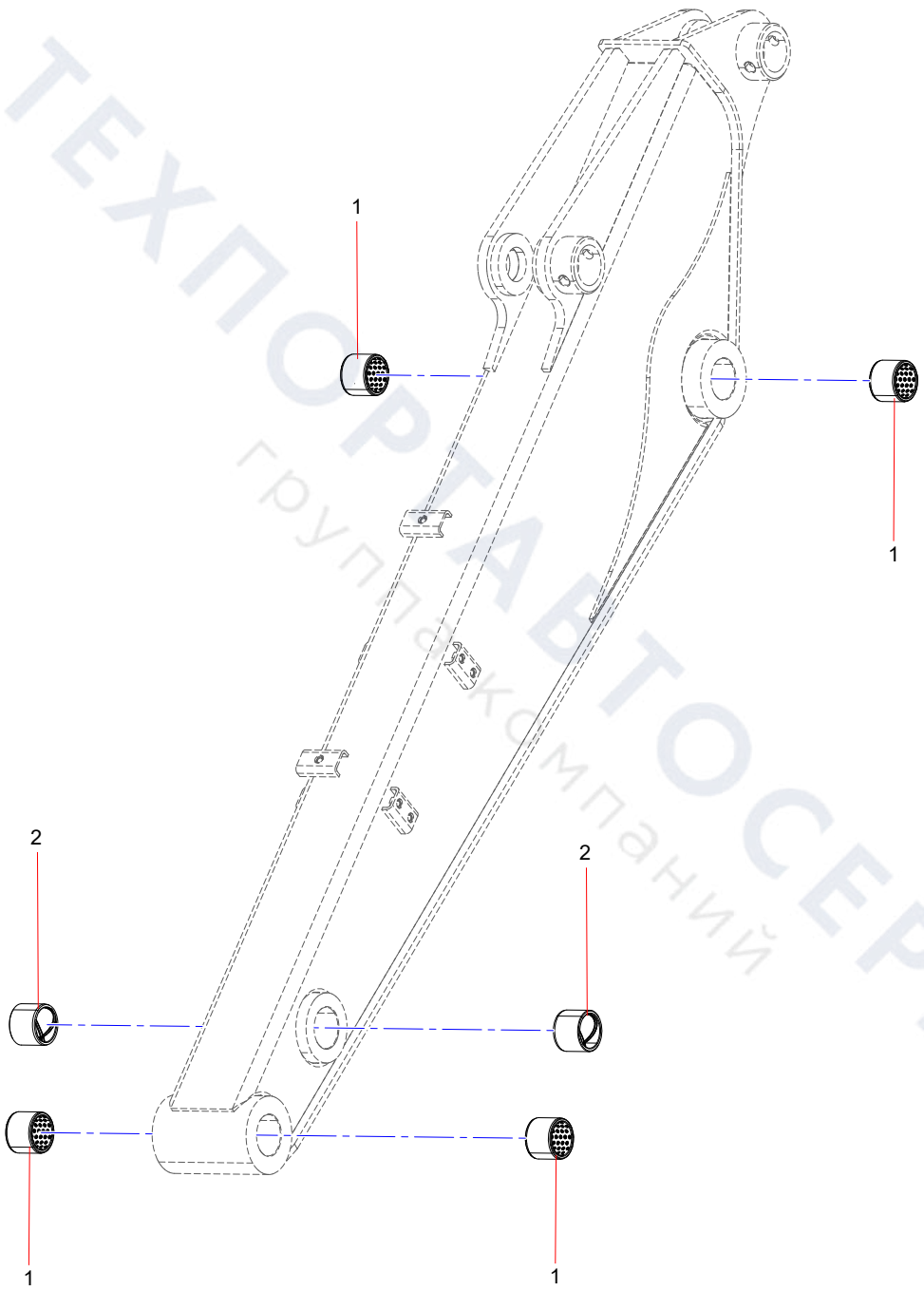

ТЕХПОРТАВТОСЕРВИС
группакомпаний

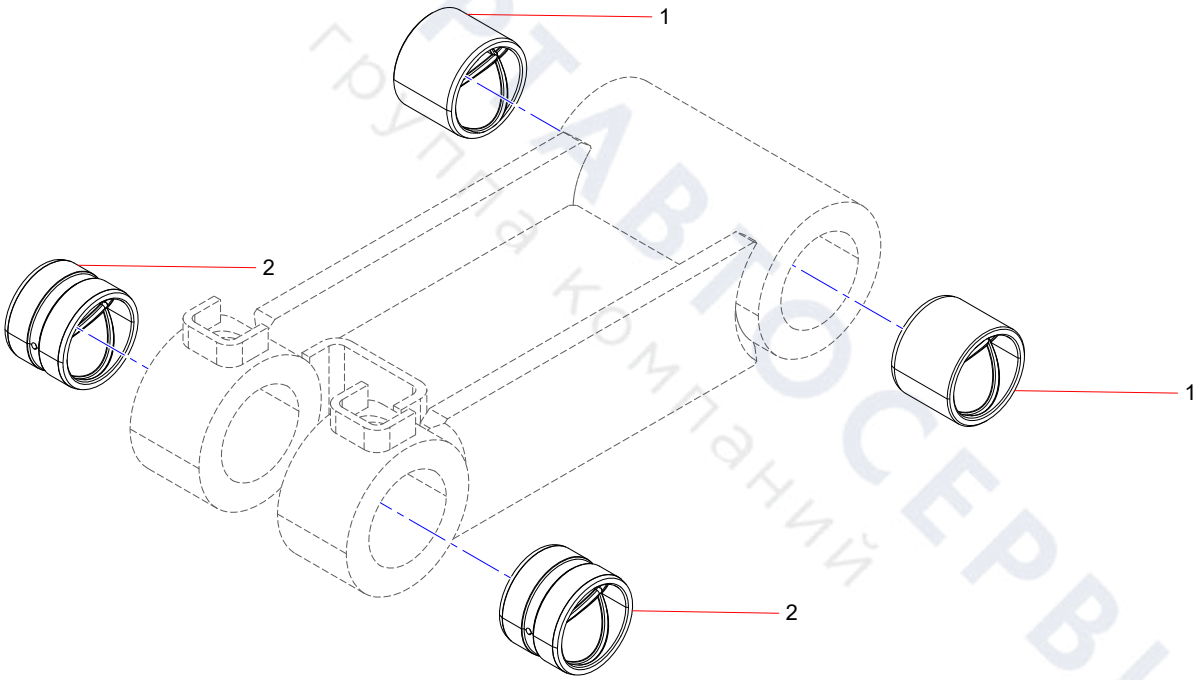

ТЕХПОРТАВТОСЕРВИС
группа компаний

车身电器分装视图

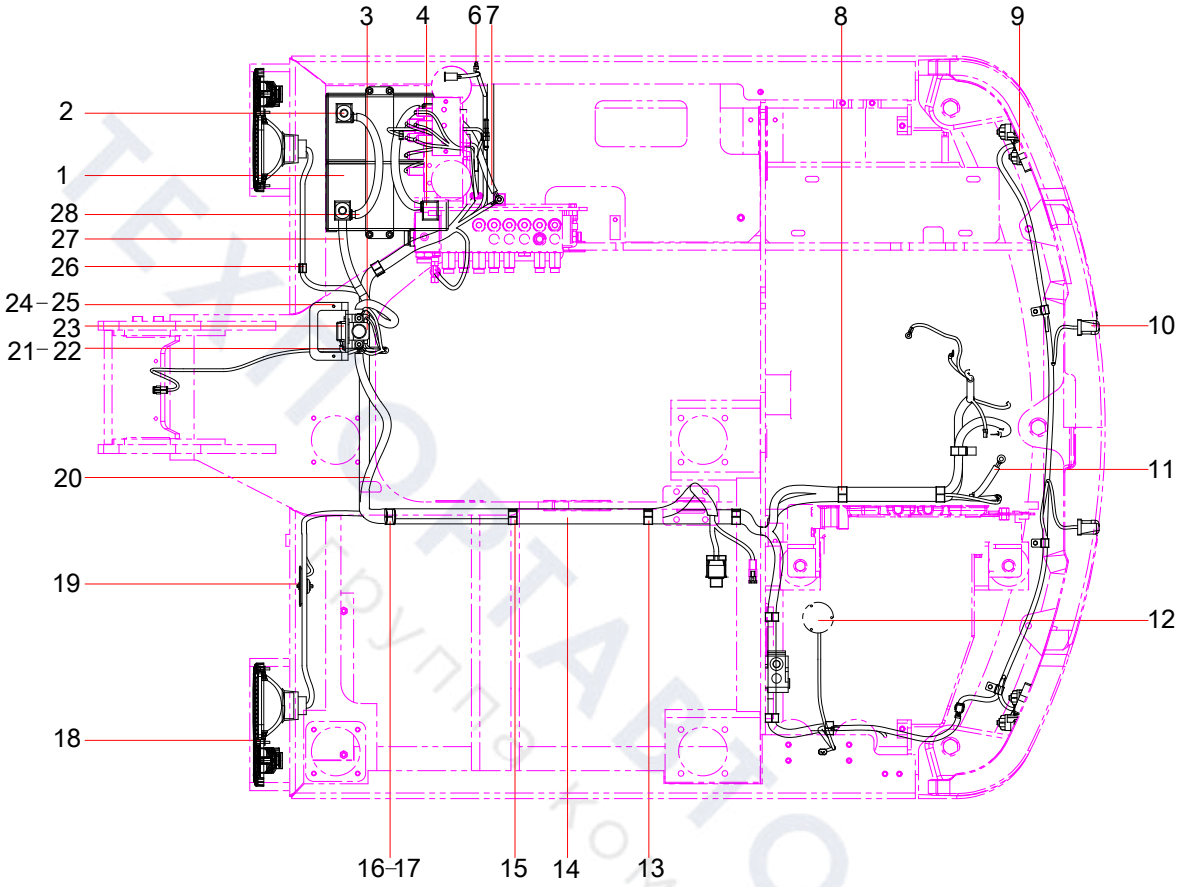

发动机线束走向图

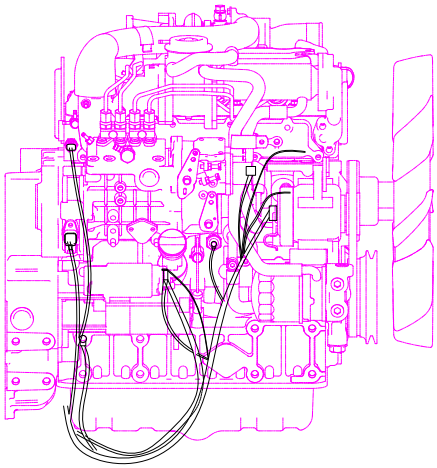

工作装置视图

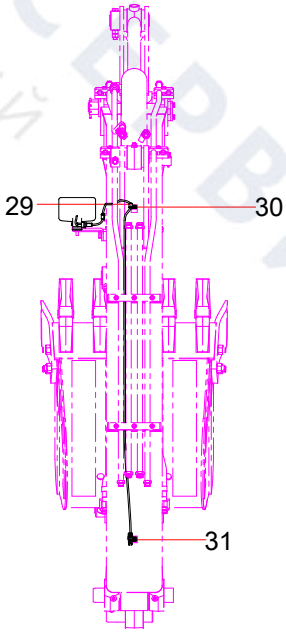

ТЕХНОРТА СЕРВИС
группа компаний

驾驶室侧视图

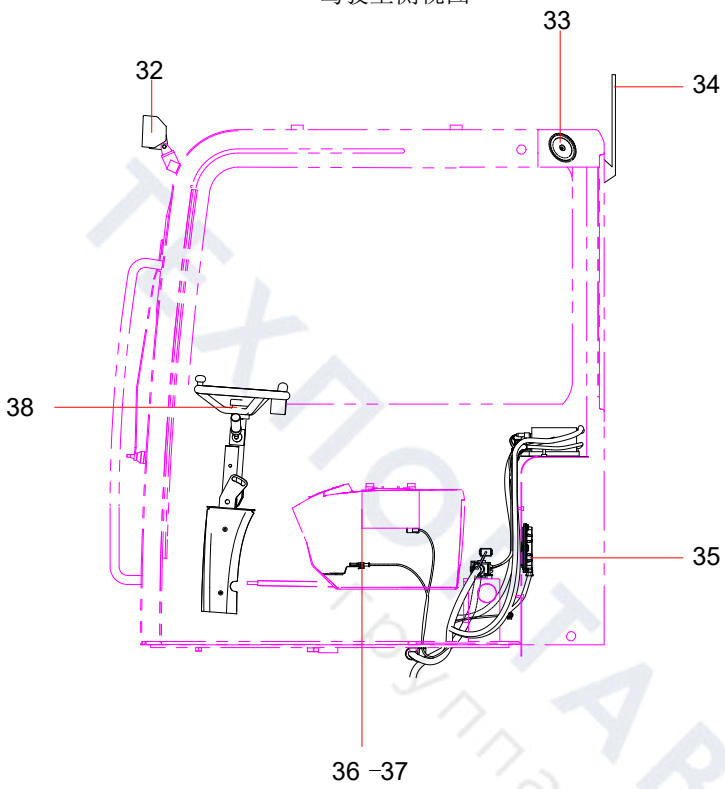

右扶手箱封装视图

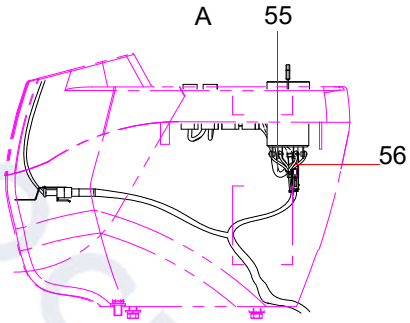

驾驶室内封装视图

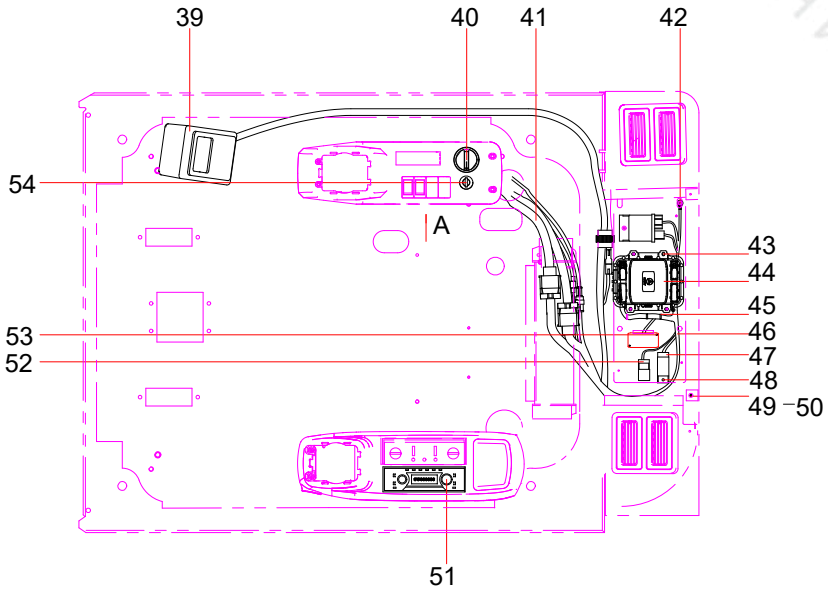

ТЕХПОСТАВТОСЕРВИС
Группа компаний

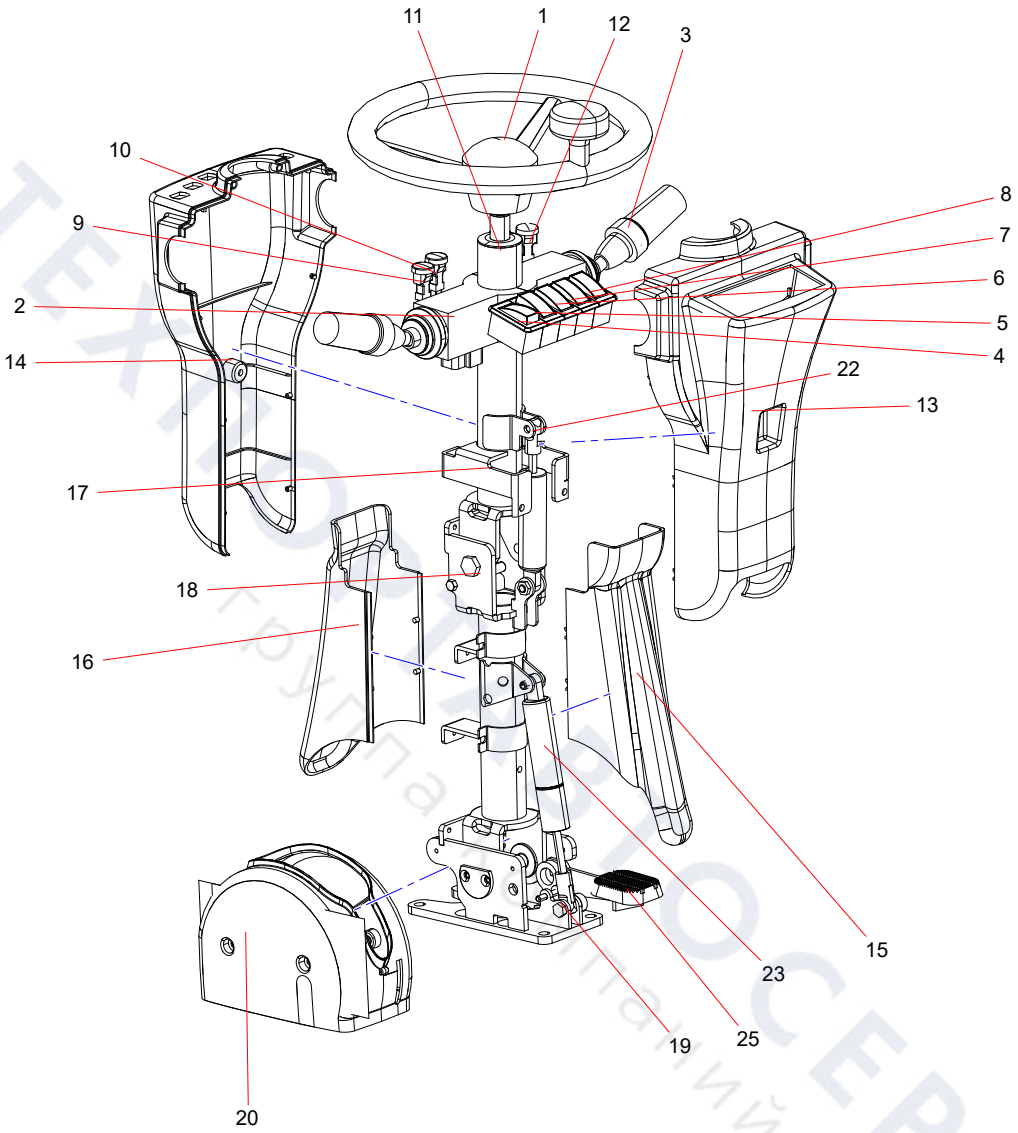

ТЕХНОСЕРВИС
Круглая Компания

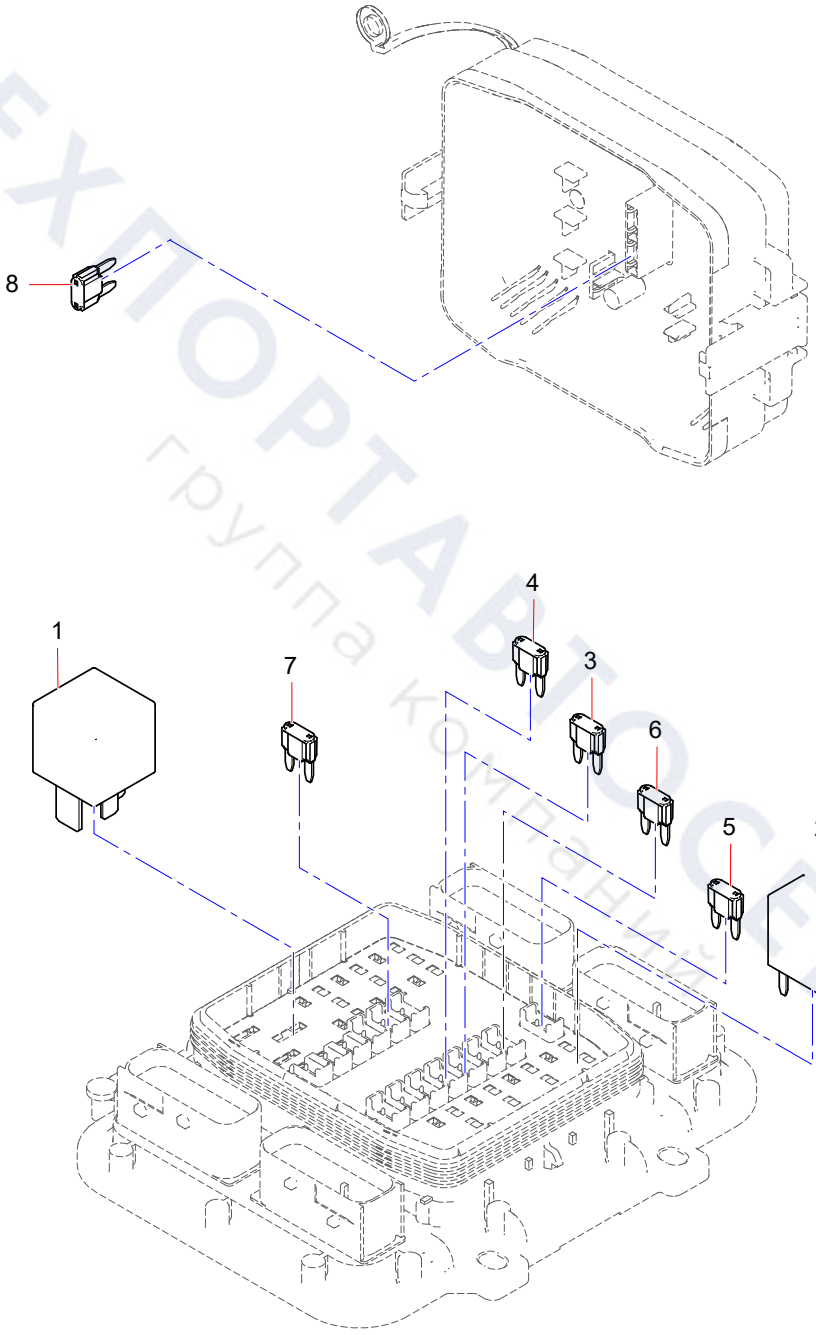

ТЕХПОРТАВТОСЕРВИС
группа компаний

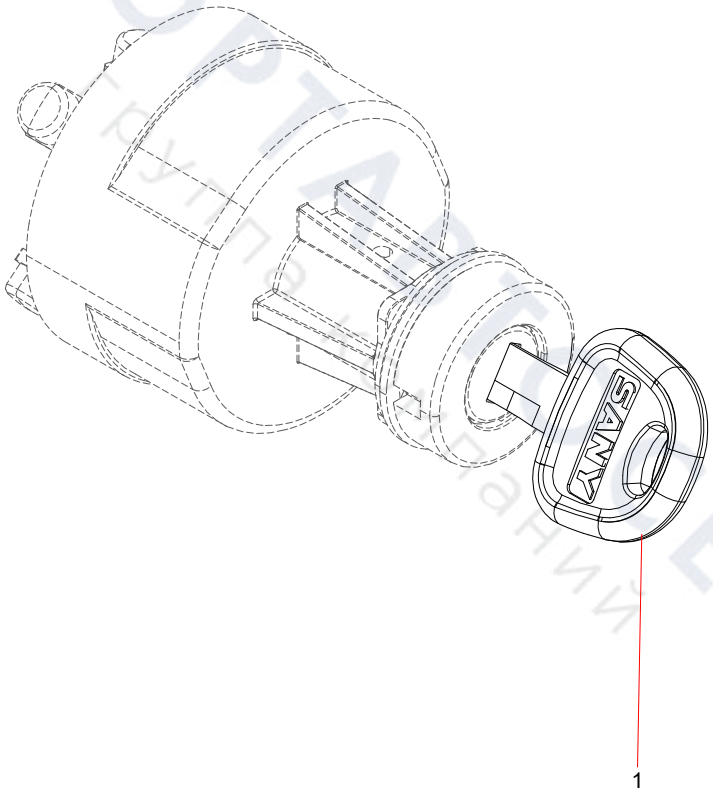

ТЕХПОРТ СЕРВИС
Группа компаний

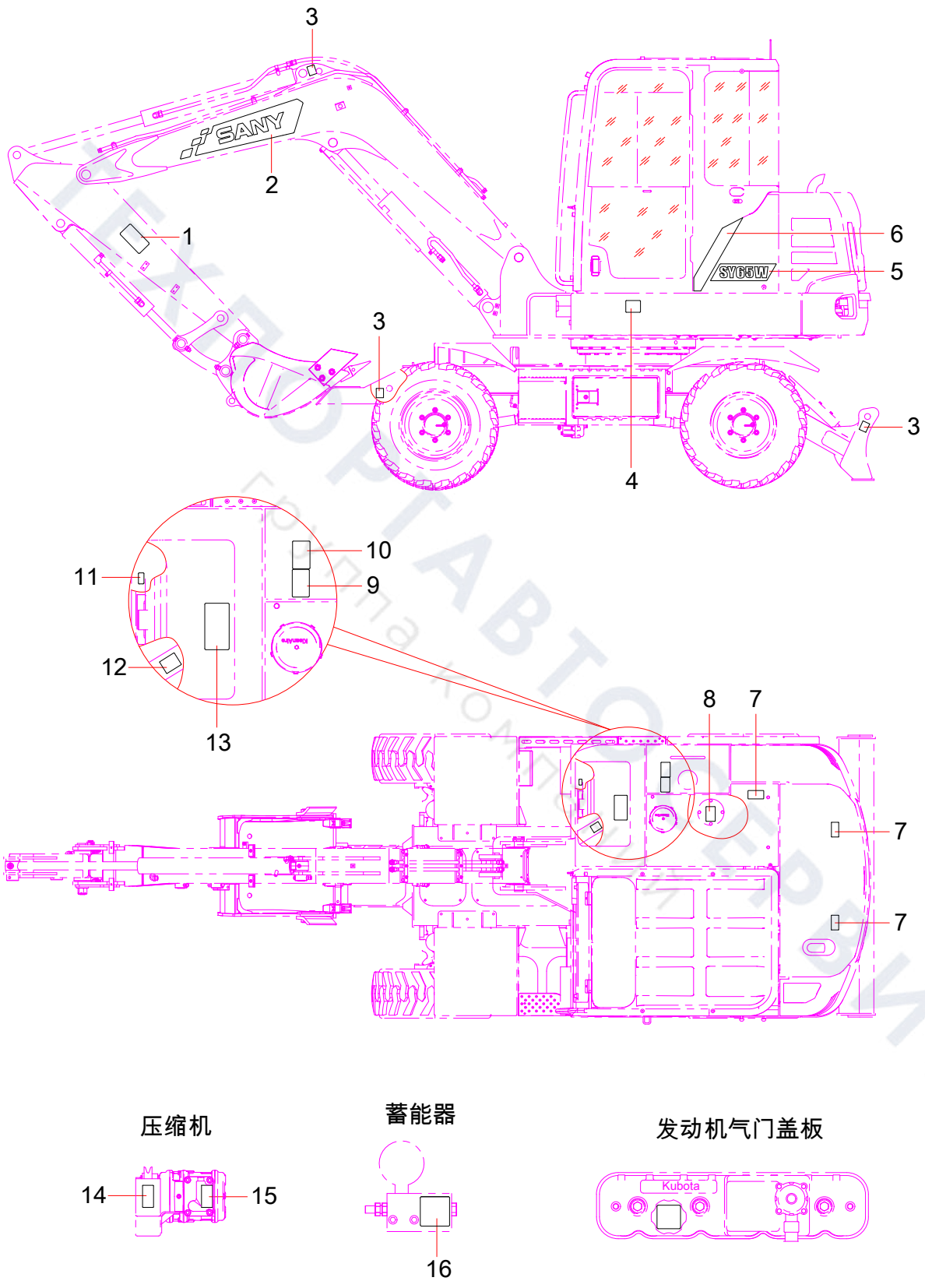
3
SANY
2
1
6
SY65W
5
3
3
4
11
10
9
12
13
8
7
7
7
压缩机
蓄能器
发动机气门盖板
14
15
16
Kubota

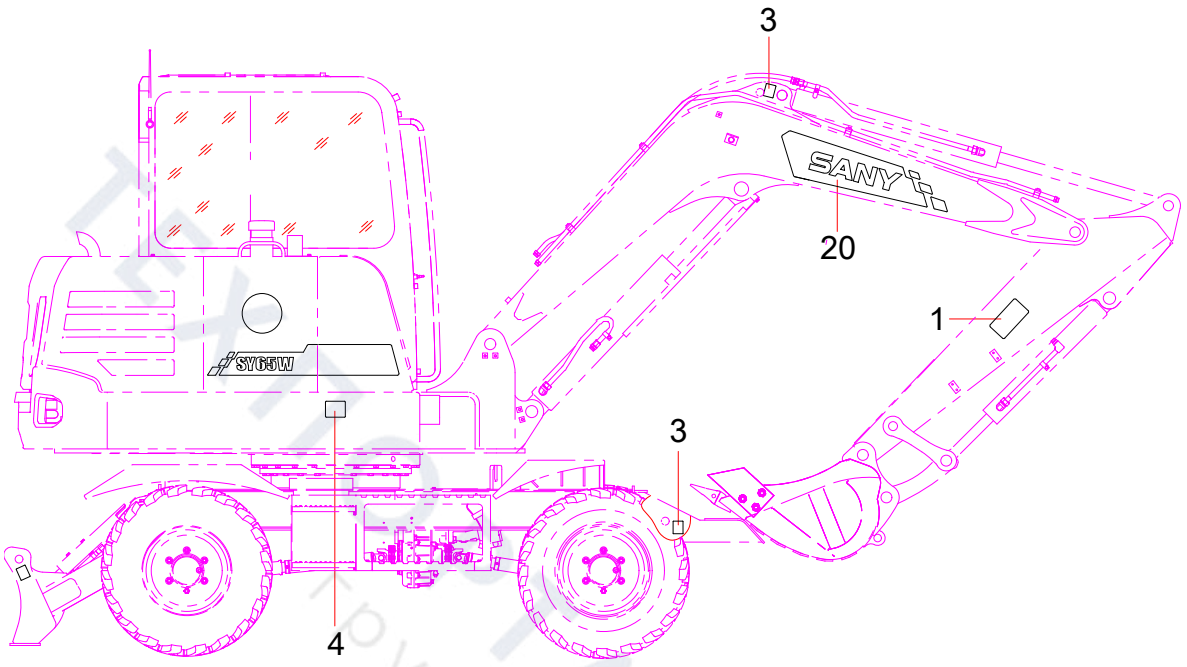

向上打开的前机罩盖

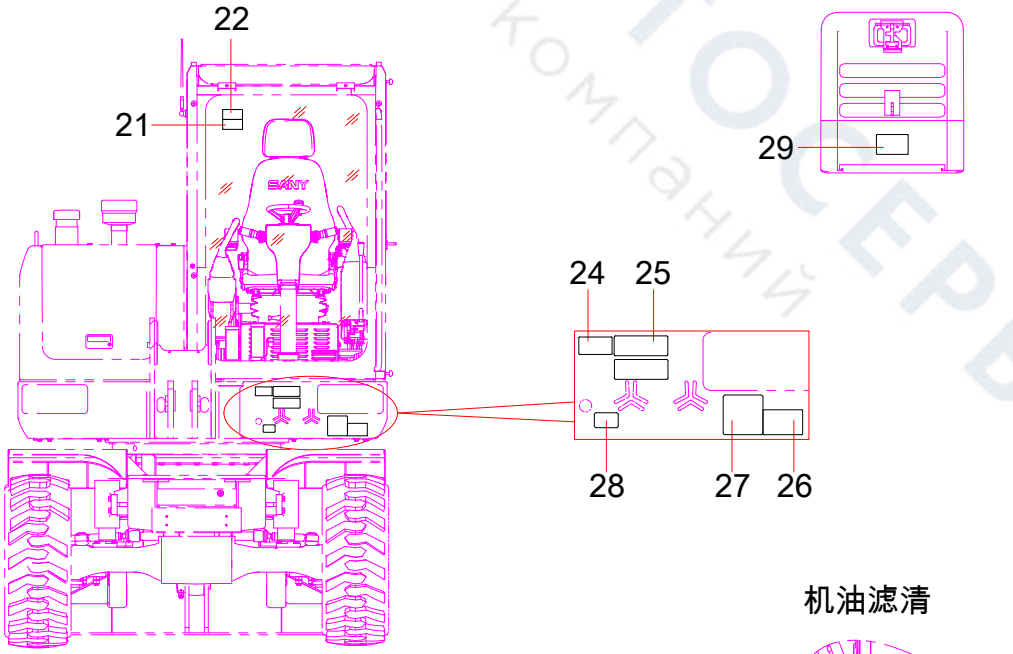

机油滤清

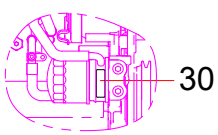

ТЕХНОСТАВТОСЕРВИС
Группа компаний

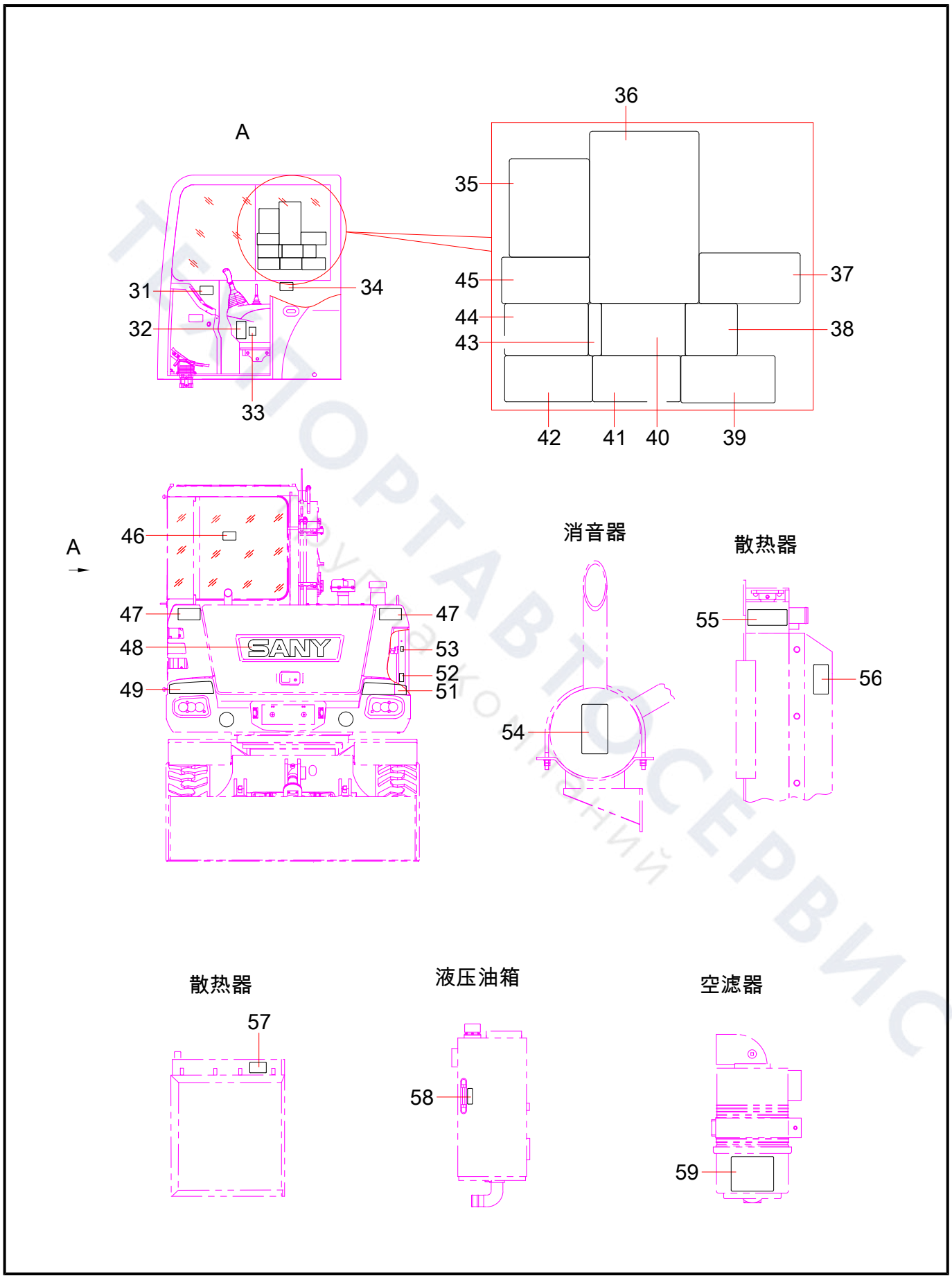

ТЕХПОРТАВТОСЕРВИС
Руководство по ремонту

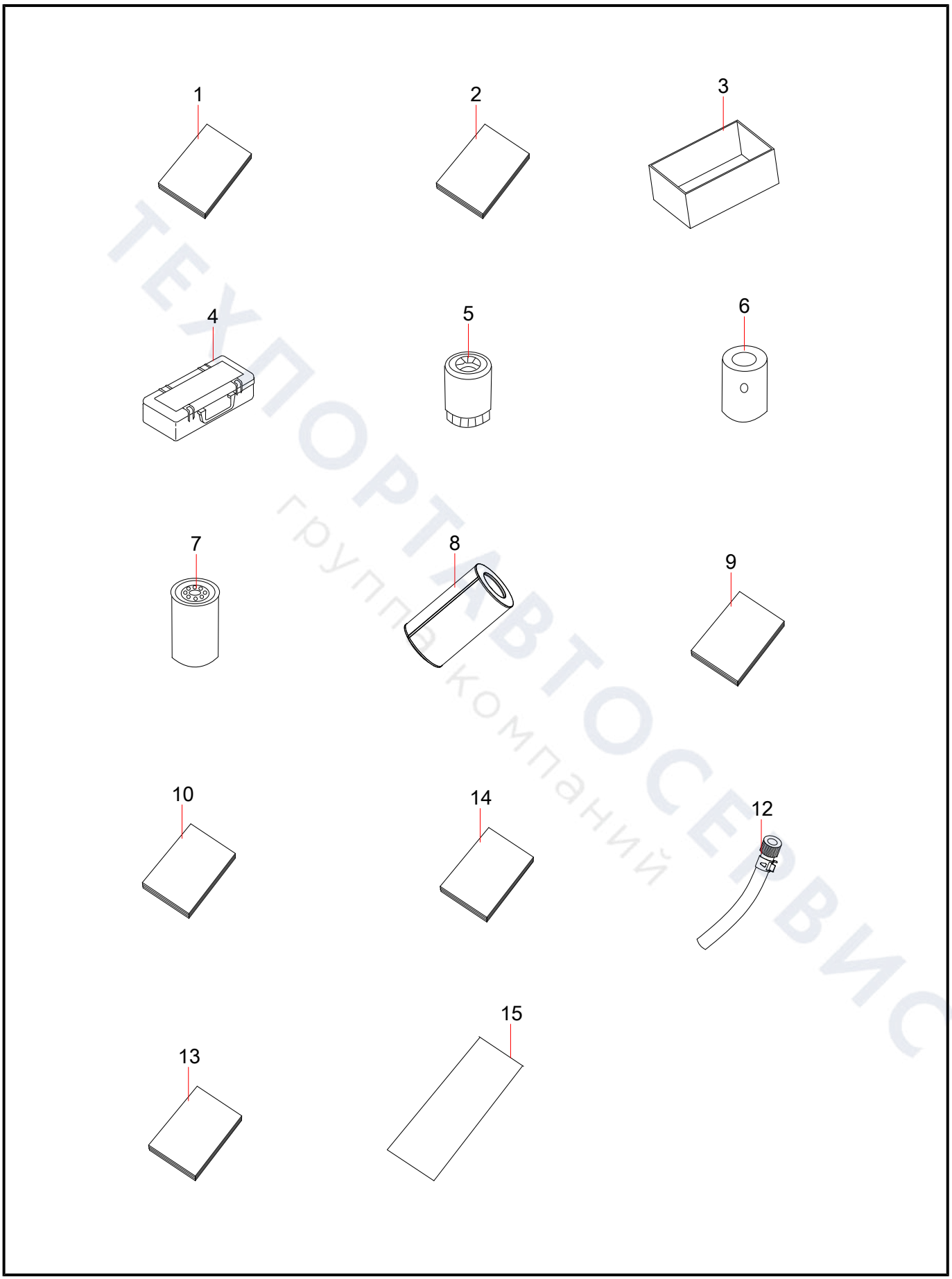

ТЕХПОРТАВТОСЕРВИС
группа компаний

SANY®

ГК Техпортавтосервис

8 800 755 45 55 | sanynw.ru

ТЕХПОРТАВТОСЕРВИС
группа компаний