SANY

КОМПАКТНЫЙ КОЛЕСНЫЙ ЭКСКАВАТОР

SY65W

МОЩНОСТЬ ДВИГАТЕЛЯ
45.4 кВт (61.73 л.с.) при 2400 об/мин

ЭКСПЛУАТАЦИОННАЯ МАССА
5920 кг

ДЛИНА СТРЕЛЫ
3000 мм

ДЛИНА РУКОЯТИ
1550 мм

ОБЪЕМ КОВША
0.21 м^3

ОДНОПОТОЧНАЯ ГИДРОЛИНИЯ В СТАНДАРТНОЙ КОМПЛЕКТАЦИИ



БОЛЬШАЯ МОЩНОСТЬ ПРИ ВЫСОКОЙ МАНЕВРЕННОСТИ

ГАБАРИТНЫЕ РАЗМЕРЫ SY65W

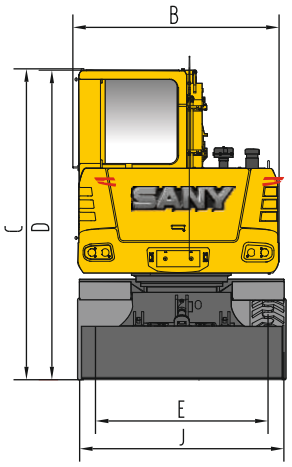

A Габаритная длина	5928 мм
B Габаритная ширина	1978 мм
C Габаритная высота (до верха кабины)	2884 мм
D Габаритная высота	2884 мм
E Ширина колеи	1600 мм
F Колесная база	2100 мм
G Дорожный просвет	290 мм
H Радиус поворота задней части платформы	1658 мм
I Зазор противовеса	990 мм
J Ширина отвала	1920 мм

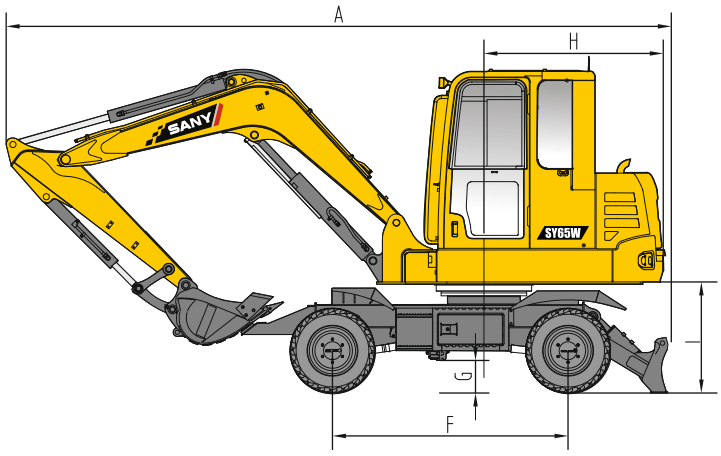

ХАРАКТЕРИСТИКИ SY65W

Скорость передвижения	30 / 10 км/ч
Скорость поворота платформы	9.6 об/мин
Преодолеваемый подъем	58%(30°)
Удельное давление на грунт	296 кPa
Усилие отрыва ковша	45 кН
Усилие резания рукояти	33 кН

РАБОЧИЕ ЗОНЫ SY65W

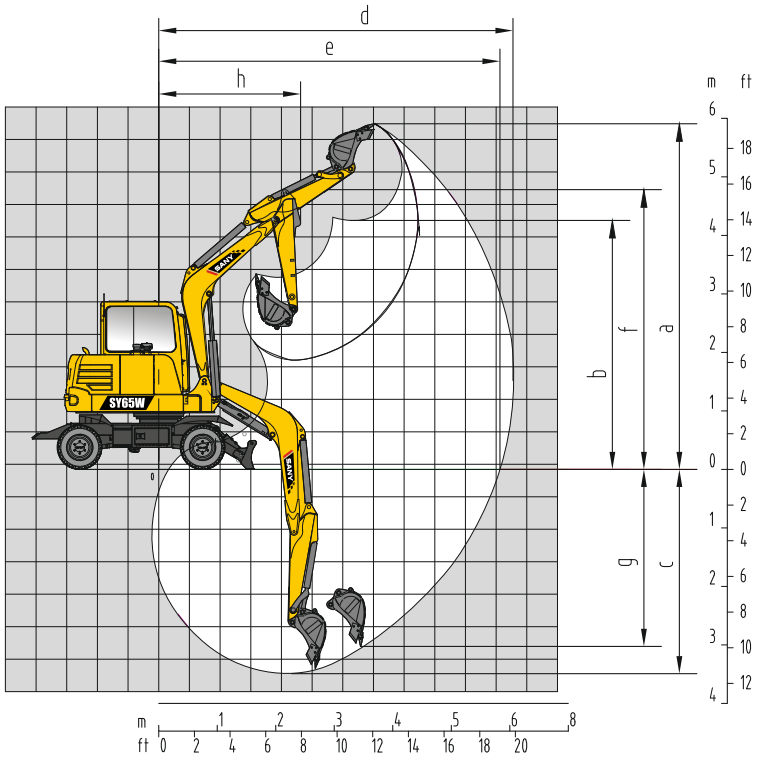

a Максимальная высота копания	5908 мм
b Максимальная высота выгрузки	4255 мм
c Максимальная глубина копания	3490 мм
d Максимальный радиус копания	6055 мм
e Максимальный радиус копания (на уровне)	5831 мм
f Максимальная высота при минимальном радиусе поворота	4780 мм
g Максимальная глубина вертикального копания	3025 мм
h Максимальный радиус поворота	2555 мм

КОМПЛЕКТАЦИИ SY65W

Двигатель	Kubota / V2607-DI
Гидронасос	Rexroth / A10VO71DFLR
Распределитель	Rexroth / 8RS12H1X
Ходовой редуктор	Rexroth / A6VM80HA1
Поворотный редуктор	Nachi / PCR-4B-20A-P-9217A
Цилиндр	SANY
Электронная система	SANY
Модель резины	12-16.5-12PR