Parts Book

SY18C
Hydraulic Excavator

ТЕХПОРТАВТОСЕРВИС
группа компаний

Table of Contents

Group 1 SY18C Hydraulic excavator body.....1-1
14531579 SY18C3Y5W(GB) Hydraulic excavator body 1-2

Group 2 Work Device 2-1
Work Device 2-2
Working Device Line..... 2-10
13010965 Boom Cylinder 2-14
14064297 Arm Cylinder 2-16
13764909 Bucket Cylinder 2-18
12997849 Bucket..... 2-20
SSY004694297 Connecting Rod Assembly 2-22

Group 3 general assembly of cab 3-1
14530129 general assembly of cab 3-2
13772204 Seat Assembly, Driver's Cab 3-6
130903000041A Driver Seat.....3-8
Travel Control Mechanism..... 3-10
60279902 Cab Assembly 3-12
60166748 Rearview Mirror Assembly..... 3-34
61018717 Cab Door Assembly..... 3-36
130901000075B011 Rear Back Lock Buckle Assembly..... 3-38
60248560 Wiper Assembly 3-40
60223376 Armrest Box 3-42
61004019 Armrest Box 3-44
60218598 Ignition Switch 3-48

Group 4 Electrical System.....4-1
Electrical System 4-2
13836439 Cab Harness.....4-4
60218598 Ignition Switch 4-6
13836812 Car Body Harness.....4-8

Group 5 Cab Covering Parts Component.....5-1
14530287 Cab Covering Parts Component.....5-2
14530288 Cab Covering Parts Subassembly 5-6
13004767 Right Cover Assembly..... 5-14
13004787 Rear Hood Component 5-16
13003635 Wind Hook Installation Component..... 5-18
13004387 Rotating Mechanism Assembly 5-20
12995055 battery fixed component..... 5-22

ТЕХНОРТАВТОСЕРВИС
Каталоги компаний

Group 6 Superstructure Assembly 6-1
14530403 Superstructure Assembly 6-2
Counterweight Assembly 6-4
Hydraulic Pilot Pipeline 6-6
60129665 Pilot Valve 6-58
60281974 Pilot Valve 6-62
60242506 Pilot Valve 6-64
60342181 Oil Source Control Valve 6-66
60352306 Pilot Valve 6-68
60247936 Pilot Valve 6-70
152301000023A Proportional Solenoid Valve Group 6-72
Hydraulc Main Pipeline 6-74
60240905 Hydraulic Control Directional Valve 6-108
60267183 Solenoid Valve 6-110
60319138 Hydraulic ydraulic control multi-way valve 6-112
150601080019B002 Oil Inlet Valve Plate Group 6-114
150601080019B004 Arm Valve Plate Group 6-116
150601080019B005 Boom Valve Plate Pack 6-118
150601080019B003 Bucket Valve Plate Assembly 6-120
150601080019B006 Aux Section Assy 6-122
150601080019B007 Deflection Valve Plate Group 6-124
150601080019B008 Slewing Valve Plate Group 6-126
150601080019B009 Left Travel Valve Piece Group 6-128
150601080019B010 Right Travel Valve Plate Group 6-130
150601080019B011 Dozer Blade Valve Plate Group 6-132
13011011 Deflection Cylinder 6-134
60022059 Reducer Assembly 6-136
60185147 Speed Reducer 6-138
60185146 Plunger Motor 6-140
14272735 Oil Tank 6-142
150101060024B Open Type Plunger Pump 6-144
warm air system 6-148
60312888 Air Conditioning Assembly 6-150
Warm Air Heater Assembly 6-152

Group 7 power system 7-1
14525199 power system 7-2
Cooling System 7-4
61031809 Radiator 7-8
Drive and Damping System 7-10
Exhaust System 7-12
Intake System 7-14
60017230 Air filter 7-16
Fuel System 7-18
14293595 Fuel Tank Assembly 7-20

ЭКСКАВАТОСЕРВИС
Компания

Group 8 Coating 8-1
13902060 Coating 8-2

Group 9 Travel Device 9-1
Travel Device 9-2
Undercarriage Hydraulic Pipeline 9-12
60022417 Slewing Joint 9-20
13011010 Dozer Cylinder 9-22
60022060 Reducer Assembly 9-24
60305404 Motor 9-26
60305393 Reducer 9-28
13782527 Telescopic Cylinder 9-30
14544545 Bulldozing Shovel 9-32
60022091 Tension Device 9-34
13559406 Slewing Bearing 9-36

Group 10 Accessories(EU) 10-1
14530406 Accessories(EU) 10-2
14042474 Attached Accessory Tools 10-4

ИНТЕРТАВТОСЕРВИС
Группа компаний

A810201021318 Switch Valve Assembly

Page header with PART NO., and DESCRIPTION

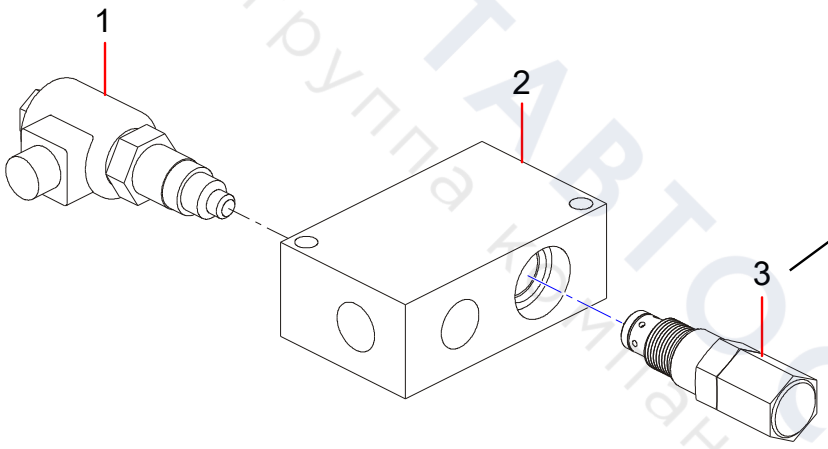

Line-art illustration with callout numbers

Page footer with machine model, chapter title, page number

SY485H

Hydraulic System 3-5

ТЕХПОРТАВТОСЕРВИС
группа компаний

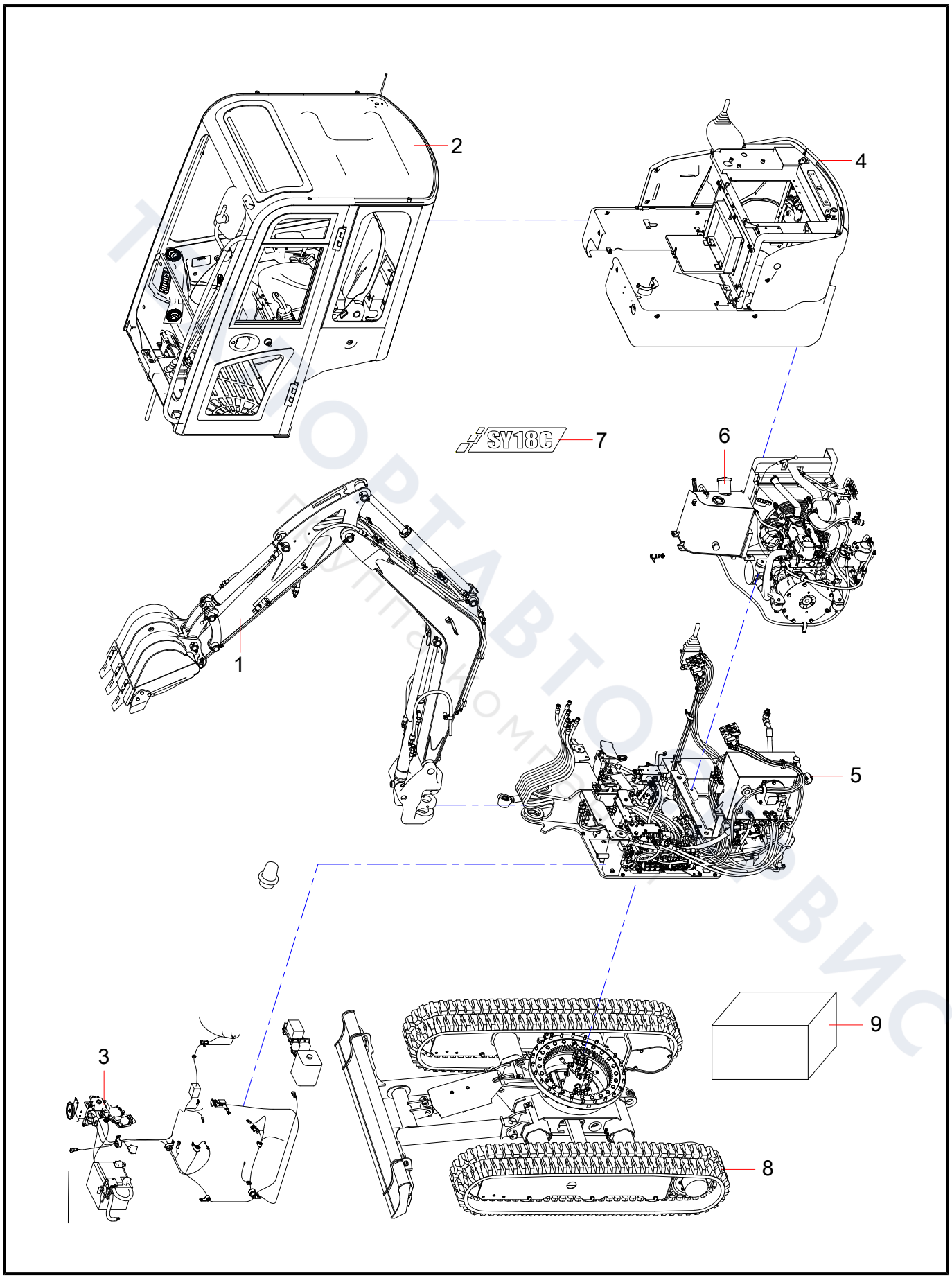
2
4
SY18C
7
6
1
5
3
9
8

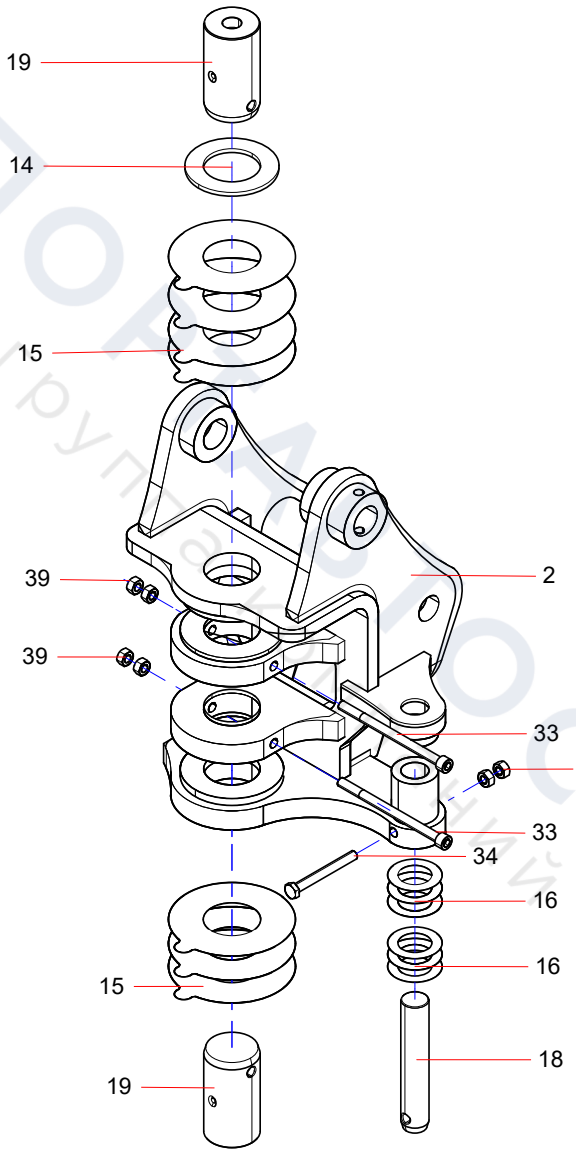

ТЕХПОСТАВРОСЕРВИС
группа компаний

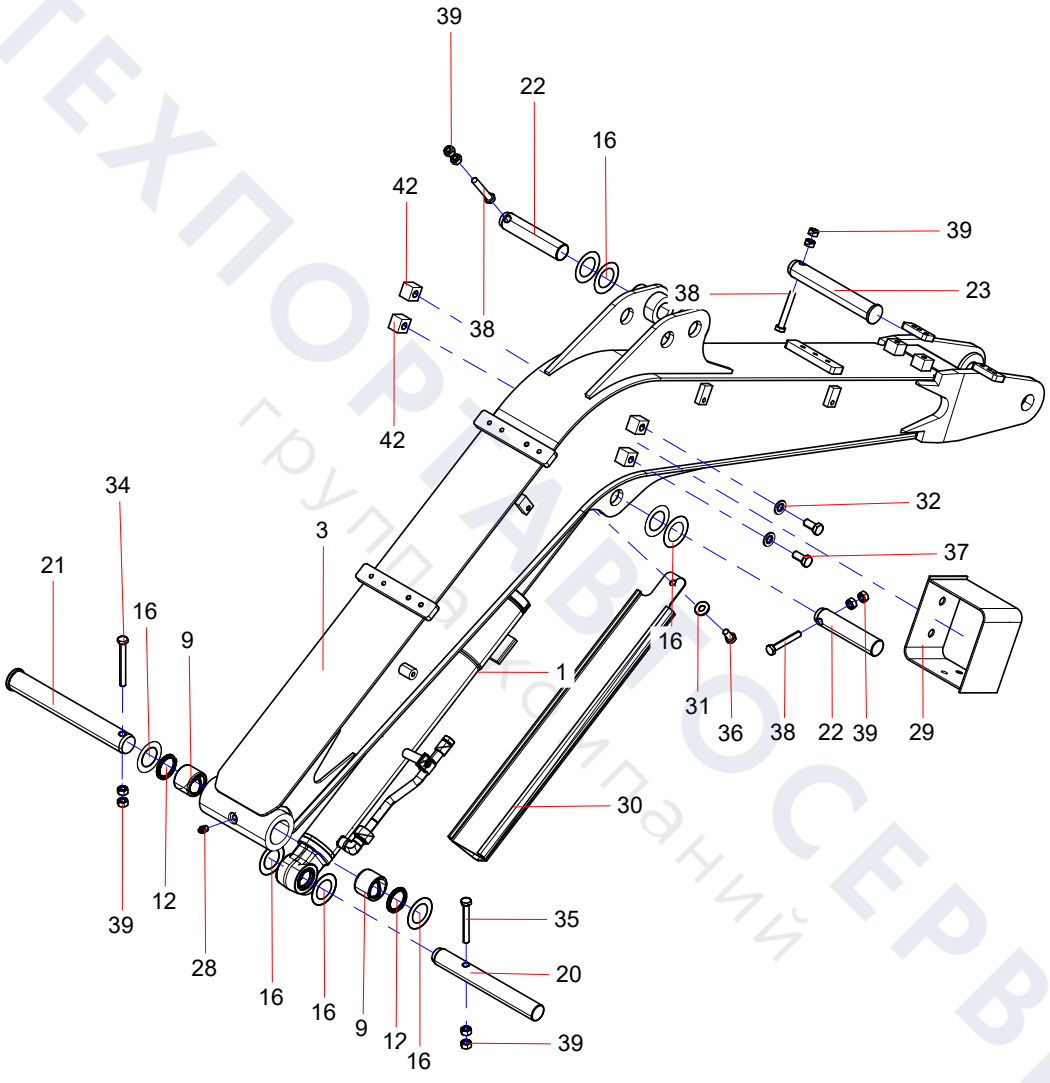

ТЕХПОРТАЛ ОСЕРВИС
группа компаний

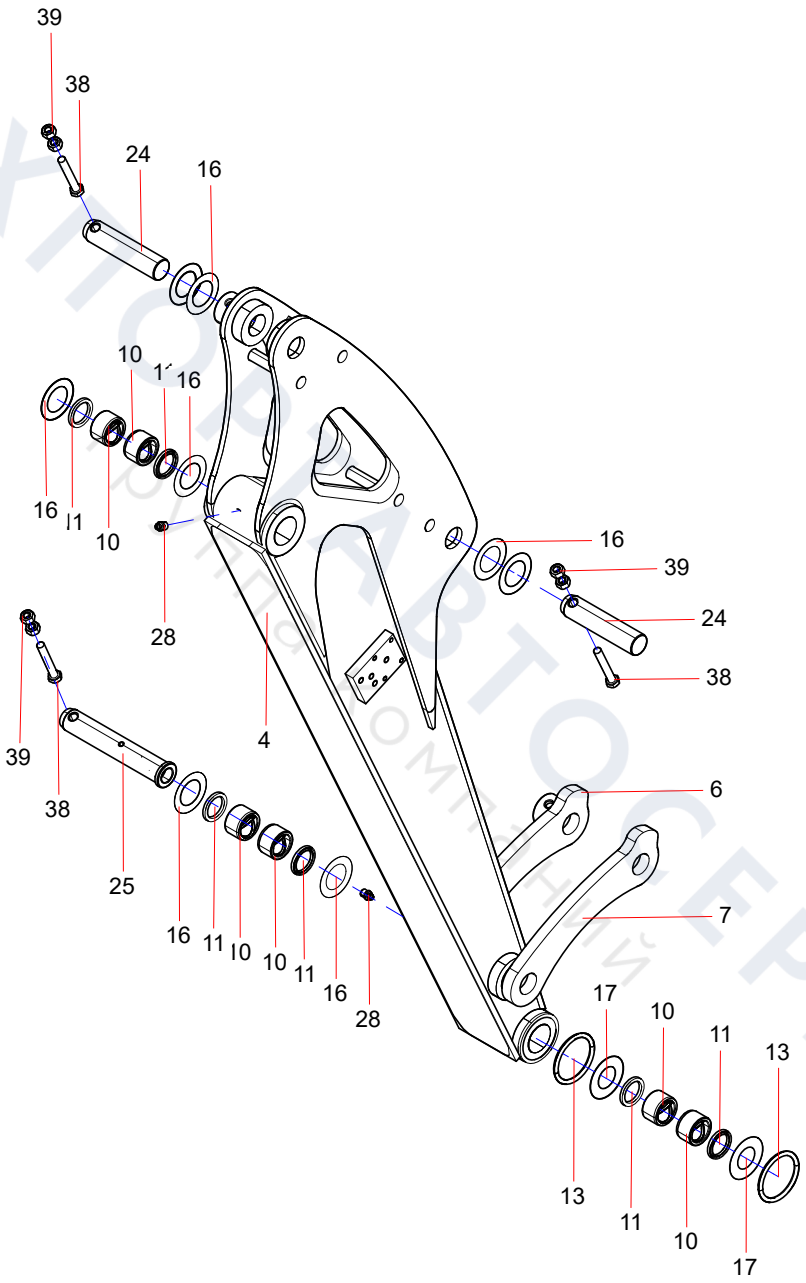
39
38
24
16
10
16
16
11
10
28
4
16
39
24
38
6
7
39
38
25
16
11
10
10
11
16
28
17
10
11
13
13
11
10
17

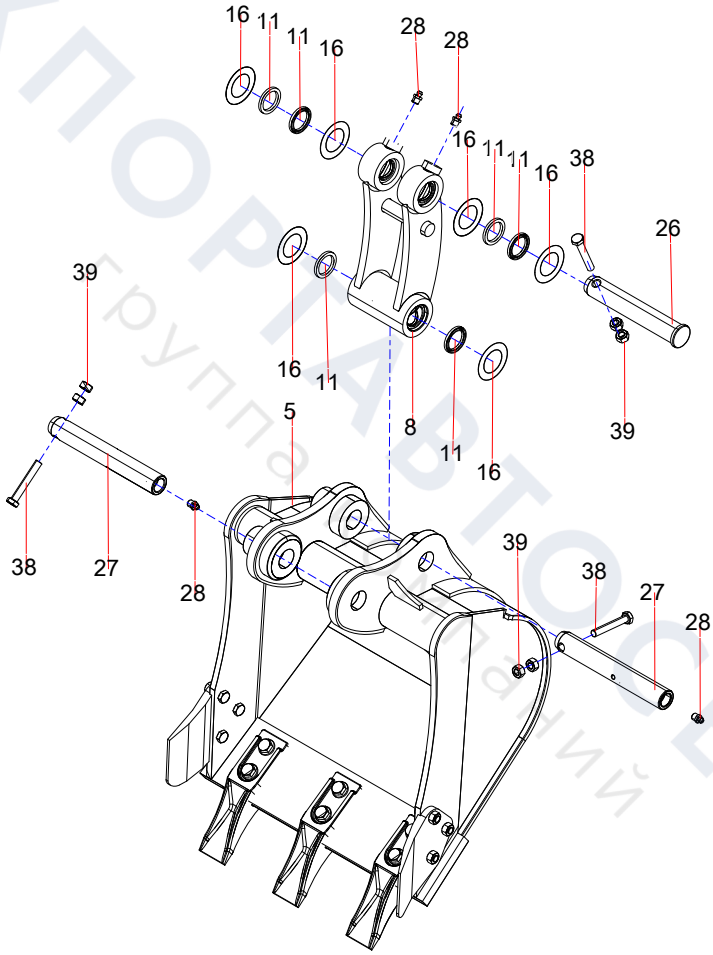

ТЕХПОРТАВТОСЕРВИС
Группа компаний

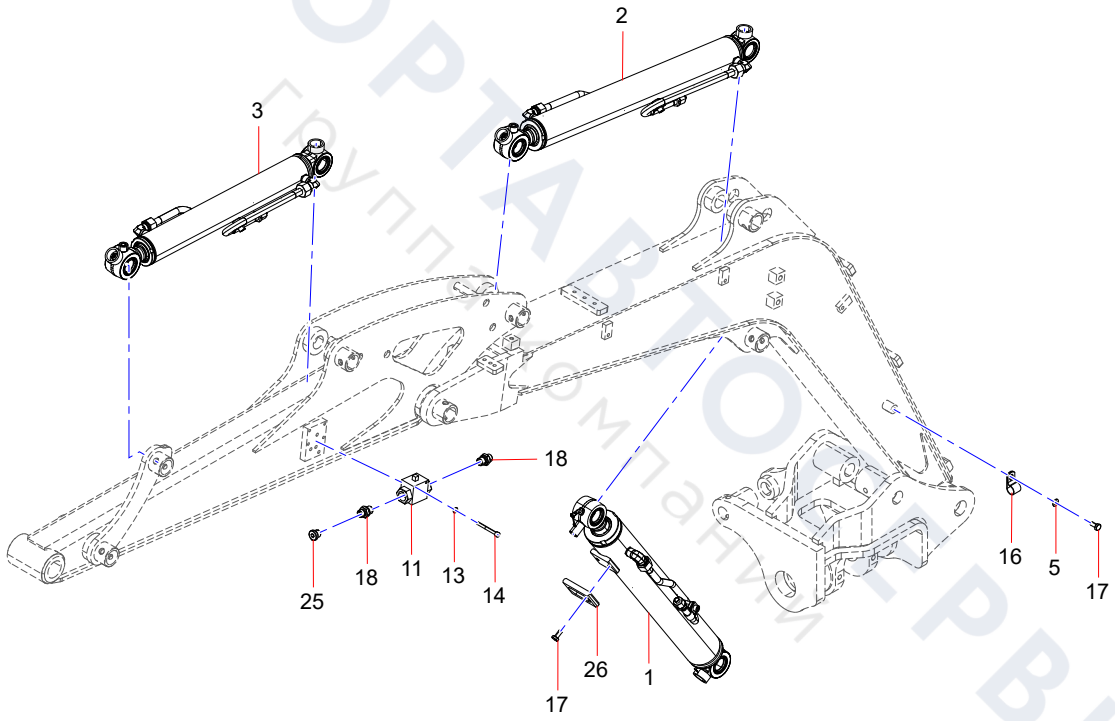

ТЕХПОРТАВТОСЕРВИС
Группа компаний

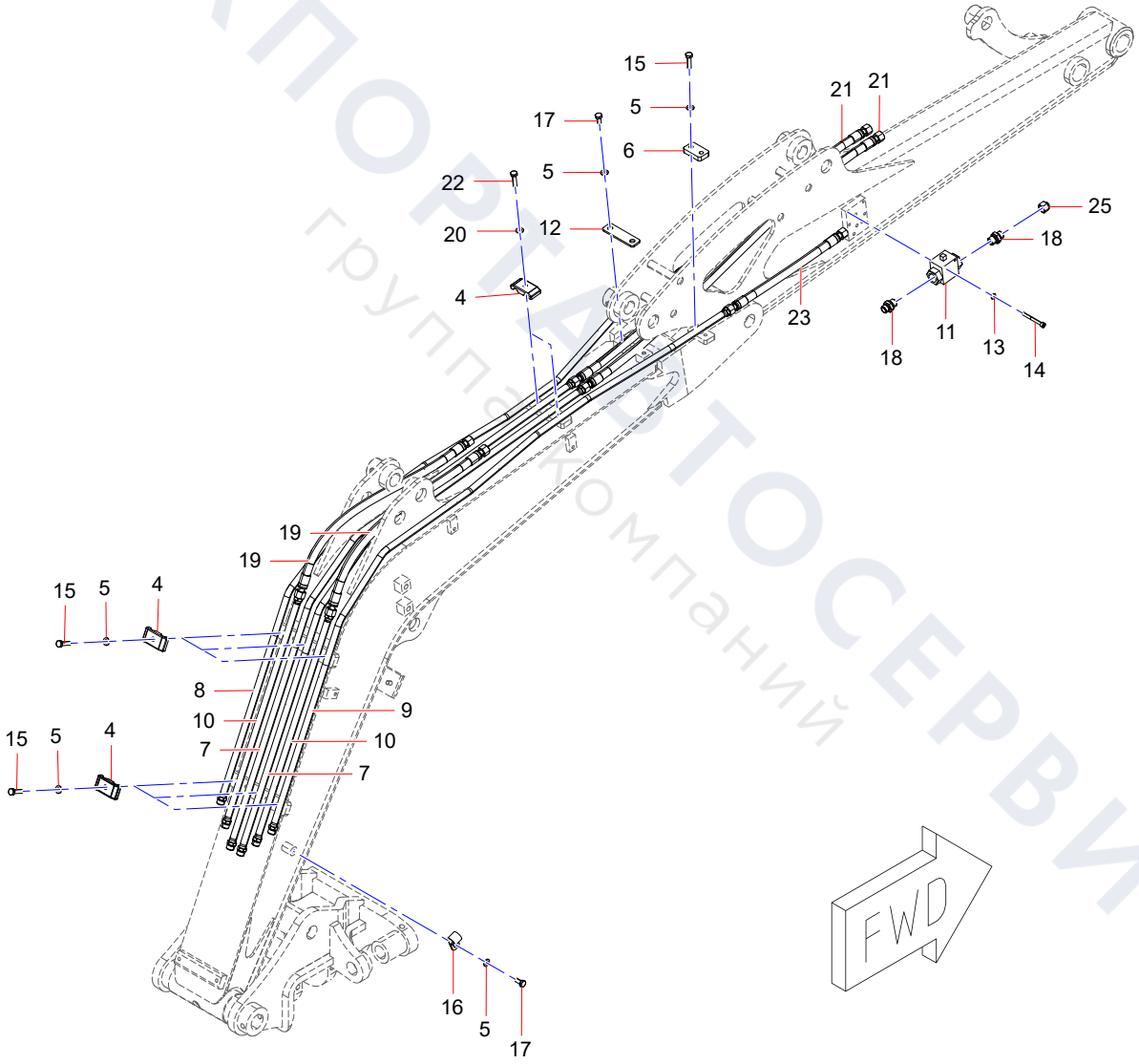

ТЕХПОРТАВТОСЕРВИС
группа компаний

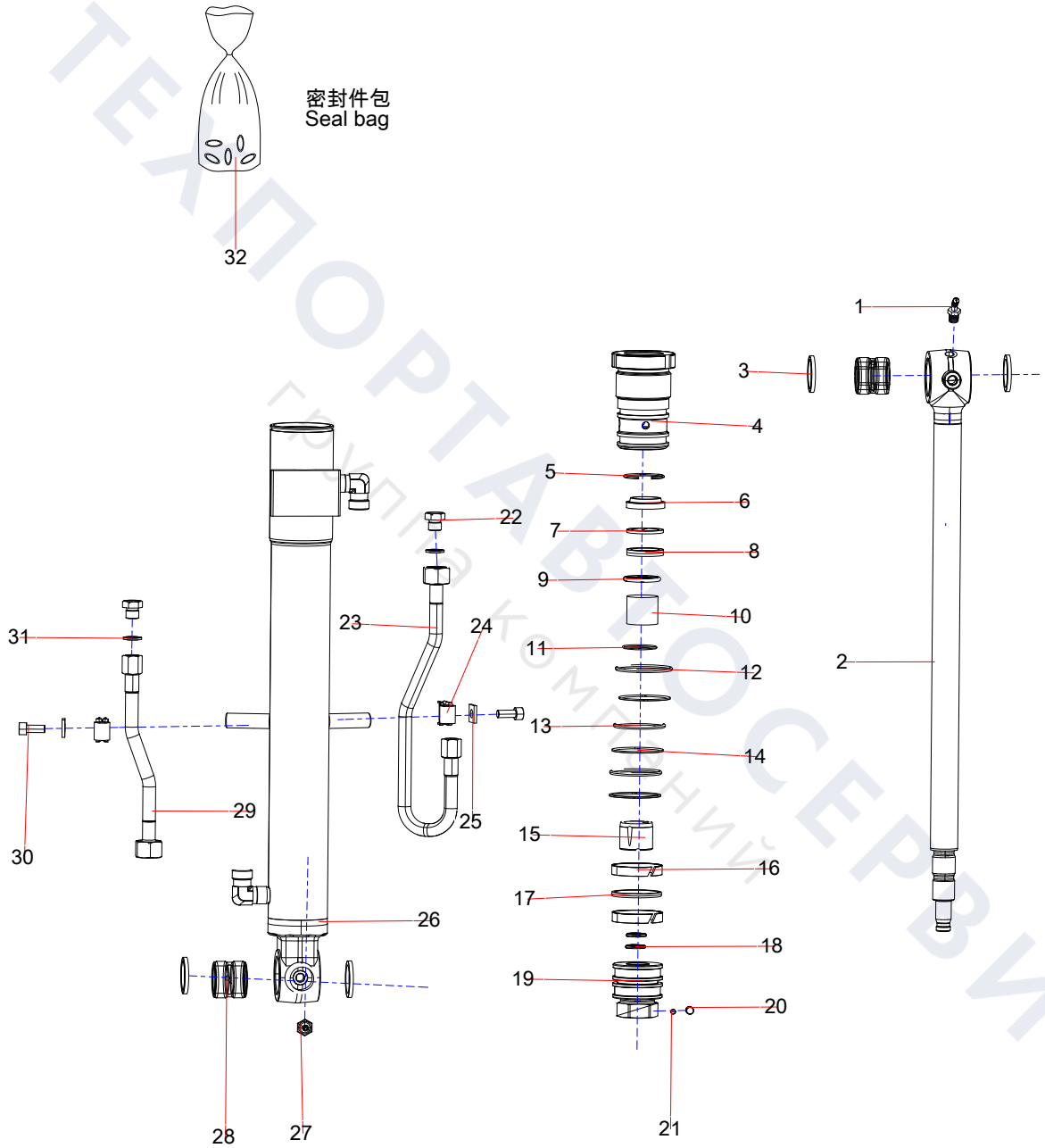

ТЕХПОРТАВТОСЕРВИС
Группа компаний

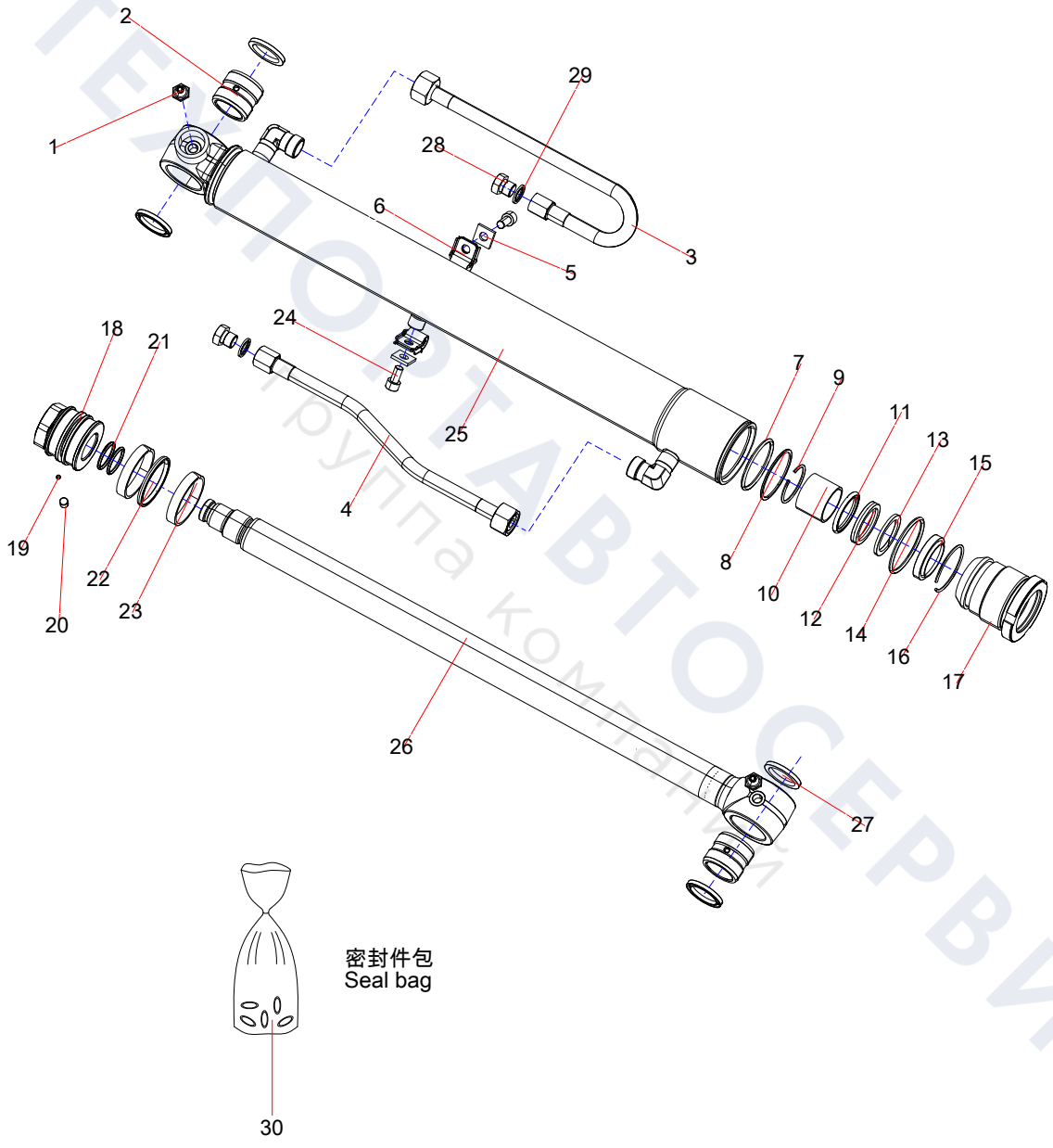

ТЕХНОРТАВТОСЕРВИС
Группа компаний

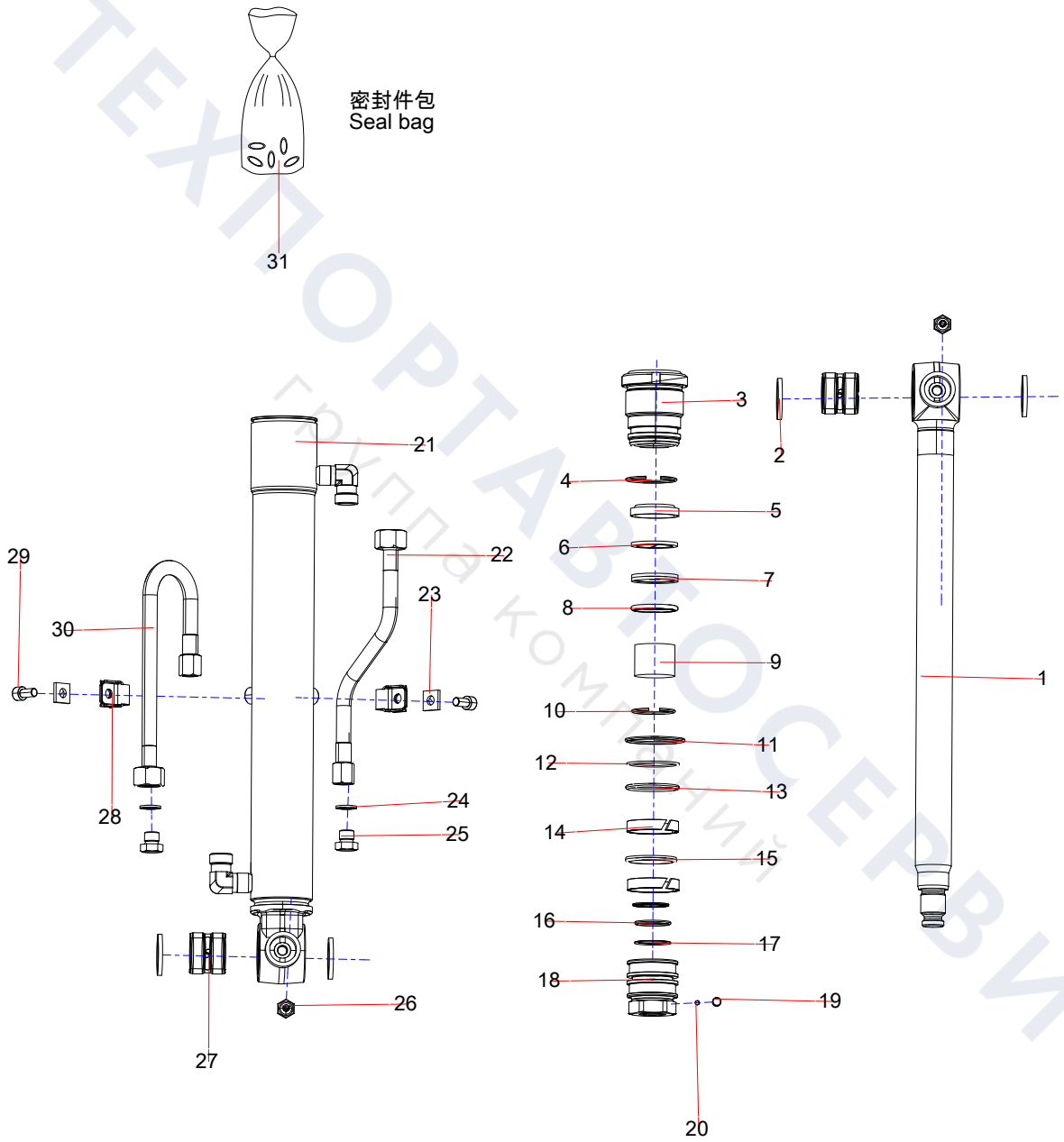

ТЕХНОРТАВТОСЕРВИС
Группа компаний

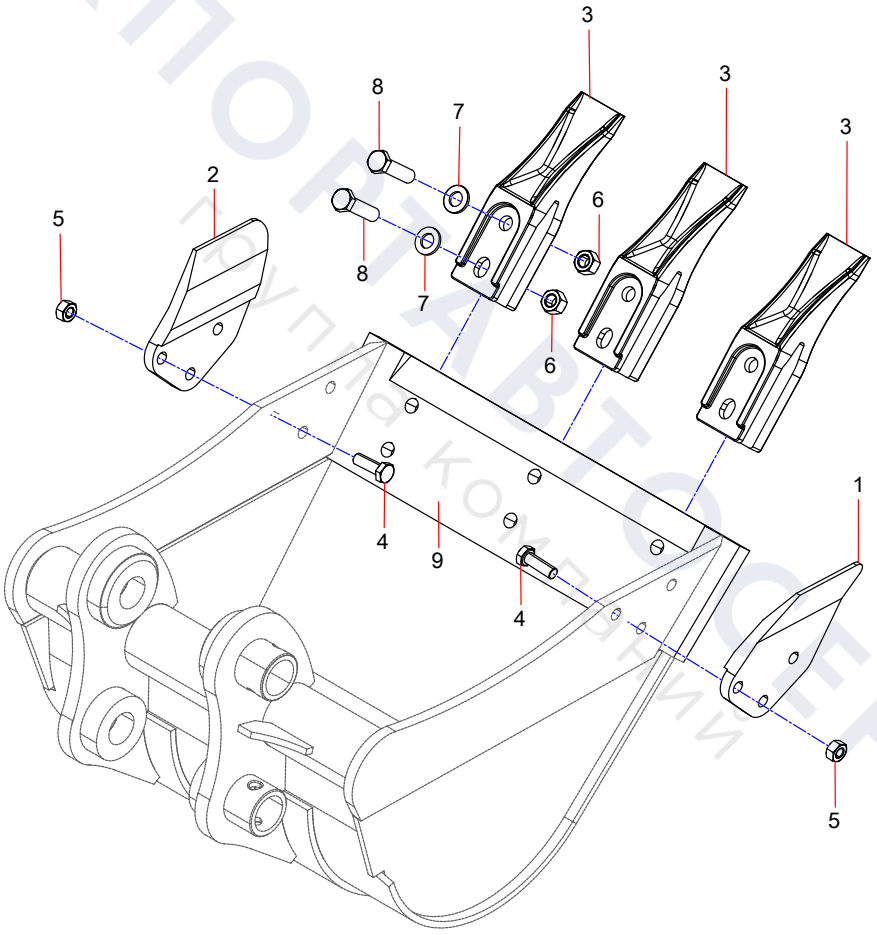

ТЕХПОРТАВТОСЕРВИС
группа компаний

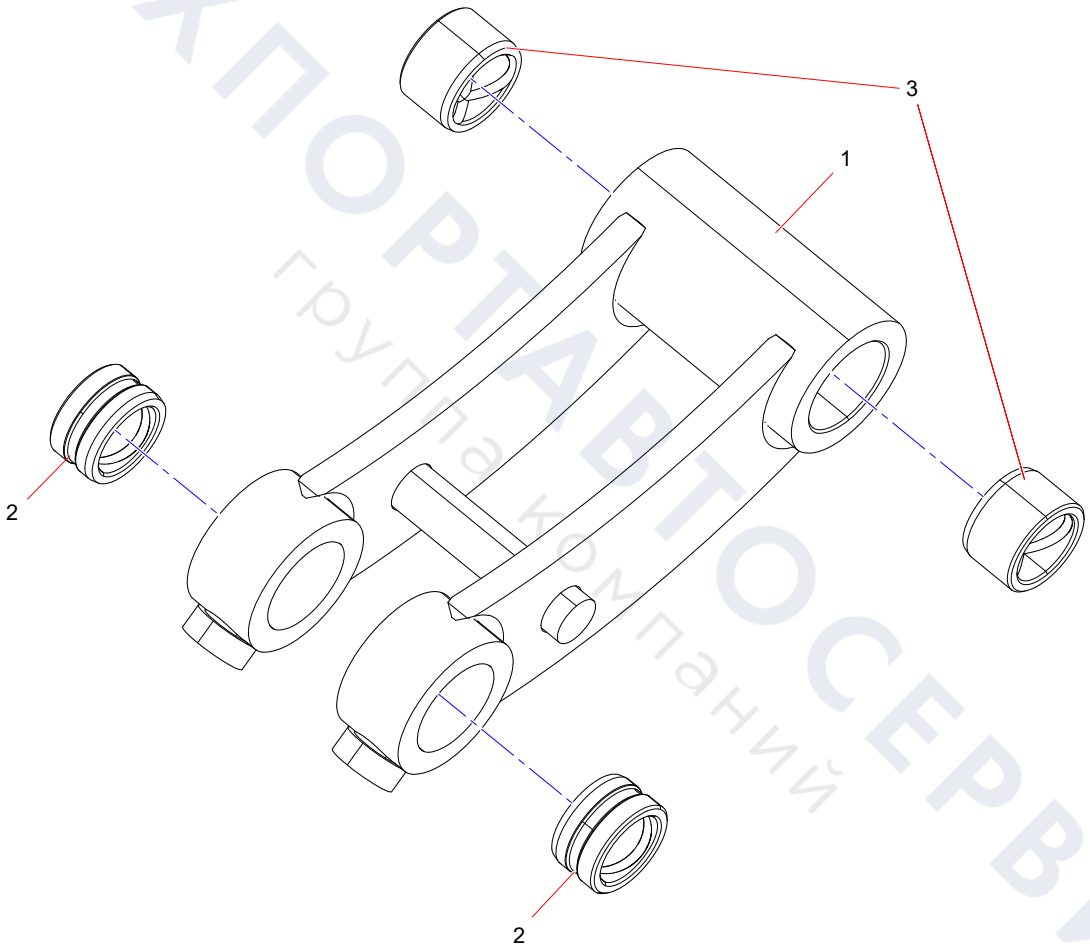

ТЕХПОРТАВТОСЕРВИС
группа компаний

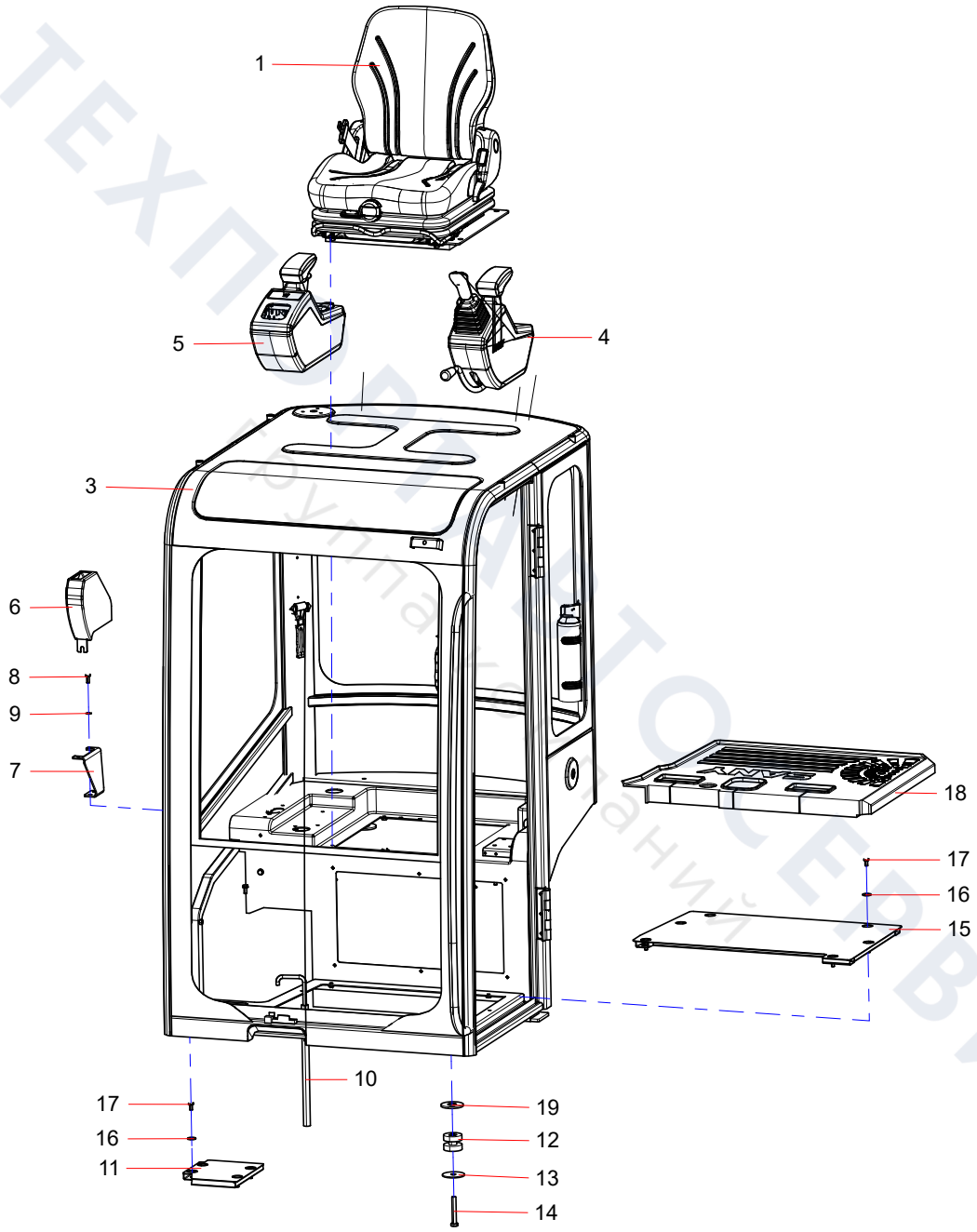
1
5
4
3
6
8
9
7
18
17
16
15
10
17
16
11
19
12
13
14

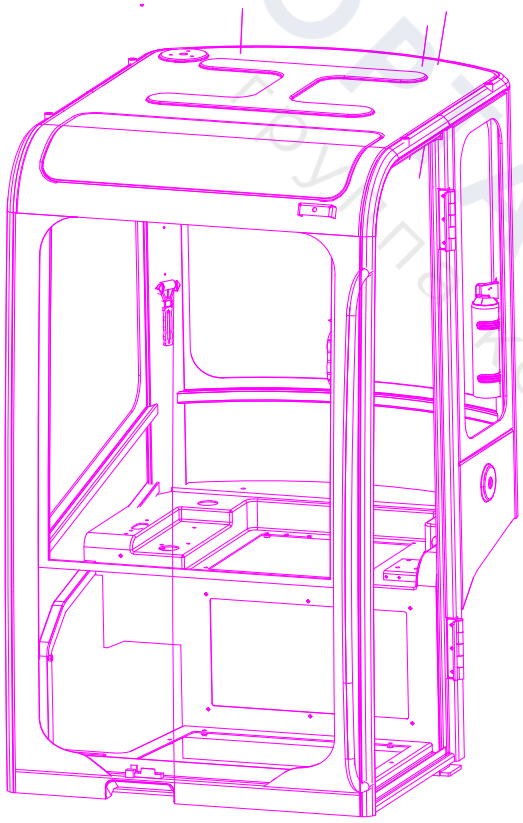

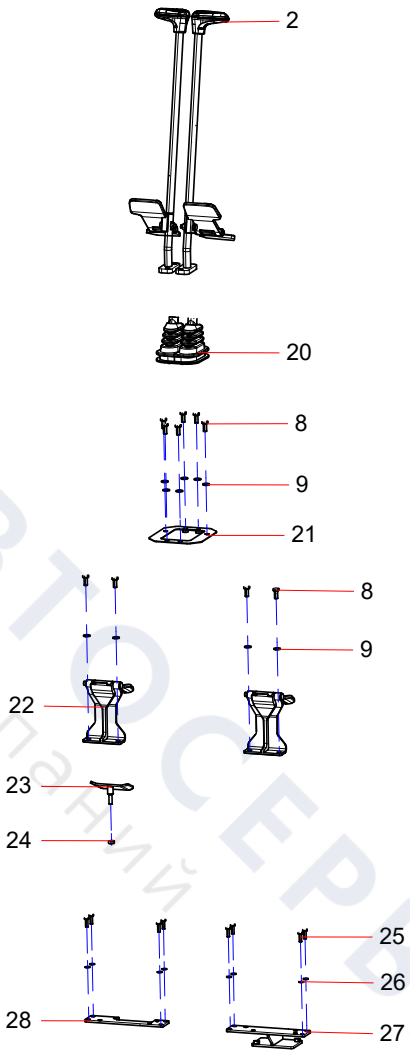

ТЕХПОЛАВТОСЕРВИС
Полуприцепы компании

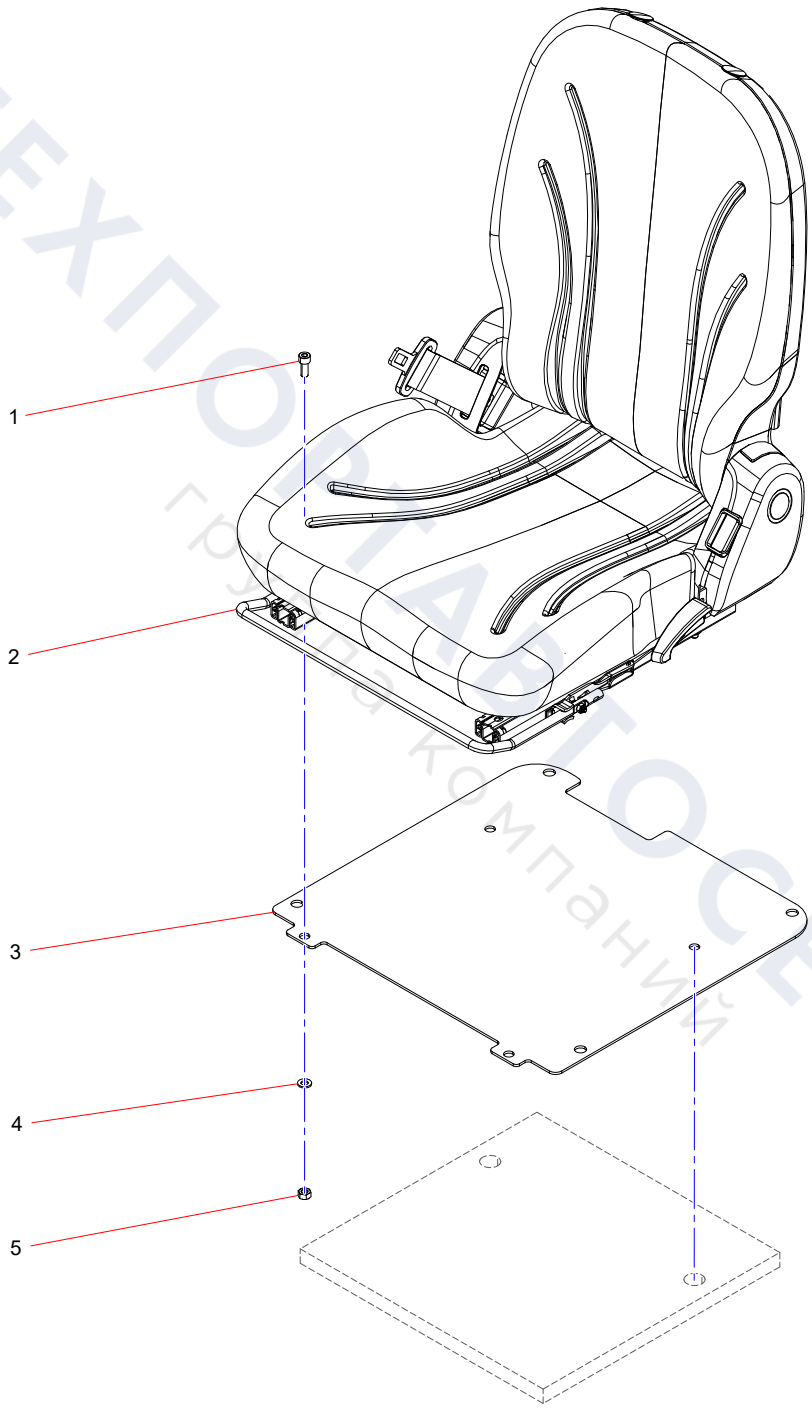

ТЕХПОРТАВТОСЕРВИС
грузовая компания

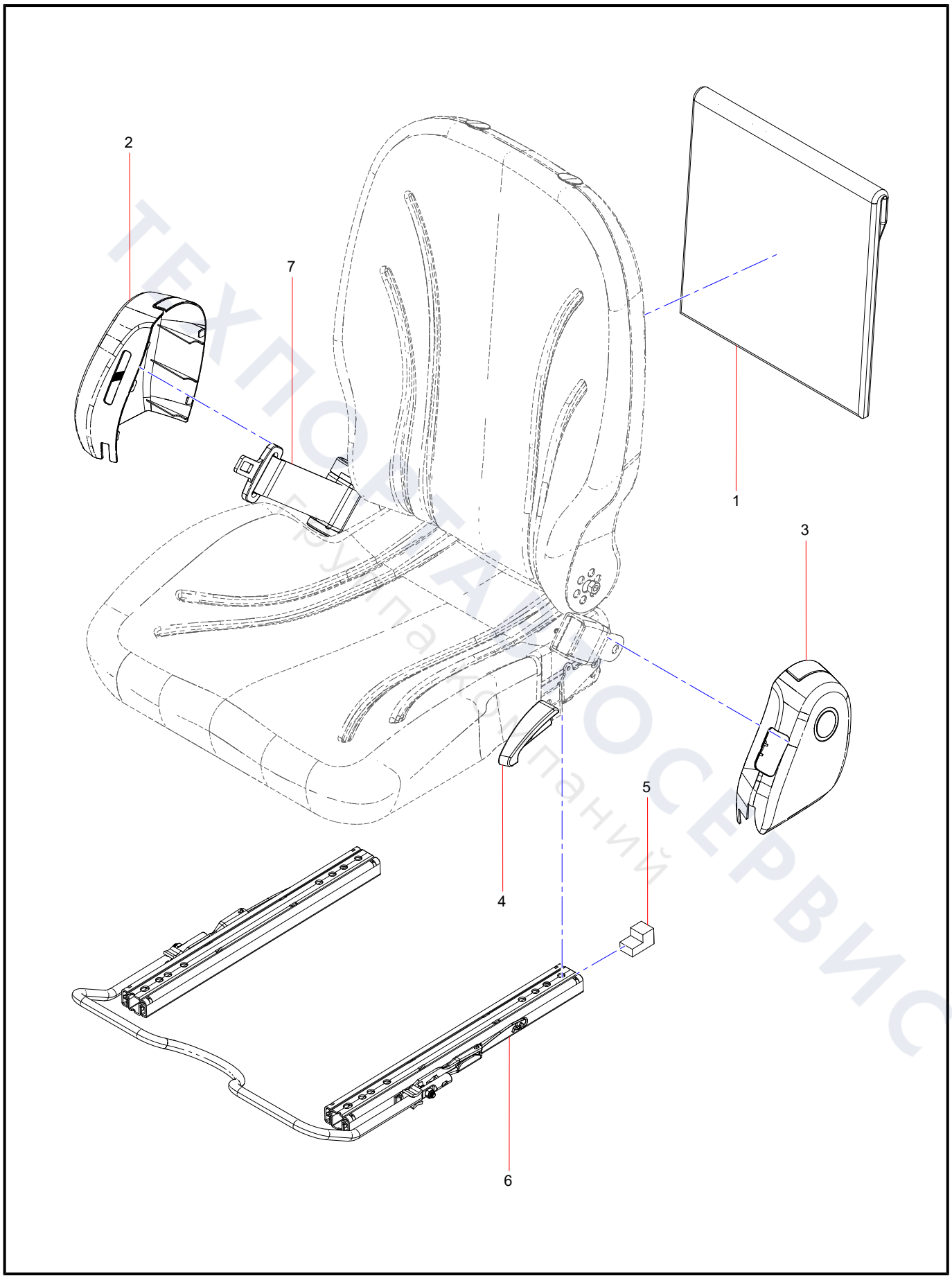

ТЕХПОСТАВКА СЕРВИС
Группа компаний

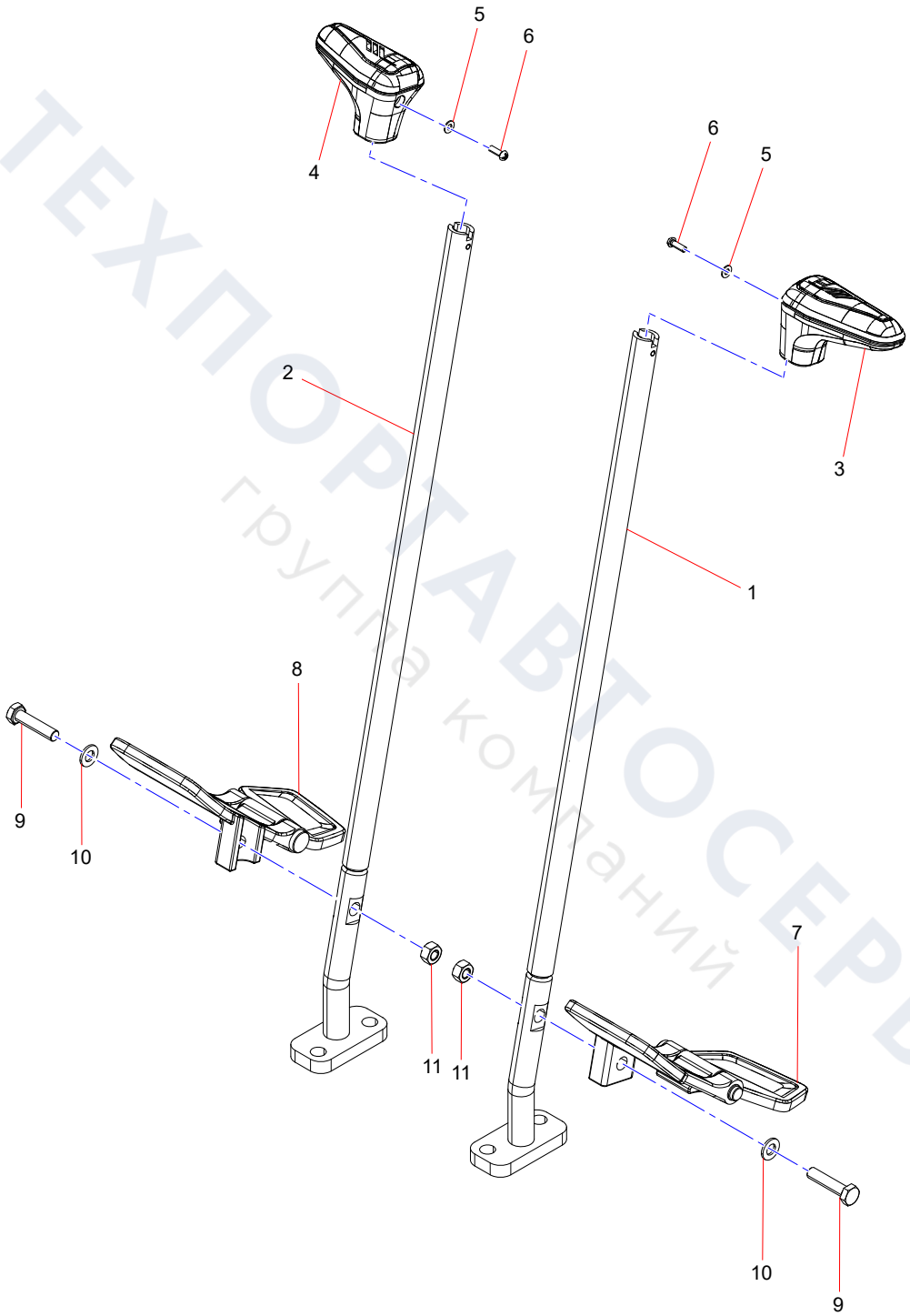

ТЕХПОРТАВТОСЕРВИС
группа компаний

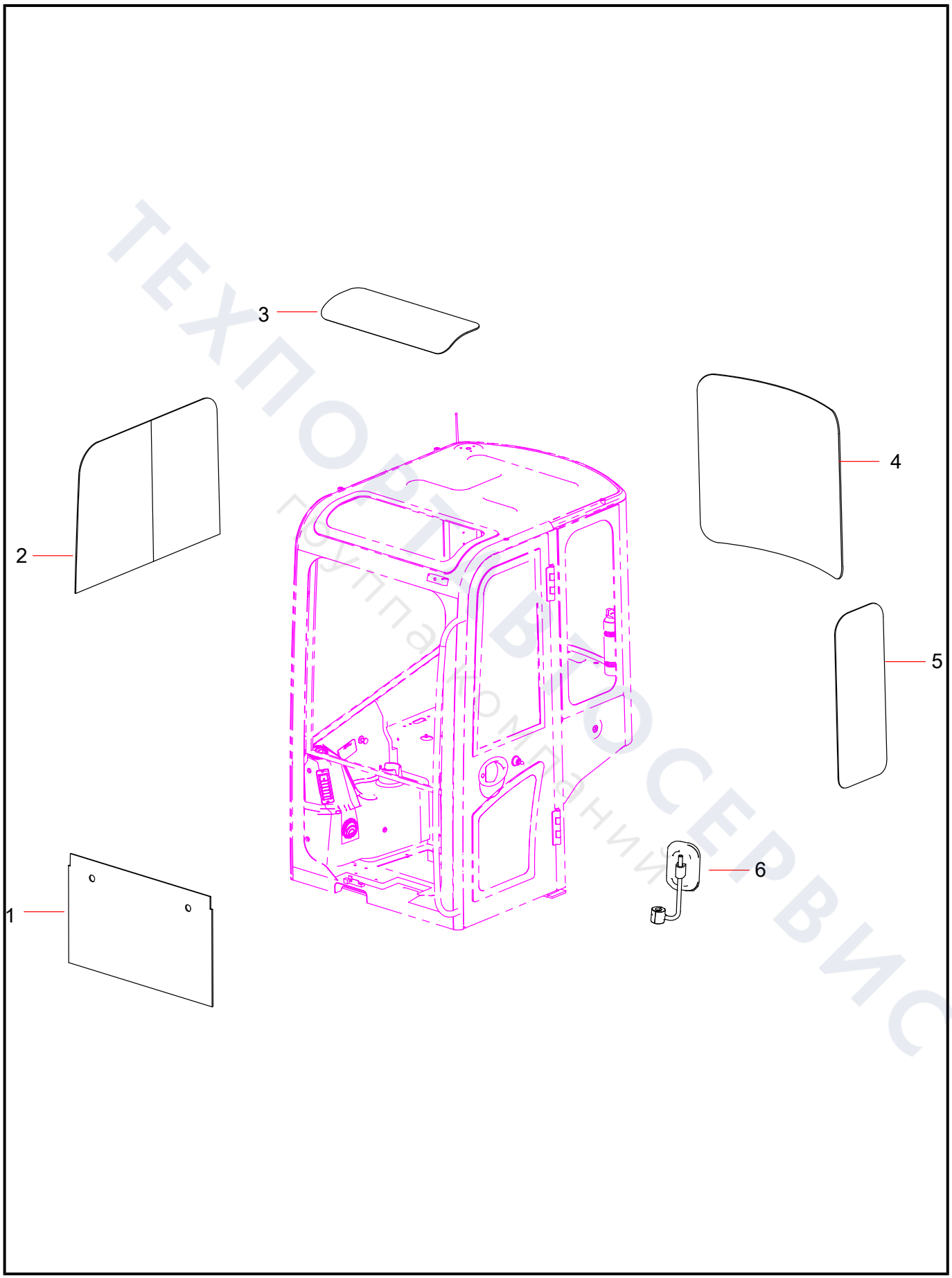

ТЕХПОРТВОСЕРВИС
Группа компаний

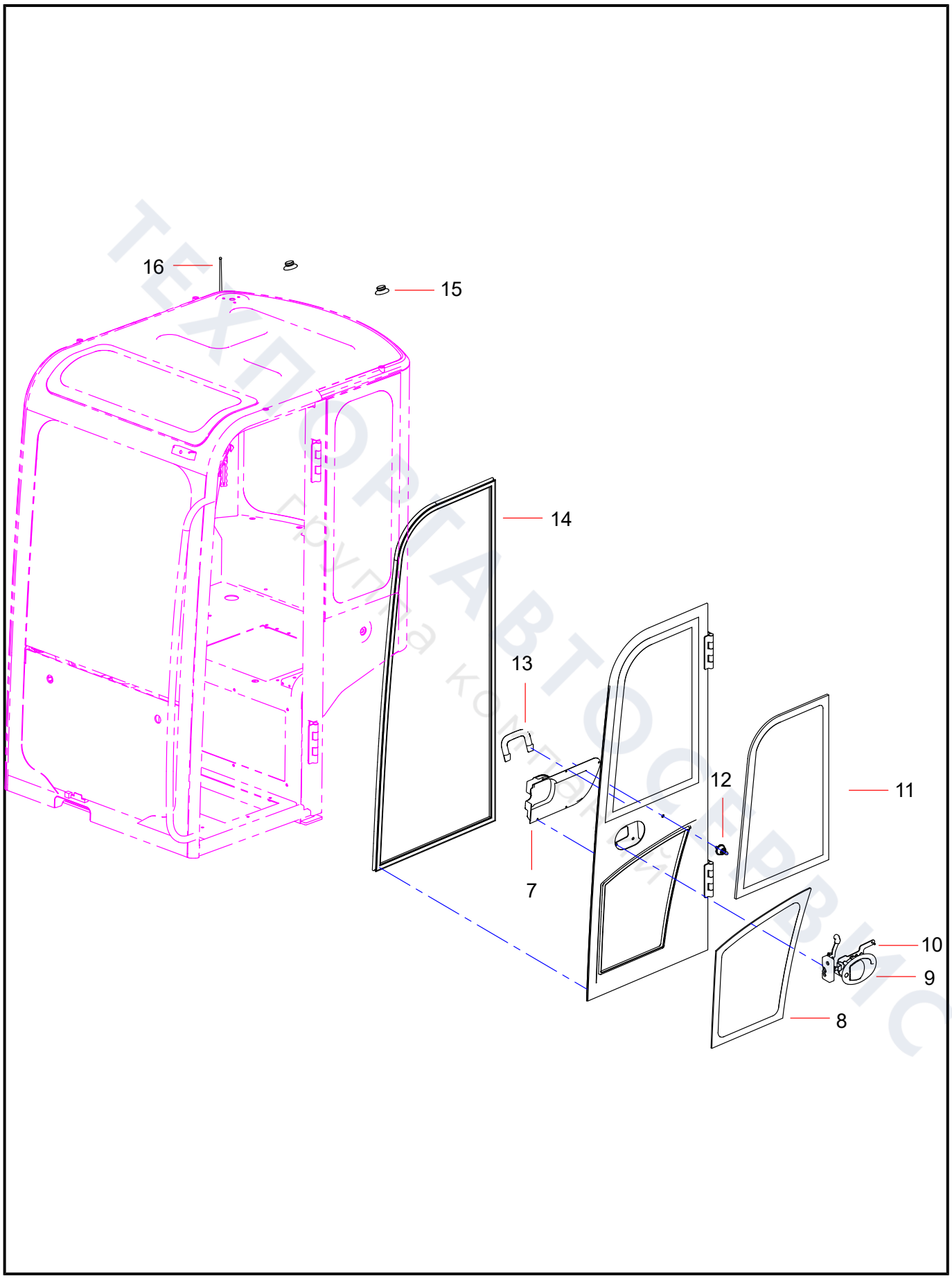
16
15
14
13
12
11
7
10
9
8

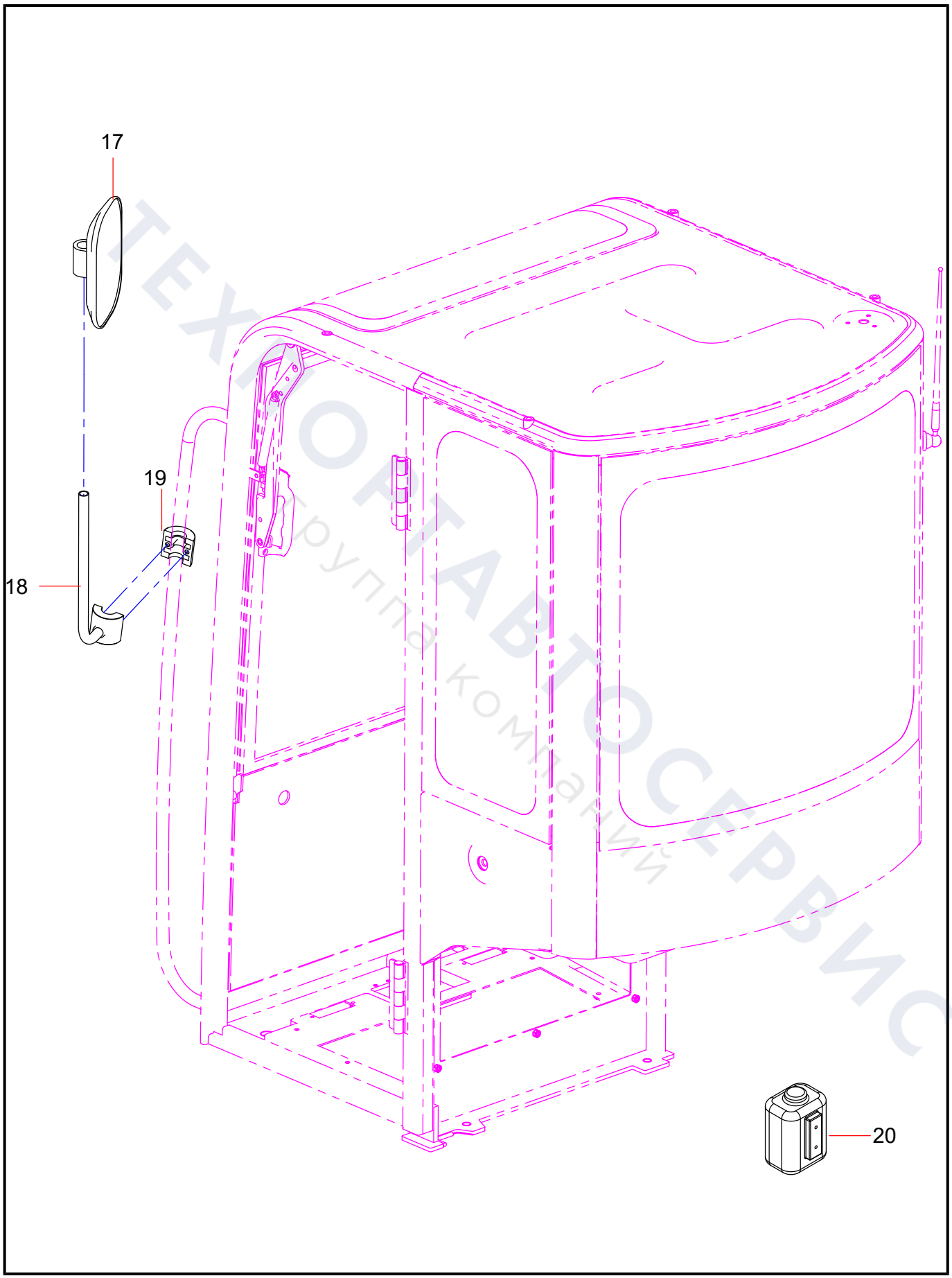

ТЕХНОРАЗТОСЕРВИС
Группа компаний

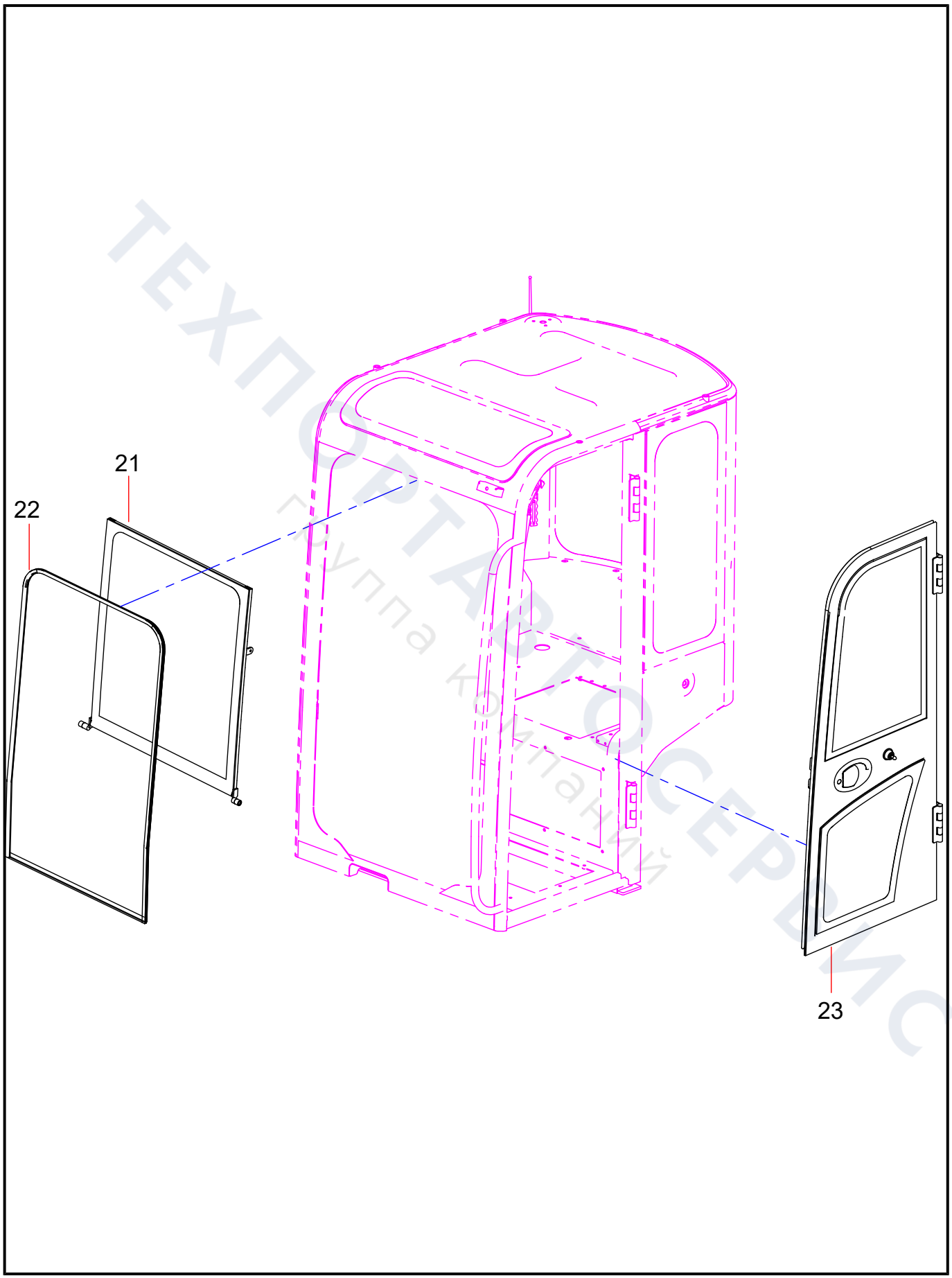

ТЕХПОРТАВТОСЕРВИС
Группа компаний

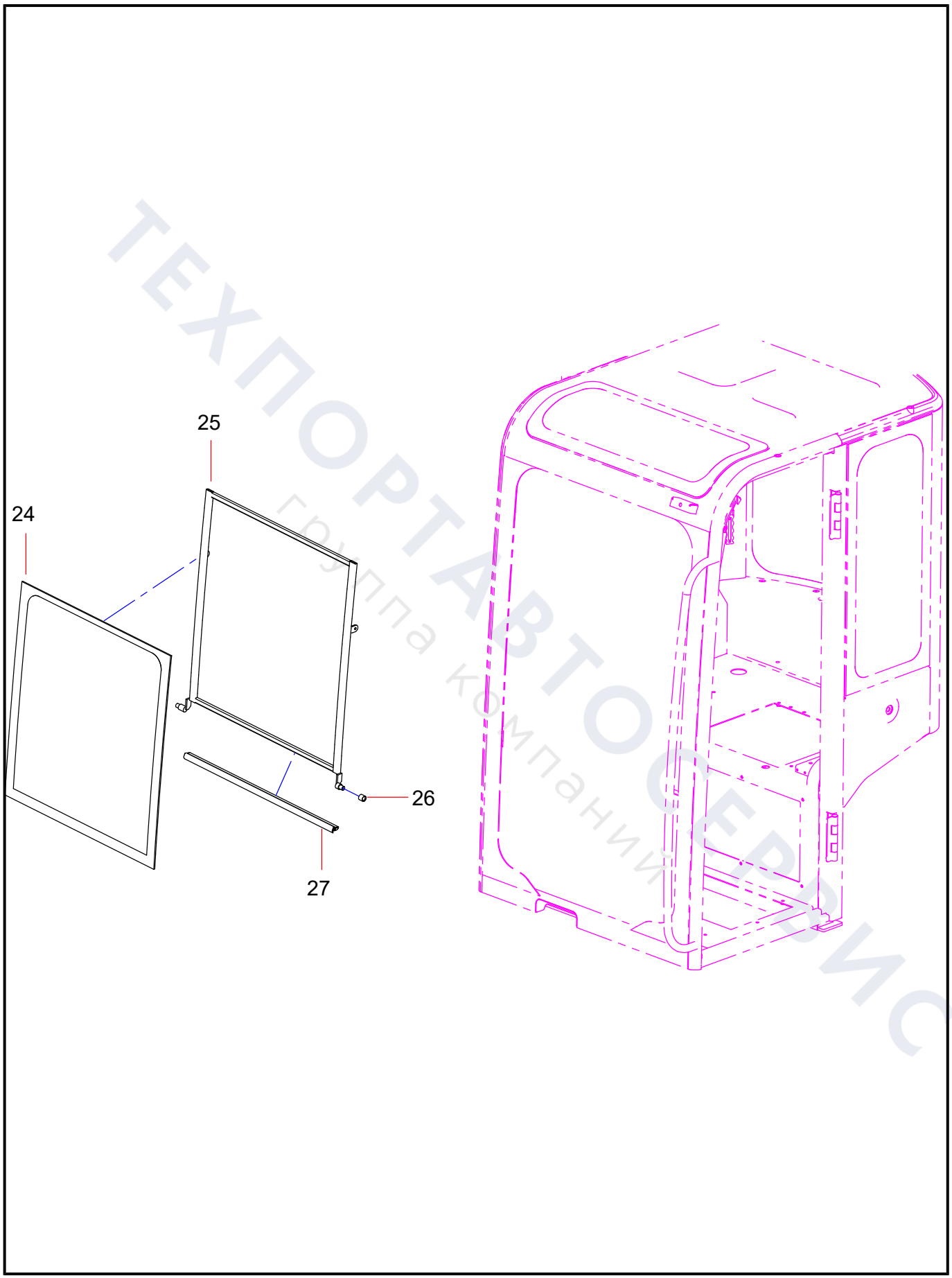

ТЕХПОРТАВТОСЕРВИС
группа компаний

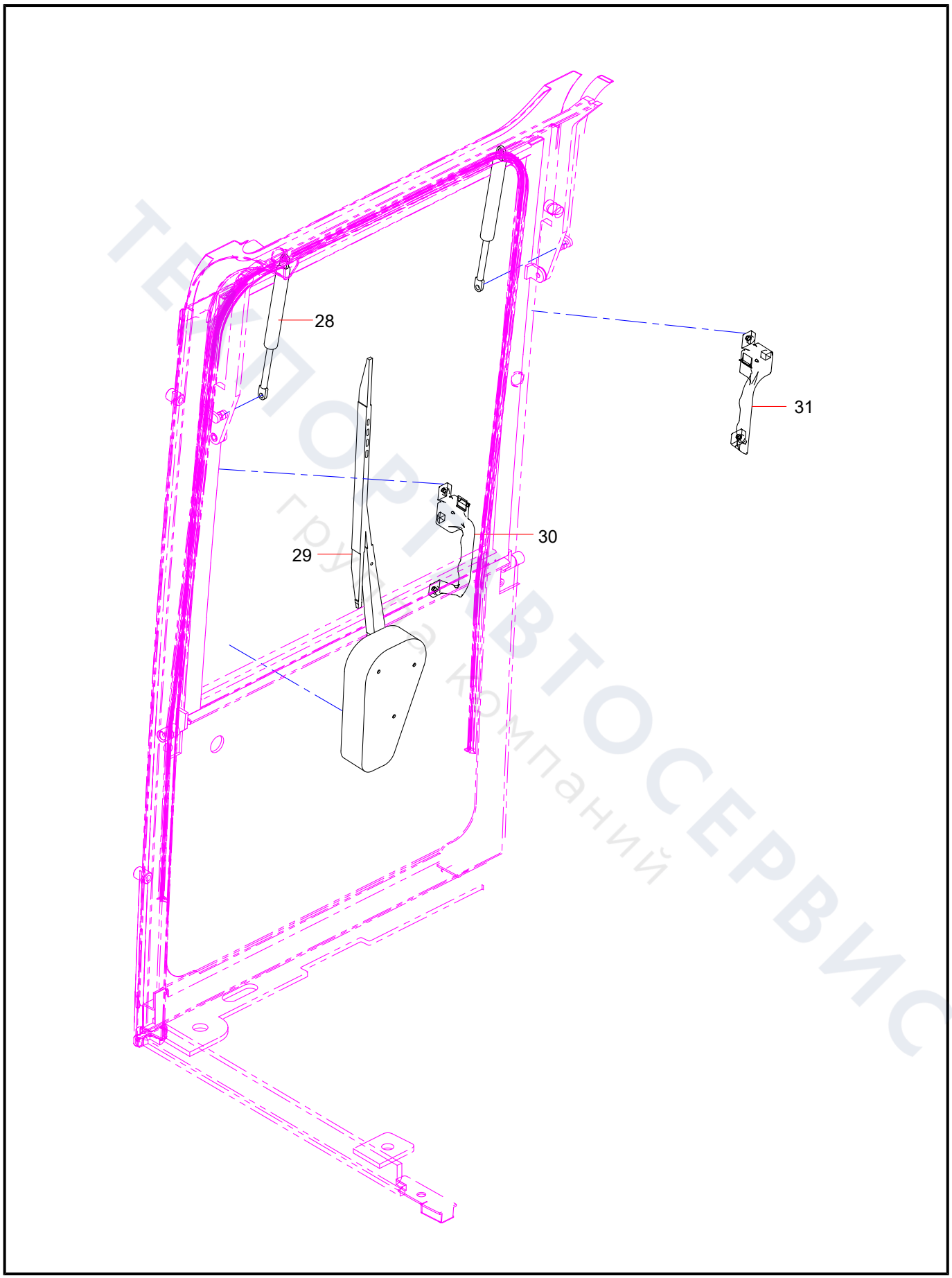

ТЕХПРИВТОСЕРВИС
группа компаний

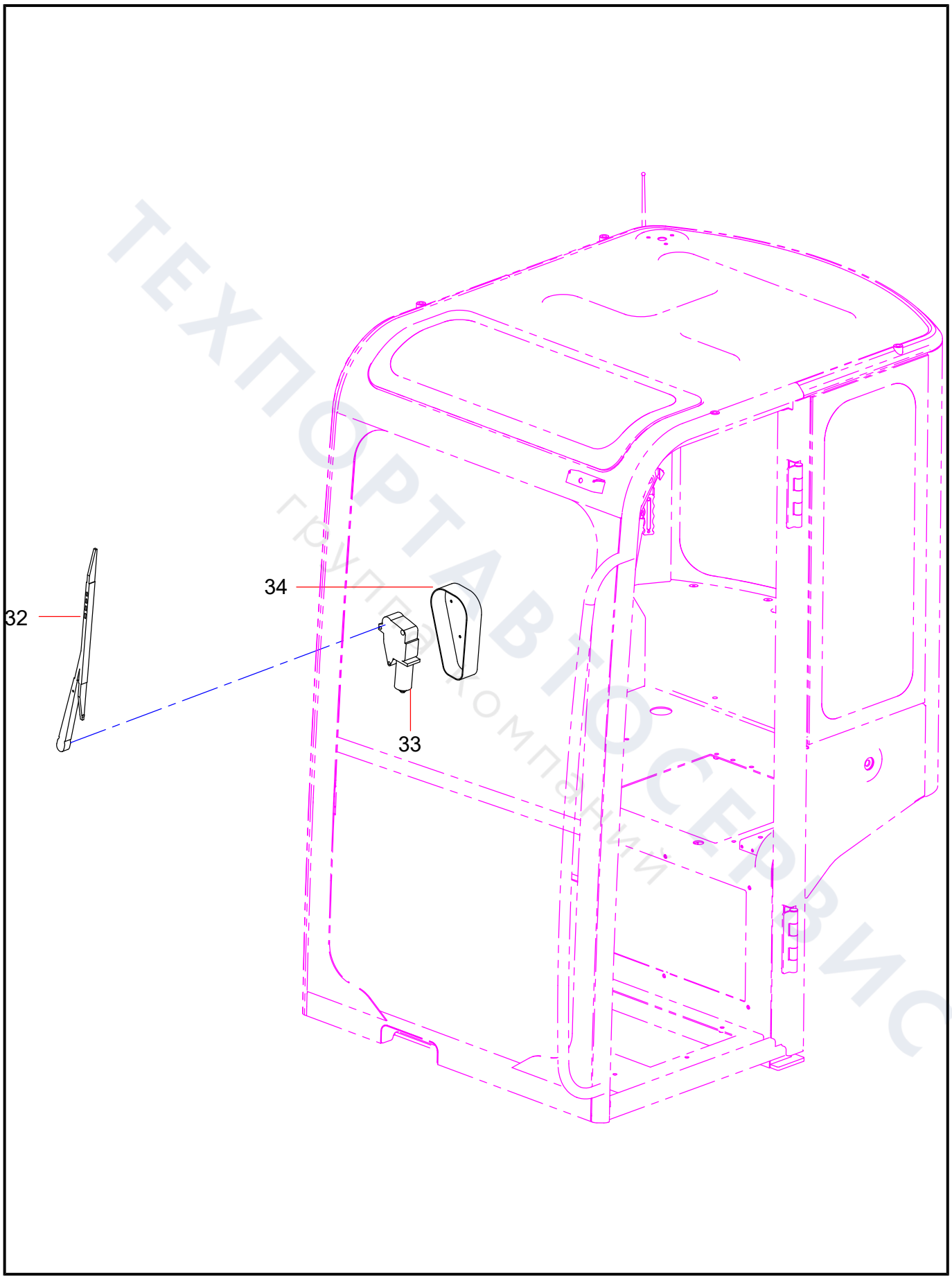

ТЕХПОРТАВТОСЕРВИС
ГРУППА КОМПАНИЙ

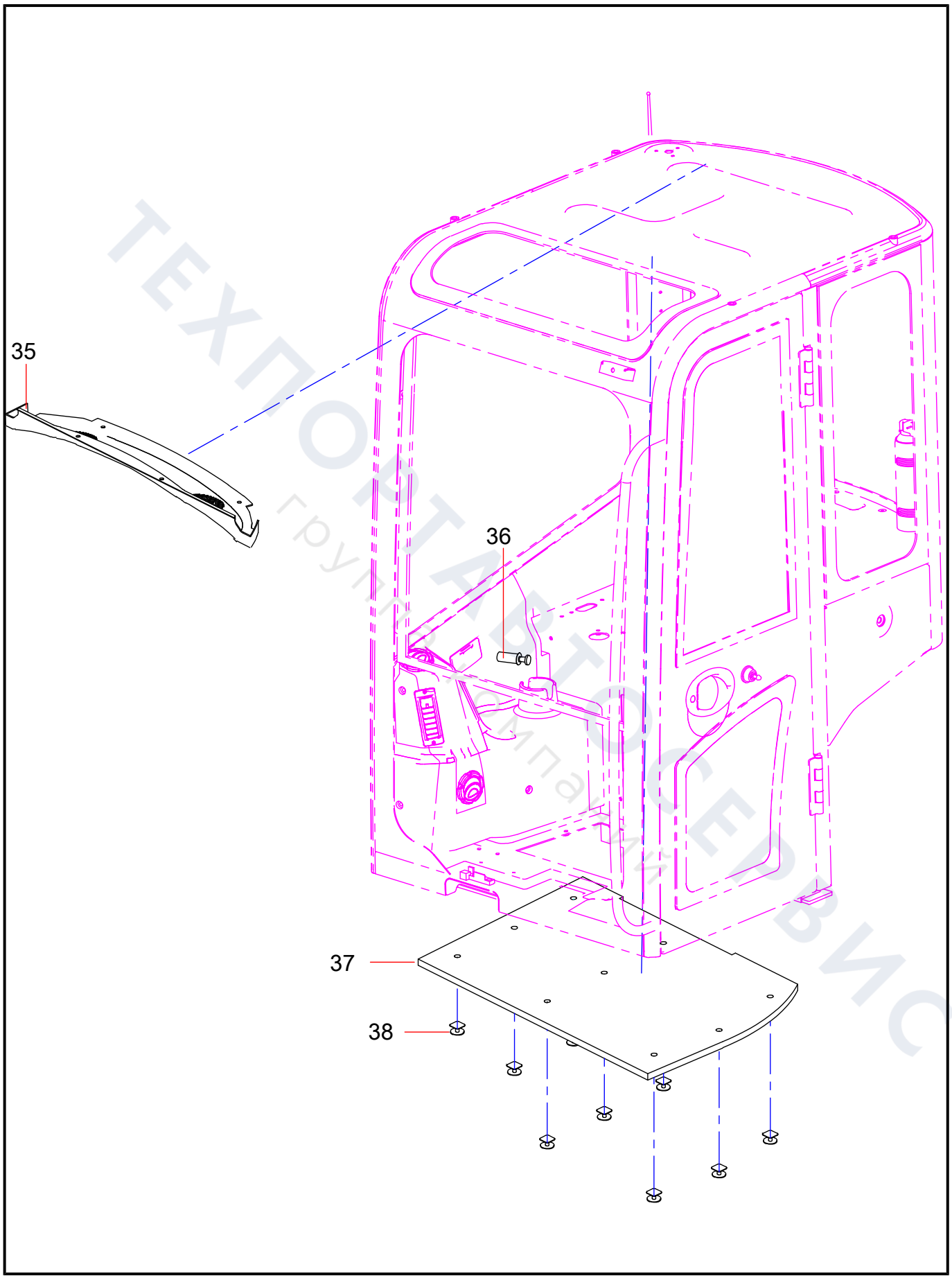

ТЕХПОРТАВТОСЕРВИС
группа компаний

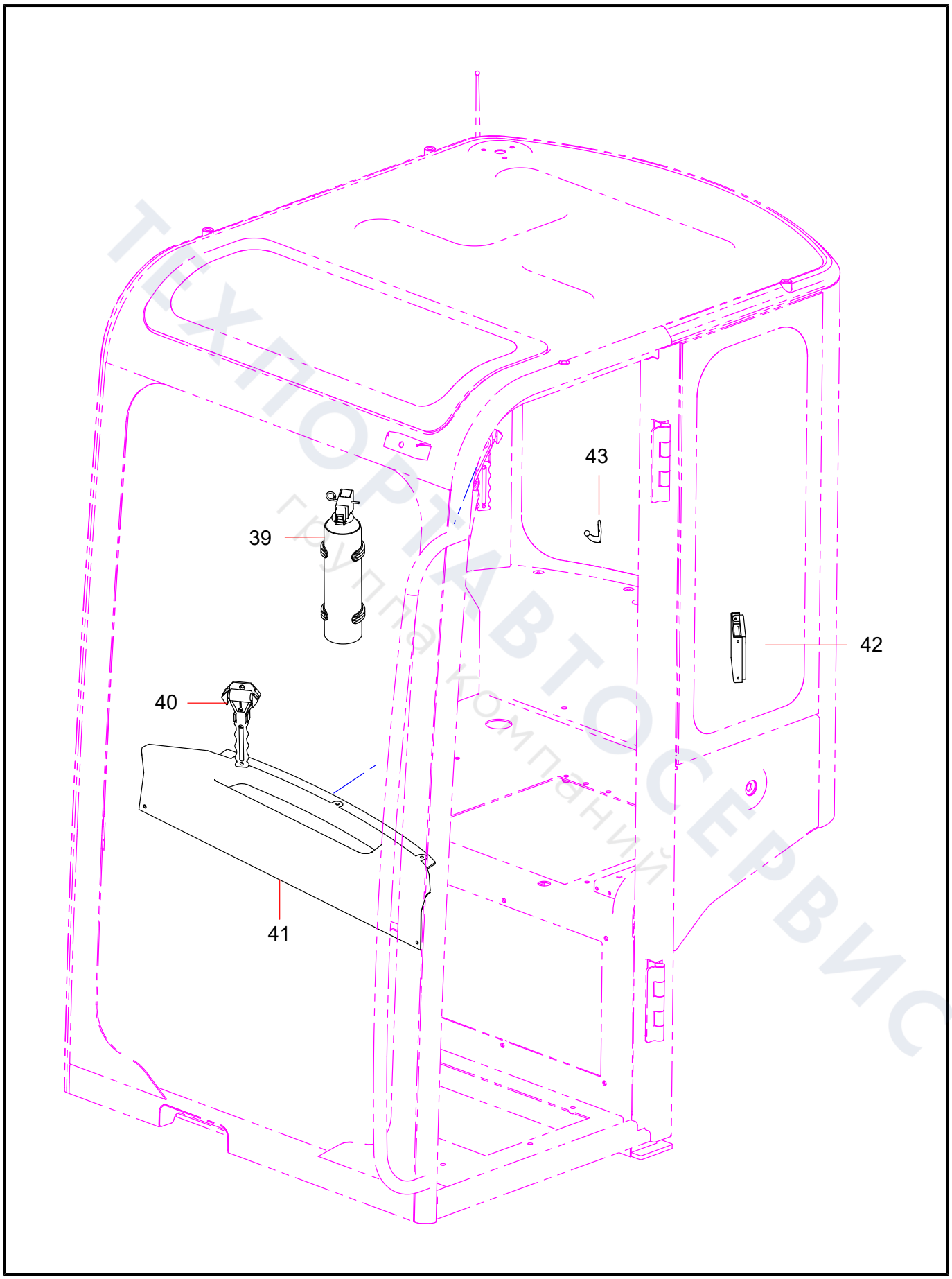

ТЕХПОРТАВТОСЕРВИС
Группа компаний

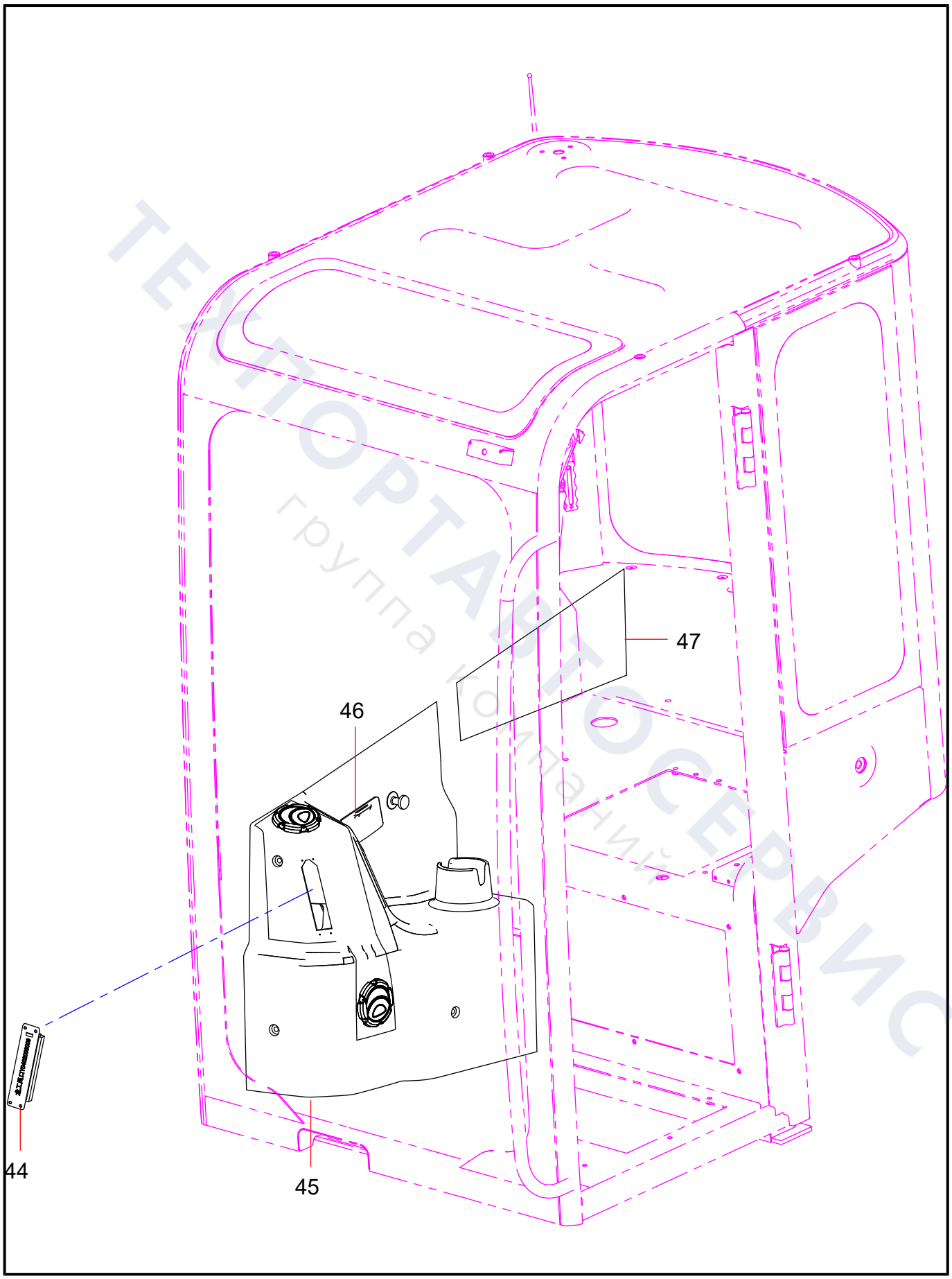

ТЕХПОРТАВТОСЕРВИС
группа компаний

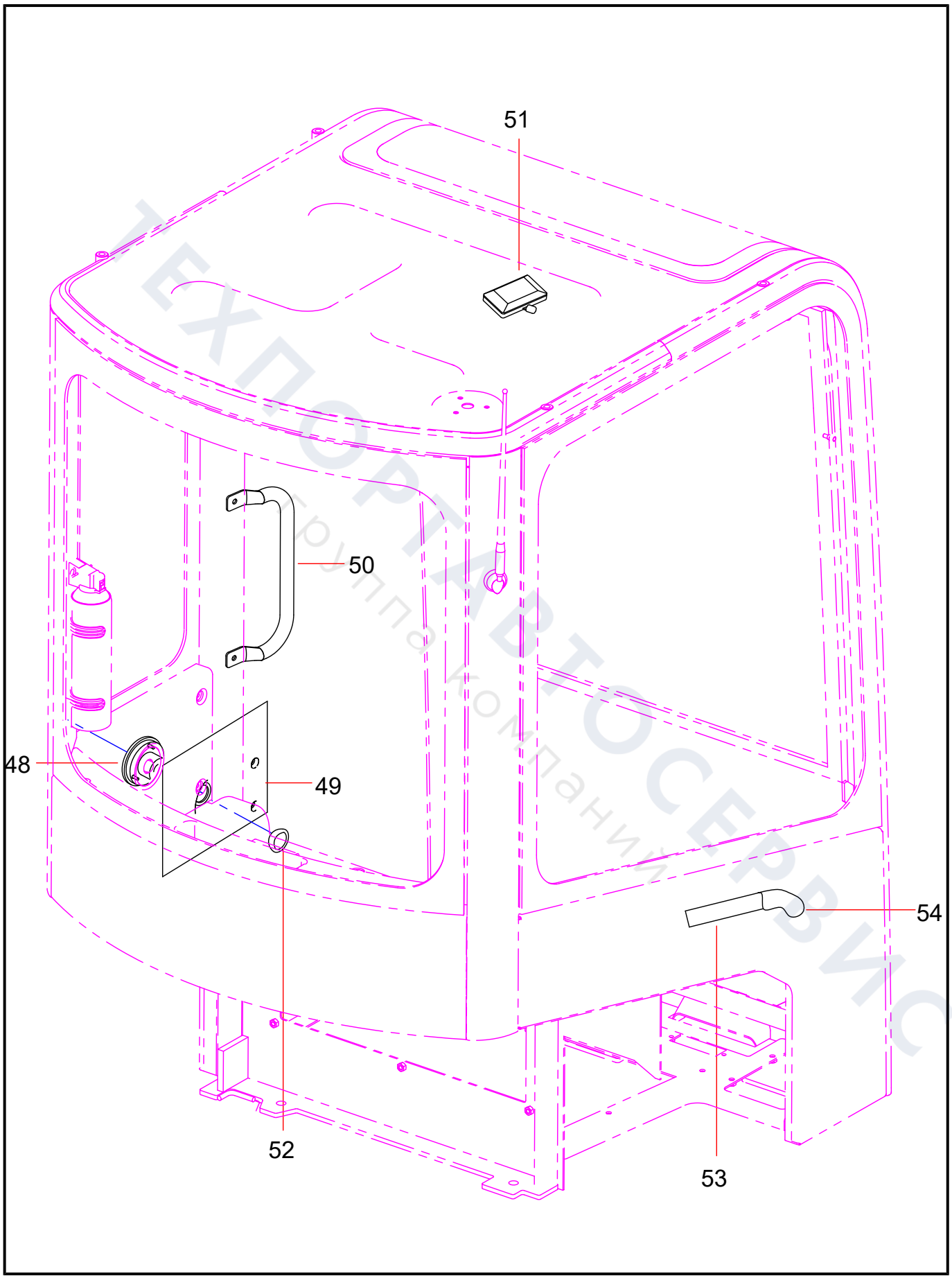

ТЕХПОРТАВТОСЕРВИС
Группа компаний

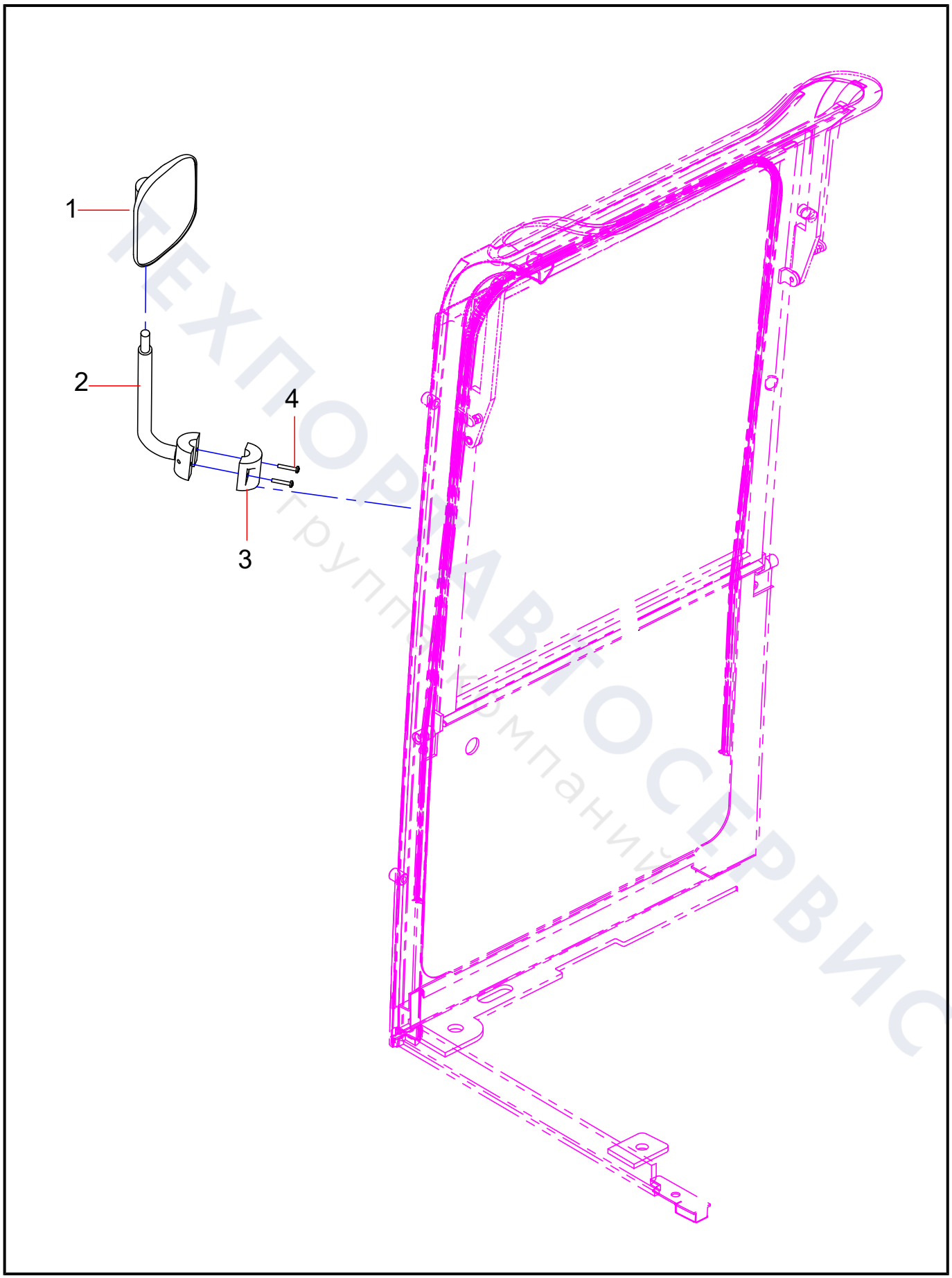

ТЕХПОРТАВТОСЕРВИС
Группа компаний

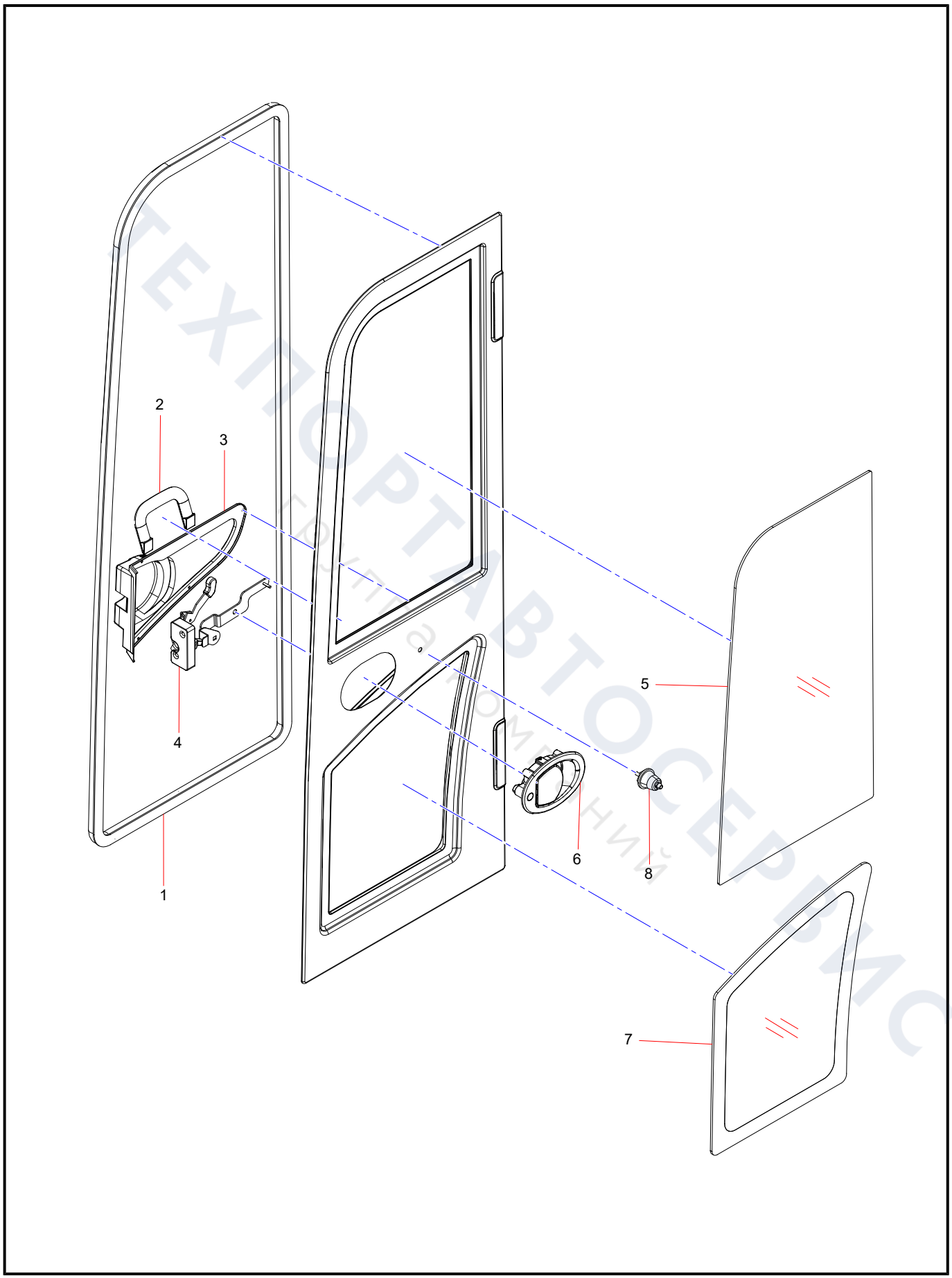

ТЕХПОРТАВТОСЕРВИС
Будь в курсе промышленных

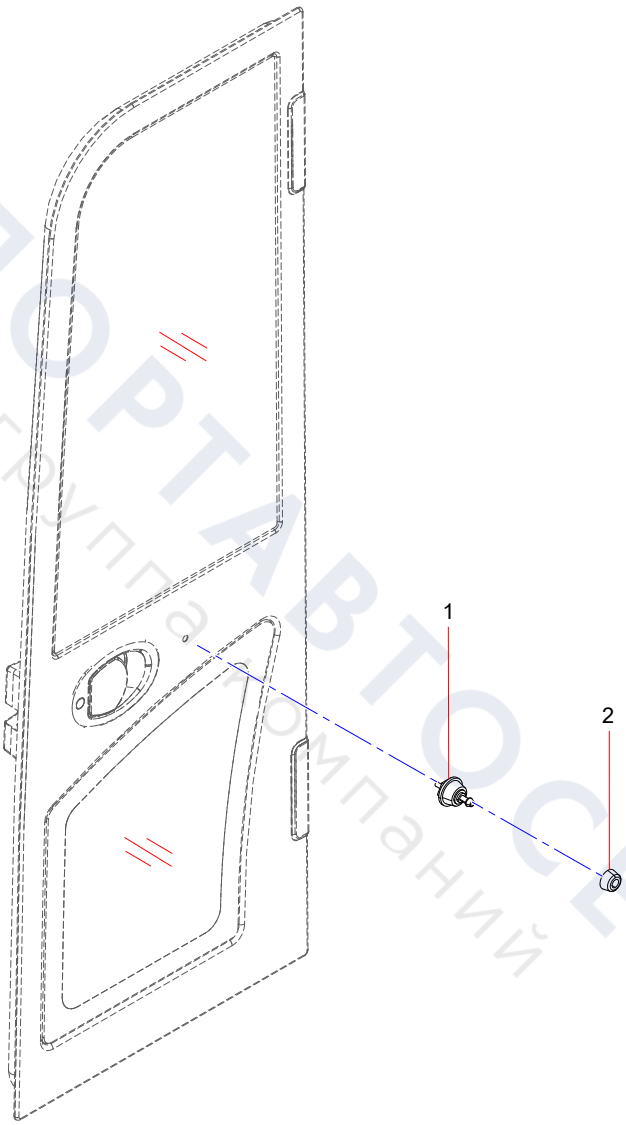

ТЕХПОРТАВТОСЕРВИС
группа компаний

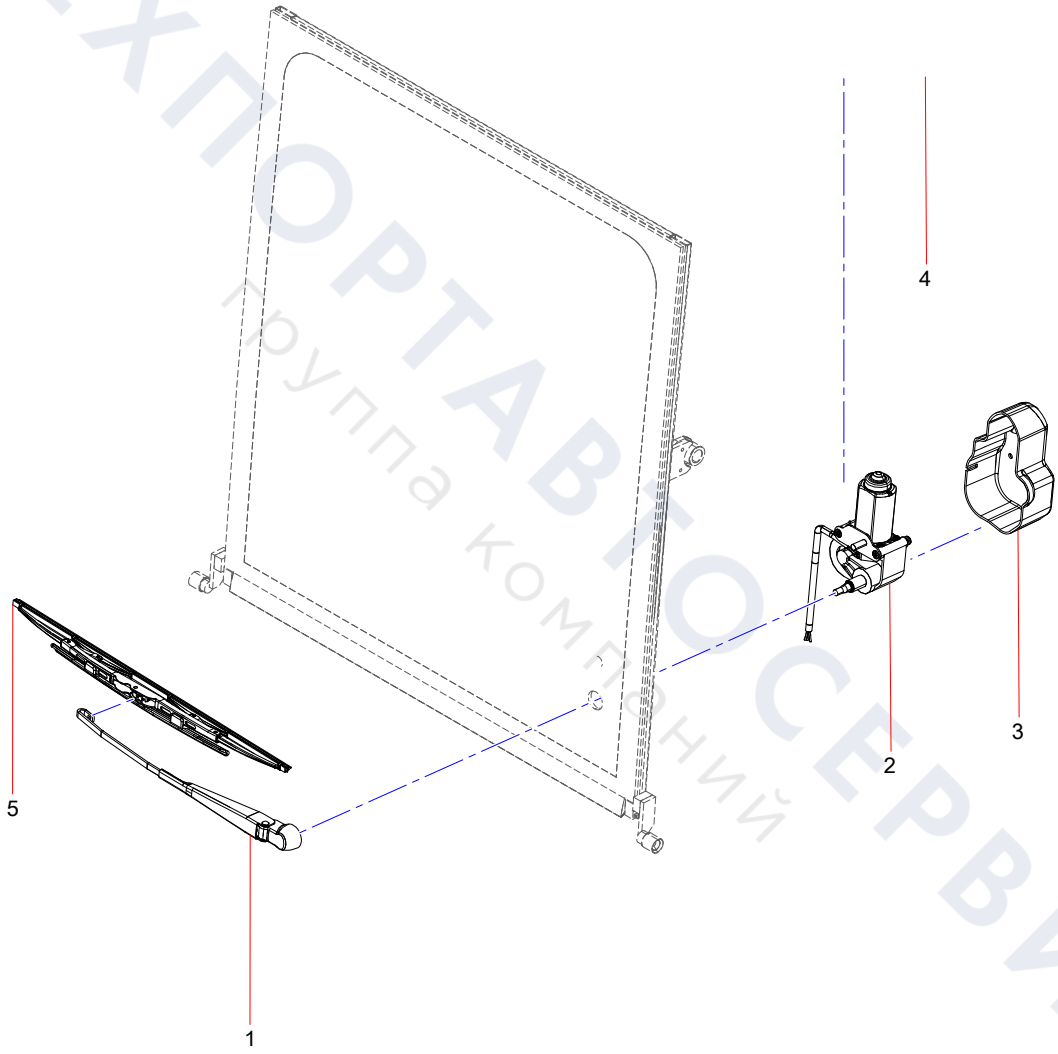

ТЕХПОРТАВТОСЕРВИС
Группа компаний

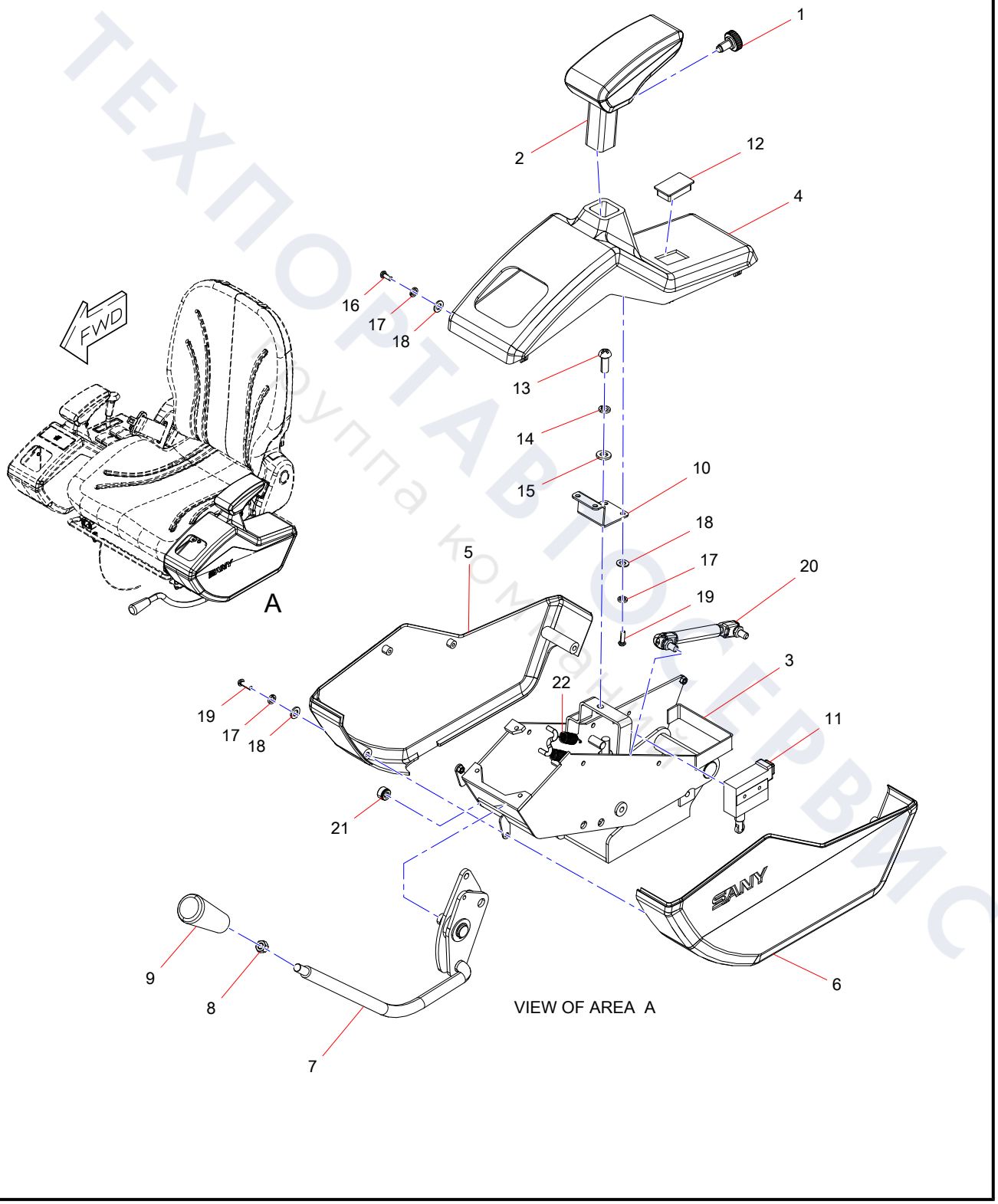
1
2
12
4
16
17
18
13
14
15
10
18
17
19
20
5
3
22
11
19
17
18
21
9
8
7
6
FWD
A
VIEW OF AREA A

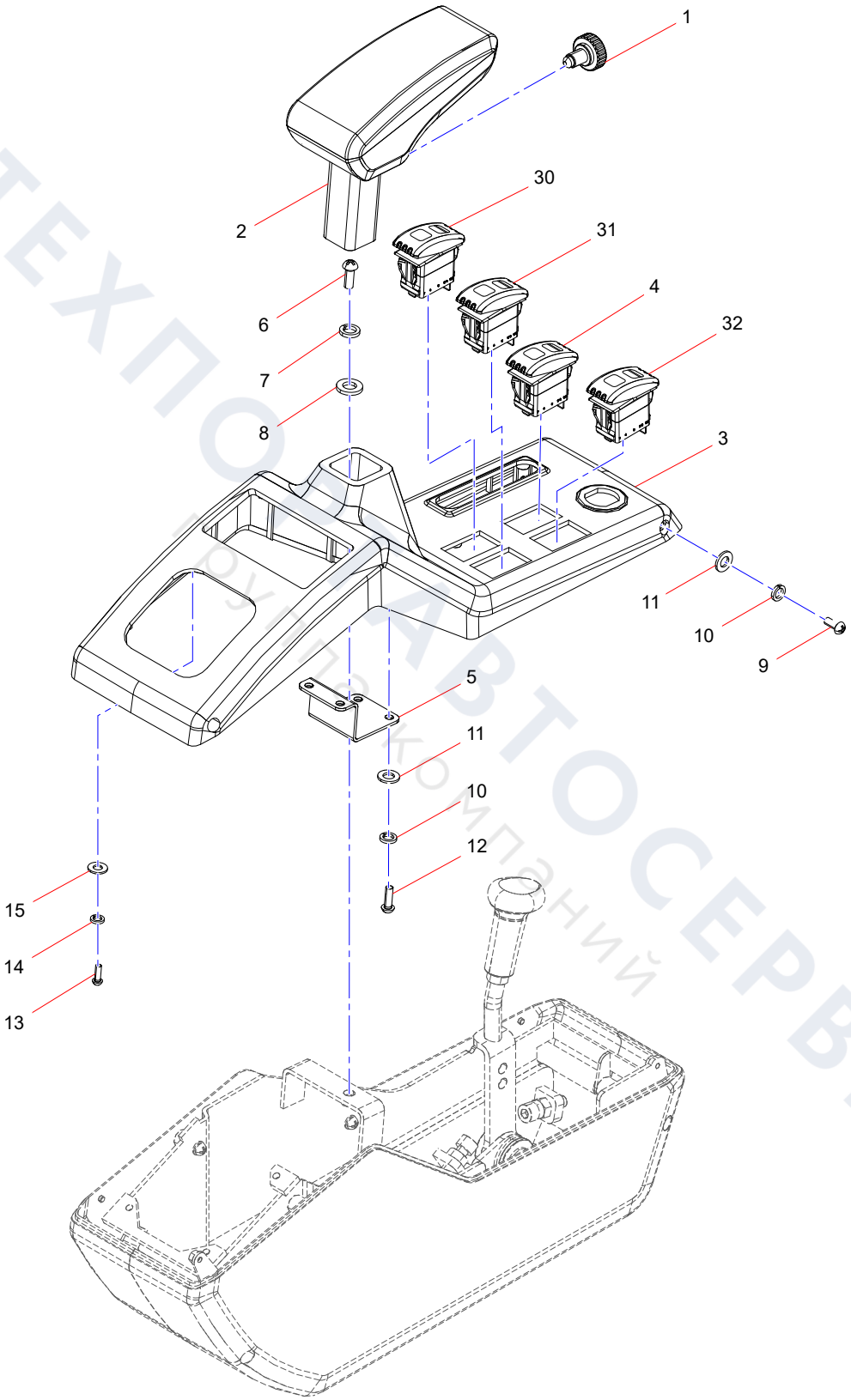
1
30
2
31
4
6
32
7
8
3
11
10
9
5
11
10
12
15
14
13

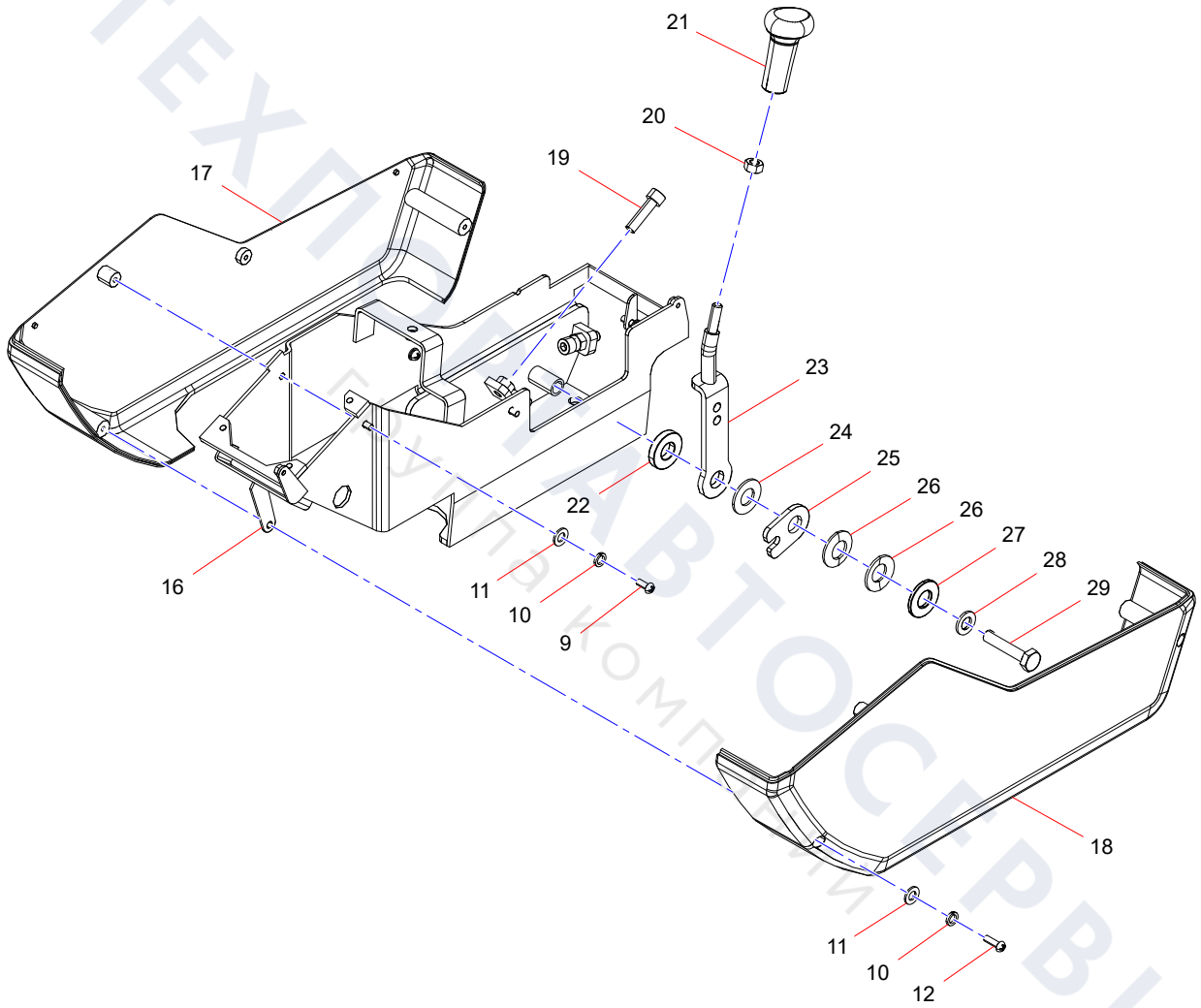

ТЕХПРОМАВТОСЕРВИС
Будущее комфортно

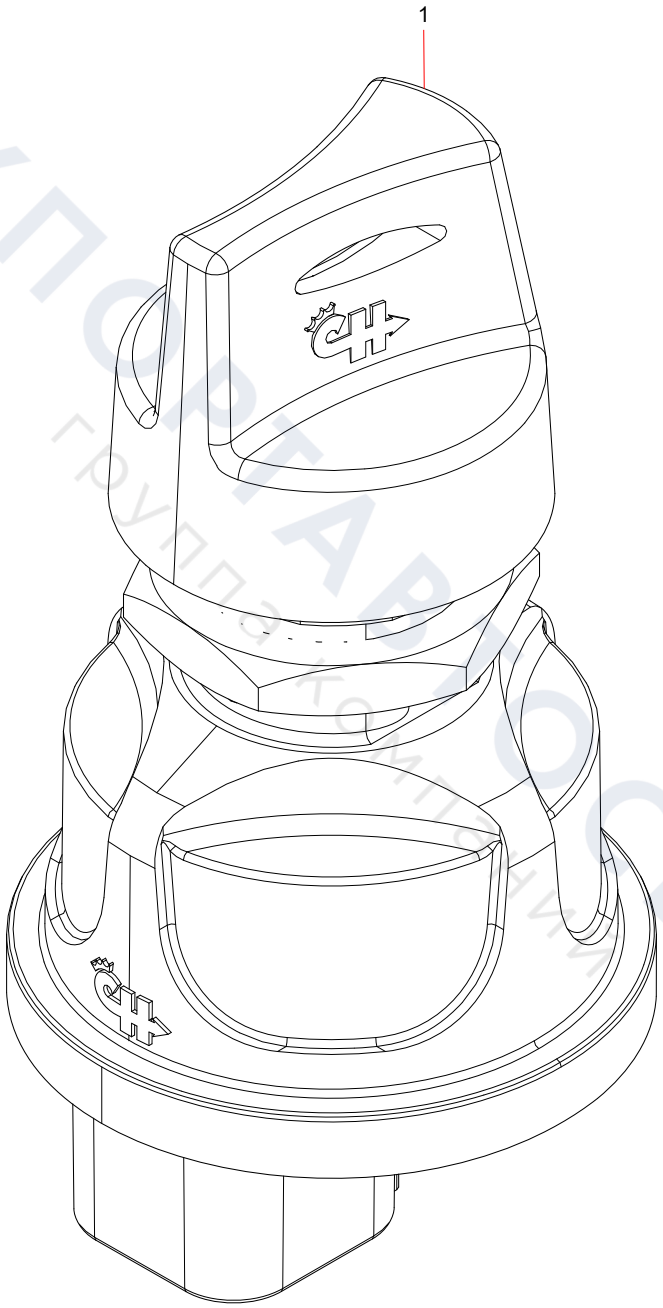

ТЕХПОРТ СЕРВИС
группа компаний

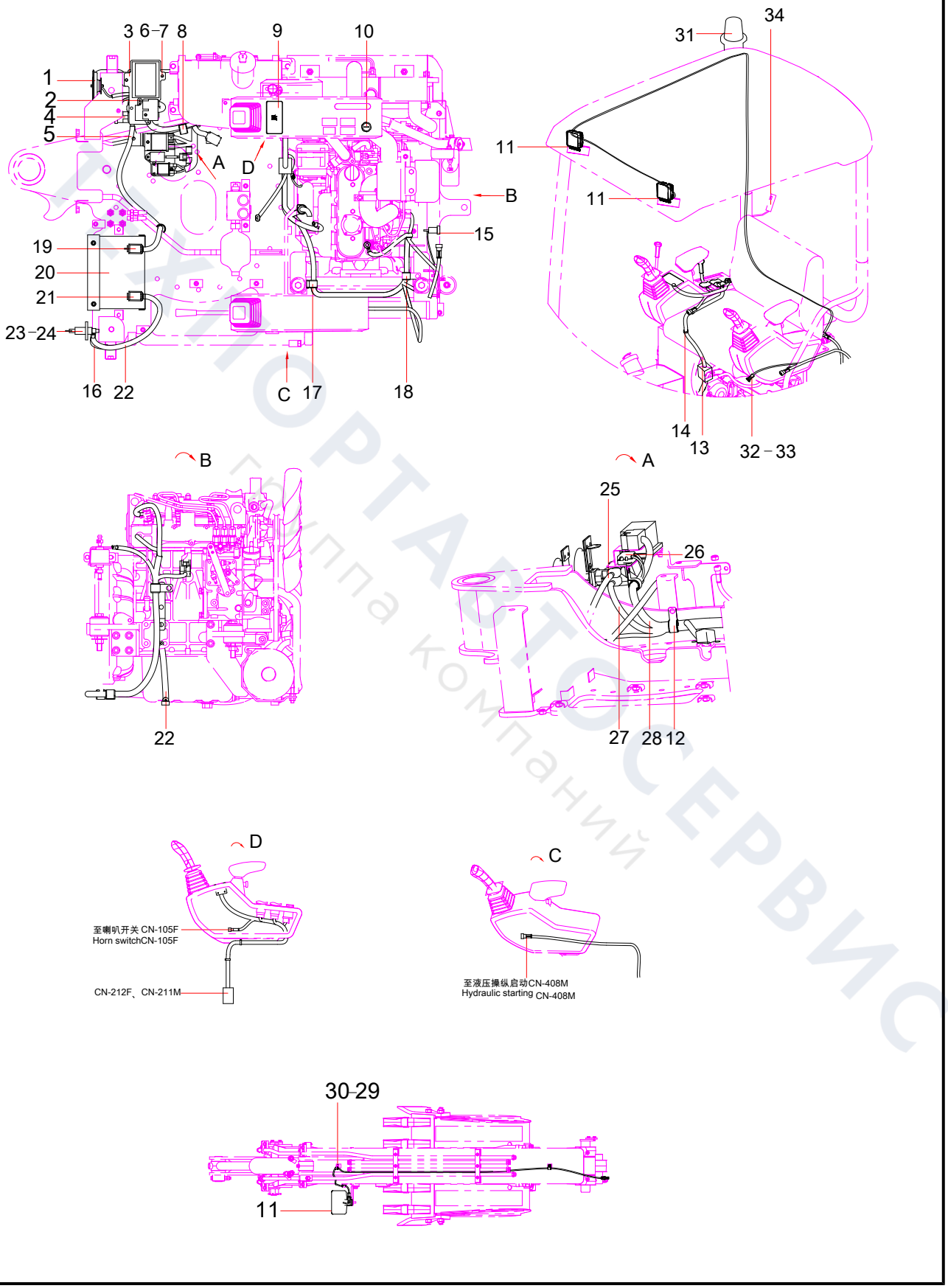

ТЕХНОРТАВТОСЕРВИС
Группа компаний

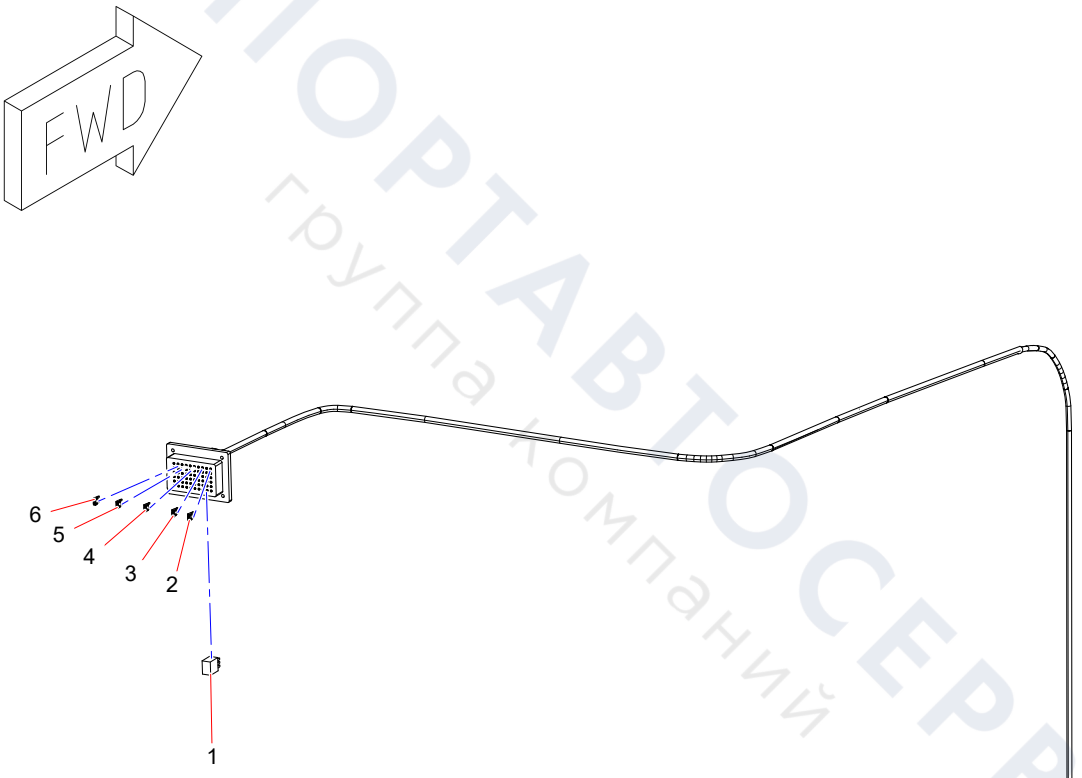

ТЕХПОРТАВТОСЕРВИС
группа компаний

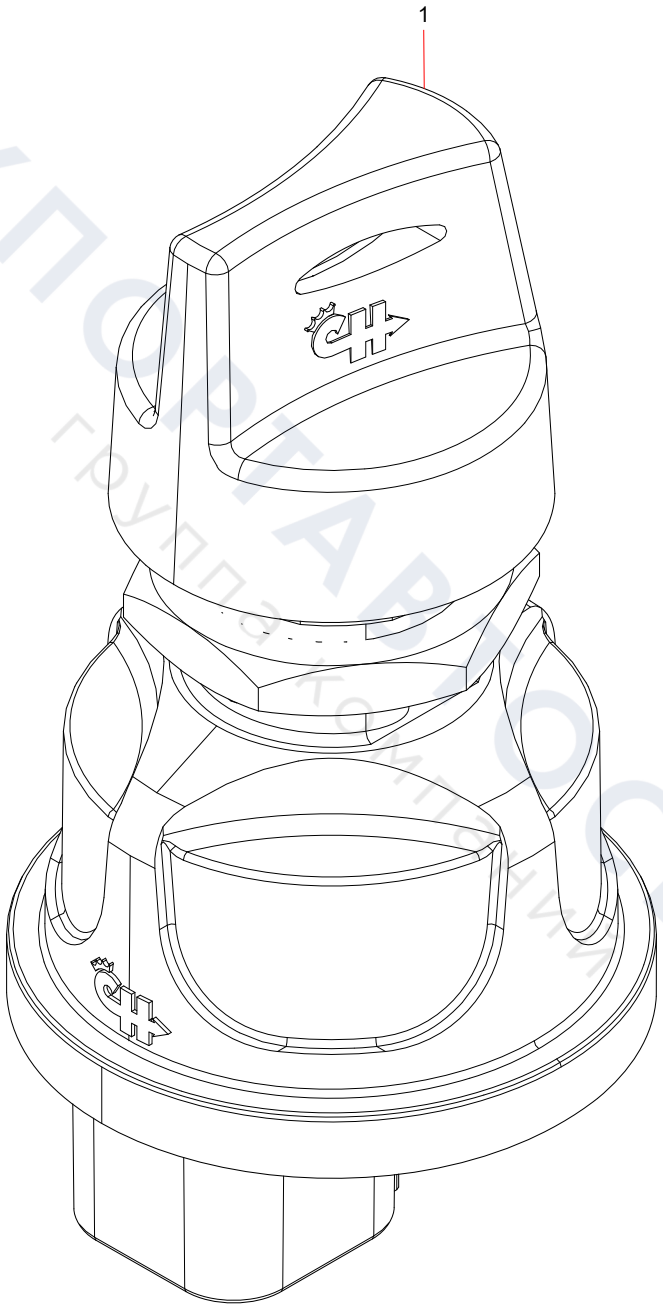

ТЕХПОРТ СЕРВИС
группа компаний

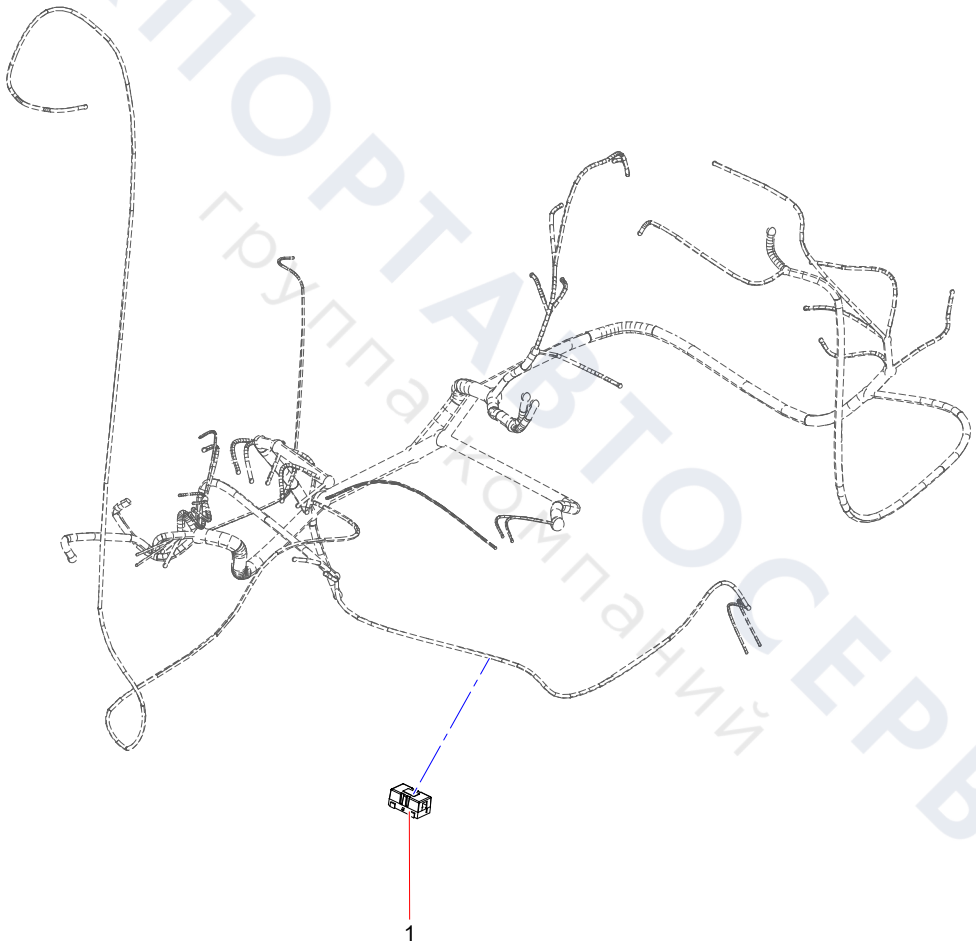

ТЕХПОРТАВТОСЕРВИС
группа компаний

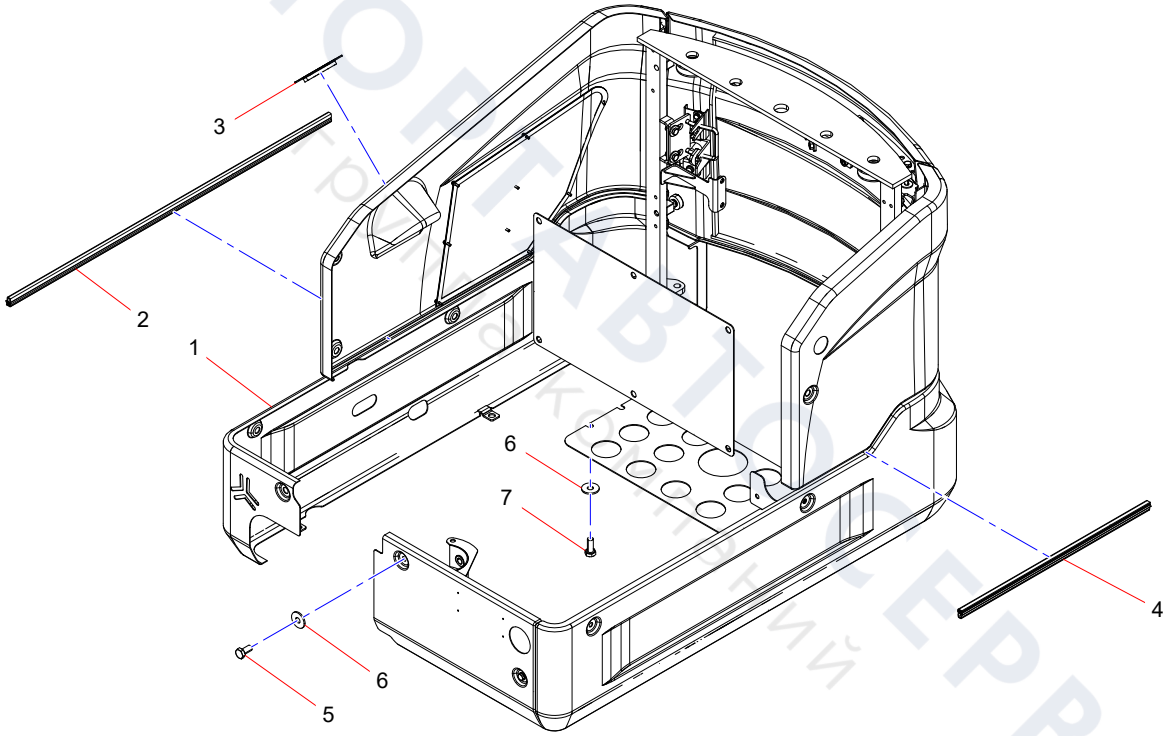

ТЕХПОСТАВТОСЕРВИС
Профессиональный

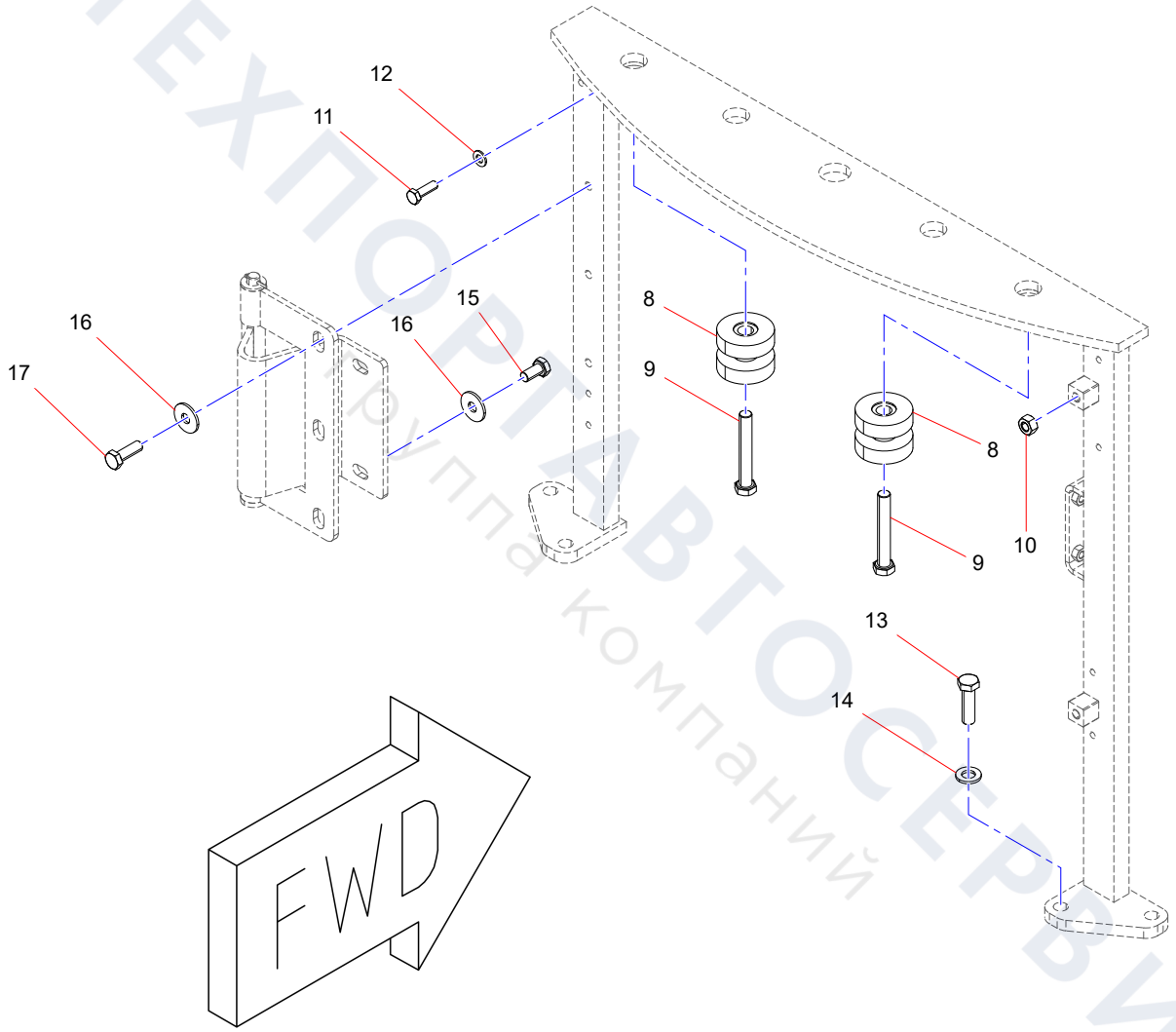

ТЕХПОРТАВТОСЕРВИС
группа компаний

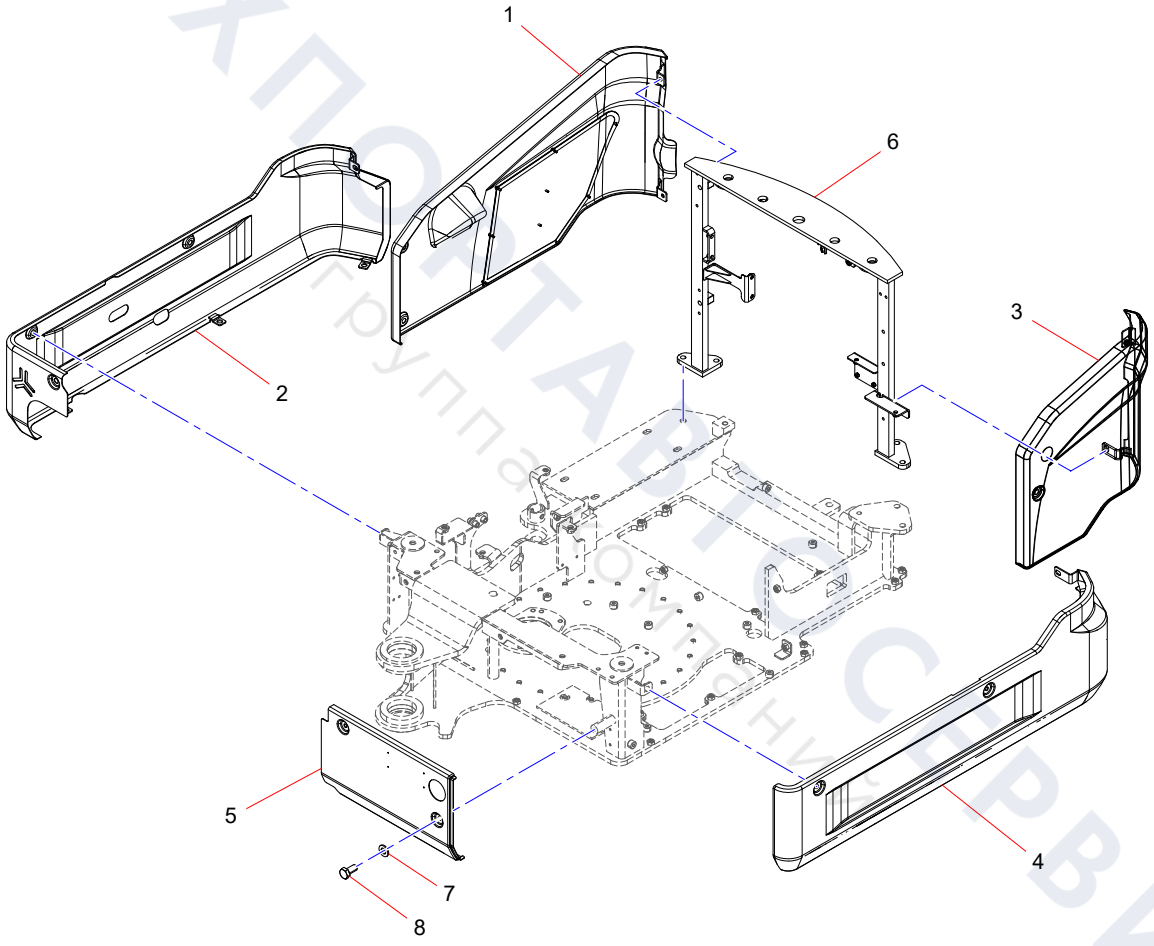

ТЕХПОСТАВТОСЕРВИС
Группа компаний

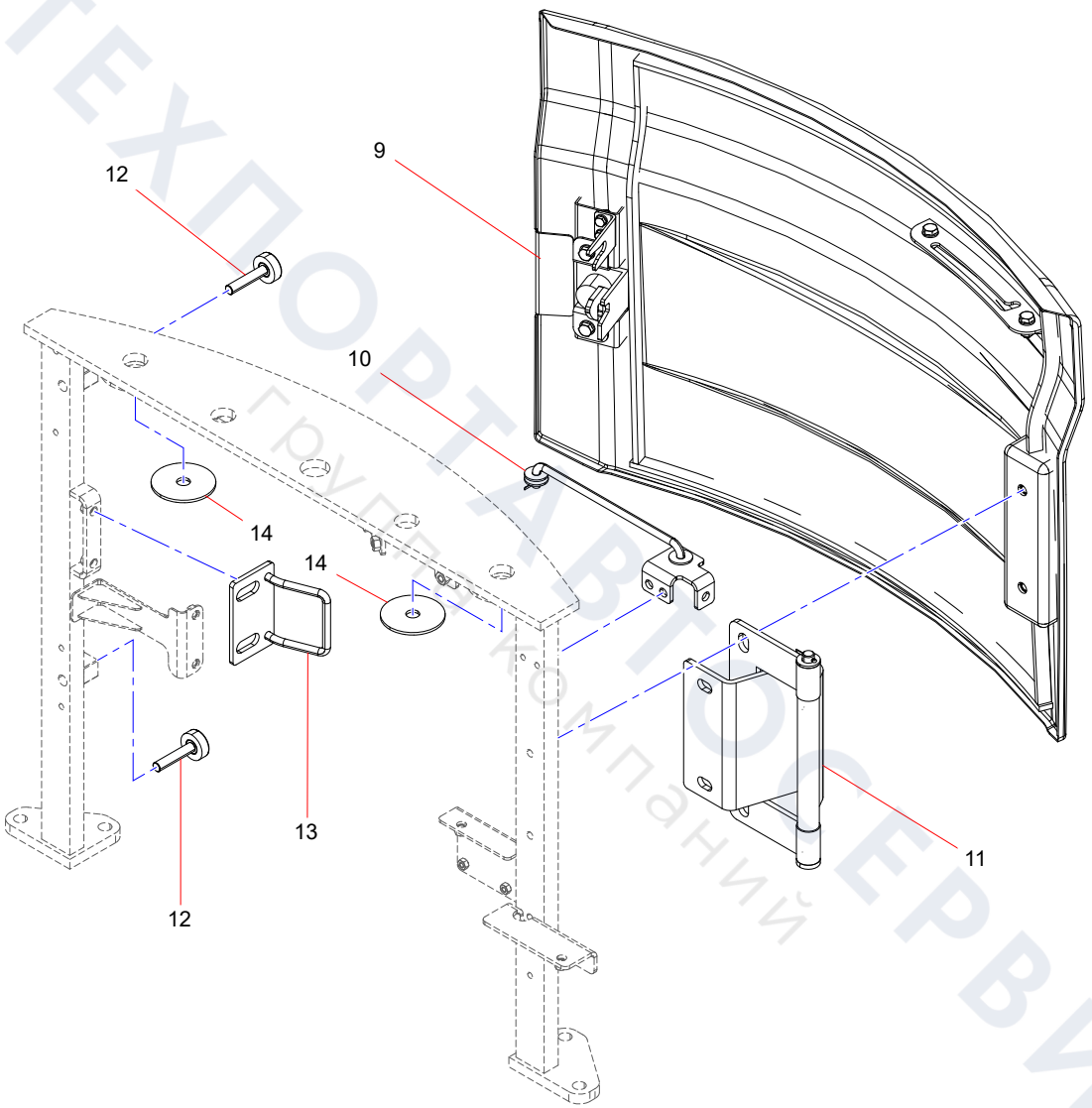

ТЕХПОРТАВТОСЕРВИС
Группа компаний

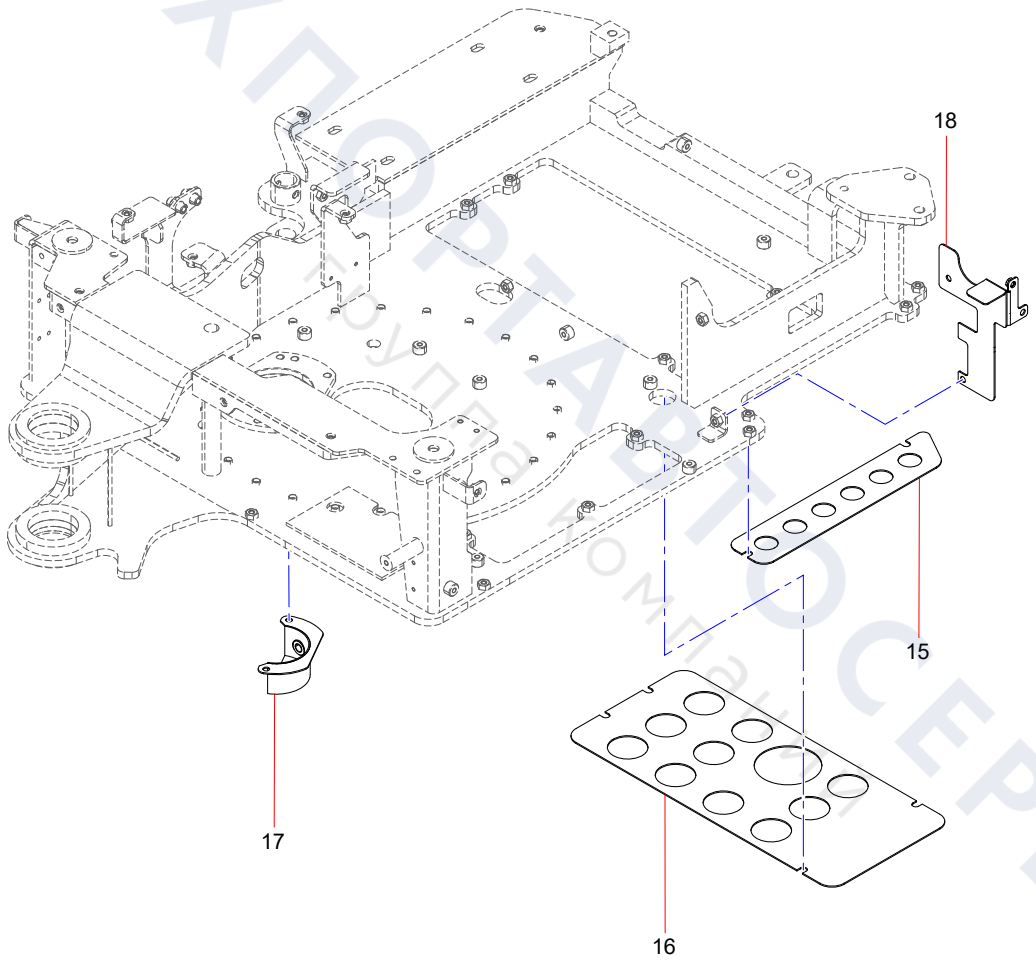

ТЕХПОРТАВТОСЕРВИС
Группа компаний

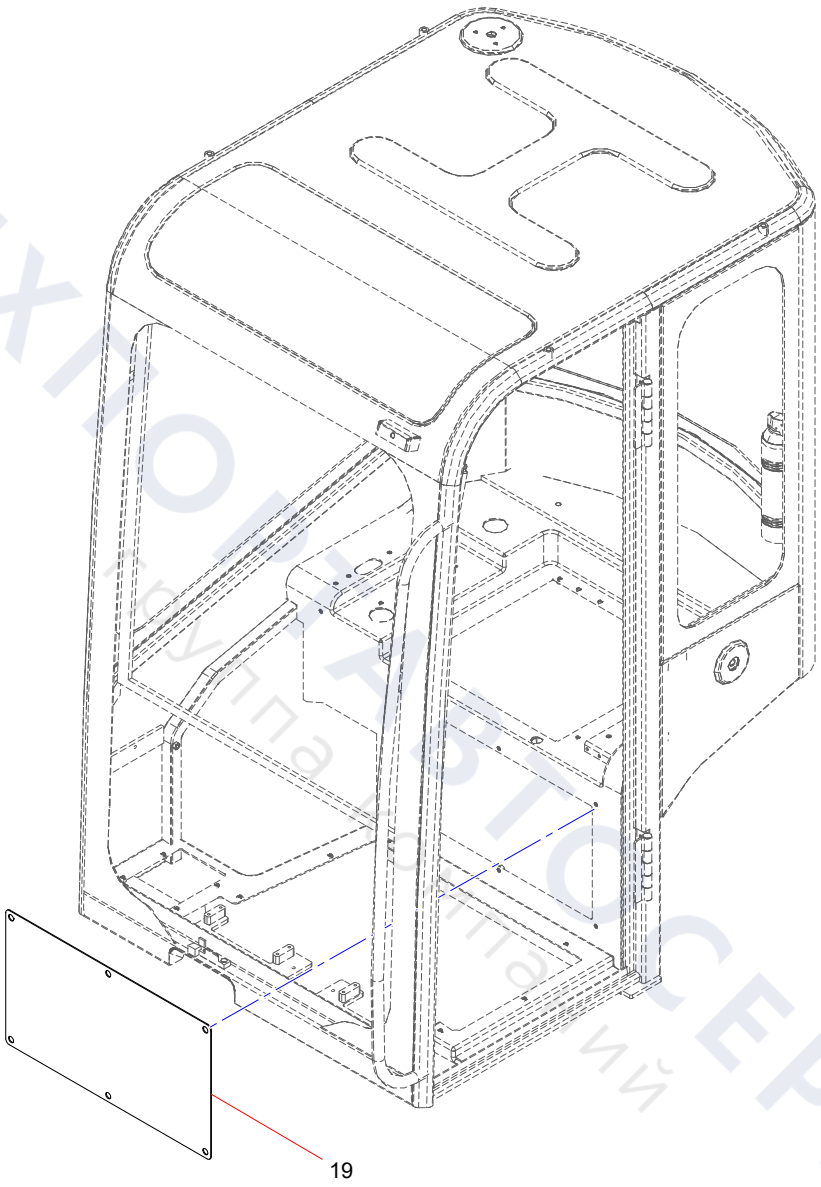

ТЕХНОПРАВТОСЕРВИС
Группа компаний

13004767 Right Cover Assembly

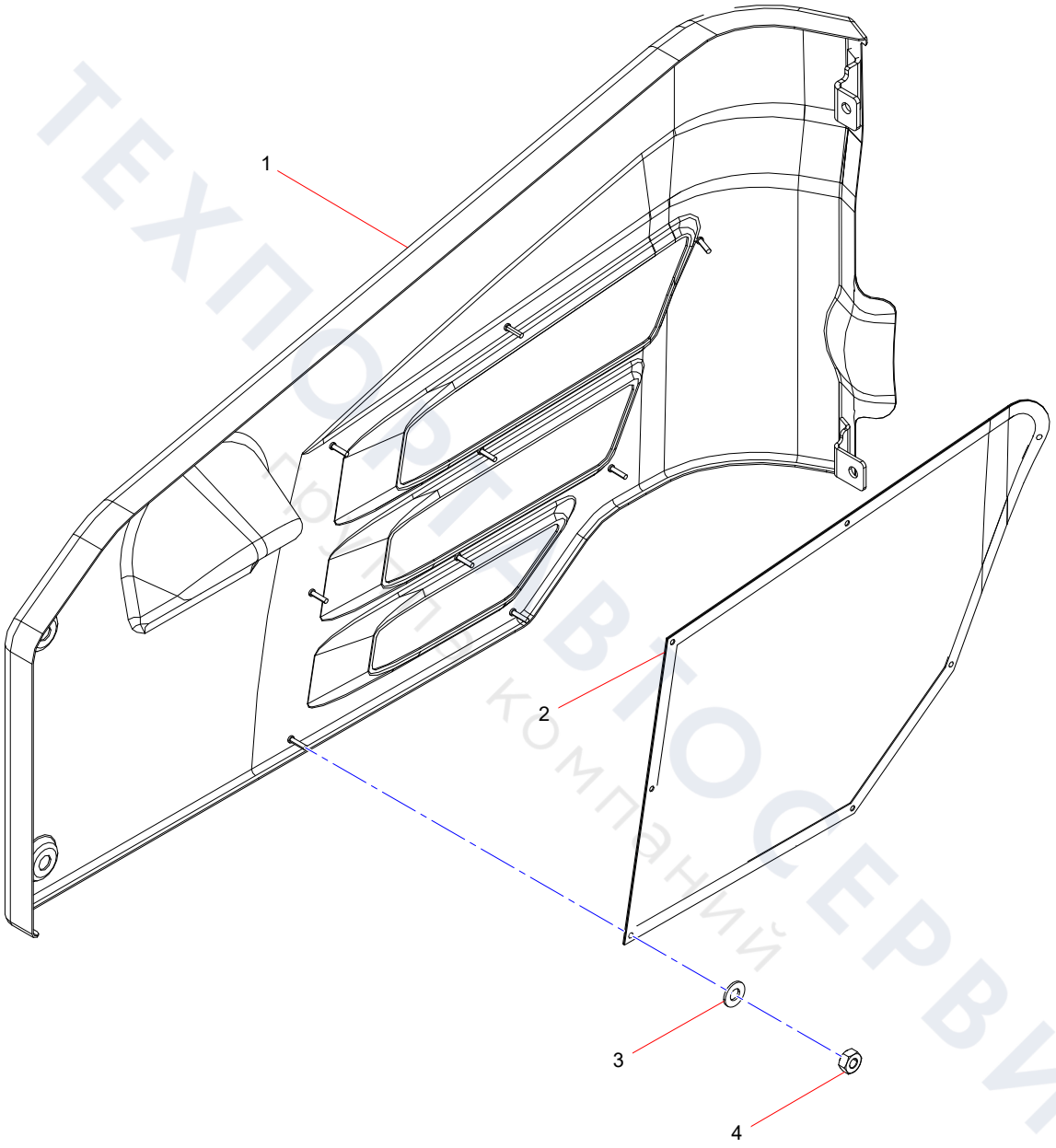

ТЕХПОРТ ВТОСЕРВИС
Бонусная компания

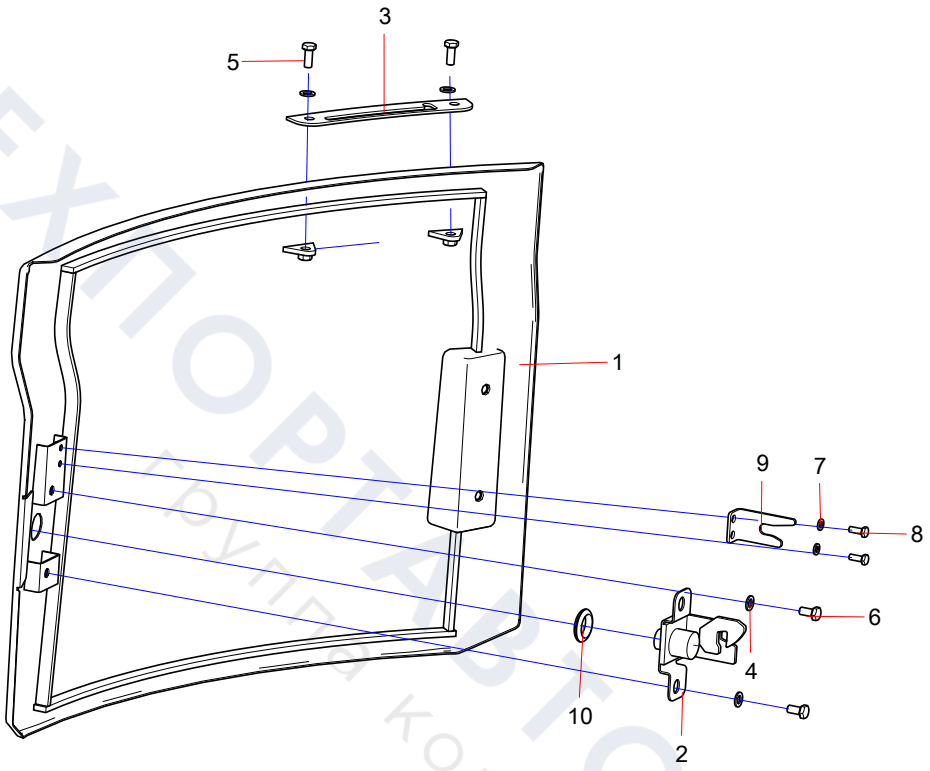

ТЕХНОРТАВТОСЕРВИС
Группа компаний

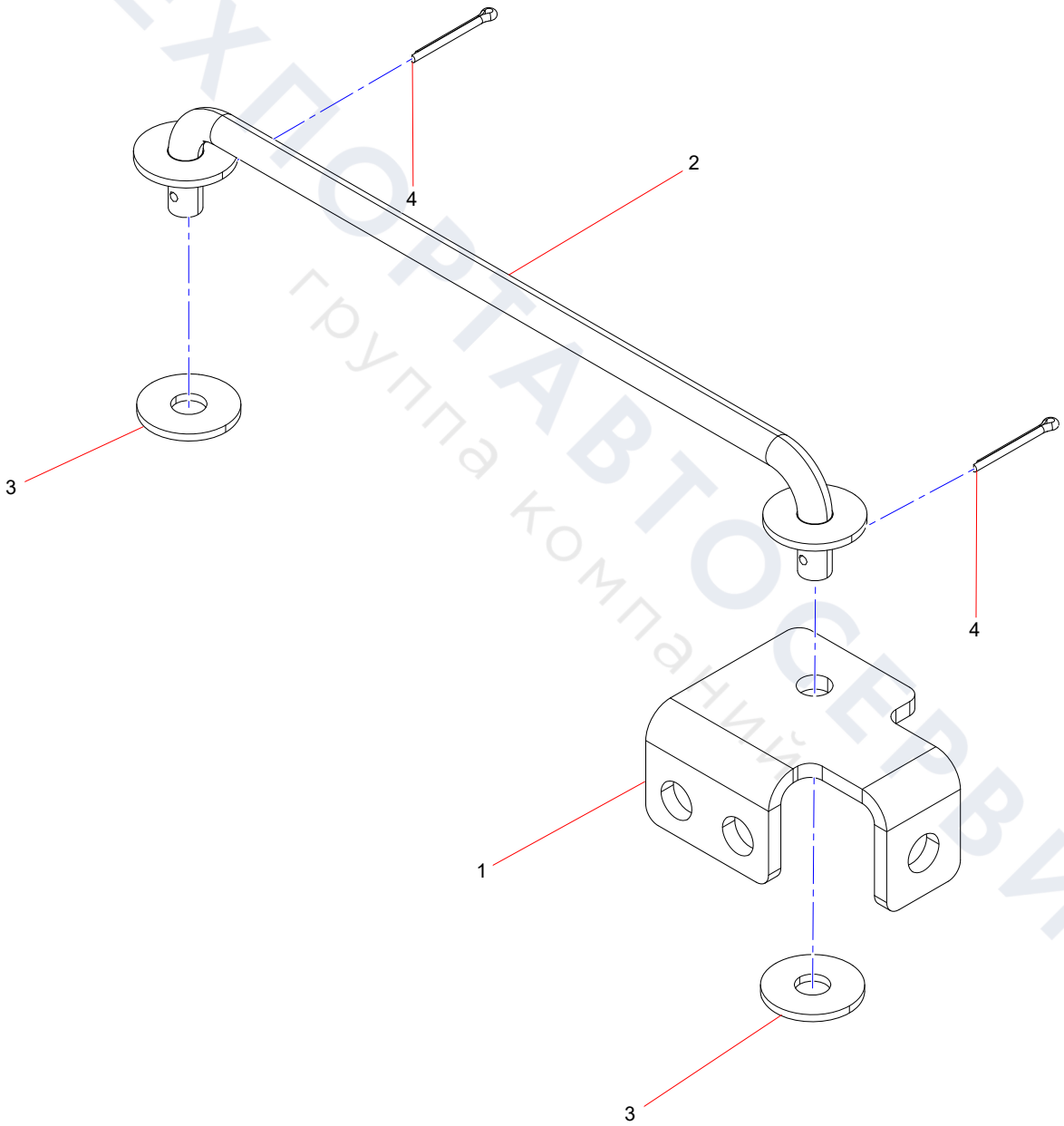

ТЕХПОРТАВТОСЕРВИС
группа компаний

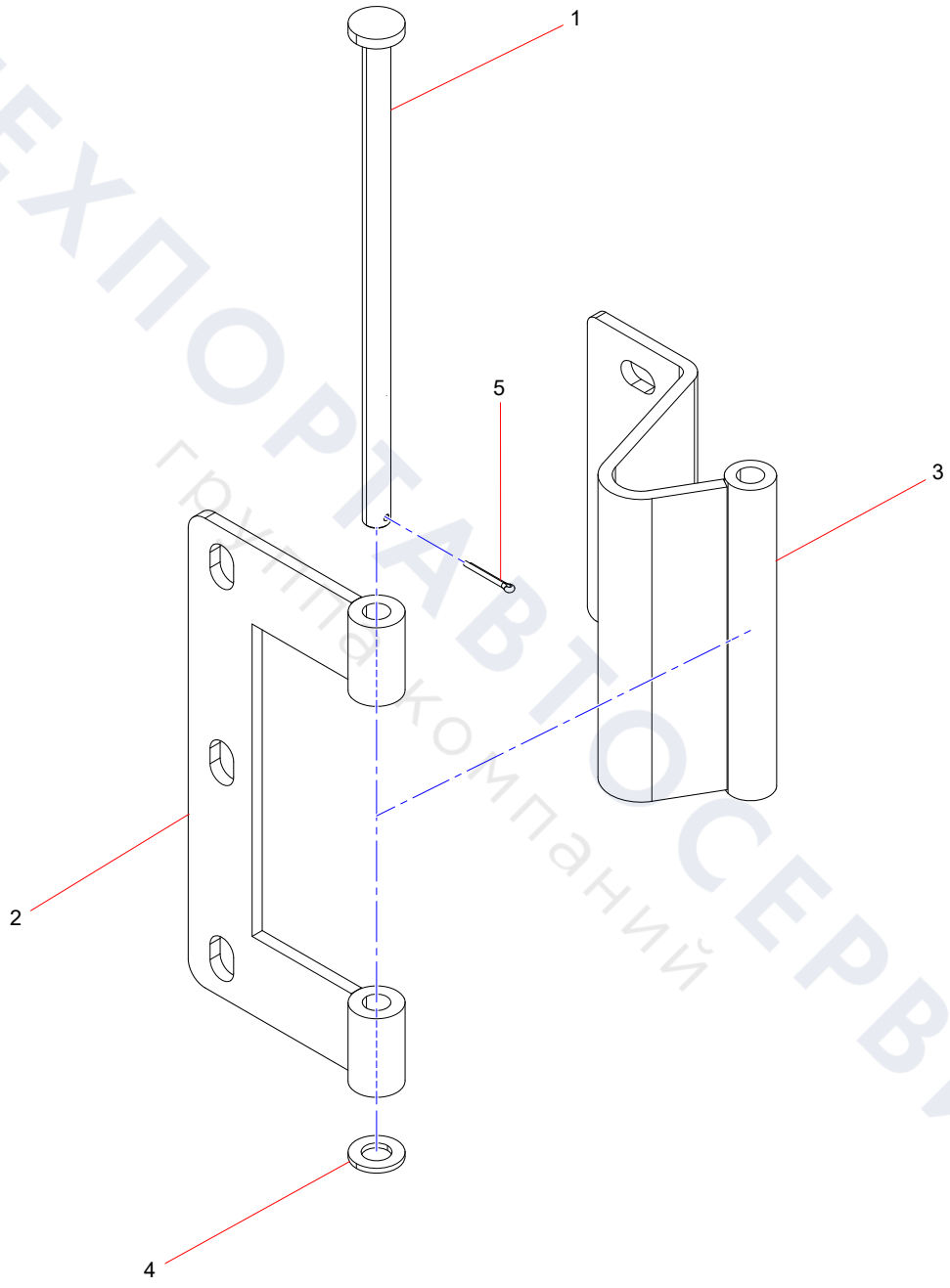

ТЕХПОРТАВТОСЕРВИС
группа компаний

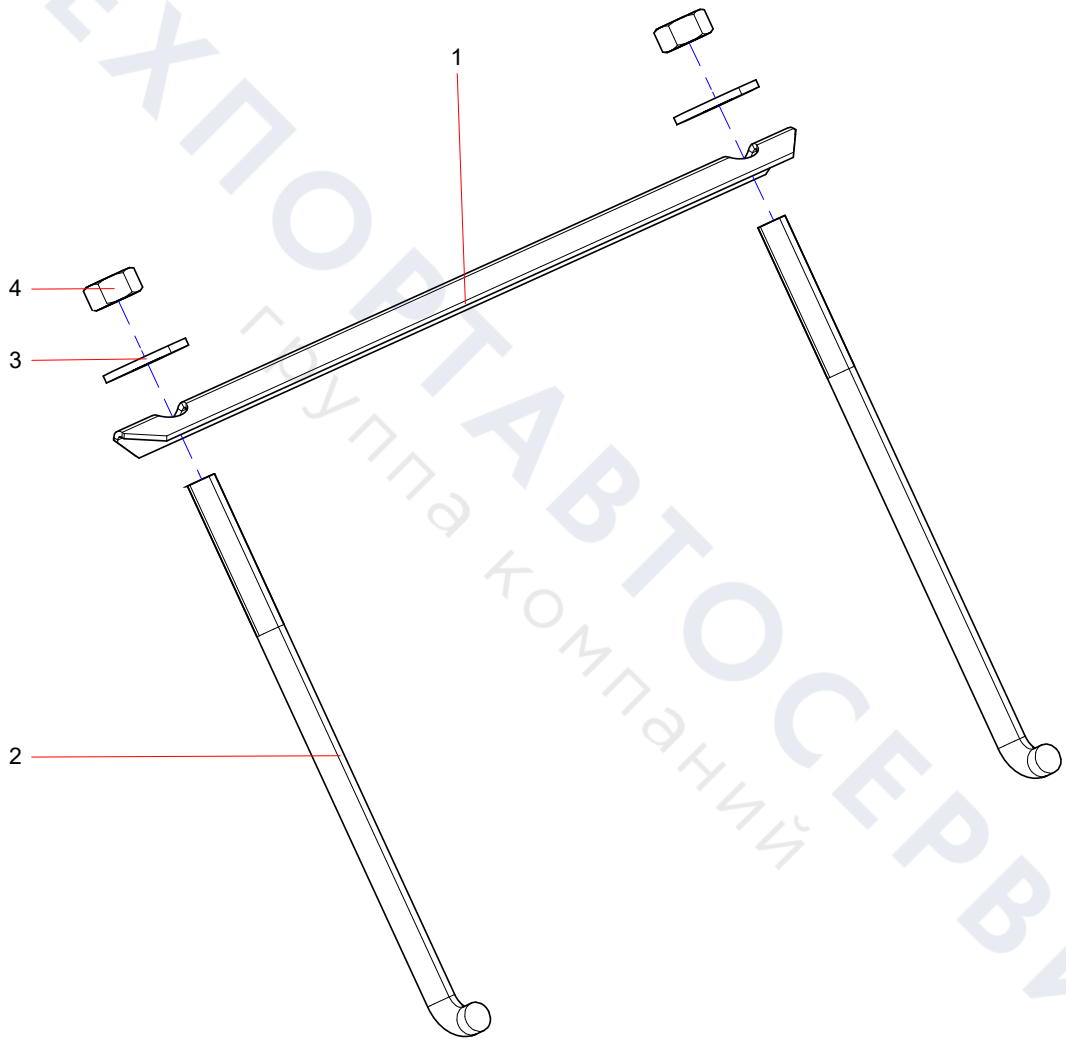

ТЕХПОРТАВТОСЕРВИС
группа компаний

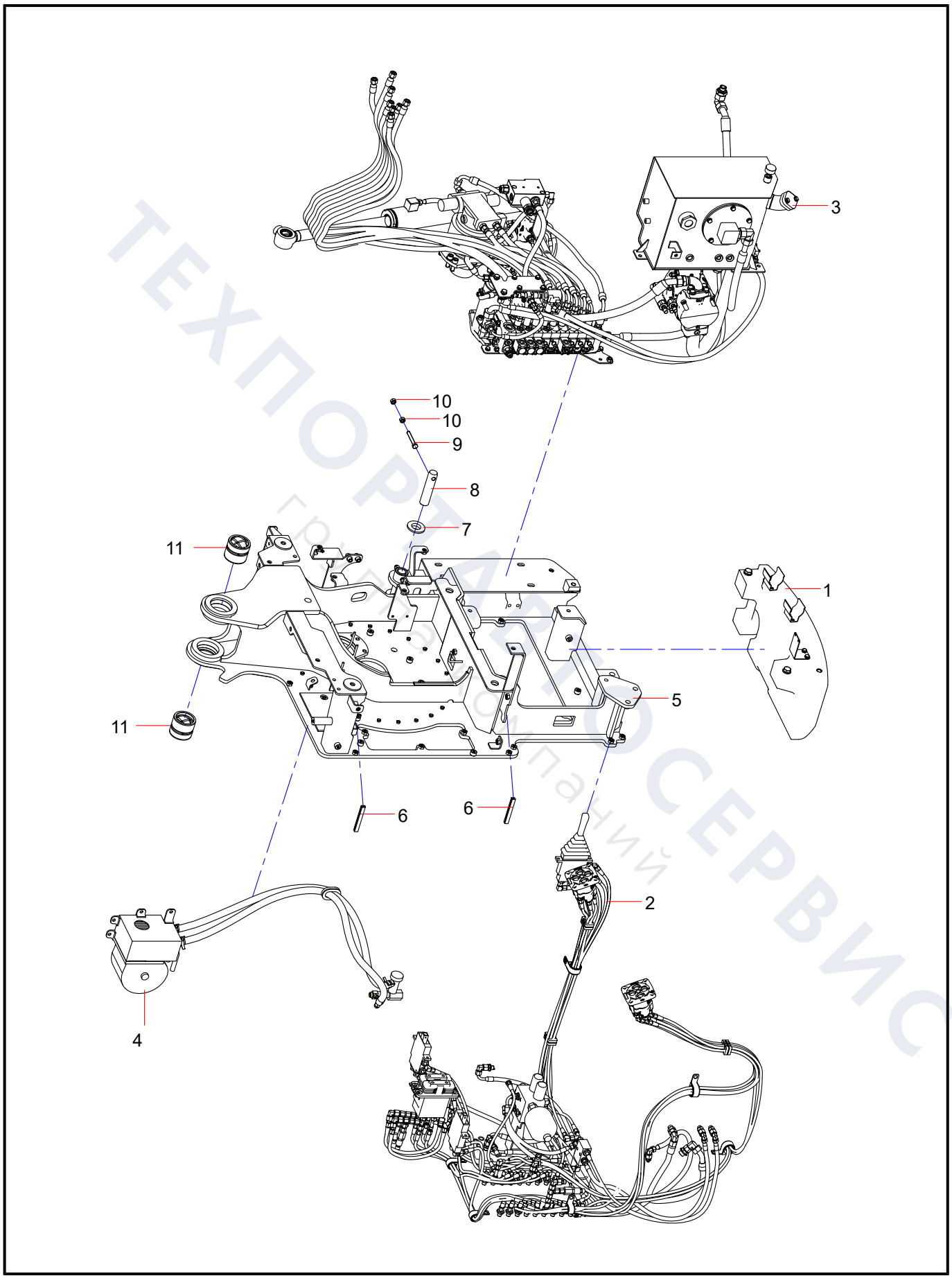

ТЕХПОРТАЛ СЕРВИС
группа компаний

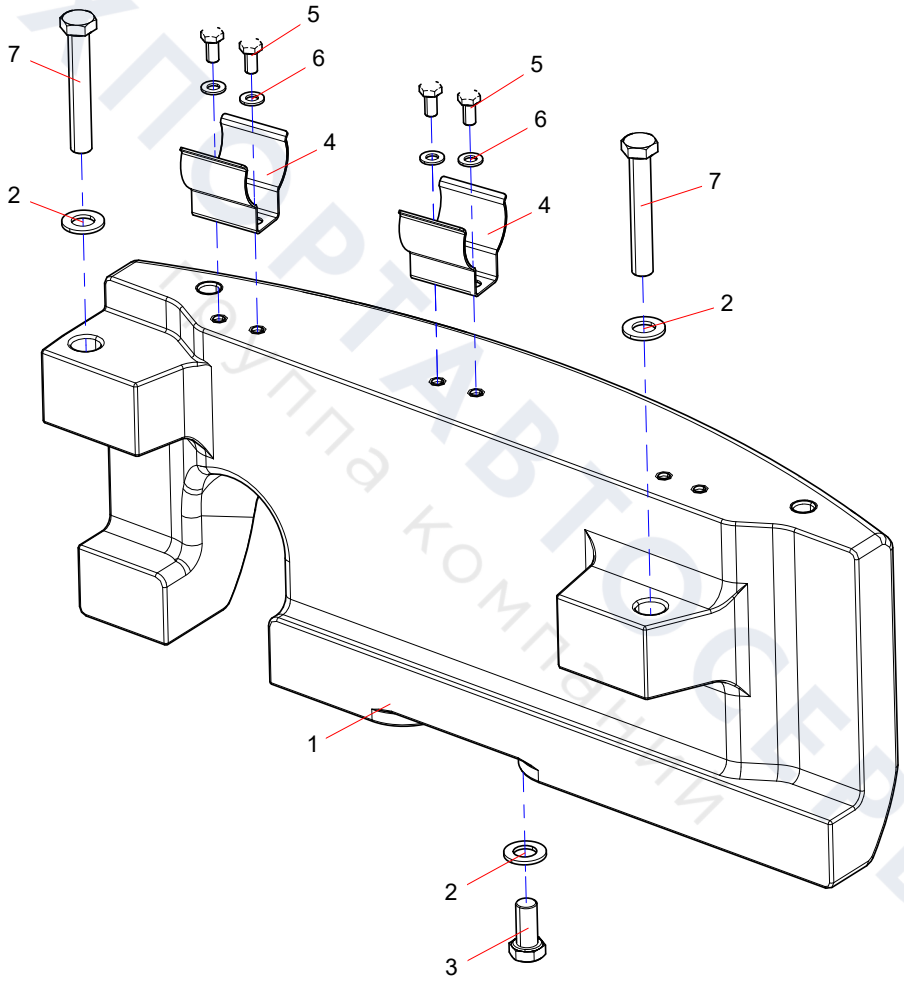

ТЕХПОРТАВТОСЕРВИС
Группа компаний

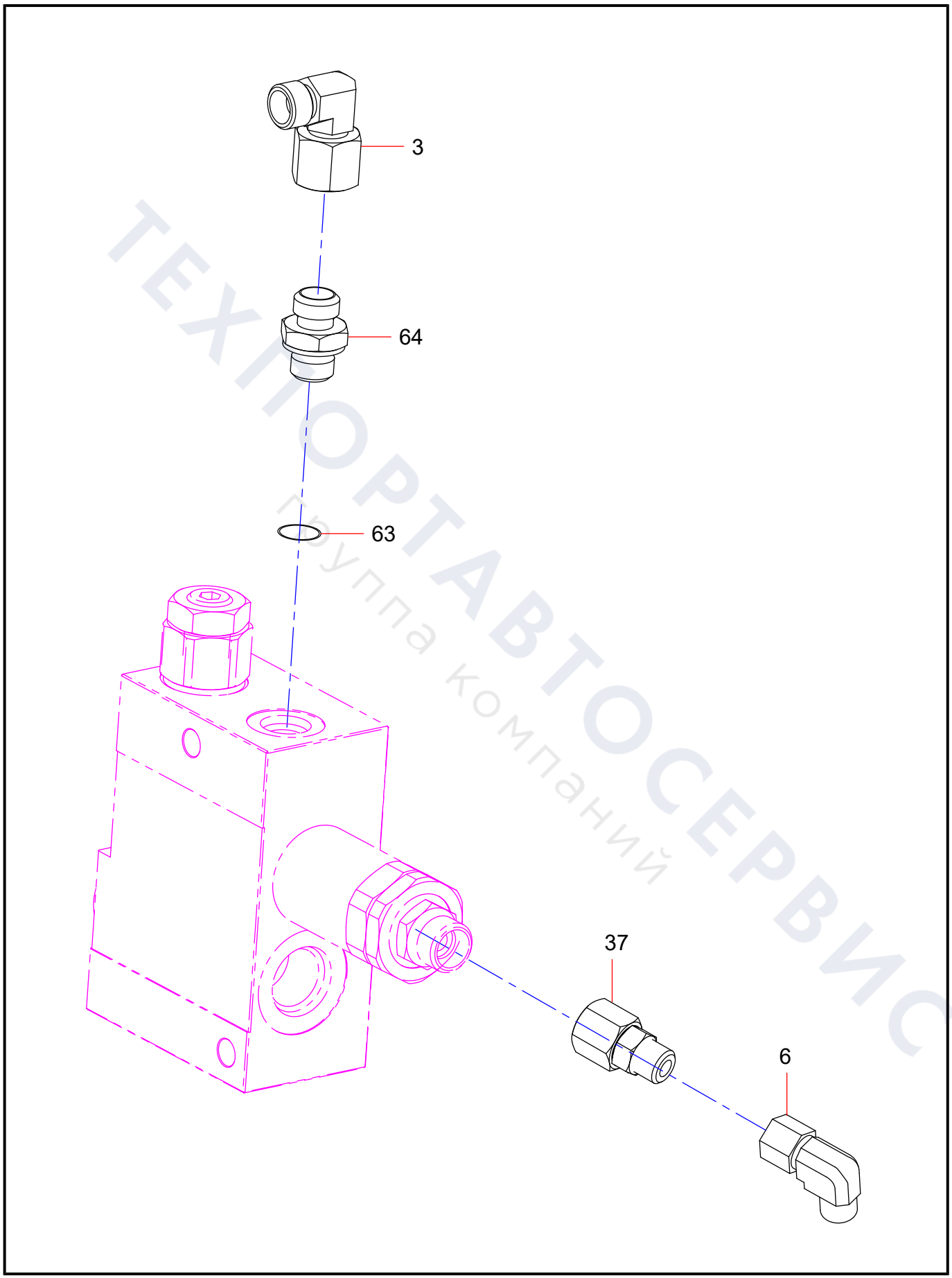

ТЕХПОРТАВТОСЕРВИС
Группа компаний

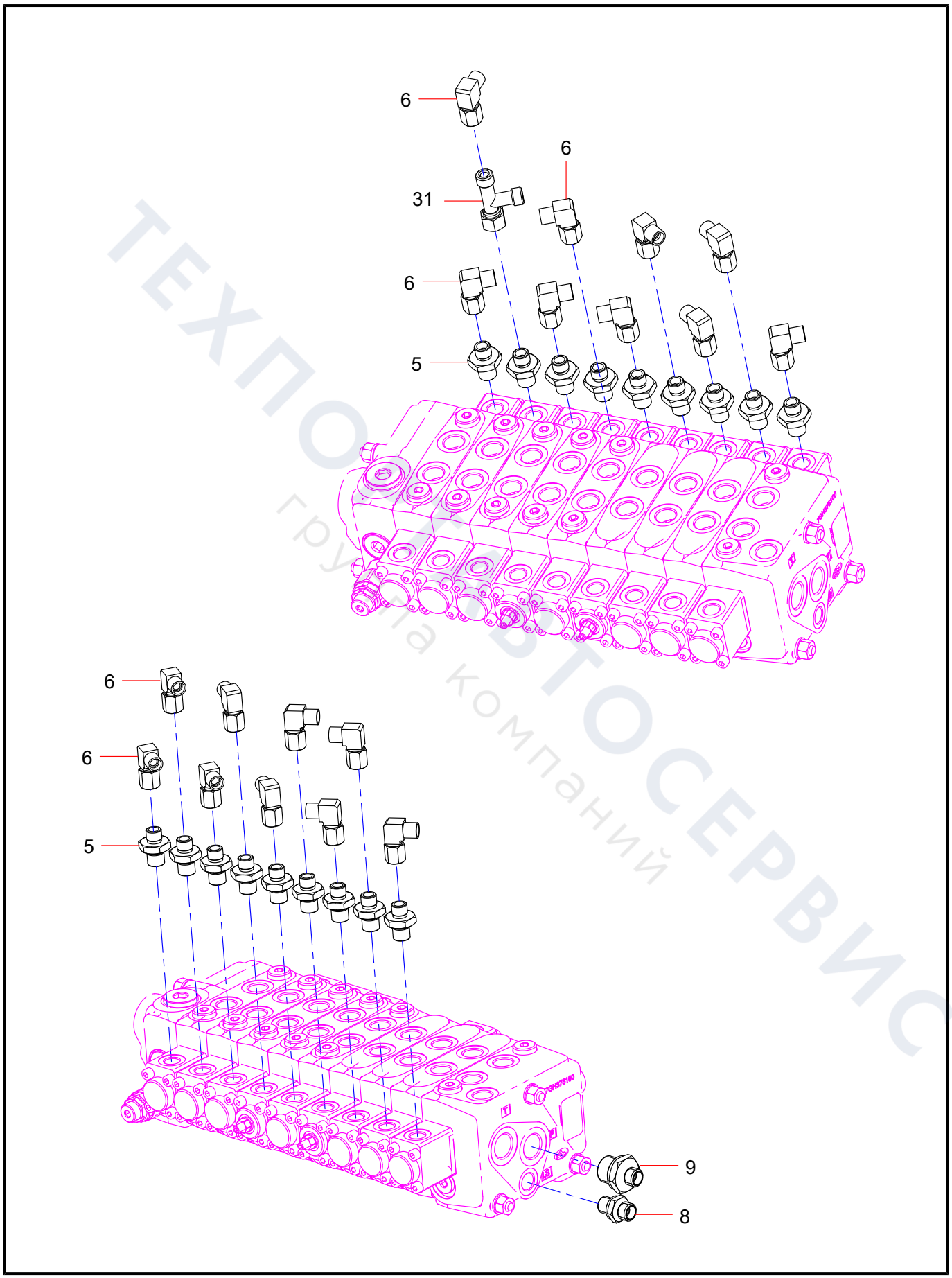

ТЕХПОСЕРВИС
группа компаний

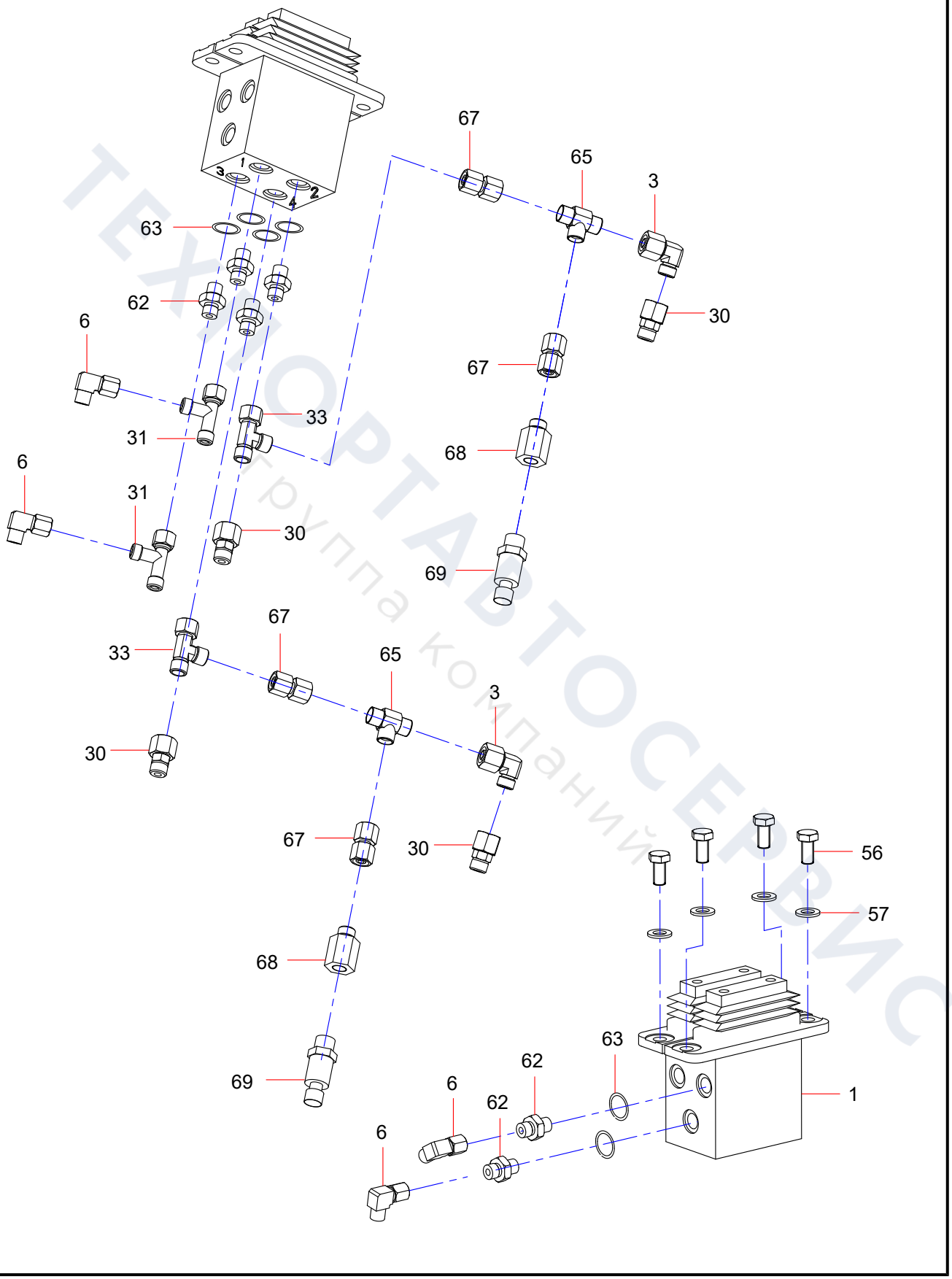

ТЕХАВТОСЕРВИС
Группа компаний

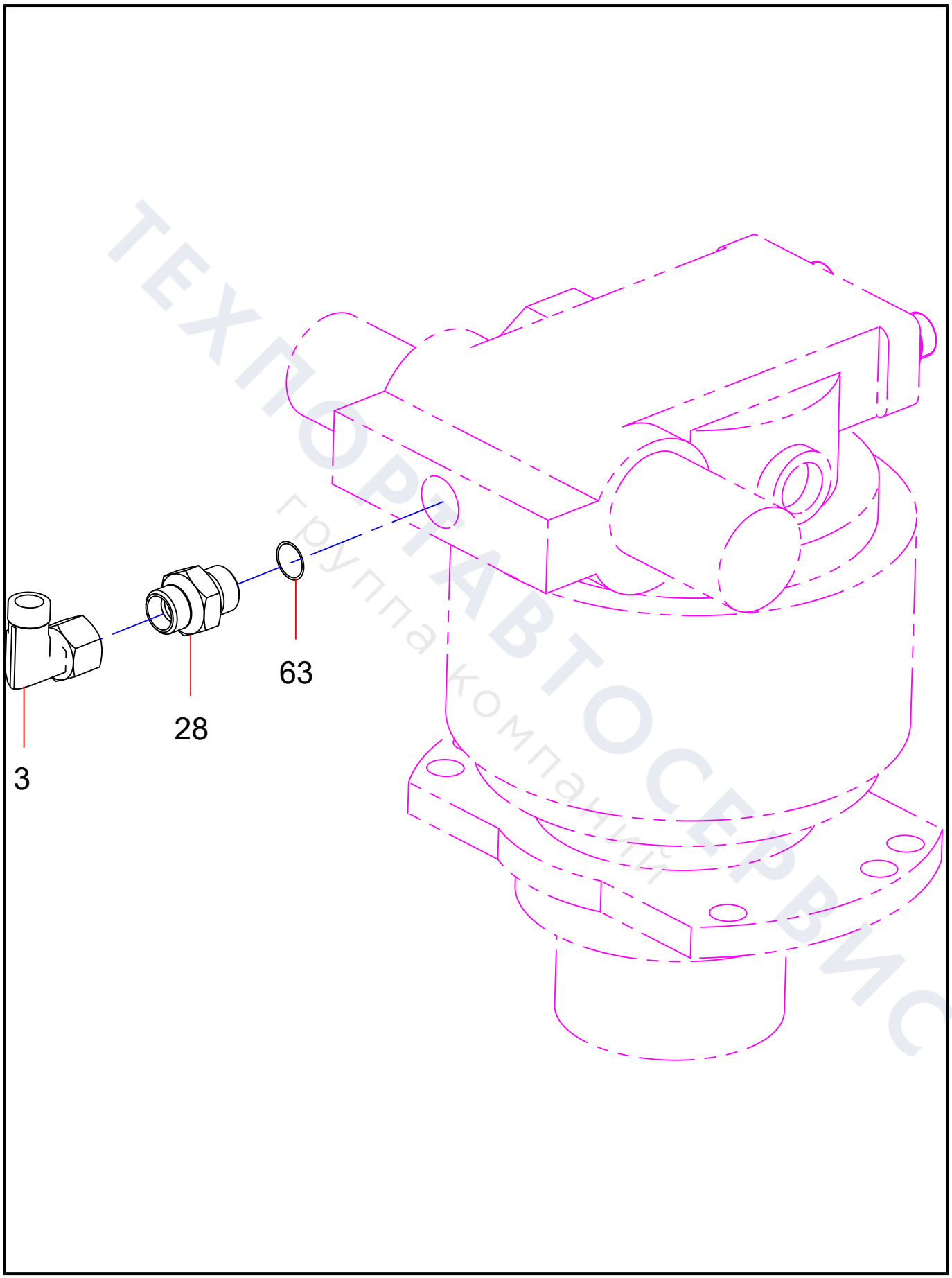

ТЕХПОРТАВТОСЕРВИС
группа компаний

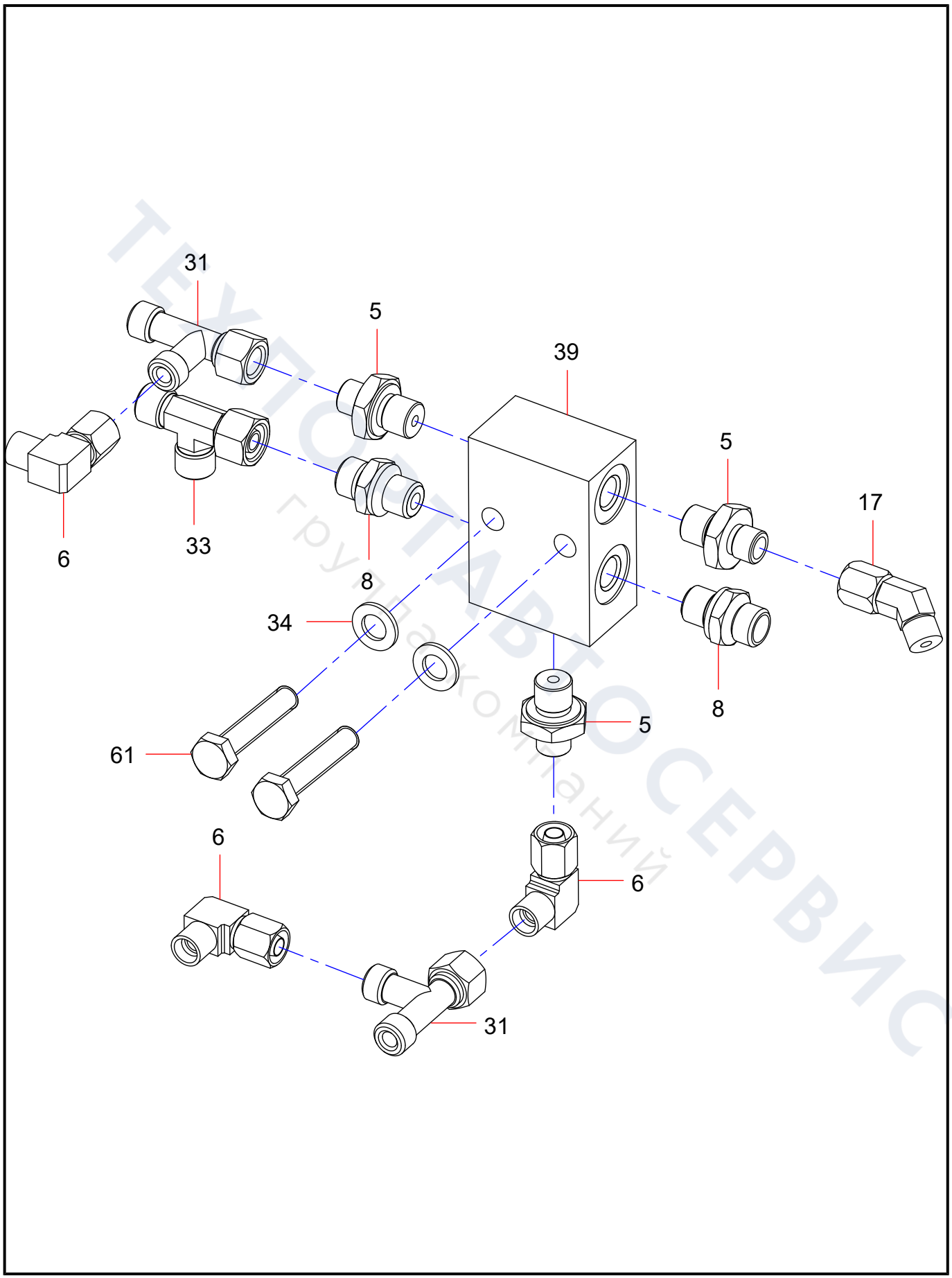

ТЕХНОСТАВТОСЕРВИС
группа компаний

( )

Pilot-control Valve(Boom Swing)

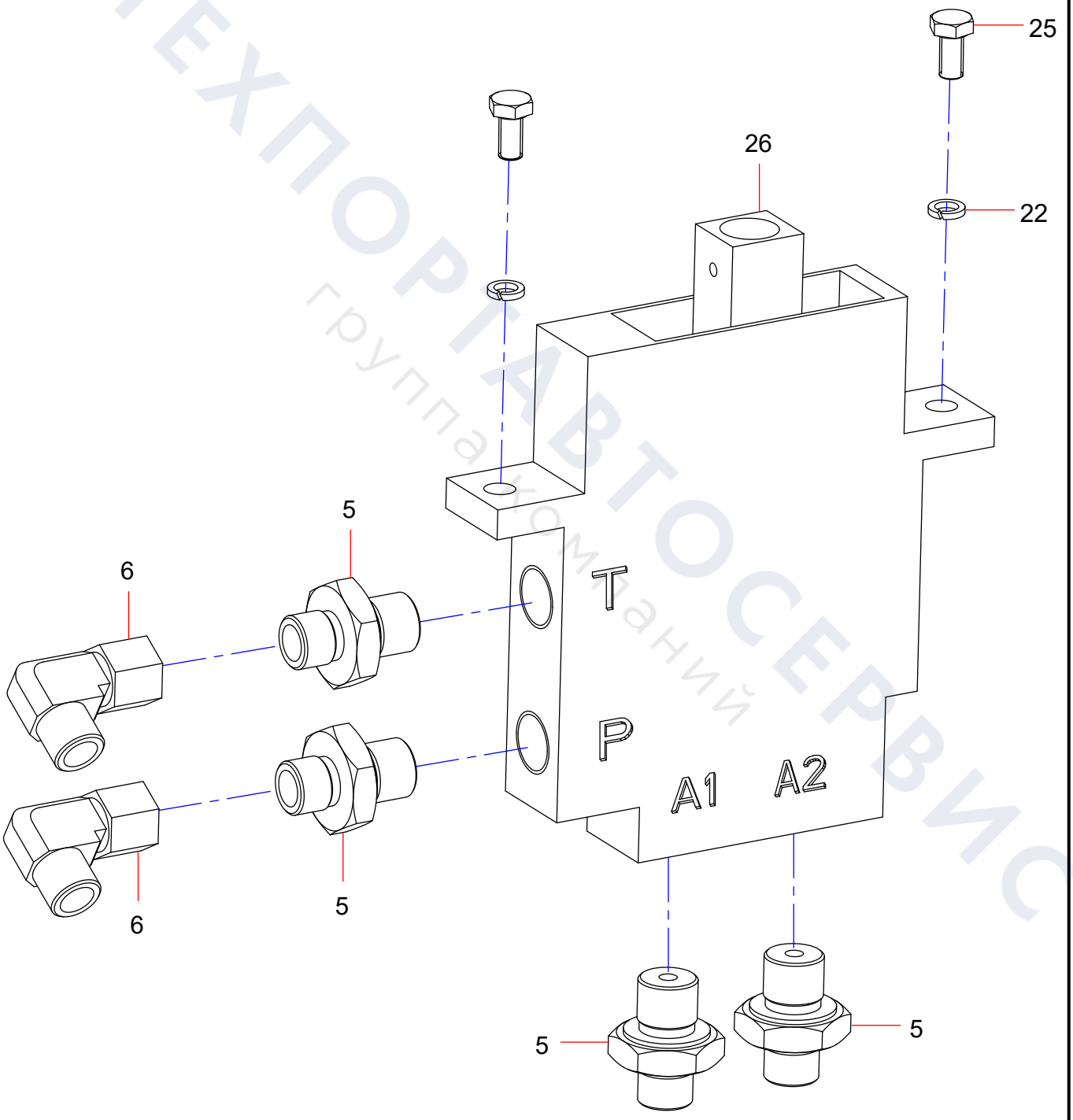

ТЕХПОРТАВТОСЕРВИС
группакомпаний

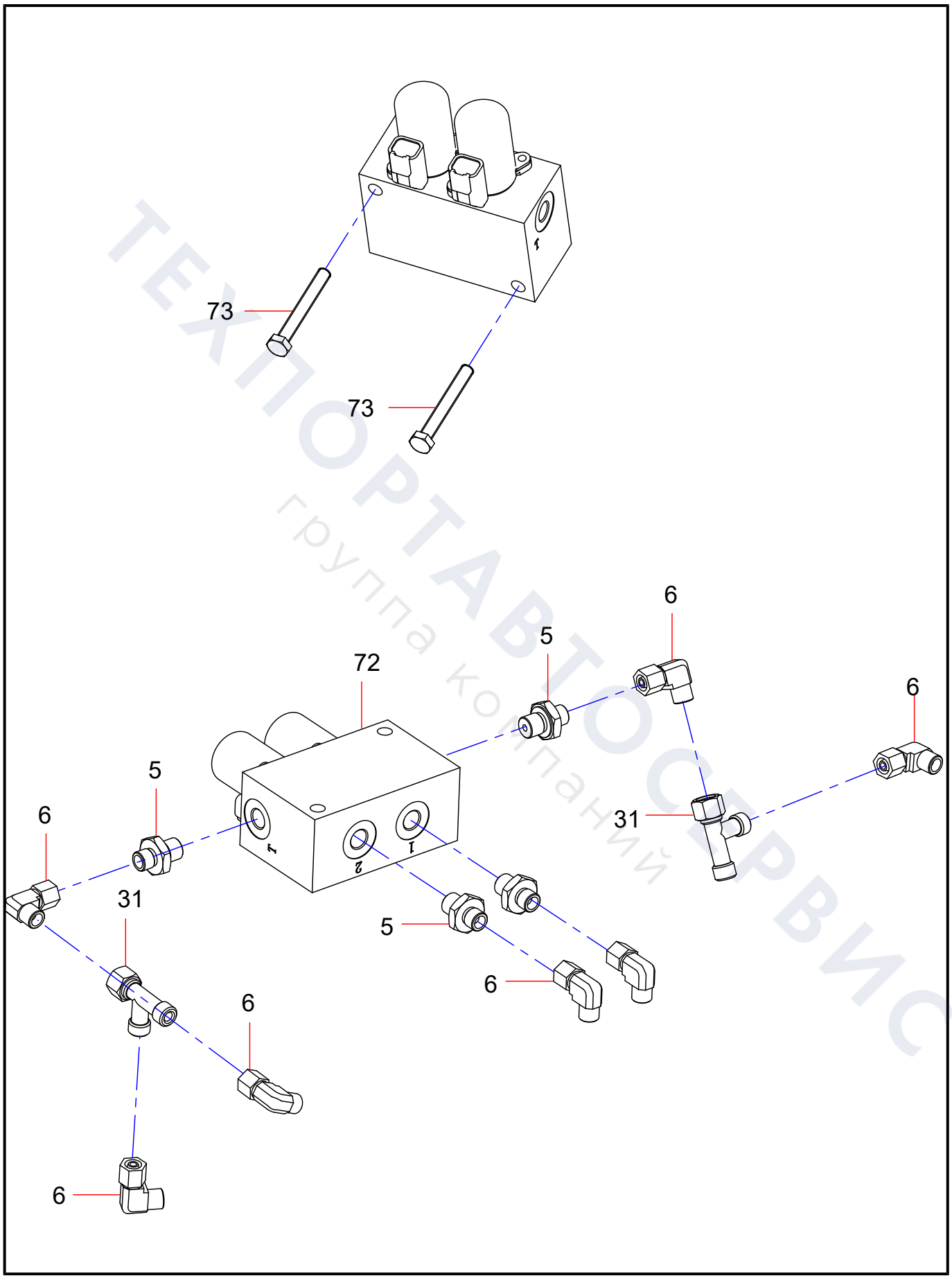

ТЕХПОРТАВТОСЕРВИС
группа компаний

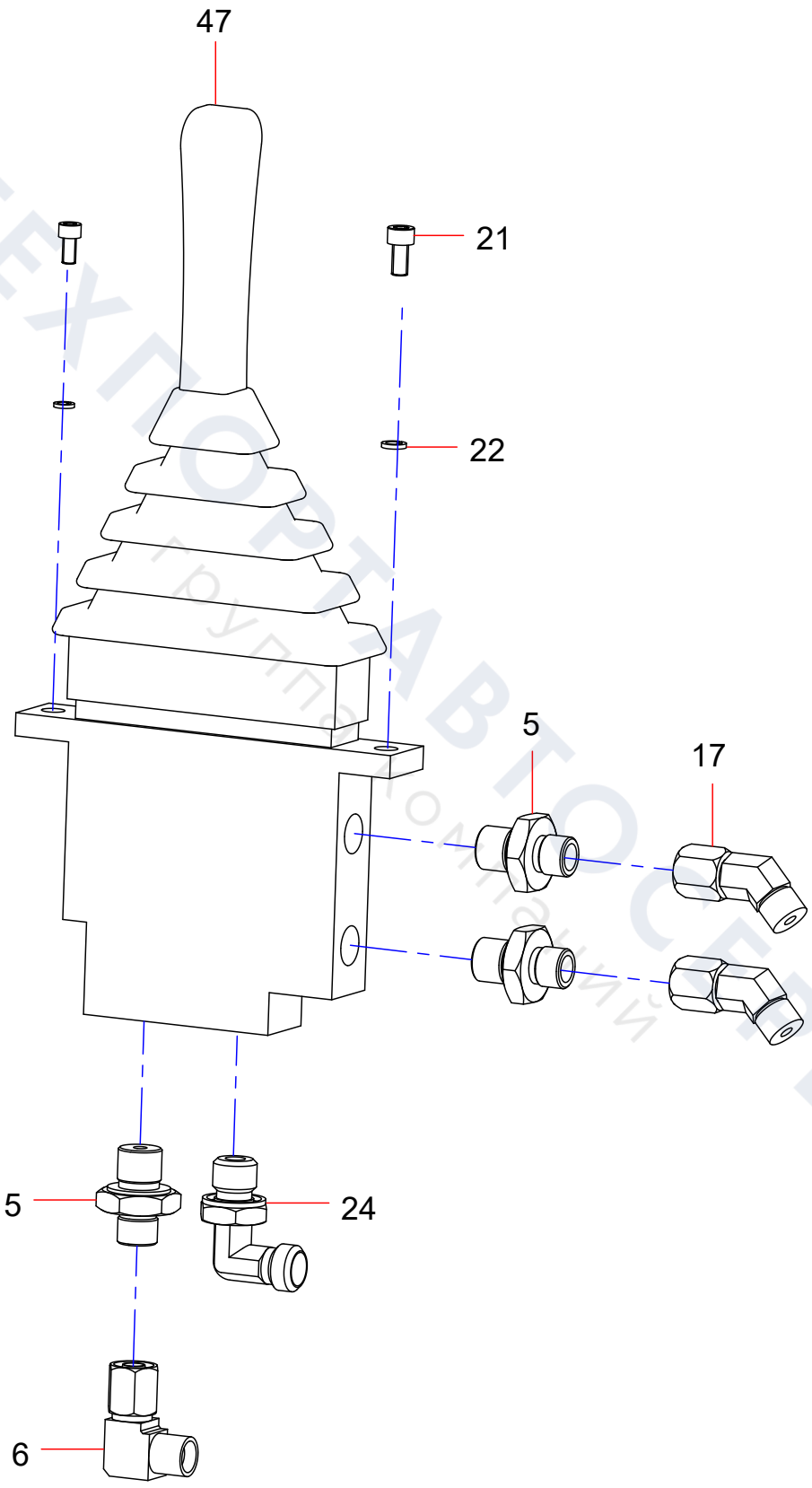

ТЕХПОРТАВТОСЕРВИС
Грузоподъемный

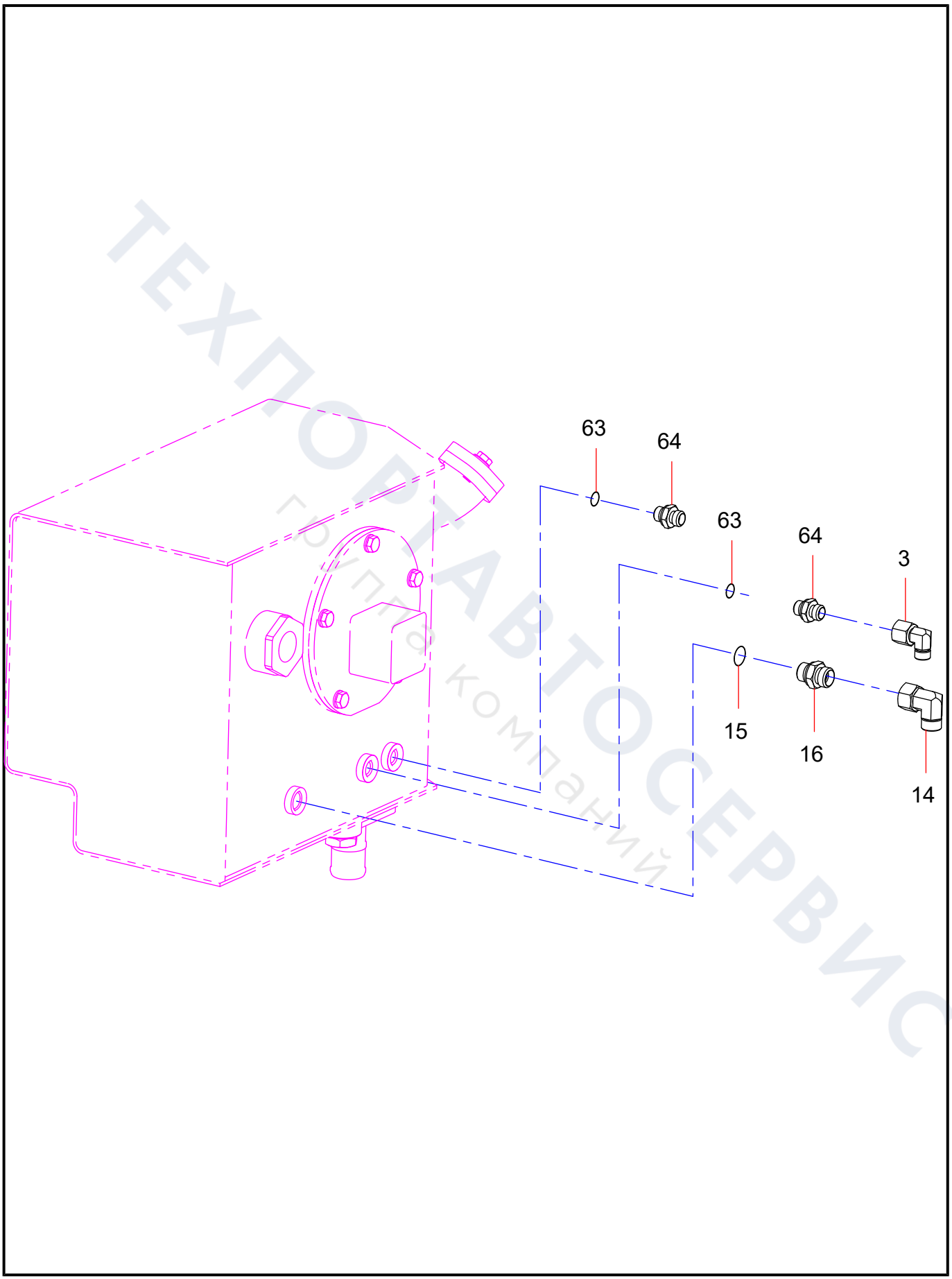

ТЕХПРОМАВТОСЕРВИС
Группа компаний

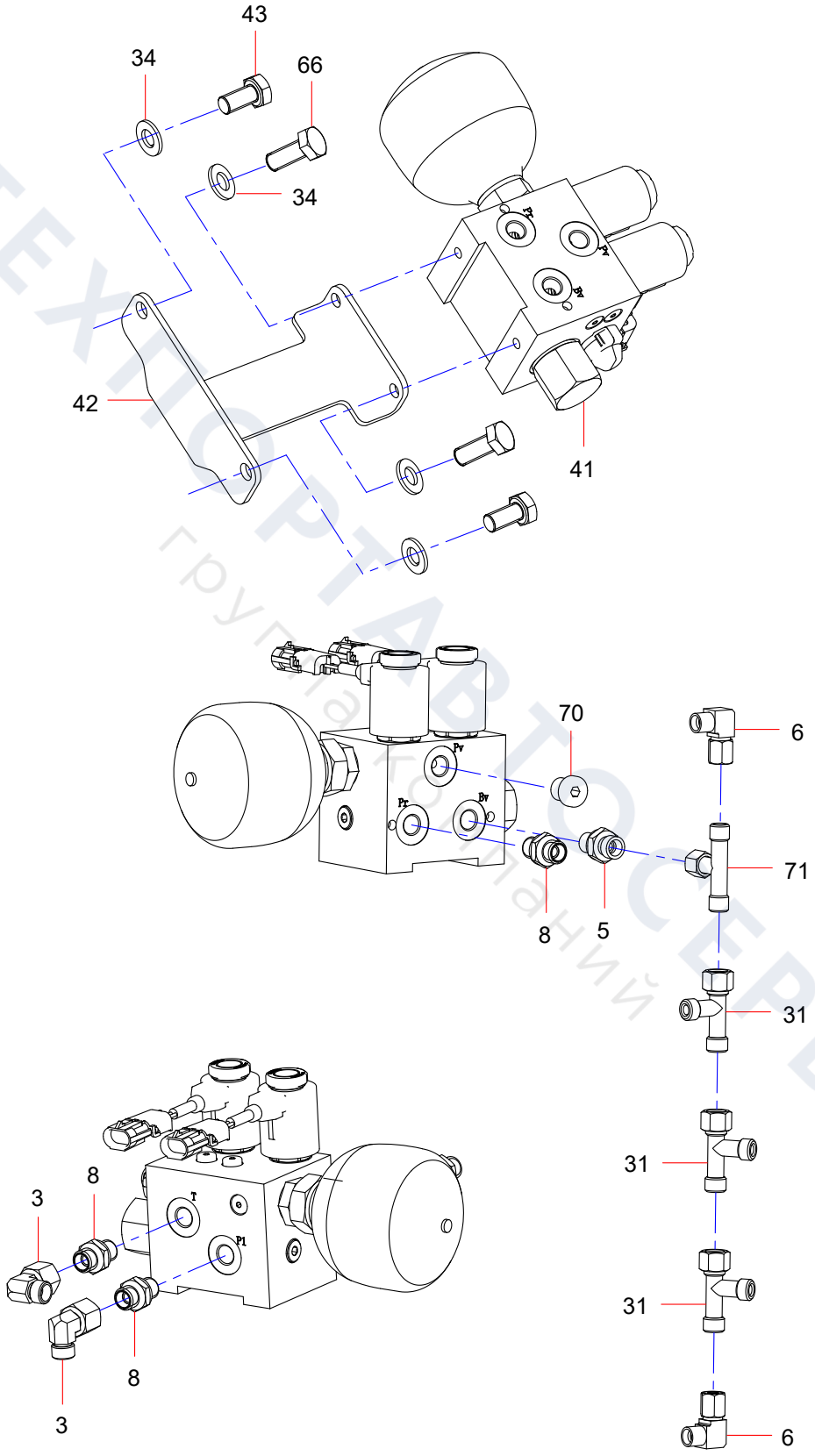

ТЕХНОАВТОСЕРВИС
группа компаний

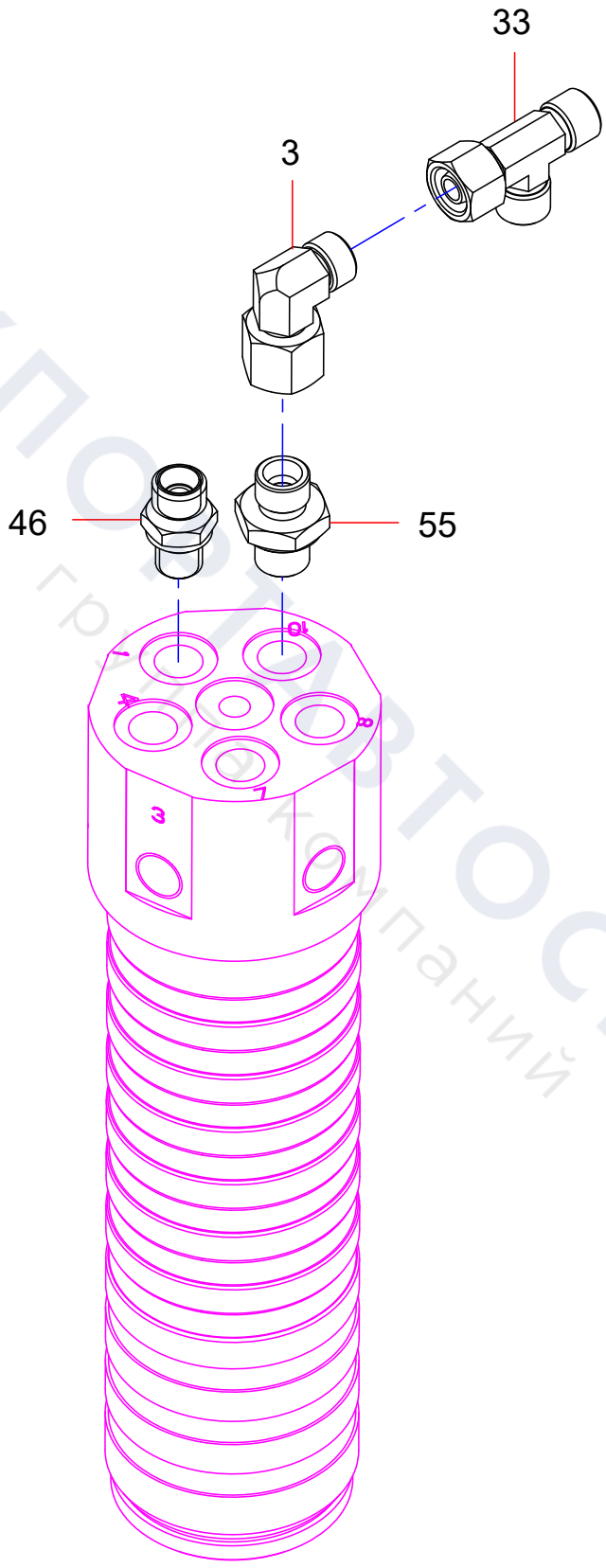

ТЕХПОРТАВТОСЕРВИС
грузовая техника

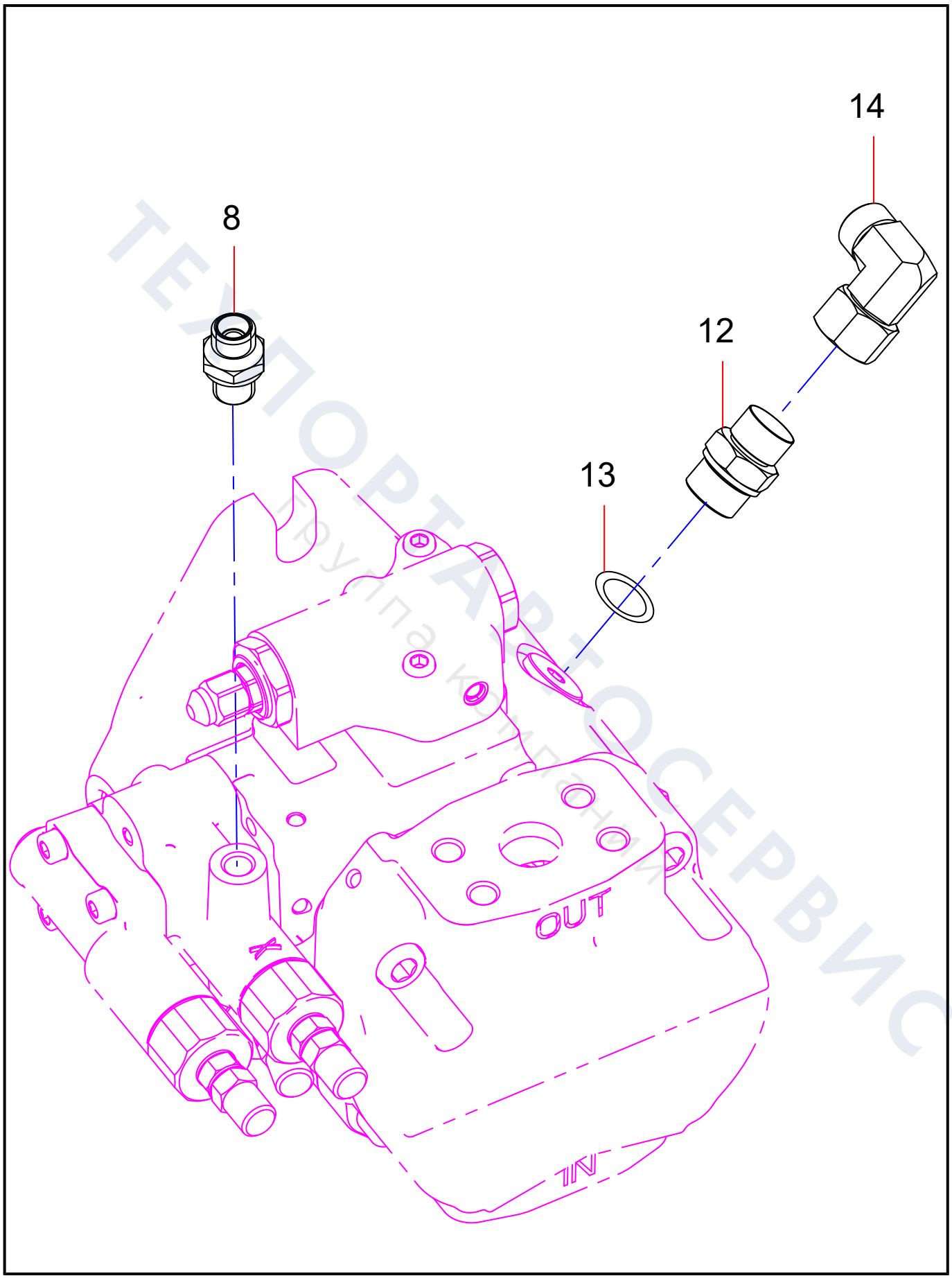

ТЕХПОРТСЕРВИС
Группа компаний

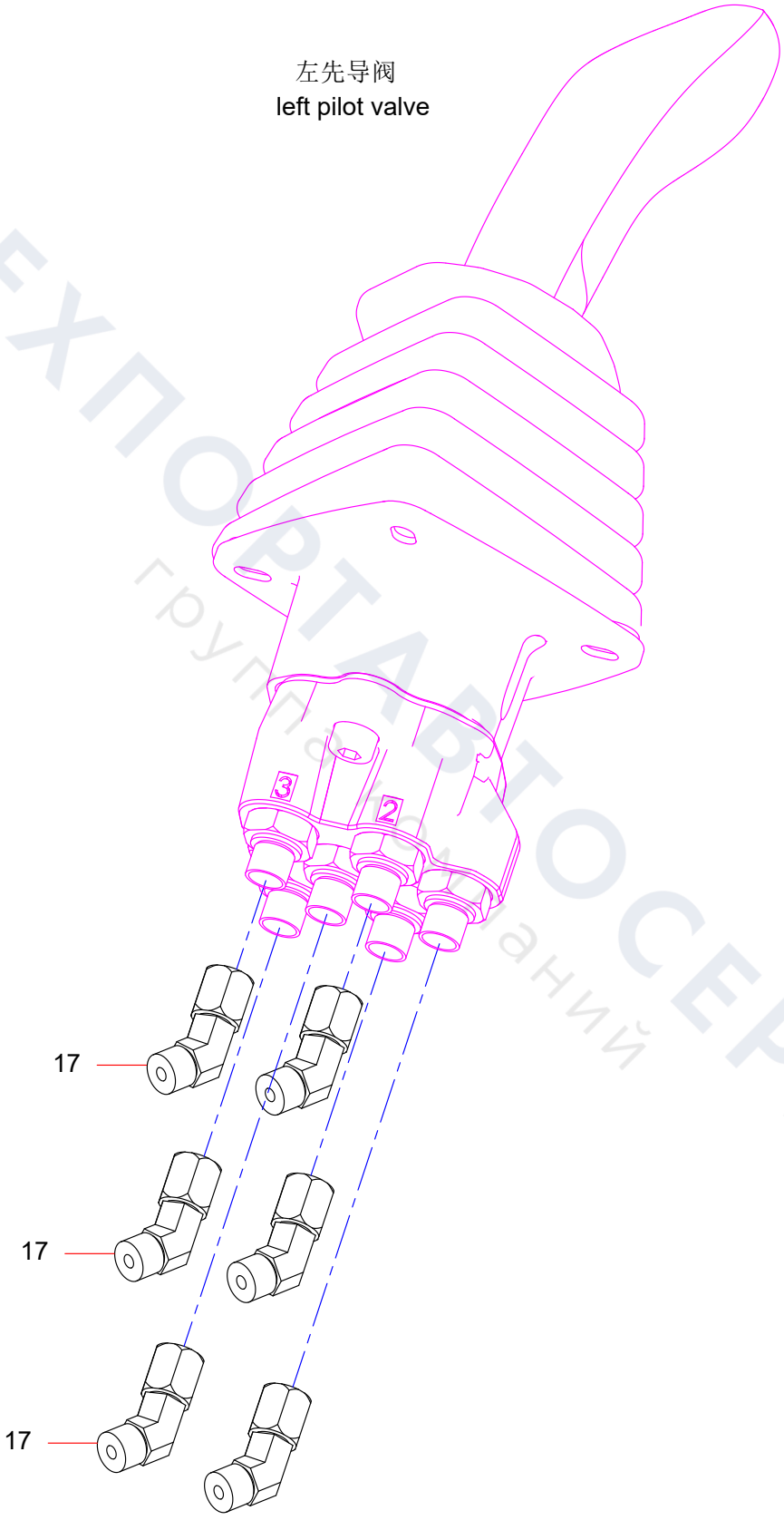

ТЕХПОРТАВТОСЕРВИС
группа компаний

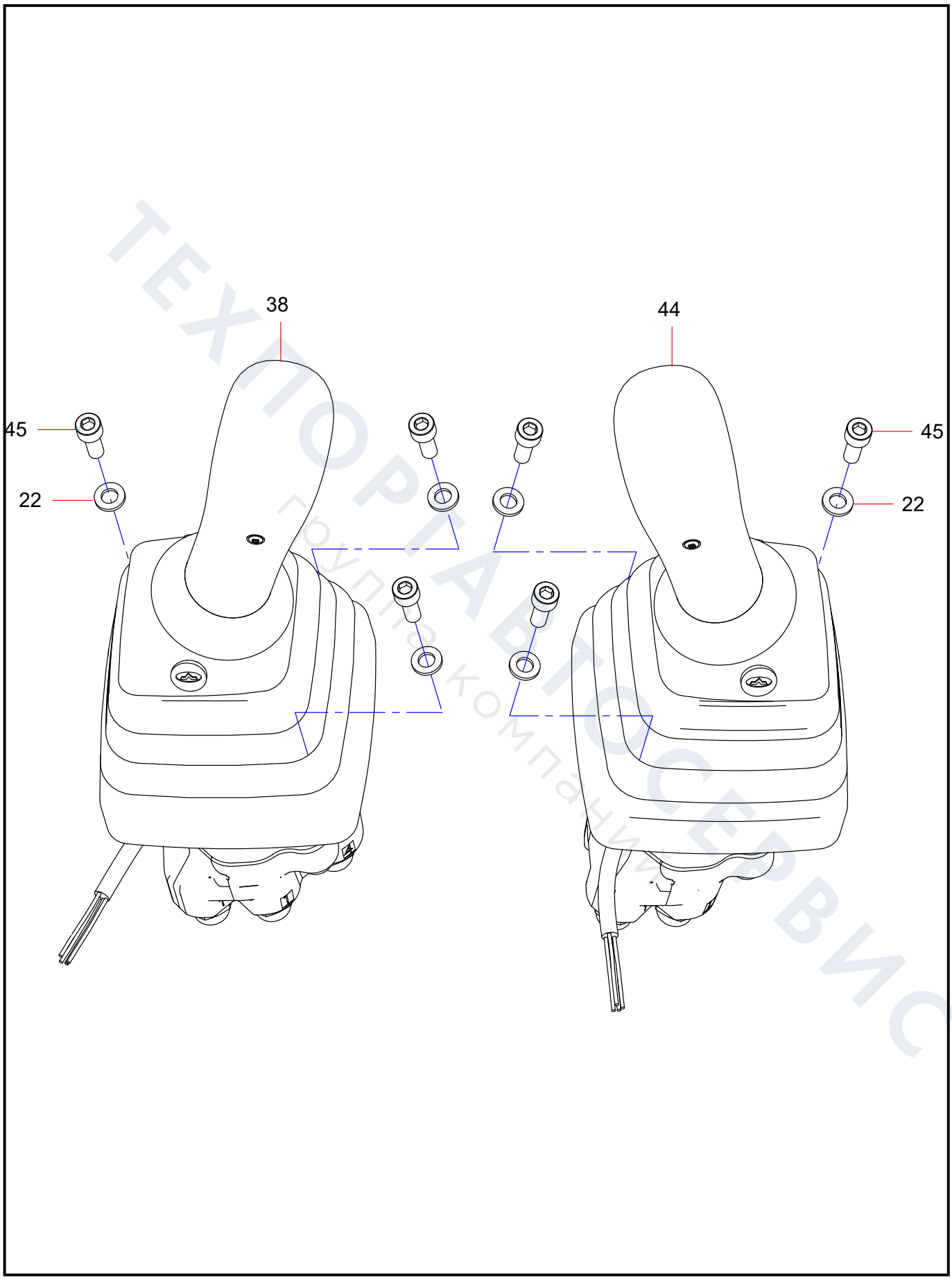

ТЕХПОРТАВТОСЕРВИС
Группа компаний

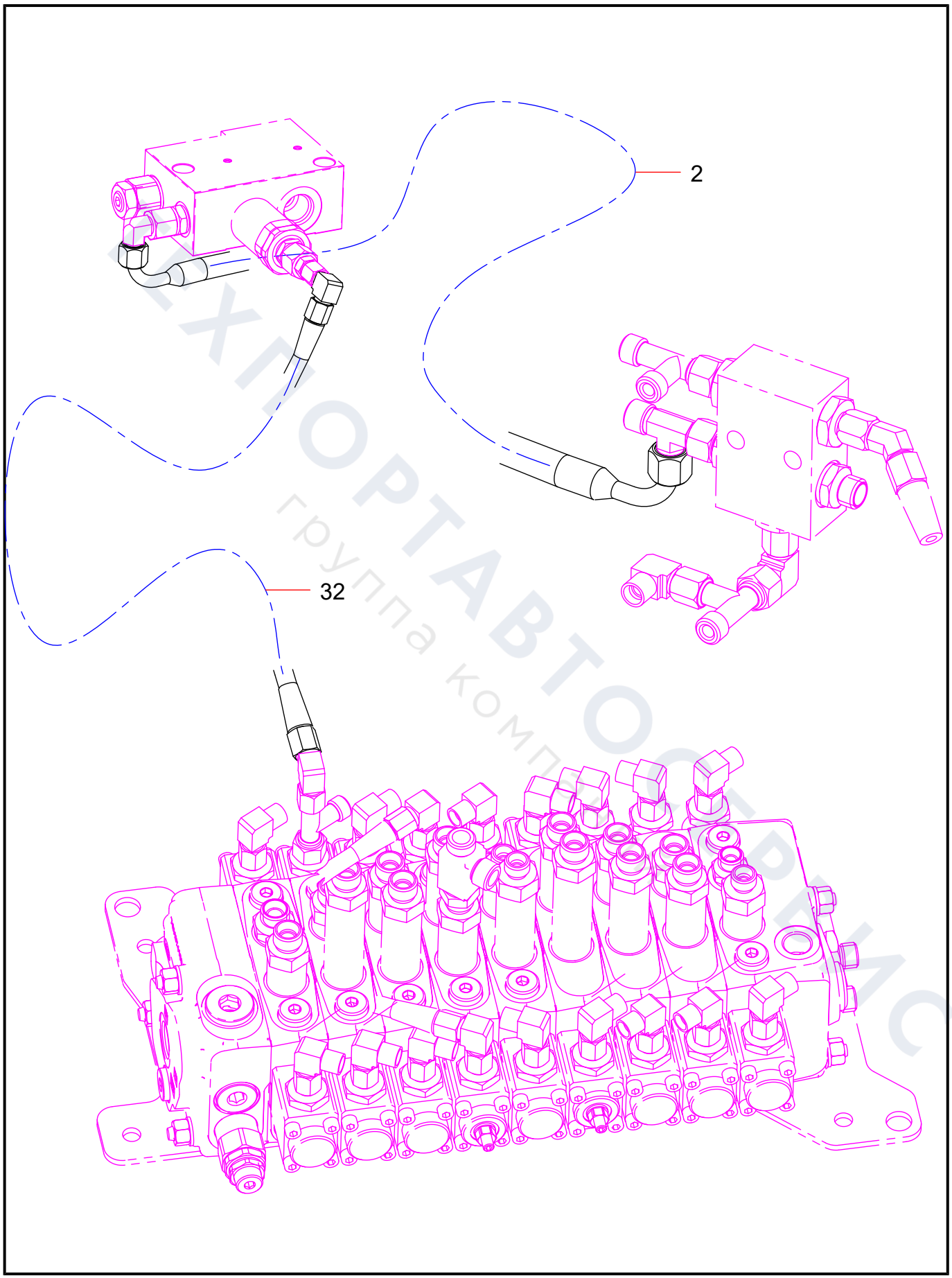

ТЕХНОРТАВТОСЕРВИС
группа компаний

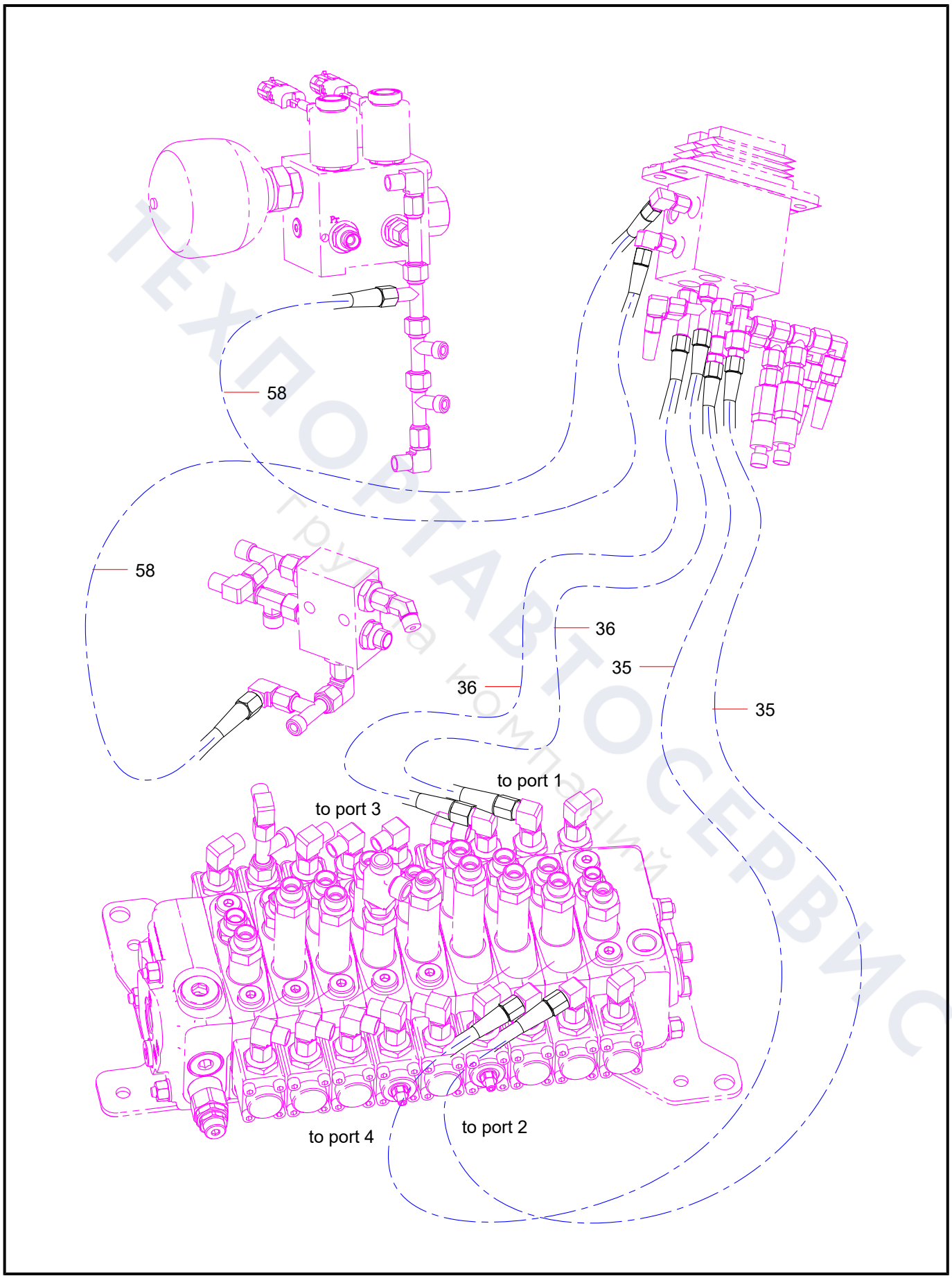

ТЕХПОРТАВТОСЕРВИС
Группа компаний

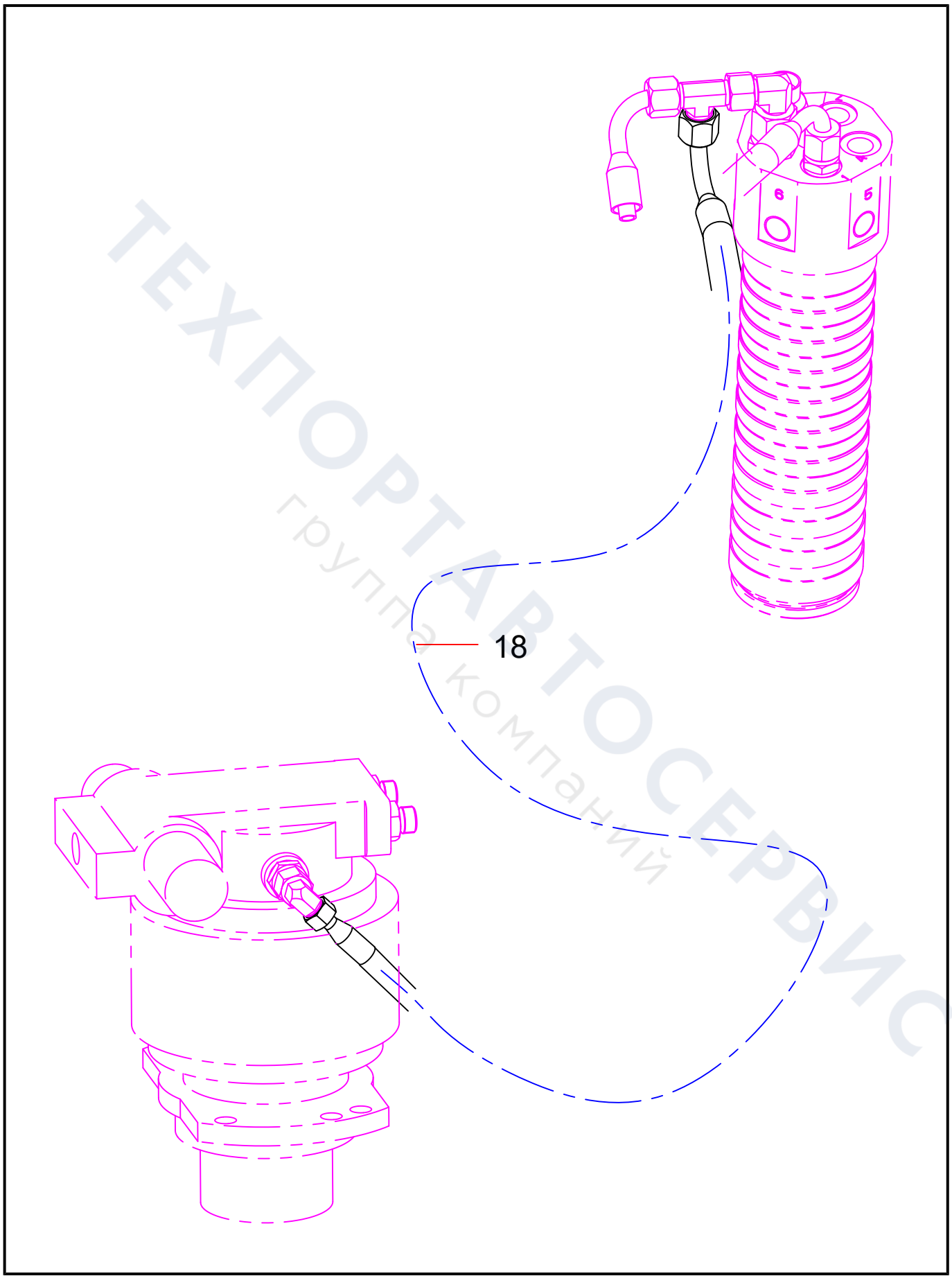

ТЕХПОРТАВТОСЕРВИС
группа компаний

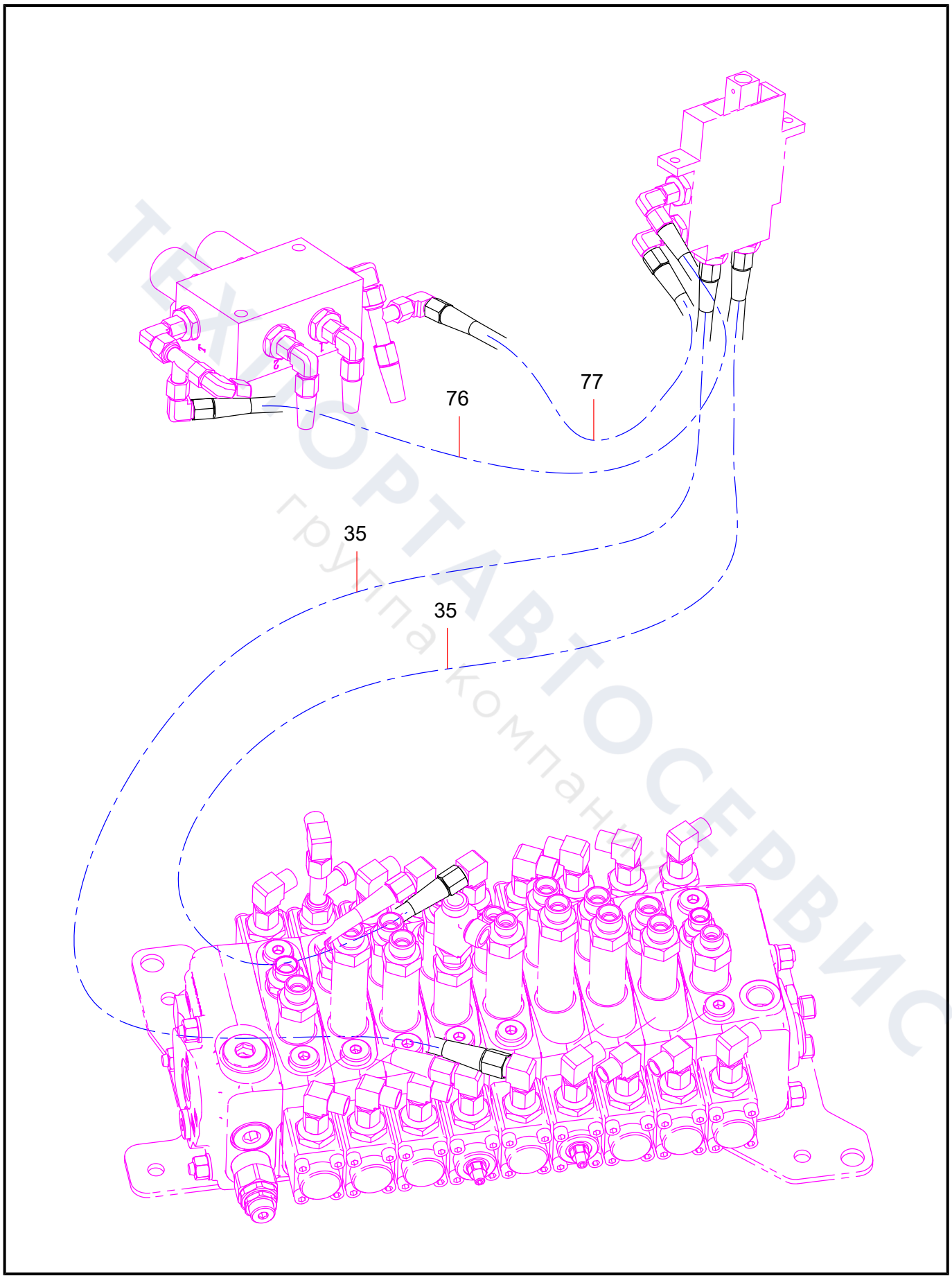

ТЕХНОРТАВТОСЕРВИС
группа компаний

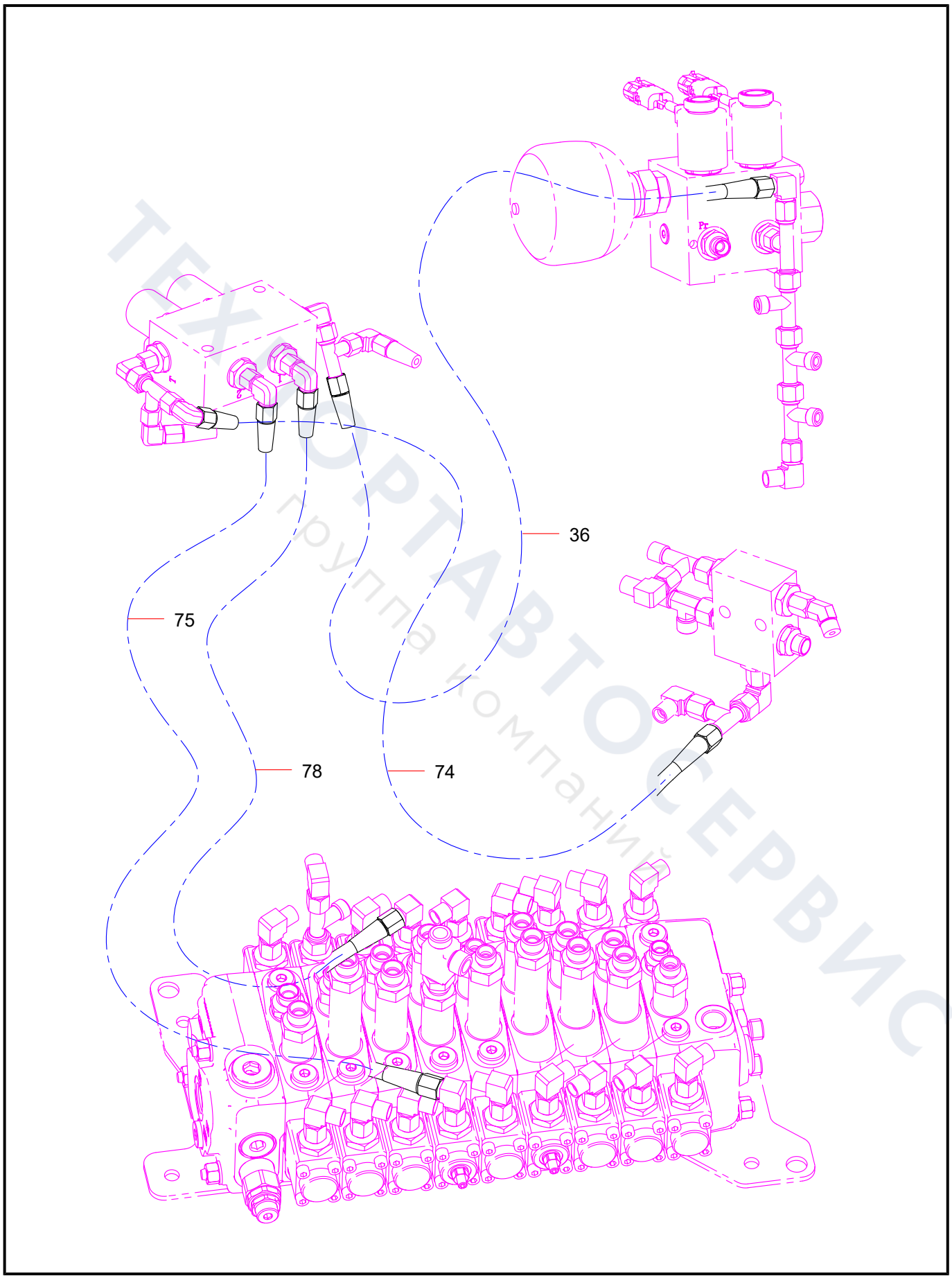

ТЕХНОРТАВТОСЕРВИС
Группа компаний

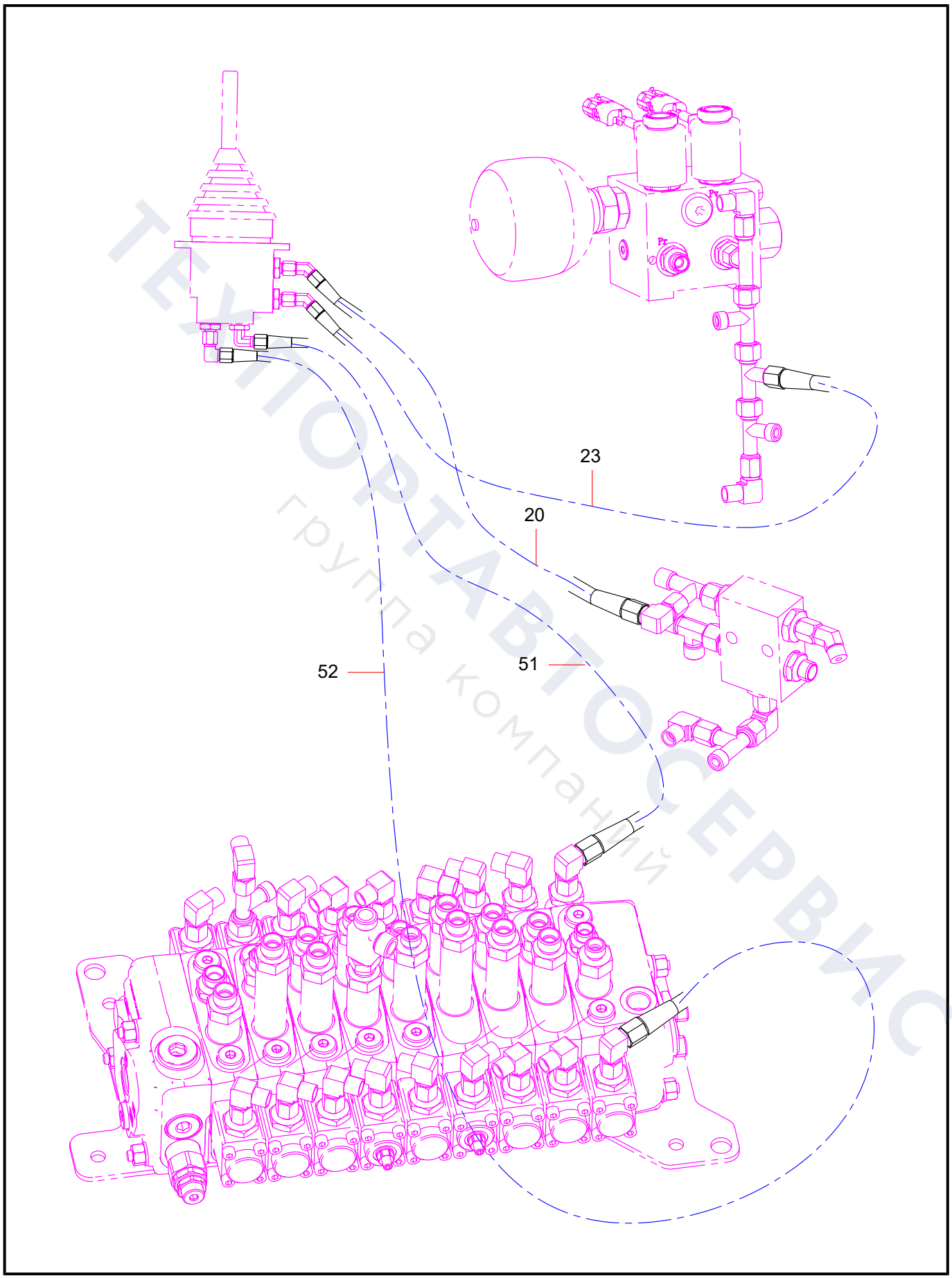

ТЕХНОРТАВТОСЕРВИС
группа компаний

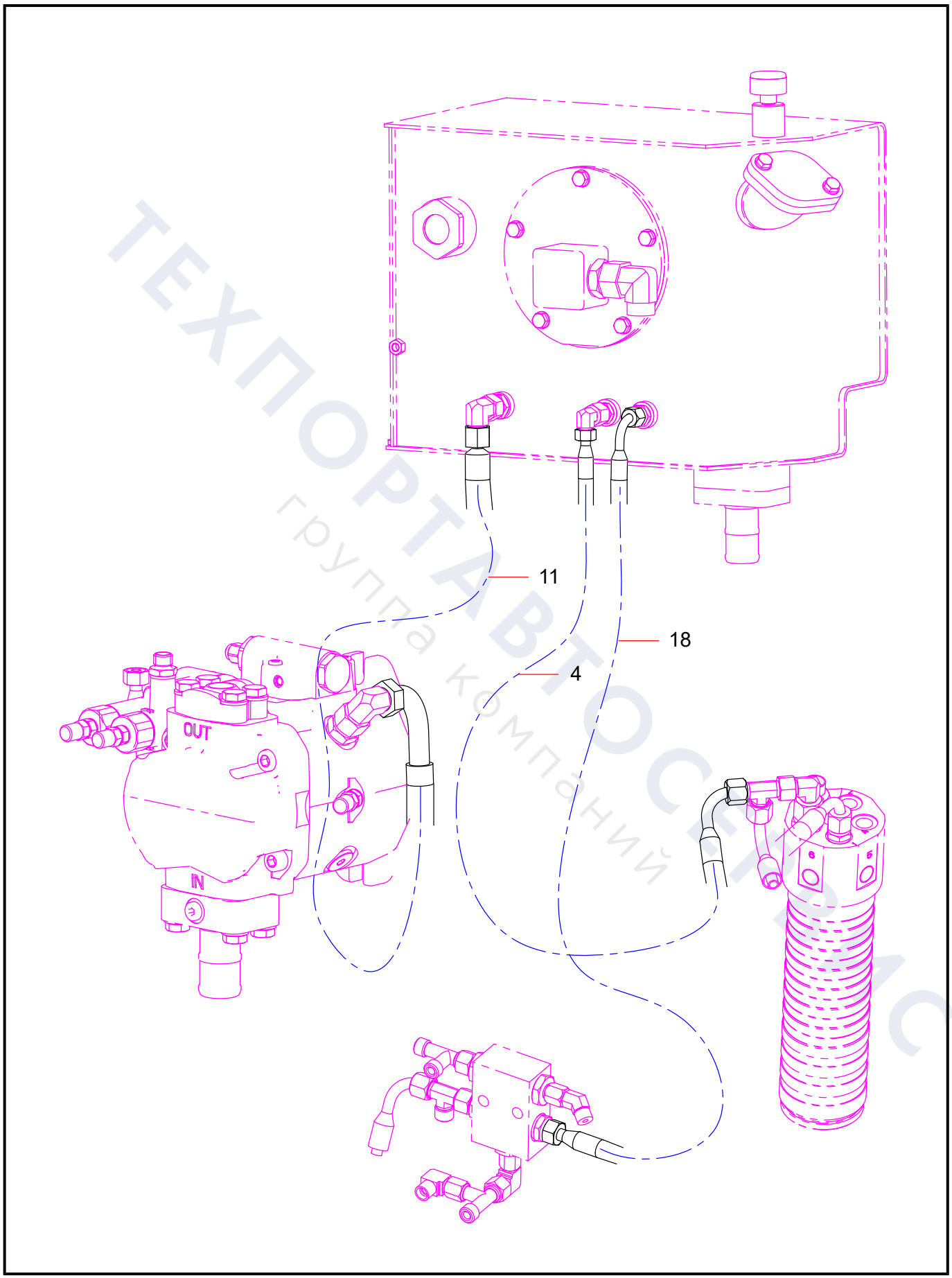

ТЕХПОРТАВТОСЕРВИС
группа компаний

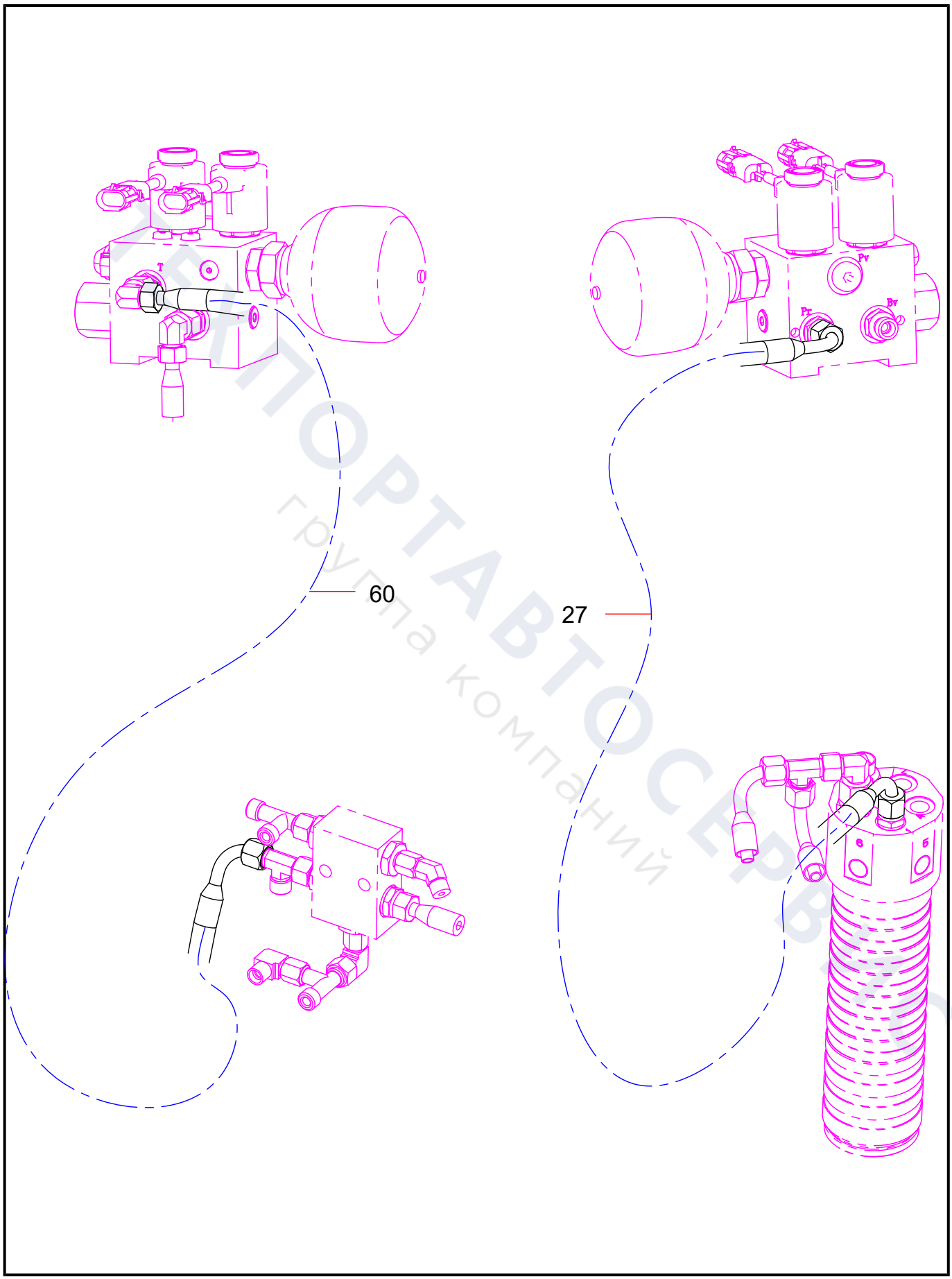

ТЕКТОРТАВТОСЕРВИС
группа компаний

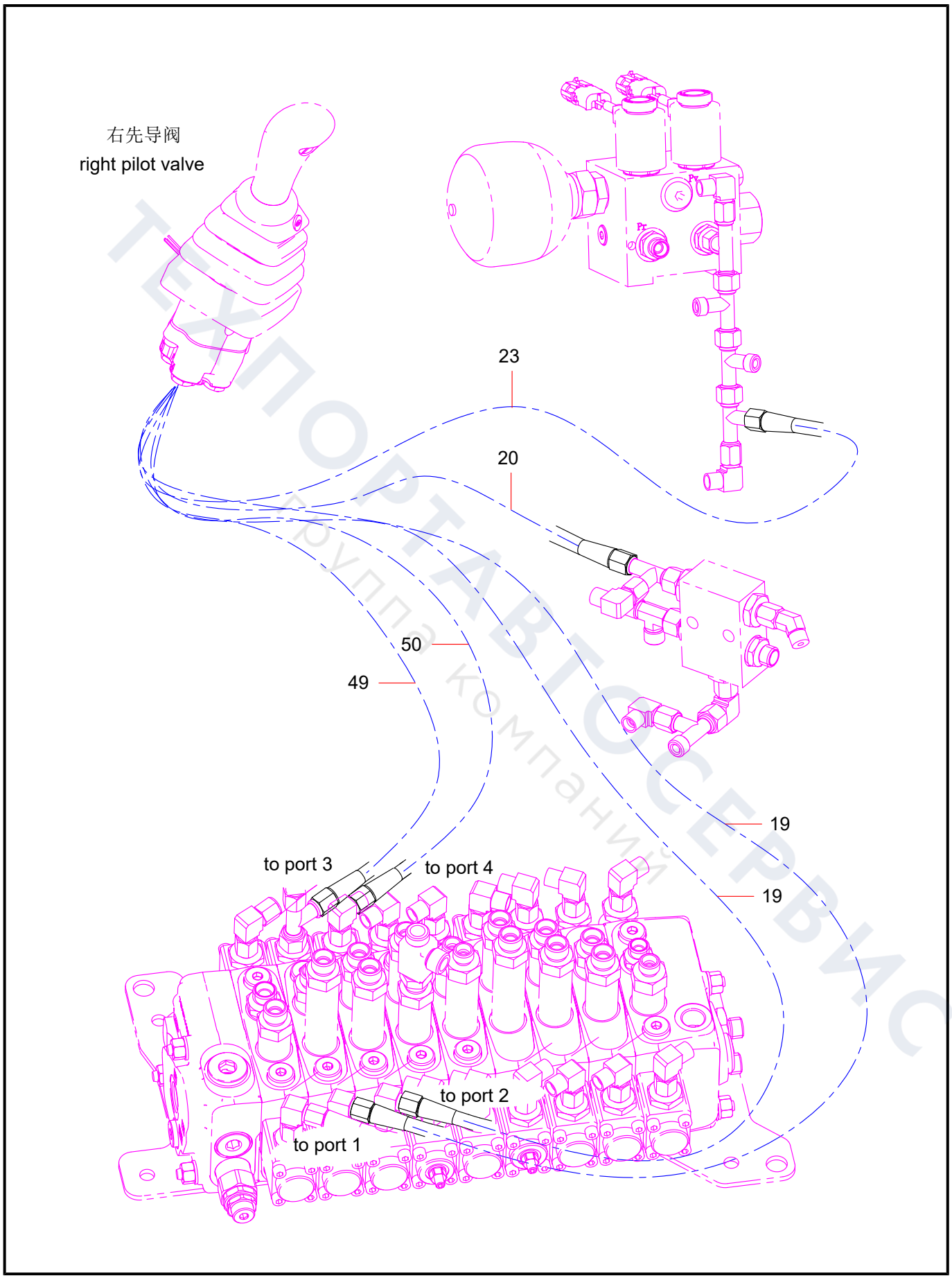

ТЕХПОРТАВТОСЕРВИС
Группа компаний

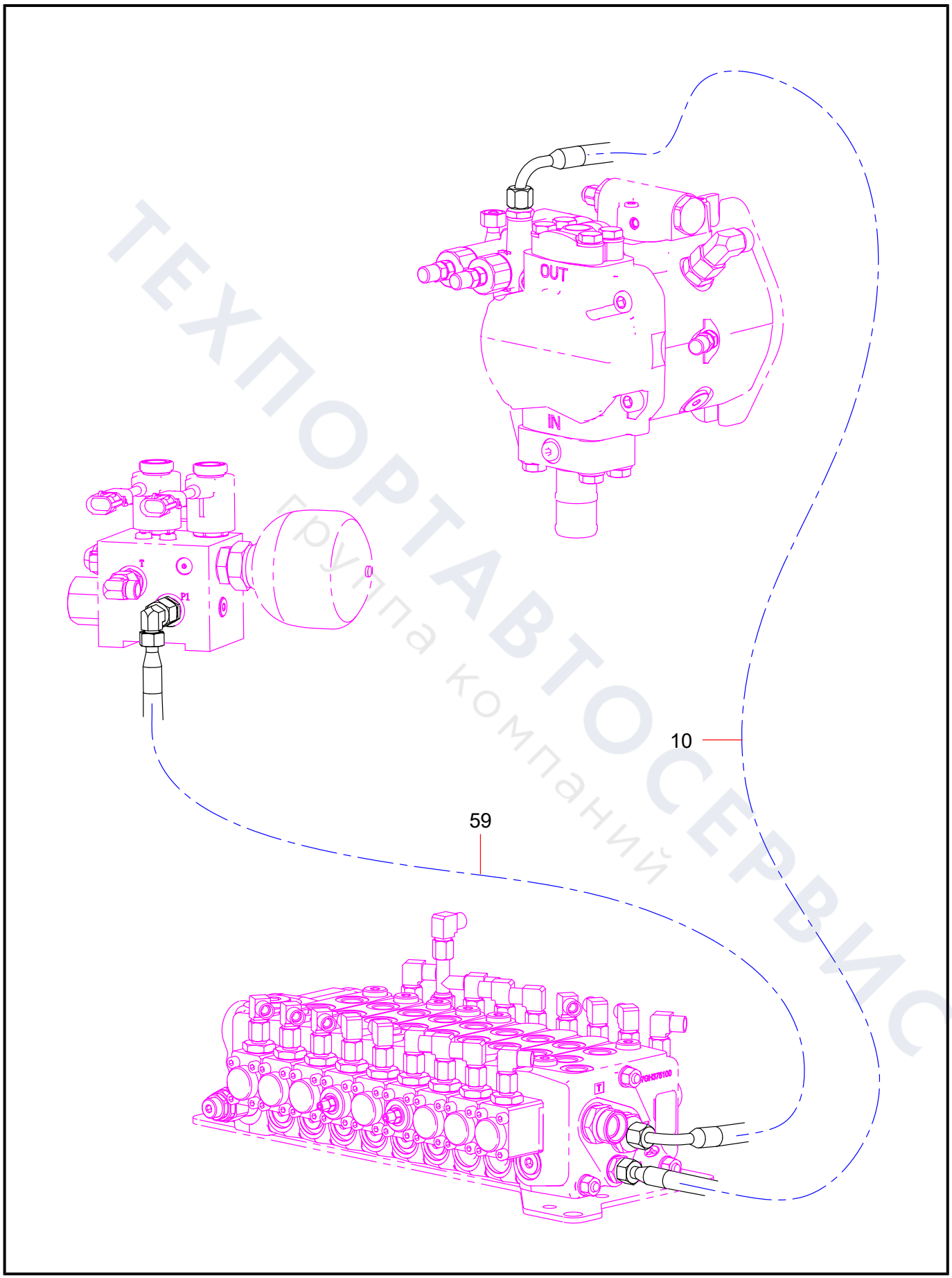

ТЕХПОРТАВТОСЕРВИС
группа компаний

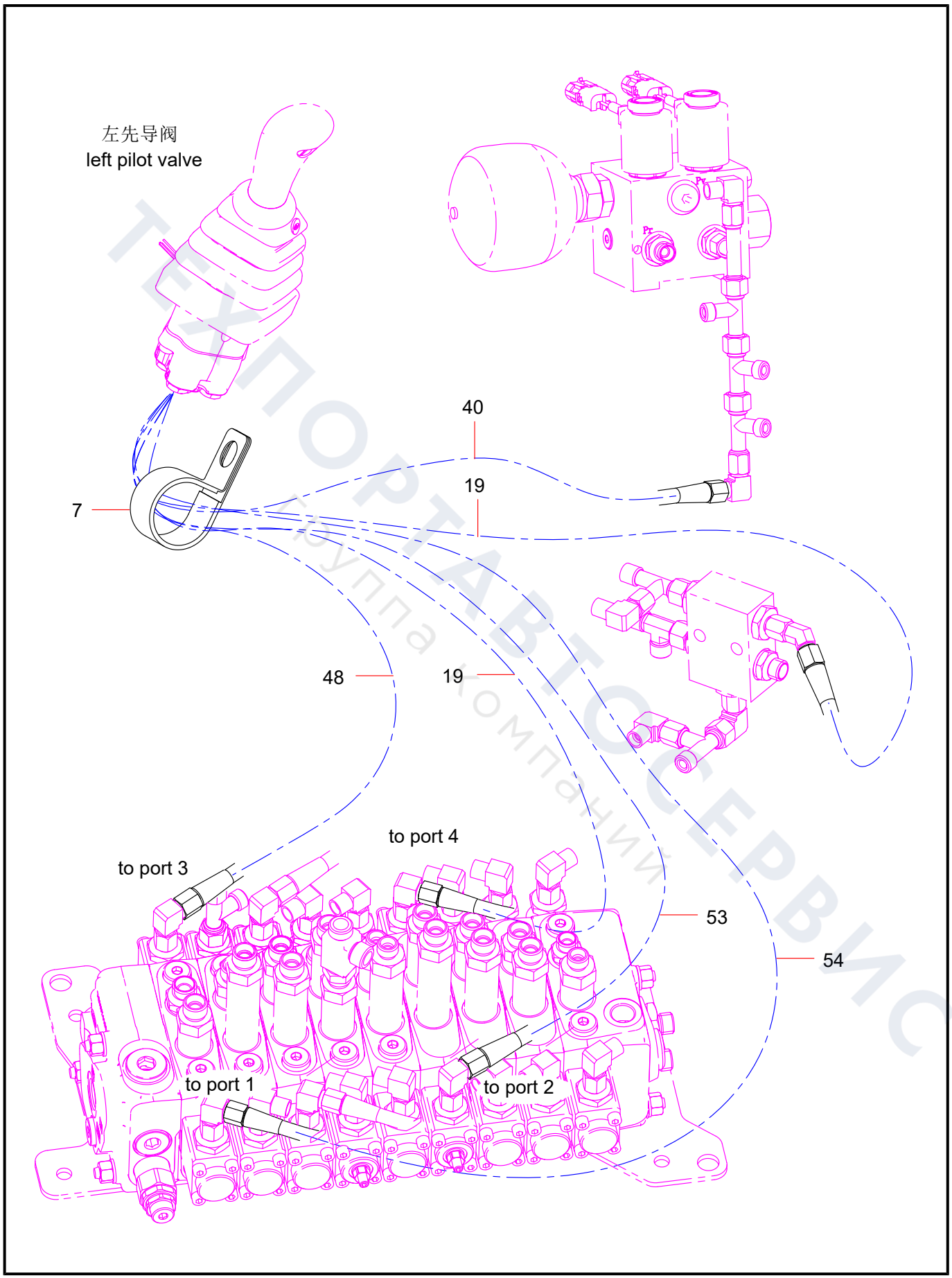

ТЕХПОРТАВТОСЕРВИС
Группа компаний

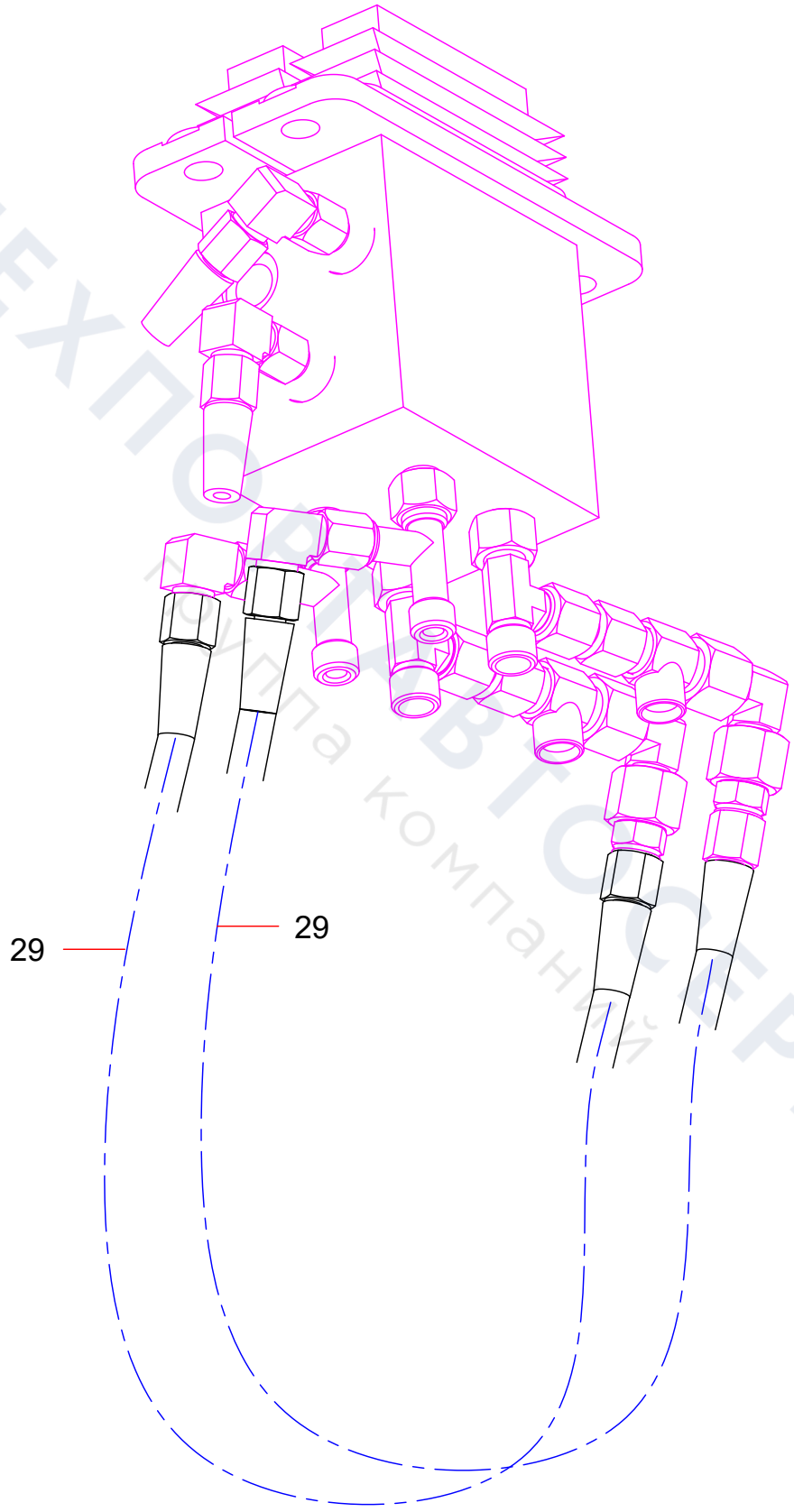

ТЕХПОРТАВТОСЕРВИС
Группа компаний

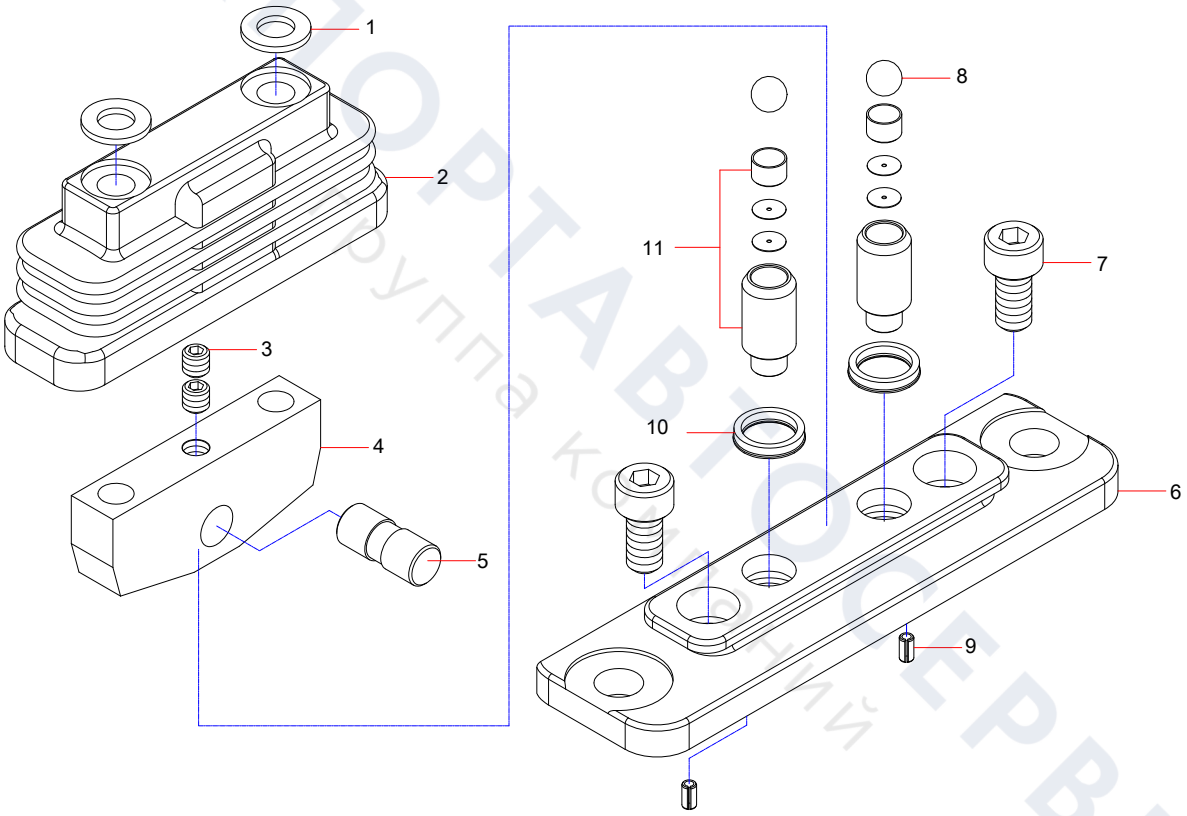

ТЕХПОРТАВТОСЕРВИС
Группа компаний

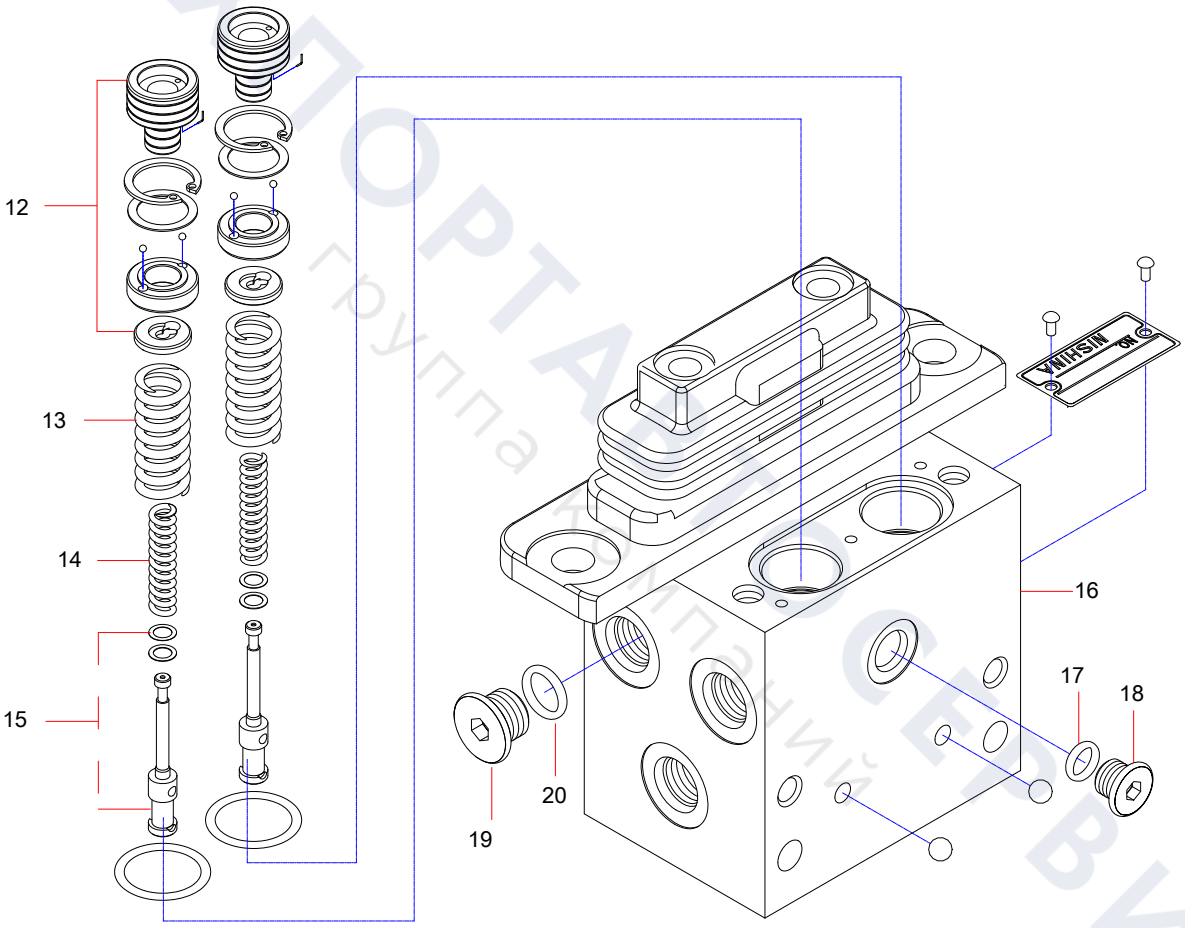

ТЕХПОРТАЛ СЕРВИС
группа компаний

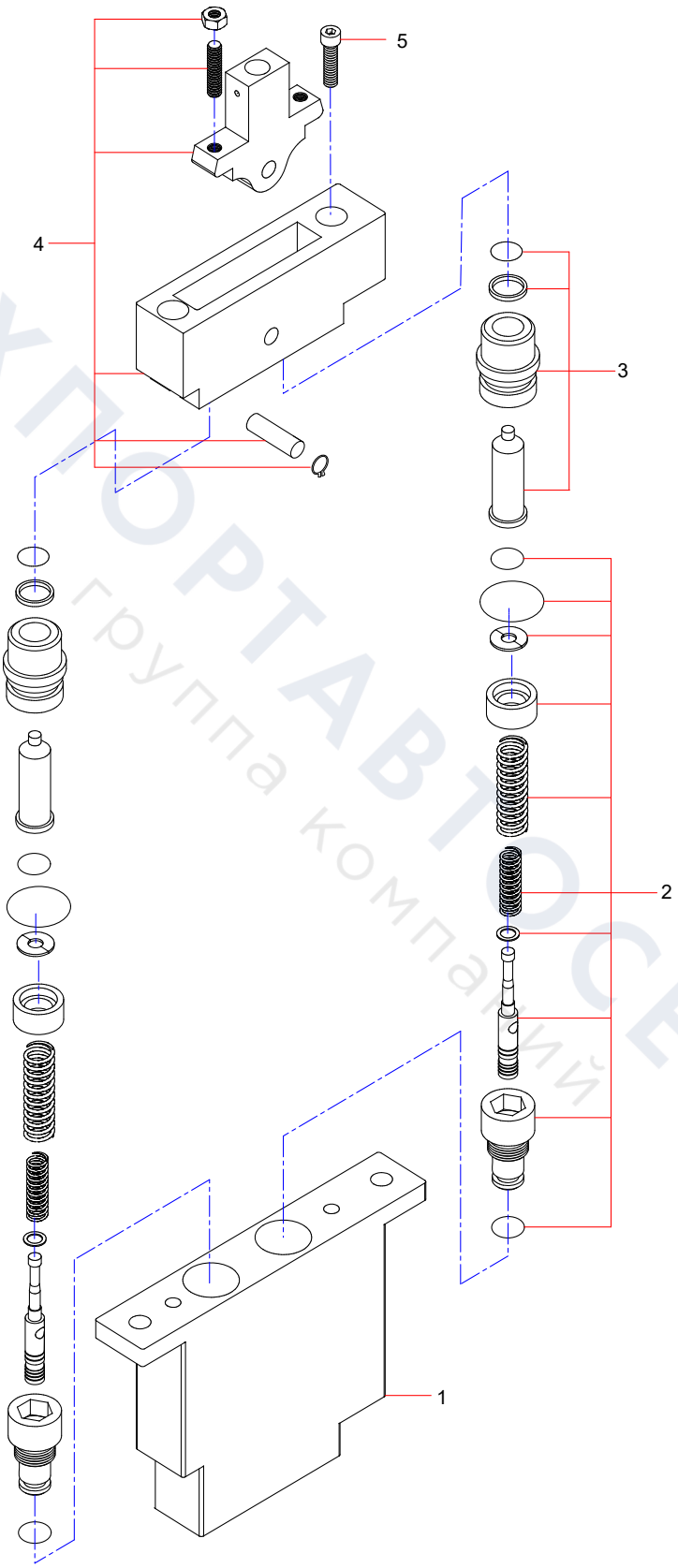

ТЕХПОРТАВТОСЕРВИС
группа компаний

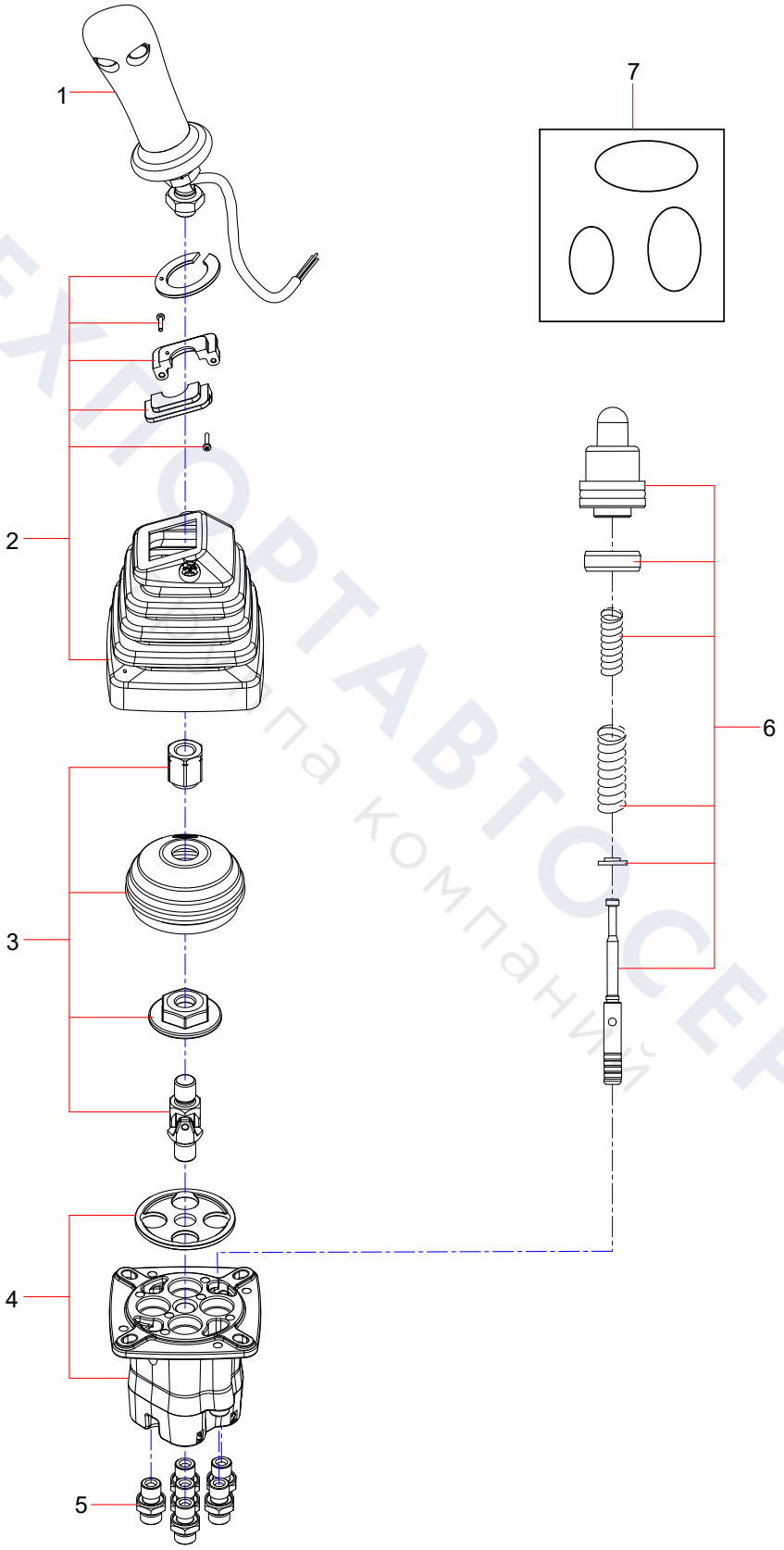

ТЕХНОРТАВТОСЕРВИС
Группа компаний

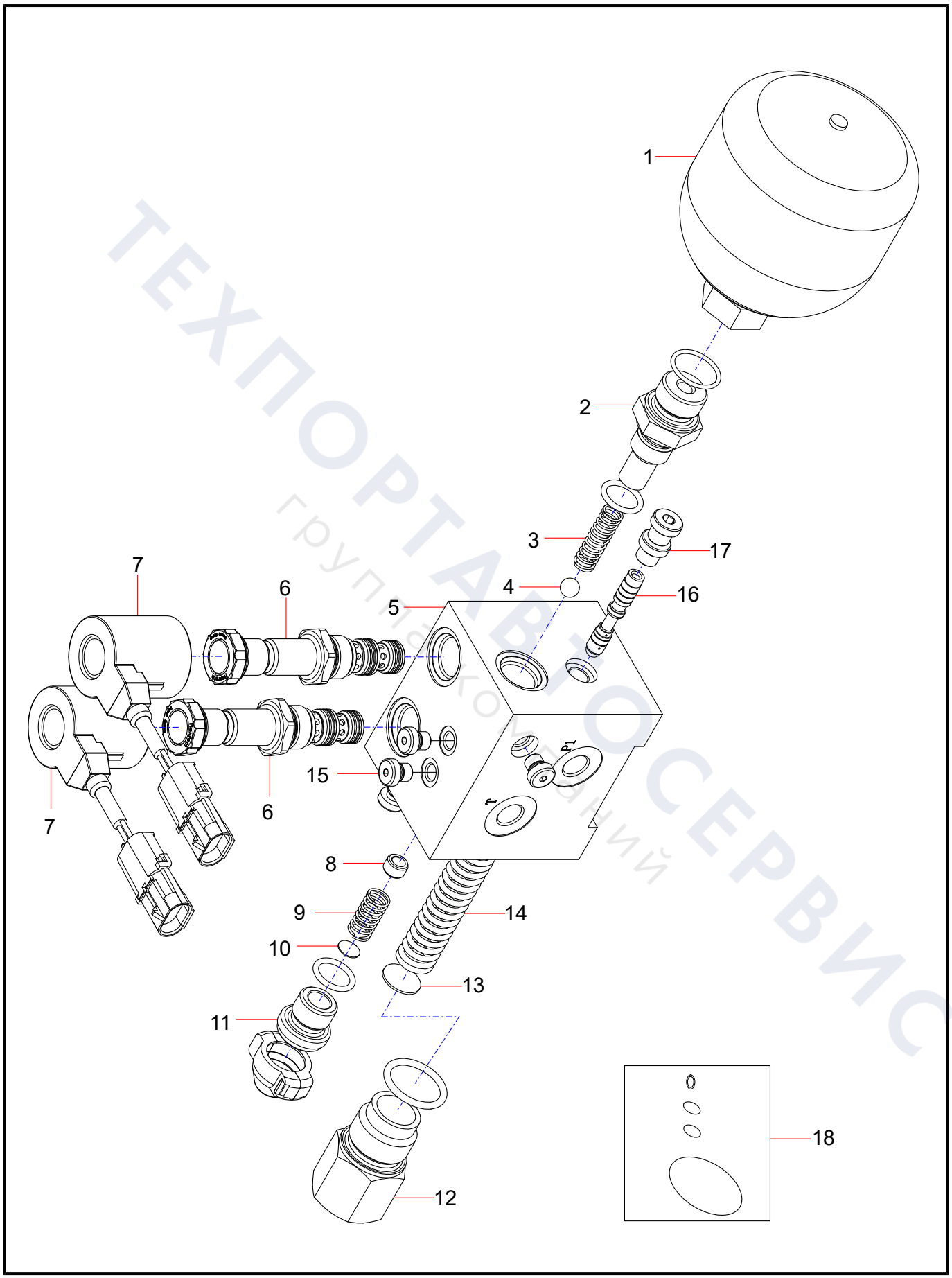

ТЕХПОРТАВТОСЕРВИС
группа компаний

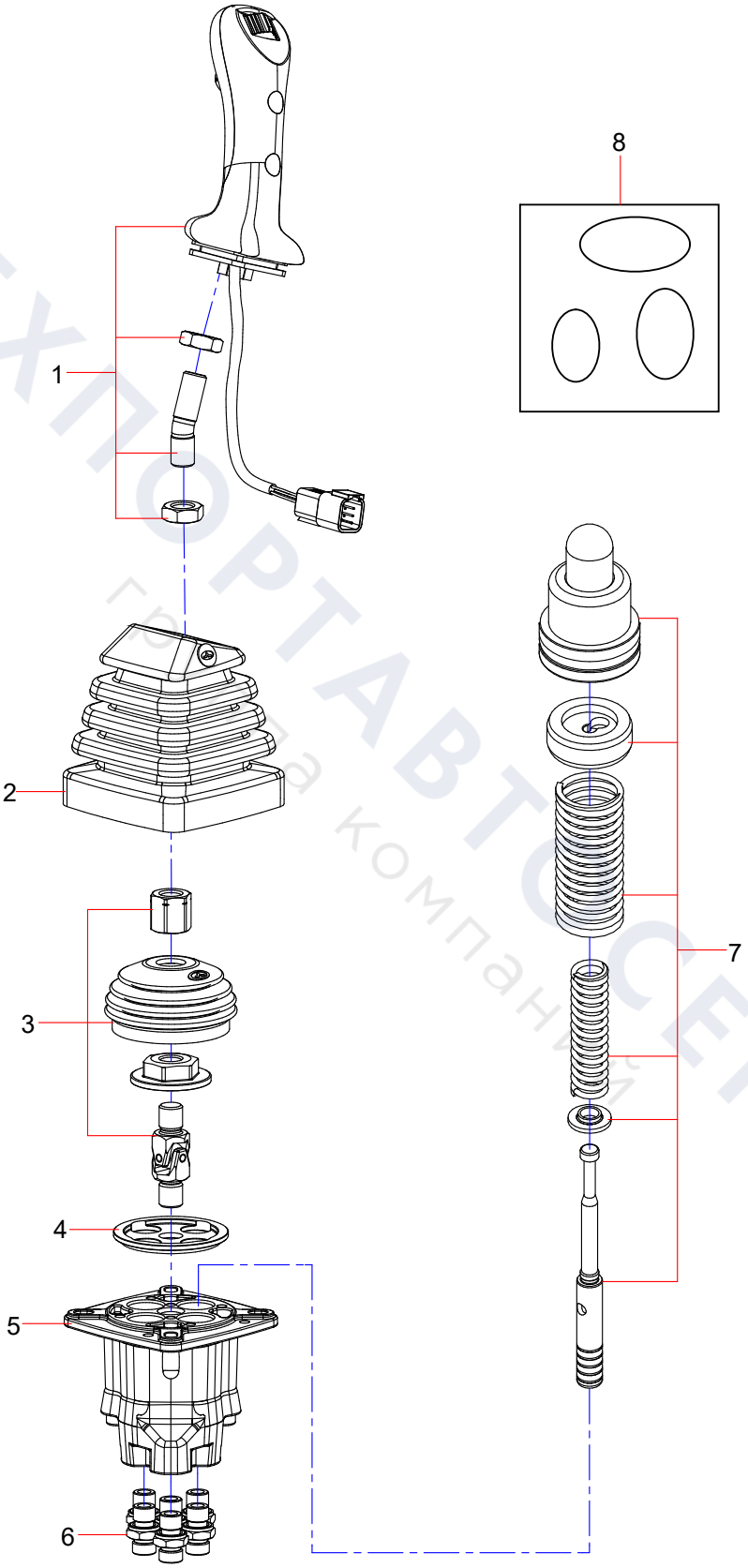

ТЕХПОРТАВТОСЕРВИС
Группа компаний

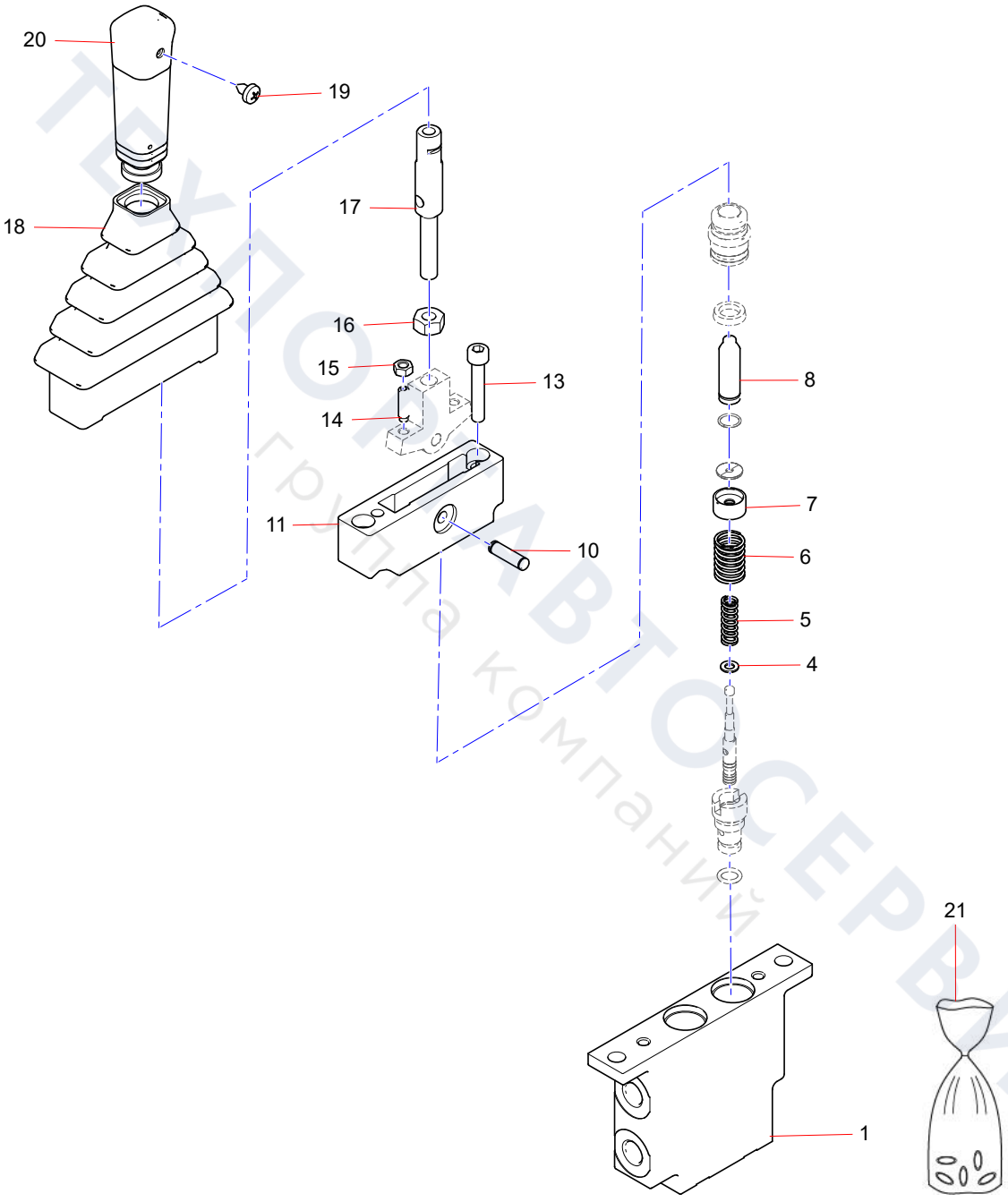

ТЕХНОАВТОСЕРВИС
группа компаний

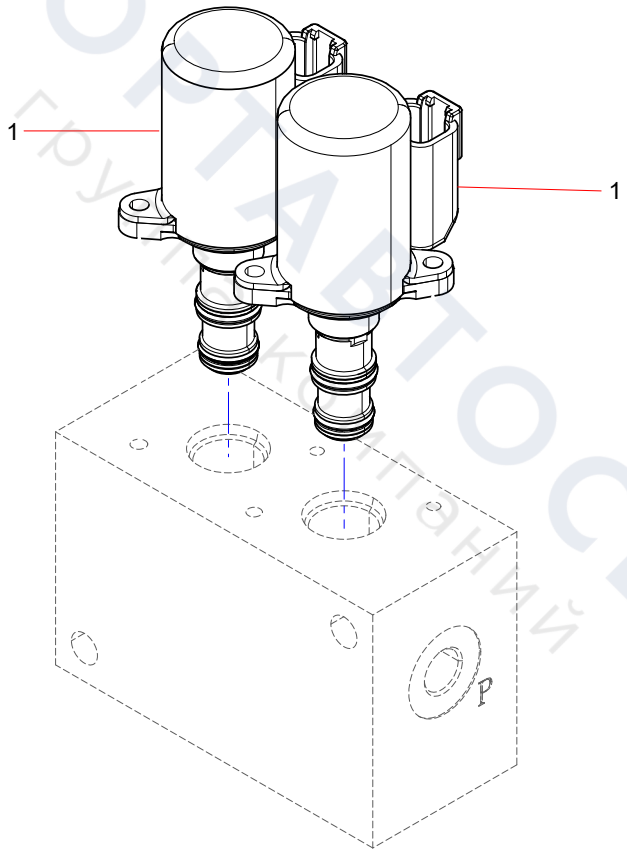

ТЕХПОРТАВТОСЕРВИС
Группа компаний

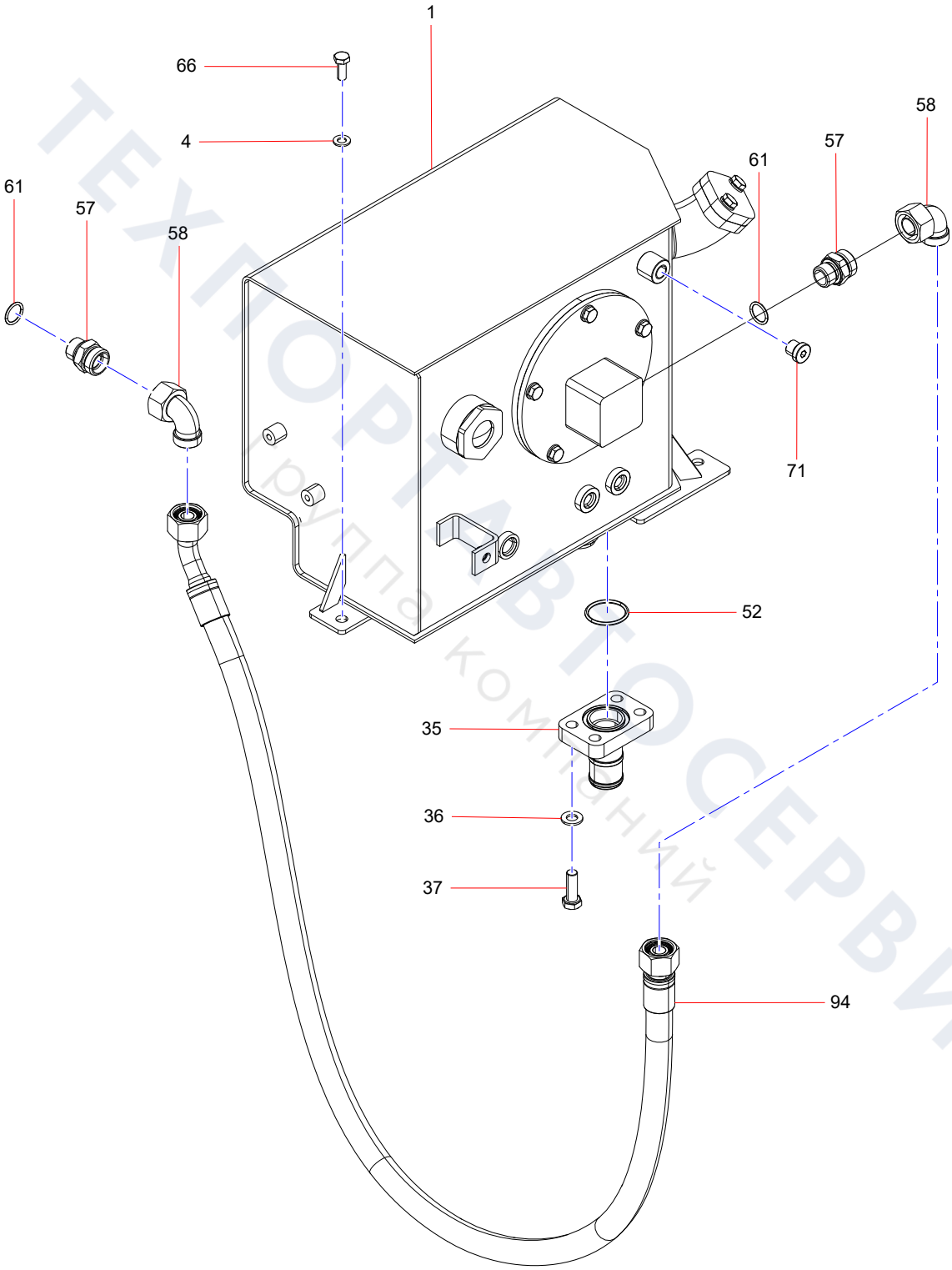

ТЕХПРАВТОСЕРВИС
группа компаний

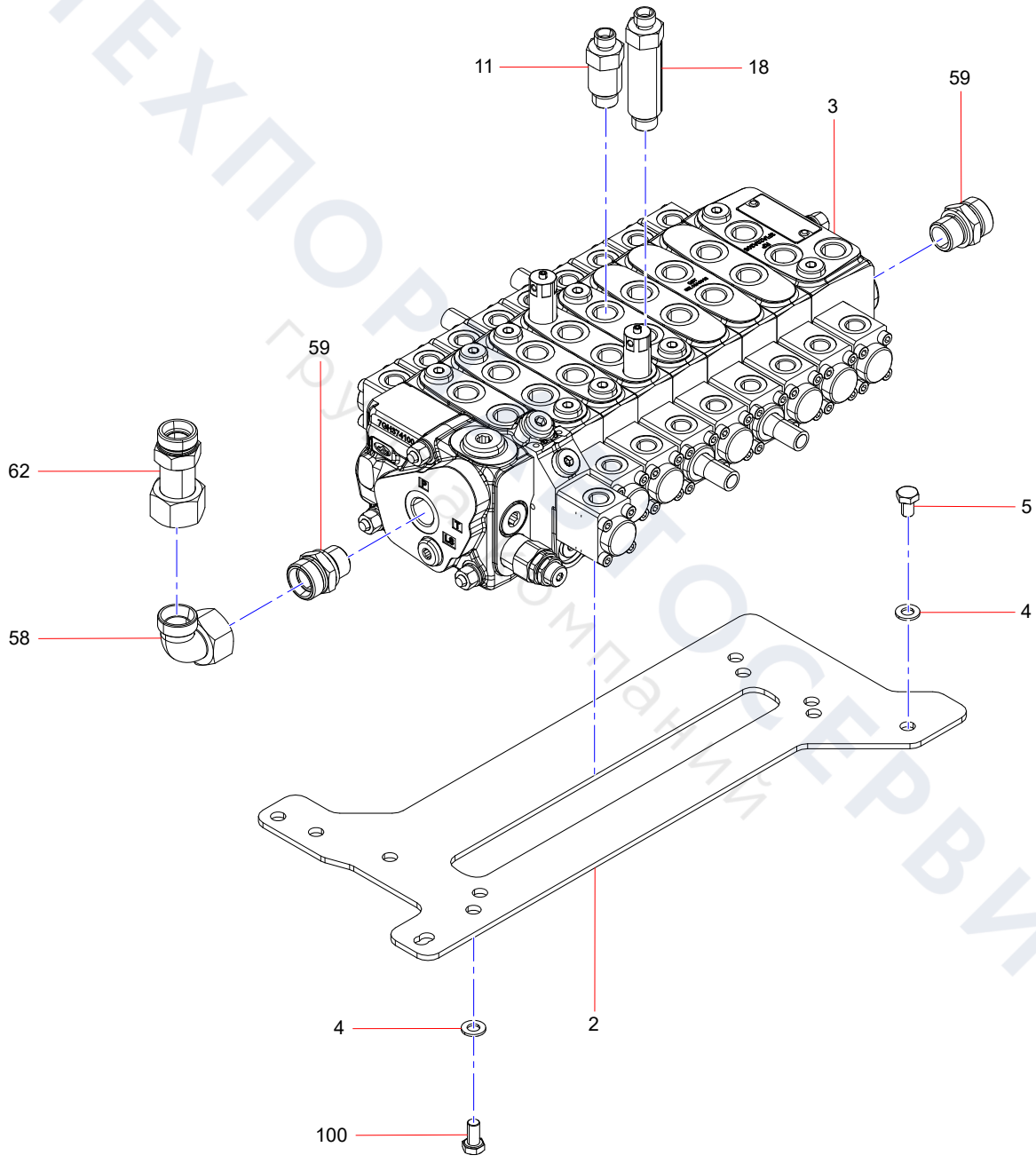

ТЕХПОРТ ТЕХНОСЕРВИС
группа компаний

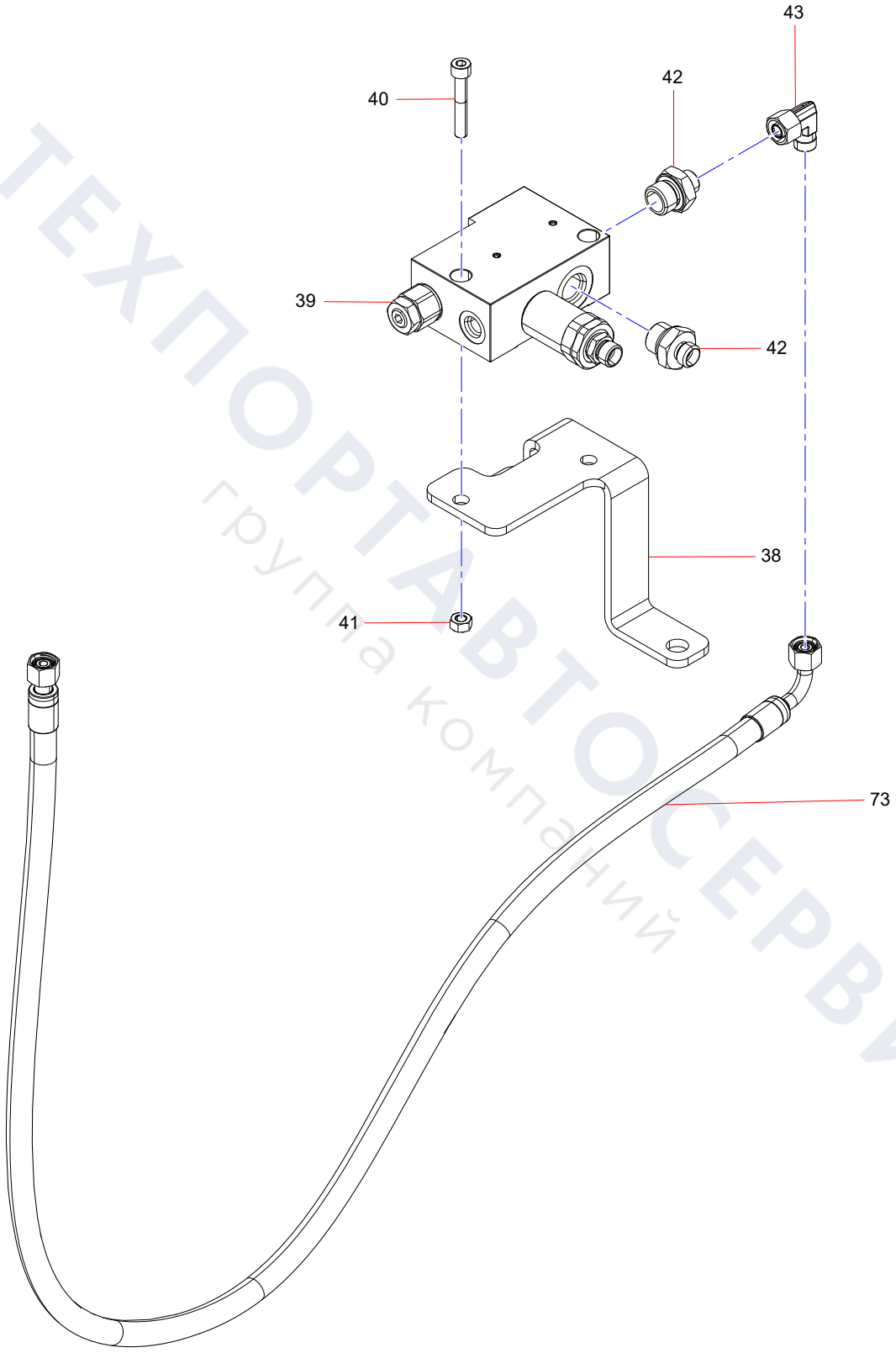

ТЕХПОРТАВТОСЕРВИС
группа компаний

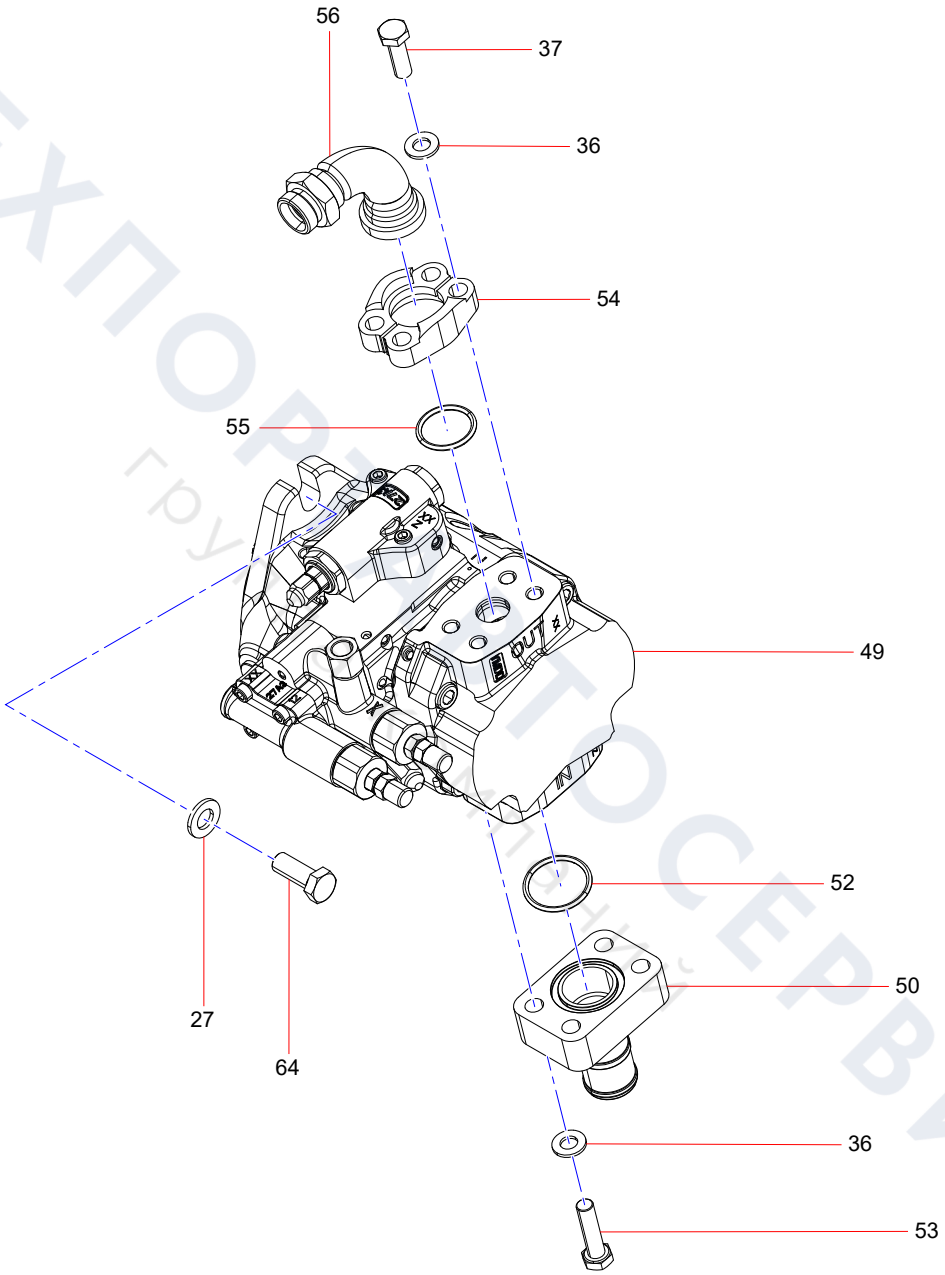

ТЕХПОРТ ТОСЕРВИС
группа компаний

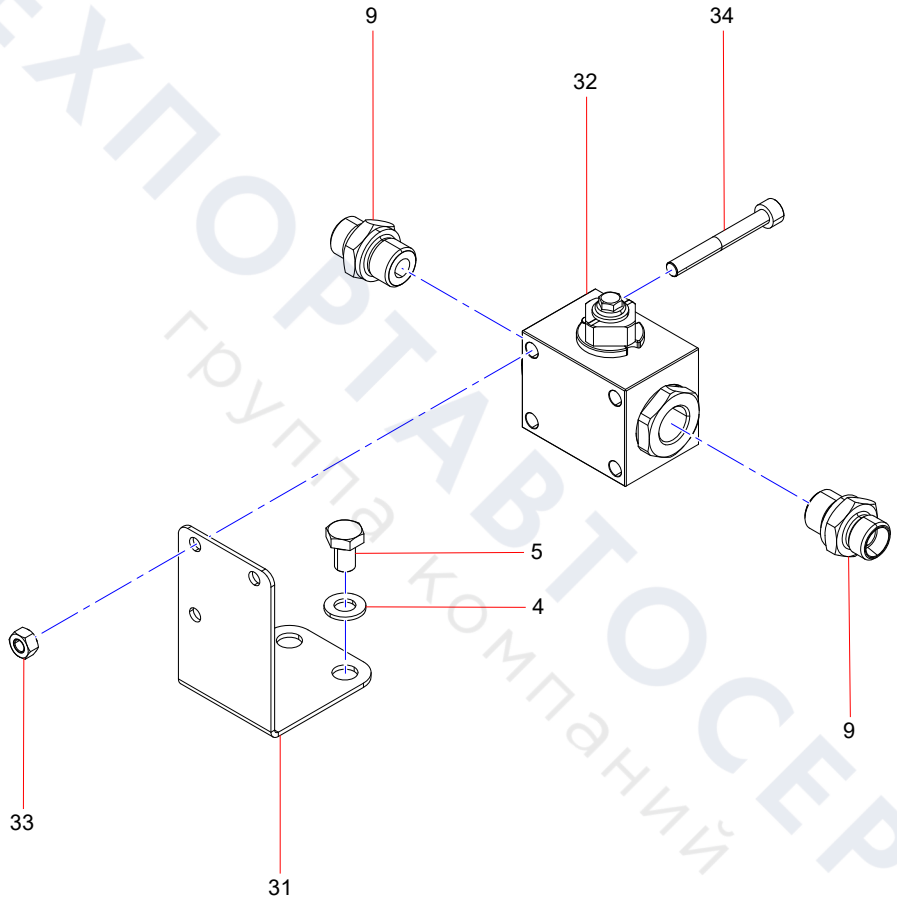

ТЕХПОРТАВТОСЕРВИС
группа компаний

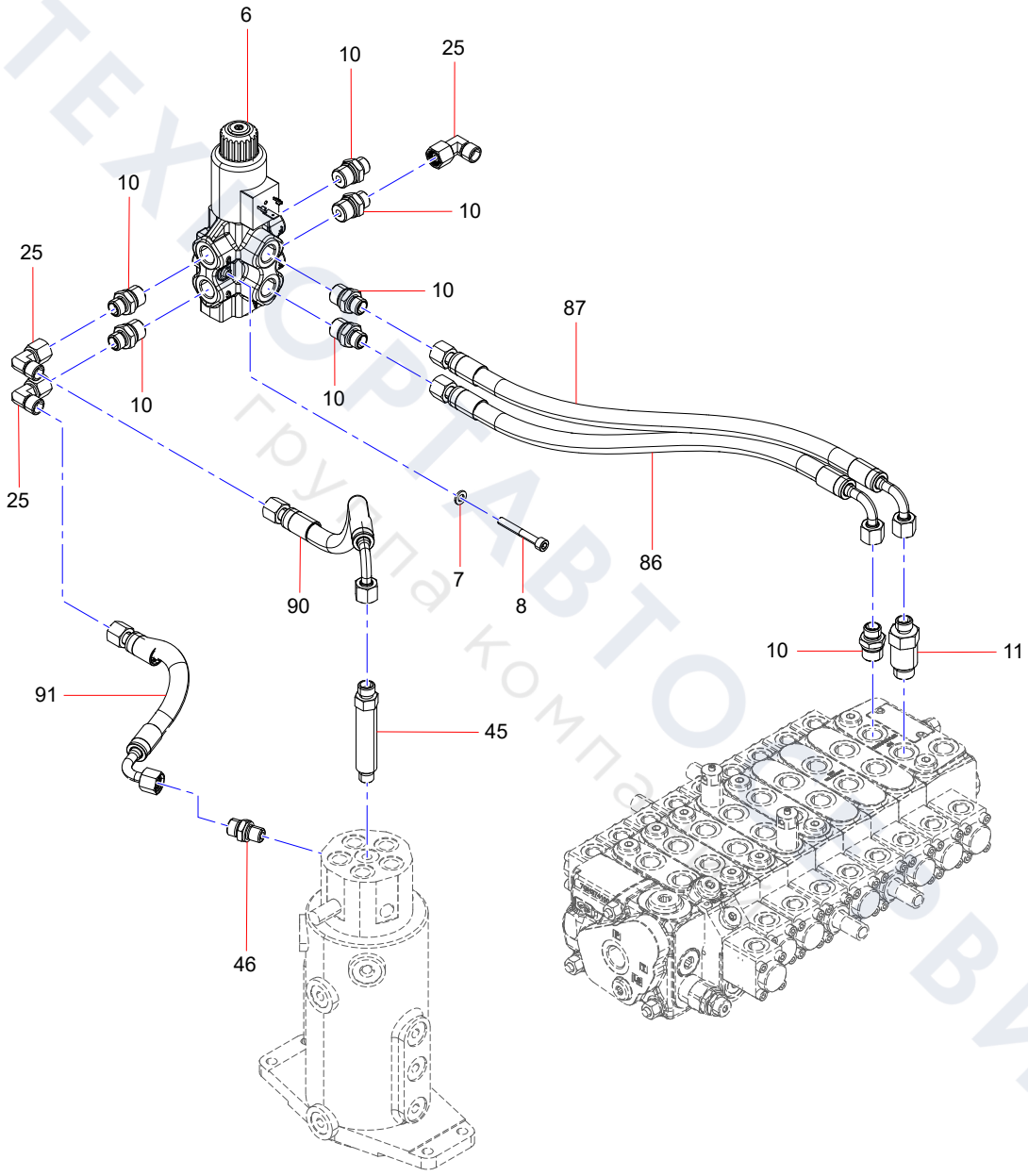

ТЕХАВТОСЕРВИС
Группа компаний

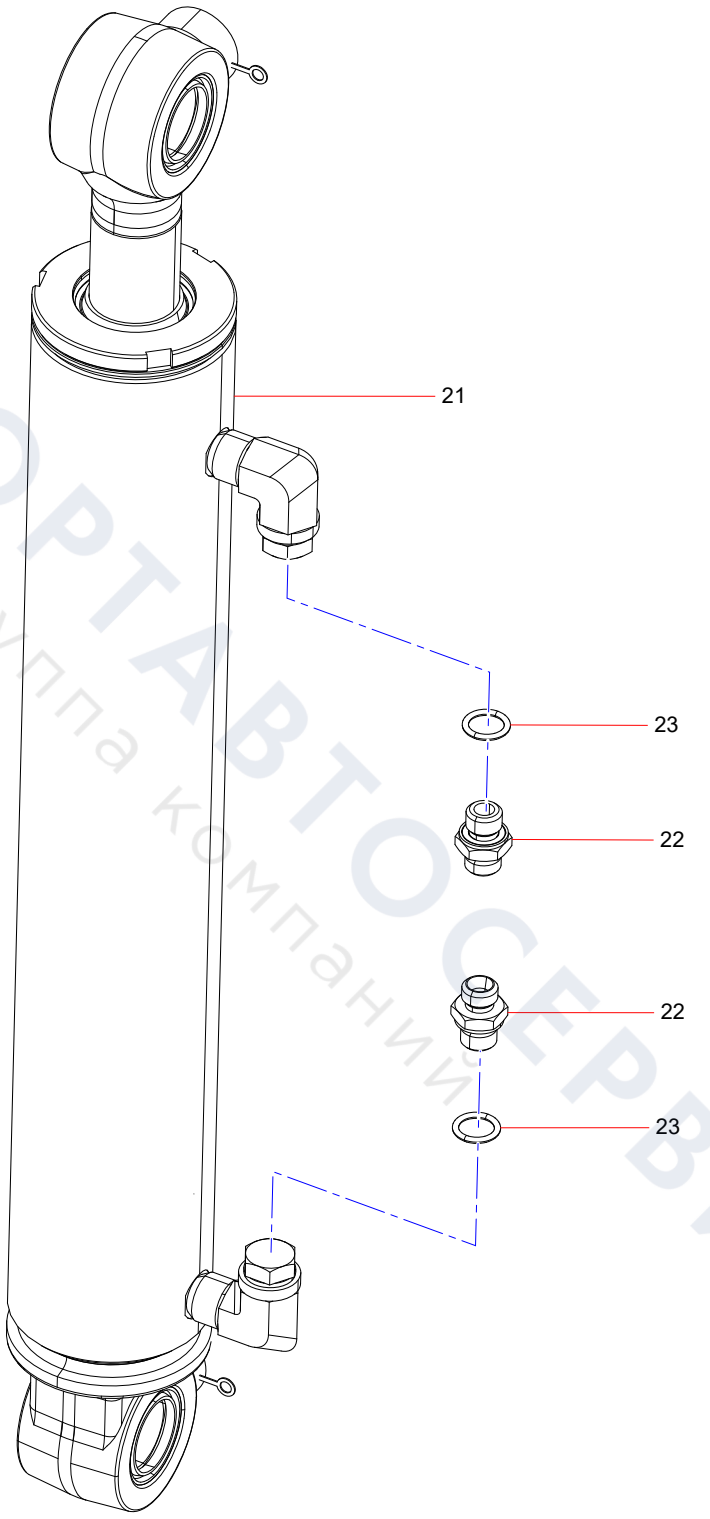

ТЕХПОРТАВТОСЕРВИС
группа компаний

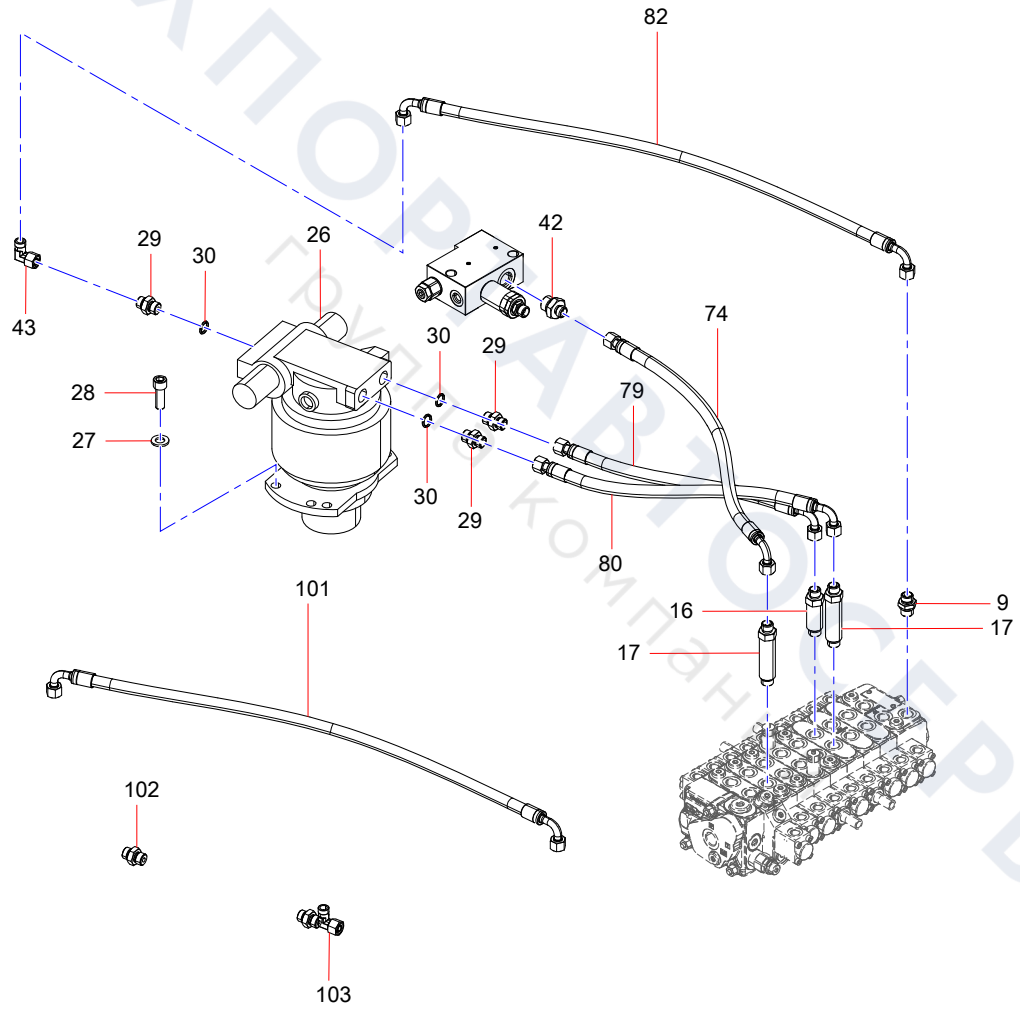

ТЕХПОРТ СЕРВИС
Грузовая техника компания

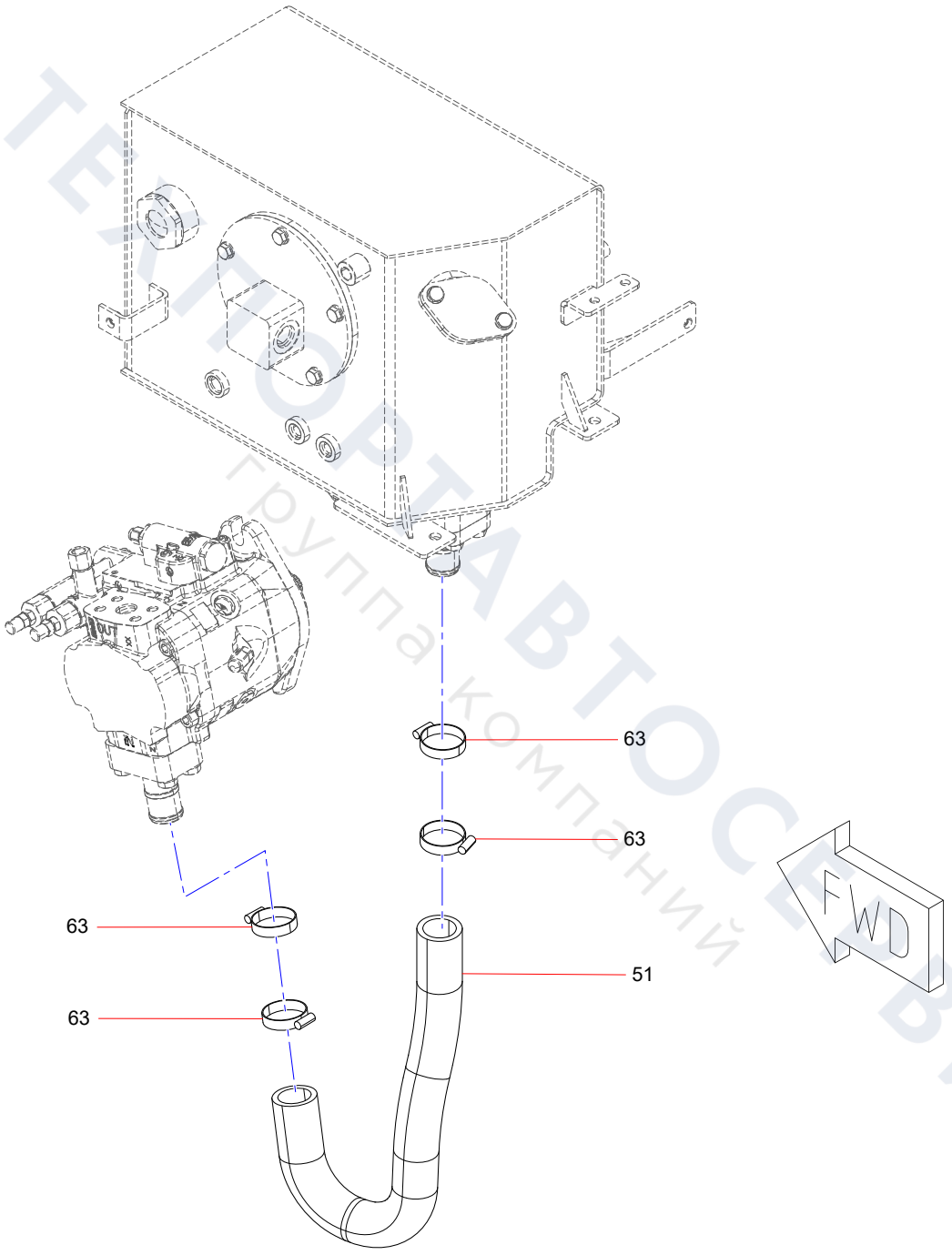

ТЕХПОРТАВТОСЕРВИС
Группа компаний

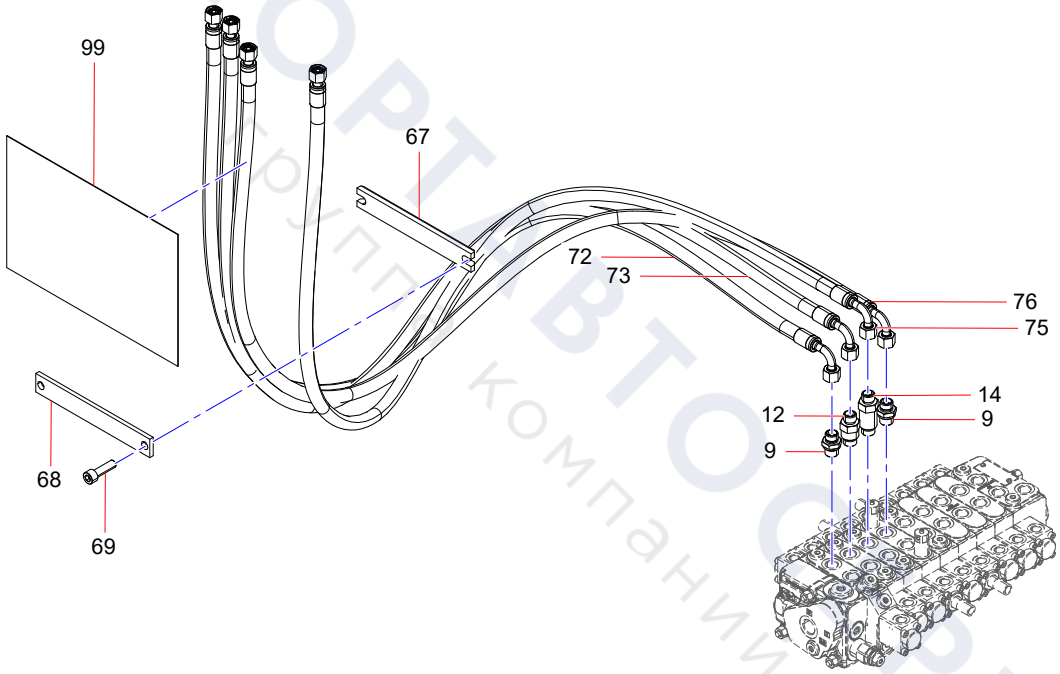

ТЕХПОРТ АВТОСЕРВИС
группа компаний

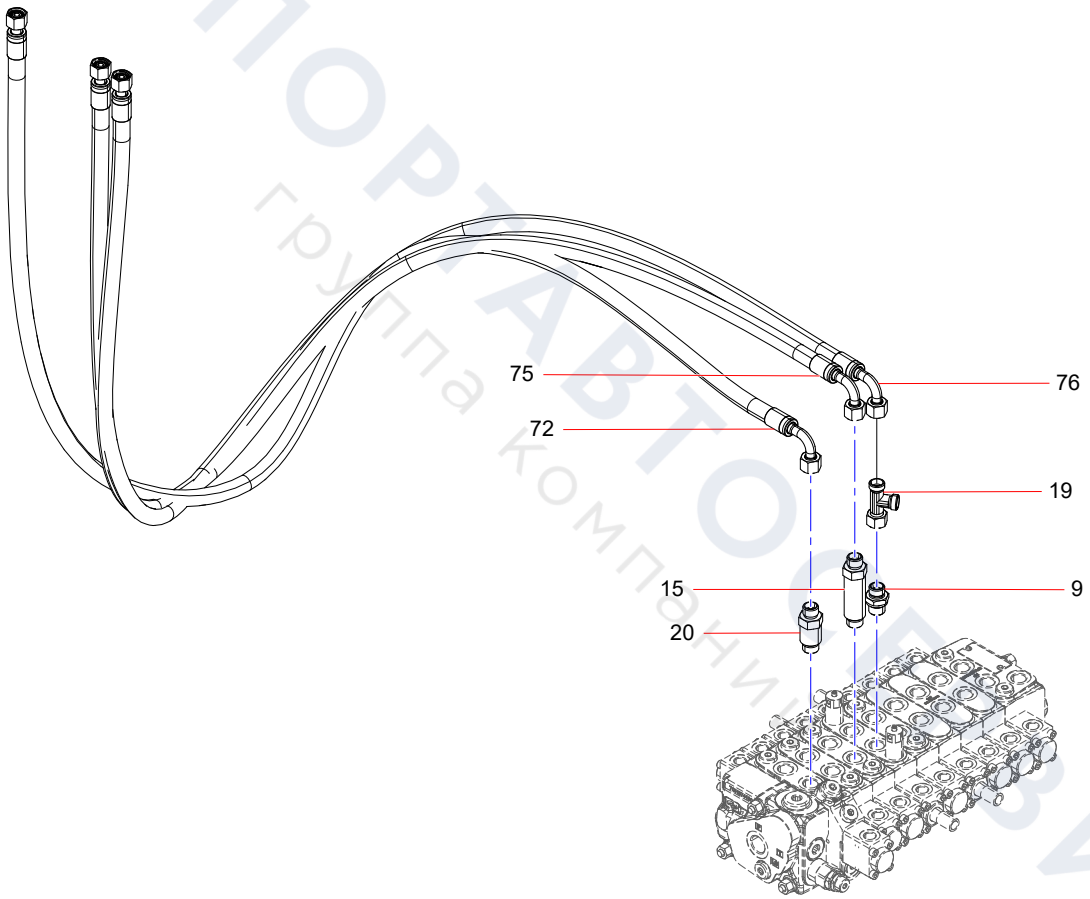

ТЕХПОРТАВТОСЕРВИС
группа компаний

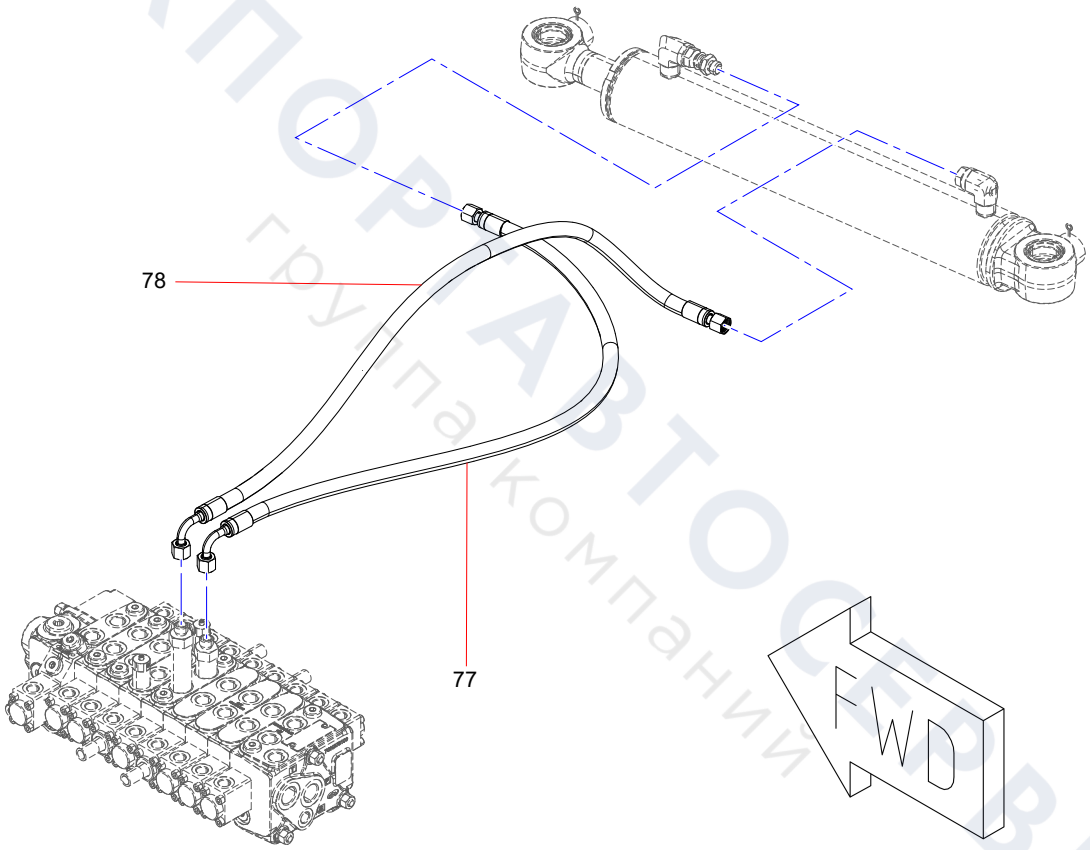

ТЕХПОРТАВТОСЕРВИС
группа компаний

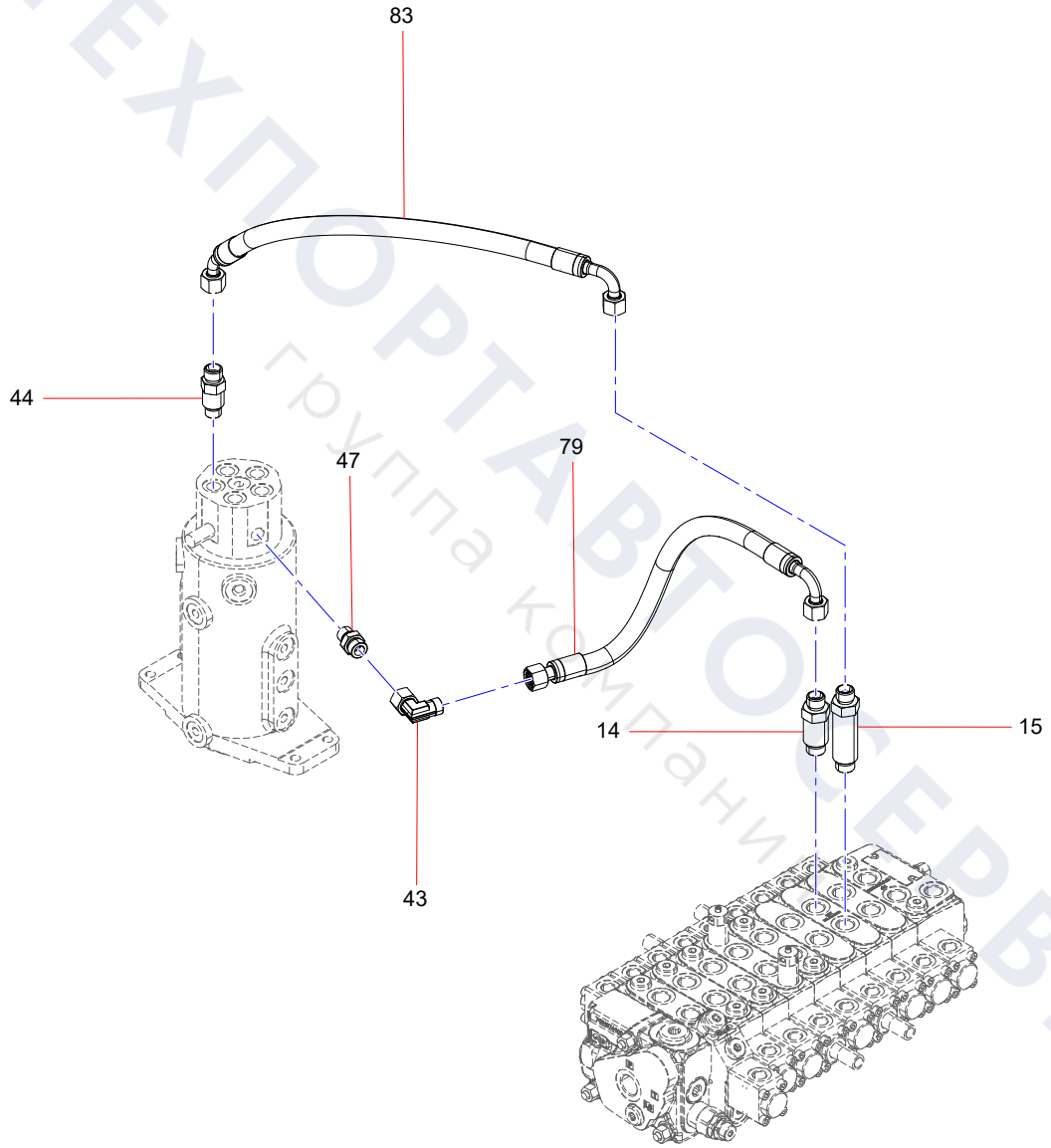

ТЕХПОРТАВТОСЕРВИС
группа компаний

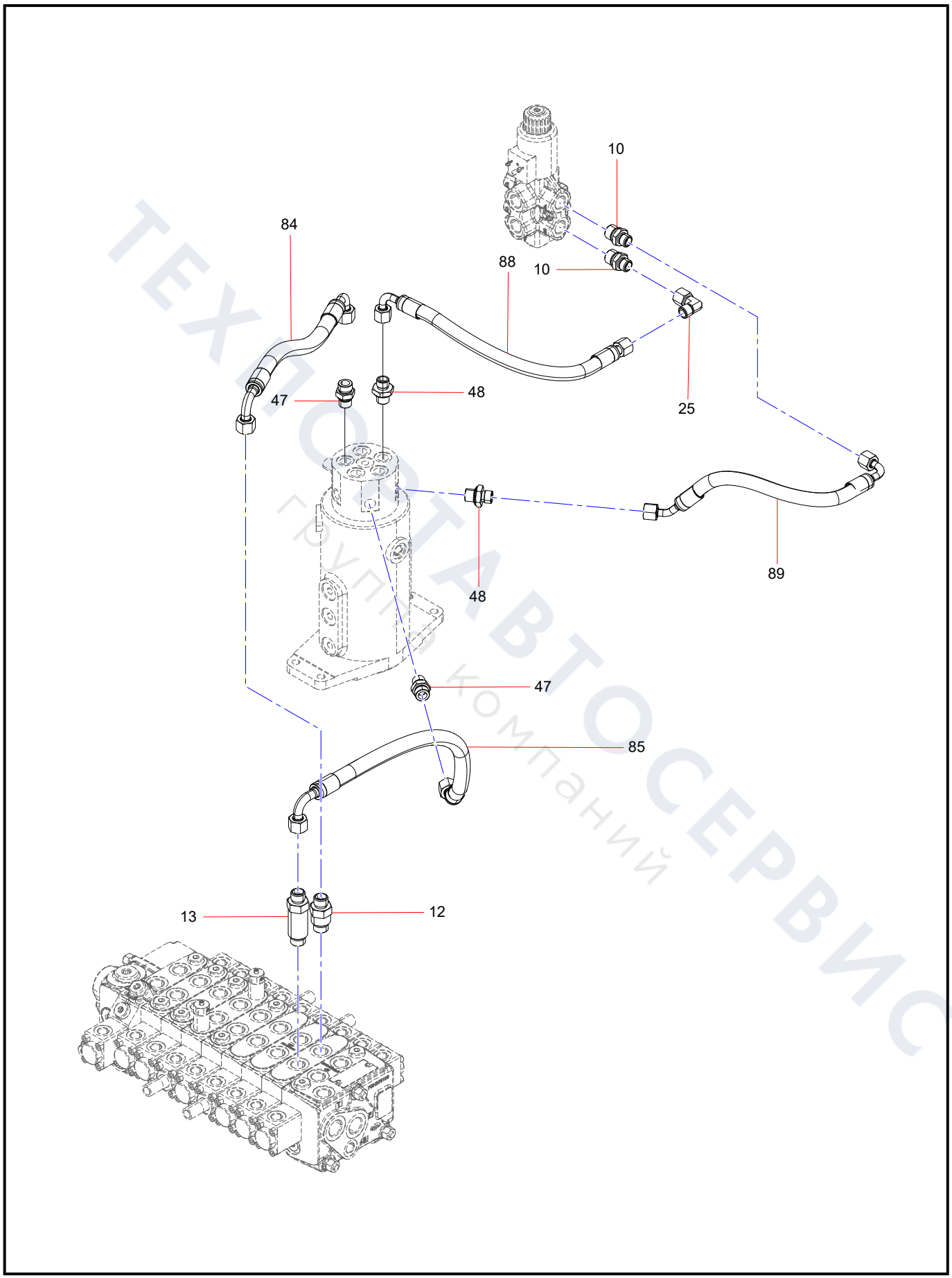

ТЕХНОСТАВТОСЕРВИС
группа компаний

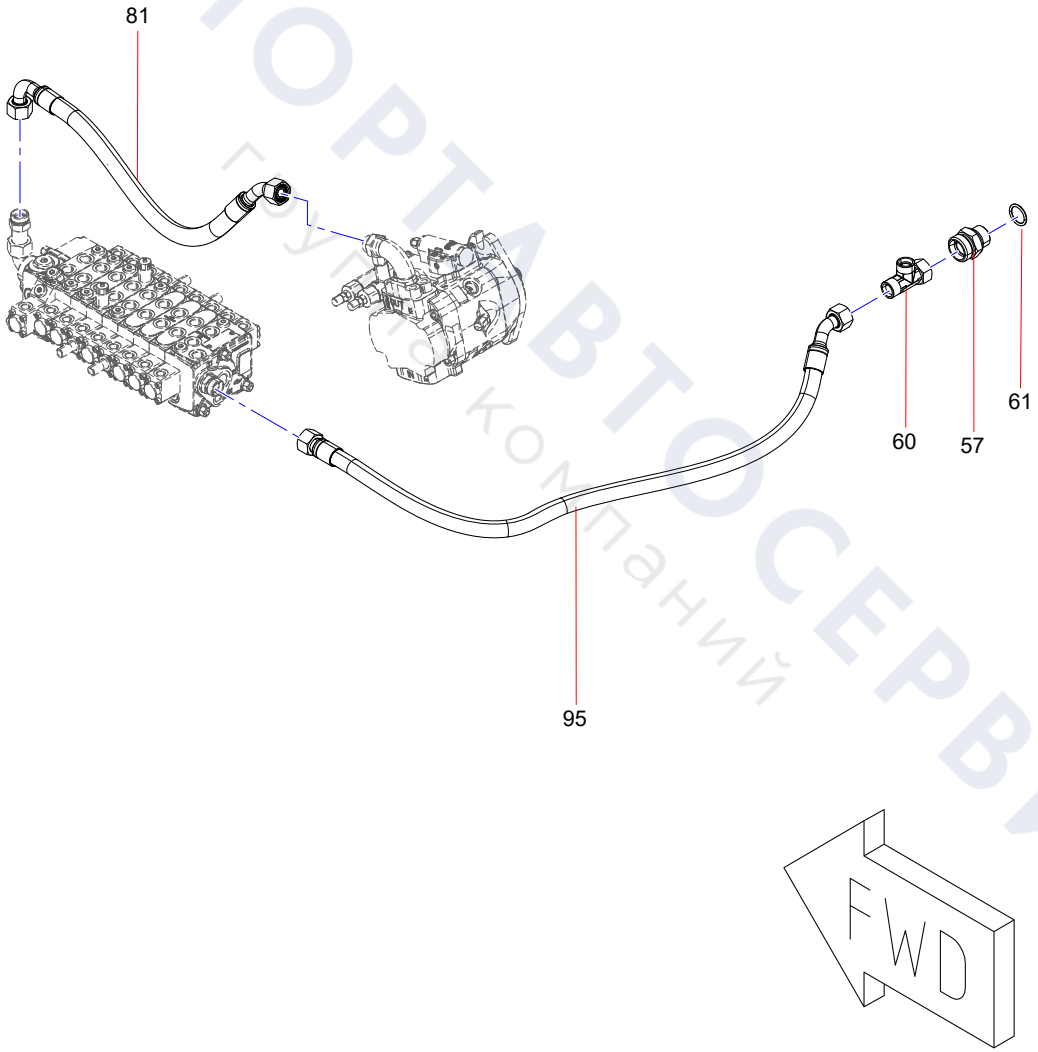

ТЕХПОРТАВТОСЕРВИС
Группа компаний

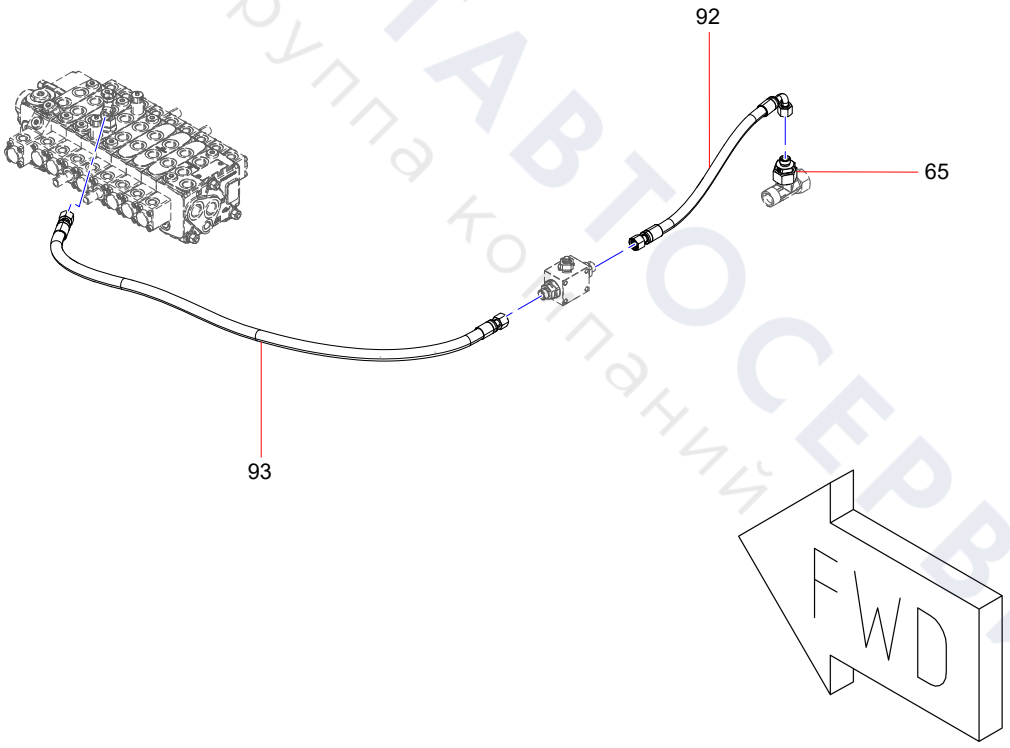

ТЕХПОРТАВТОСЕРВИС
группа компаний

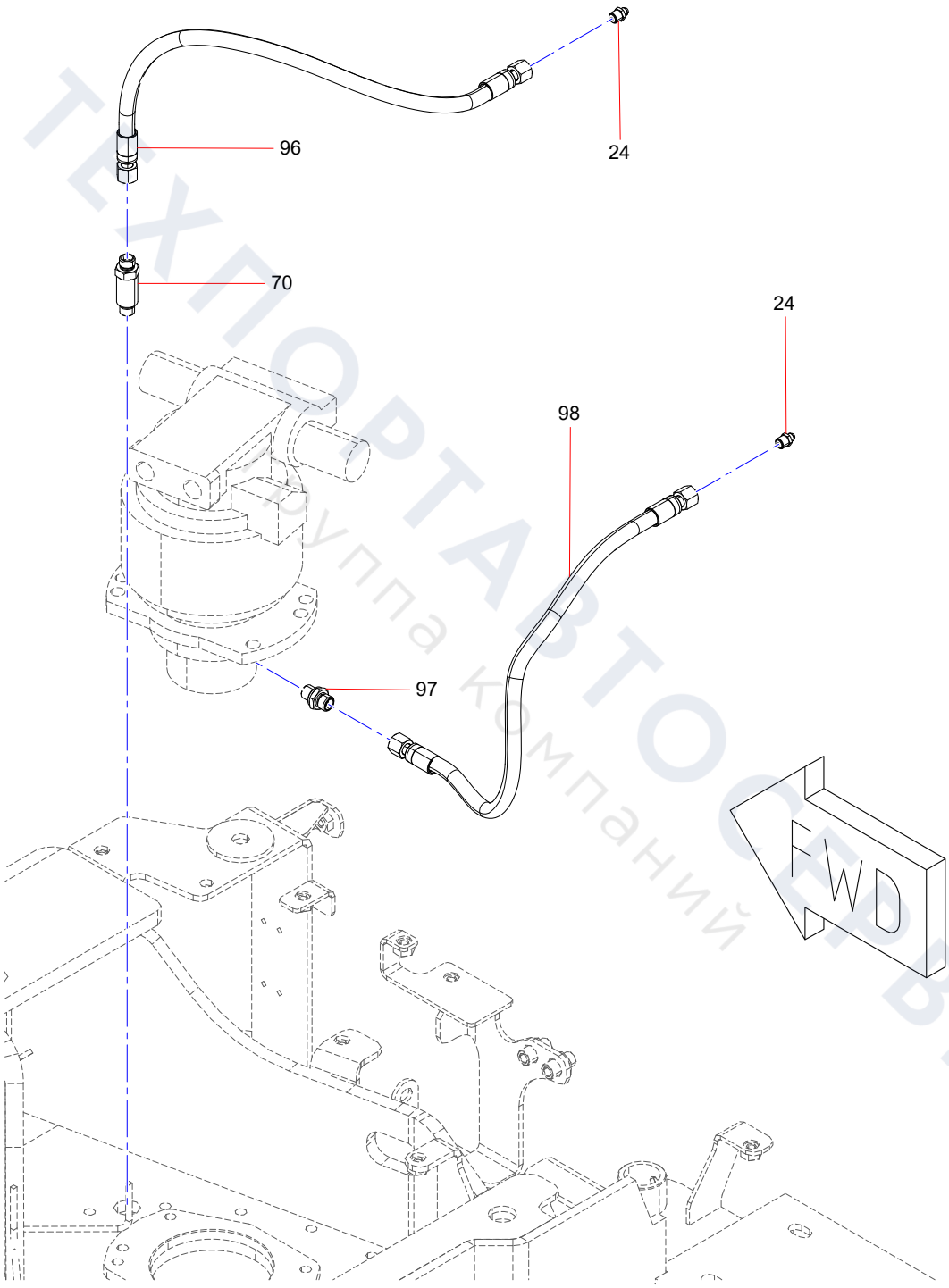

ТЕХПОРТАВТОСЕРВИС
Группа компаний

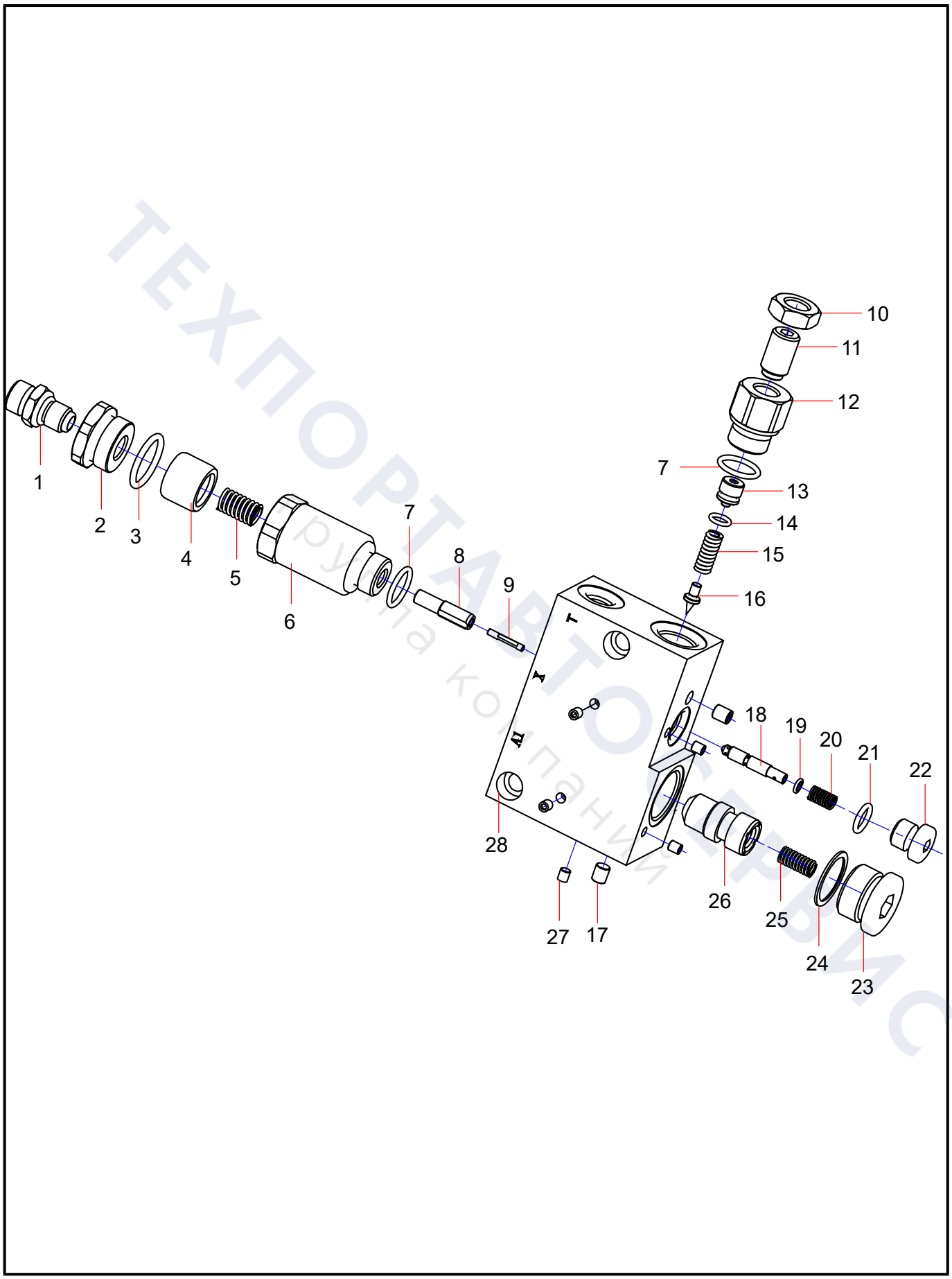

ТЕХПОРТАВТОСЕРВИС
группа компаний

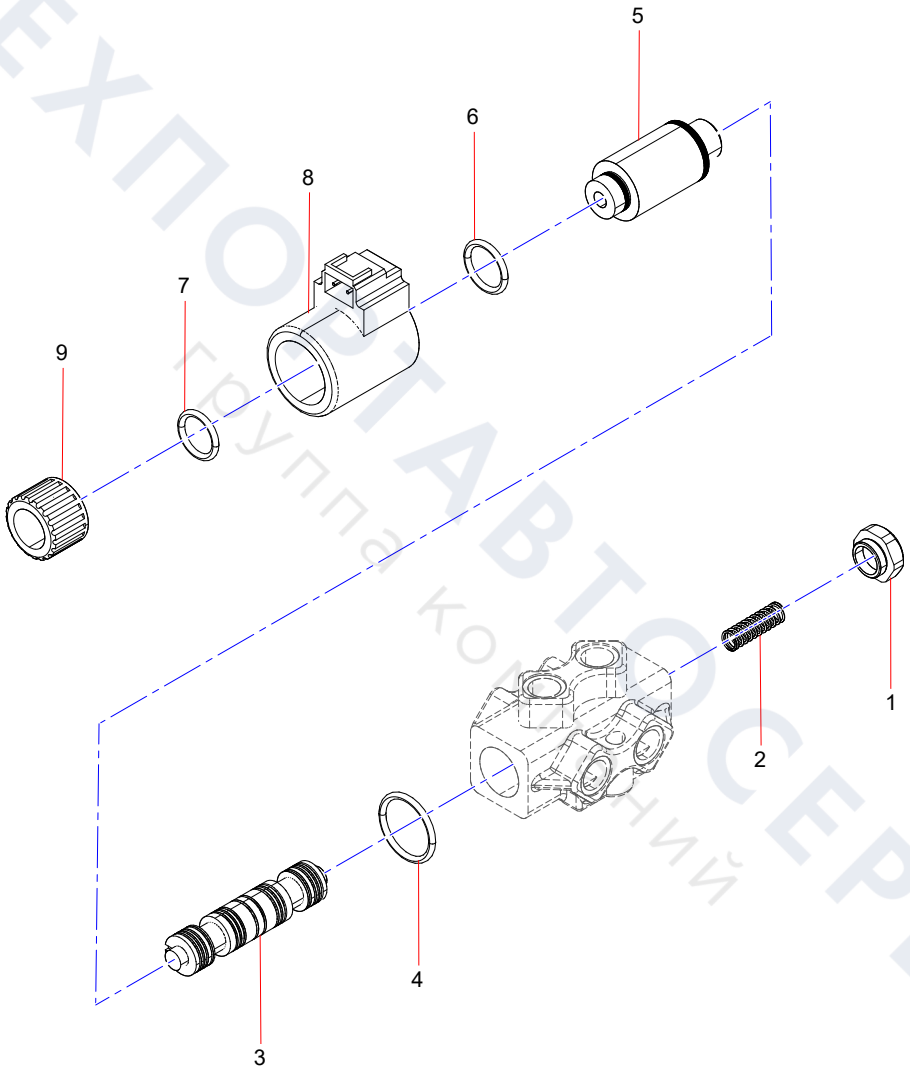

ТЕХПОСТАВТОСЕРВИС
Группа компаний

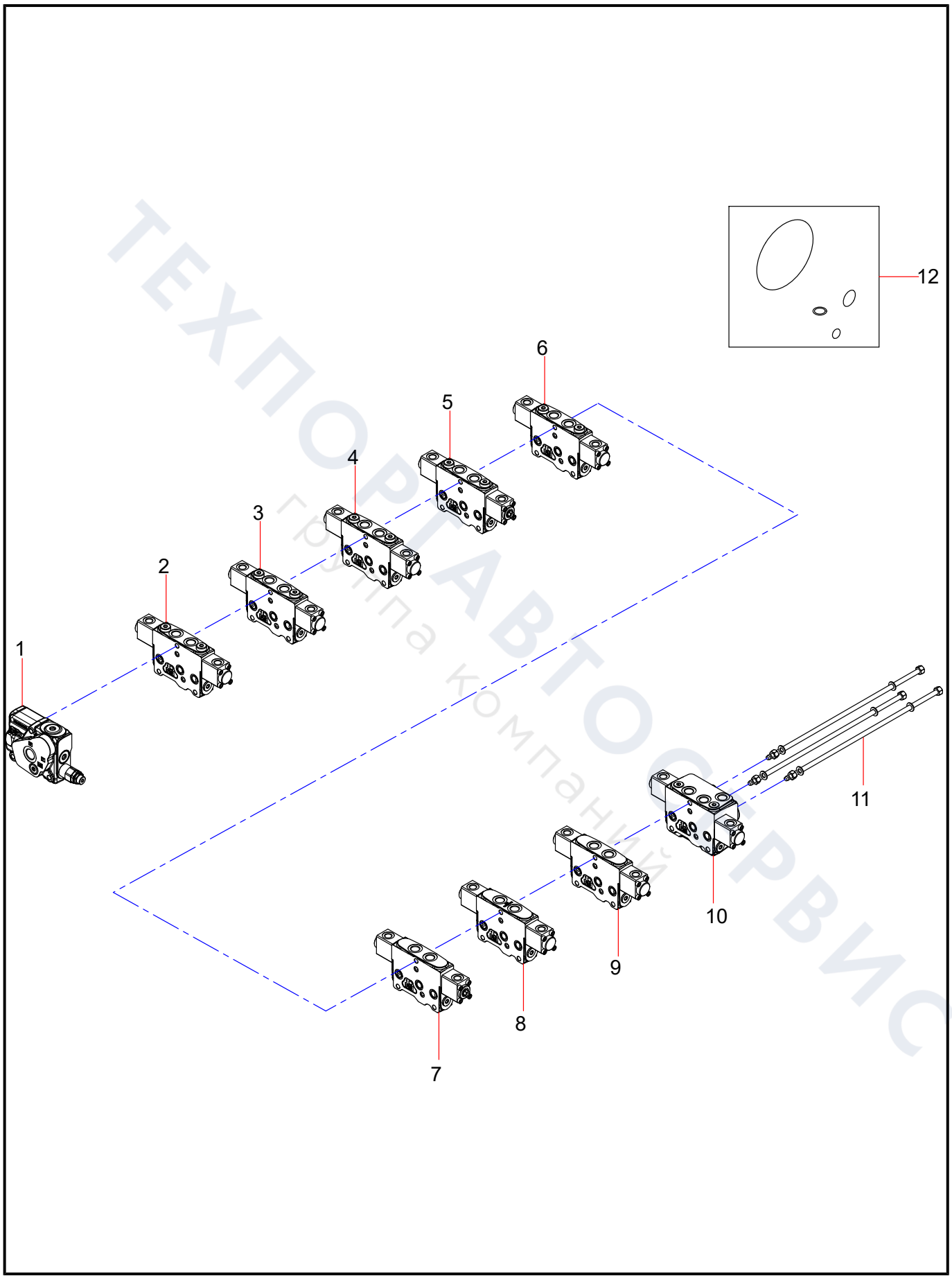

ТЕХПОРТАВТОСЕРВИС
группа компаний

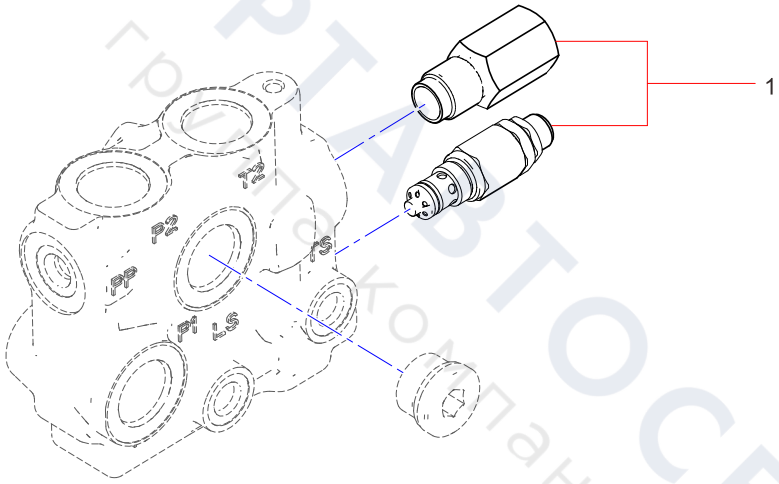

ТЕХПОРТАВТОСЕРВИС
группа компаний

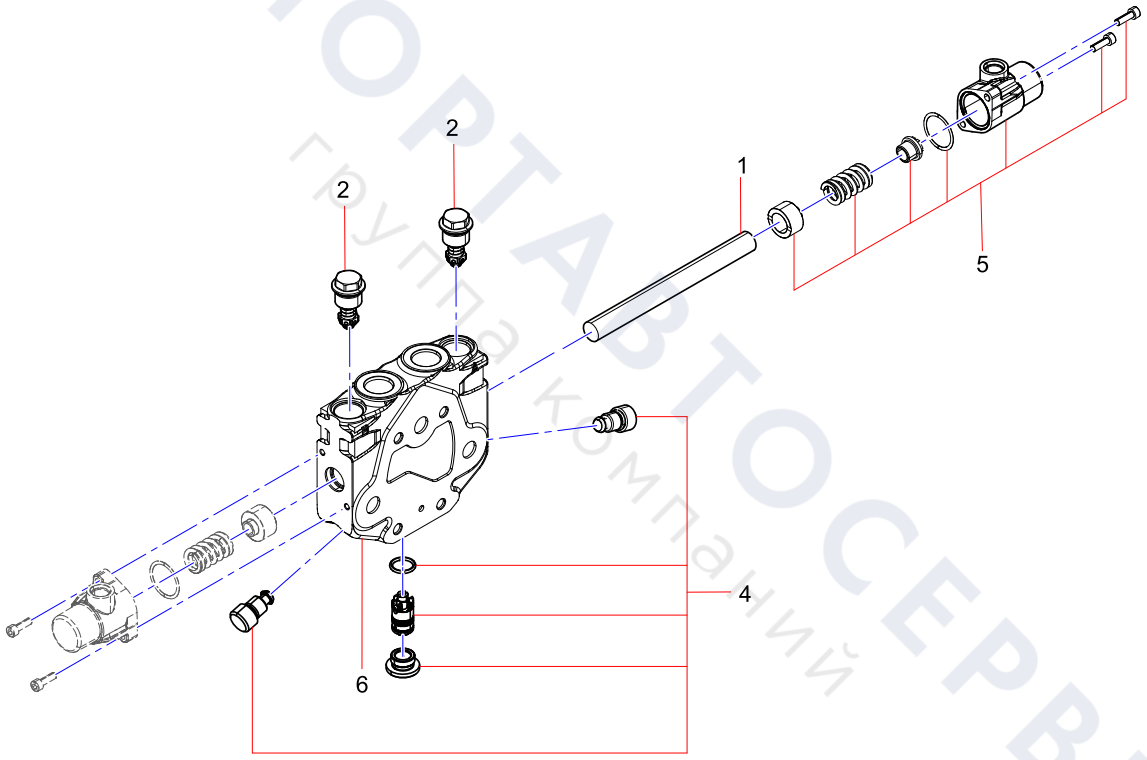

ТЕХПОРТАВТОСЕРВИС
группа компаний

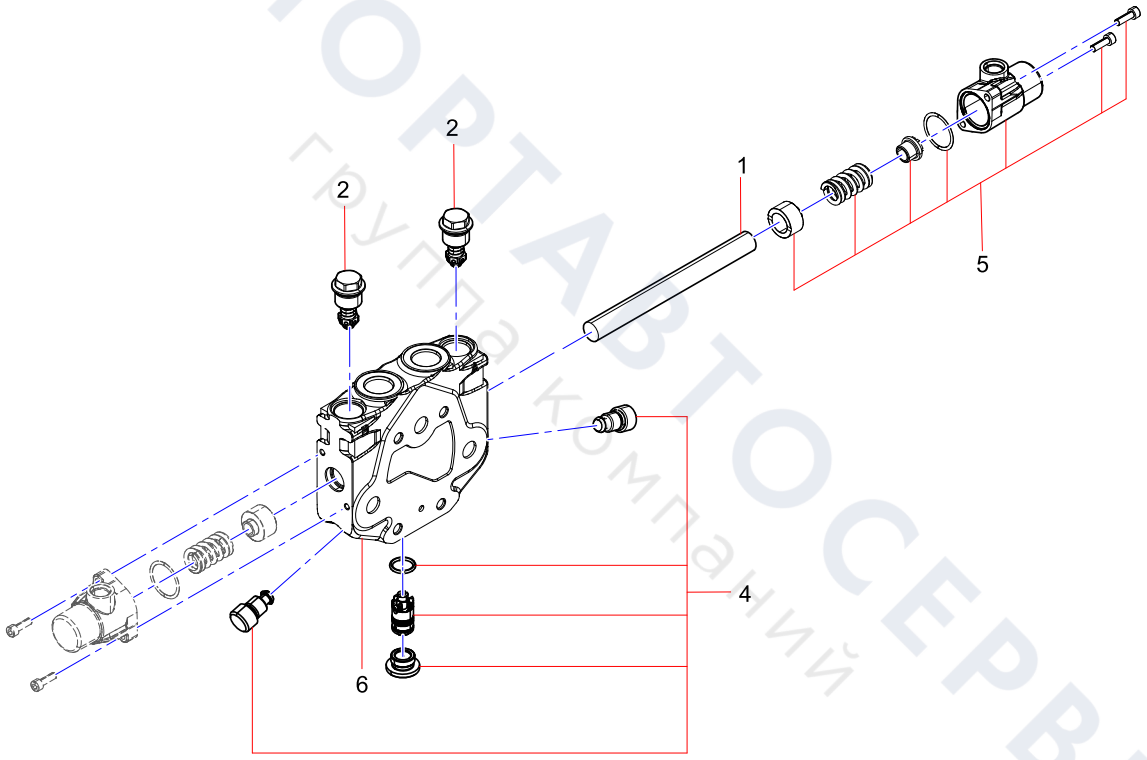

ТЕХПОРТАВТОСЕРВИС
группа компаний

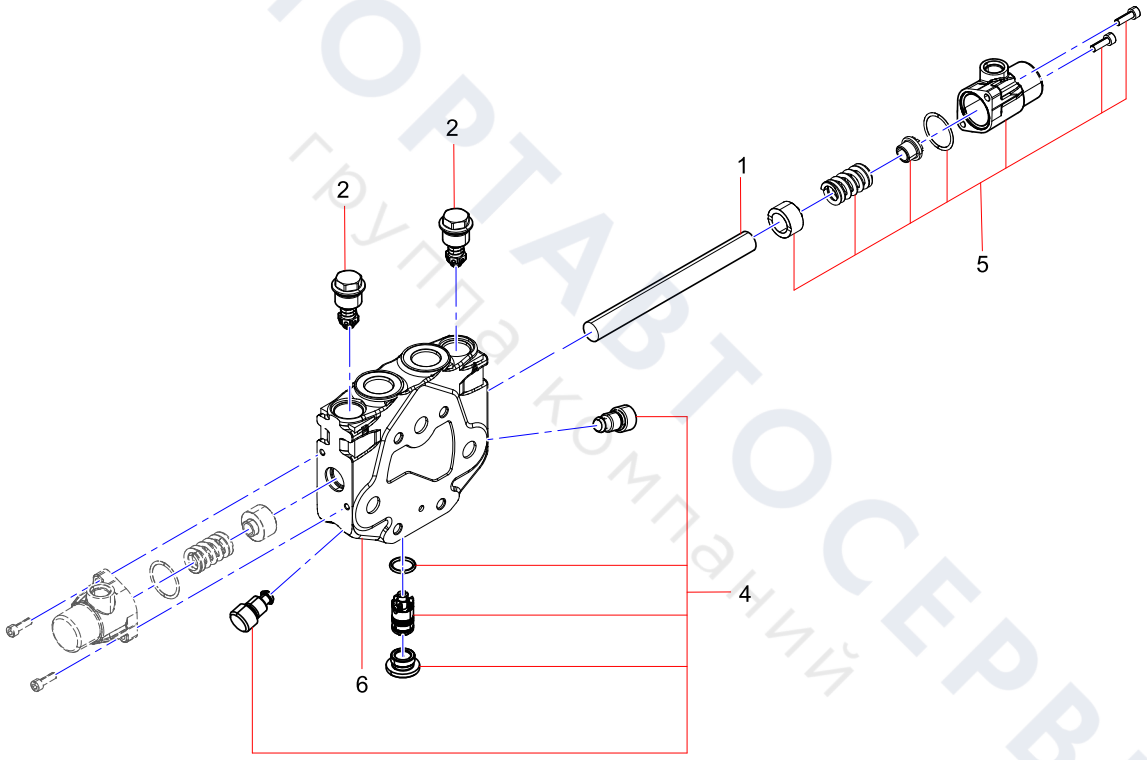

ТЕХПОРТАВТОСЕРВИС
группа компаний

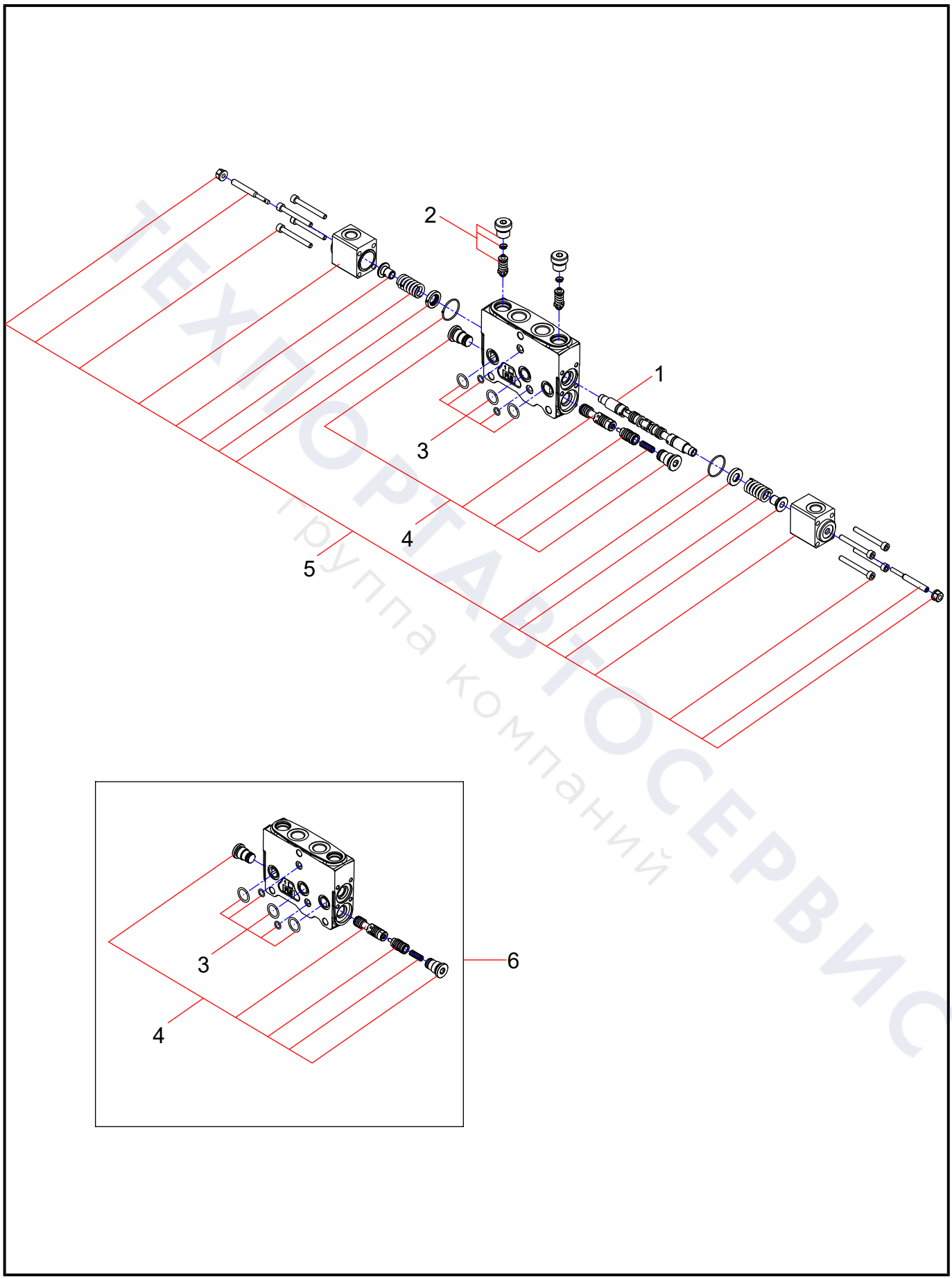

ТЕХПОРТАВТОСЕРВИС
Группа компаний

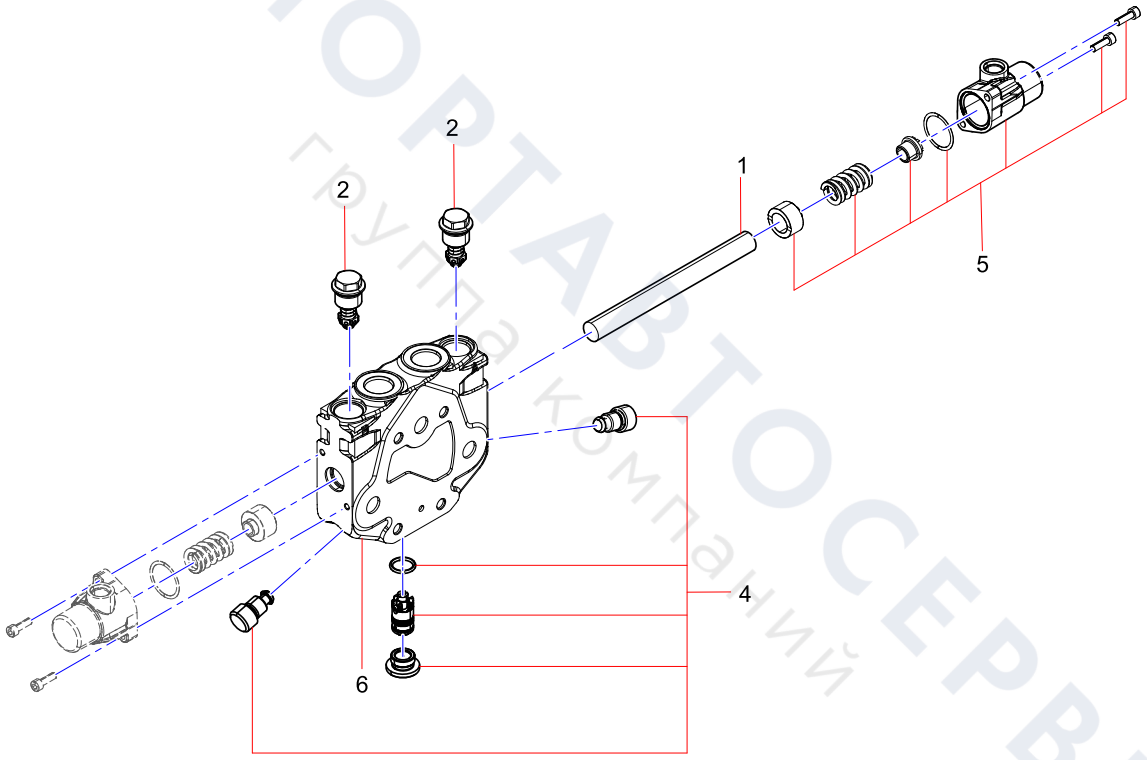

ТЕХПОРТАВТОСЕРВИС
группа компаний

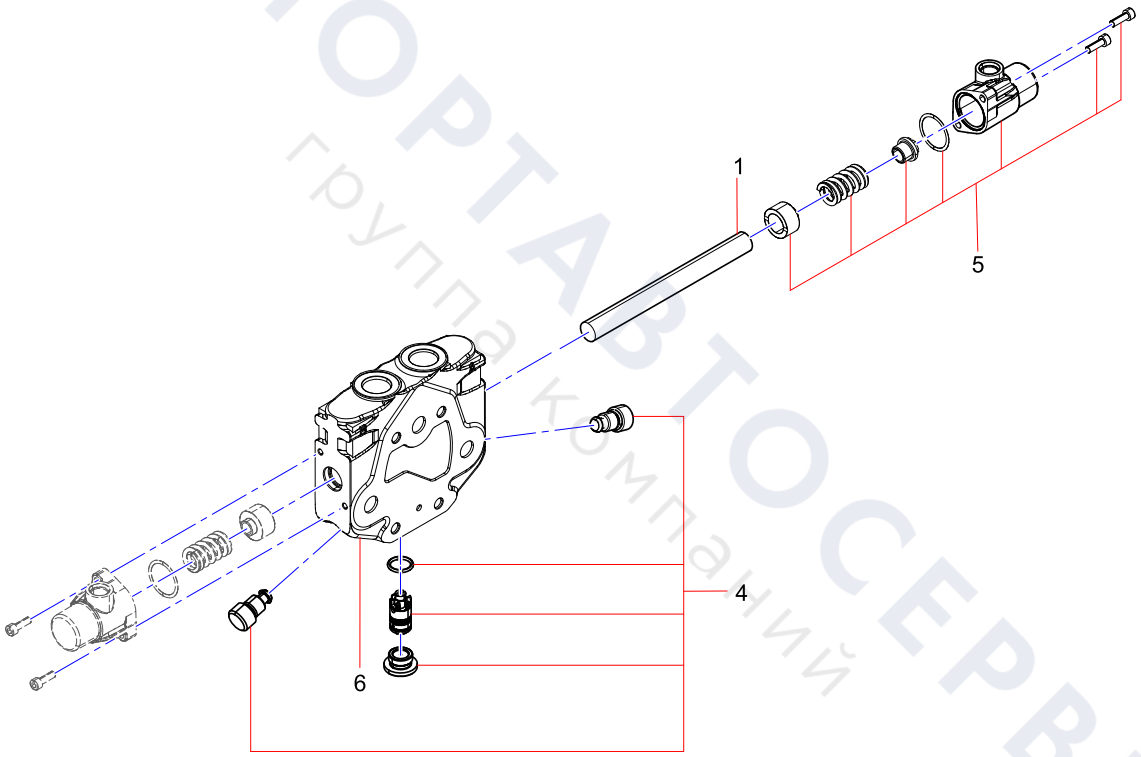

ТЕХПОРТАВТОСЕРВИС
группа компаний

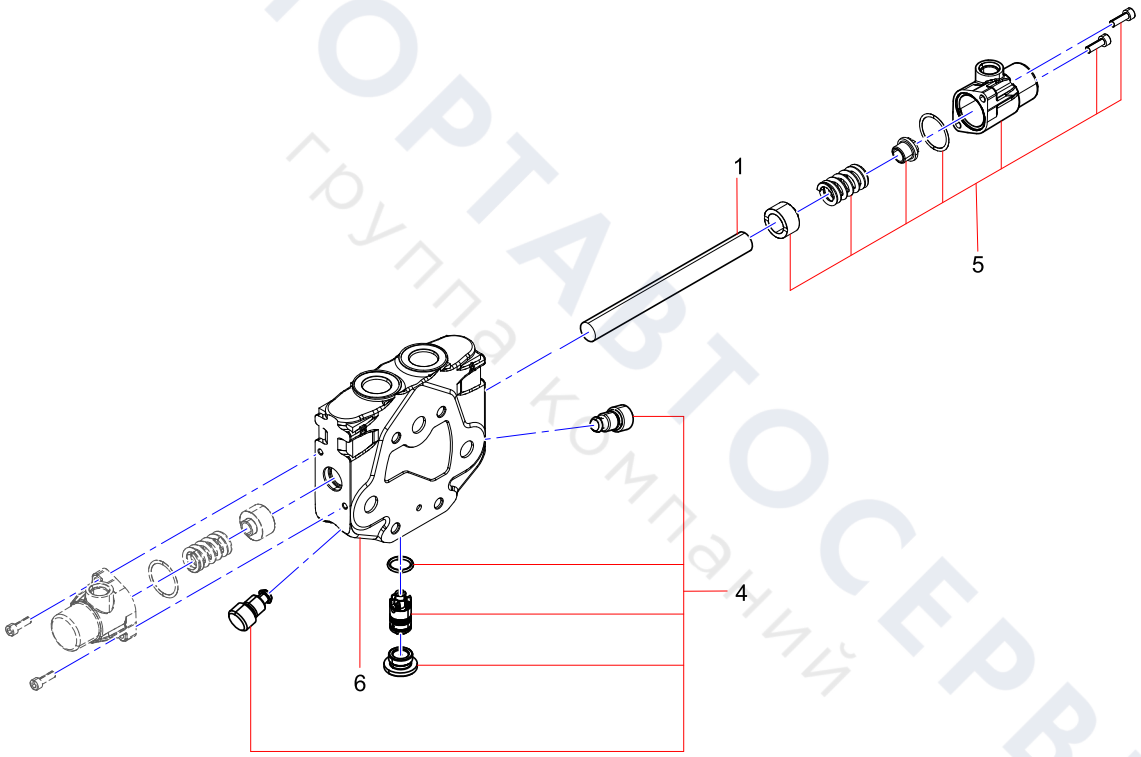

ТЕХПОРТАВТОСЕРВИС
группа компаний

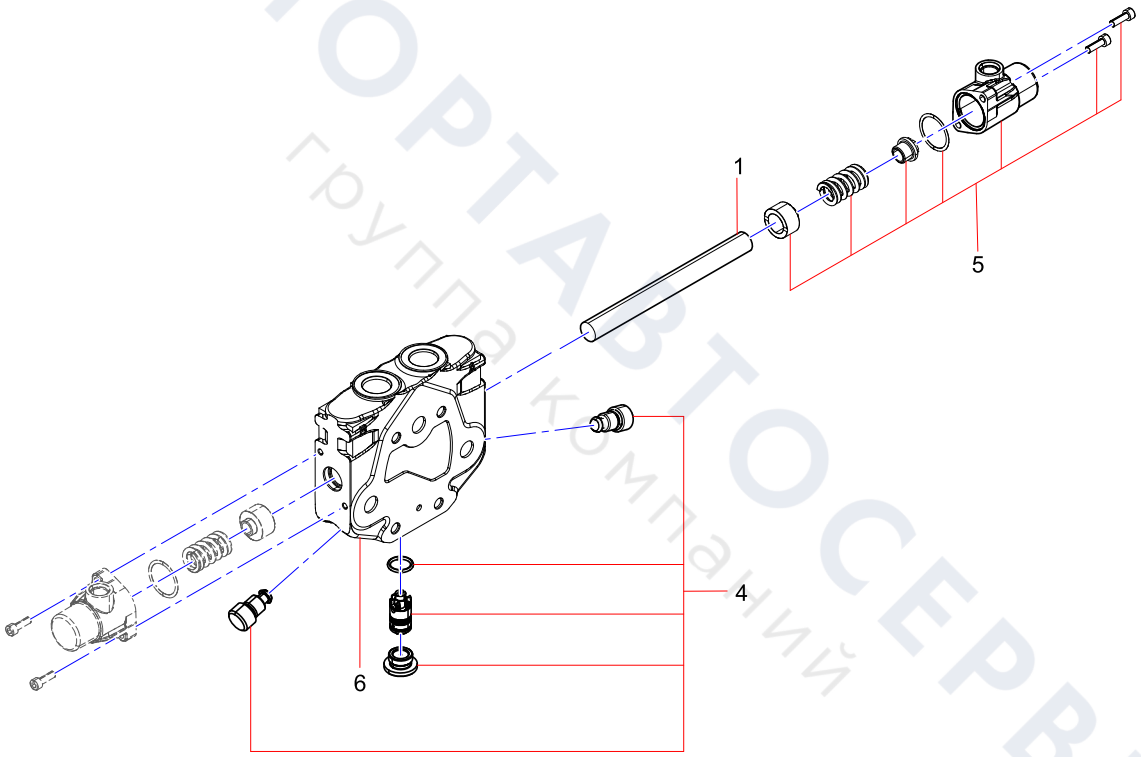

ТЕХПОРТАВТОСЕРВИС
группа компаний

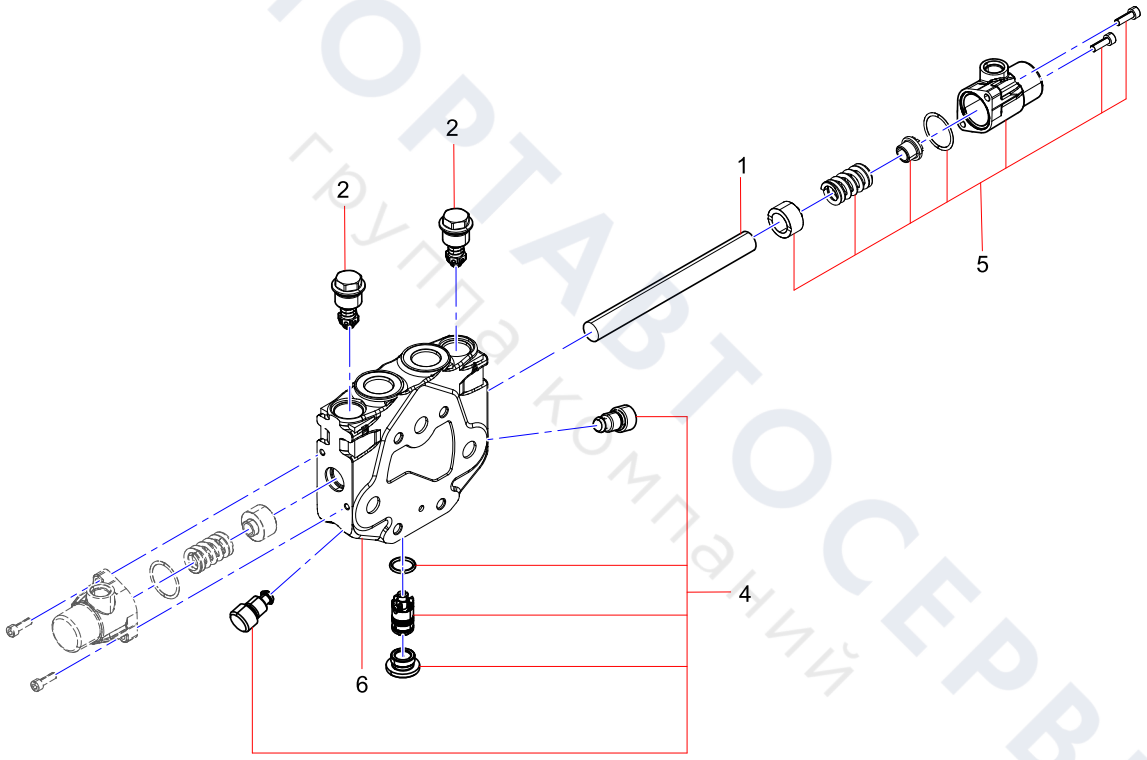

ТЕХПОРТАВТОСЕРВИС
группа компаний

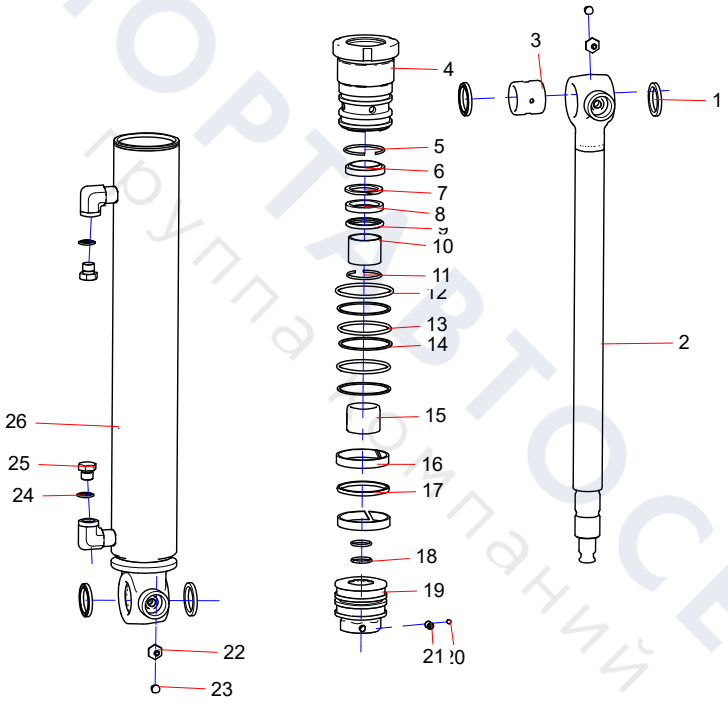

ТЕХПОРТАВТОСЕРВИС
Группа компаний

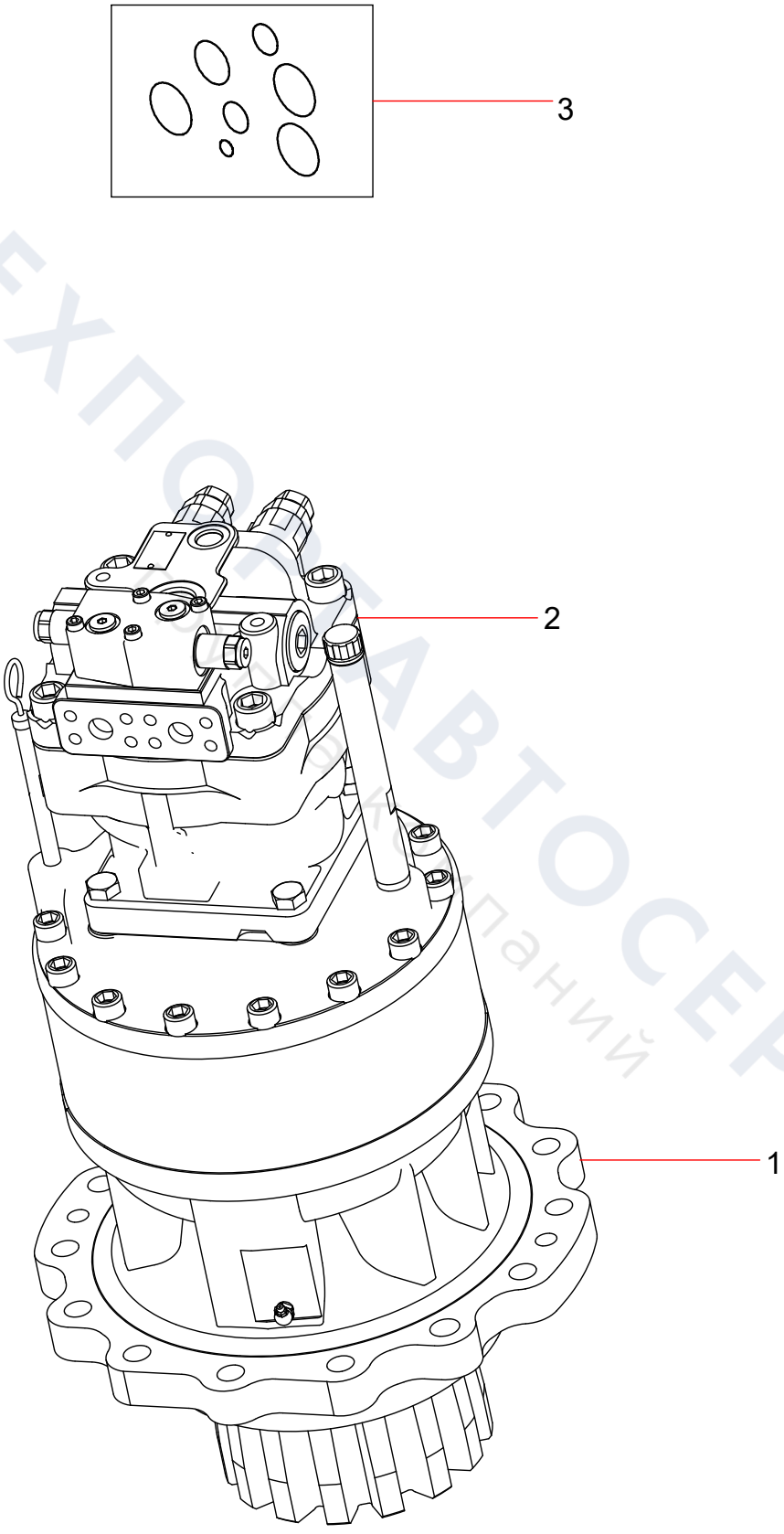

ТЕХПОСТАВТОСЕРВИС
Запчасти для спецтехники

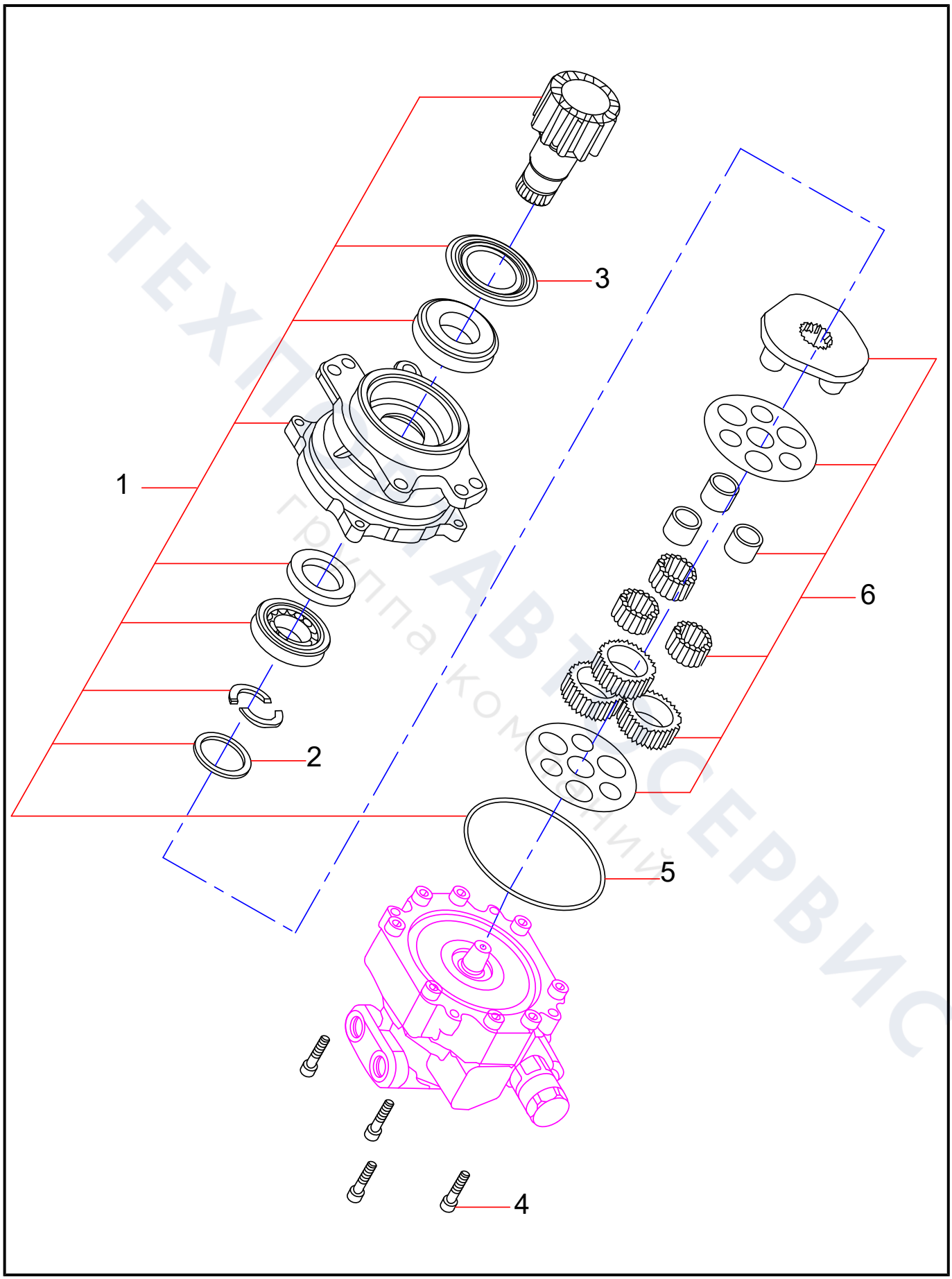
1
2
3
4
5
6

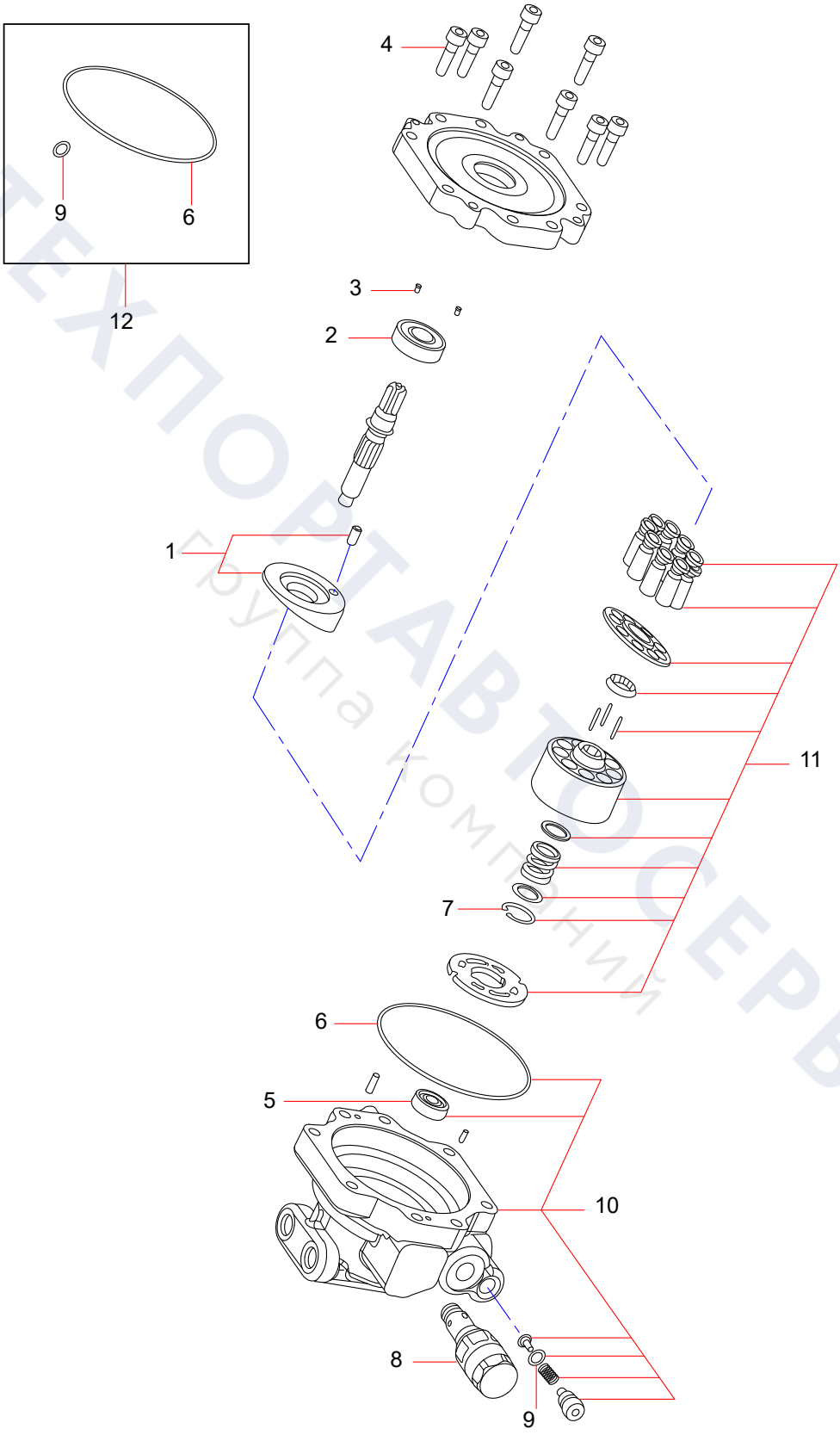

ТЕХПОРТАВТОСЕРВИС
Группа компаний

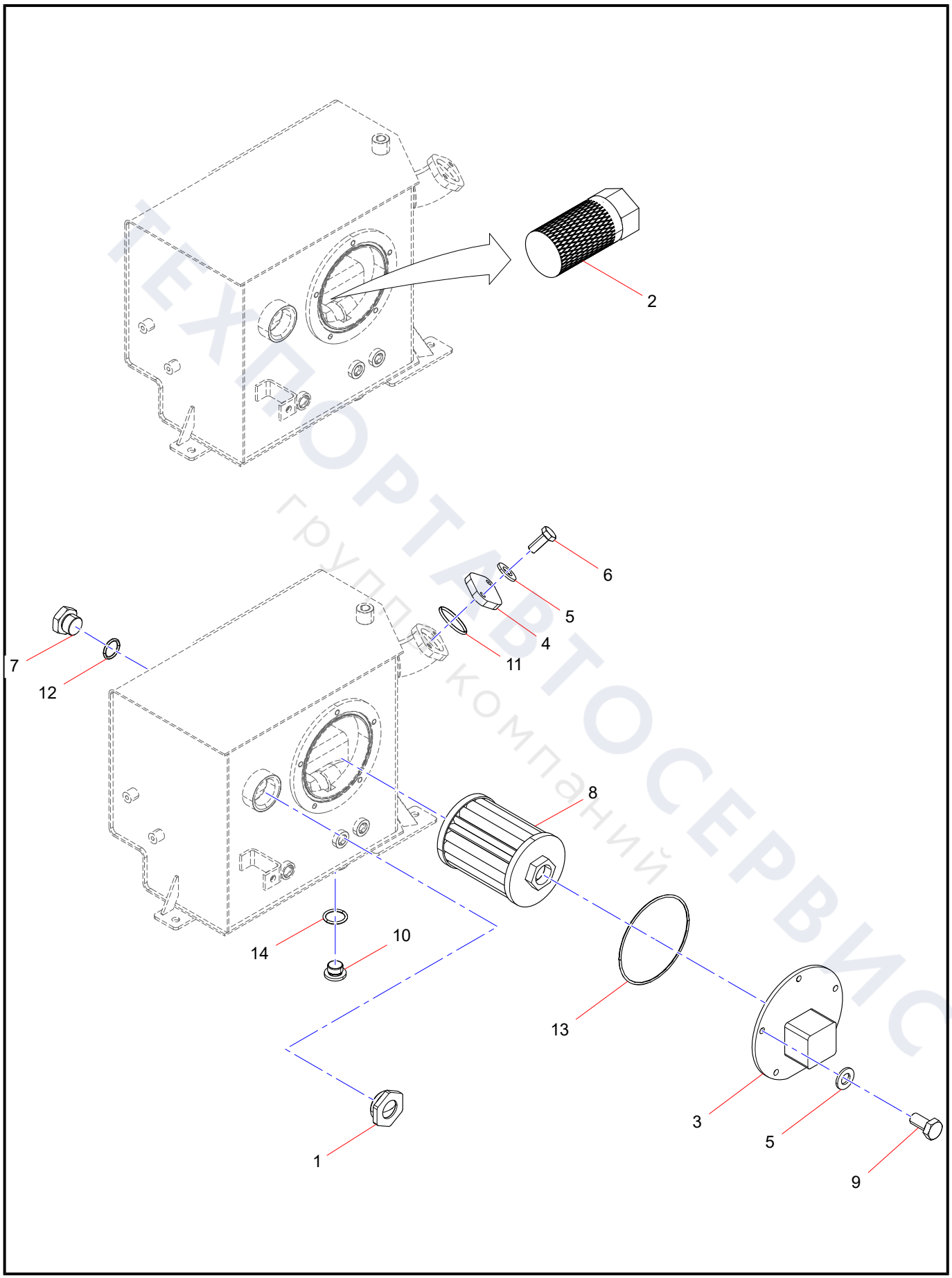

ТЕХПОРТАВТОСЕРВИС
группа компаний

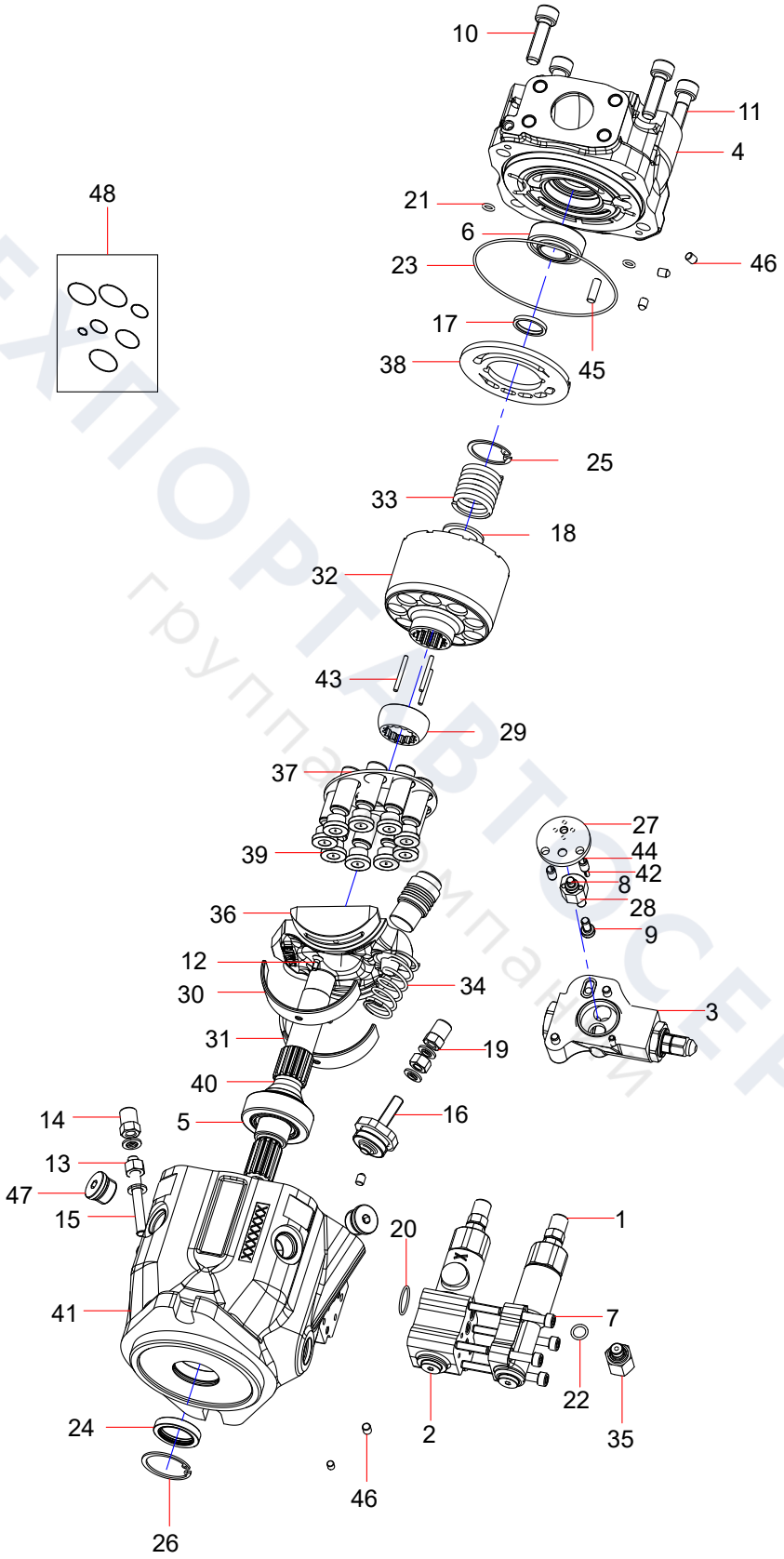

ТЕХПОРТАВТОСЕРВИС
группа компаний

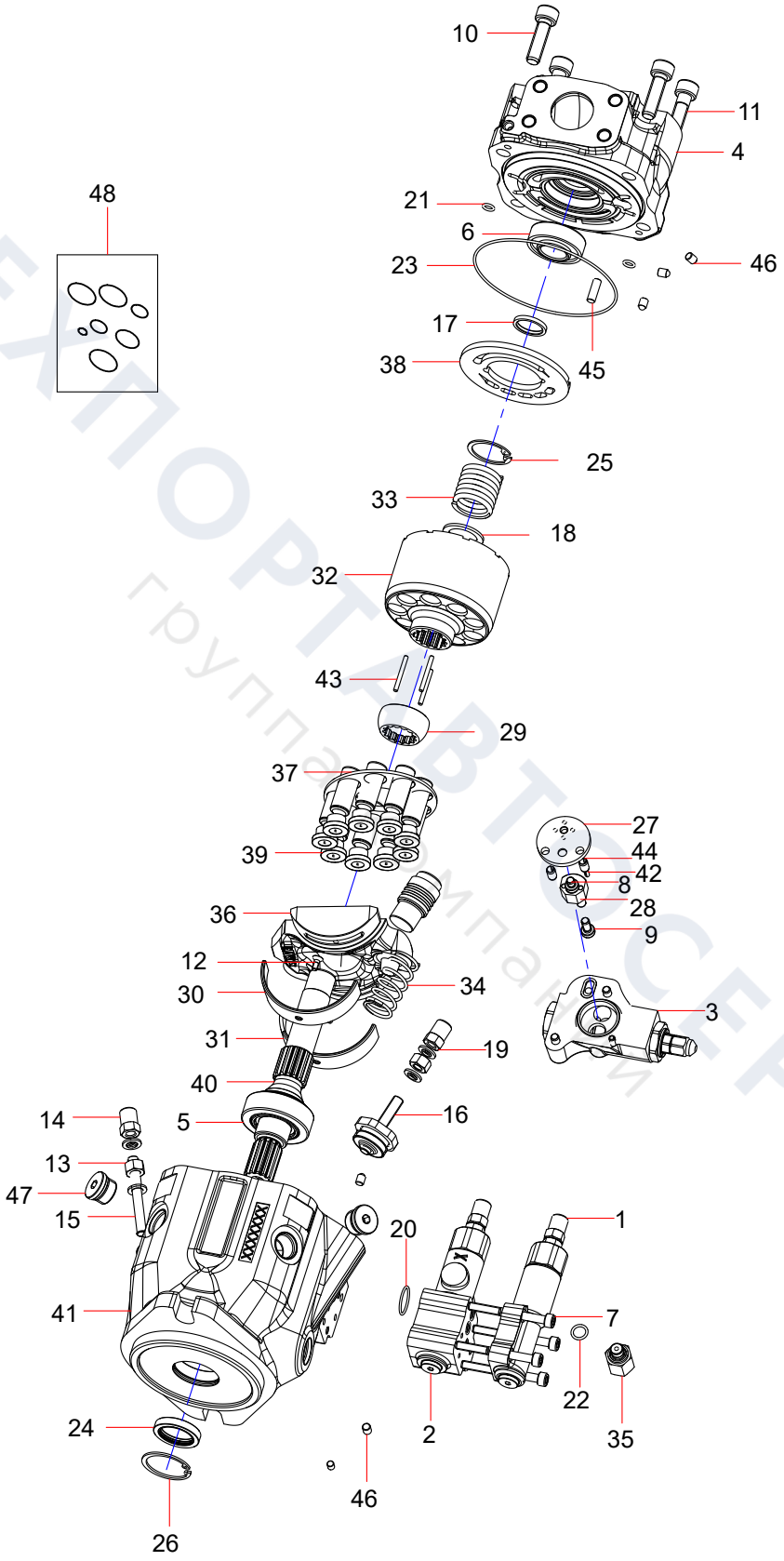

ТЕХПОРТАВТОСЕРВИС
группа компаний

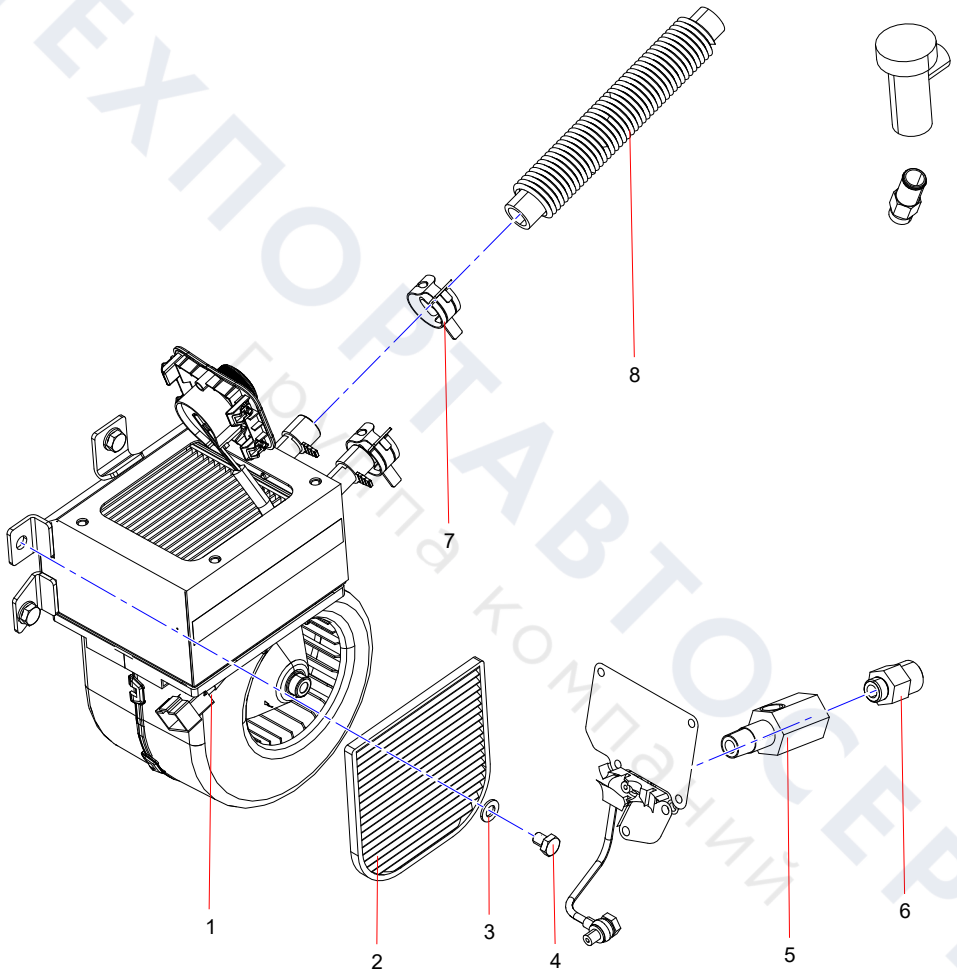

ТЕХПОРТАВТОСЕРВИС
Группа компаний

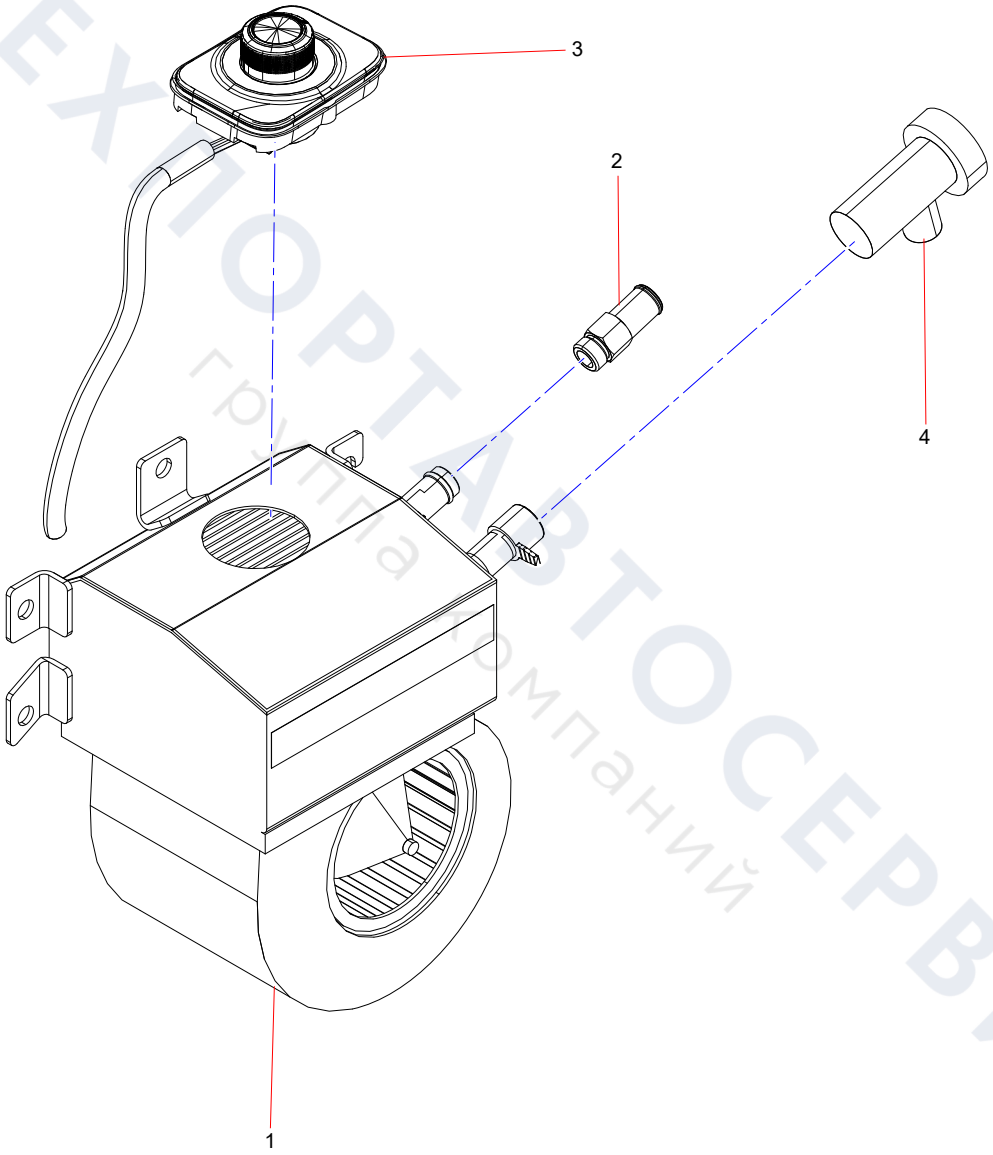

ТЕХПОРТАВТОСЕРВИС
группа компаний

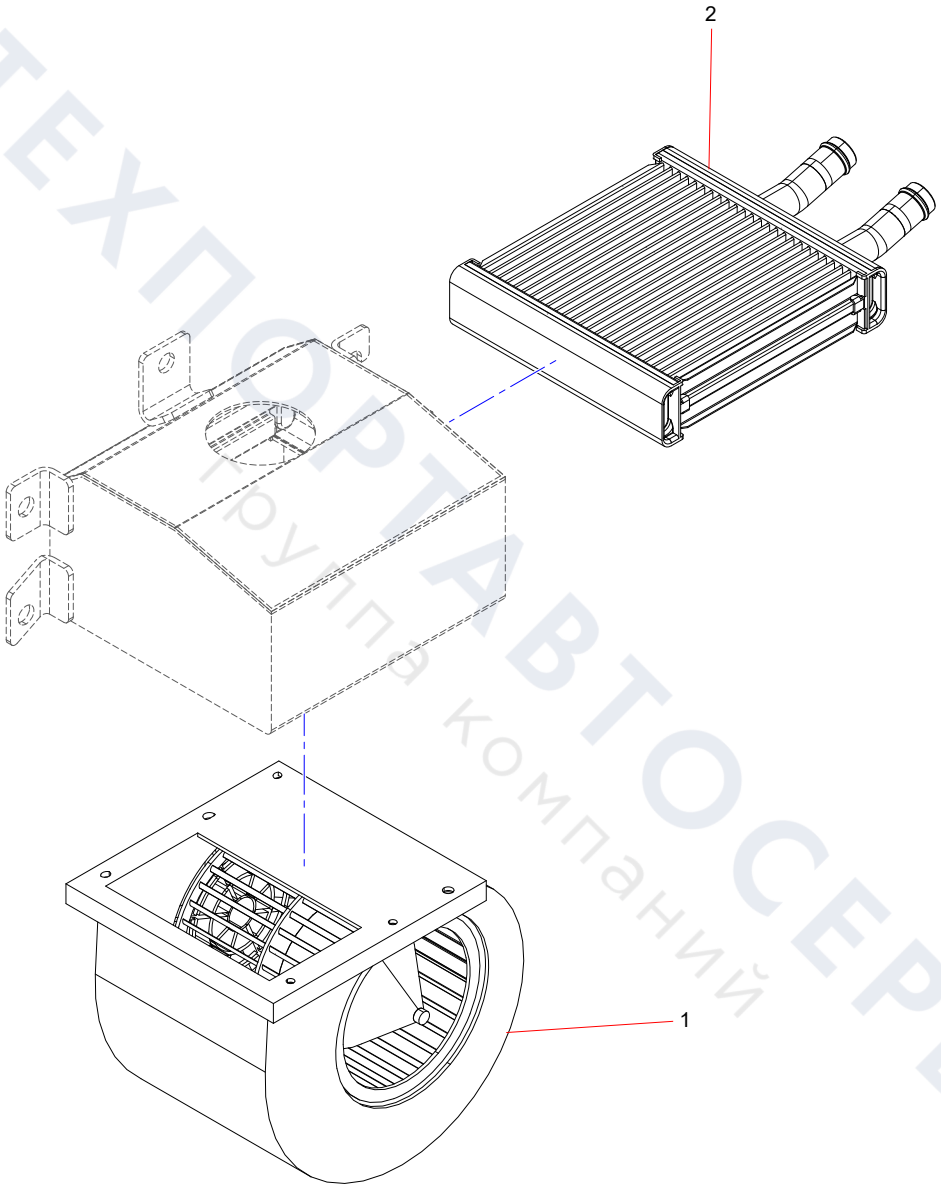

ТЕХПОРТАВТОСЕРВИС
Группа компаний

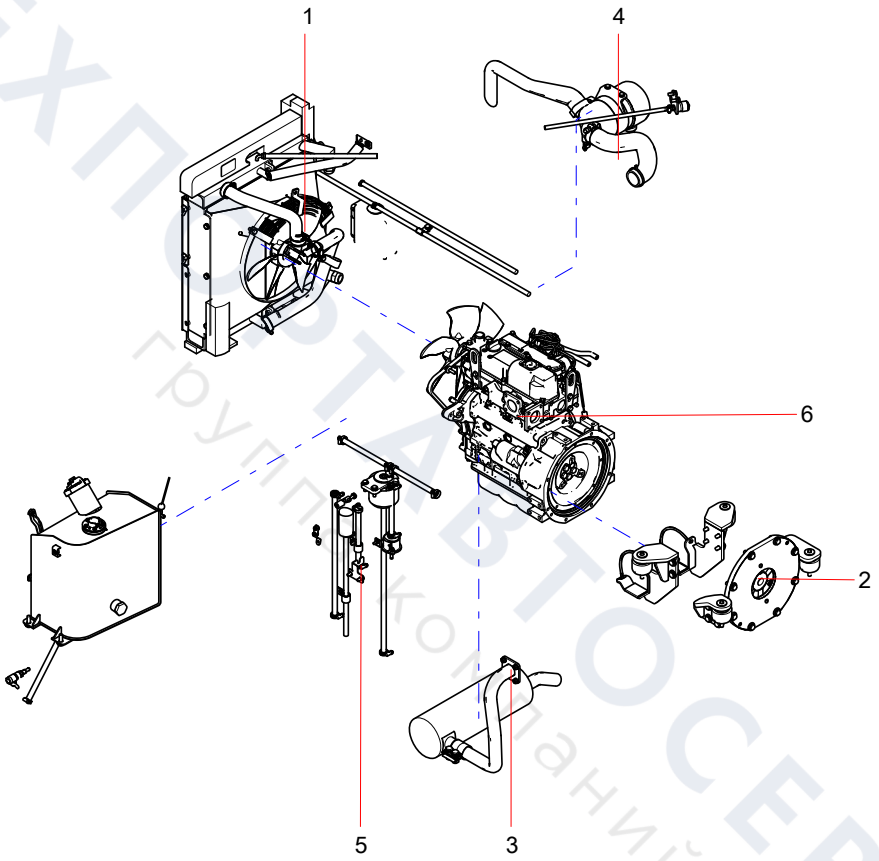

ТЕХПОРТАВТОСЕРВИС
Группа компаний

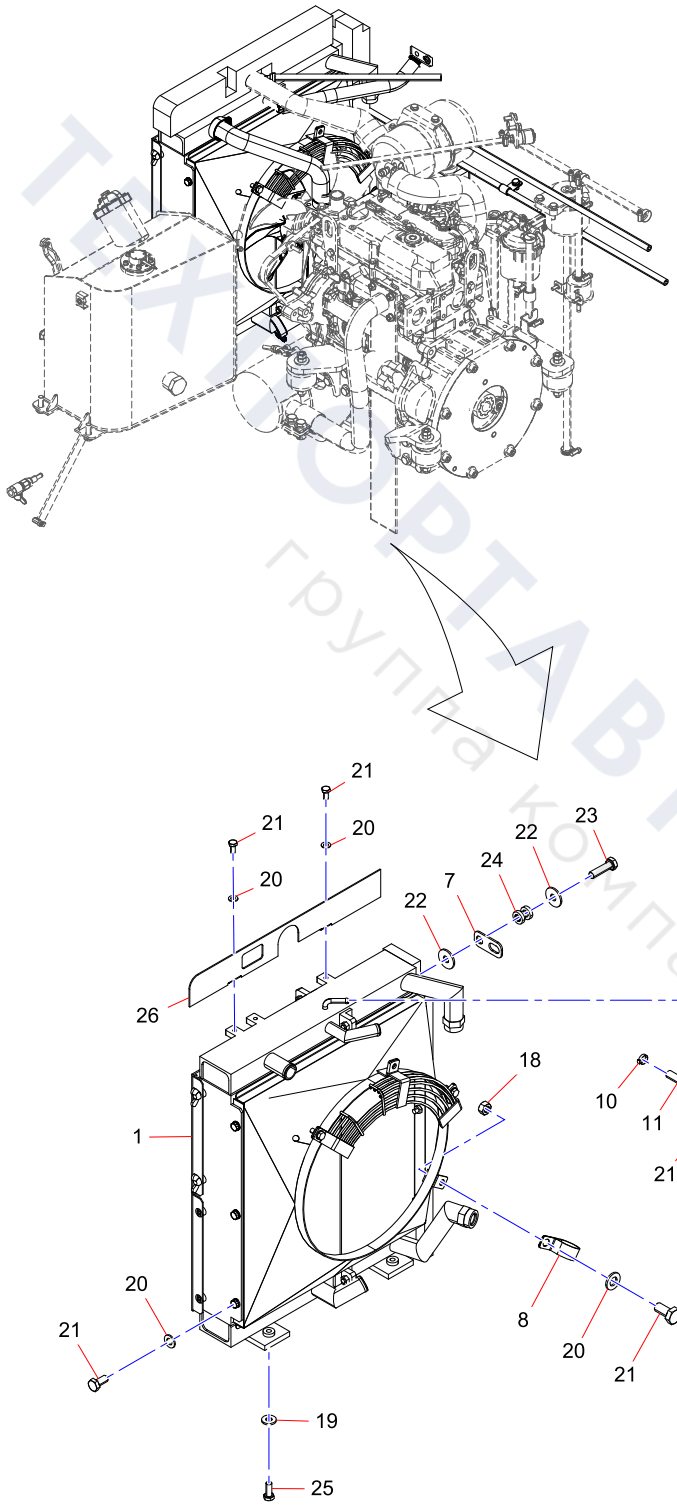

ТЕХСНАБАВТОСЕРВИС
группа компаний

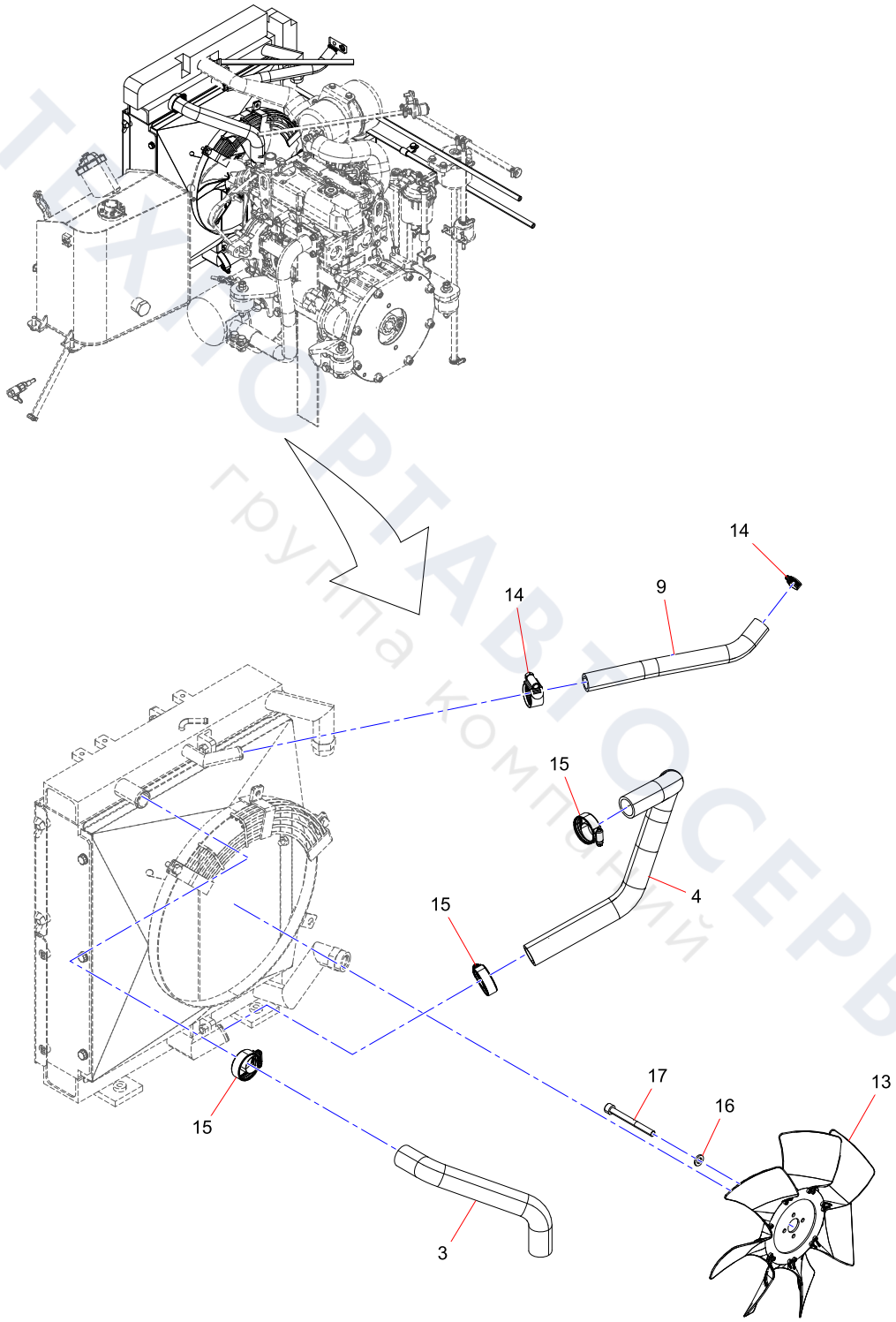

ТЕХНОРТАВТОСЕРВИС
группа компаний

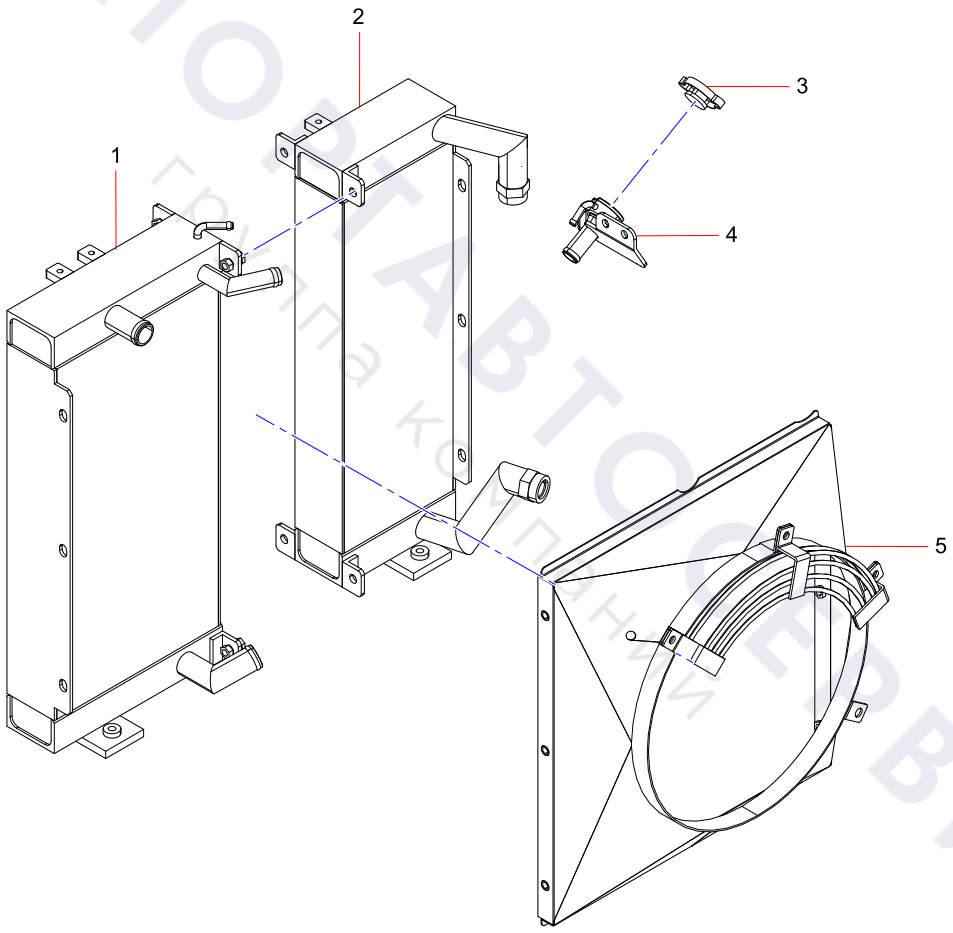

ТЕХПОМАВТОСЕРВИС
Группа компаний

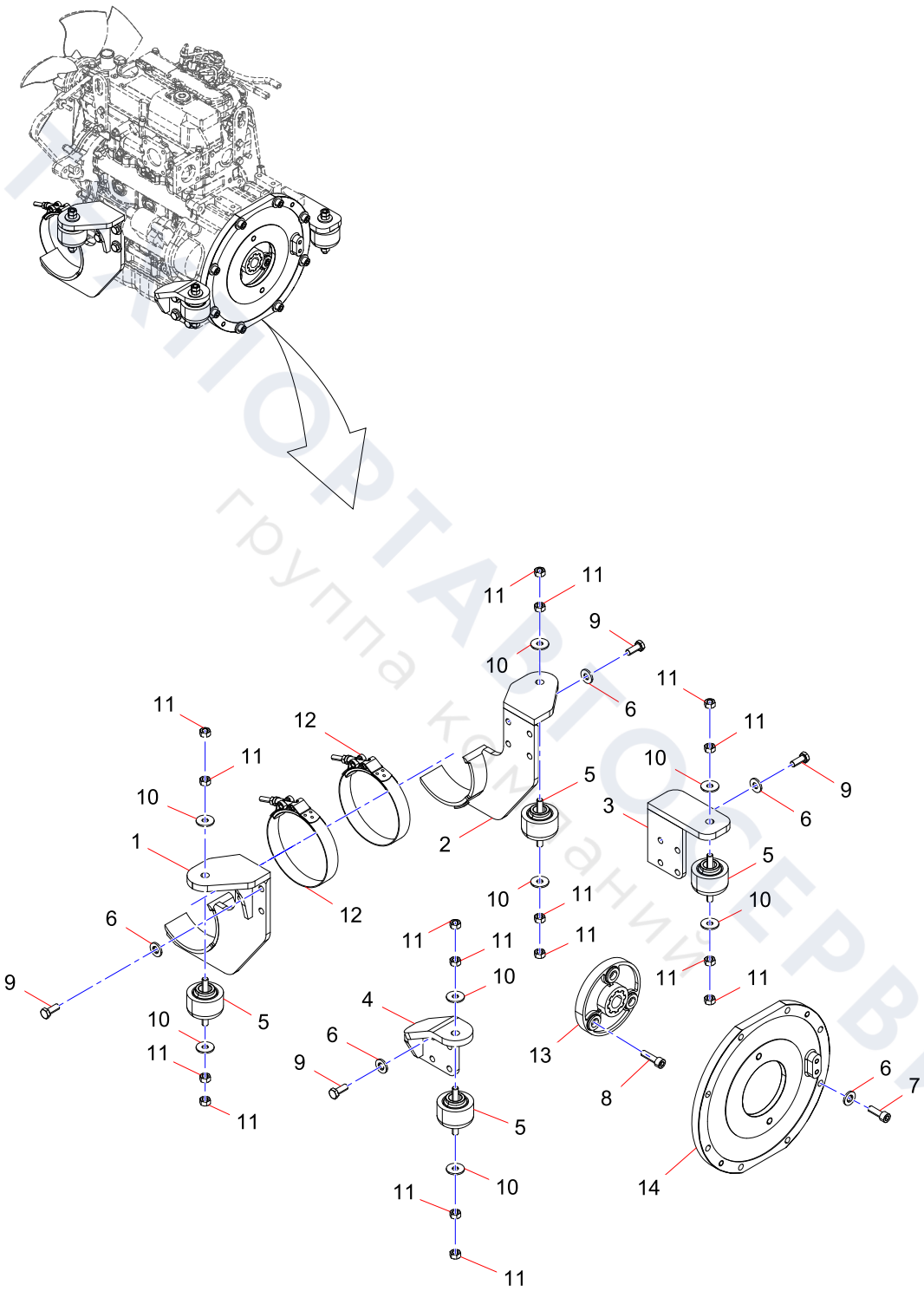

ТЕХНОРТАРТОСЕРВИС
группа компаний

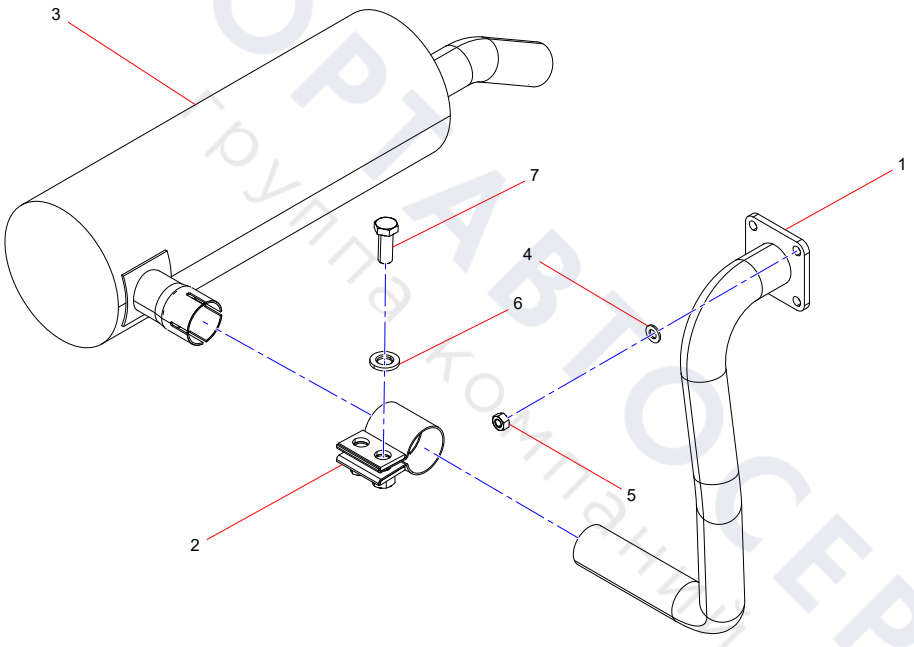

ТЕХПОРТАВТОСЕРВИС
группа компаний

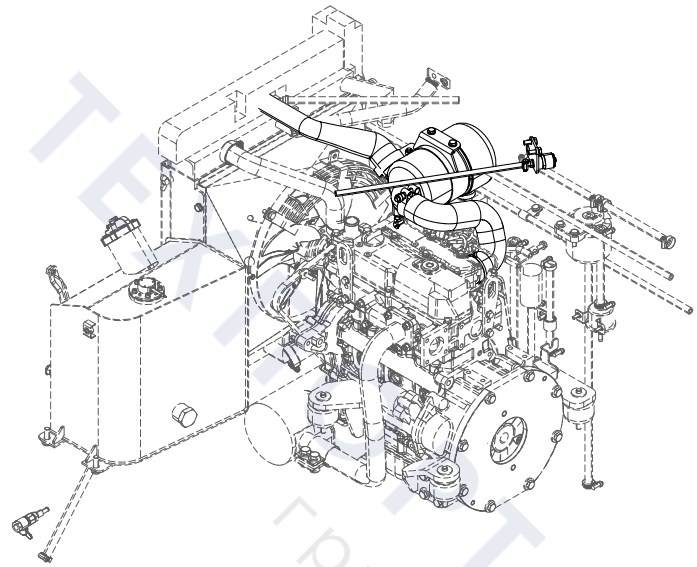

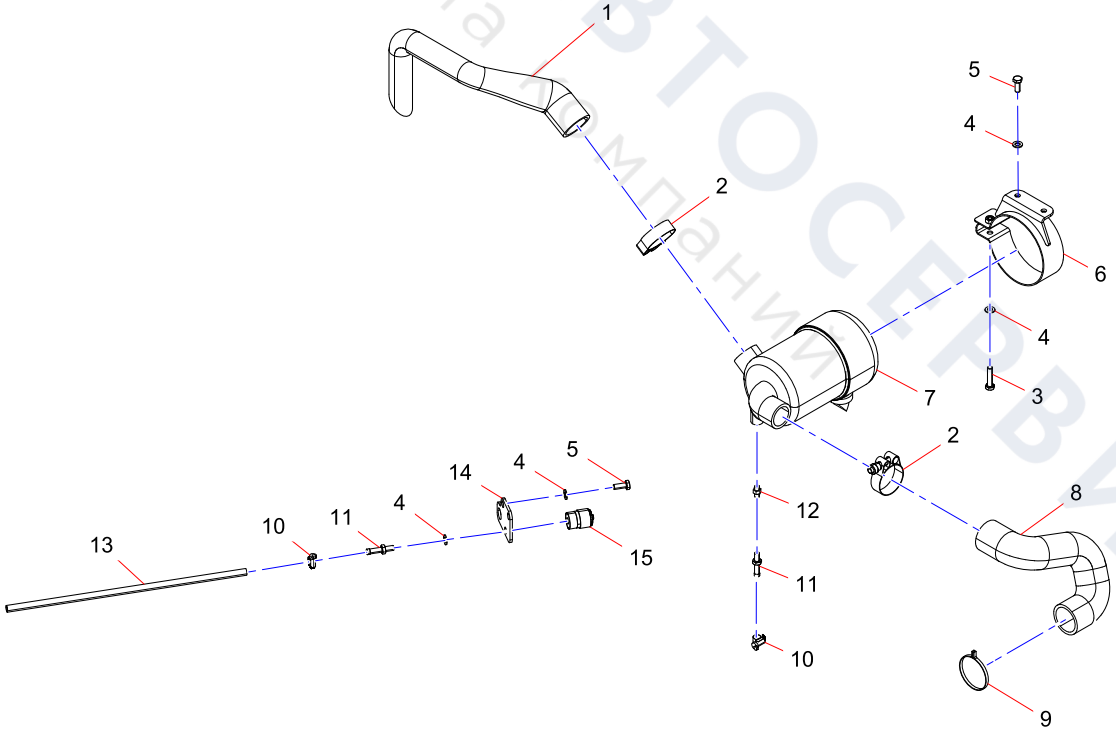

ТЕХАВТОСЕРВИС
группа компаний

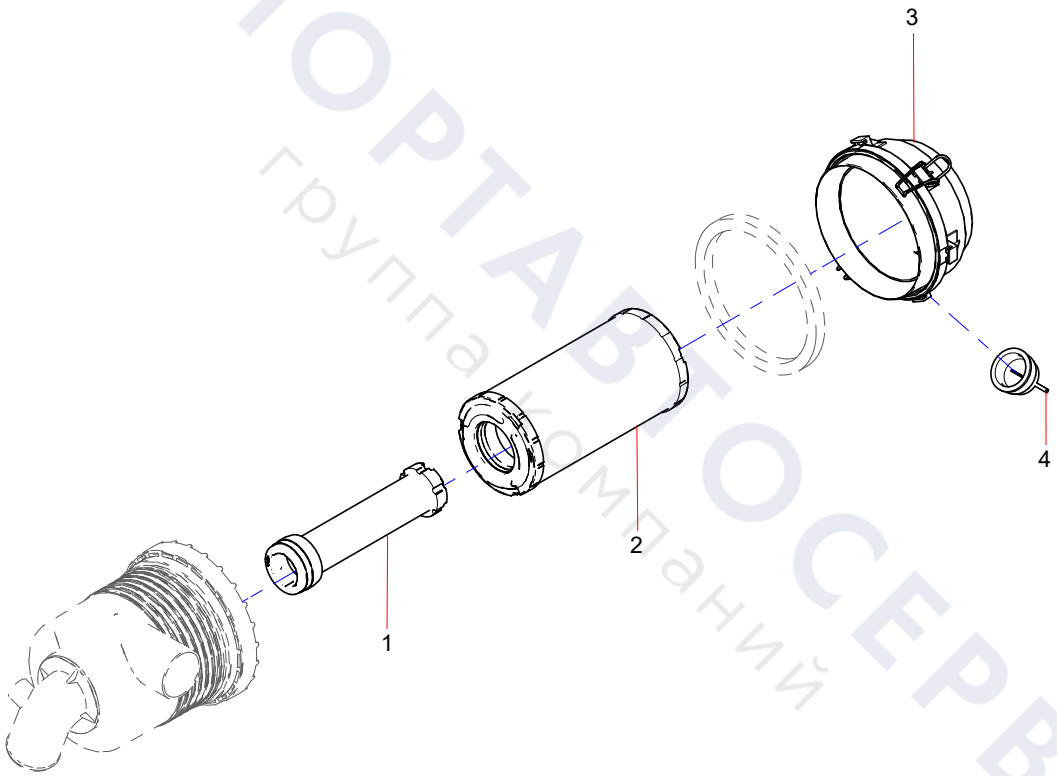

ТЕХПОРТАВТОСЕРВИС
группа компаний

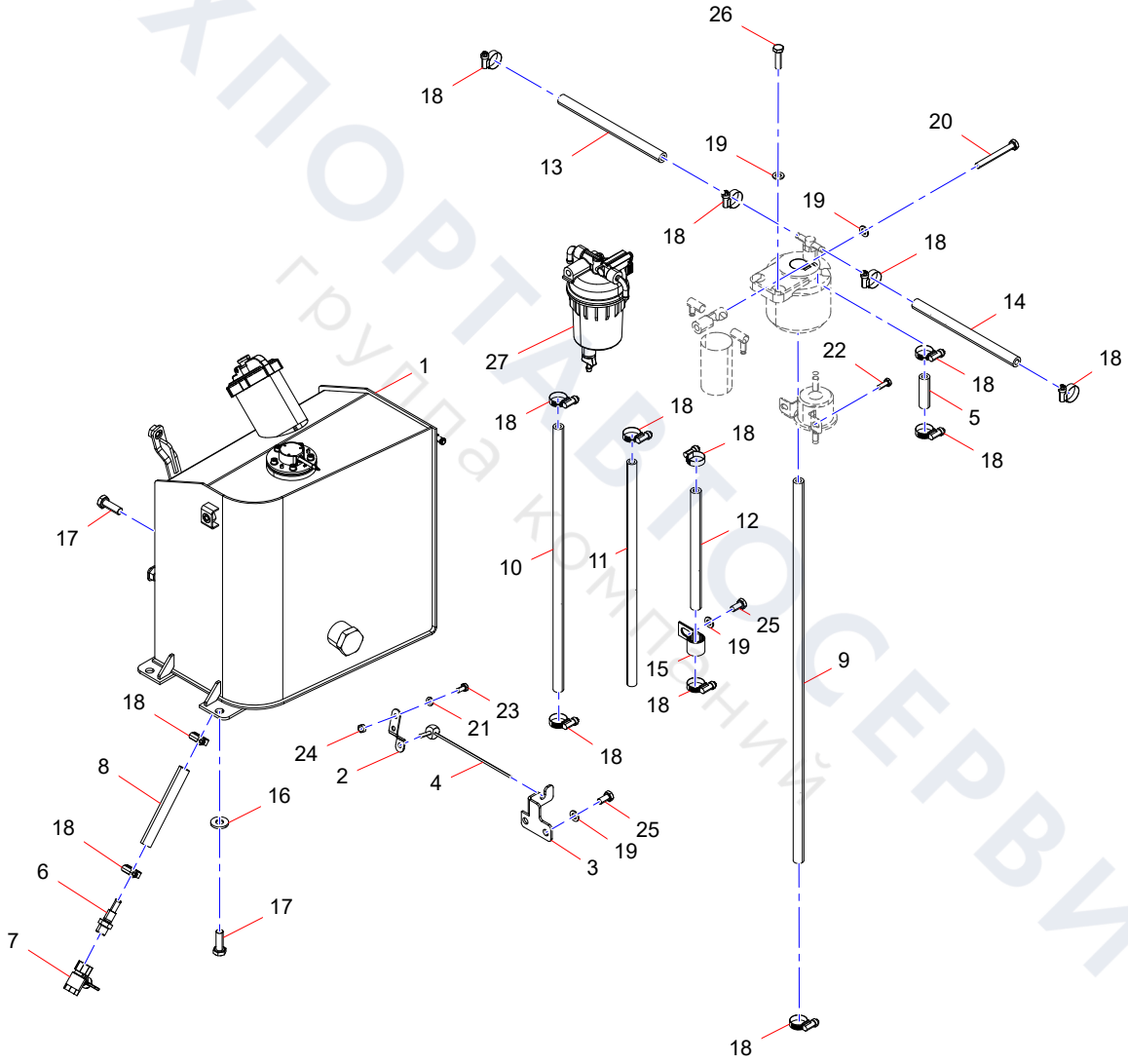

ТЕХПОРТАВТОСЕРВИС
группа компаний

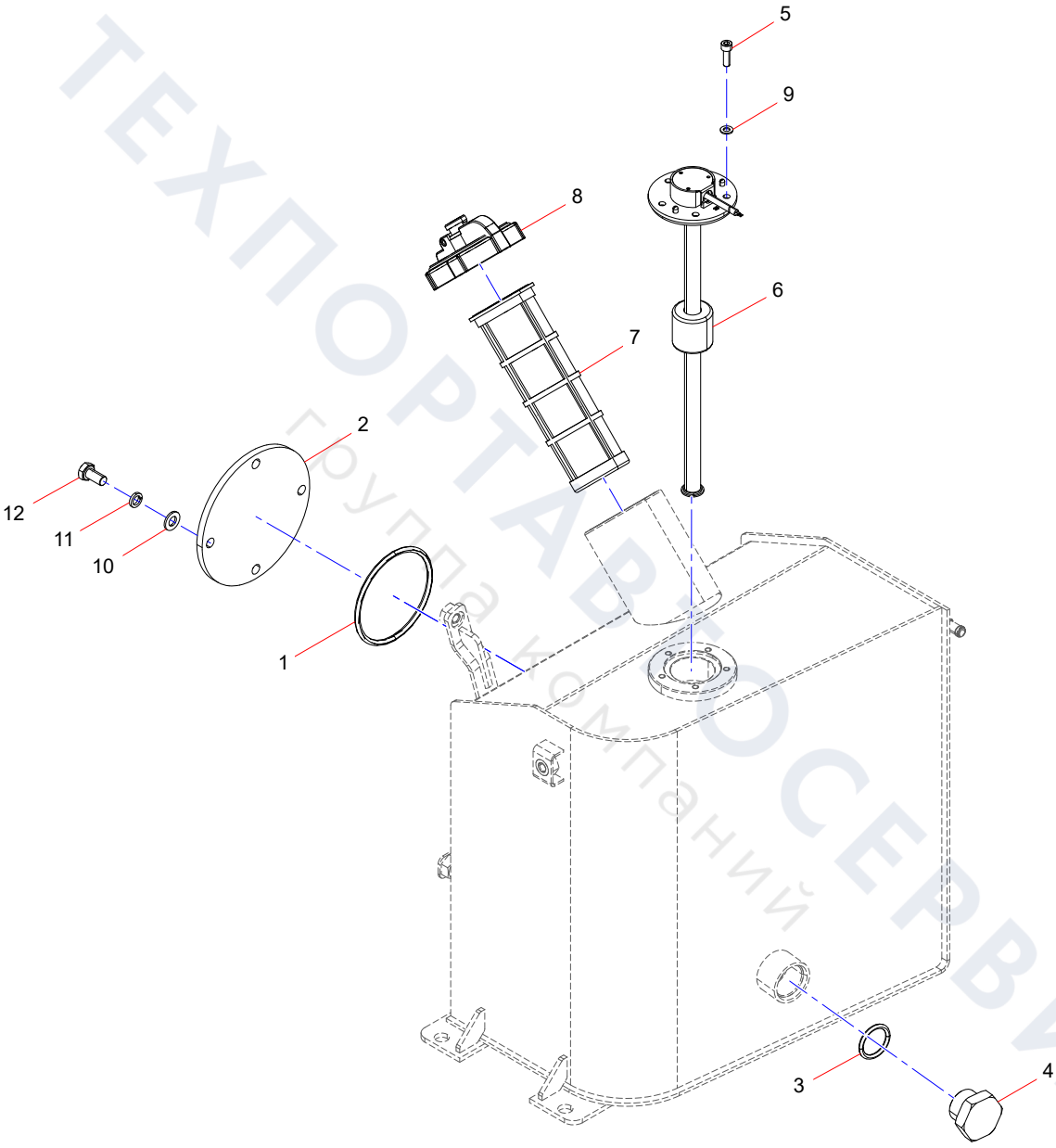

ТЕХПОРТАВТОСЕРВИС
Группа компаний

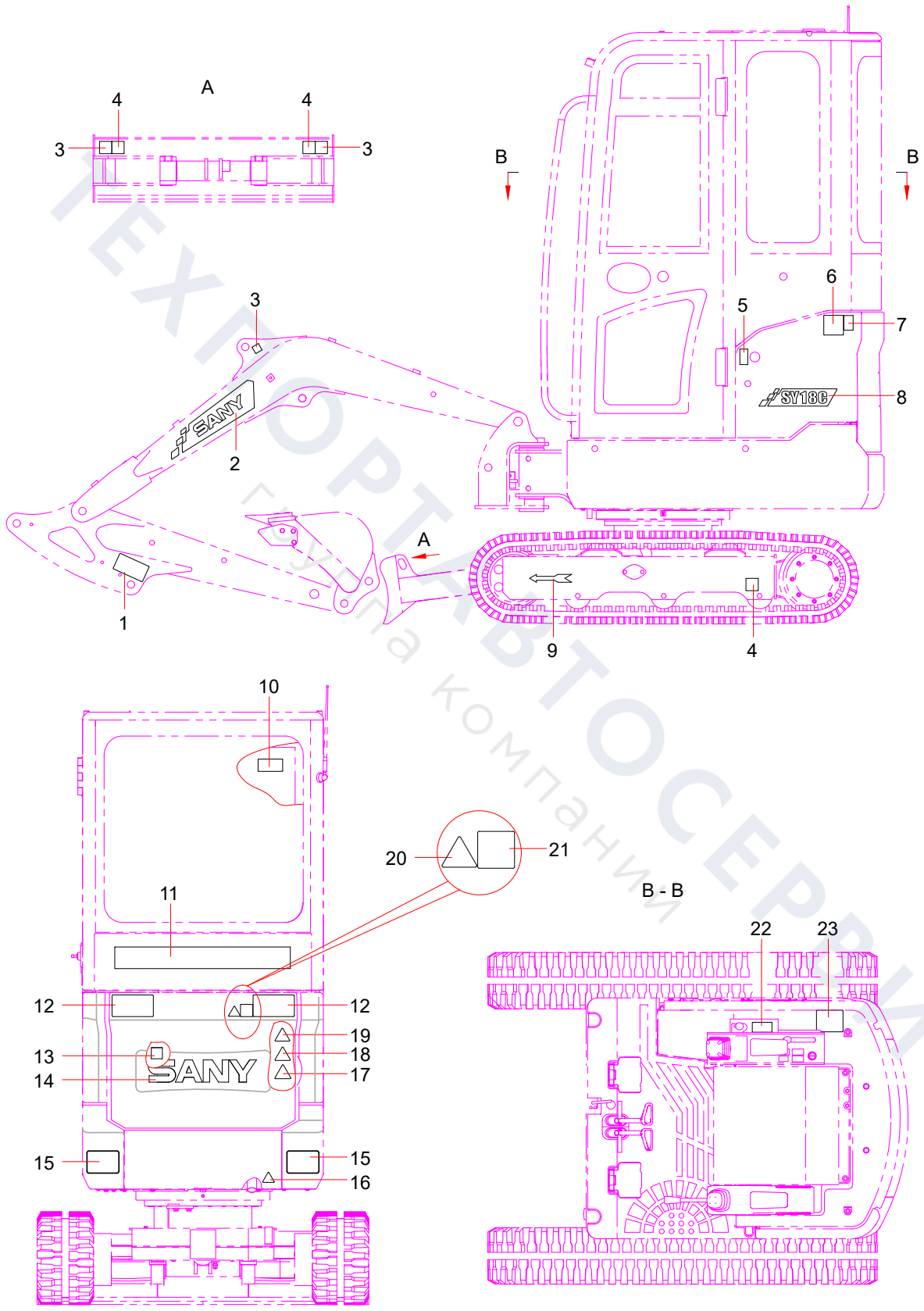

ТЕХПОРТАВТОСЕРВИС
Группа компаний

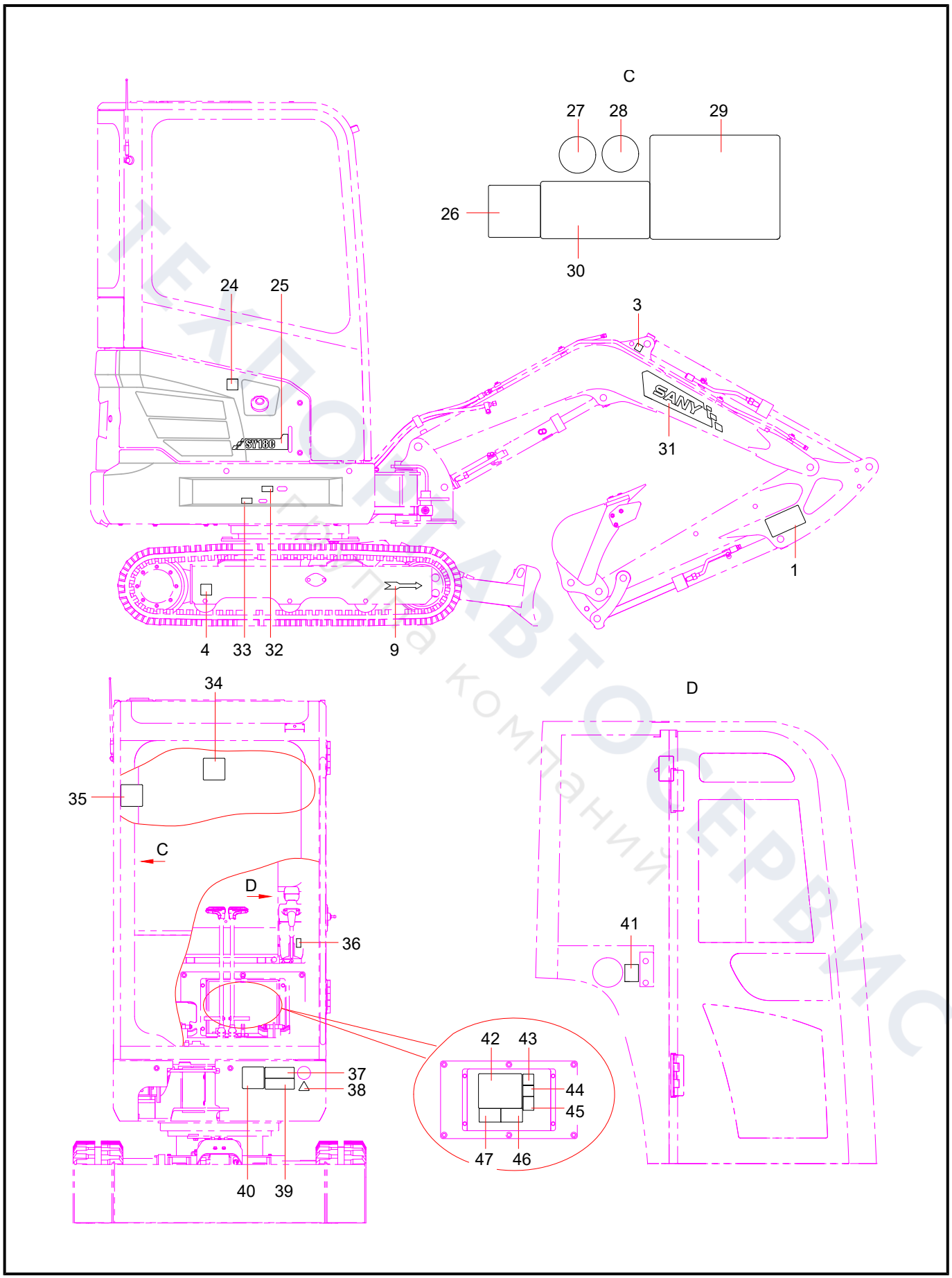

ТЕКТОРИА АВТОСЕРВИС
Группа компаний

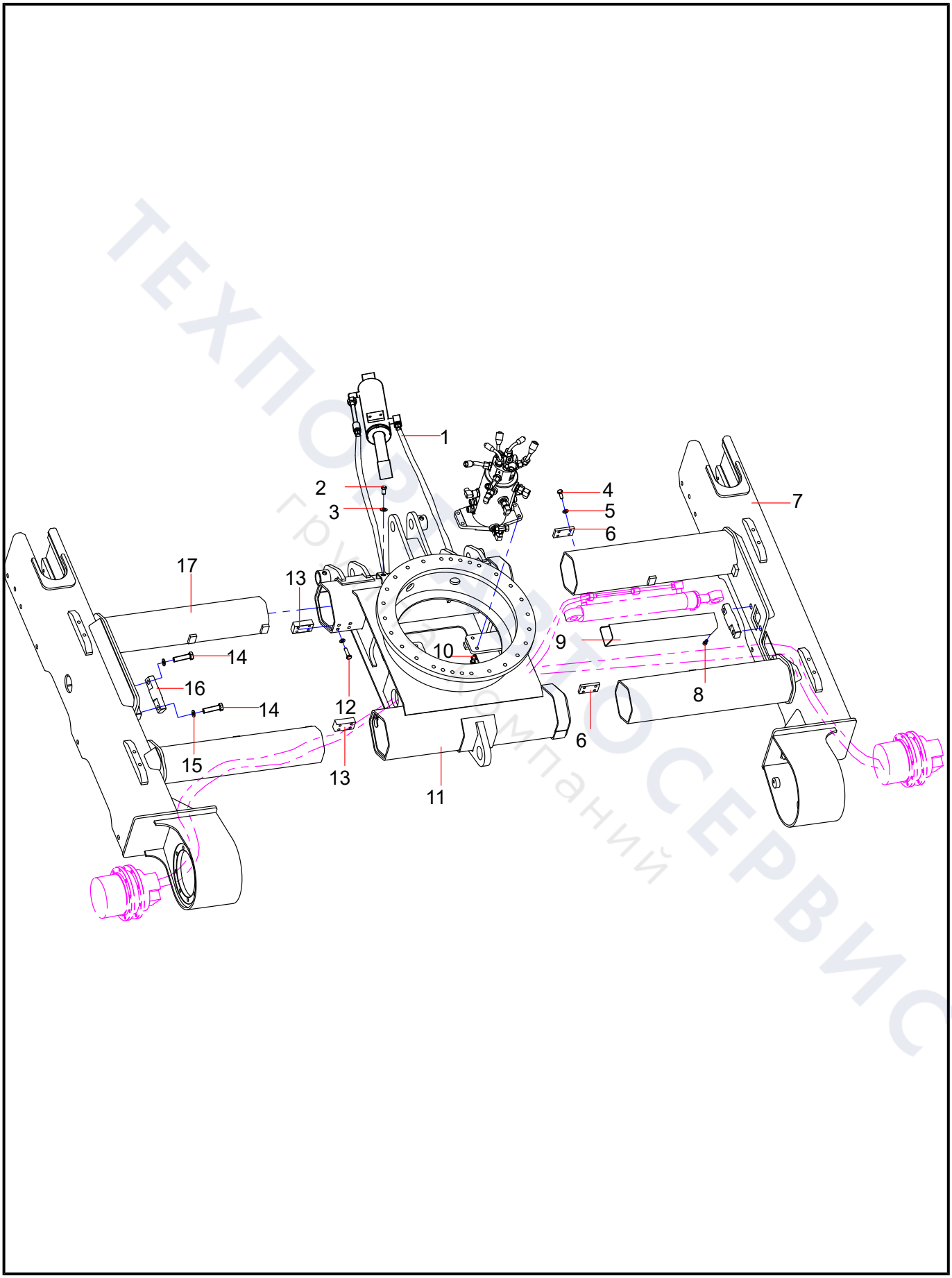

ТЕХПОРТАЛ СЕРВИС
группа компаний

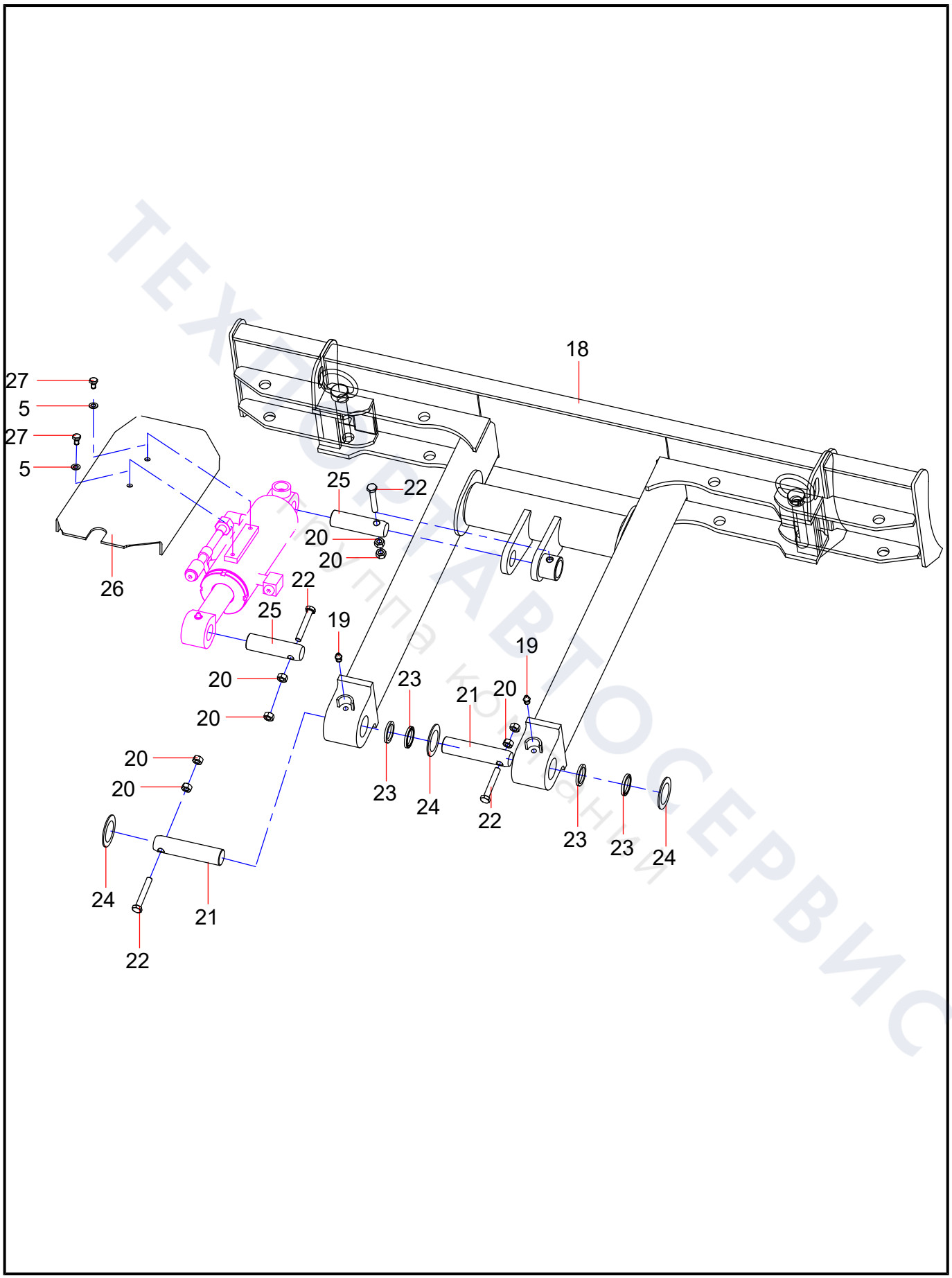

ТЕХНОСЕРВТОСЕРВИС
Запчасти и комплектующие

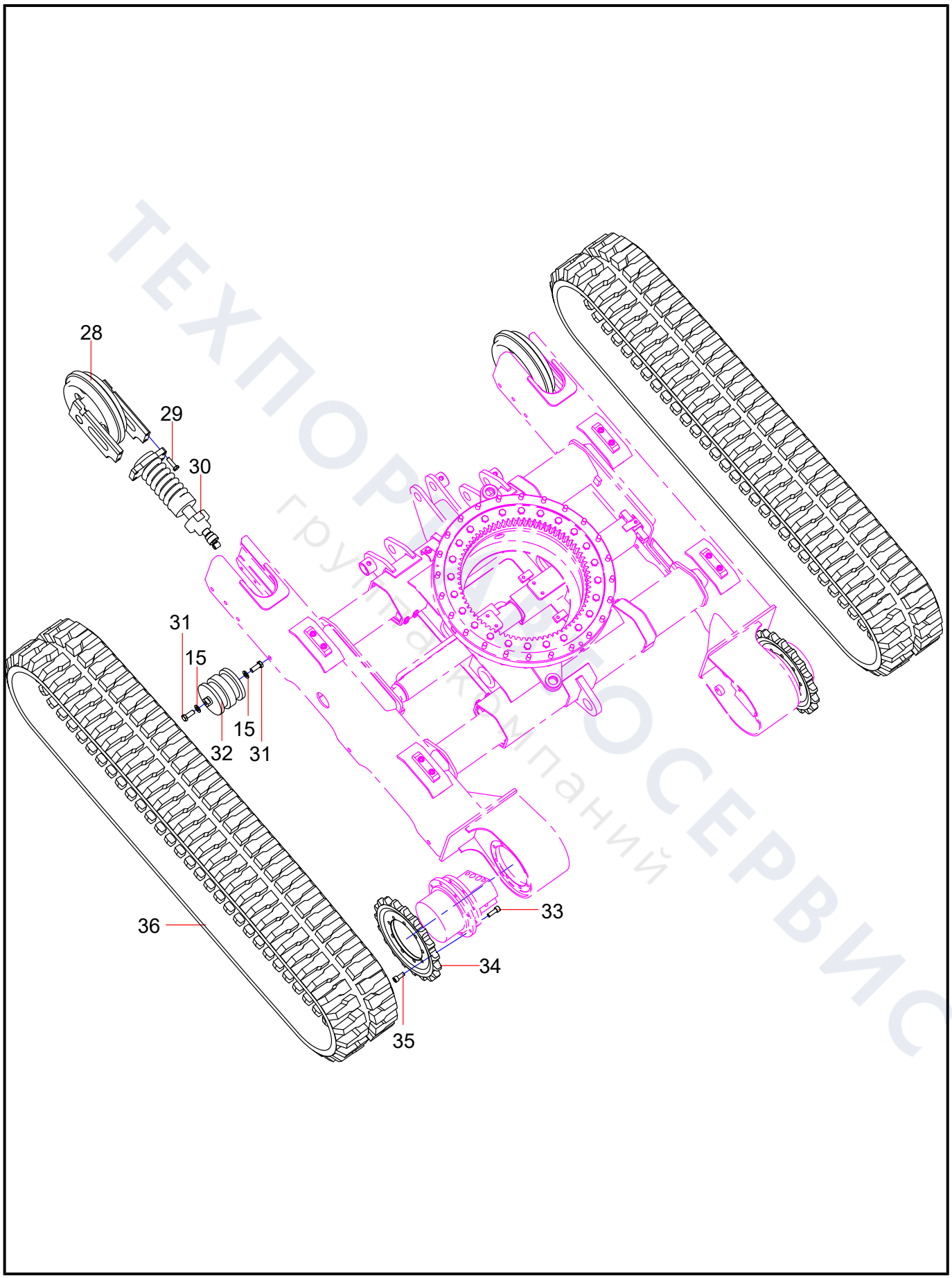

ТЕХПОРТСЕРВИС
группа компаний

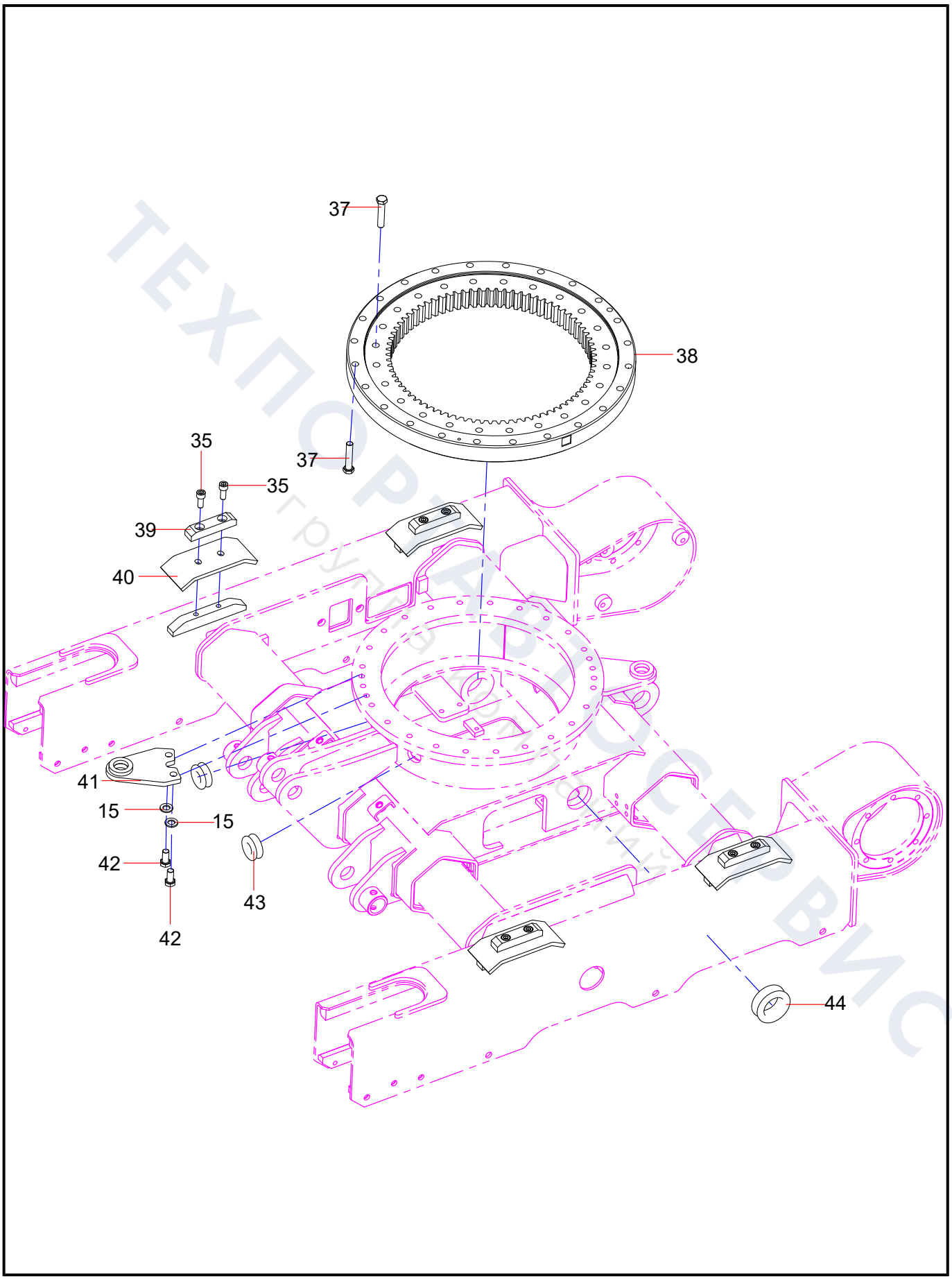
37
38
35
37
35
39
40
41
15
15
42
43
42
44

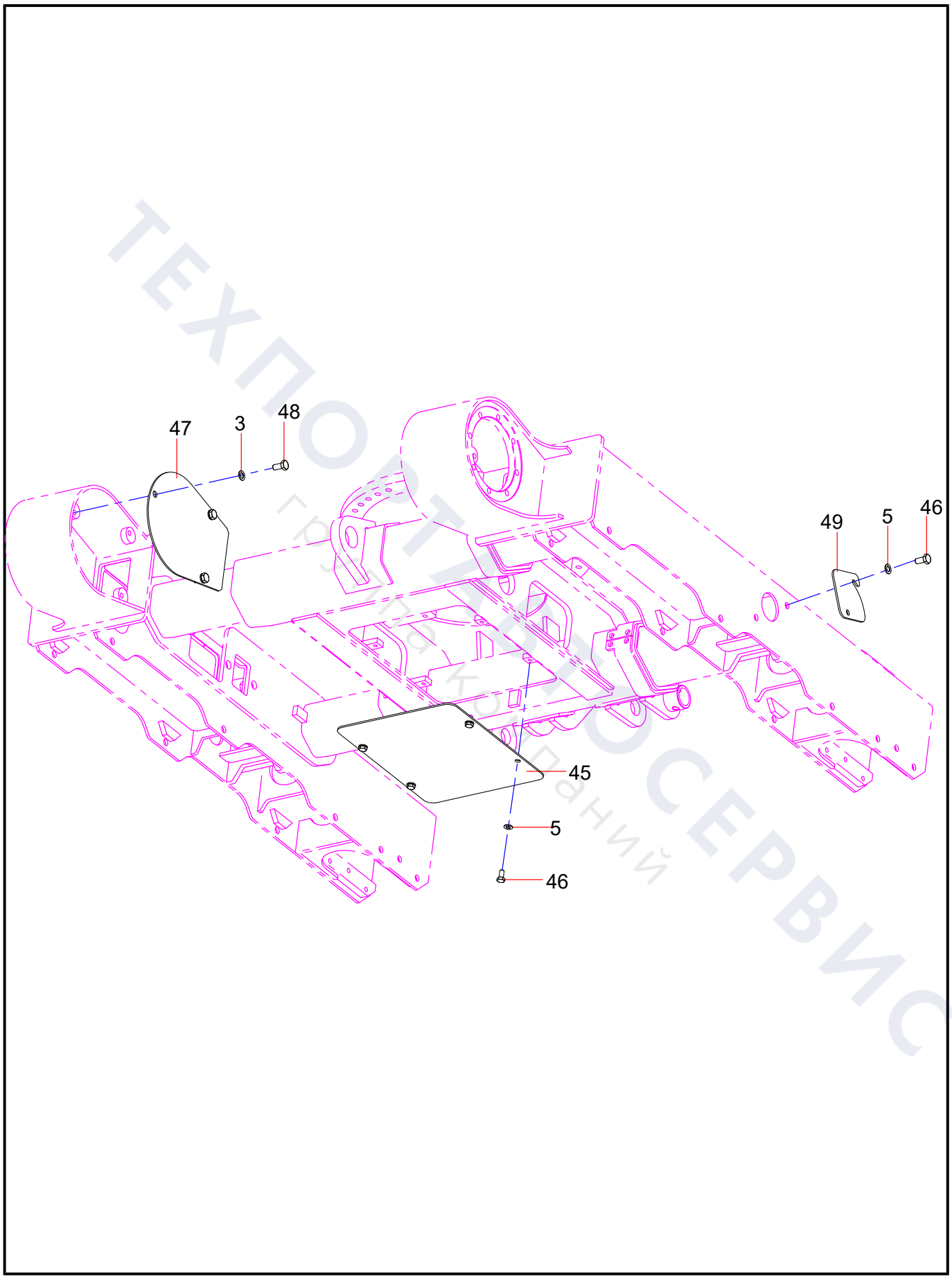

ТЕХПОРТАЛСЕРВИС
группа компаний

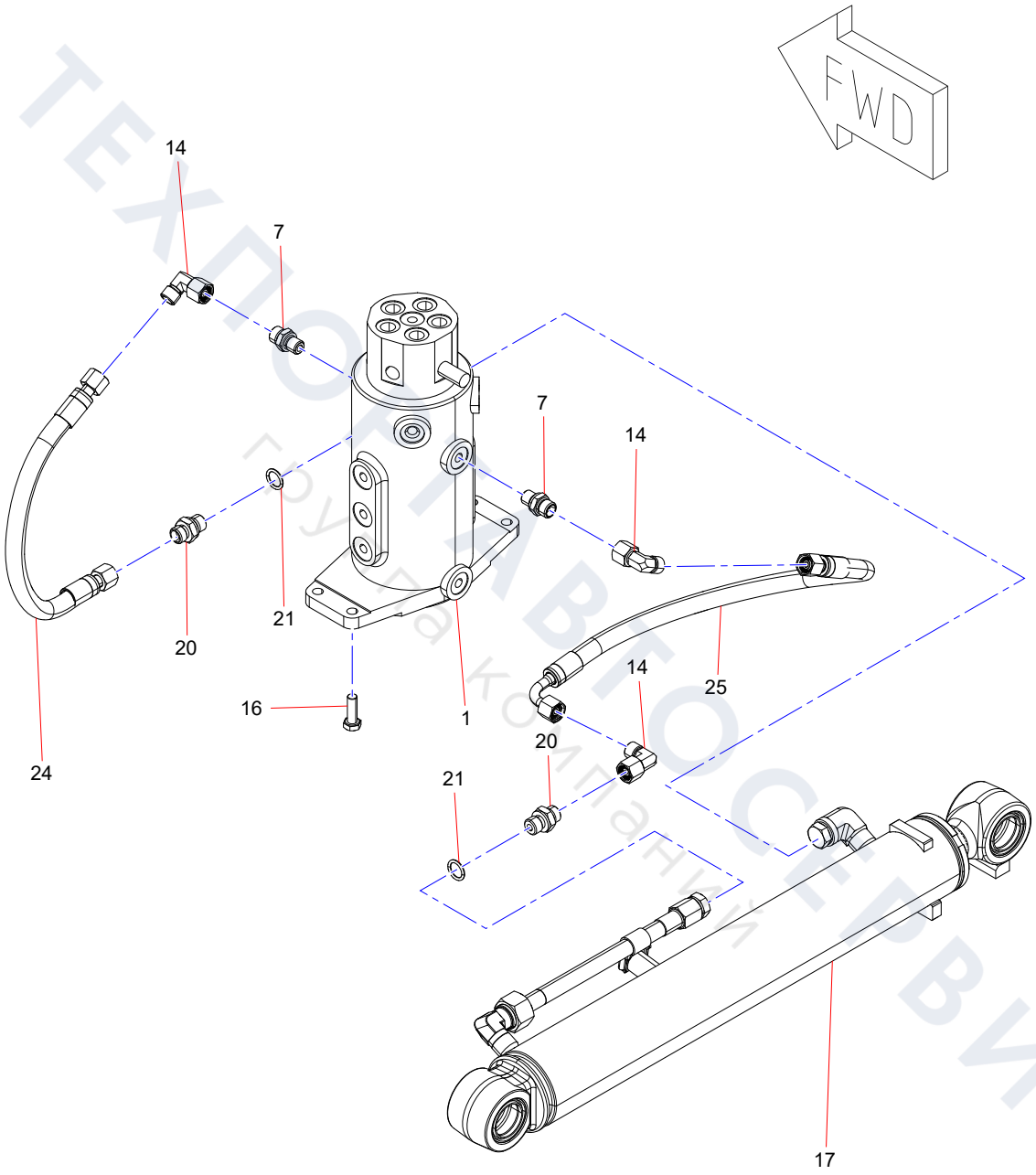

ТЕХПОРТАВТОСЕРВИС
группа компаний

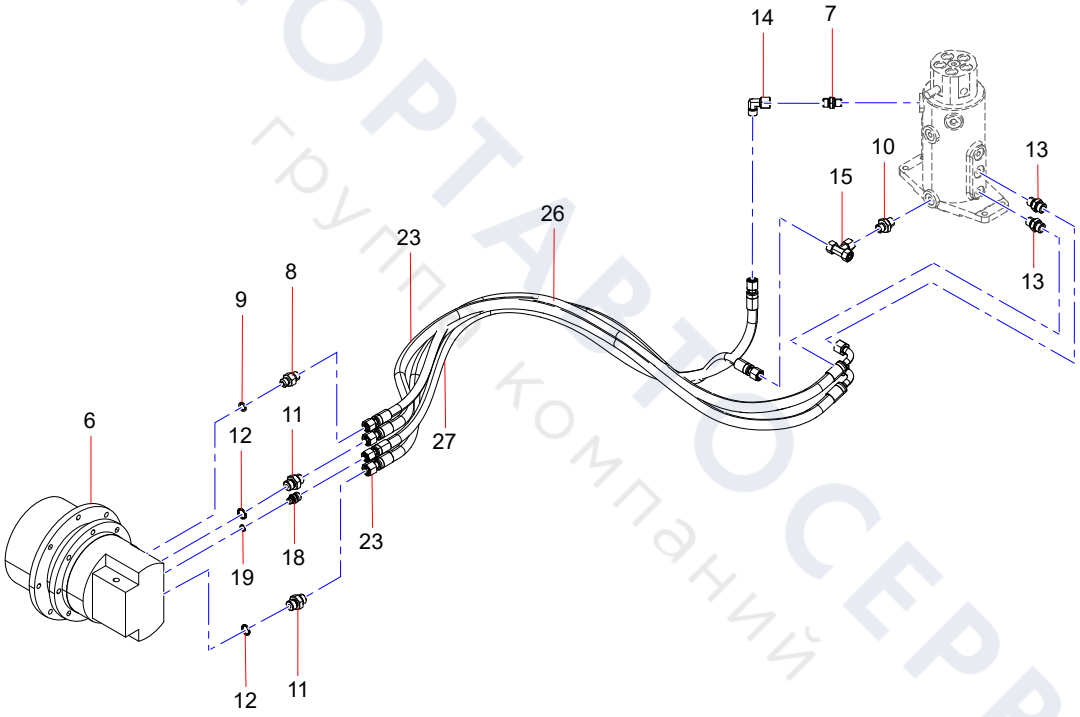

ТЕХПОРТАЛ ТОСЕРВИС
группа компаний

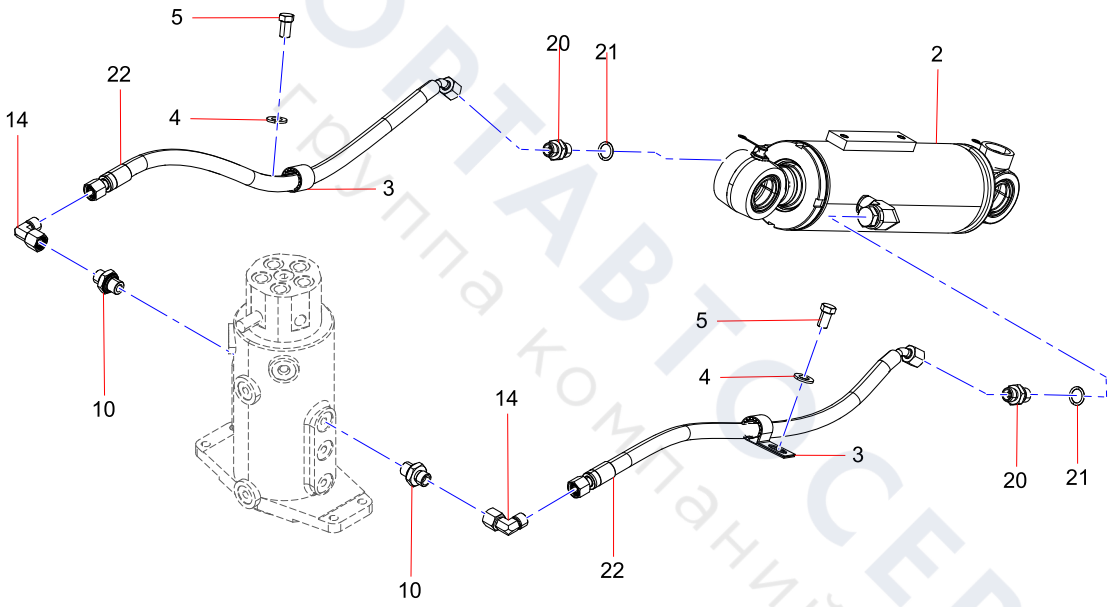

ТЕХПОРТАВТОСЕРВИС
Группа компаний

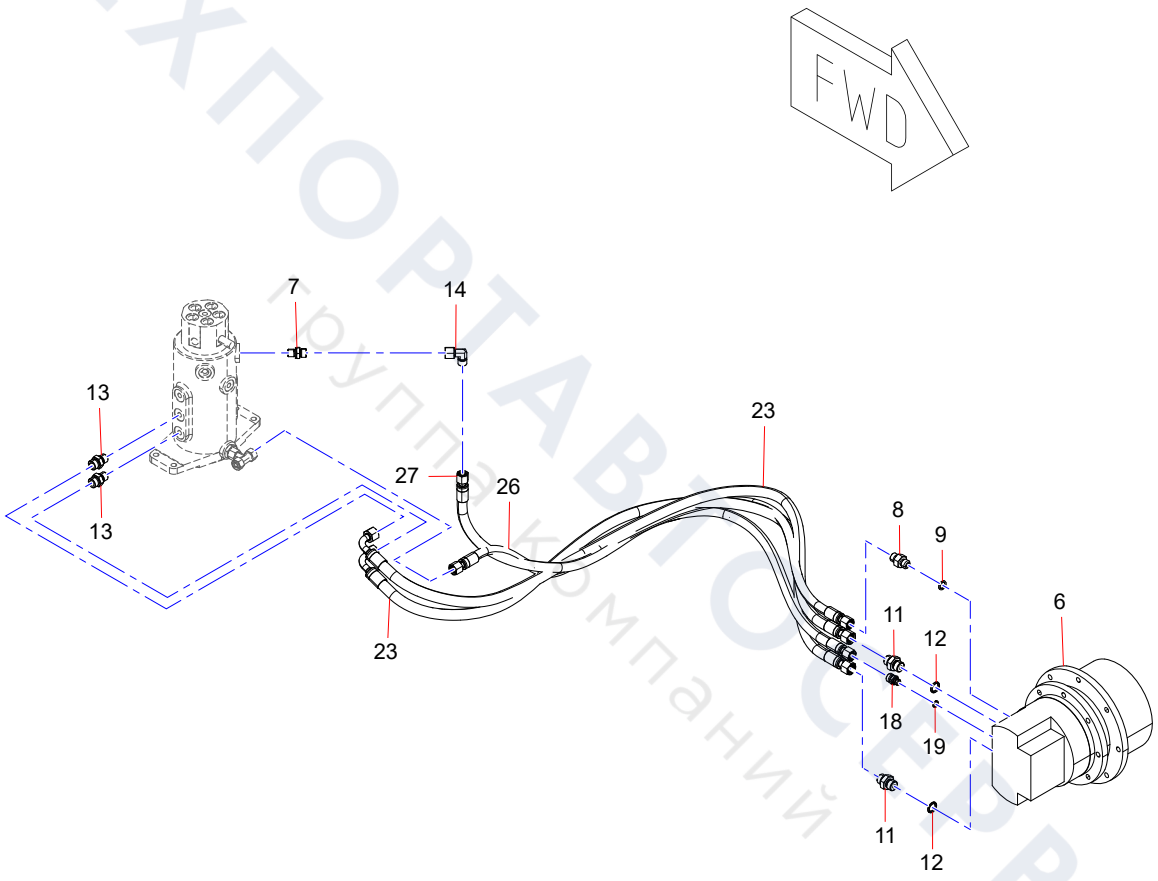

ТЕХПОРТАВТОСЕРВИС
группа компаний

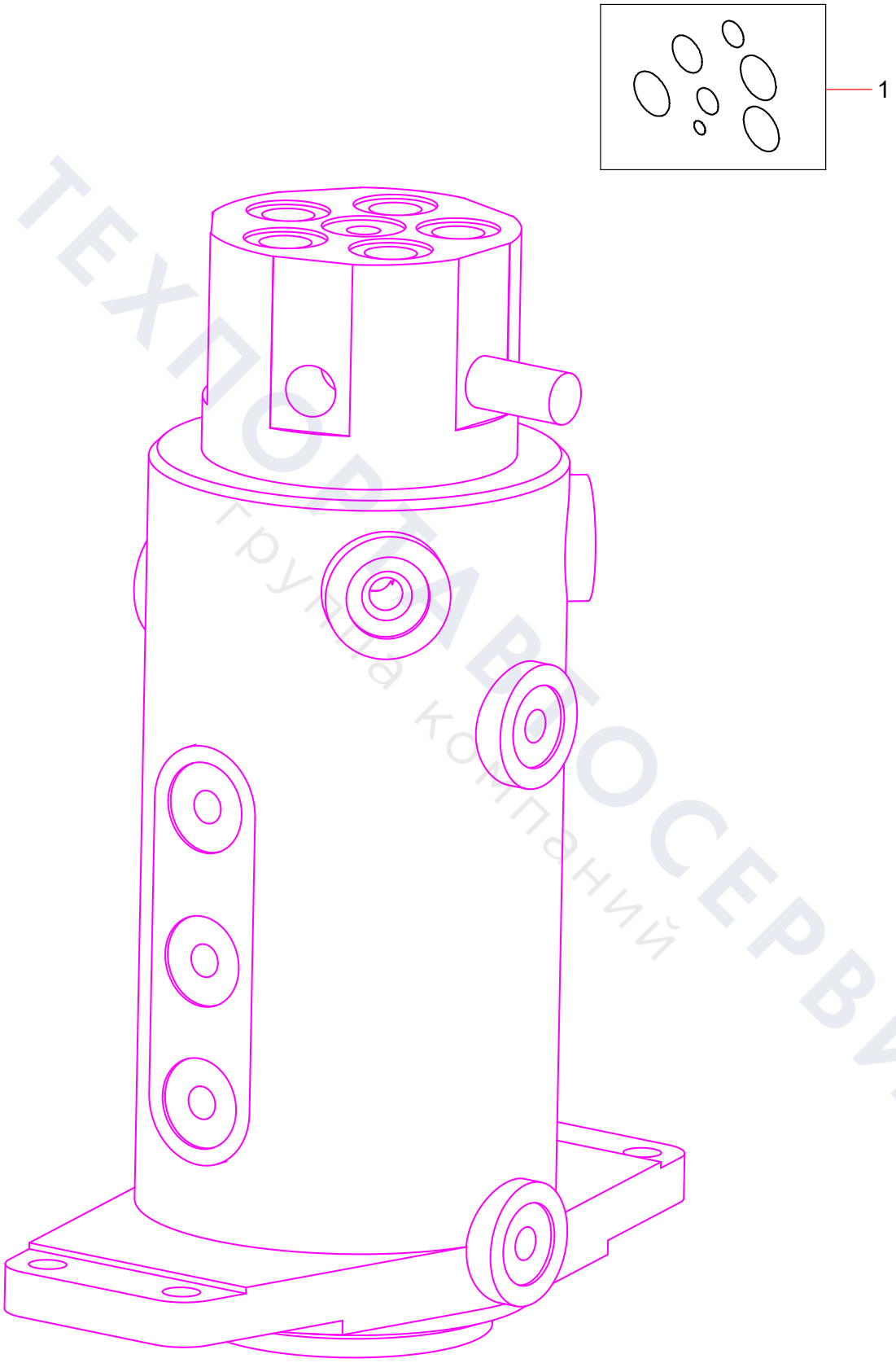

ТЕХПОРТАВТОСЕРВИС
Группа компаний

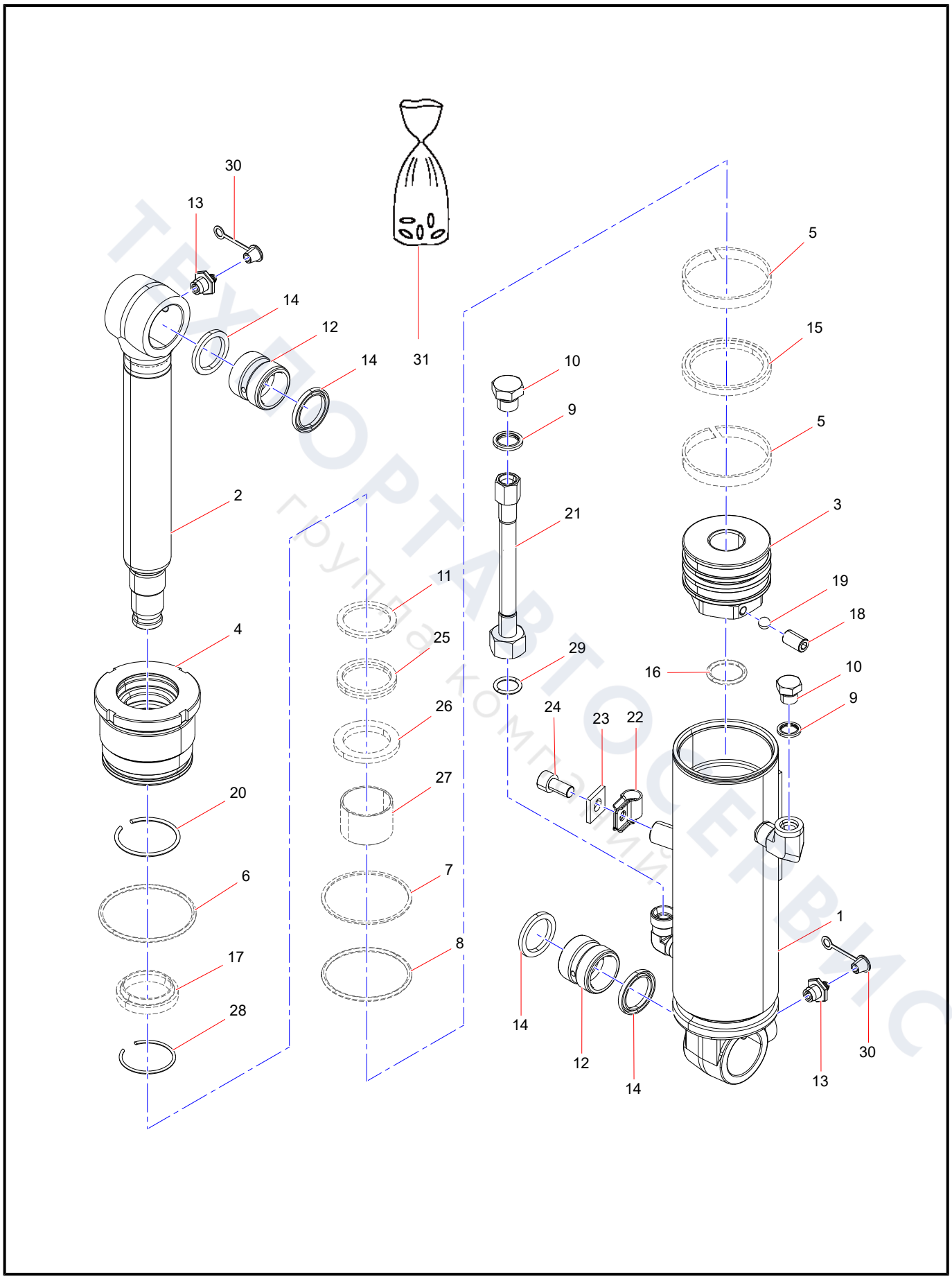
30
13
14
12
14
31
2
4
20
6
17
28
11
25
26
27
7
8
10
9
21
29
5
15
5
3
19
18
16
10
9
24
23
22
1
14
12
14
30
13

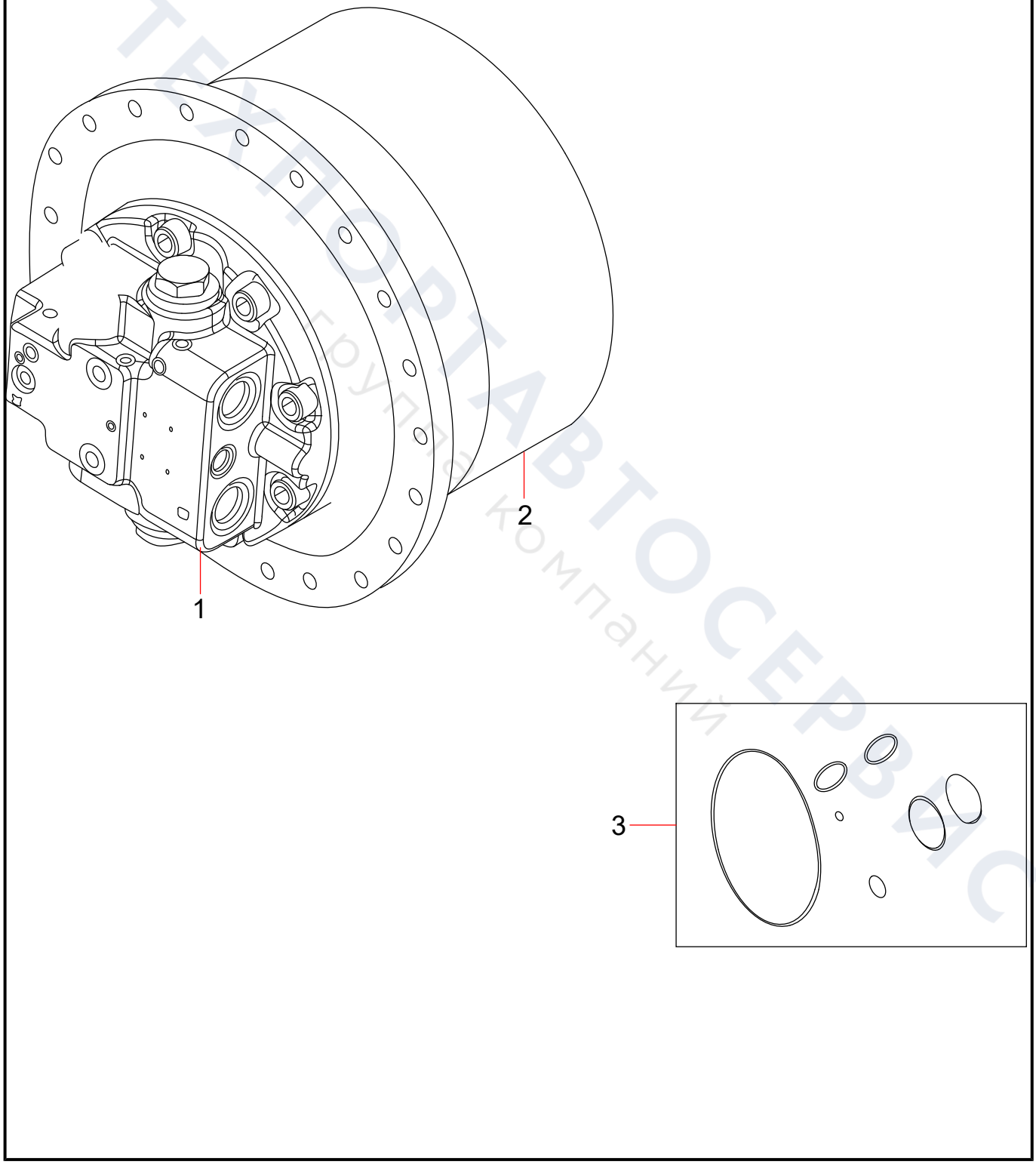

ТЕХПОРТАВТОСЕРВИС
группа компаний

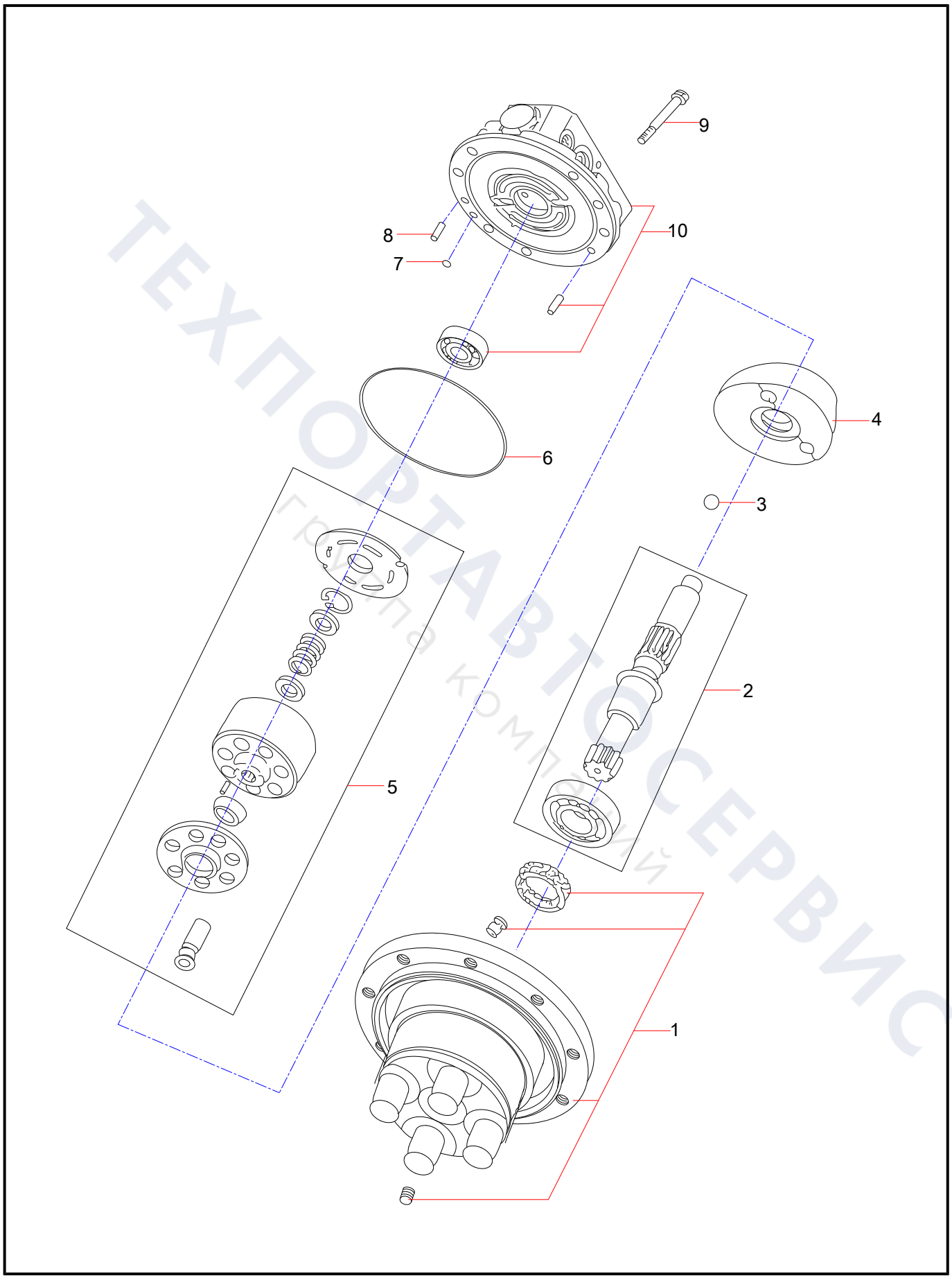

ТЕХПОРТАВТОСЕРВИС
Группа компаний

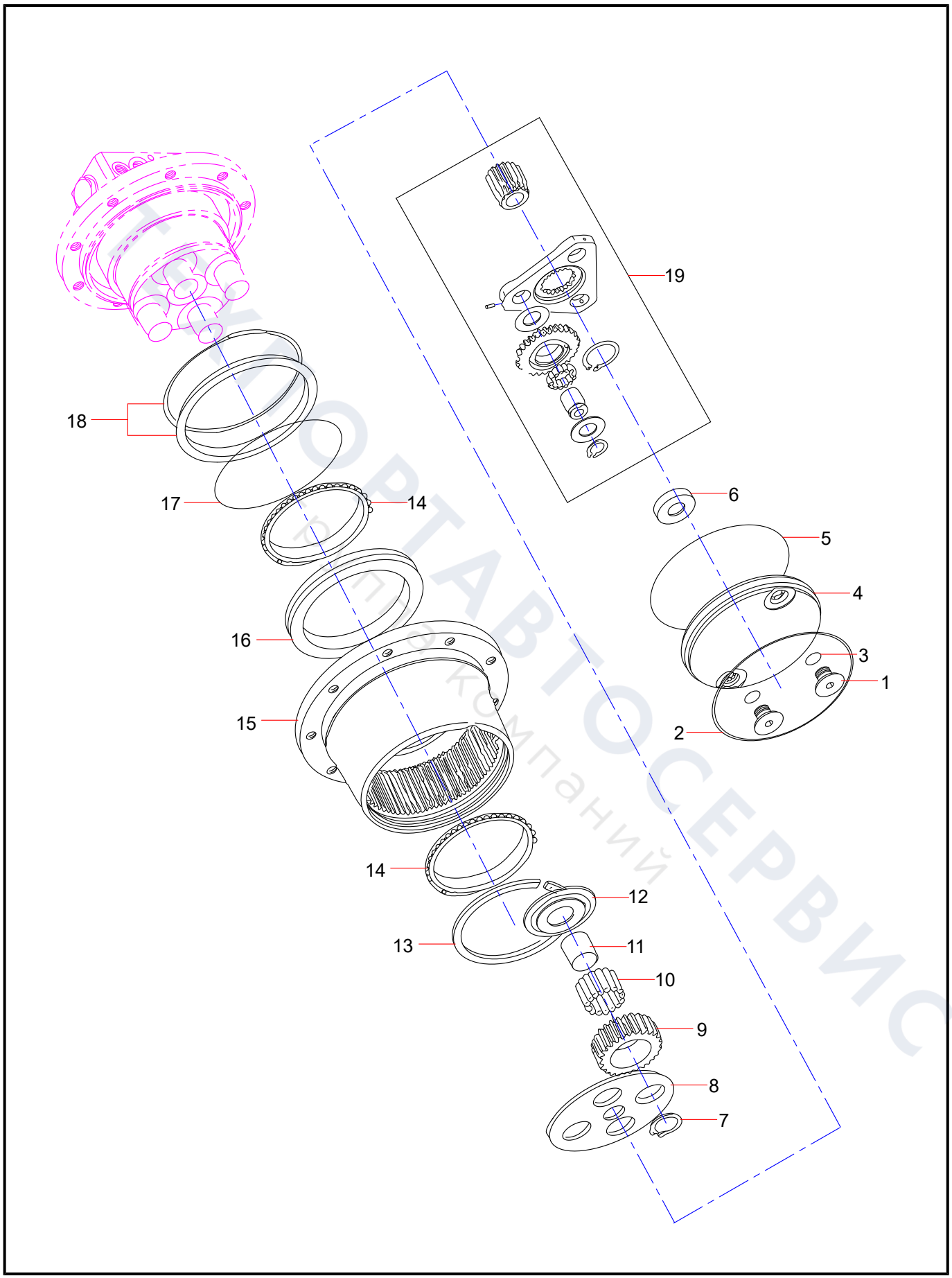
19
18
17
14
16
15
14
12
13
11
10
9
8
7
6
5
4
3
1
2

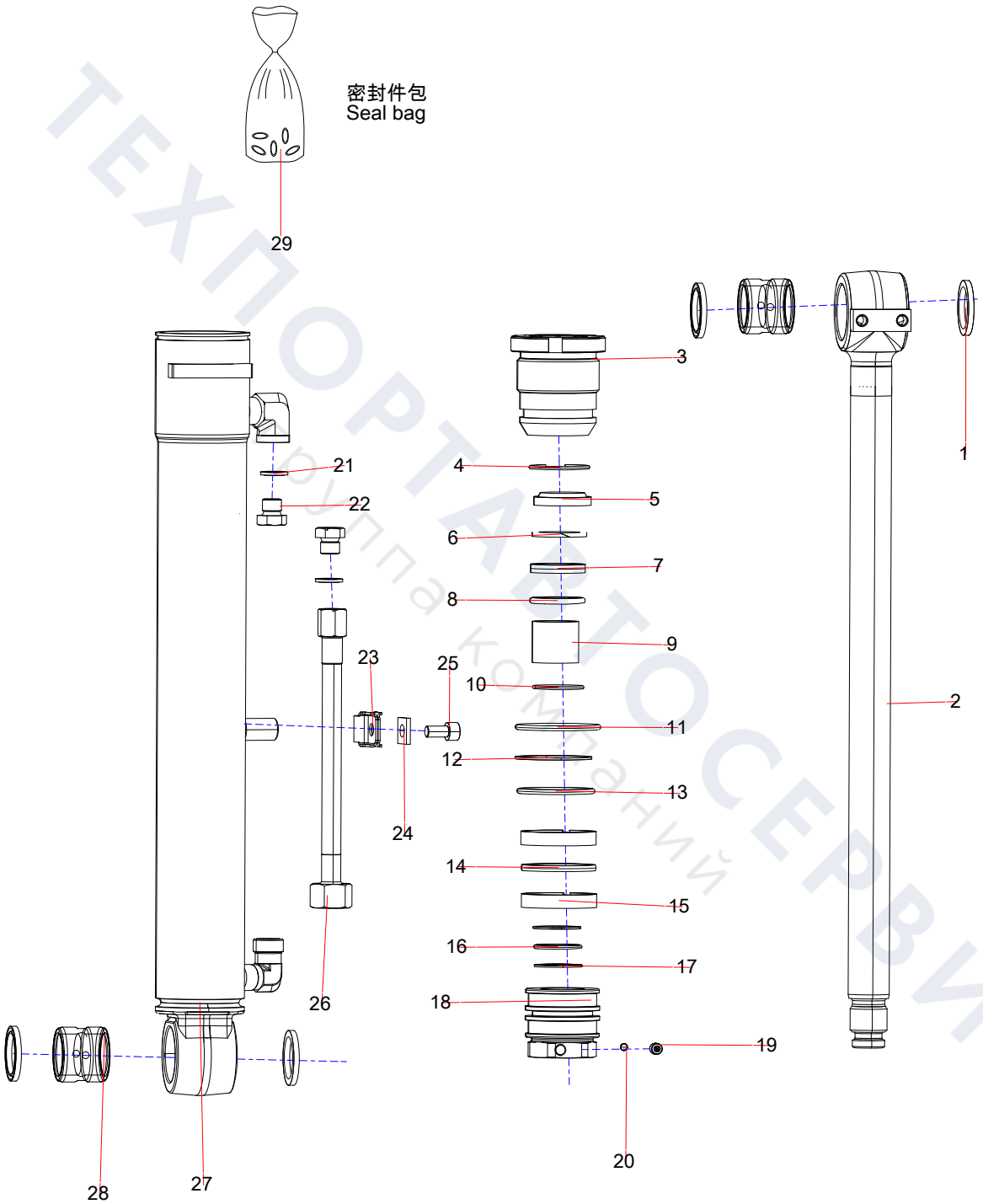

ТЕХПОРТАВТОСЕРВИС
группа компаний

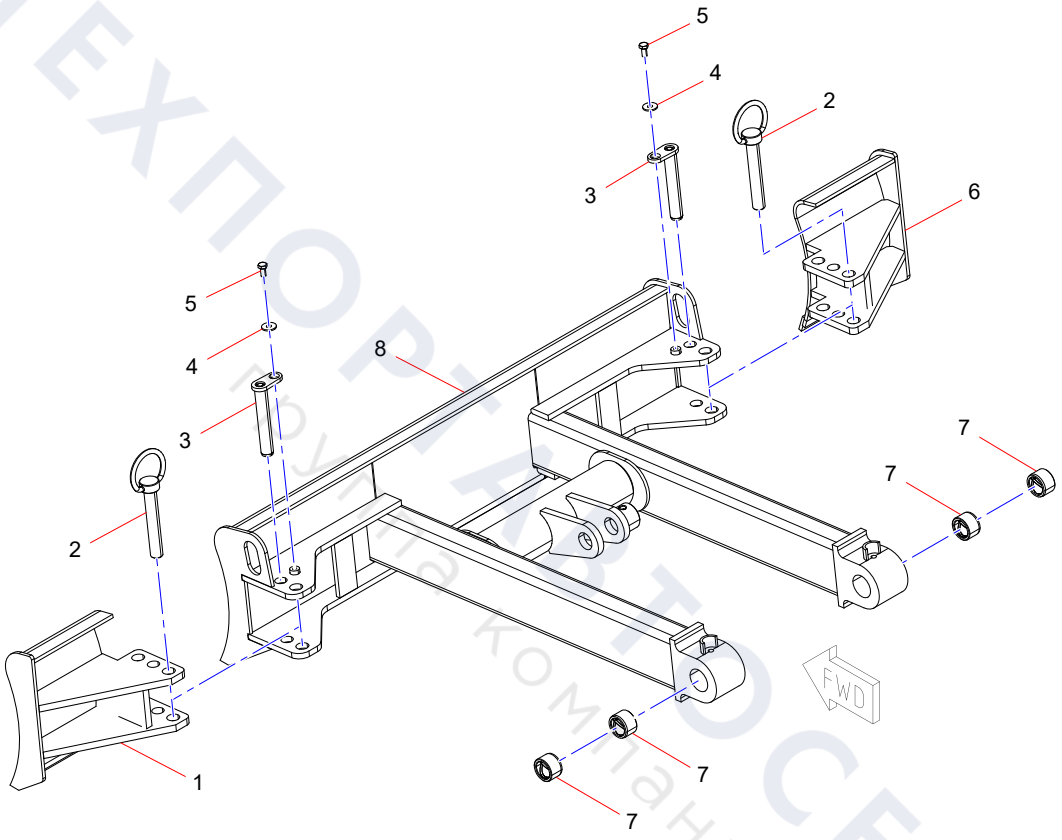

ТЕХПОРТАВТОСЕРВИС
группа компаний

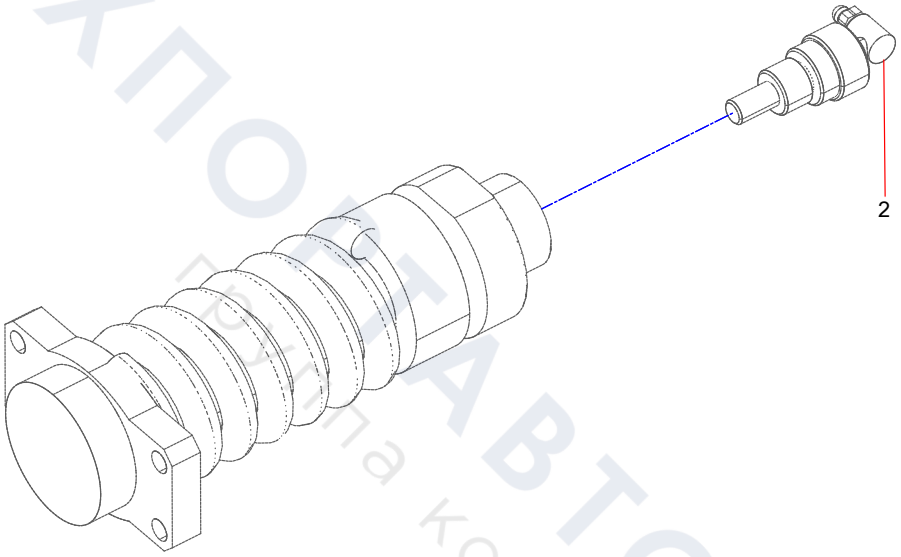

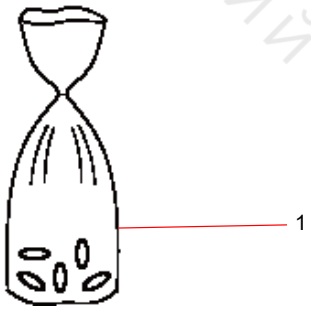

ТЕХПОСТАВТОСЕРВИС
Группа компаний

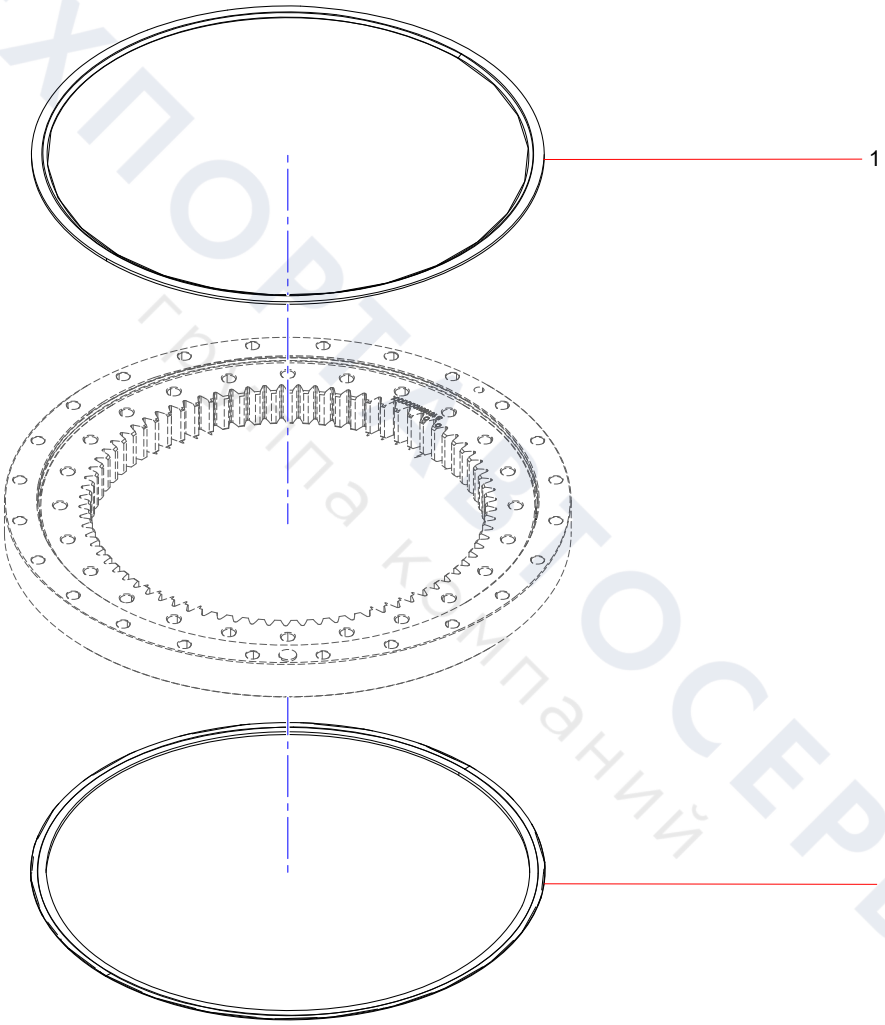

ТЕХПОРТТОСЕРВИС
Группа компаний

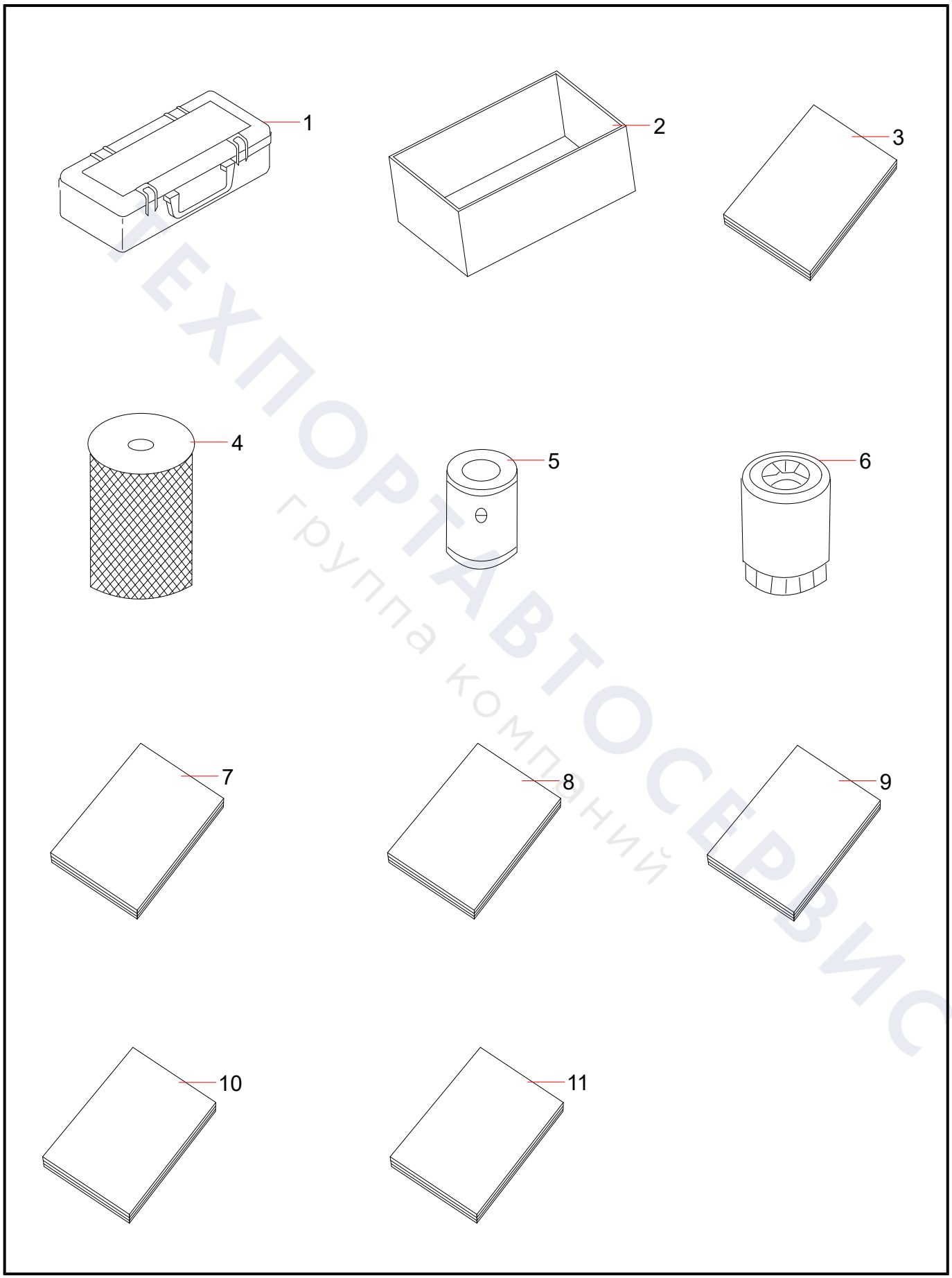

ТЕХПОРТАВТОСЕРВИС
группа компаний

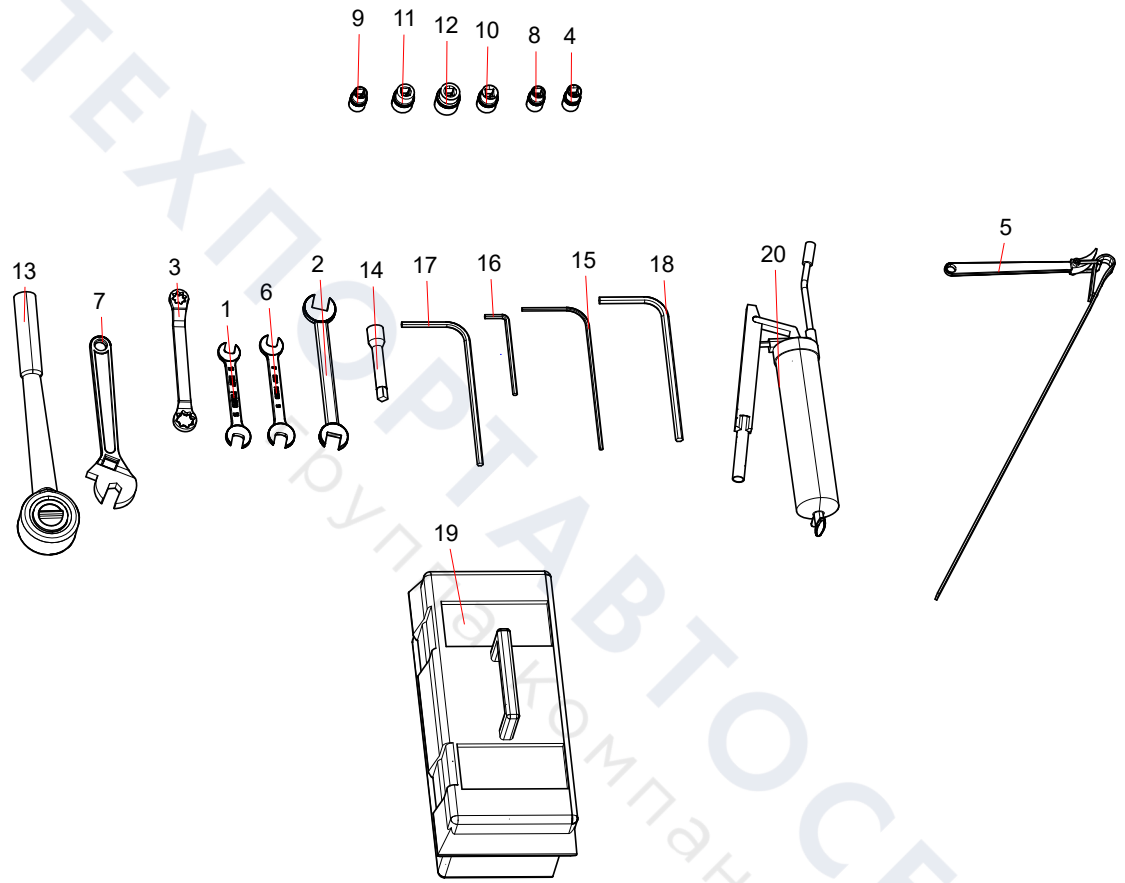

ТЕХПОРТАВТОСЕРВИС
Группа компаний

SANY®

ГК Техпортавтосервис

8 800 755 45 55 | sanynw.ru

ТЕХПОРТАВТОСЕРВИС
группа компаний