Parts Book

Engine

ТЕХПОРТАВТОСЕРВИС
группа компаний

Table of Contents

Group 1 Engine **1-1**
160102040068A Engine 1-2

Group 2 Rear Gear Housing **2-1**
160102040024A013 Rear Gear Housing 2-2

Group 3 Cylinder Body **3-1**
160102040024A186 Cylinder Body 3-2

Group 4 Vibration Damper **4-1**
160102040024A015 Vibration Damper 4-2

Group 5 Thermostat **5-1**
160102040024A018 Thermostat 5-2

Group 6 Fan Drive Installation Component Group **6-1**
60287732 Fan Drive Installation Component Group 6-2

Group 7 Fan Drive Assembly **7-1**
160102020019A334 Fan Drive Assembly 7-2

Group 8 Flywheel Case **8-1**
160102040024A148 Flywheel Case 8-2

Group 9 Oil Inlet Pipe Assembly **9-1**
160102040024A149 Oil Inlet Pipe Assembly 9-2

Group 10 Fuel Pump **10-1**
160102040024A007 Fuel Pump 10-2

Group 11 Fuel Pipeline Assembly **11-1**
160102040024A150 Fuel Pipeline Assembly 11-2

Group 12 Flywheel Support **12-1**
168899004158A Flywheel Support 12-2

Group 13 Pre-heating Plug **13-1**
160102040024A024 Pre-heating Plug 13-2

ГРУППА КОМПАНИЙ ТЕХНОАВТОСЕРВИС

Group 14 Secondary Water Jacket 14-1
160102040024A027 Secondary Water Jacket 14-2

Group 15 Air Intake Connector 15-1
160102040024A001 Air Intake Connector 15-2

Group 16 Air Intake Connection Pipe 16-1
160102040024A033 Air Intake Connection Pipe 16-2

Group 17 Engine Lifting 17-1
160102040024A004 Engine Lifting 17-2

Group 18 Engine Oil Cooler 18-1
160102040024A035 Engine Oil Cooler 18-2

Group 19 Engine Oil 19-1
160102040024A084 Engine Oil 19-2

Group 20 Water Outlet Pipe Connection 20-1
160102020019A333 Water Outlet Pipe Connection 20-2

Group 21 Controller 21-1
160102040024A101 Controller 21-2

Group 22 Supercharger 22-1
160102040024A103 Supercharger 22-2

Group 23 Actuating Mechanism 23-1
160102040024A055 Actuating Mechanism 23-2

Group 24 Cylinder Head 24-1
160102040024A075 Cylinder Head 24-2

Group 25 Rocker 25-1
160102040024A154 Rocker 25-2

Group 26 Cooling Interface 26-1
160102040024A104 Cooling Interface 26-2

Group 27 Thermal Insulation Hood 27-1
160102040024A109 Thermal Insulation Hood 27-2

Group 28 Starting Motor Installation 28-1
60296584 Starting Motor Installation 28-2

ТЕХПОРТАВТОСЕРВИС
Группа компаний

Group 29 Turbocharger Installation 29-1
160102040024A117 Turbocharger Installation 29-2

Group 30 Turbocharger Suspension 30-1
160102040024A119 Turbocharger Suspension 30-2

Group 31 Valve Cover 31-1
160102040024A153 Valve Cover 31-2

Group 32 Water Inlet Pipe Connection Lifting 32-1
160102040024A126 Water Inlet Pipe Connection Lifting 32-2

Group 33 Water Inlet Pipe Connection 33-1
160102040024A129 Water Inlet Pipe Connection 33-2

Group 34 Electric Control Module Harness 34-1
160102040024A139 Electric Control Module Harness 34-2

Group 35 Exhaust Pipe Joint 35-1
B229900000709 Exhaust Pipe Joint 35-2

Group 36 Exhaust Connector 36-1
160102040024A142 Exhaust Connector 36-2

Group 37 Generator 37-1
160102020019A324 Generator 37-2

Group 38 Generator Frame 38-1
160102040027A002 Generator Frame 38-2

Group 39 Oil Pan 39-1
160102020019A329 Oil Pan 39-2

Group 40 Air Intake Manifold 40-1
160102020019A321 Air Intake Manifold 40-2

Group 41 Oil Level Meter 41-1
160102020019A330 Oil Level Meter 41-2

Group 42 Pulley System 42-1
160102020019A338 Pulley System 42-2

Group 43 Crankcase Breather 43-1
160102020019A344 Crankcase Breather 43-2

ТЕХАВТОСЕРВИС
Группа компаний

Group 44 Flywheel and ring gear assembly 44-1
160102040039A002 Flywheel and ring gear assembly 44-2

ТЕХПОРТАВТОСЕРВИС
группа компаний

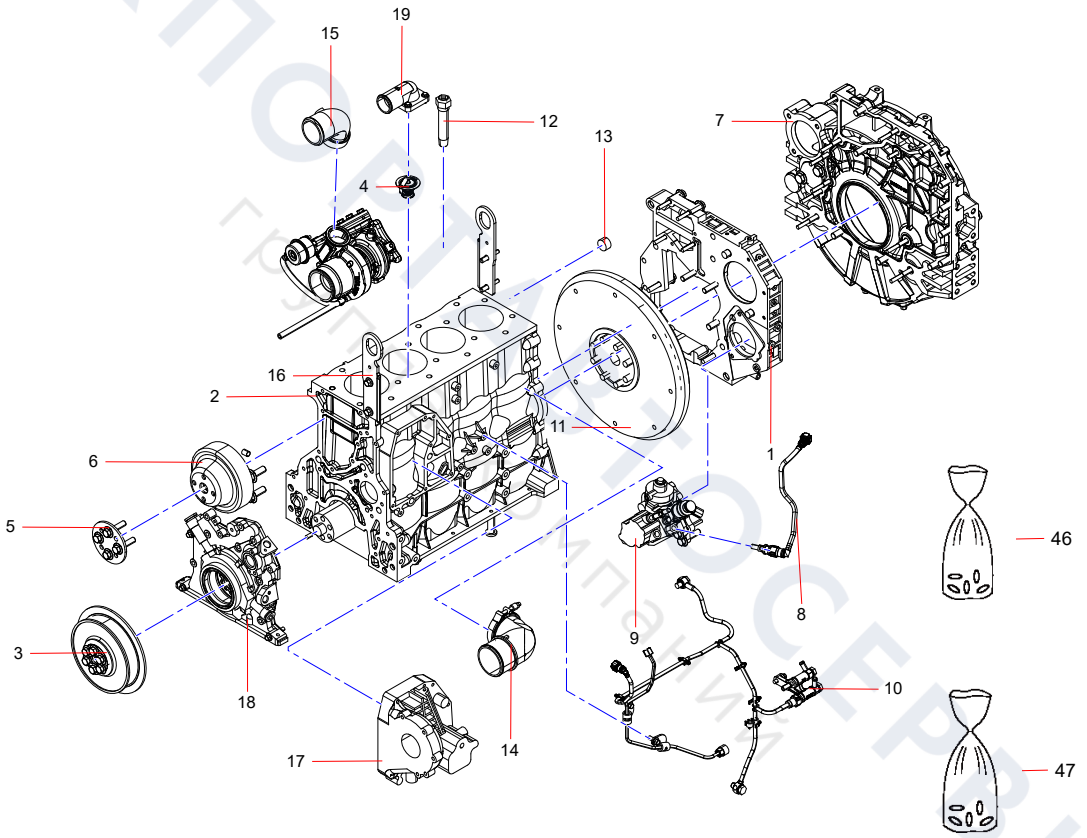
15
19
12
13
7
4
16
2
11
1
6
5
46
8
3
9
10
18
17
14
47

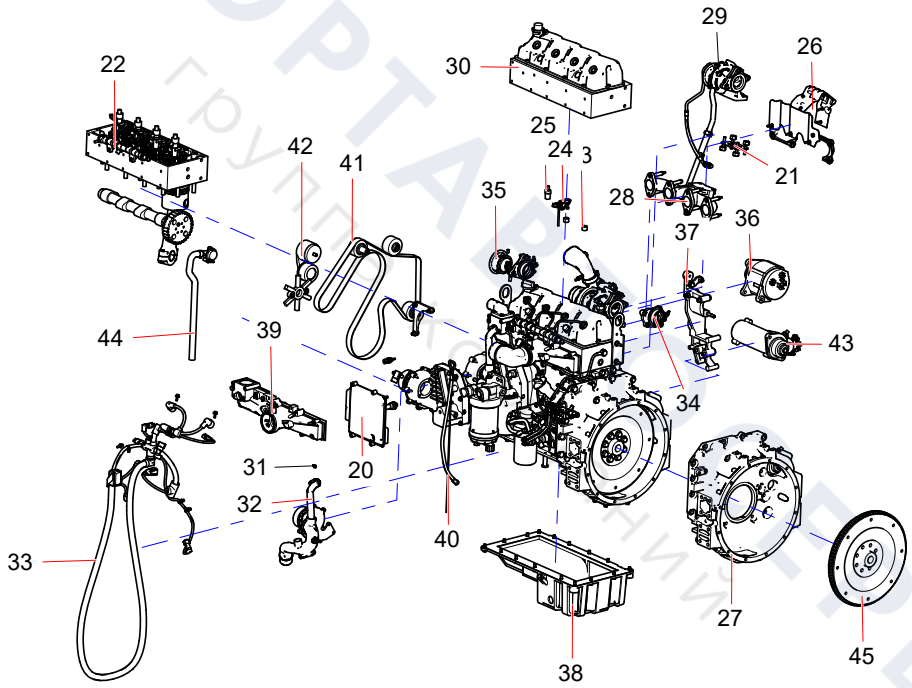

ТЕХПОРТАВ
ГРУППА КОМПАНИЙ
СЕРВИС

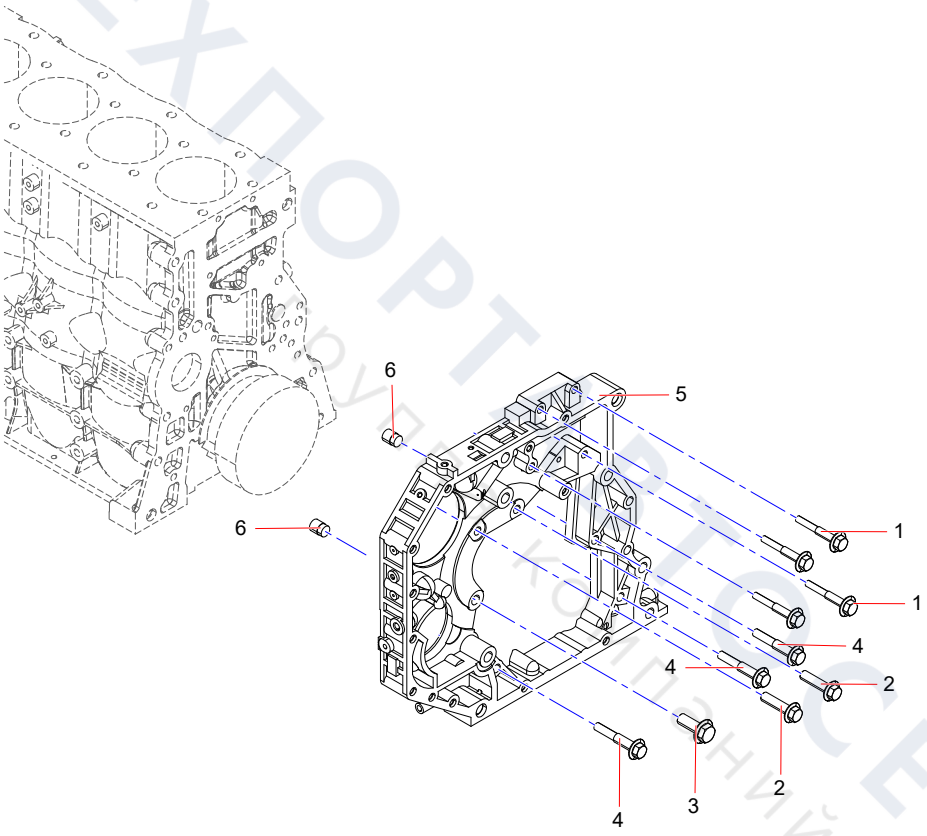
6
5
6
1
1
4
4
2
2
3
4

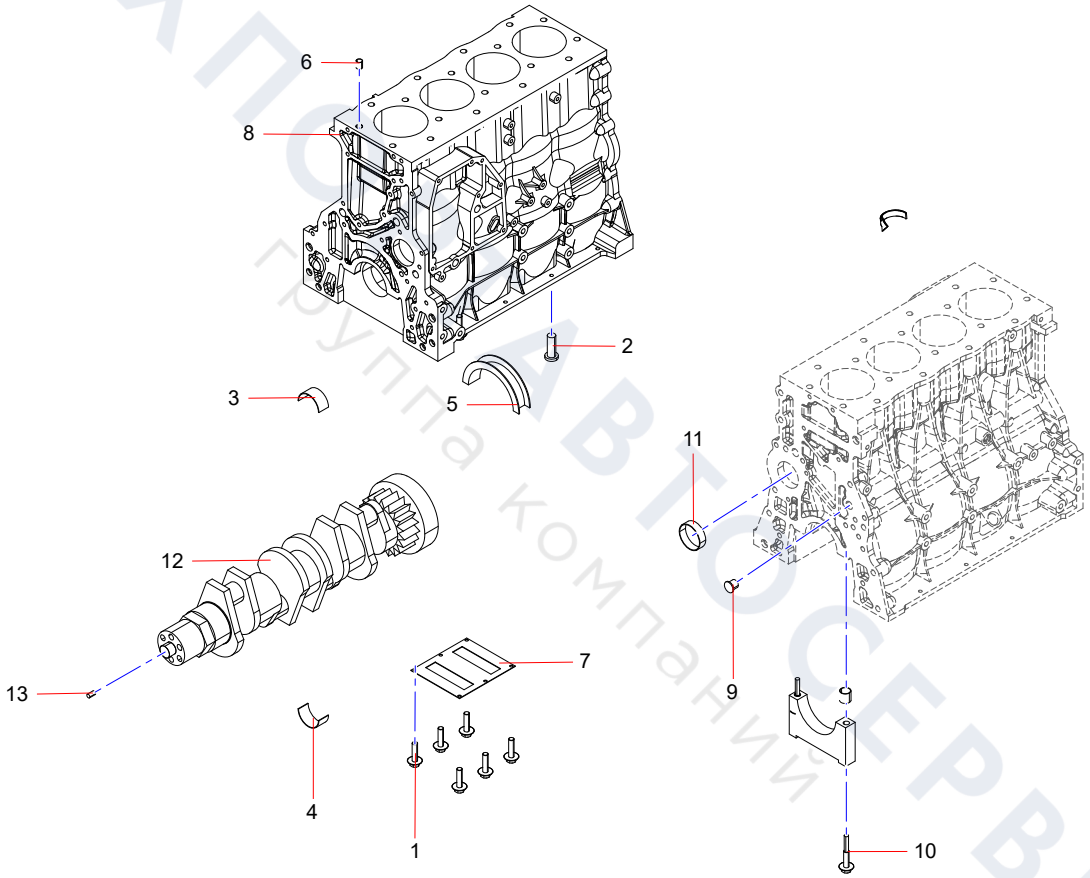

ТЕХПОСТАВТОСЕРВИС
Группа компаний

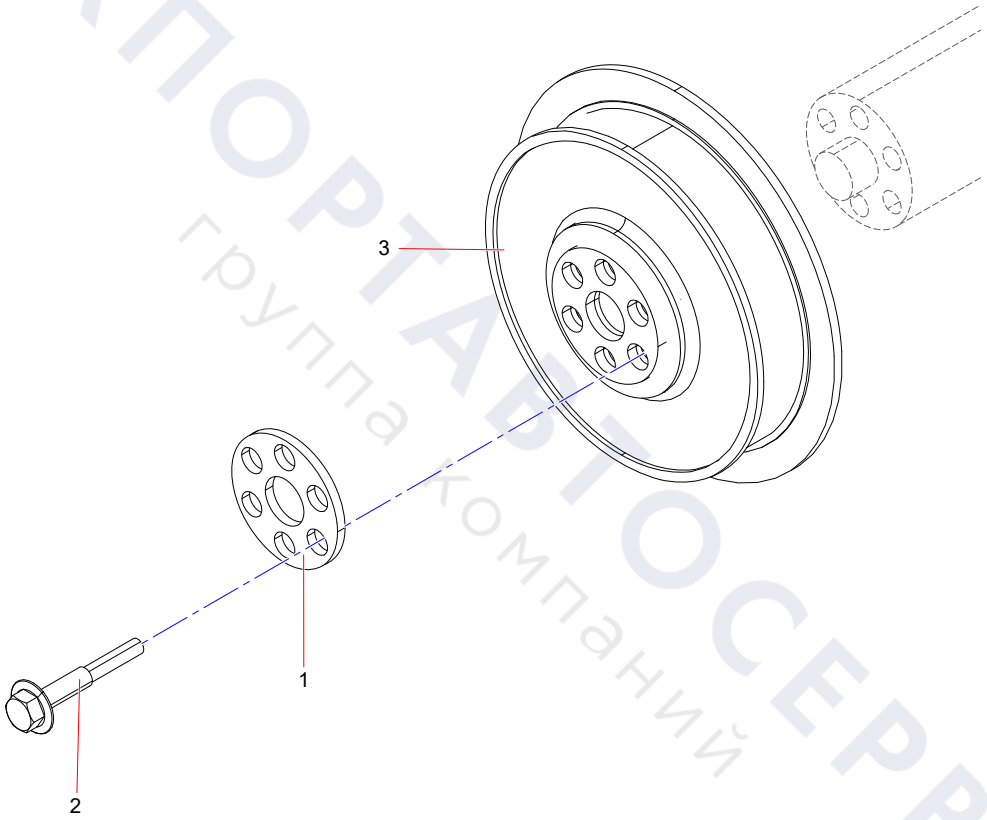

ТЕХПОРТАВТОСЕРВИС
группа компаний

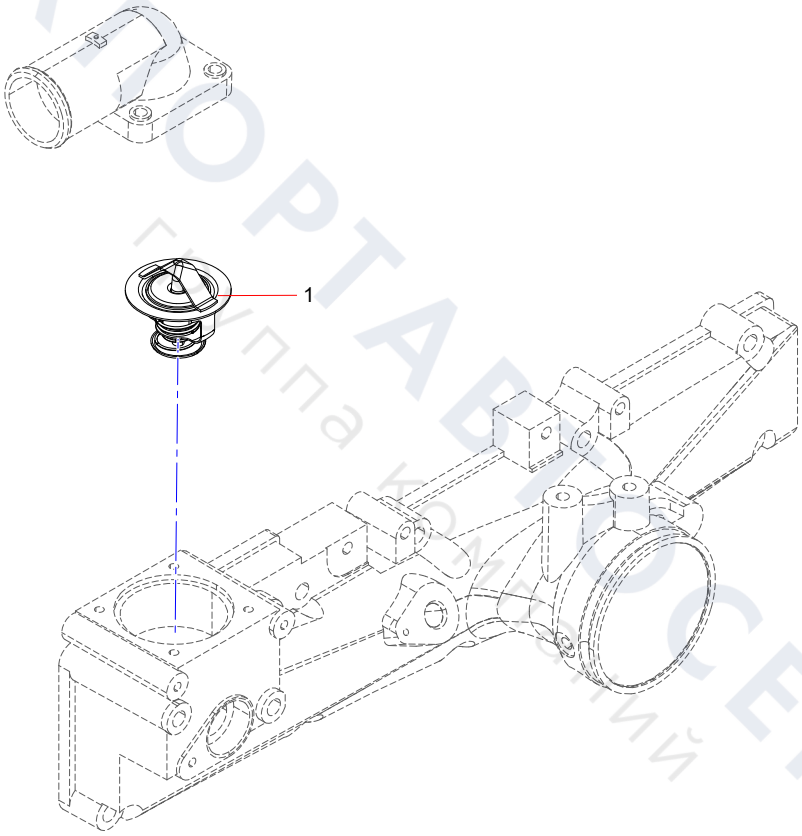

ТЕХПОРТАВТОСЕРВИС
Группа компаний

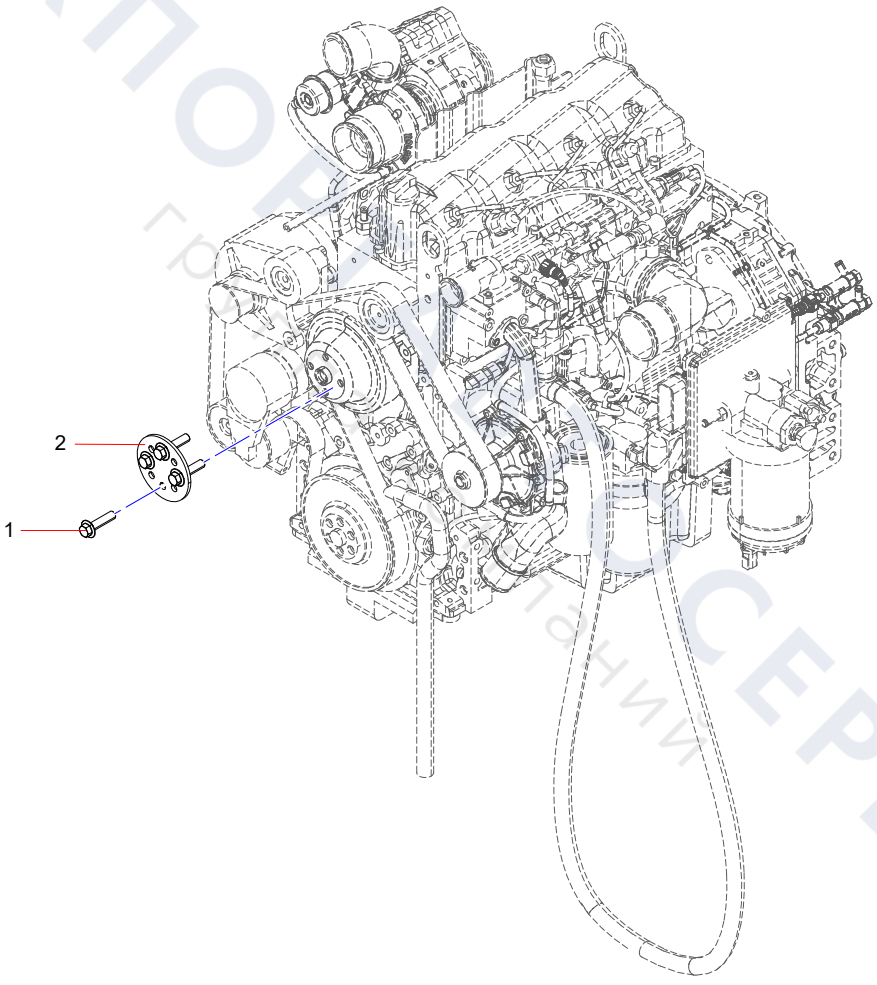
2
1

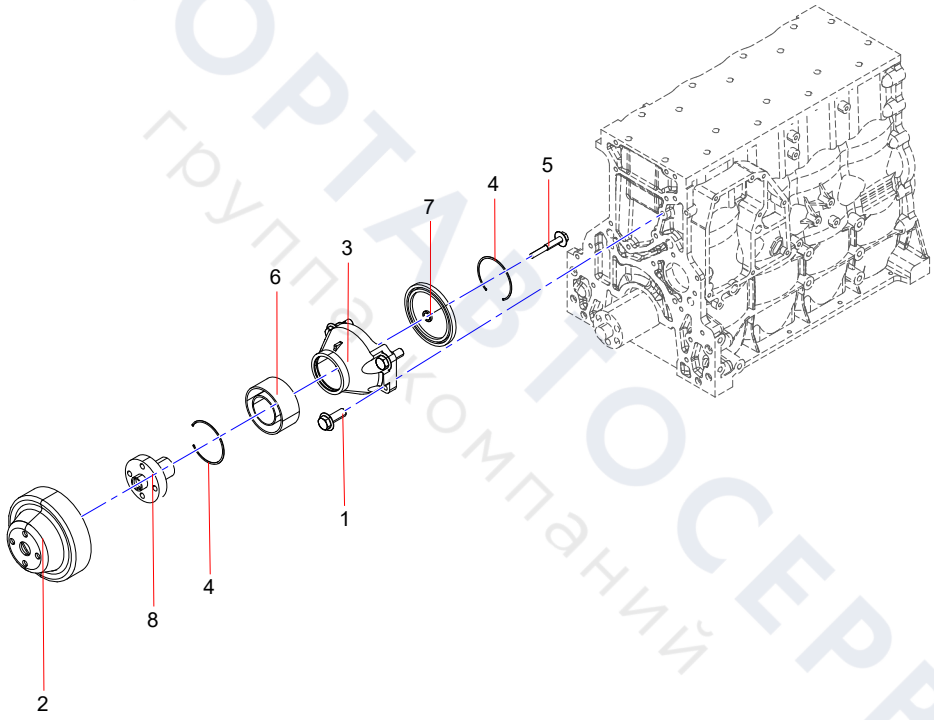

ТЕХПОРТАВТОСЕРВИС
группакомпаний

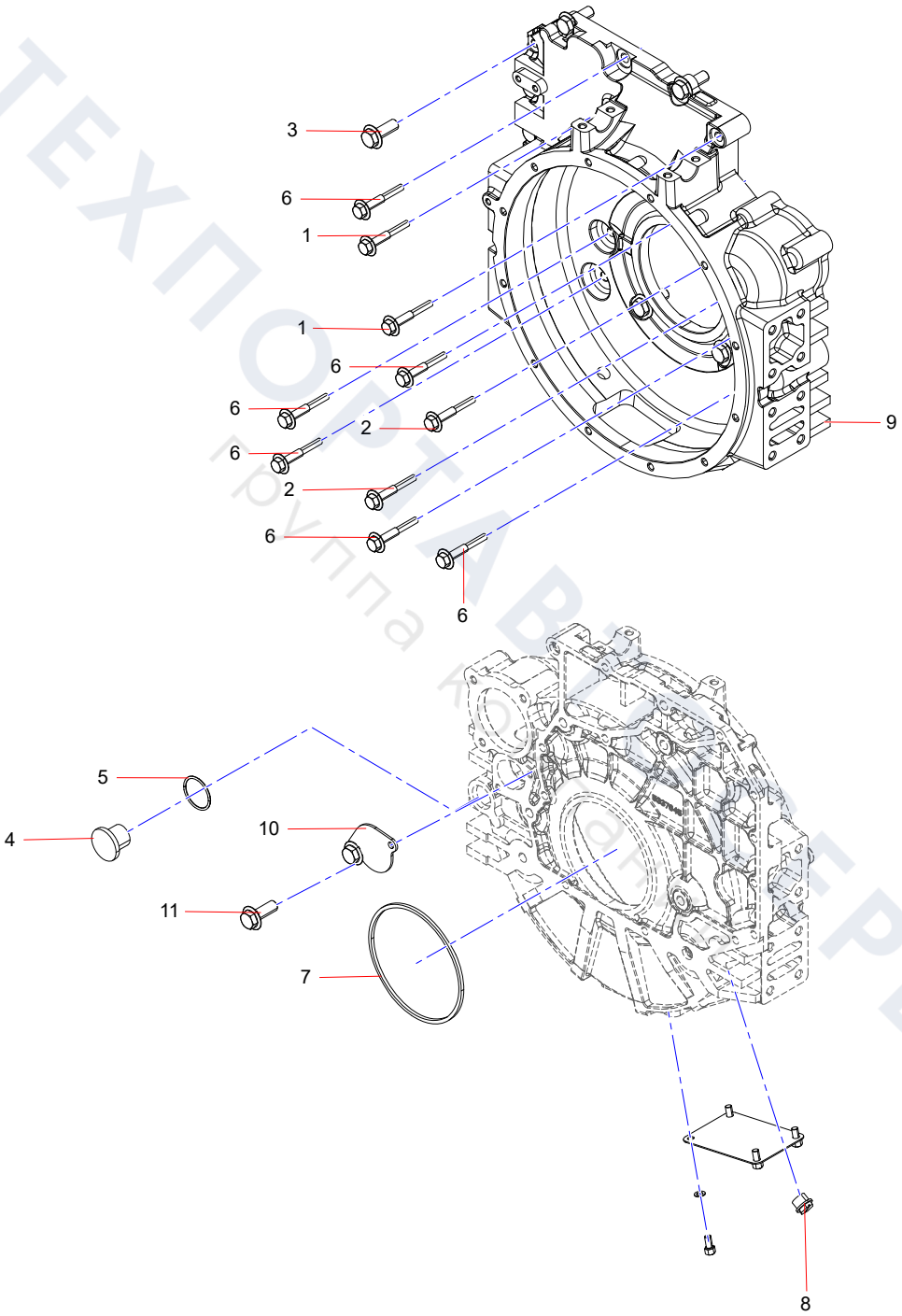
3
6
1
1
6
6
2
6
2
6
6
9
5
4
10
11
7
8

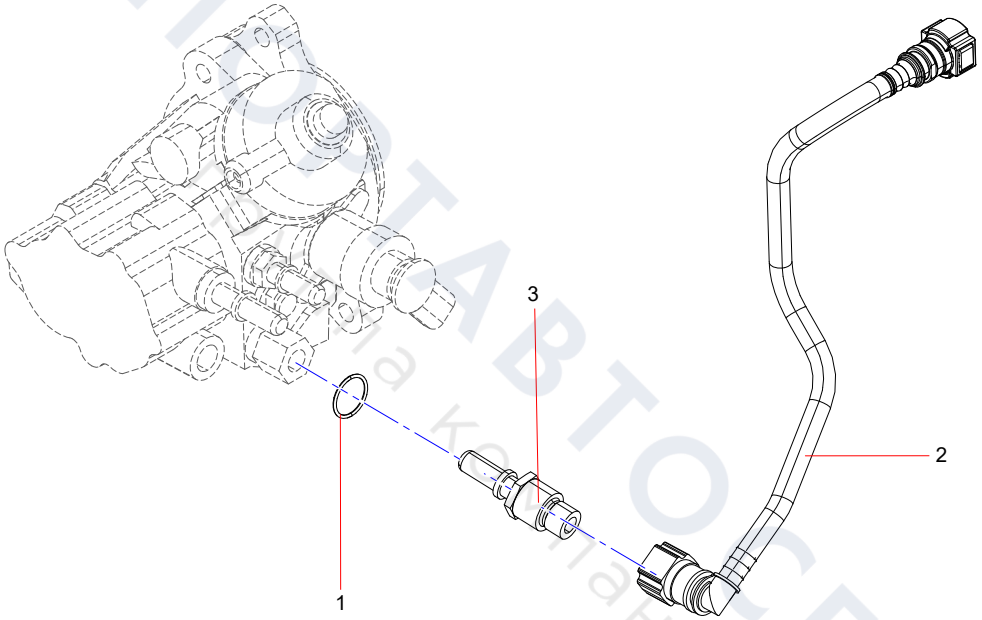

ТЕХПОСТАВТОСЕРВИС
Группа компаний

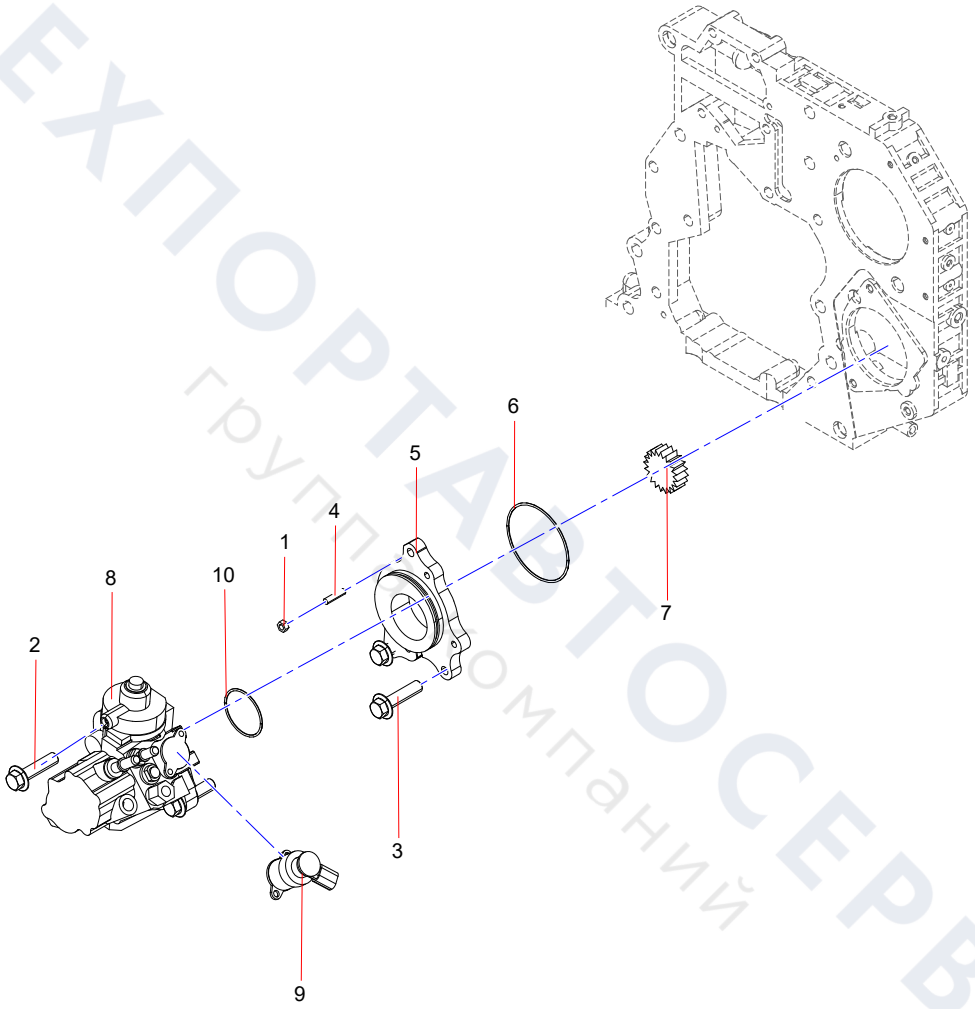

ТЕХПОРТАВТОСЕРВИС
группа компаний

160102040024A150 Fuel Pipeline Assembly

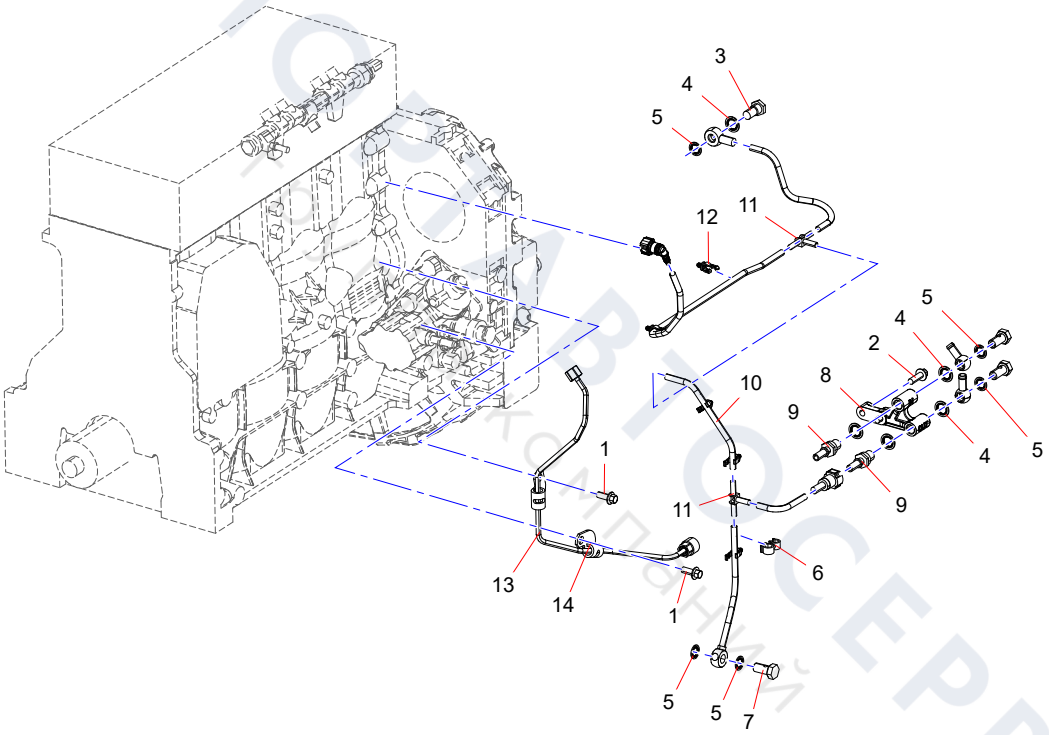

ТЕХПОЛАВТОСЕРВИС
ФОТО ПРИВОЛЖСКИЙ КОМПАНИЙ

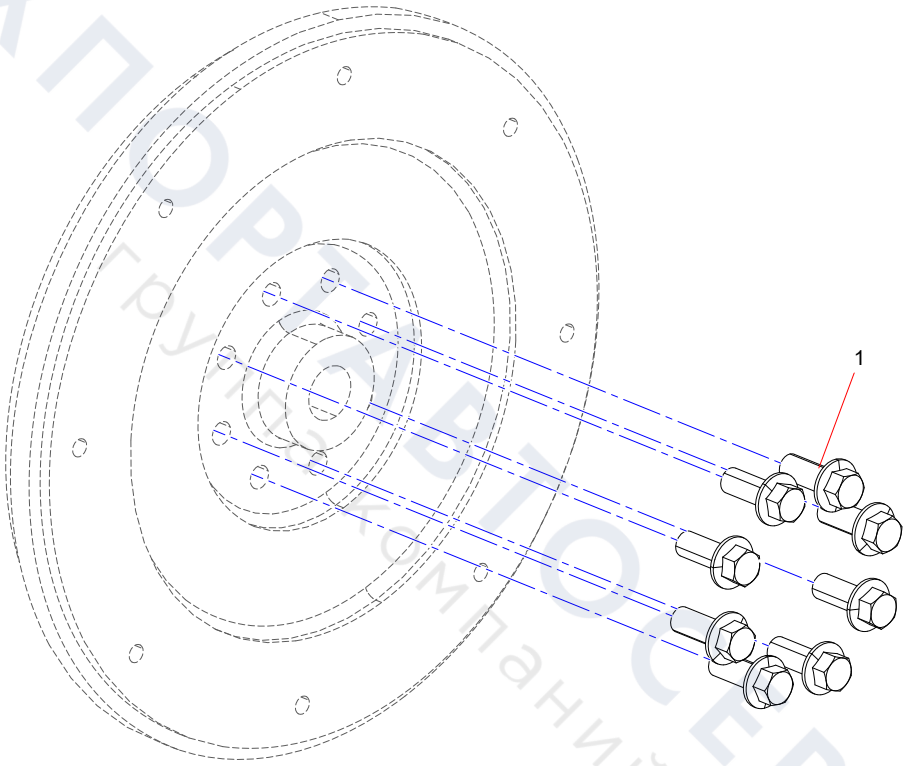
1

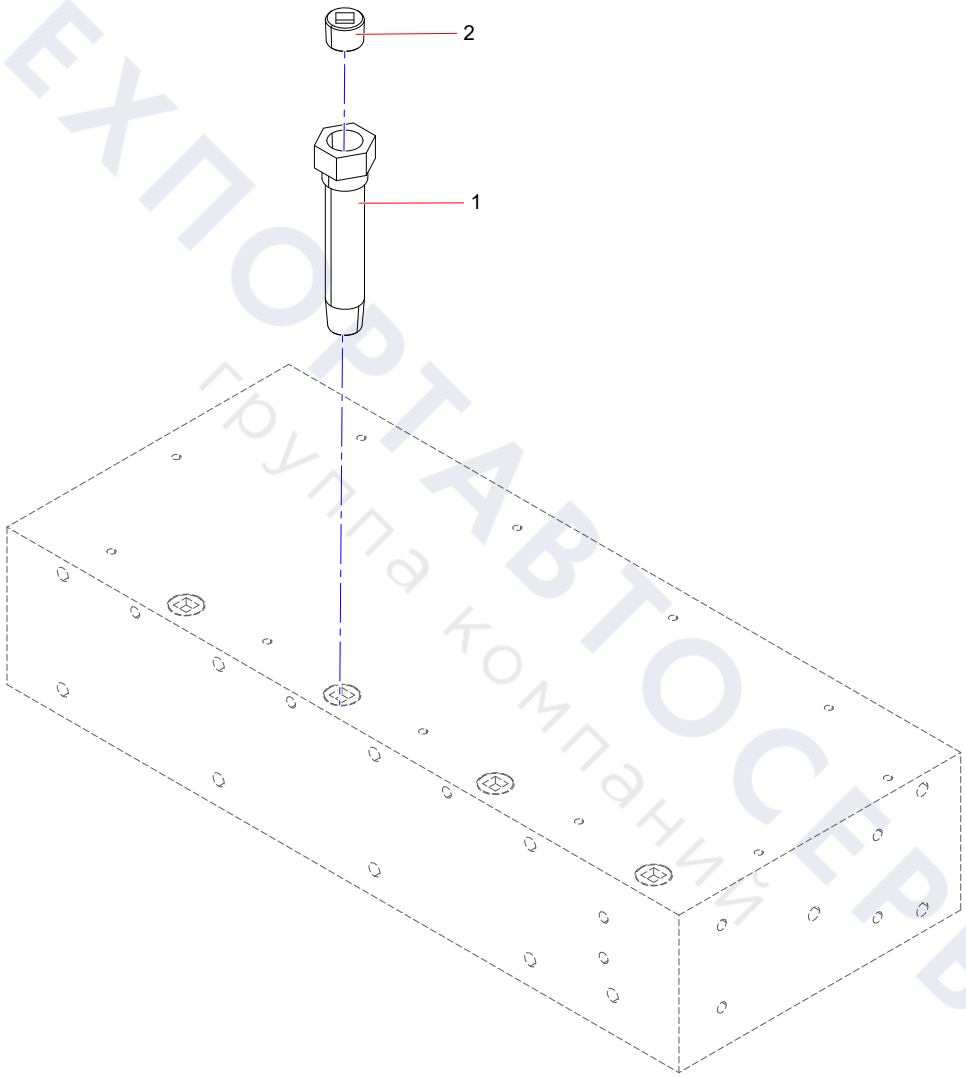

ТЕХПОРТАВТОСЕРВИС
Группа компаний

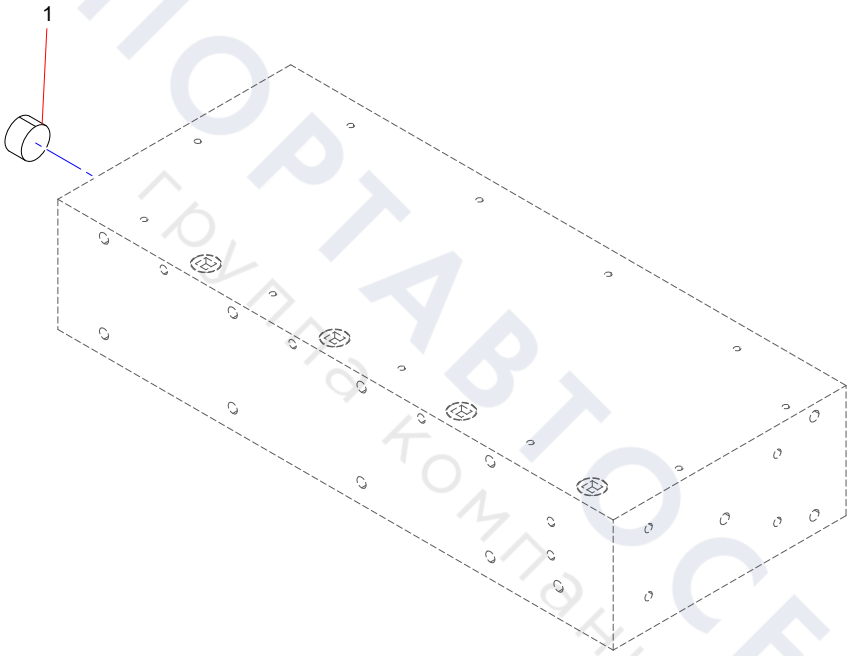

ТЕХПОРТАВТОСЕРВИС
группа компаний

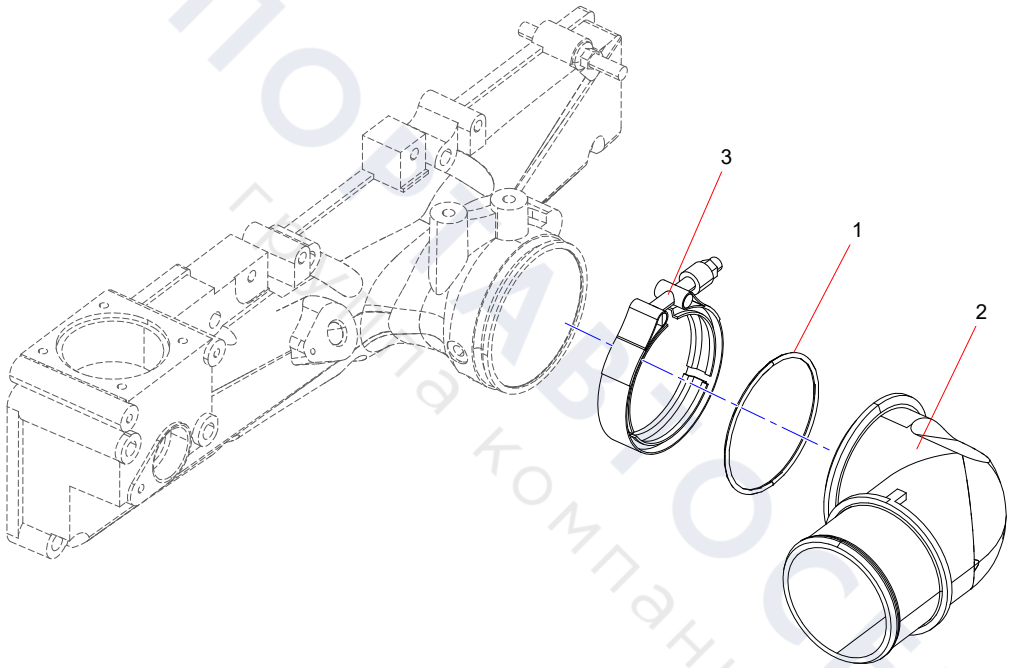

ТЕХПОЛАВТОСЕРВИС
Группа компаний

160102040024A033 Air Intake Connection Pipe

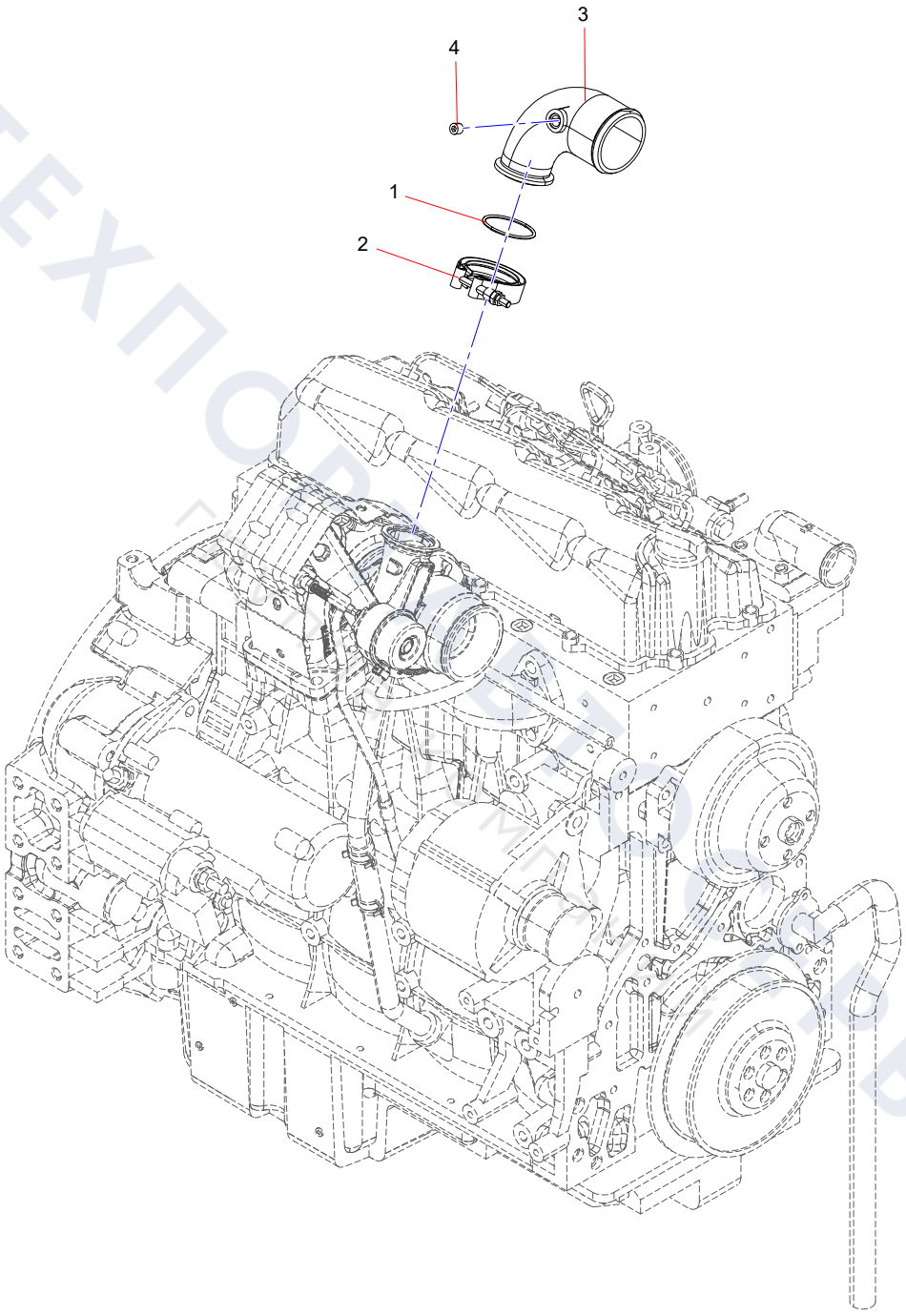

ТЕХПОВОЛЖСЕРВИС

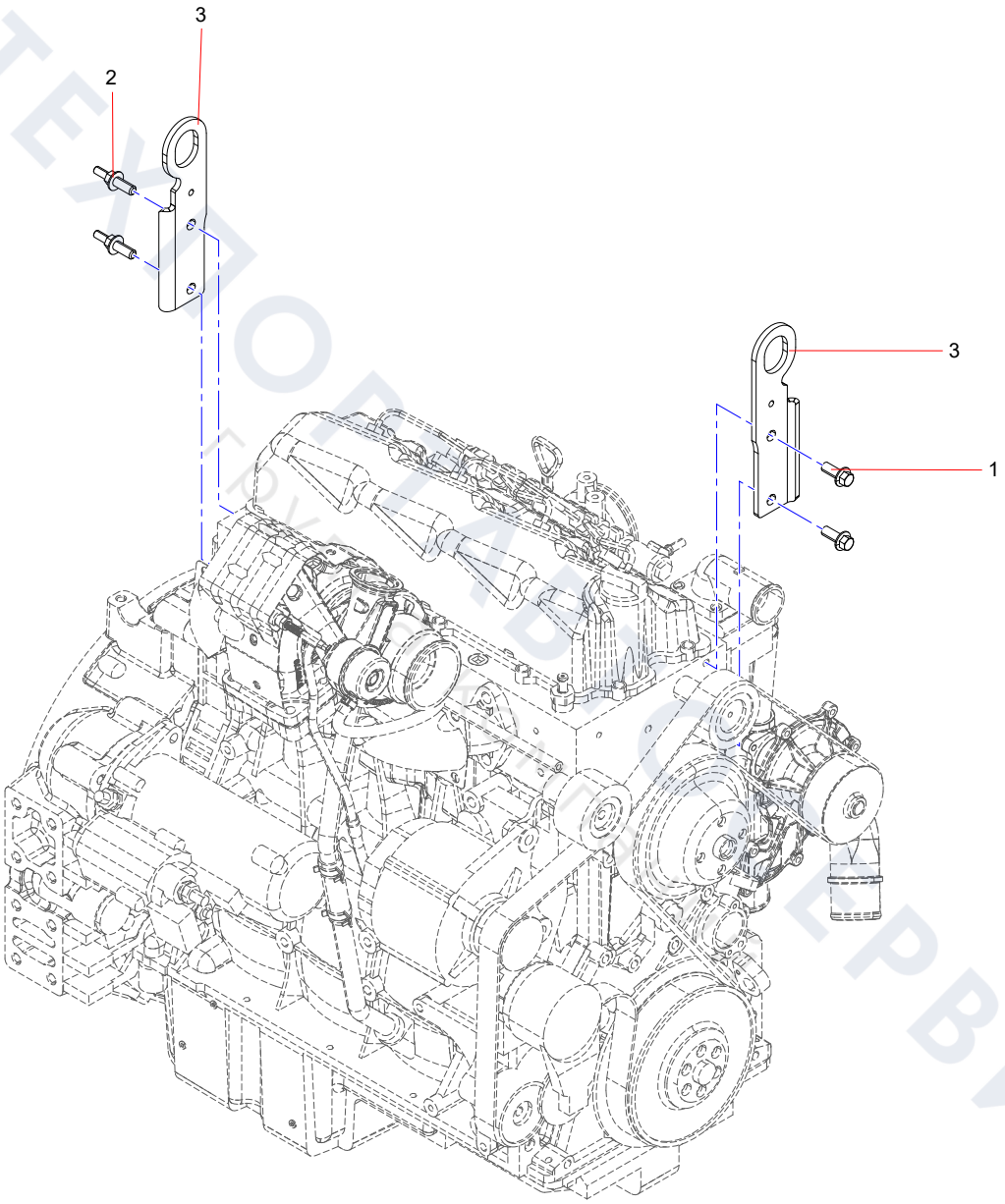
3
2
3
1

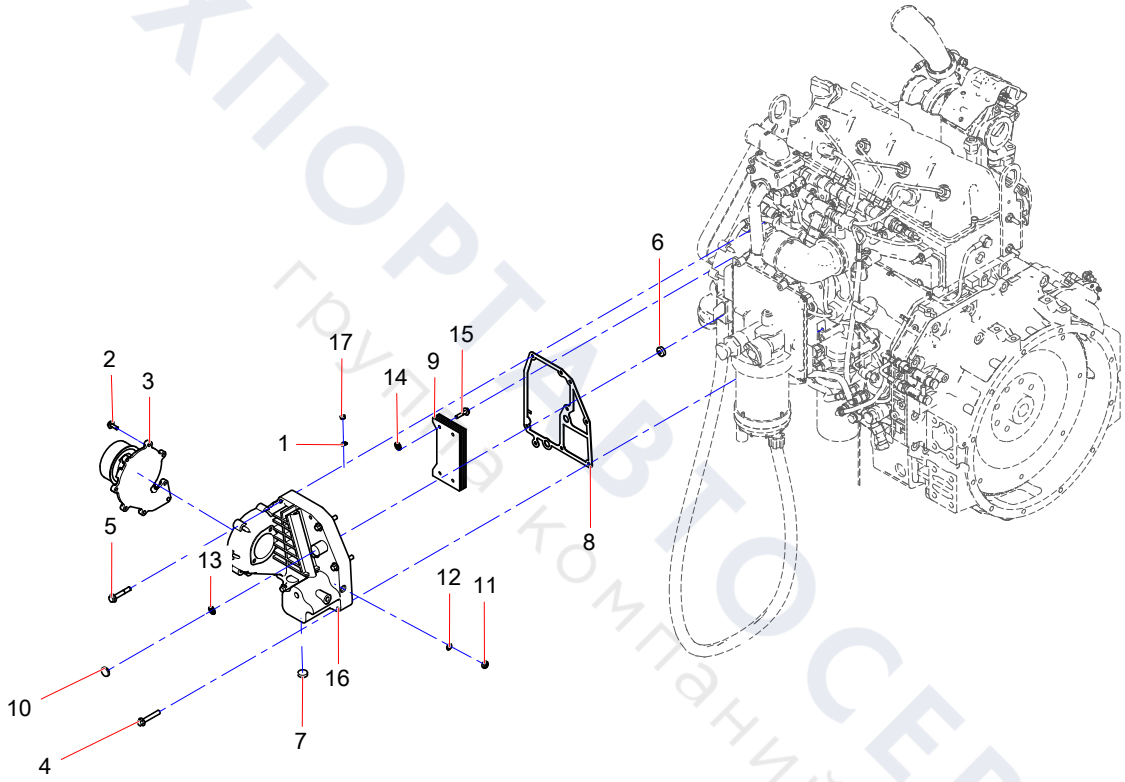

ТЕХПОРТАВТОСЕРВИС
группа компаний

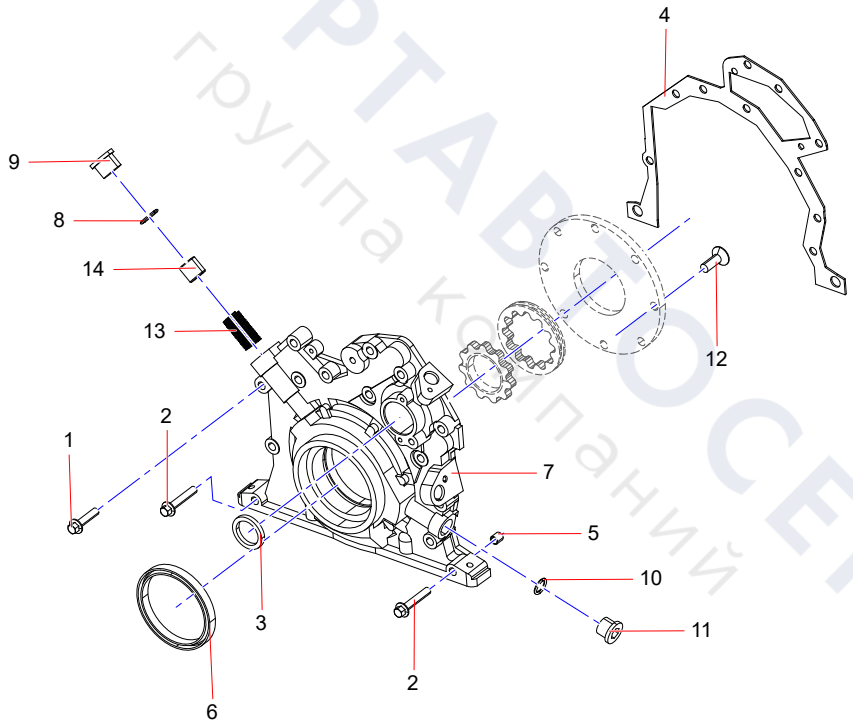

ТЕХПОРТАВТОСЕРВИС
группа компаний

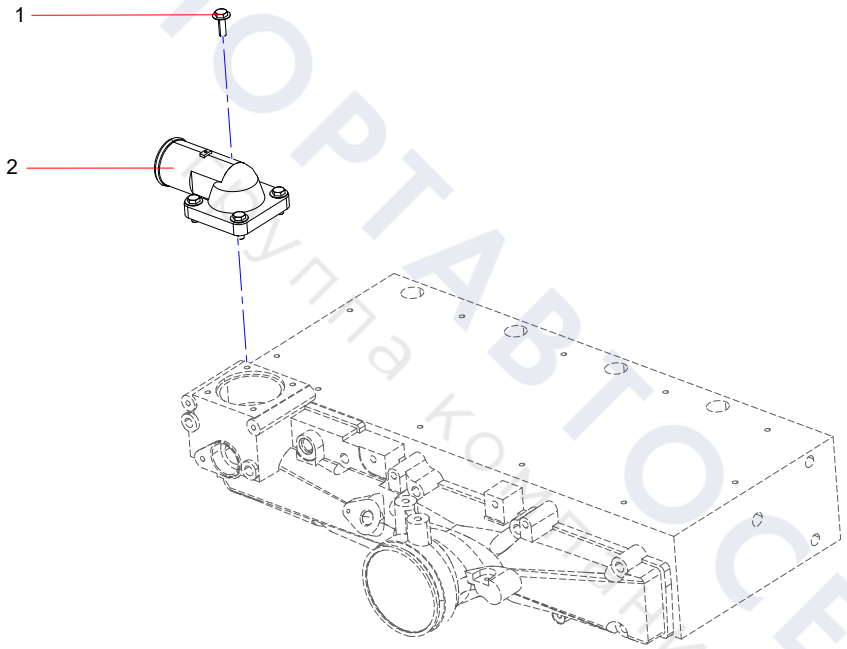

ТЕХПОРТАВТОСЕРВИС
Покупка комплектующих

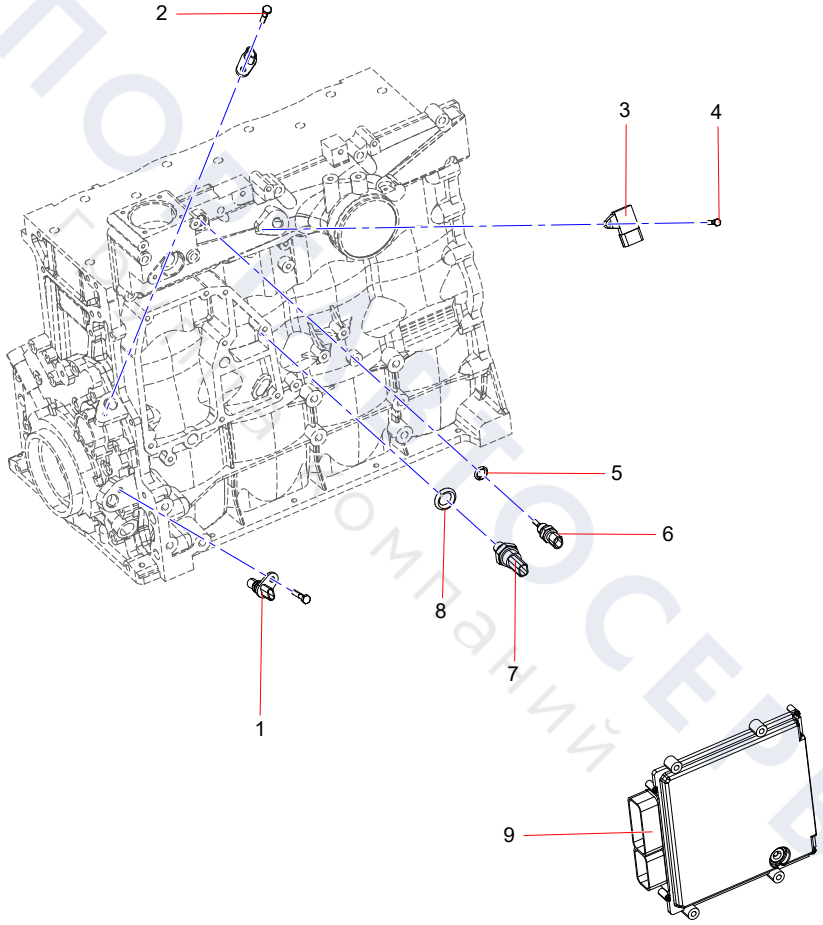

ТЕХПОЛИГИЕТОСЕРВИС
ТЕХНОЛОГИЧЕСКИЙ ПОЛИГОН ТОМПАНИЙ

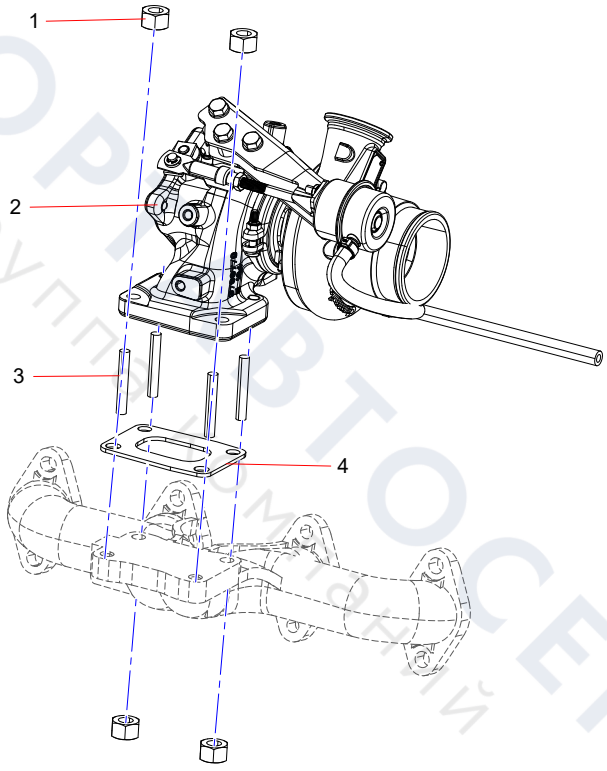

ТЕХПОРТ АВТОСЕРВИС
группа компаний

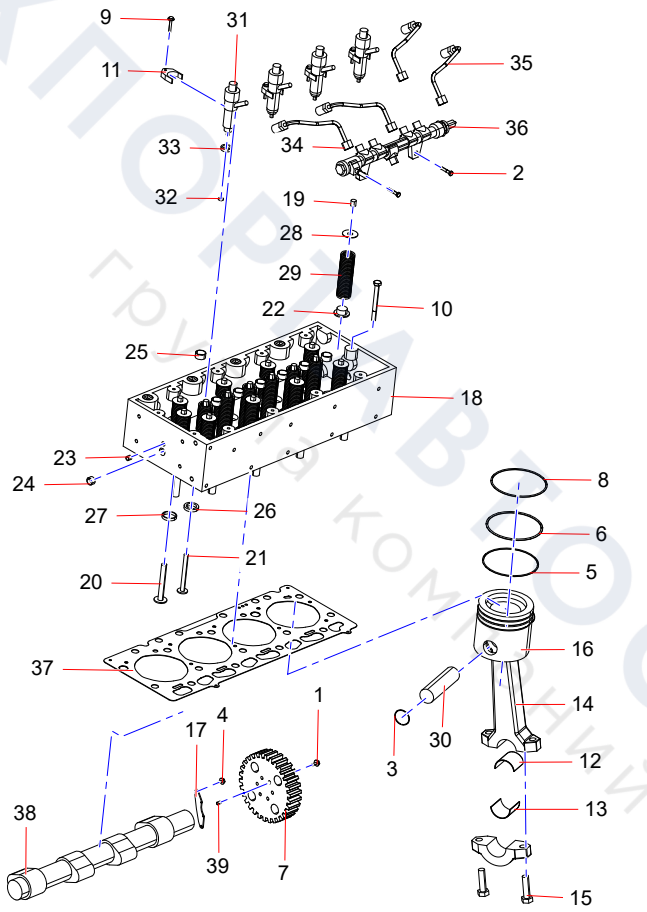

ТЕХПОРТ ВОСЕРВИС
ГРУППА КОМПАНИЙ

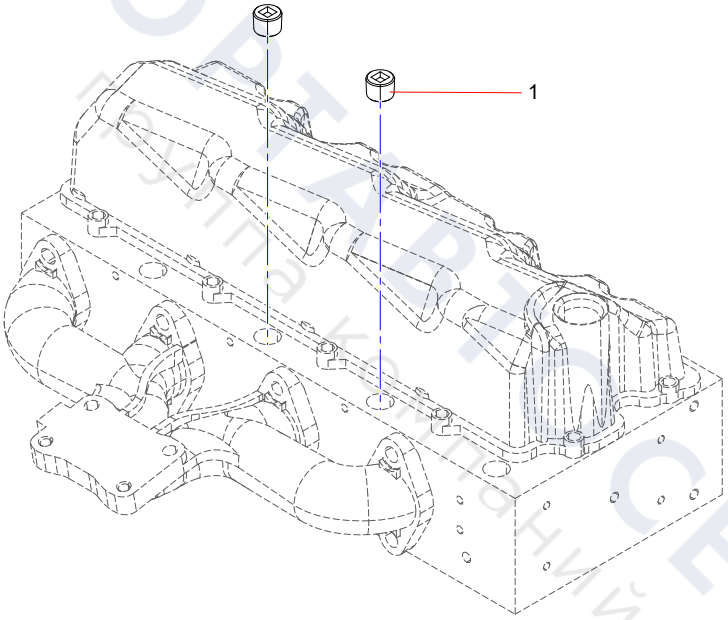

ТЕХПОРТАЛ СЕРВИС
Группа компаний

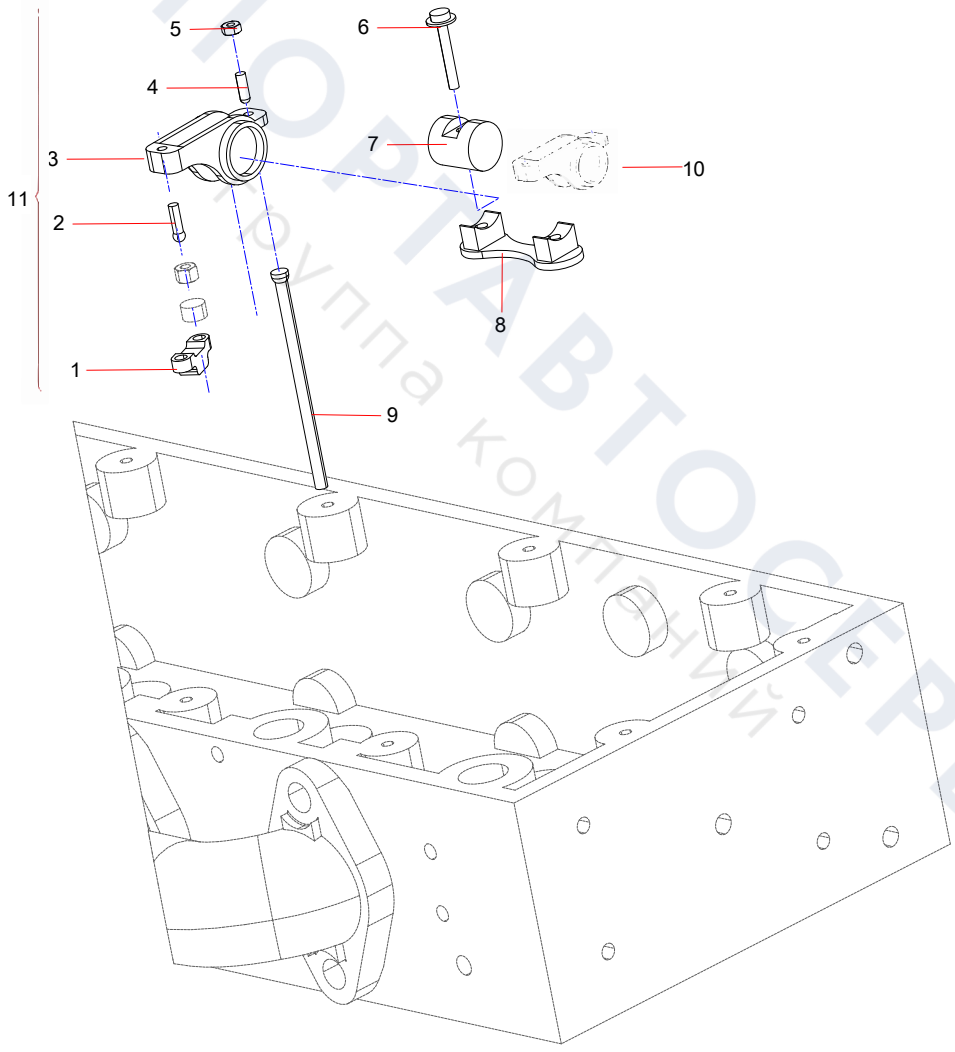

ТЕХПОРТАВТОСЕРВИС
Группа компаний

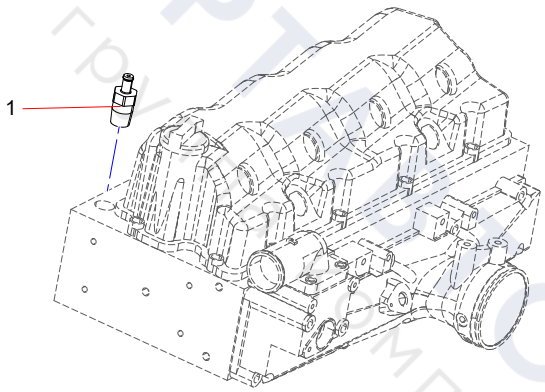

ТЕХПОРТМАШСЕРВИС
группа компаний

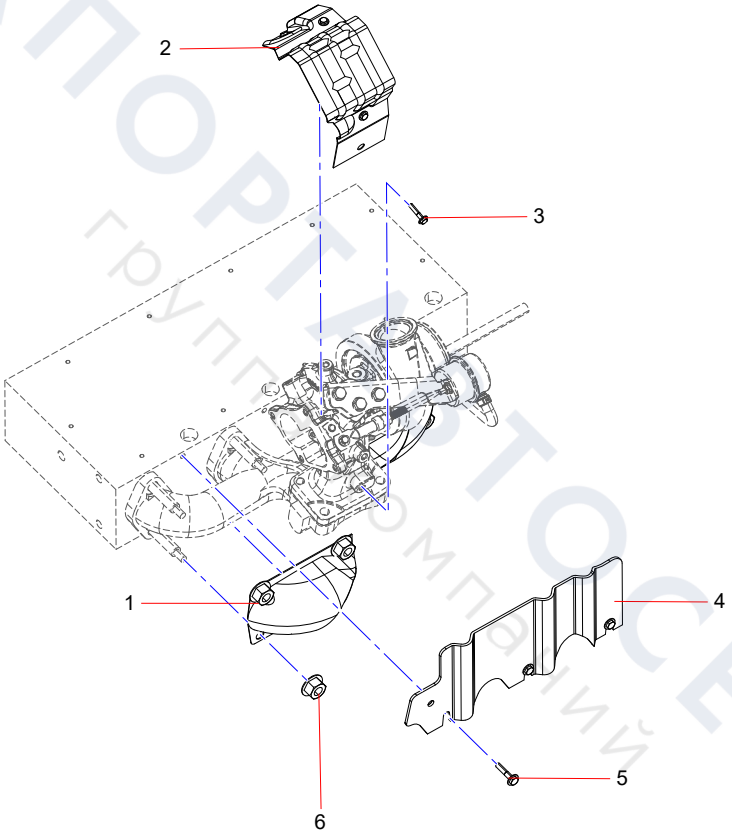

ТЕХПОРТ АВТОСЕРВИС
группа компаний

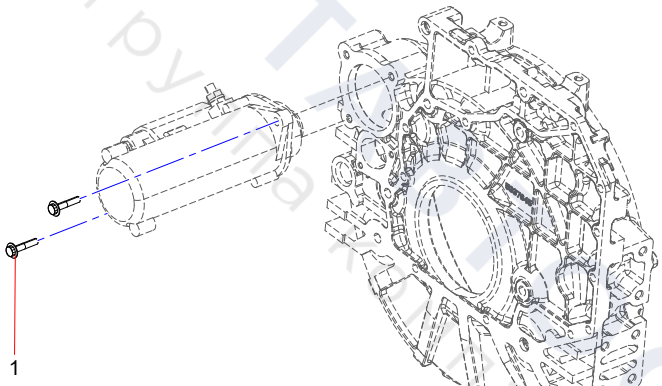

ТЕХПОРТСЕРВИС
группа компаний

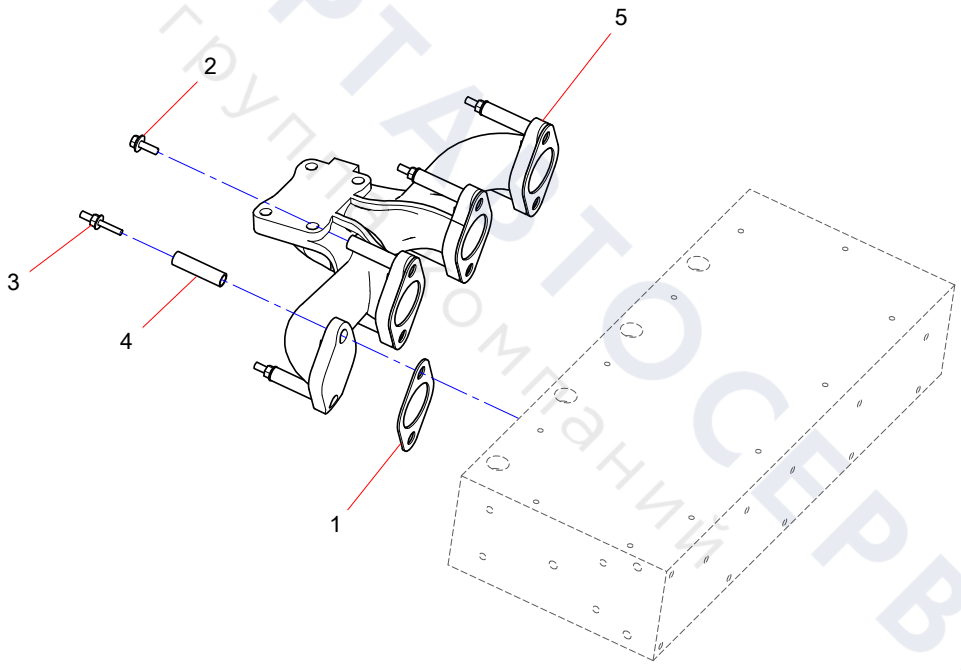

ТЕХПОРТАВТОСЕРВИС
группа компаний

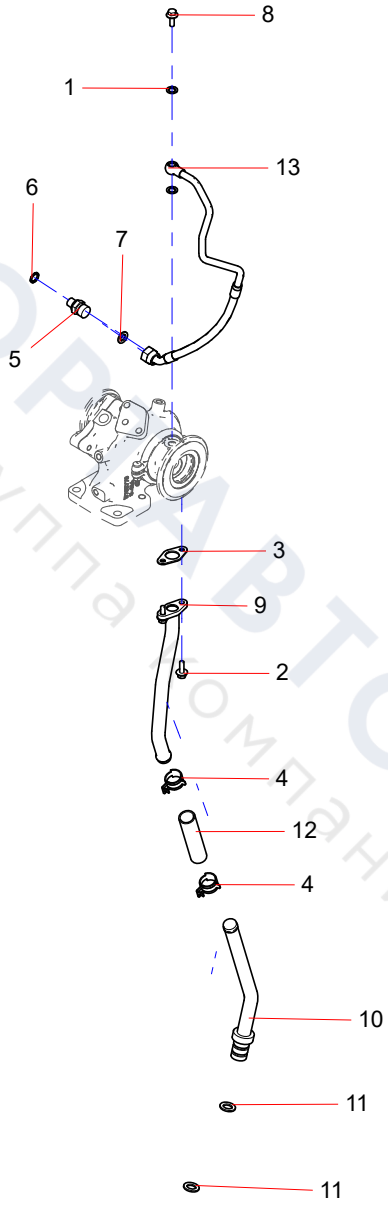

ТЕХПОРТАВТОСЕРВИС
группа компаний

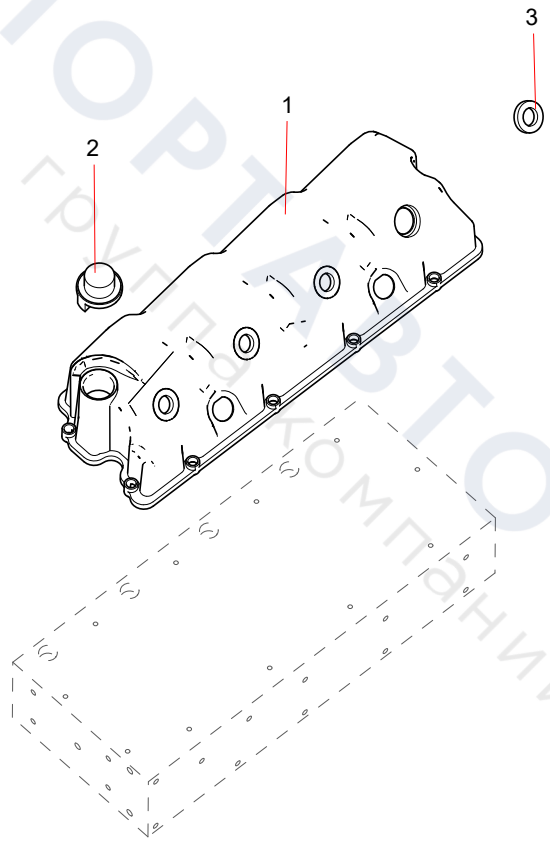

ТЕХПОРТАВТОСЕРВИС
Группа компаний

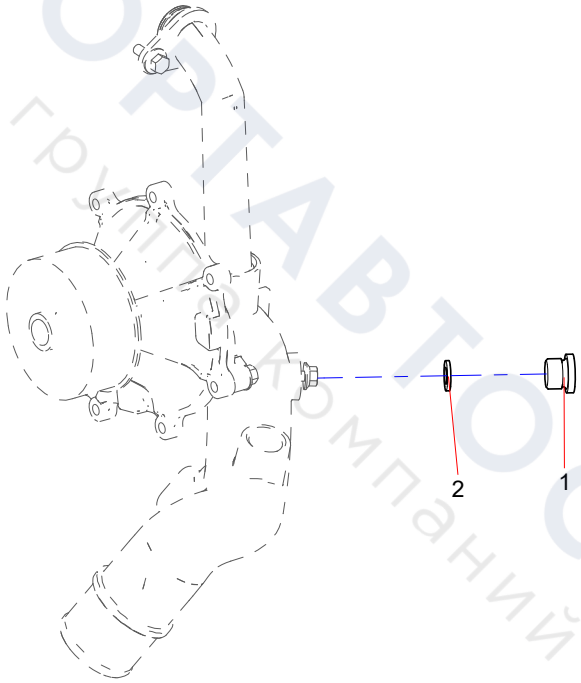

ТЕХПОРТАВТОСЕРВИС
группа компаний

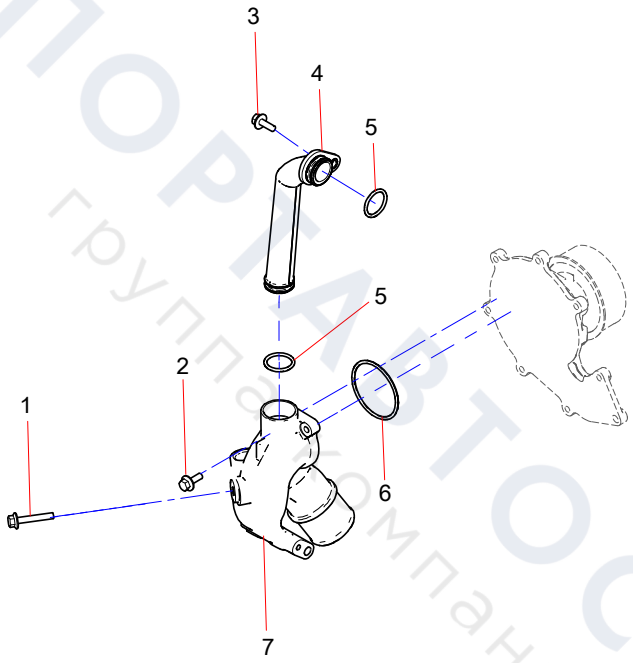

ТЕХПОРТАВТОСЕРВИС
группа компаний

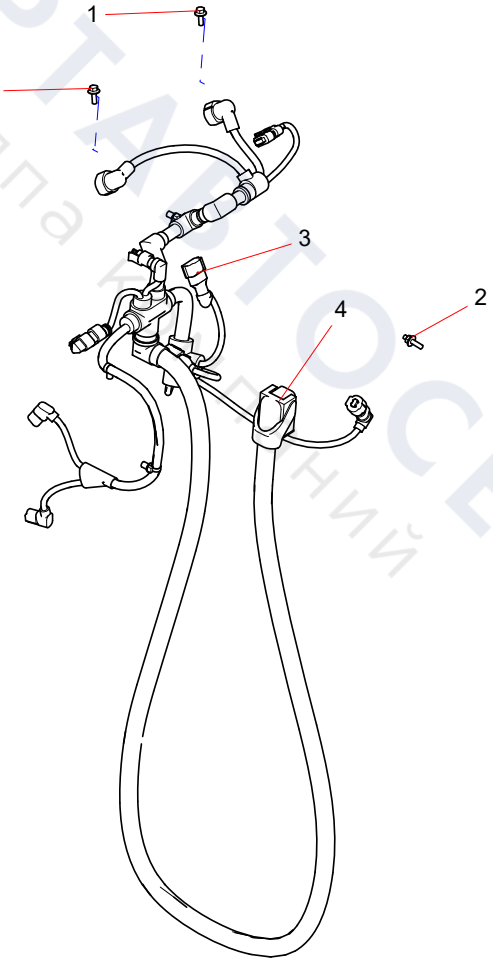

ТЕХПОРТАВТОСЕРВИС
группа компаний

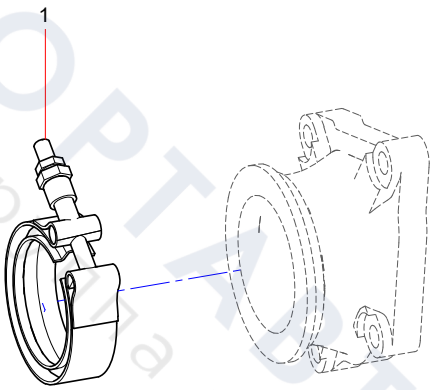

ТЕХПОРТАВТОСЕРВИС
группа компаний

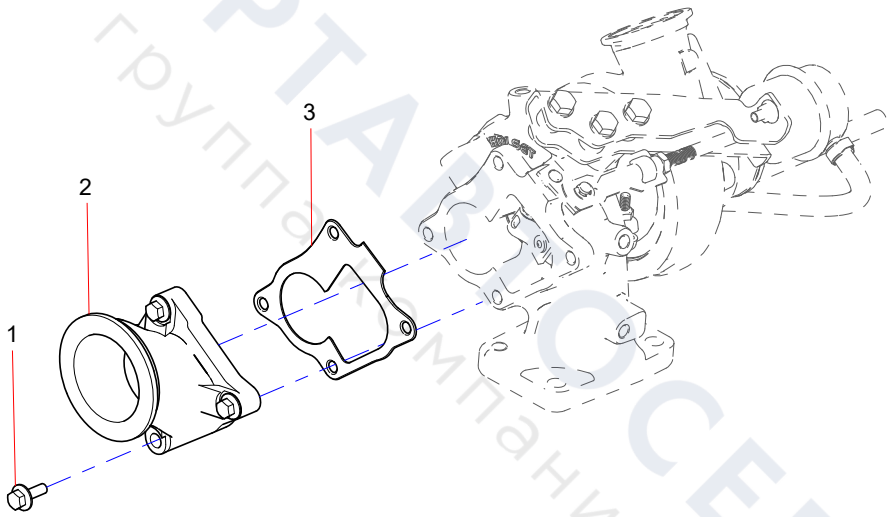

ТЕХПОРТАЛ СЕРВИС
группа компаний

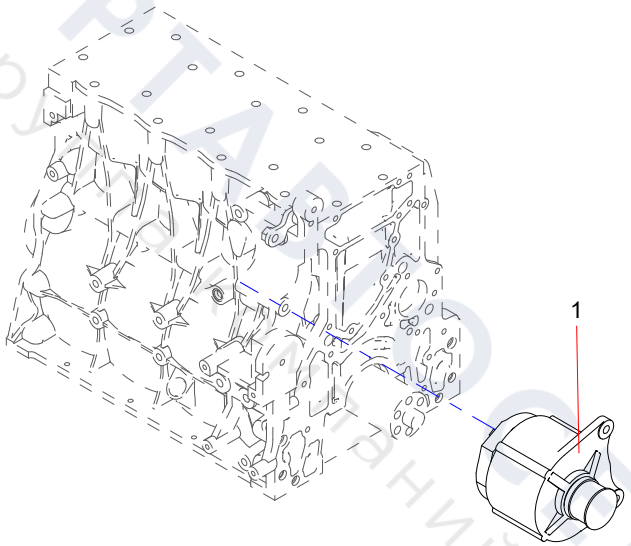

ТЕХПОРТАВТОСЕРВИС
грузовых автомобилей

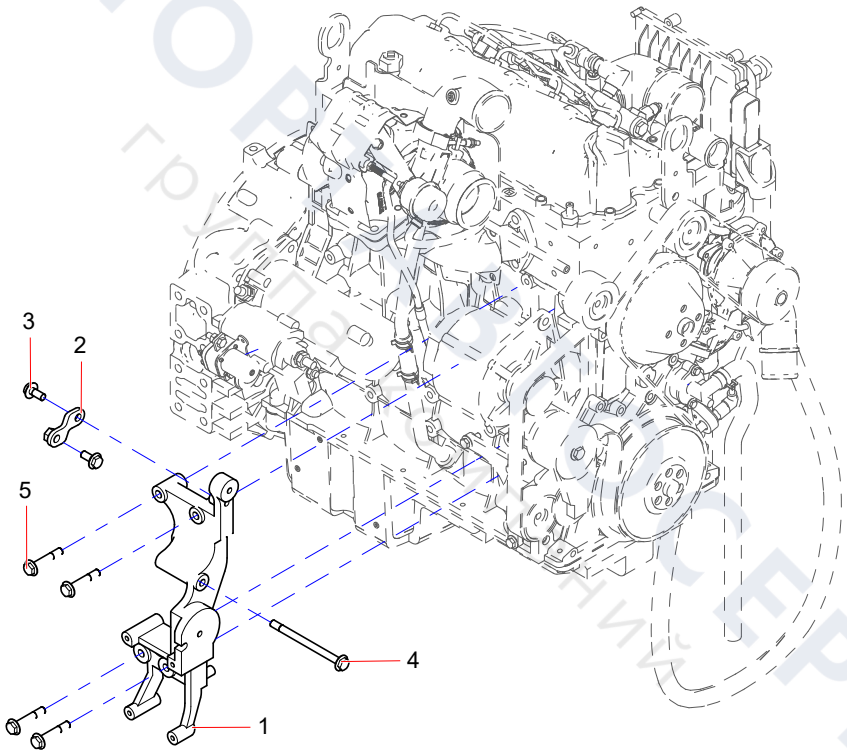

ТЕХПОРТСЕРВИС
группа компаний

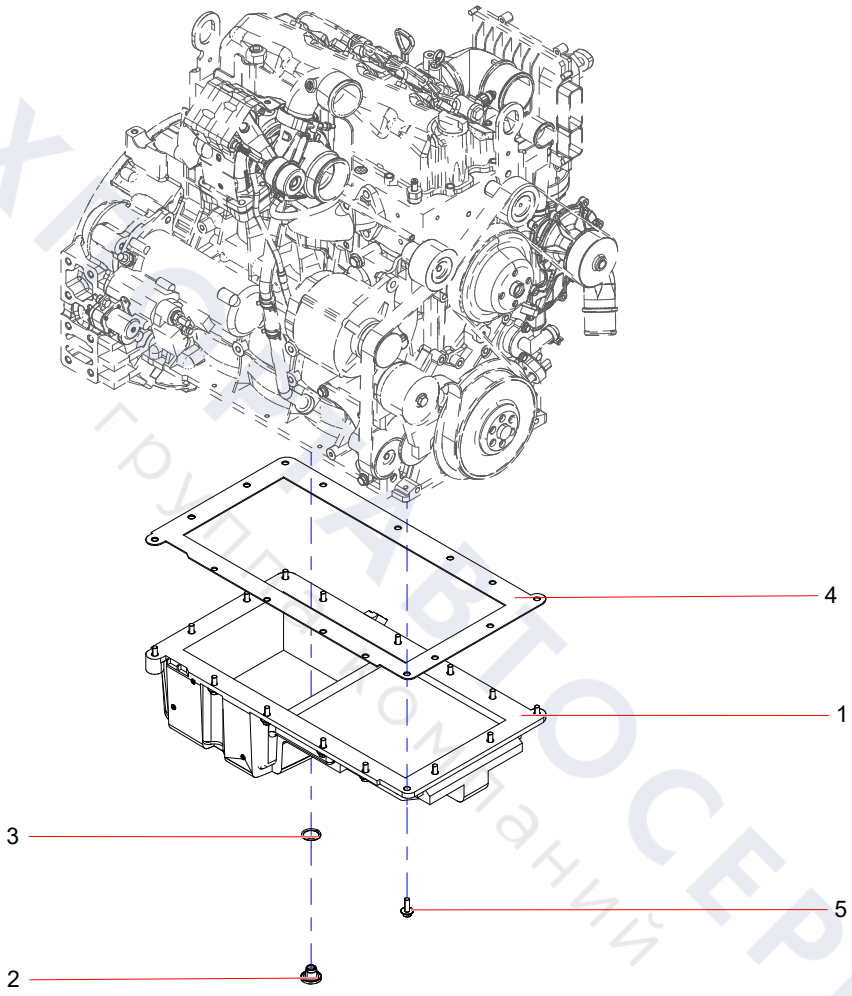
4
1
3
5
2

160102020019A321 Air Intake Manifold

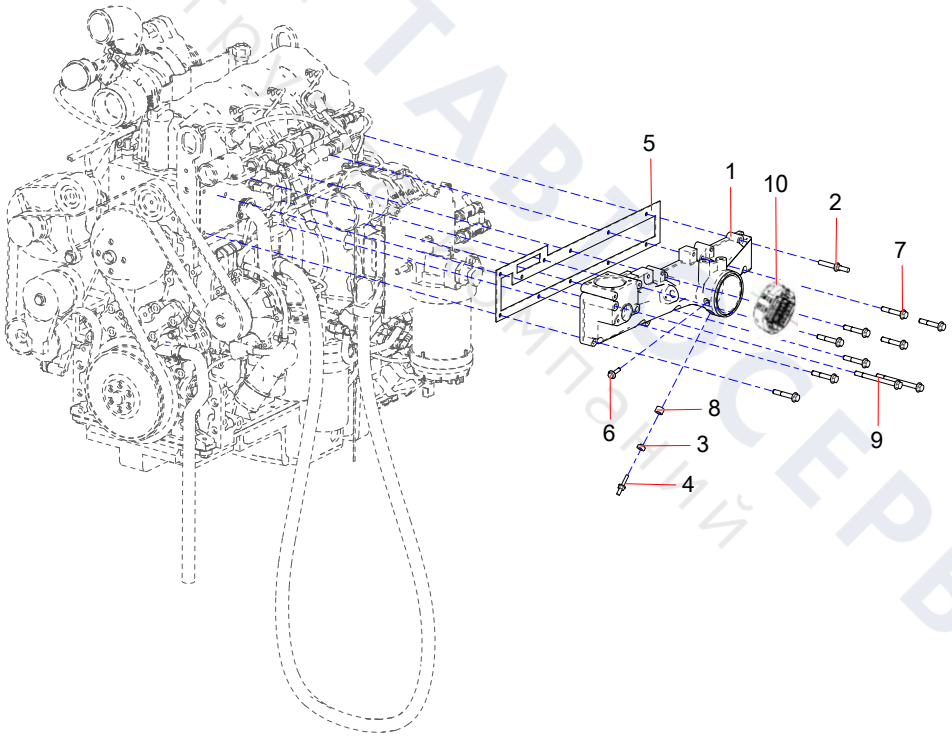

ТЕХПОРТАВТОСЕРВИС

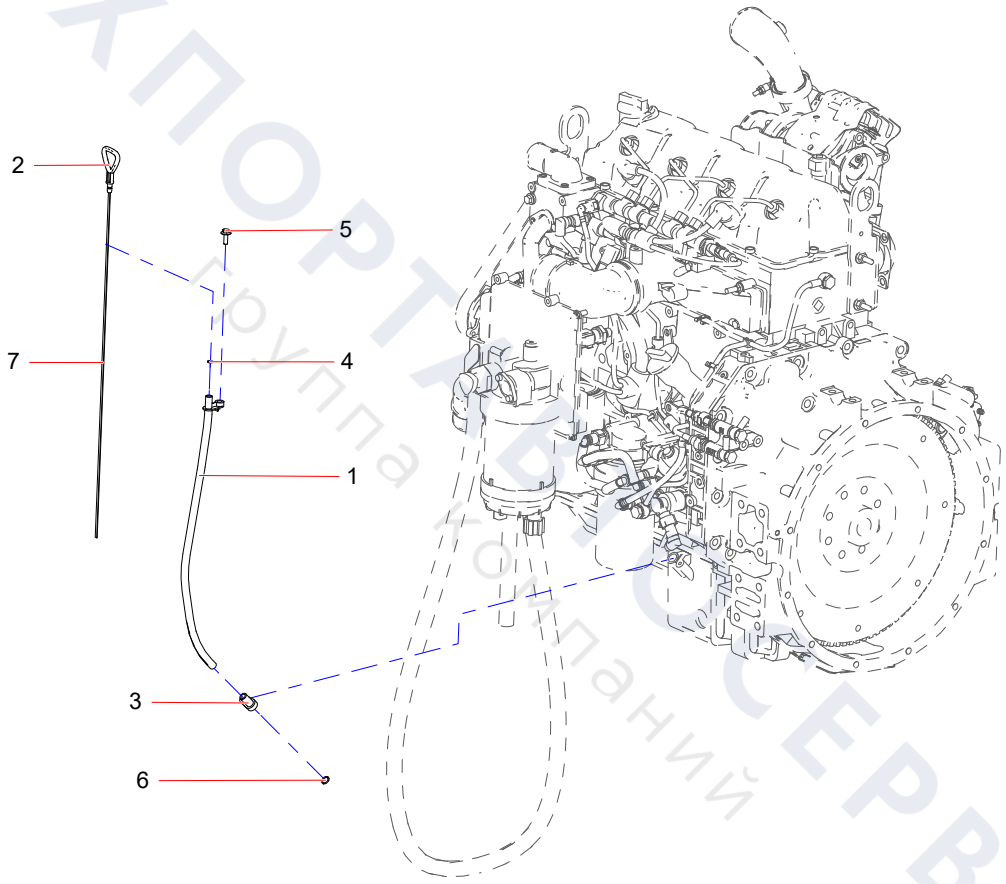

ТЕХПОРТ СЕРВИС
Группа компаний

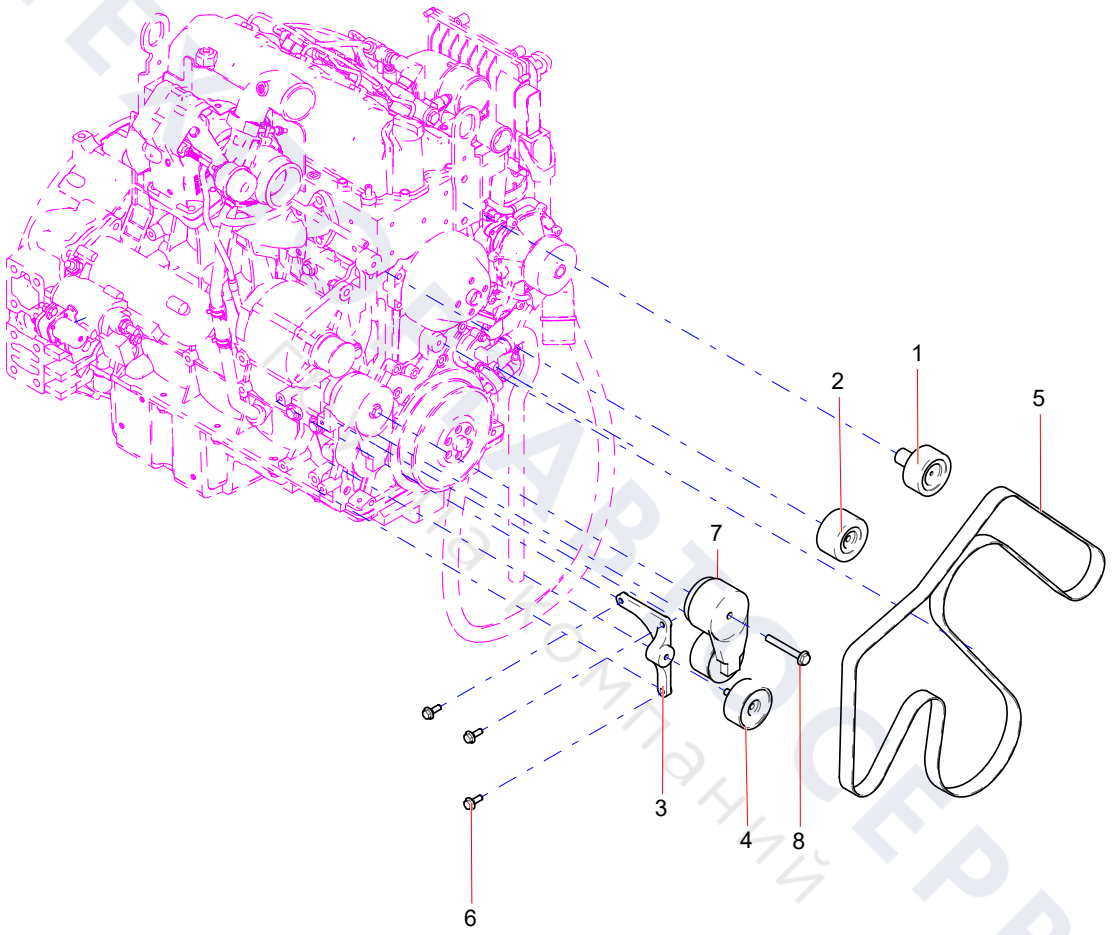
1
2
5
7
3
4
8
6

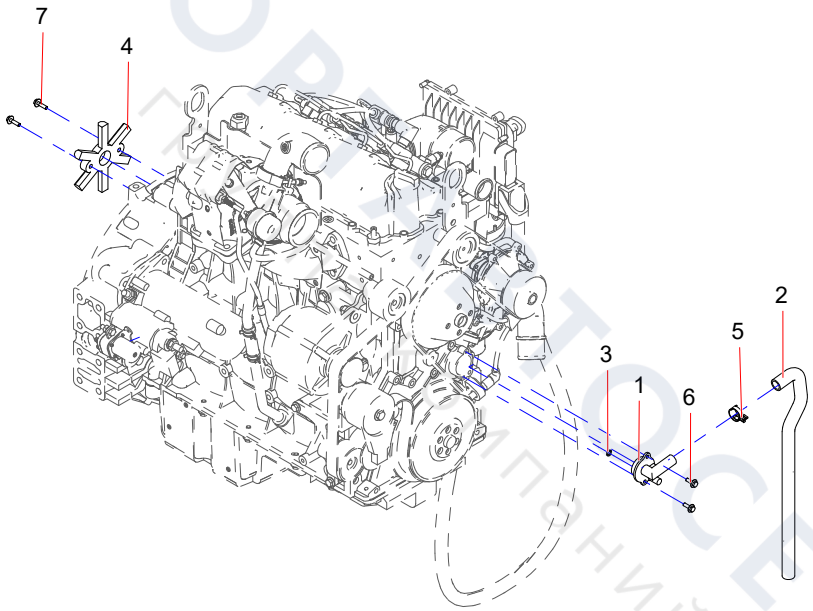

ТЕХПОРТ ТОО СЕРВИС
Группа компаний

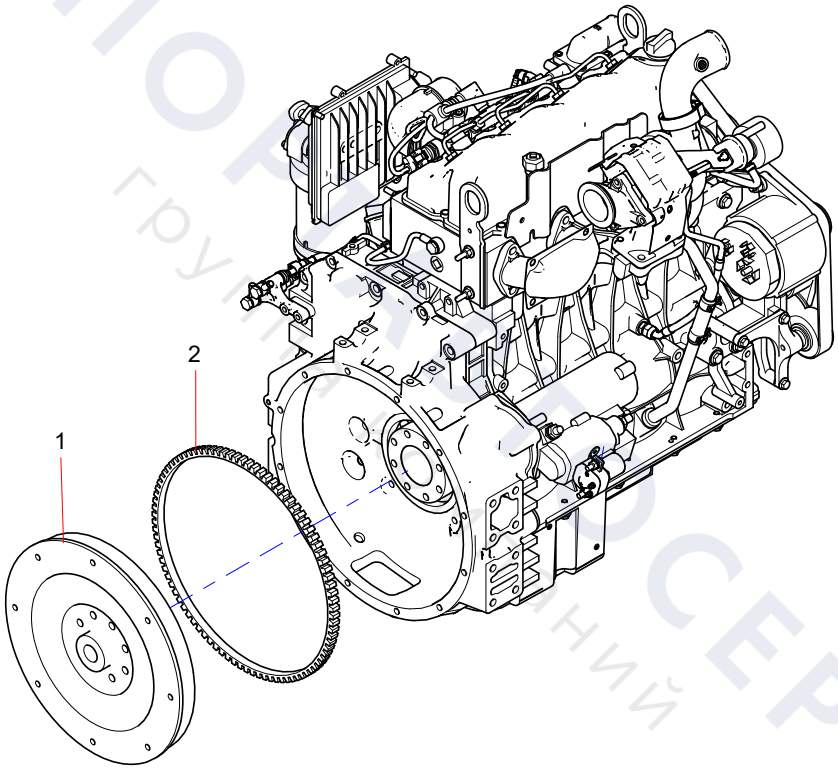

ТЕХПОРТСЕРВИС
группа компаний