Quality Changes the World

SANY®

Parts Manual

| Excavator |

ТЕХНОРТАВТОСЕРВИС
группа компаний

SANY HEAVY MACHINERY LIMITED

Parts Book

BHL105

Backhoe Loader

ТЕХПОРТАВТОСЕРВИС
Группа компаний

A810201021318 Switch Valve Assembly

Page header with PART NO., and DESCRIPTION

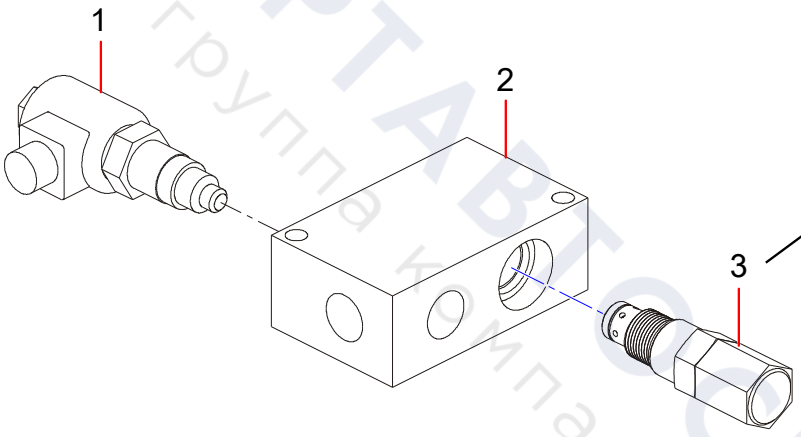

Line-art illustration with callout numbers

Page footer with machine model, chapter title, page number

SY485H

Hydraulic System 3-5

ТЕХПОРТАВТОСЕРВИС
группа компаний

Table of Contents

Group 1 BHL105 Backhoe Loader Body 1-1
SSY100001037 BHL105A1C3H Backhoe Loader Body 1-2

Group 2 General Assembly of Covering Parts 2-1
General Assembly of Covering Parts 2-2
SSY011207372 Splashboard, Front 2-4
SSY009224373 engine cover assem 2-6
11292833 Lock Buckle Assembly.....2-8
11262199 Locker Assembly 2-10
SSY010412750 Front cross rail assembly..... 2-12

Group 3 cab 3-1
cab.....3-2
60228209 Armrest Box 3-4
130901001971A Cab Assembly.....3-6
130901001971A002 Body System Assembly 3-8
61022981 Sliding Window..... 3-32
12051215 Rearview Mirror Bracket Assembly-22 3-34
SSY010199447 Front mirror assembly 3-36
130901001971A001 Cab Electrical Assembly 3-38
130901000657A014 Front Wiper Assembly..... 3-42
61022982 Wiper Assembly 3-44
60228210 Armrest Box 3-46

Group 4 Electrical Assemble 4-1
Electrical Assemble 4-2
Cab Electrical System Assembly.....4-4
60218598 Ignition Switch 4-6
Electrical System Of Car Body.....4-8

Group 5 steering column 5-1
steering column.....5-2
131102000006A Steering Column Assembly.....5-4
61010180 Steering Gear Outer Casing Assembly.....5-8
61010193 Steering Gear Metal Bracket Assembly..... 5-10

Group 6 Air Conditioning System 6-1
Air Conditioning System 6-2
141501000205A Air Conditioning Assembly 6-4
141502000697A Evaporator 6-6

EXPORTTRACTORPARTS.COM
Export Tractor Parts

Group 7 Work Device 7-1
Work Device 7-2
SSY010483130 Boom 7-12
SSY007028661 inner arm assembly 7-14
SSY010000984 Outer Arm 7-16
SSY005336336 Connecting Rod Assembly 7-18

Group 8 SANY Logo Mark 8-1
SANY Logo Mark 8-2

Group 9 Bucket Assembly 9-1
SSY007486122 Bucket Assembly 9-2

Group 10 hydraulic system 10-1
hydraulic system 10-2
Hydraulic Main Pipeline BL70C.7.1 10-4
150601020010A Hydraulic ydraulic control multi-way valve 10-18
SSY010559598 Hydraulic Fuel Tank Assy 10-20
60237031 Breathing Valve 10-22
150601070022A Hydraulic Multi-way Valve 10-24
150101060081A Plunger Pump 10-26
Hydraulic Pilot Pipeline 10-28
150505010155B Pilot-control Valve 10-36
60247936 Pilot Valve 10-38
150404010008A Manual Directional Valve 10-40
150505010100A Pilot Valve 10-42
150505010101A Pilot-control Valve 10-44
60342181 Oil Source Control Valve 10-46
60211330 Filter 10-48
Ride Control Hydraulic System 10-50
Backhoe Work Device Line 10-52
13753780 Boom Cylinder 10-66
12972243 Bucket Cylinder 10-68
150901041967A Arm Cylinder 10-70
150902030237A Bucket Oil Cylinder 10-72
150901030154A Clamping Oil Cylinder 10-74
150901042035A Left Outrigger Cylinder 10-76
150901042034A Bucket Oil Cylinder 10-78
Deflection control hydraulic pipe 10-80
150901042312A Oil Cylinder 10-84
150901042311A Oil Cylinder 10-86
Steering Pipeline 10-88
Lorder Work Device Line 10-94
150901042540A oil cylinder 10-98
150901042541A oil cylinder 10-100
150901042517A Bucket Oil Cylinder 10-102

ТЕХПОСТАВТОСЕРВИС
Группа компаний

150901042516A Bucket Oil Cylinder 10-104

Group 11 Drive system 11-1
Drive system 11-2
131401010353A Front Axle 11-6
131401010353A040 Swivel Housings and Steering Cylinder 11-8
131401010353A044 Wheel Hub 11-10
131401010353A045 Final Reduction 11-12
131401010353A041 Bevel Gear Set 11-14
131401010353A032 Axle Housing AS 11-16
131401010353A042 Differential 11-18
131401010353A043 Double U-joint 11-20
131401010354A Rear Axle 11-22
131401010354A006 Axle Housing 11-24
131401010354A019 Swivel Housings and Steering Cylinder 11-26
131401010354A024 Bevel Gear Set 11-28
131401010354A026 Differential 11-30
131401010354A032 Differential Locking 11-32
131401010354A043 Double U-joint 11-34
131401010354A048 Brakes 11-36
131401010354A055 Wheel Hub 11-38
131401010354A060 Final Reduction 11-40
130202000263A Transmission 11-42
130202000263A101 Oil Pump 11-44
130202000263A103 Front Half Housing 11-46
130202000263A111 Rear Housing 11-48
130202000263A121 Input and PTO shafts Axe A 11-50
130202000263A124 Reverse and Primary Shaft (Axe D-B) 11-52
130202000263A131 Secondary Shaft (Axe C) 11-54
130202000263A145 Output Shaft (Axe E) 11-58
130202000263A165 Brake 11-62
130202000263A169 Control Valve 11-64
130202000263A173 Torque Converter 11-66
SSY010509286 Transmission Shaft Assembling 11-68
131301000323A Front Transmission Shaft 11-70
131301000324A Rear Transmission Shaft 11-72
SSY010511244 Oil cooling Hoses assembling 11-74
SSY010510921 Transsion oil rule assembling 11-76
SSY010508745 Brake System 11-78
60224046 Brake Pedal Assembly 11-82
SSY010511430 Transmission mounting assembly 11-84
SSY009768674 Rear Left Wheel 11-86
SSY009768675 Rear Right Wheel 11-88

Group 12 Frame Assembly 12-1
Frame Assembly 12-2

ИНТЕРНЕТ-МАГАЗИН АВТОСЕРВИС
Запчасти и комплектующие

SSY010536145 Chassis assembly 12-6
SSY010533621 Side shift frame Assy. 12-8
SSY009491918 Side shift frame assembly 12-10
SSY009138834 Base for swing cylinders 12-12
SSY010654245 Tool Box 12-14

Group 13 Loader Assembly 13-1
Loader Assembly 13-2
SSY007065905 Boom Assembly 13-6
SSY005337996 Rear right linkage 13-8
SSY005337999 Rear left linkage 13-10
SSY005337998 Front linkage 13-12

Group 14 Four In One Loading Bucket Combination 14-1
Four In One Loading Bucket Combination 14-2
SSY010363125 Bucket 14-4
Pipeline 14-6
150901042289A Bulldozing shovel oil cylinder 14-8

Group 15 Power assembly 15-1
Power assembly 15-2
Cooling System 15-4
160801010407A Radiator 15-8
60343023 Expansion Water Tank 15-10
160802040014A Silicone Oil Clutch Assembly 15-12
fuel system 15-14
SSY010412082 Tank assembly 15-22
SSY011113549 Refill tube 15-24
SSY010450871 Tank Assy. 15-26
Intake System 15-28
160602010105A Air Filter 15-30
Exhaust System 15-32
Damping and Transmission System 15-34

Group 16 Tree Root Interconnecting 16-1
SSY009617621 Tree Root Interconnecting 16-2

Group 17 Driver Seat 17-1
130903000286A Driver Seat 17-2

Group 18 Attached Accessories 18-1
Attached Accessories 18-2

Group 19 Movable Cuttting Plate AS 19-1
Movable Cuttting Plate AS 19-2

MAXTORTABTOCERBYC

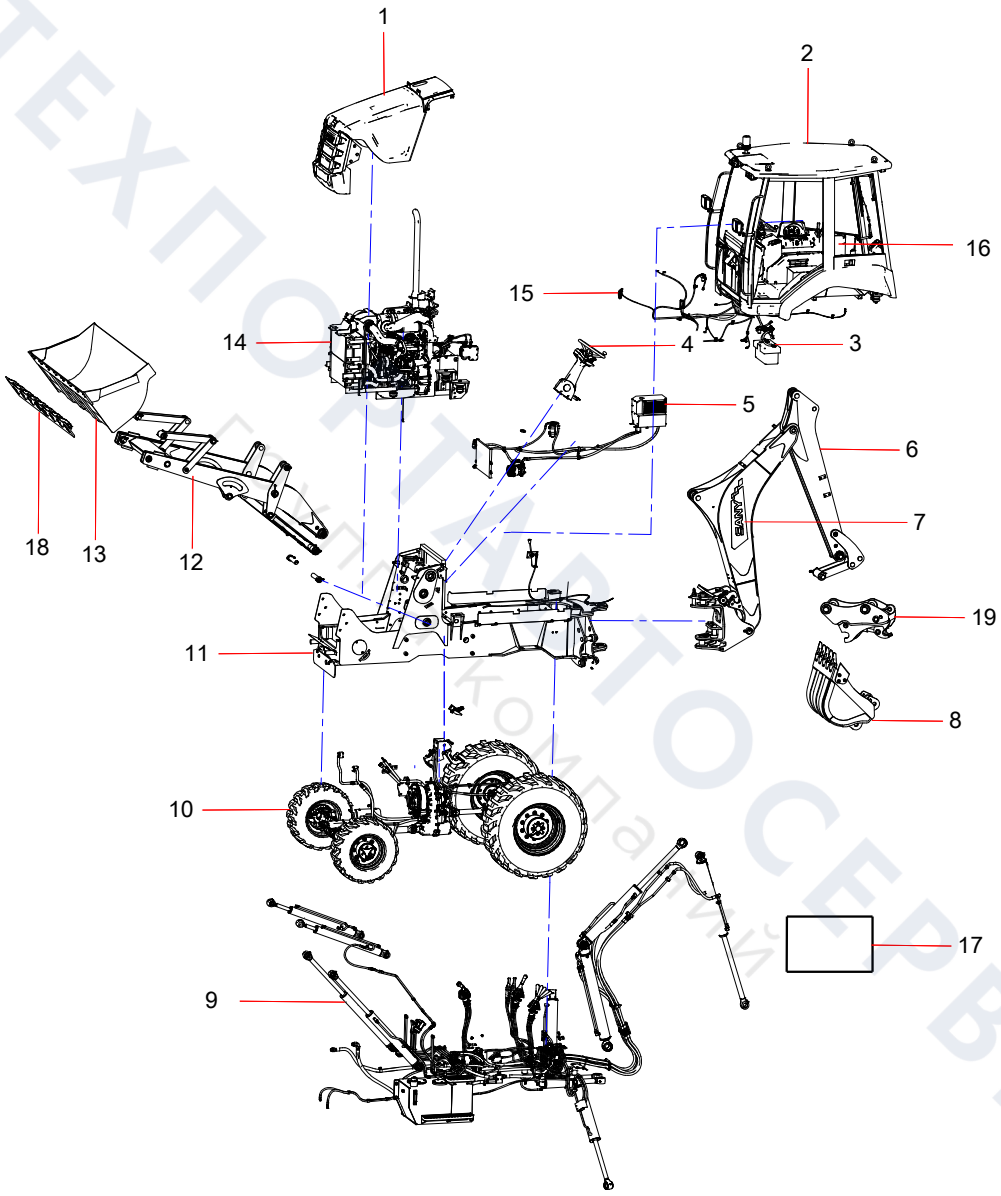

ТЕХПОРТАВТОСЕРВИС
Будь в курсе комплектаций

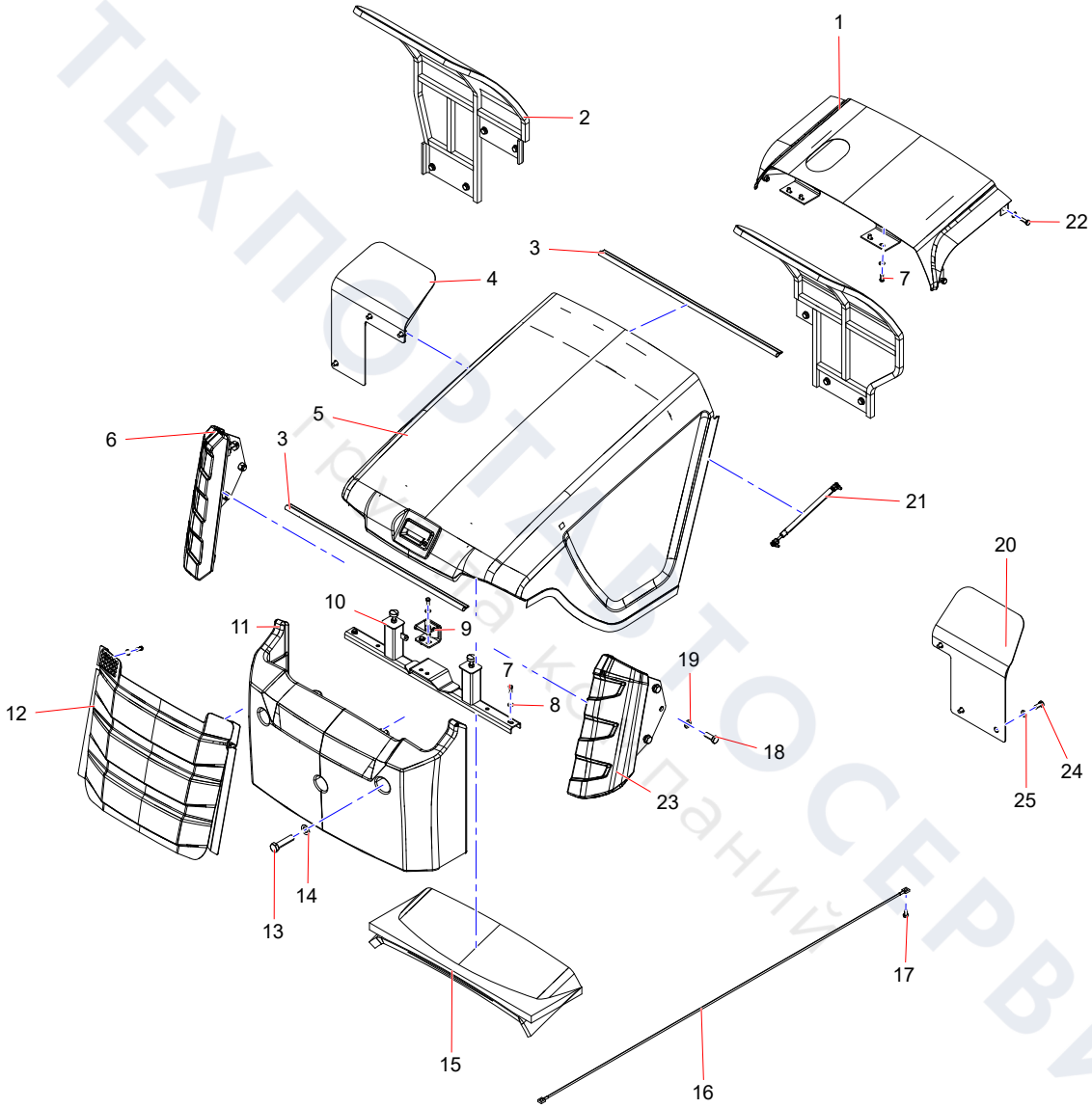

ТЕХПОРТАВТОСЕРВИС
Гидравлика и запчасти

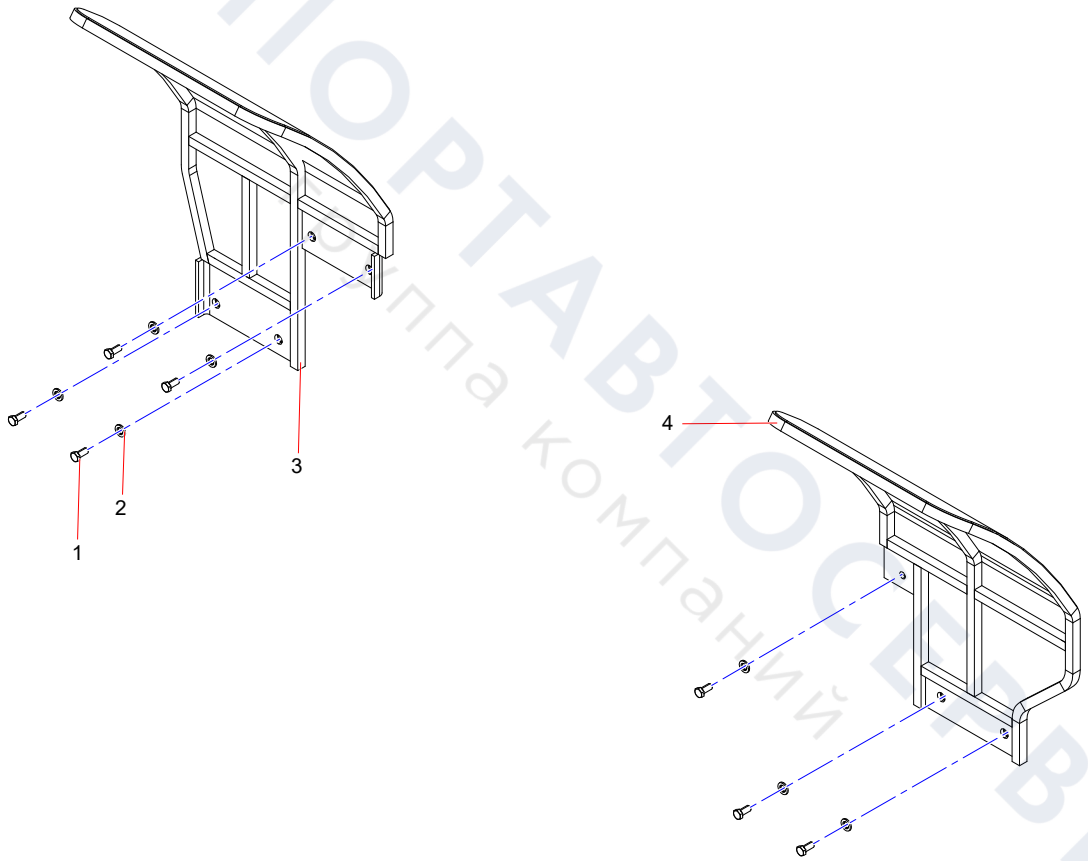

ТЕХПОРТАВТОСЕРВИС
Группа компаний

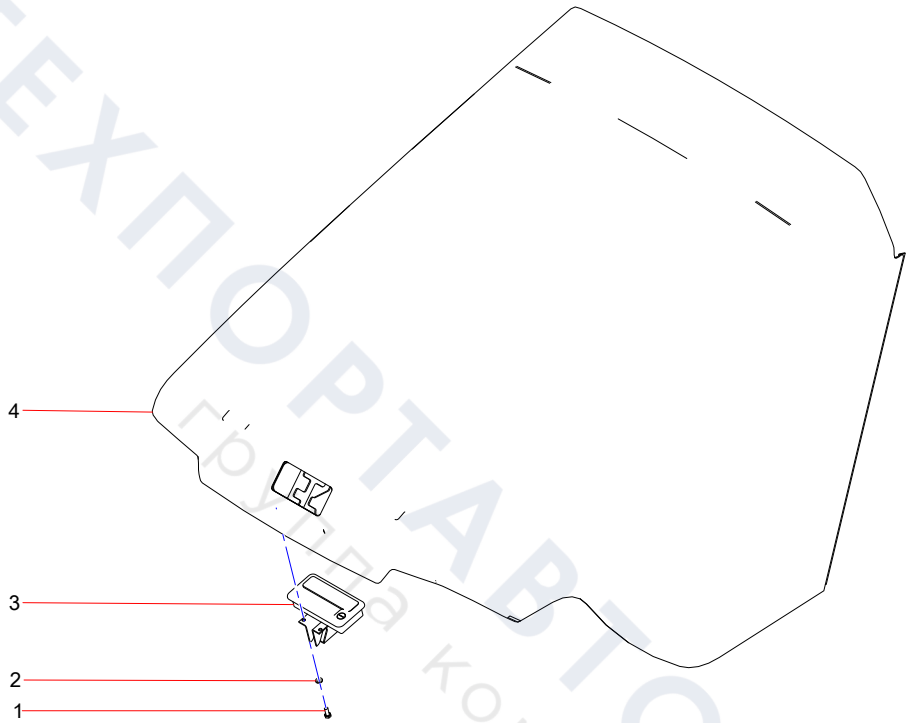

ТЕХПОРТАВТОСЕРВИС
группа компаний

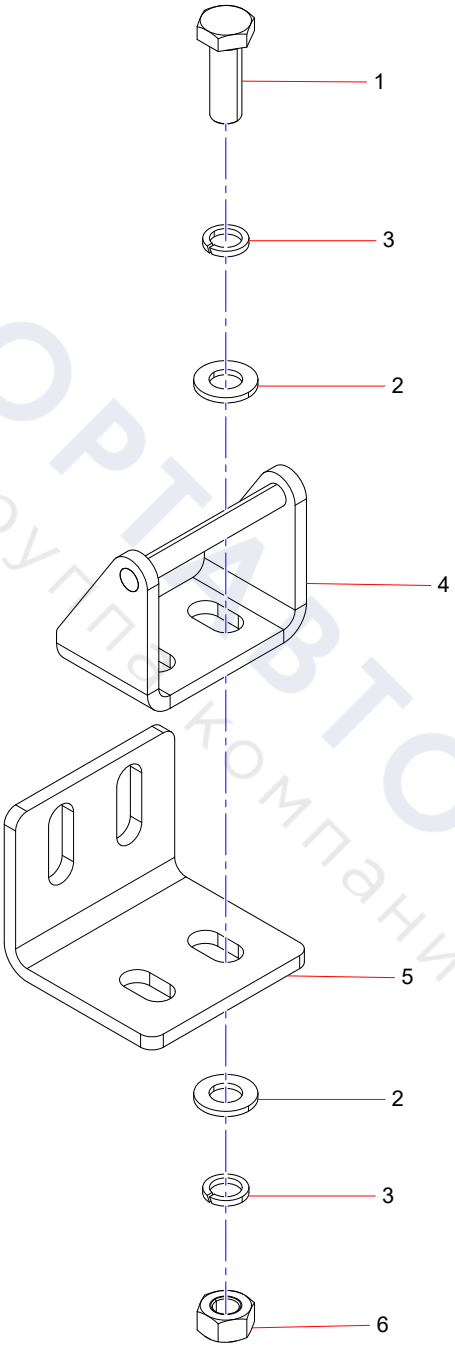

ТЕХПОРТАВТОСЕРВИС
группа компаний

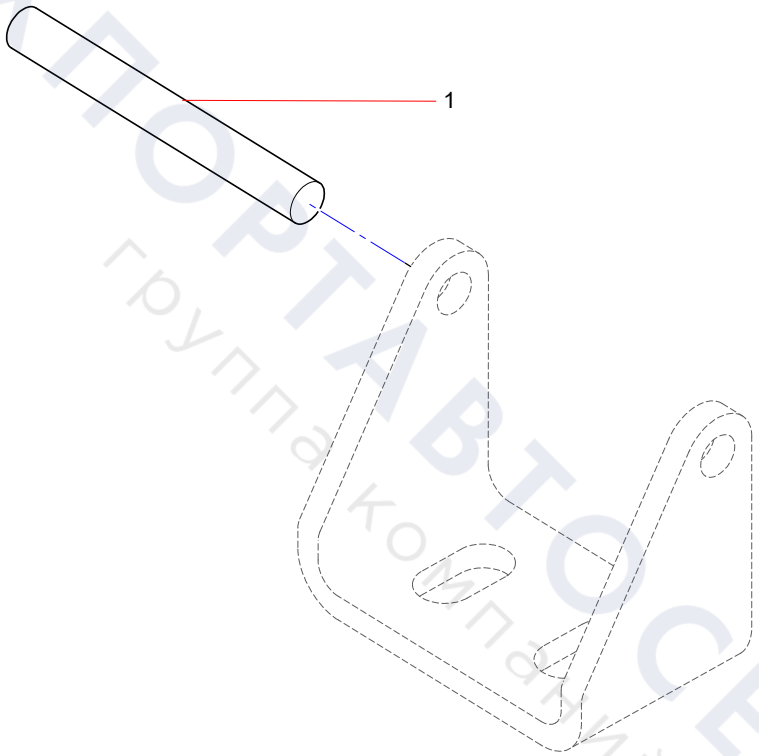

ТЕХПОРТАВТОСЕРВИС
группа компаний

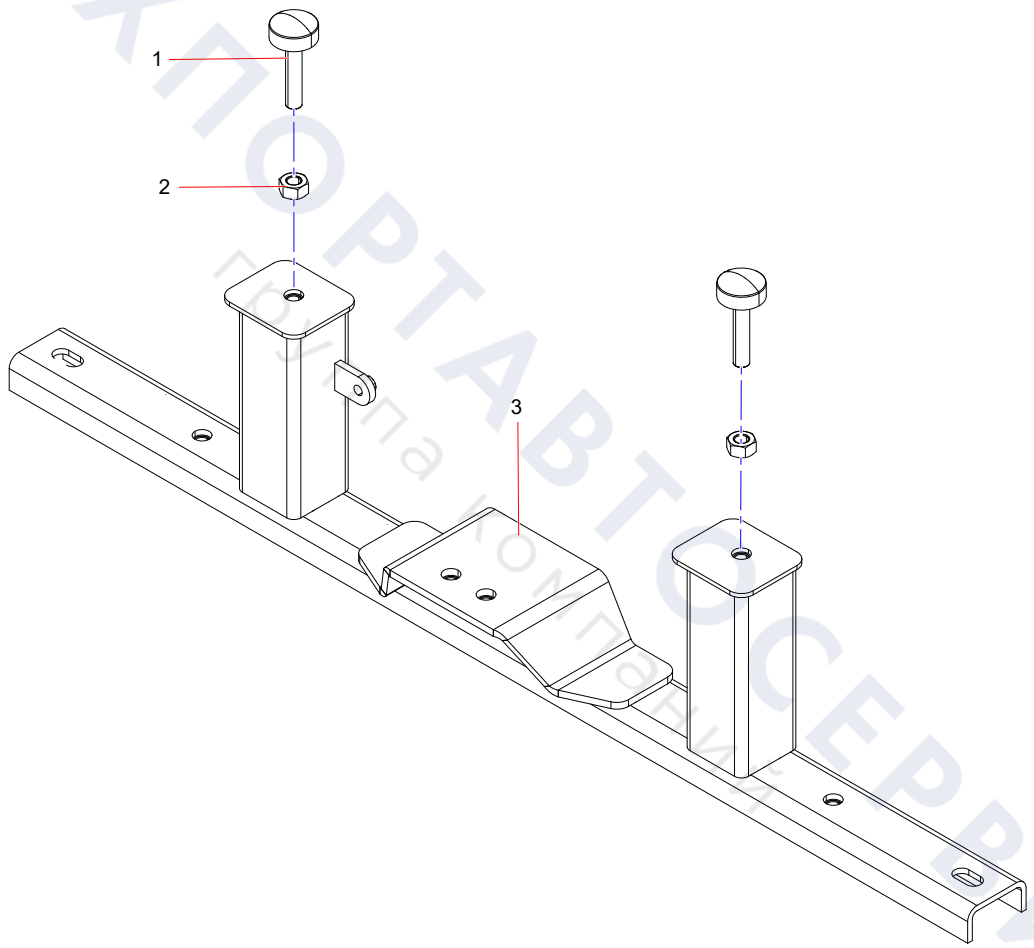

ТЕХПОРТАВТОСЕРВИС
Группа компаний

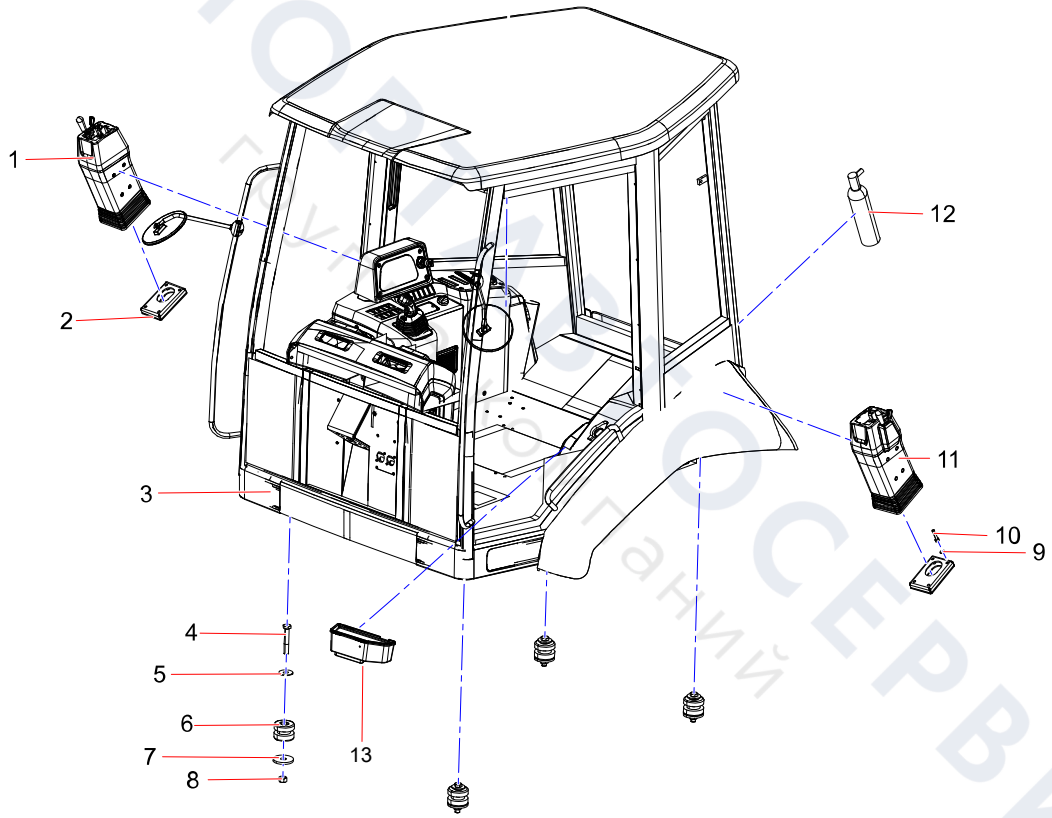

ТЕХПОРТСЕРВИС
Погрузчики и запчасти

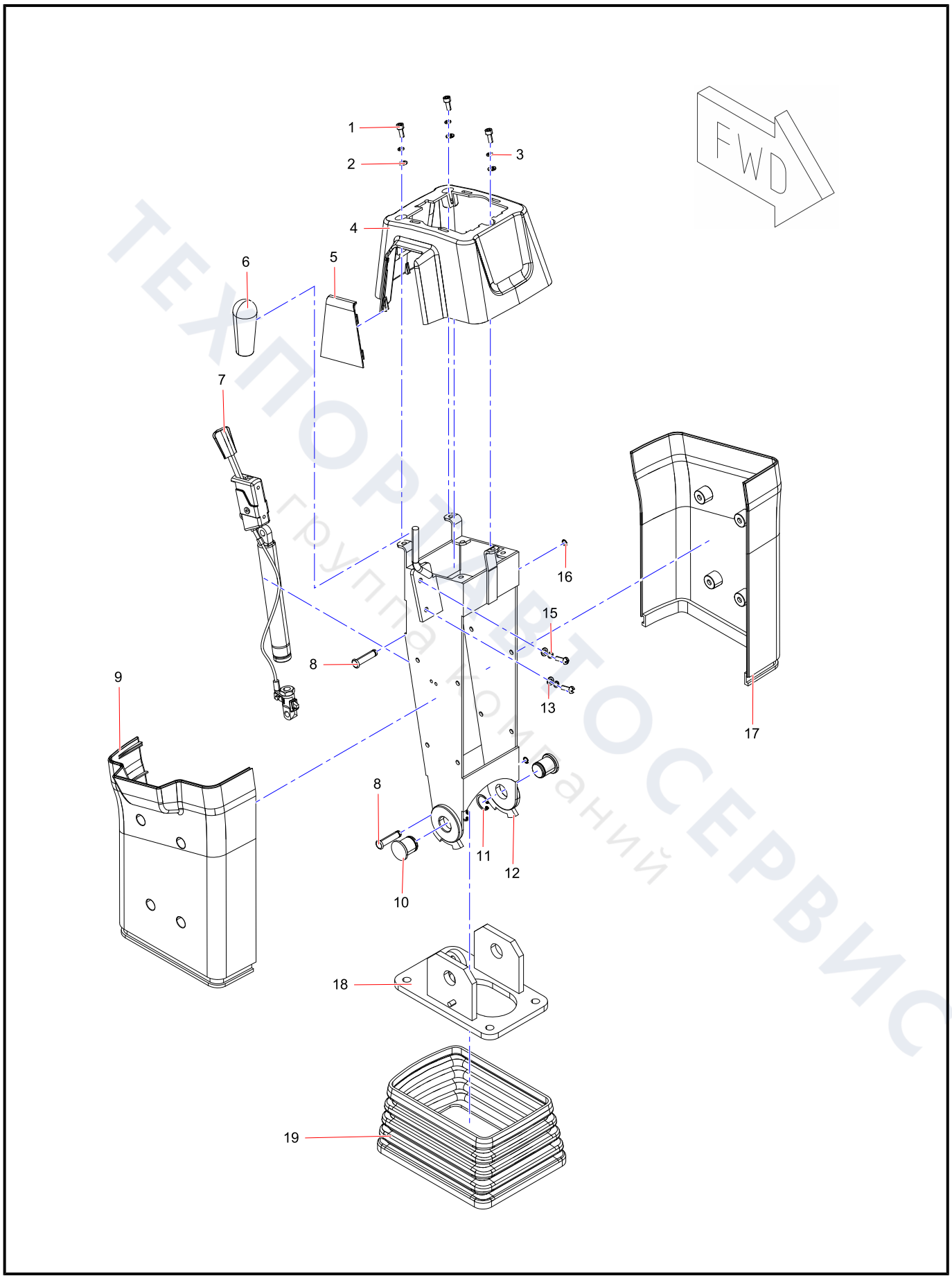

ТЕХПОРТАВТОСЕРВИС
группа компаний

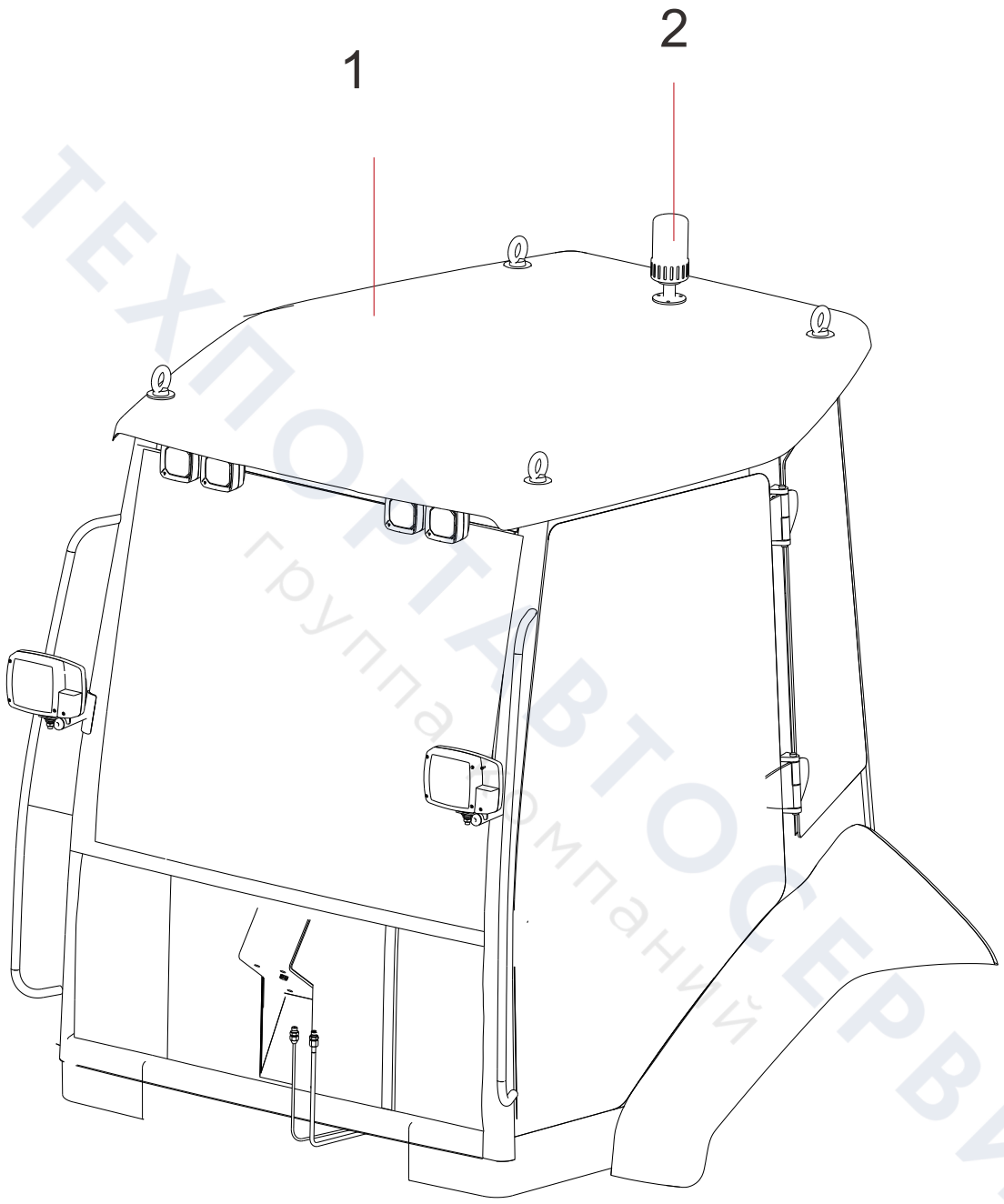

ТЕХПОРТАВТОСЕРВИС
группа компаний

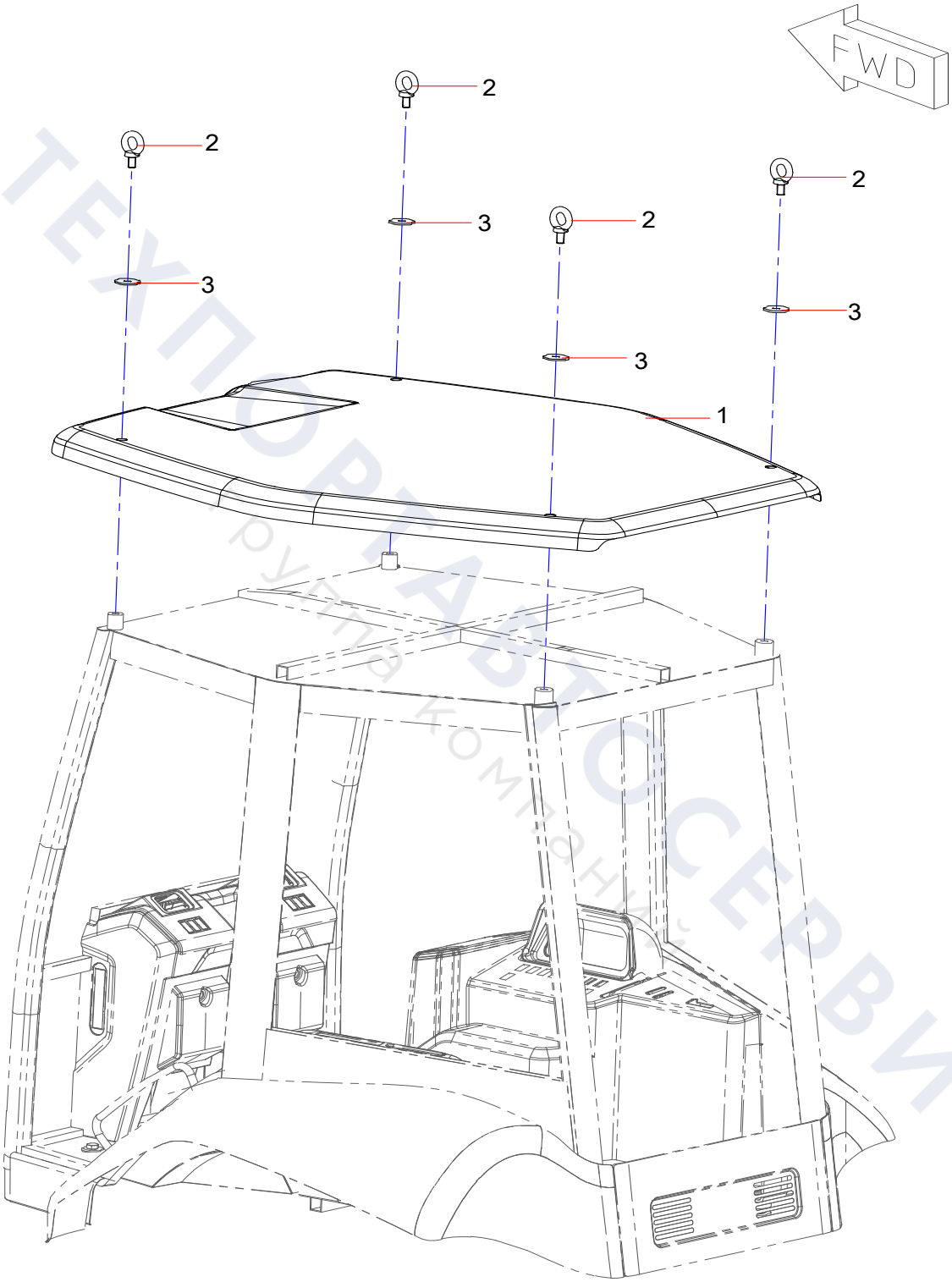

ТЕХПОРТАВТОСЕРВИС
группа компаний

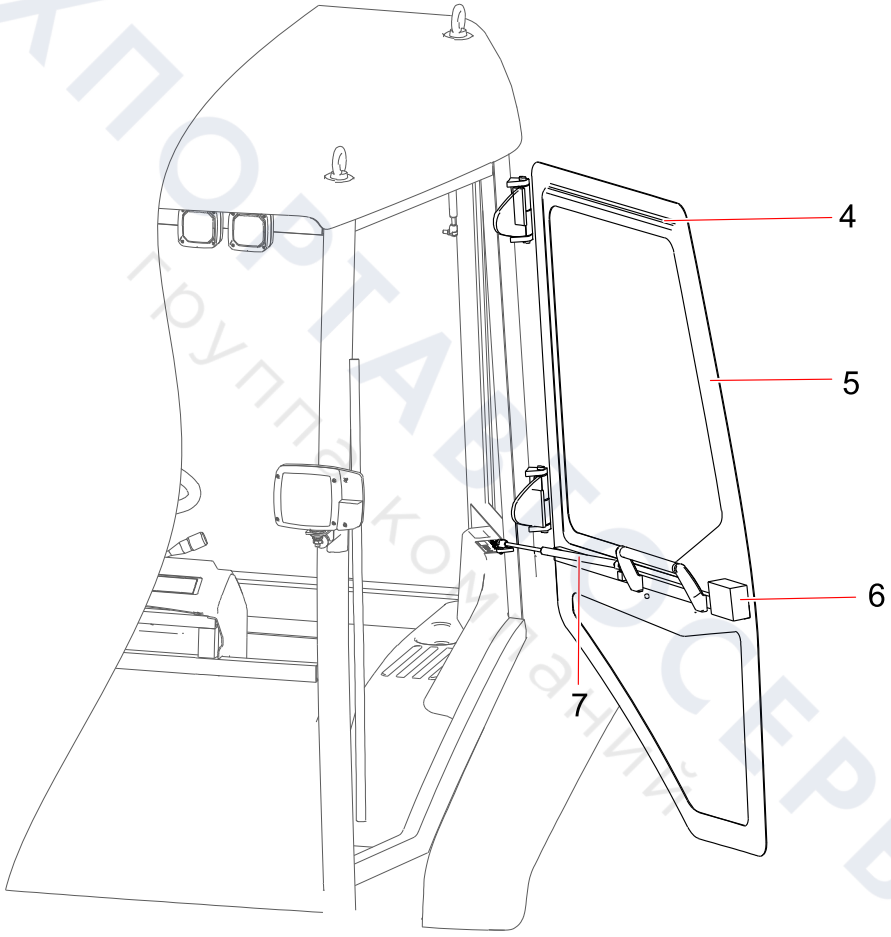

ТЕХПОРТАЛСЕРВИС
Группа компаний

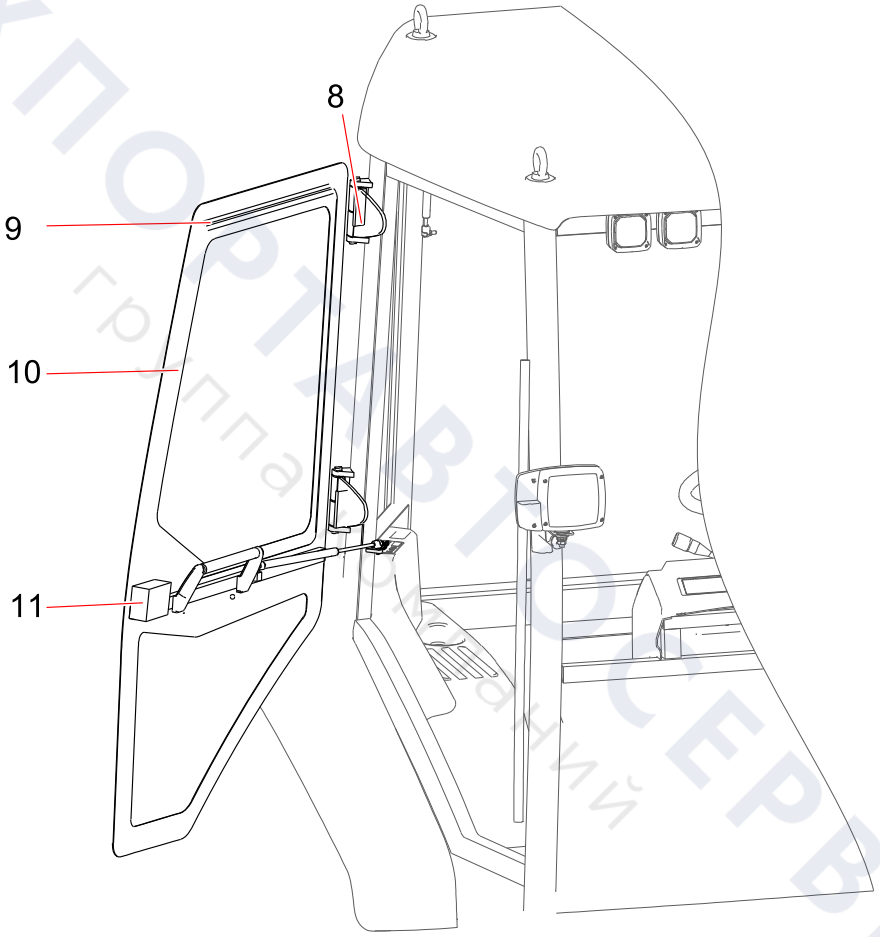

ТЕХПОРТАВТОСЕРВИС
группа компаний

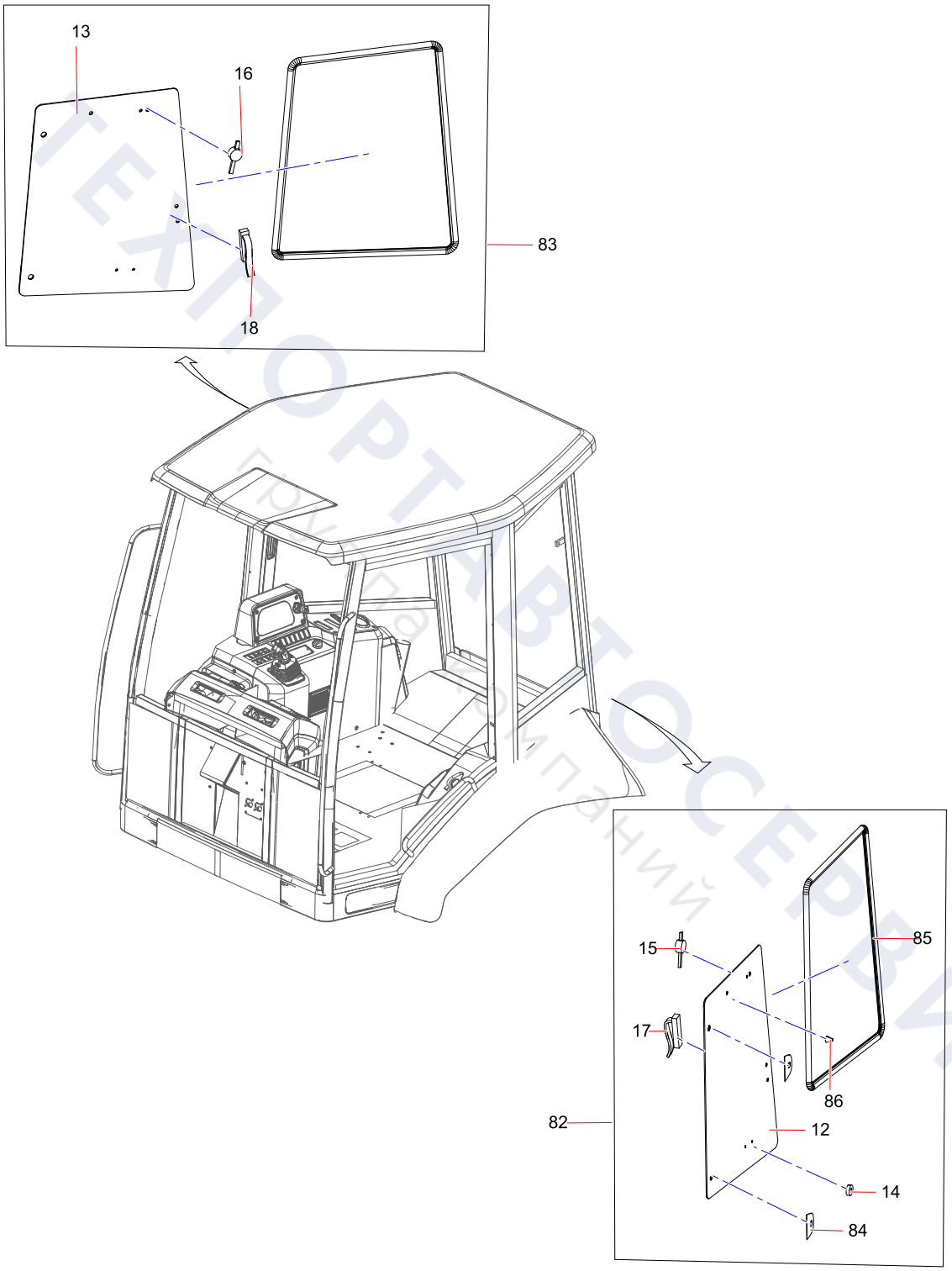

ТЕХПОРТАВТОСЕРВИС
Грузовая компания

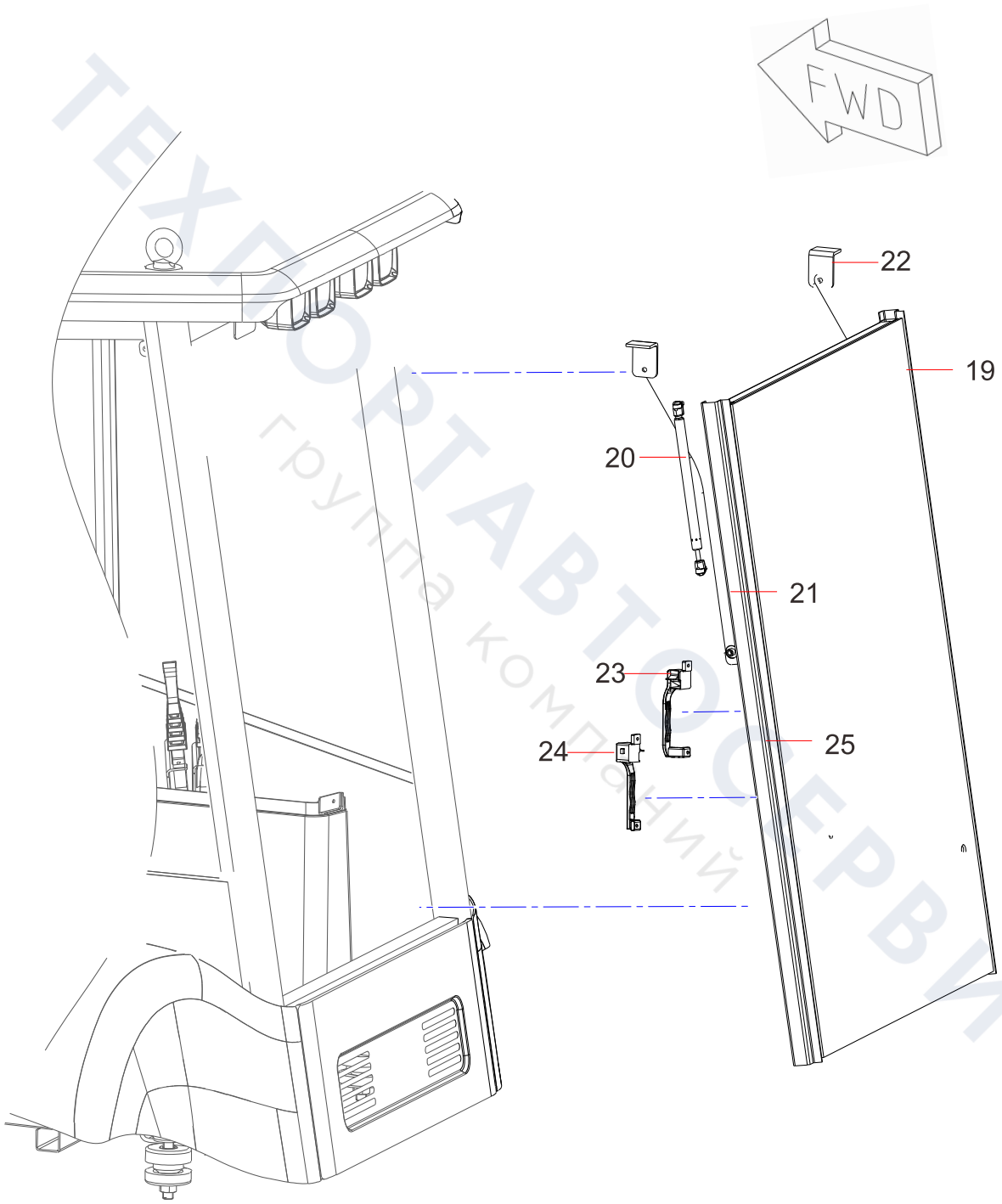

ТЕХПОРТАВТОСЕРВИС
группа компаний

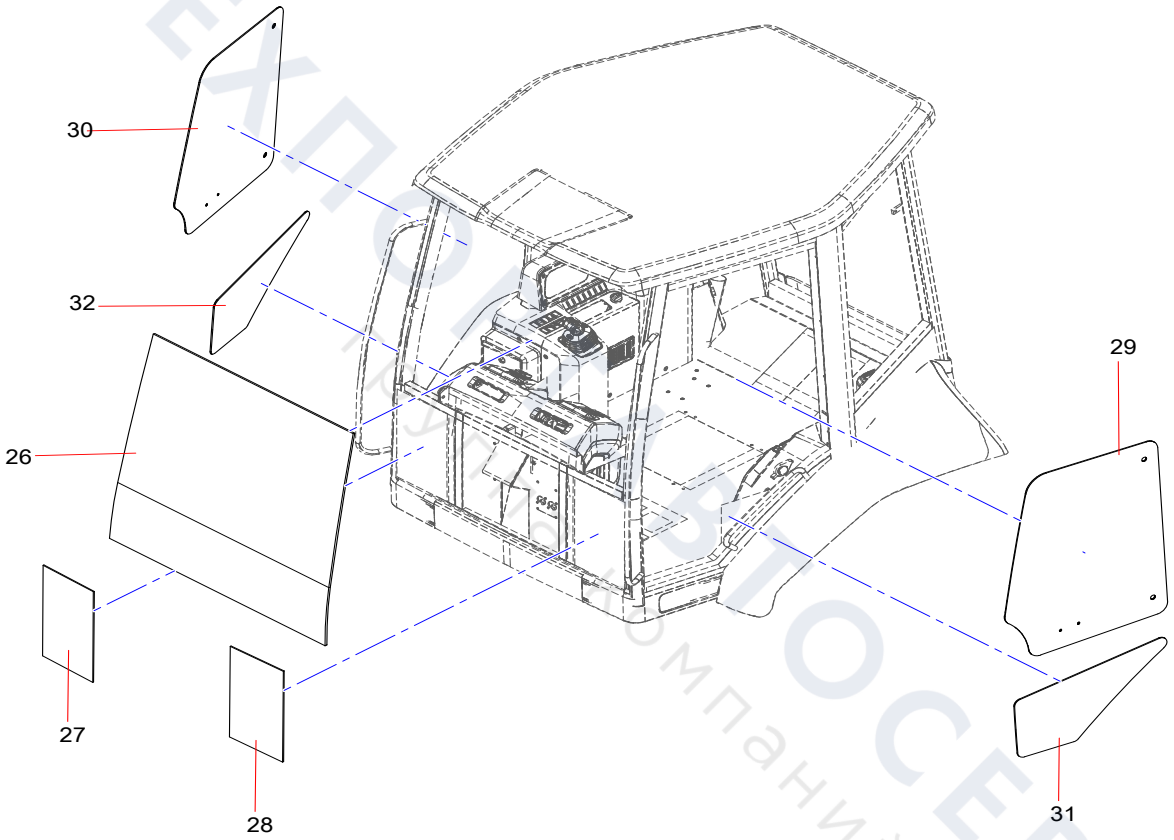

ТЕХПОСЕРВИС
Поставка запчастей для спецтехники

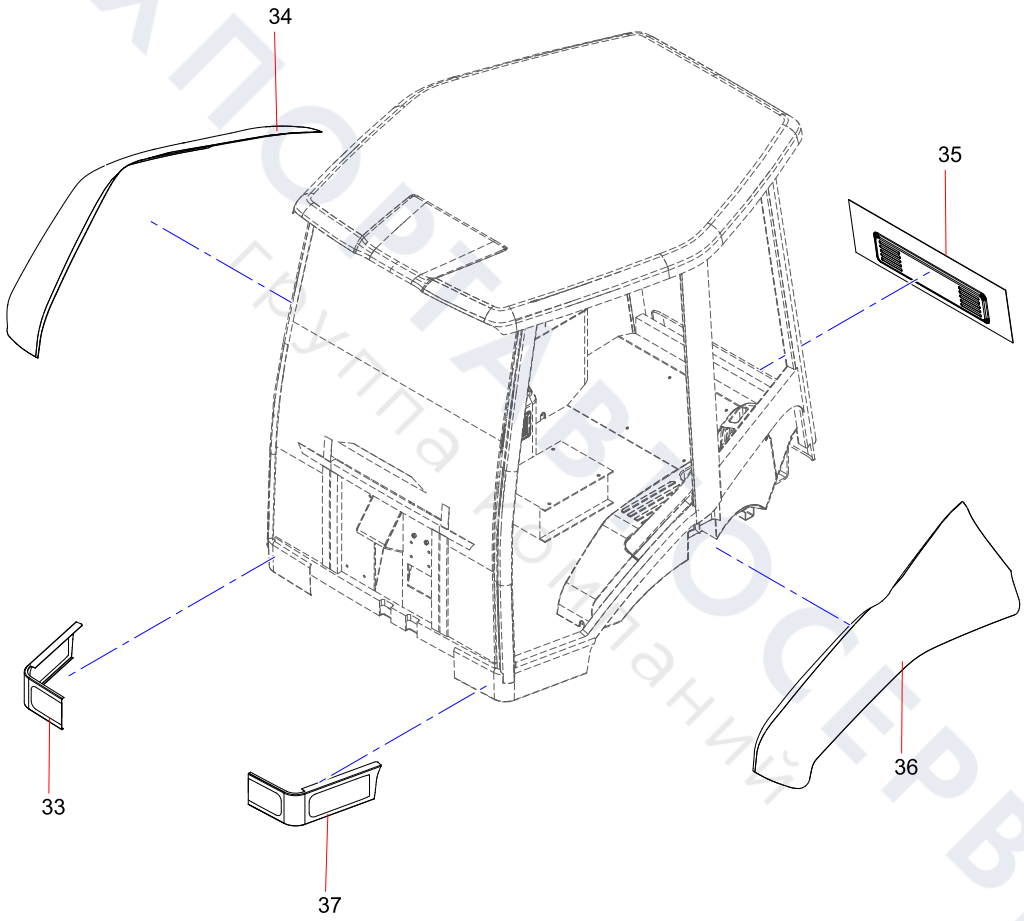

ТЕХПОРТ СЕРВИС
Группа компаний

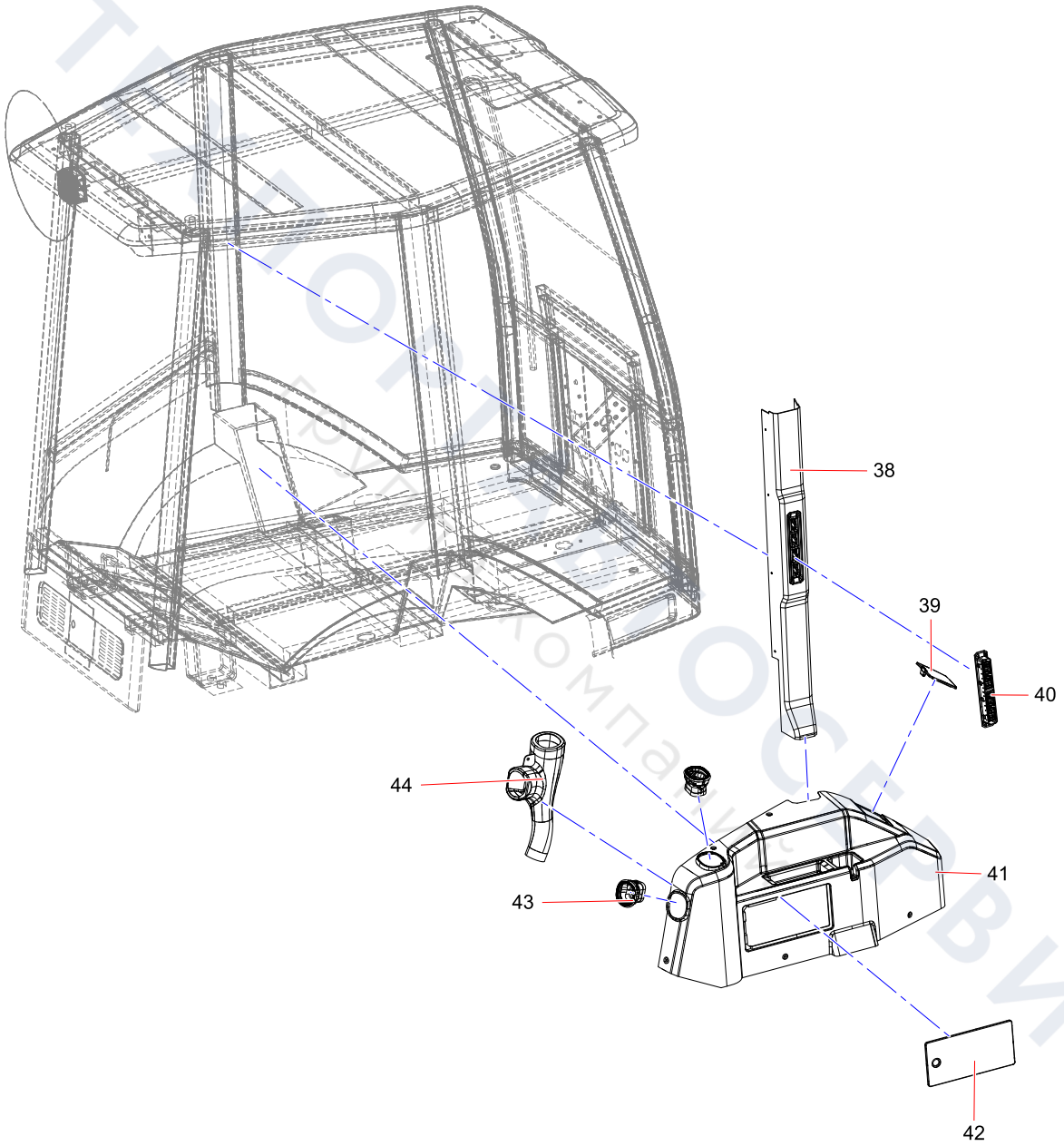
38
39
40
44
41
43
42

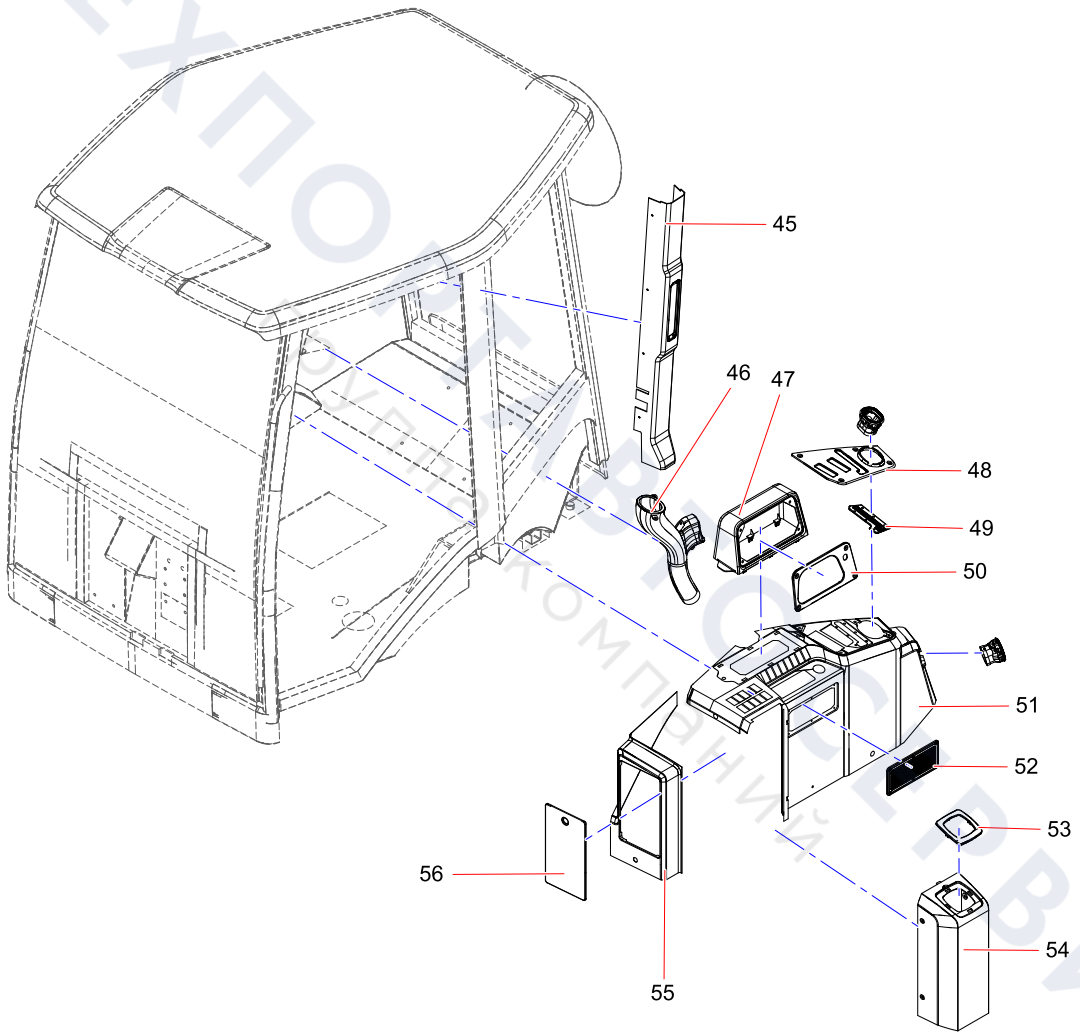

ТЕХПОСТАВКА СЕРВИС
Группа компаний

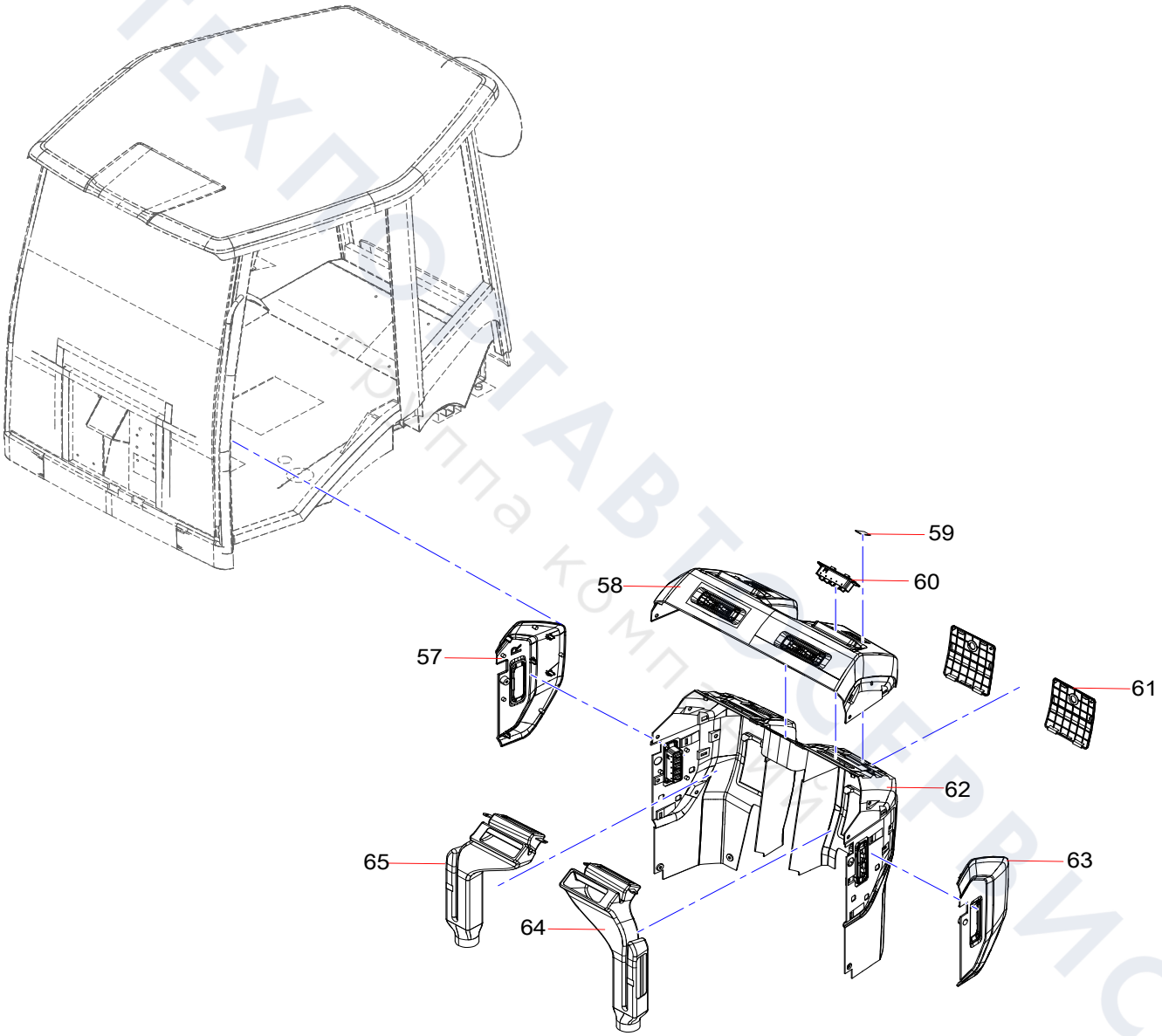

ТЕХПОСТАВТОСЕРВИС
группа компаний

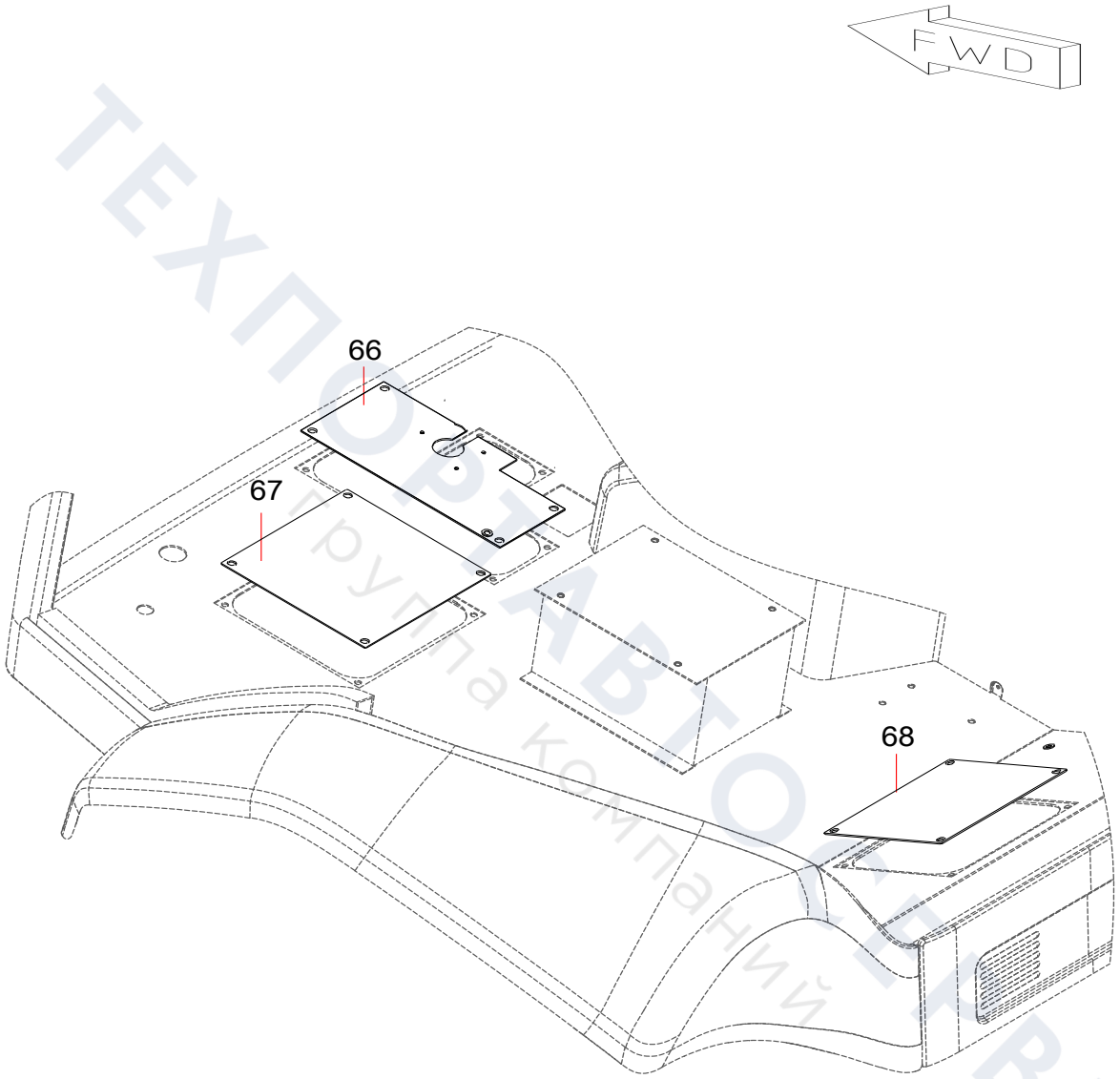

ТЕХПОВТАВТОСЕРВИС
Группа компаний

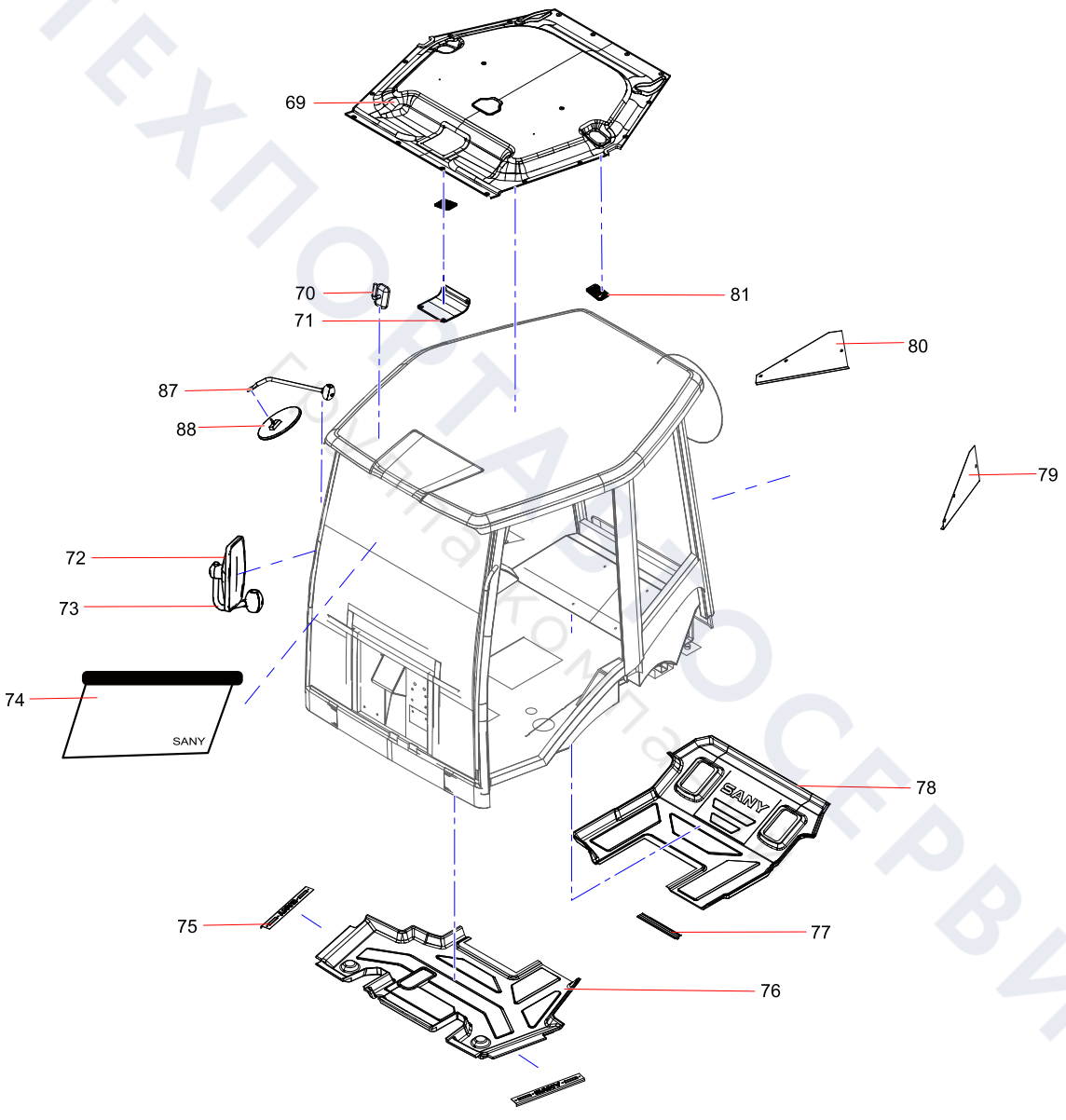

ТЕХПОРТАЛ СЕРВИС
Бесплатная компьютерная

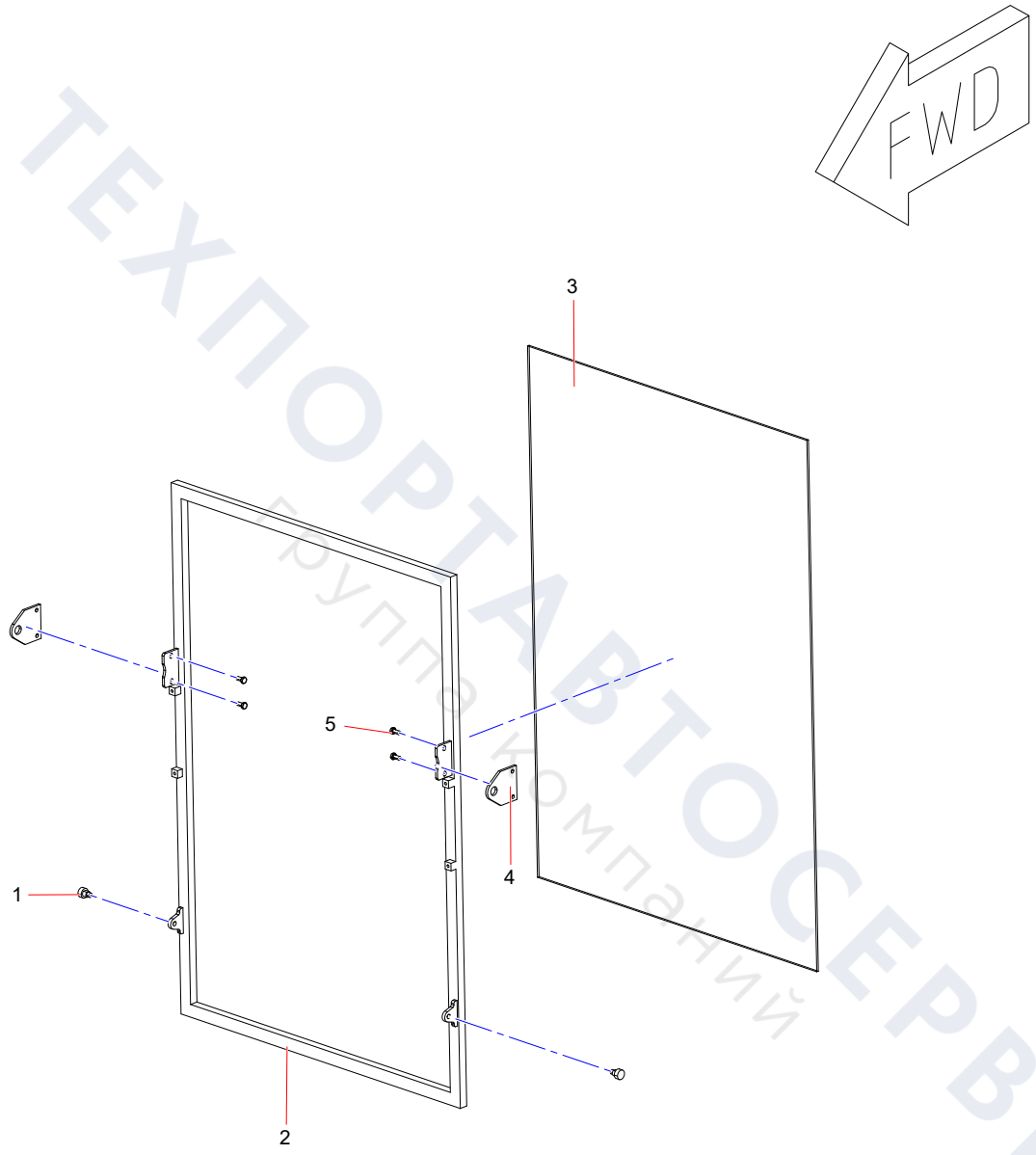

ТЕХПОРТАВТОСЕРВИС
Группа компаний

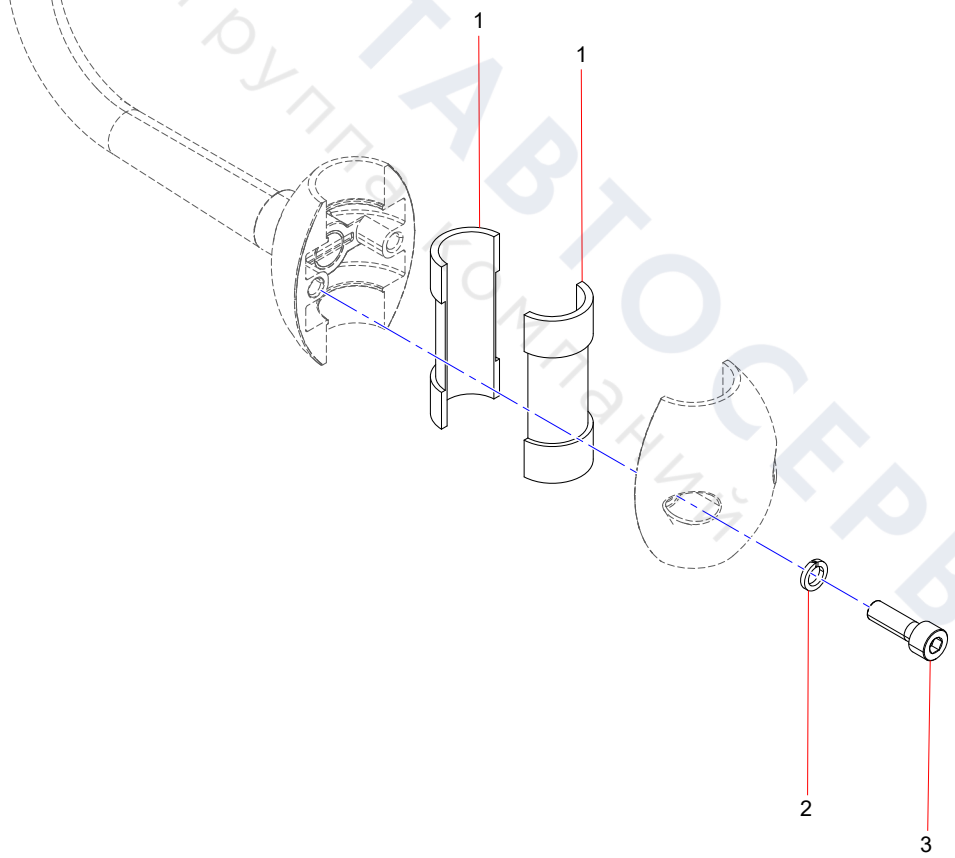

ТЕХПОРТАВТОСЕРВИС
группа компаний

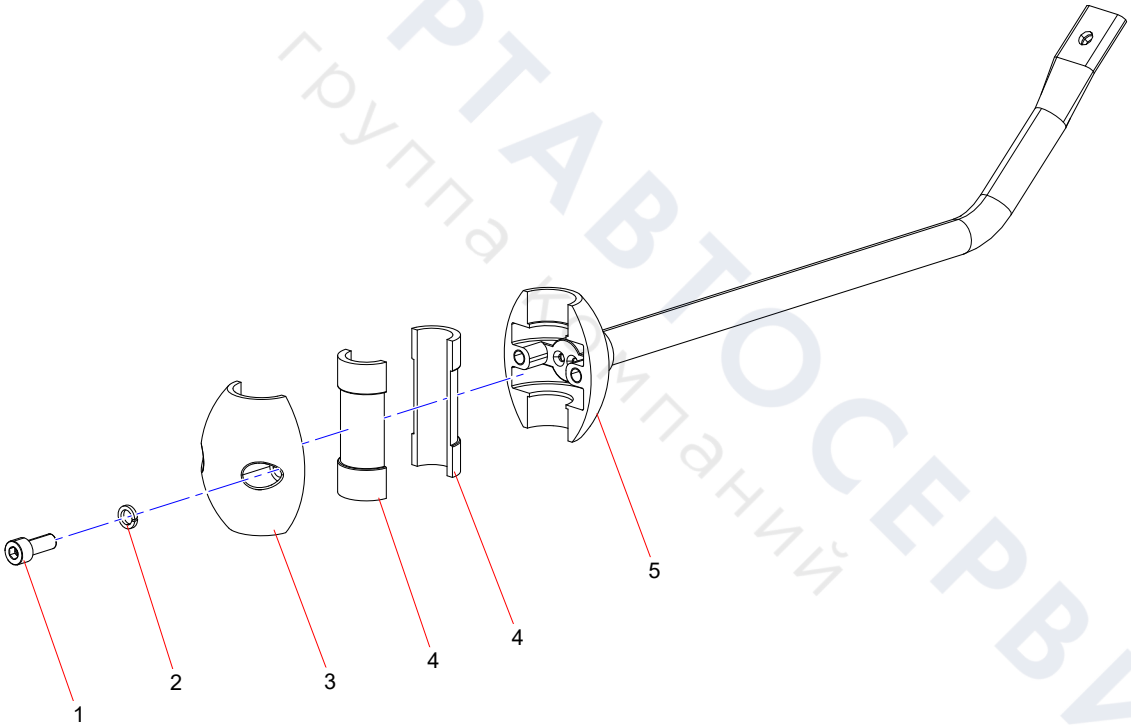

ТЕХПОРТАВТОСЕРВИС
группа компаний

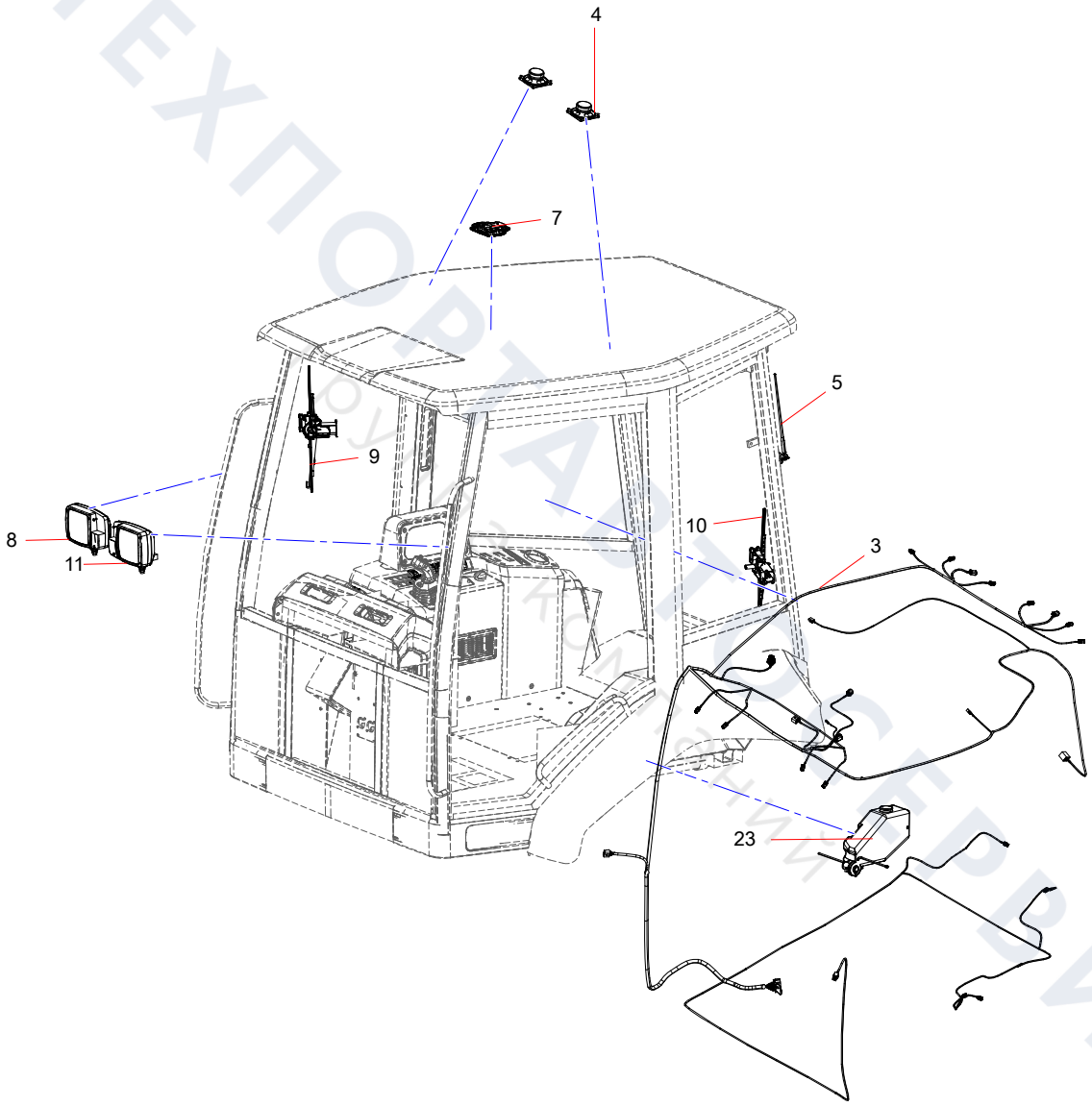

ТЕХПОРТ СЕРВИС

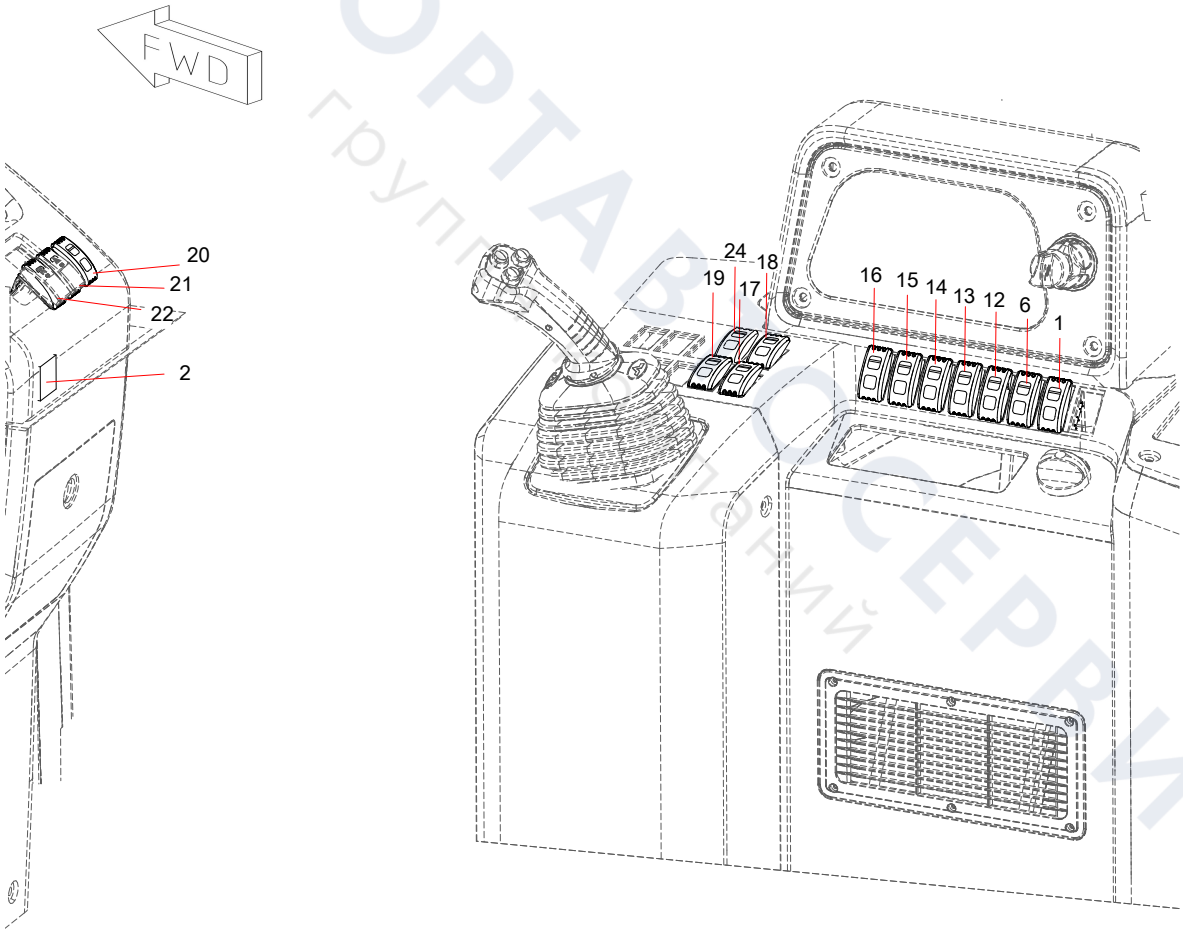

ТЕХПОРТАВТОСЕРВИС
группа компаний

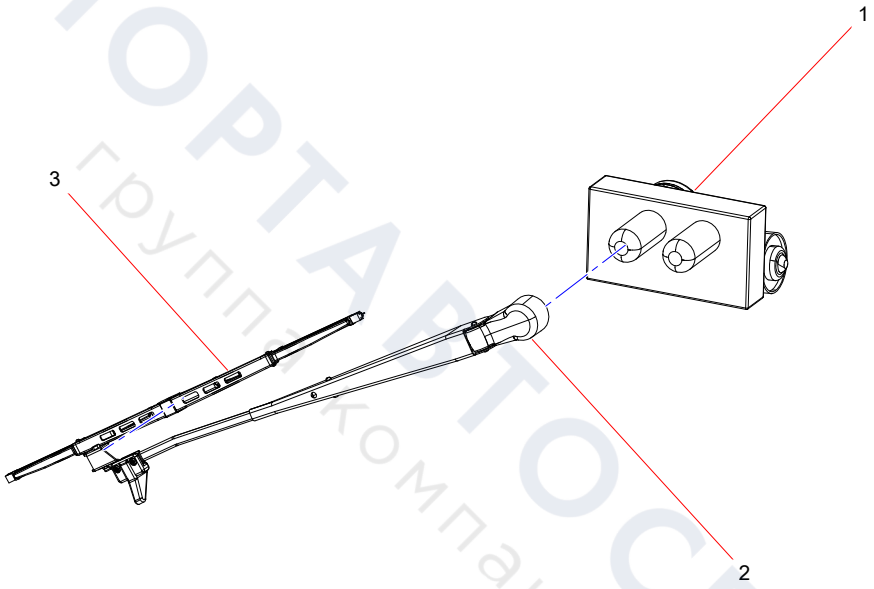

ТЕХПОРТАВТОСЕРВИС
группа компаний

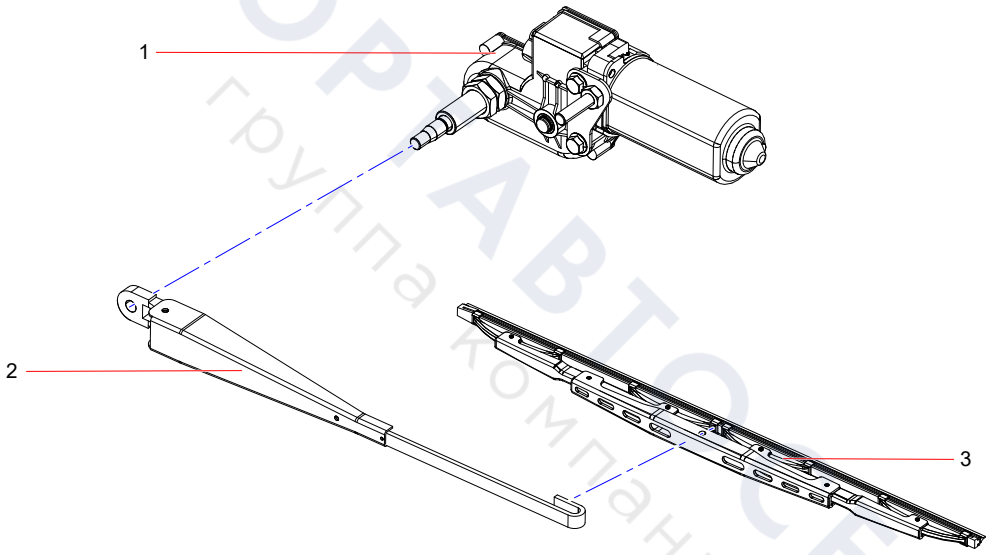

ТЕХПОРТАВТОСЕРВИС
группа компаний

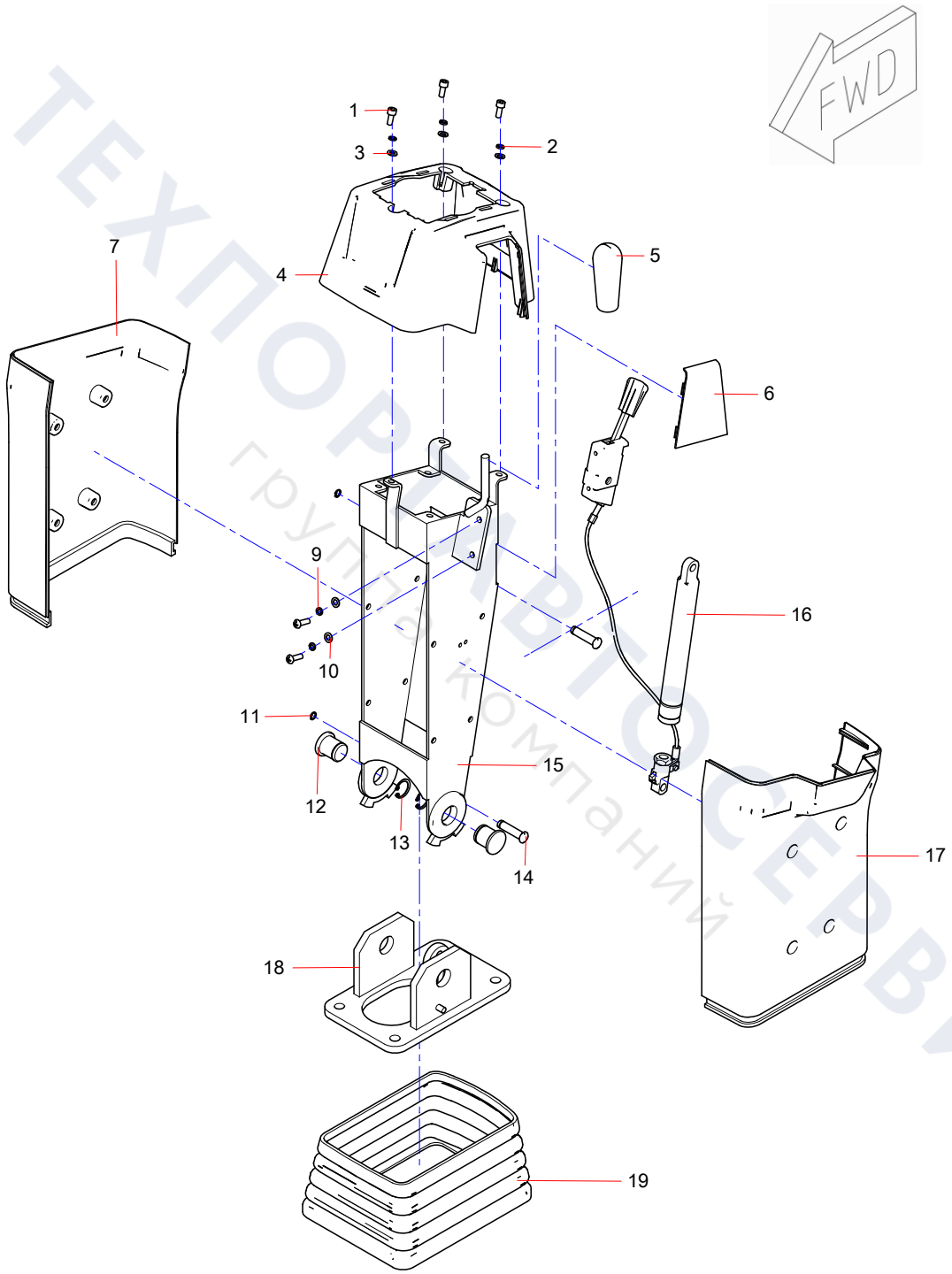

ТЕХПОРТАВТОСЕРВИС
группа компаний

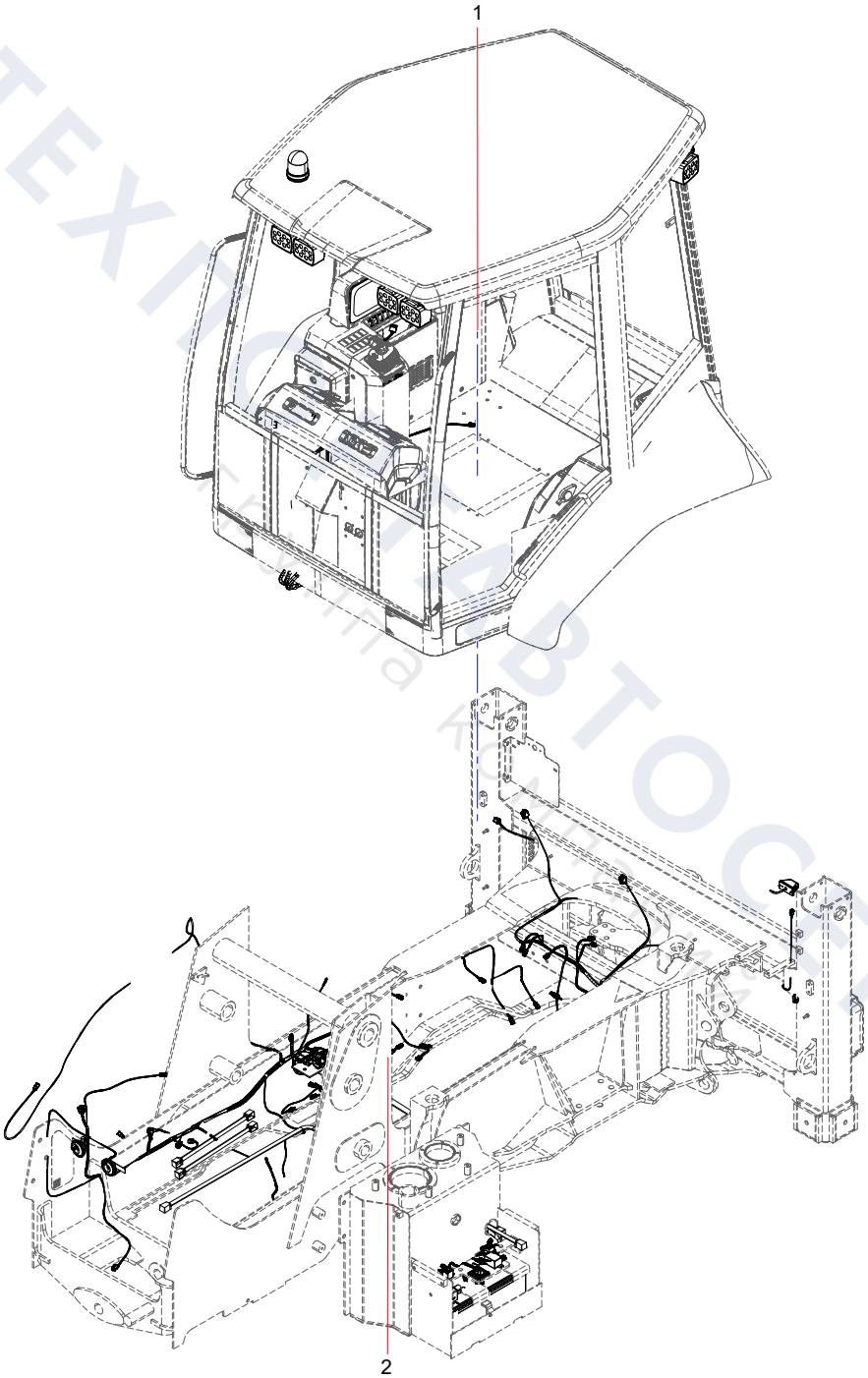
1
2

Cab Electrical System Assembly

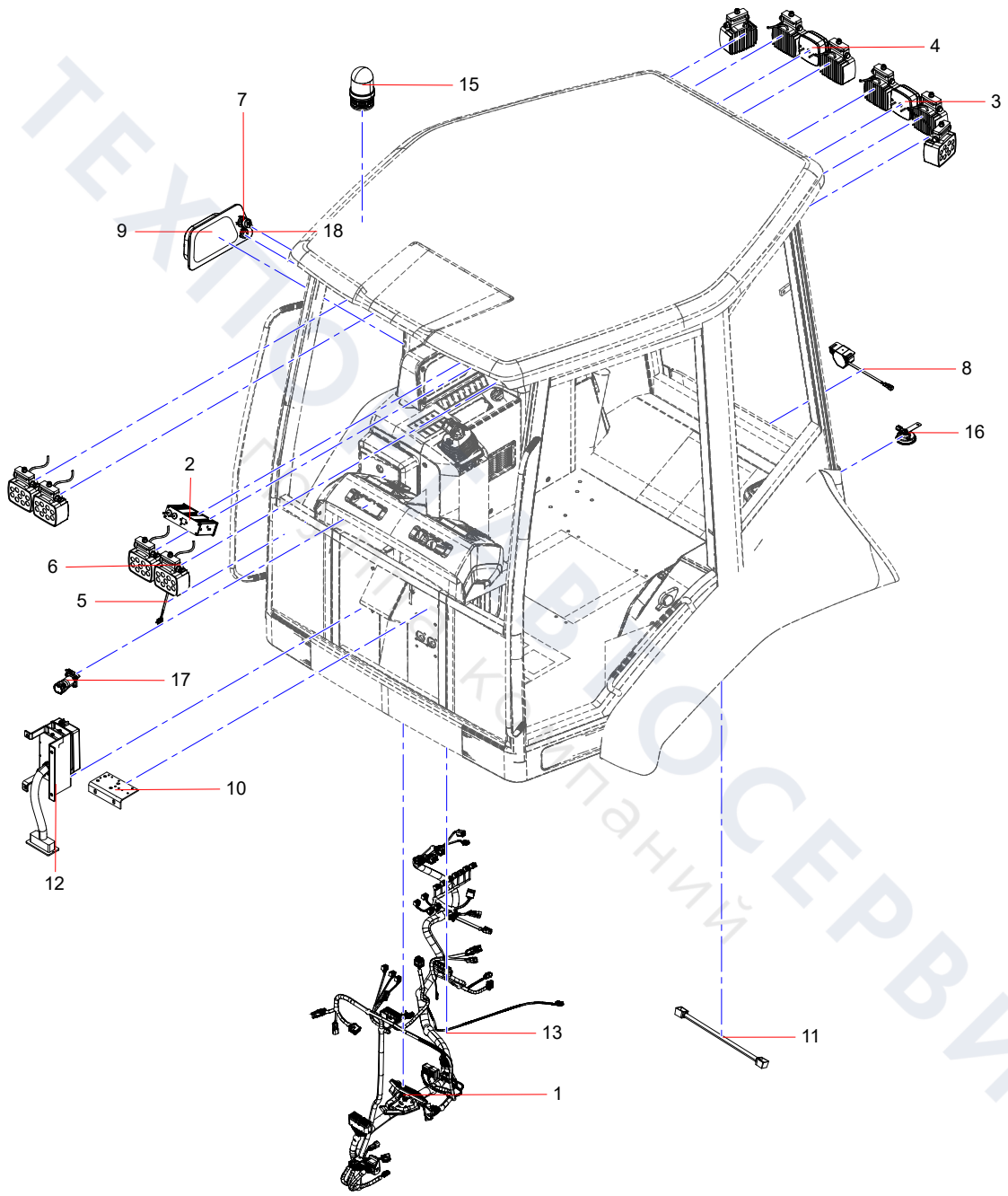

ТЕХПОСЕРВИС
Подбор запчастей

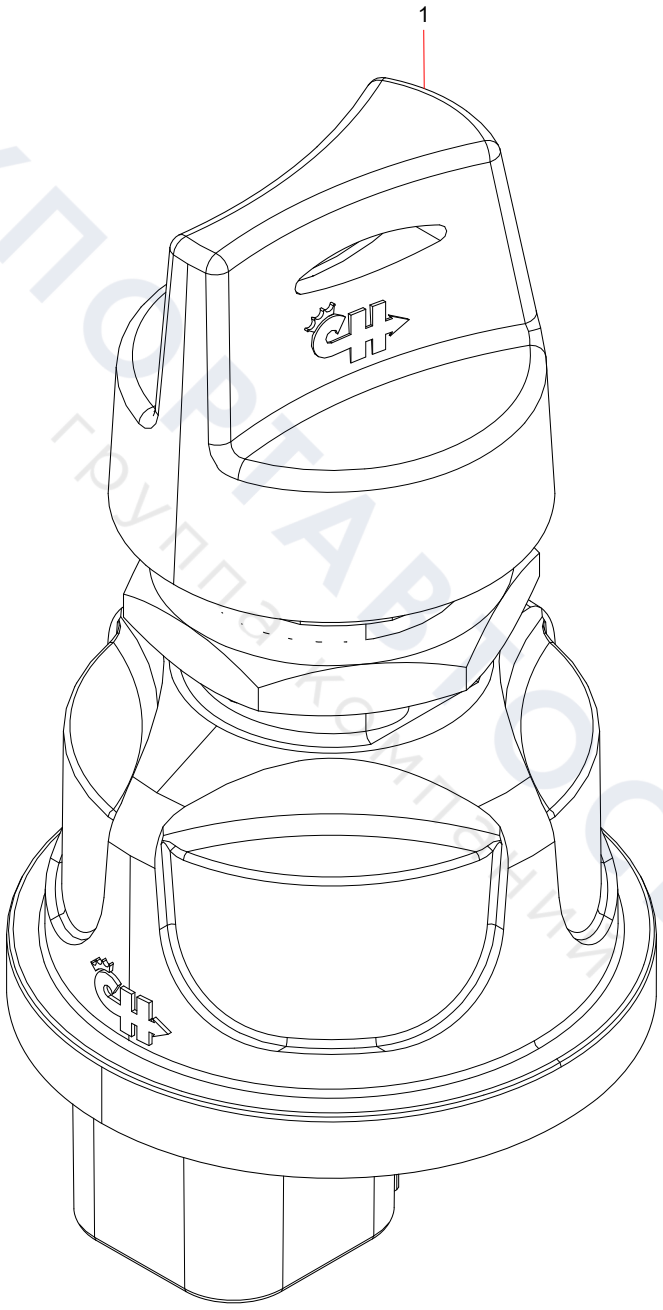

ТЕХПОРТ СЕРВИС
группа компаний

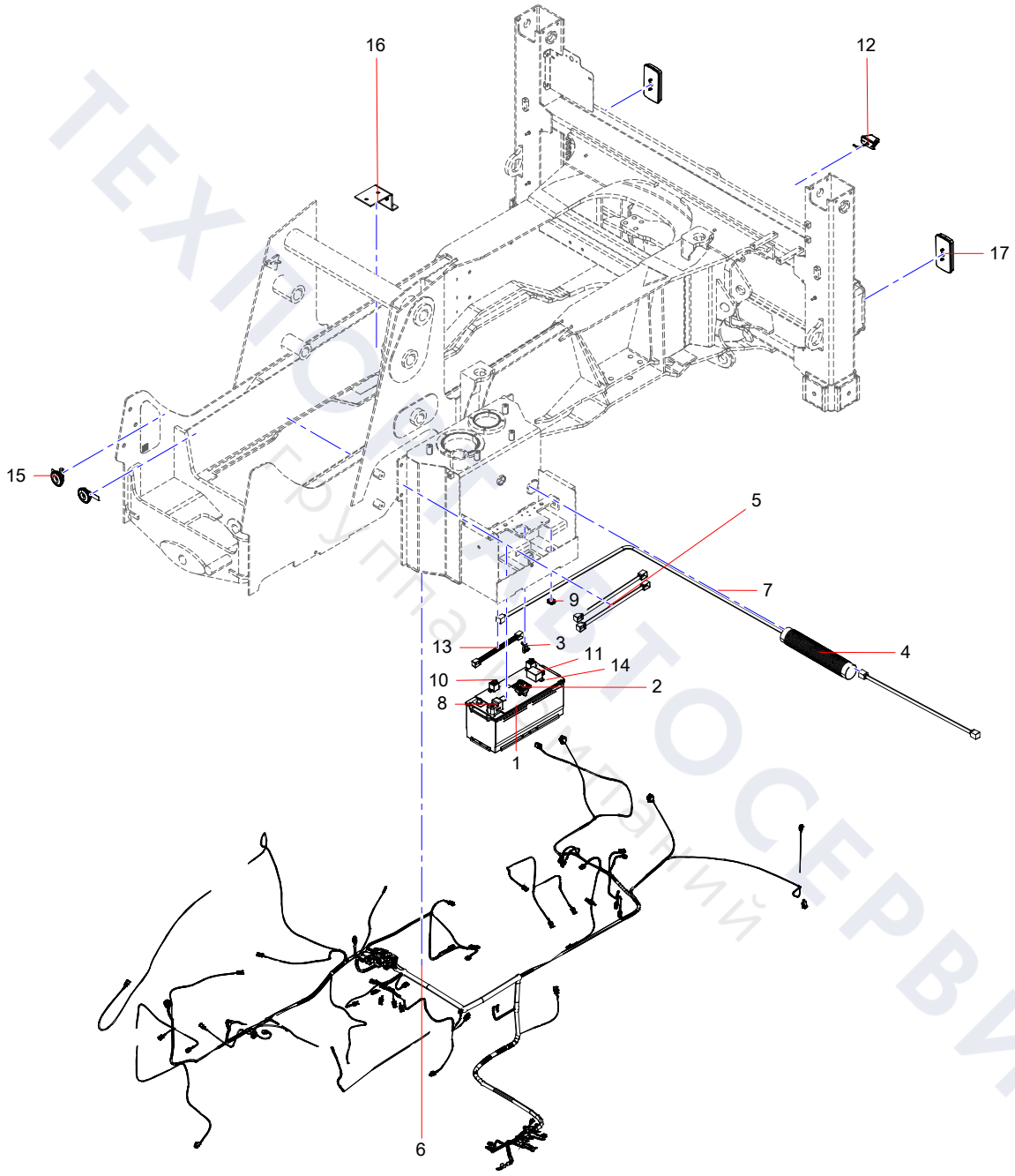

ТЕХПОСЕРВИС
Группа компаний

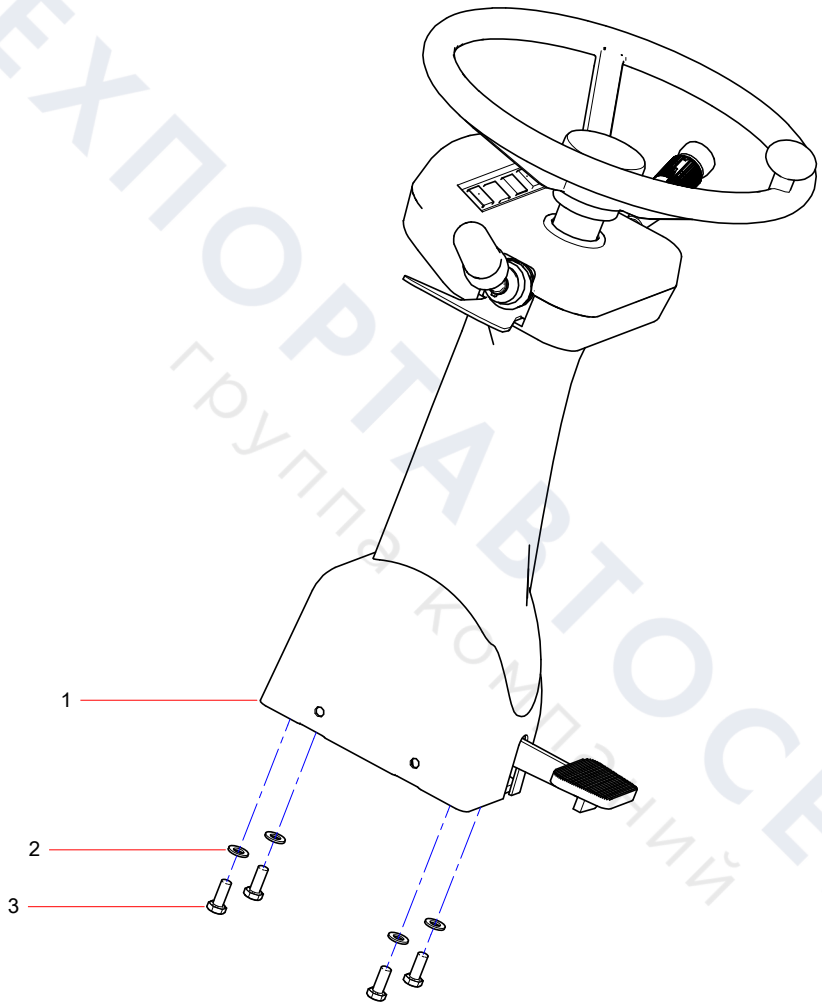

ТЕХПОРТАВТОСЕРВИС
группа компаний

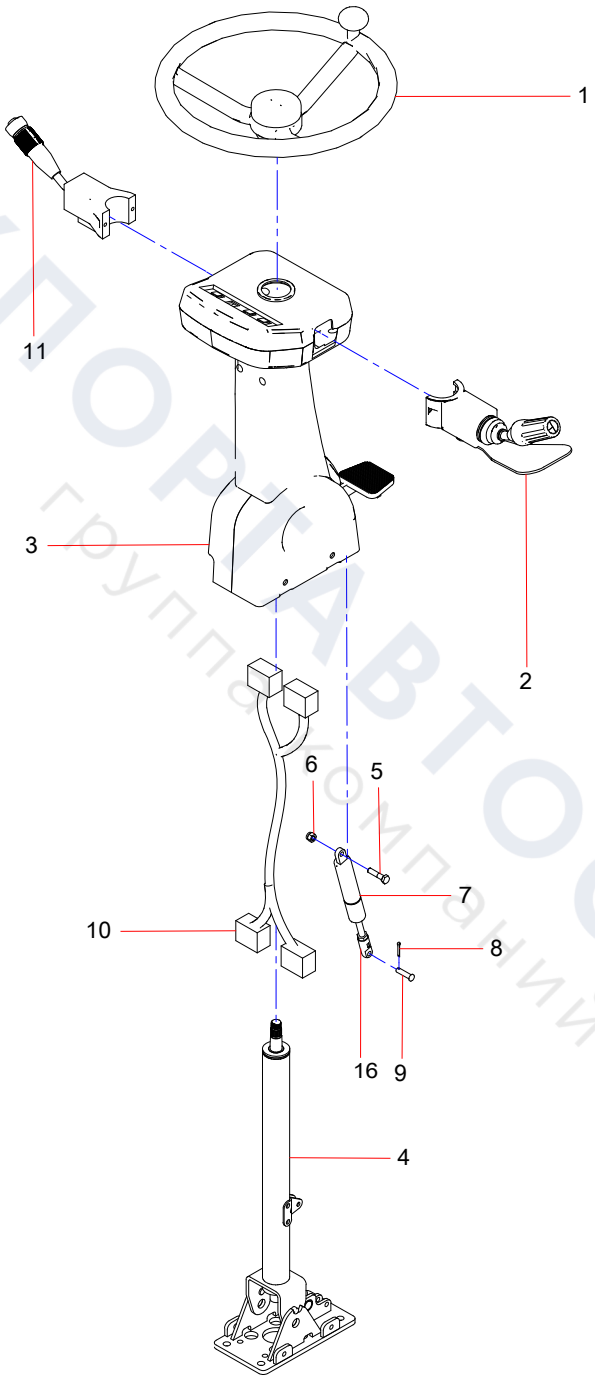

ТЕХПОРТАВТОСЕРВИС
группа компаний

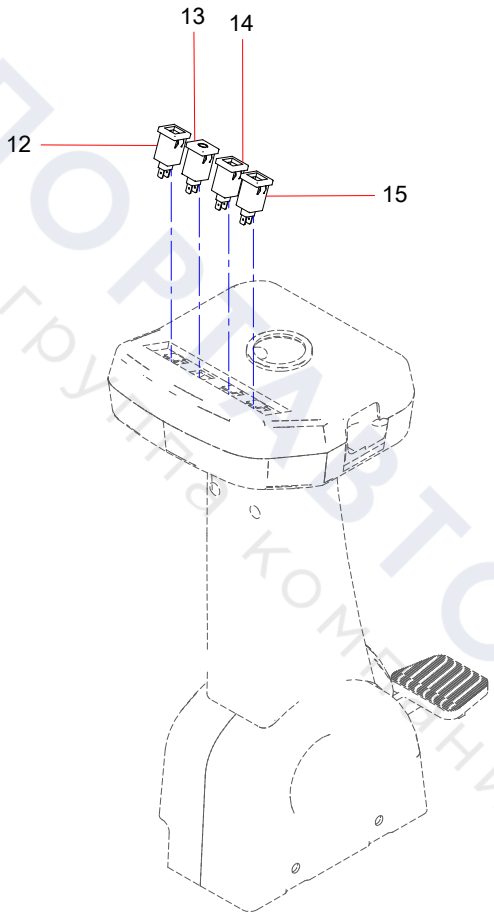

ТЕХПОРТАВТОСЕРВИС
группа компаний

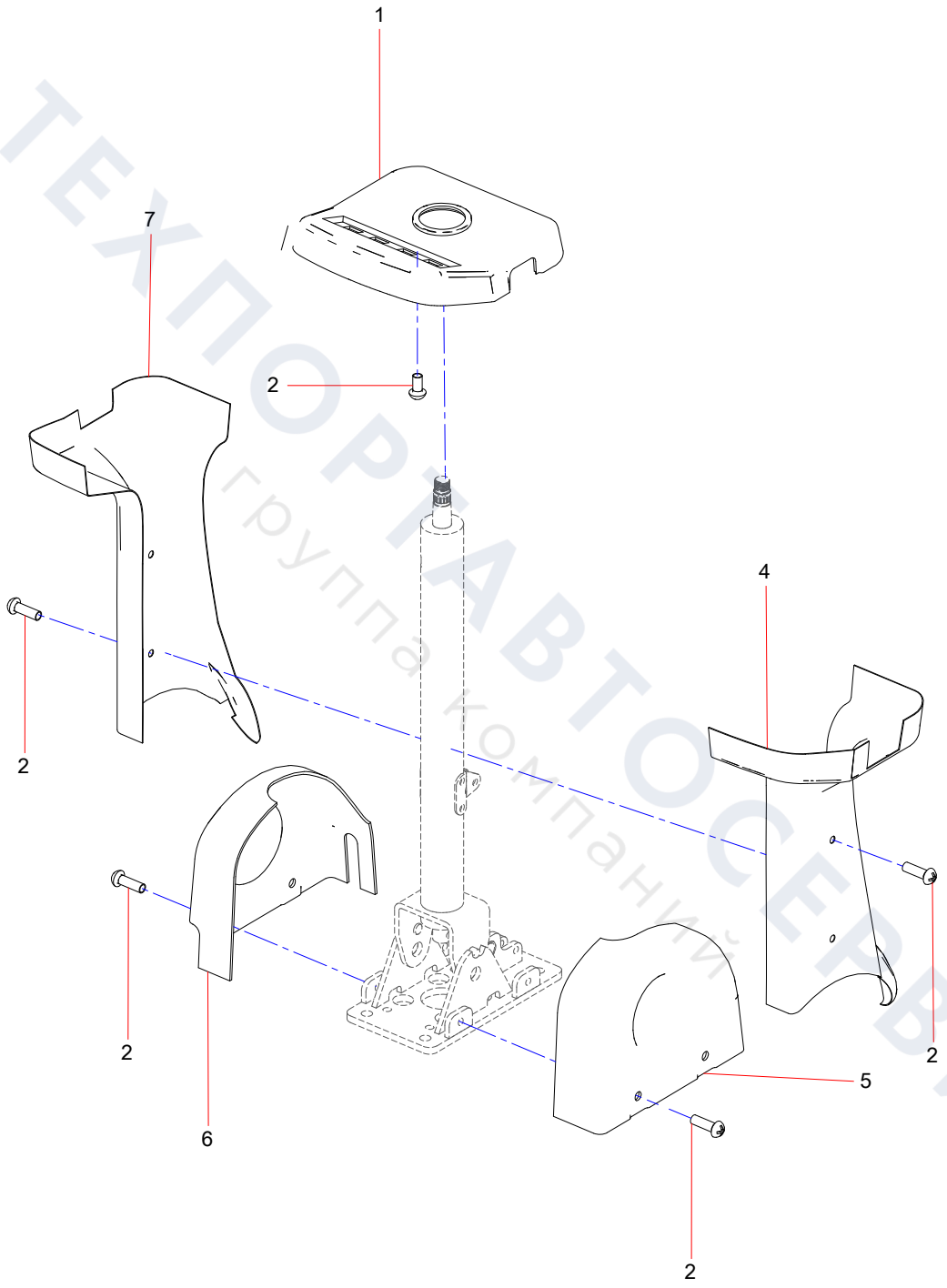

ТЕХПОРТАВТОСЕРВИС
группа компаний

61010193 Steering Gear Metal Bracket Assembly

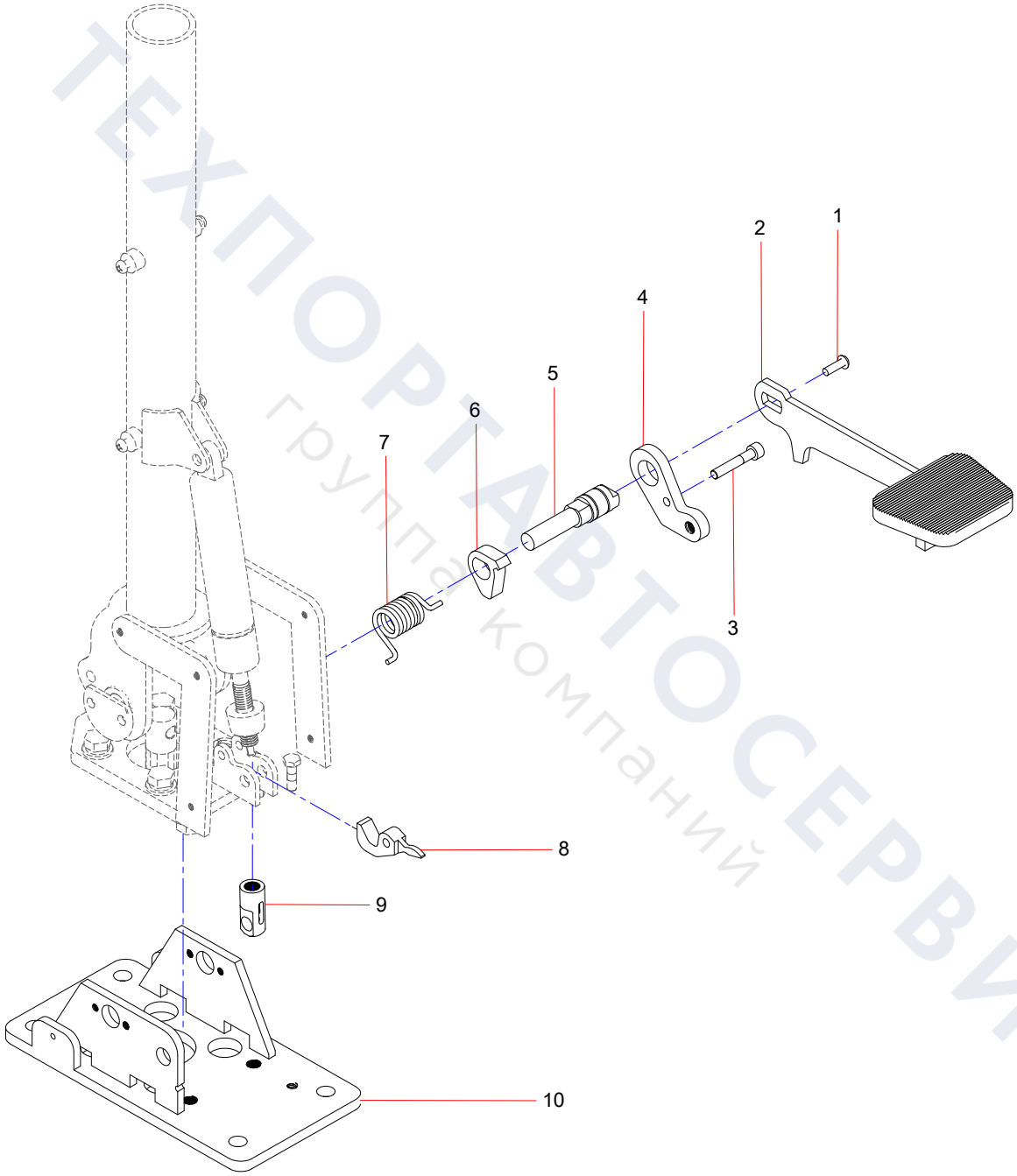

ТЕХПОРТАВТОСЕРВИС
группа компаний

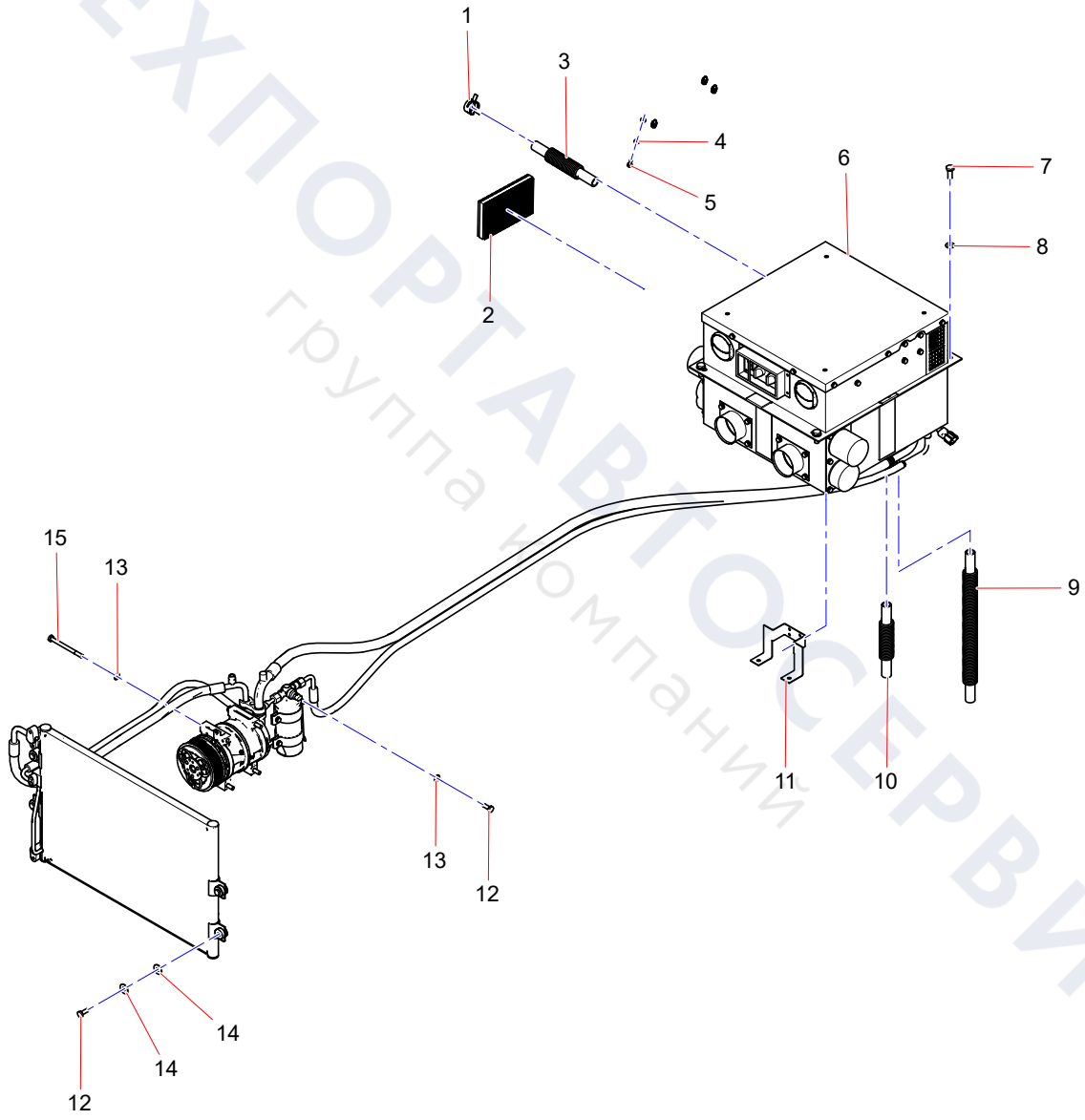

ТЕХПОРТАВТОСЕРВИС
группа компаний

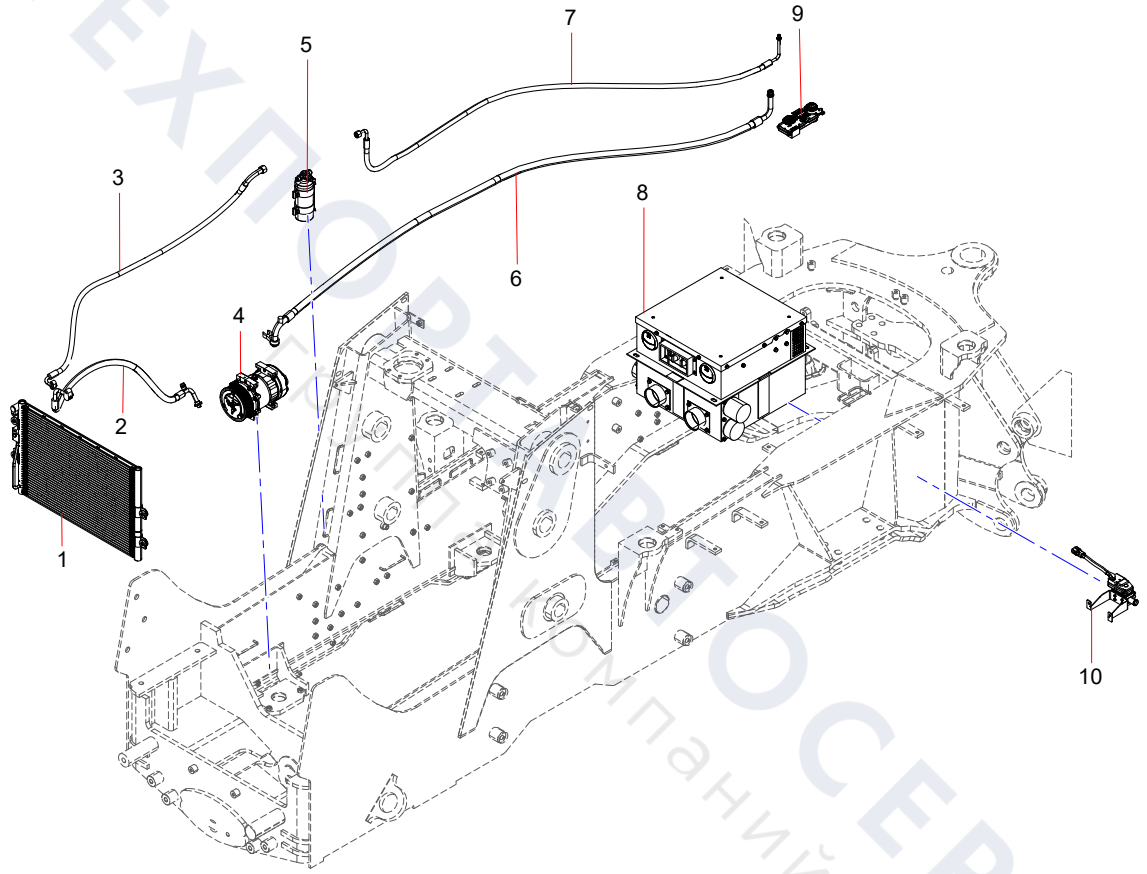

ТЕХПОРТСЕРВИС
Запчасти компаний

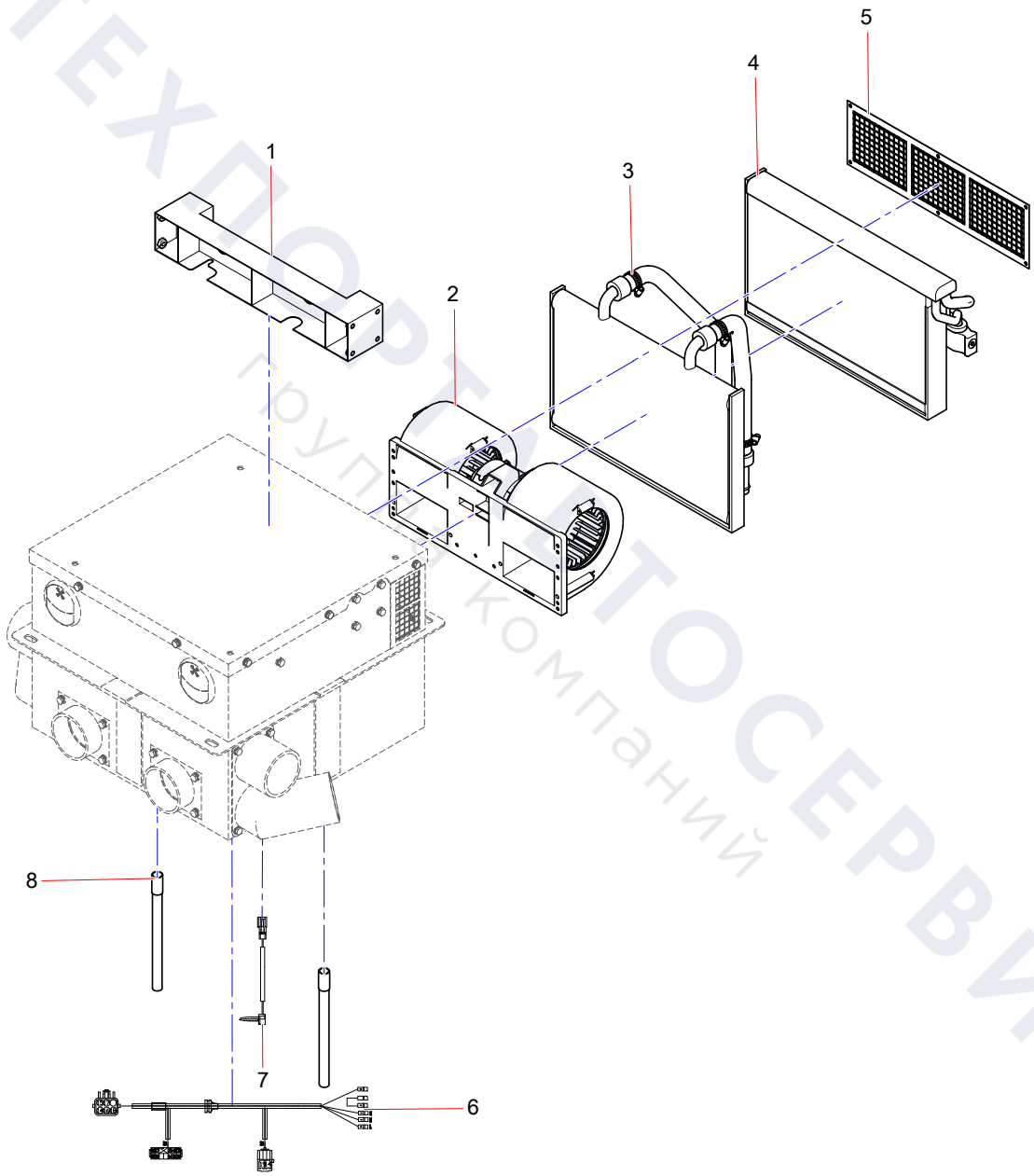

ТЕХПОРТ АВТОСЕРВИС
Группа компаний

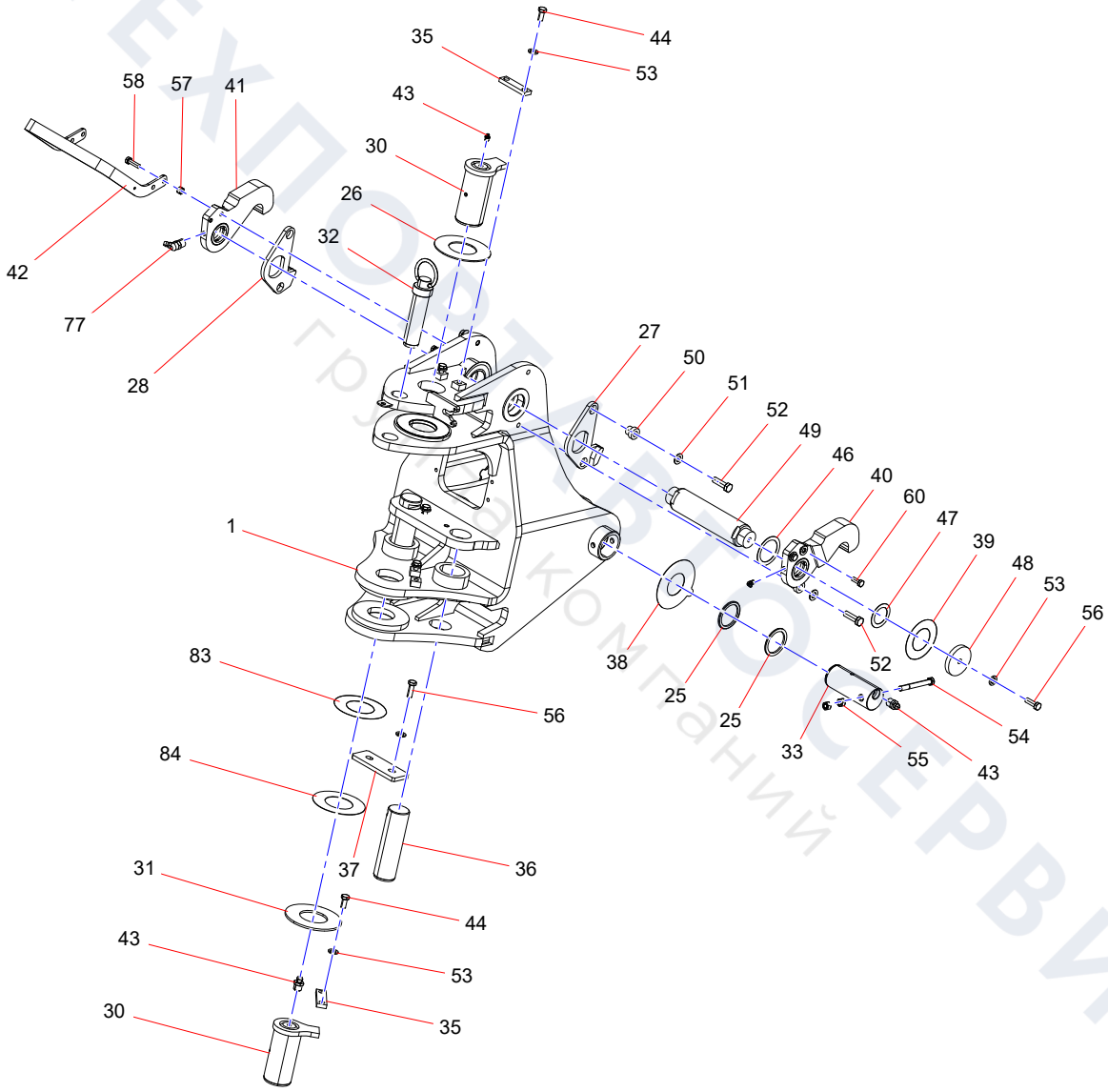

ТЕХПОРТСЕРВИС
грузовая техника

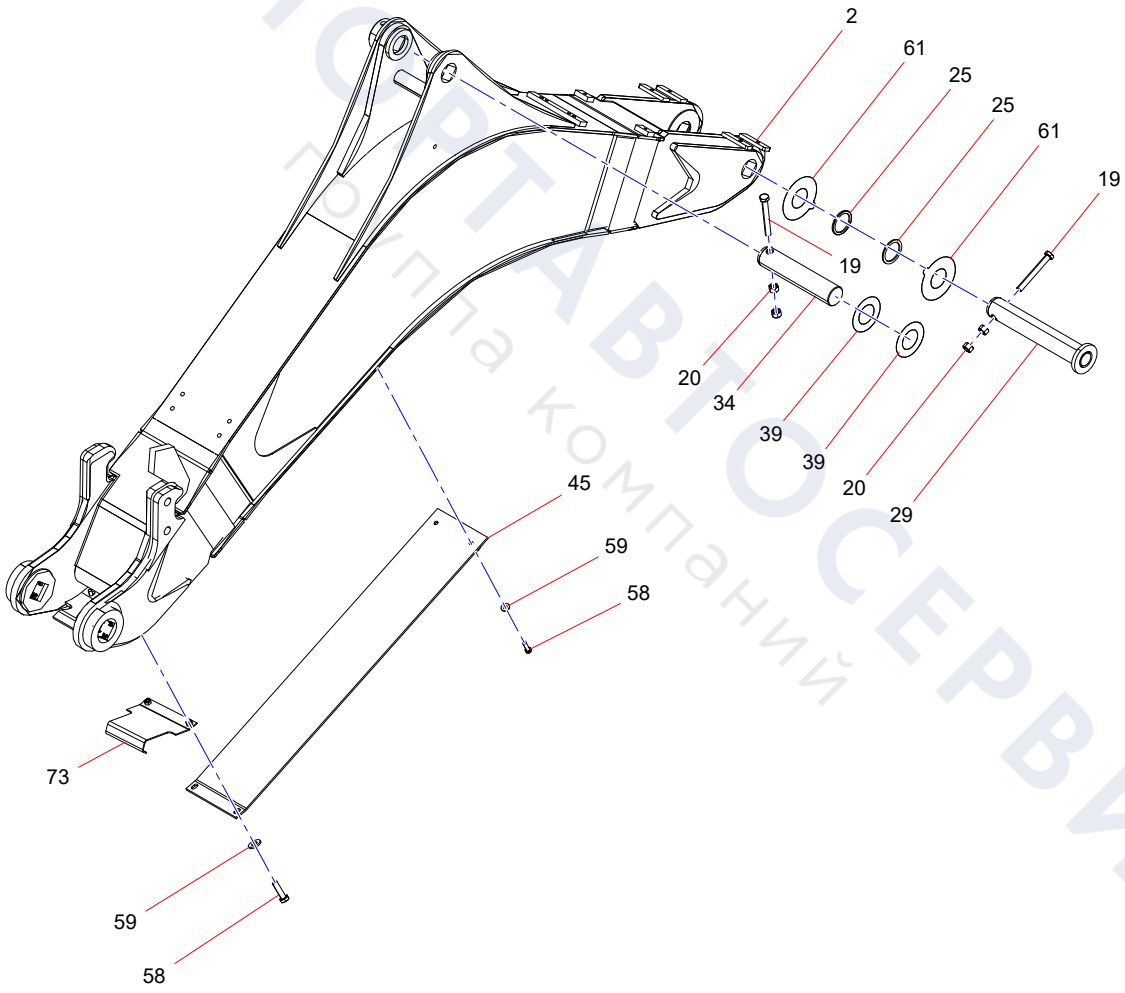

ТЕХПОРТАВТОСЕРВИС
группа компаний

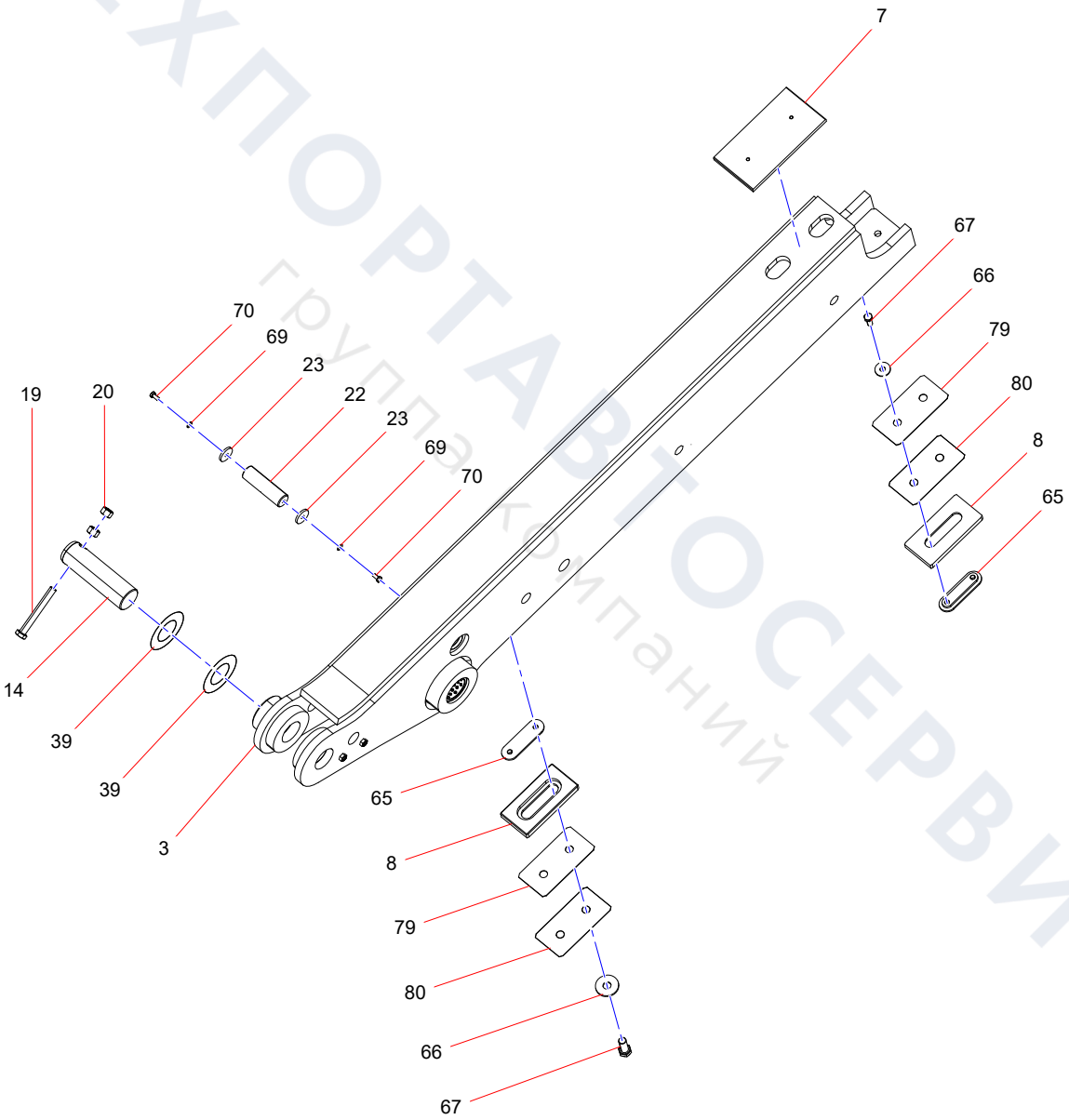

ТЕХПОРТАВТОСЕРВИС
группа компаний

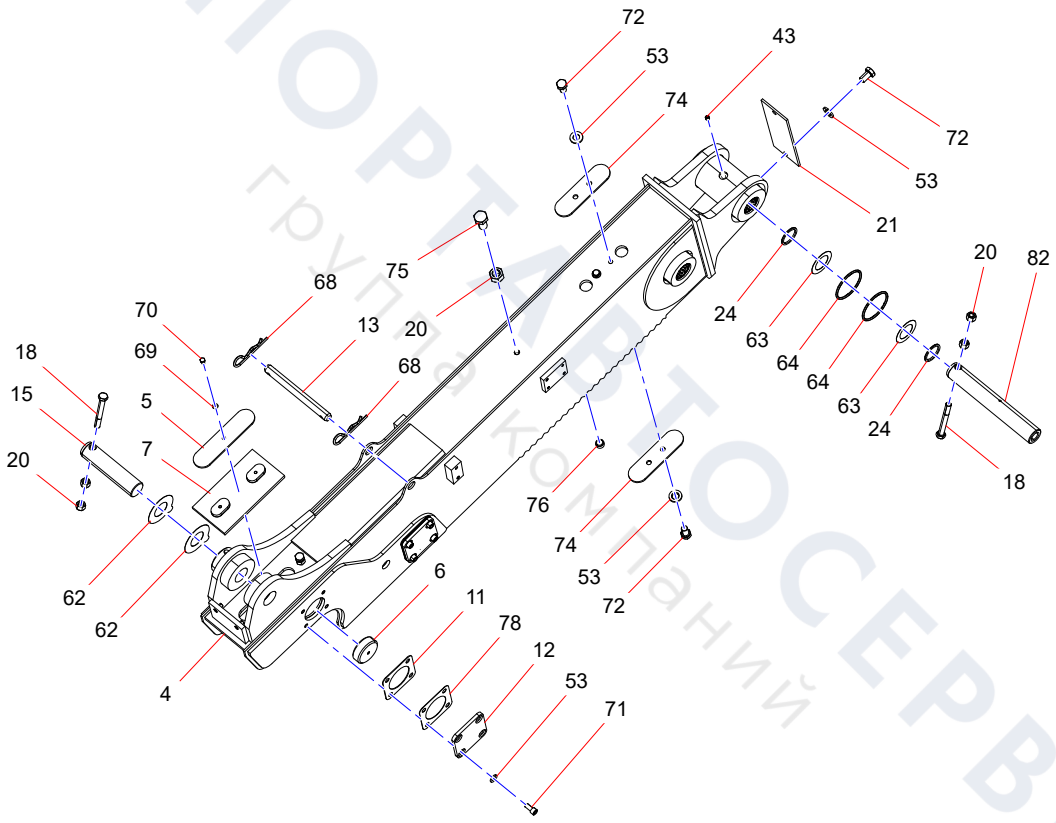

ТЕХПОРТАВТОСЕРВИС
группа компаний

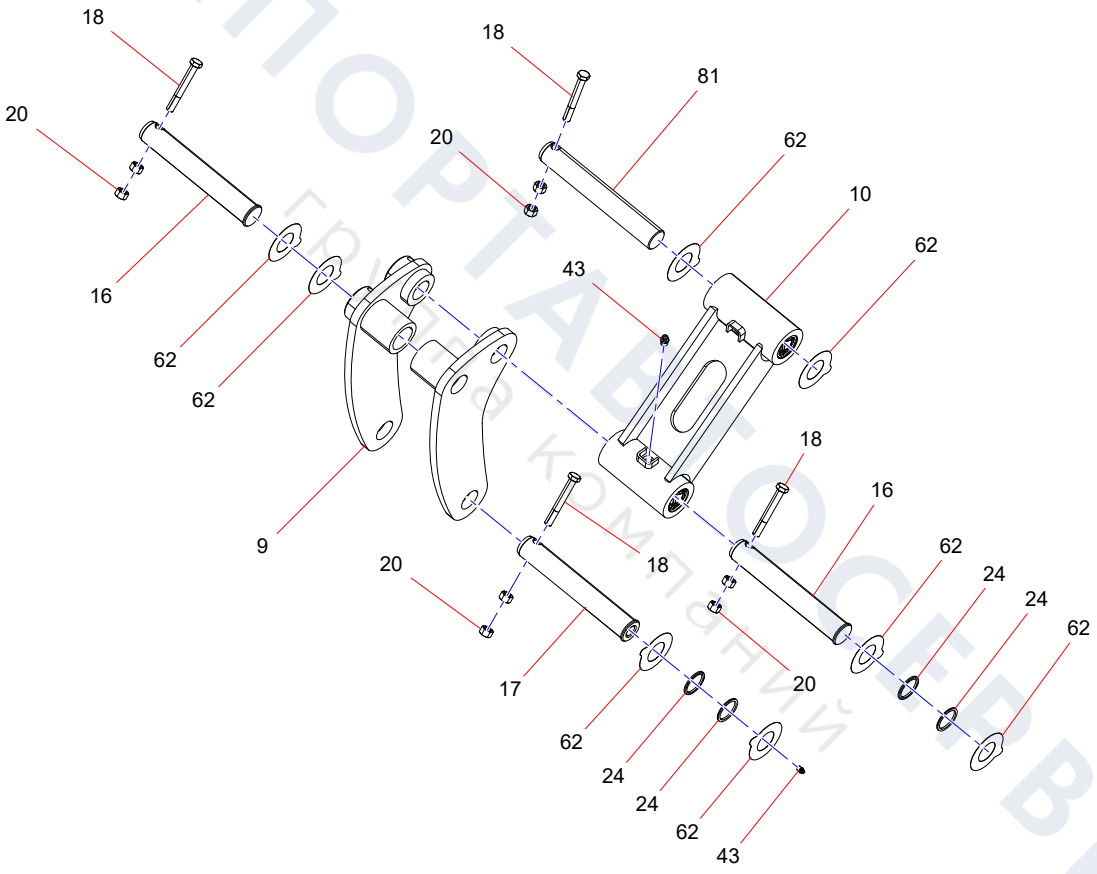

ТЕХПОРТАВТОСЕРВИС
Группа компаний

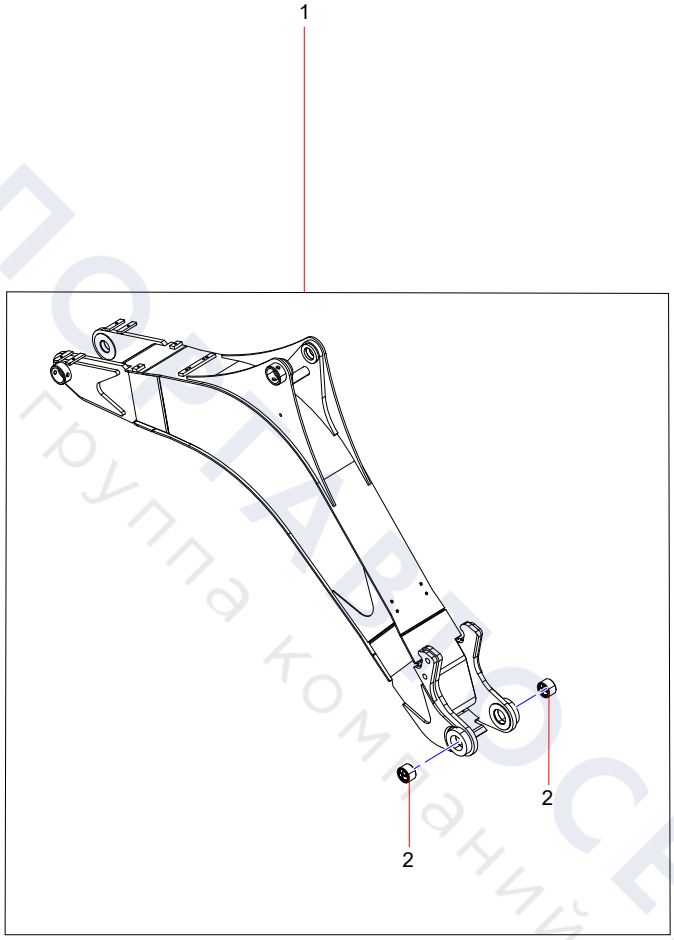

ТЕХПОСТАВТОСЕРВИС
Группа компаний

SSY007028661 inner arm assembly

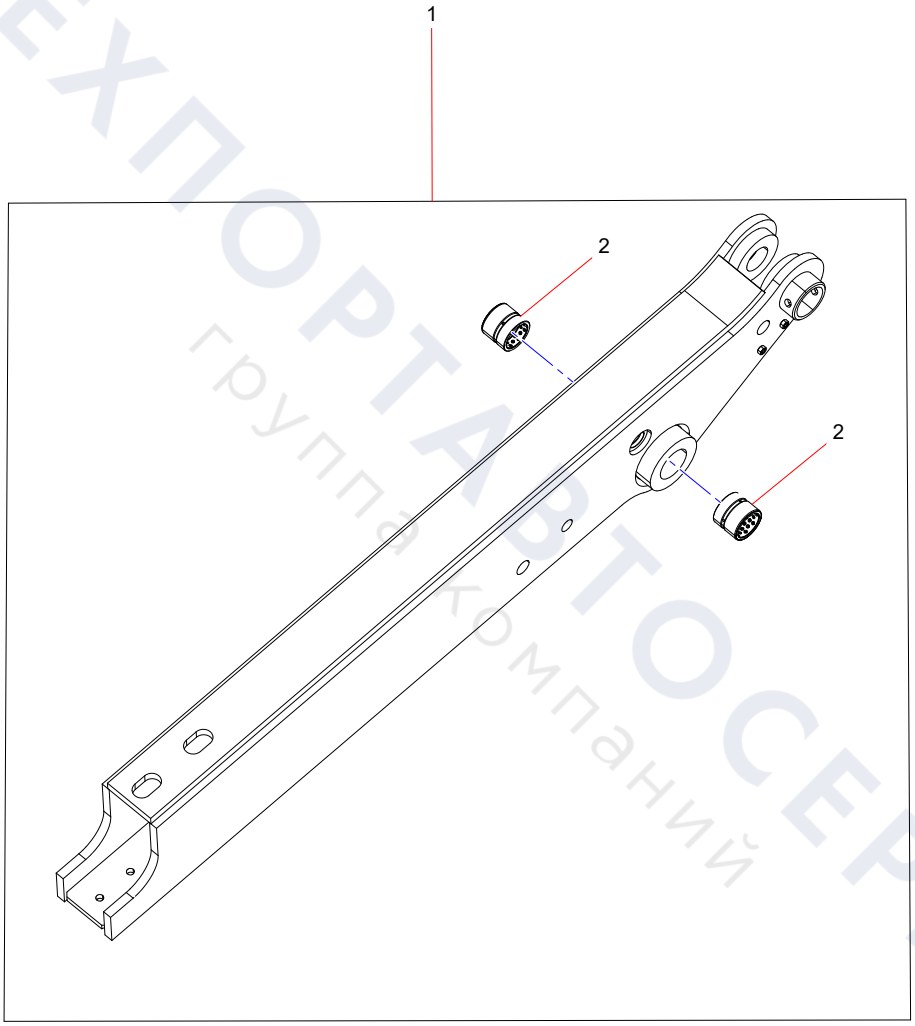

ТЕХПОРТАВТОСЕРВИС
группа компаний

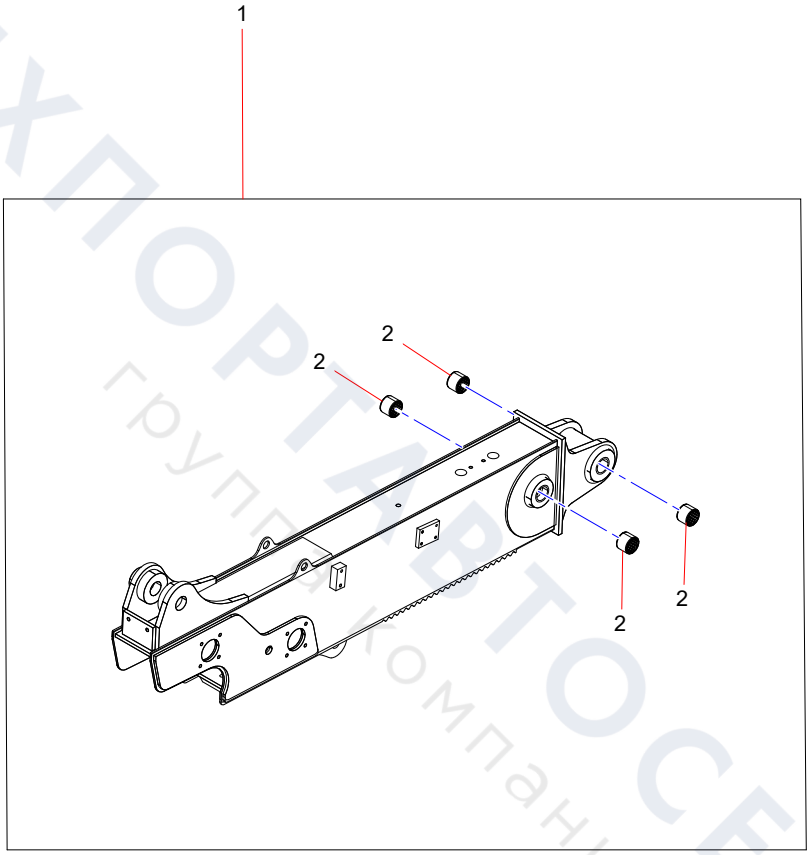

ТЕХПОРТАВТОСЕРВИС
группа компаний

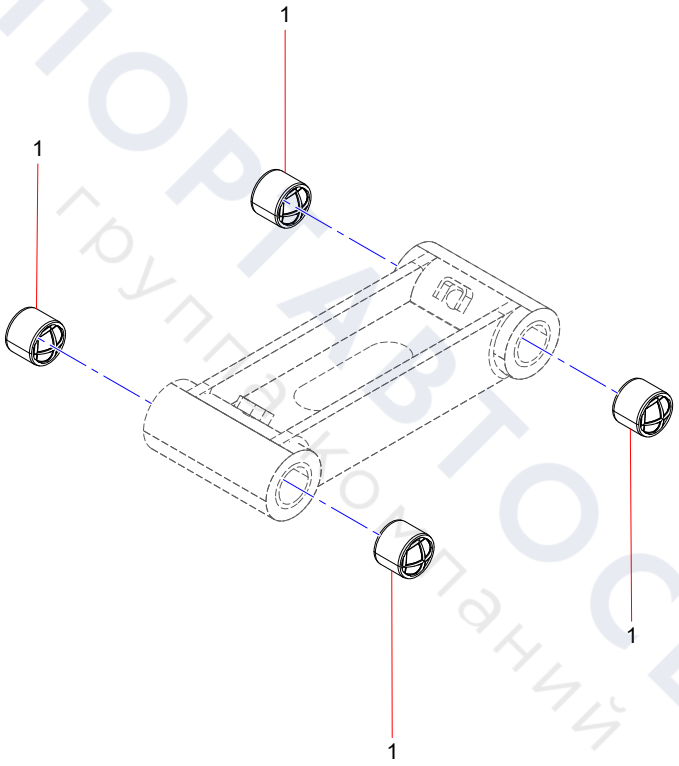

ТЕХПОРТАВТОСЕРВИС
группа компаний

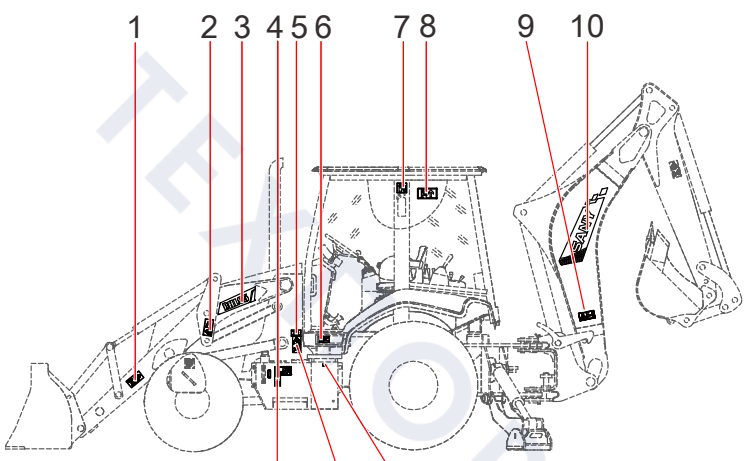

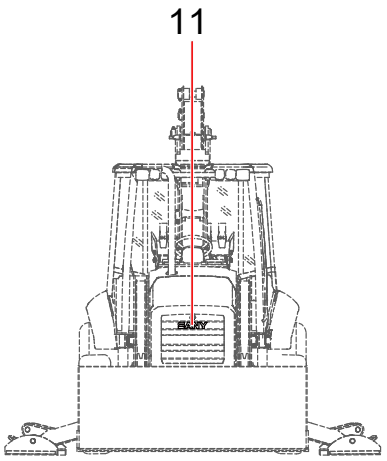

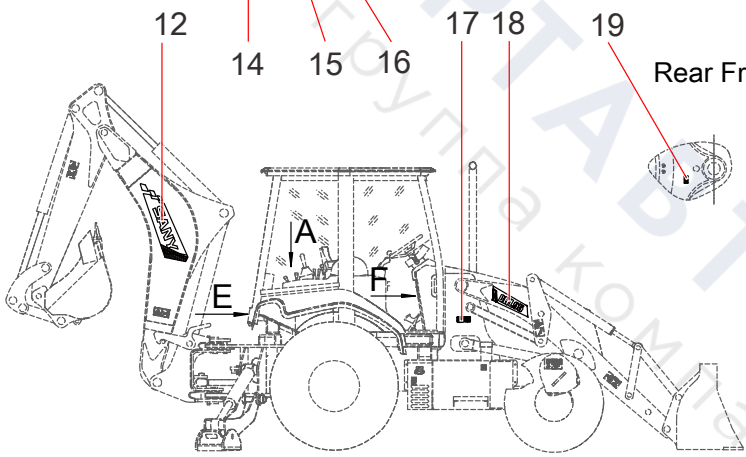

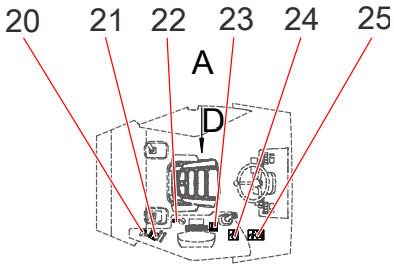



Left leg

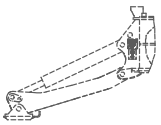

Right leg

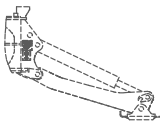

Radiator

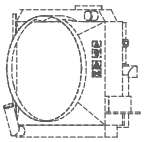

Transmission Fill Oil Cap



F

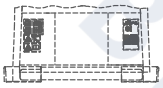

Fuel Tank

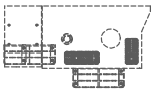

Armrest

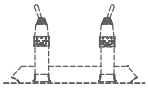

Expansion Tank

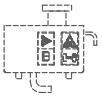

Hydraulic Oil Tank

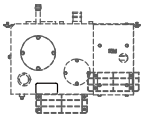

E



ТЕХНОРТАВТОСЕРВИС
Группа компаний

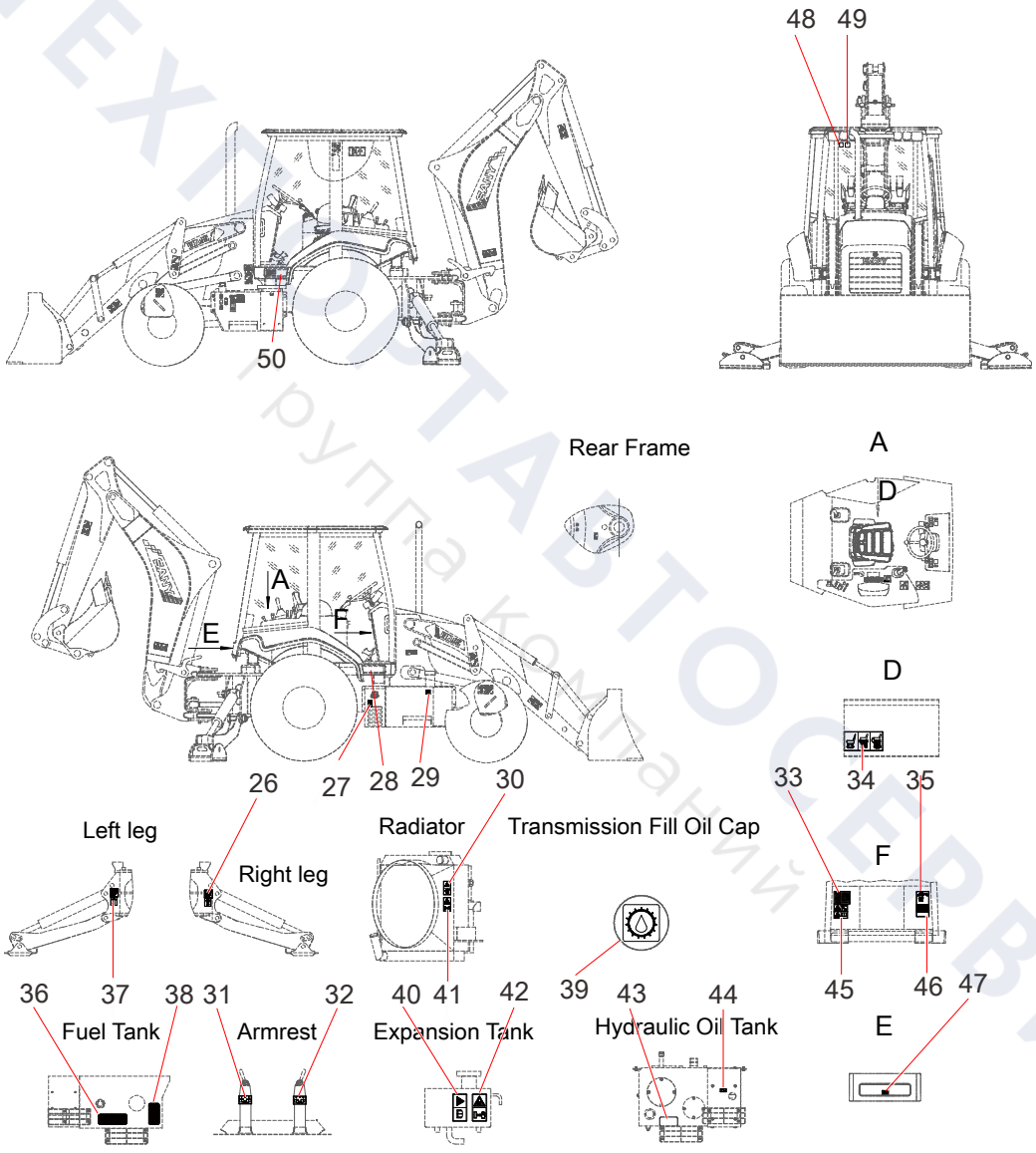

ТЕХПОСТАВТОСЕРВИС
группа компаний

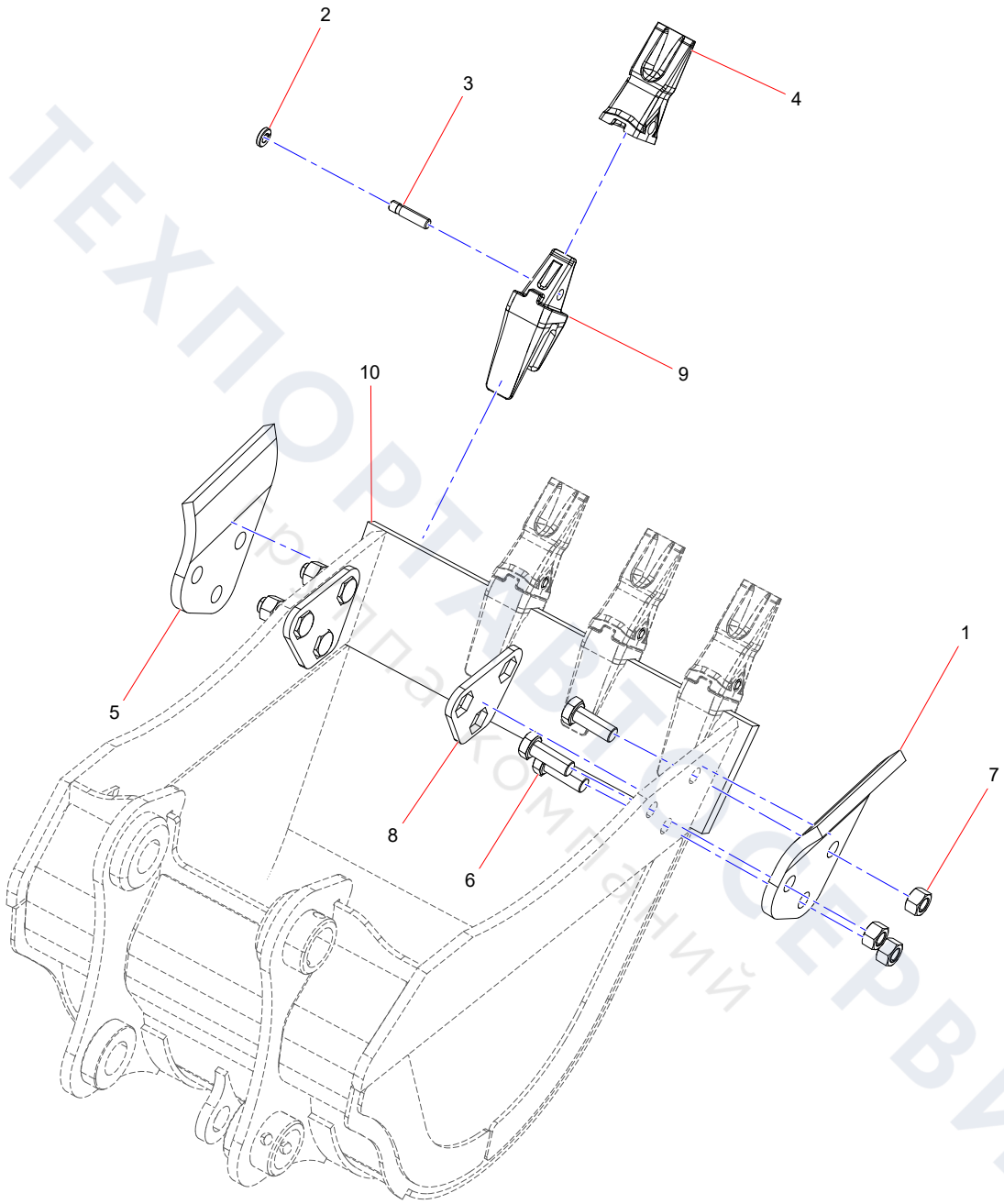

ТЕХПОРТАВТОСЕРВИС
Спецтехкомпаний

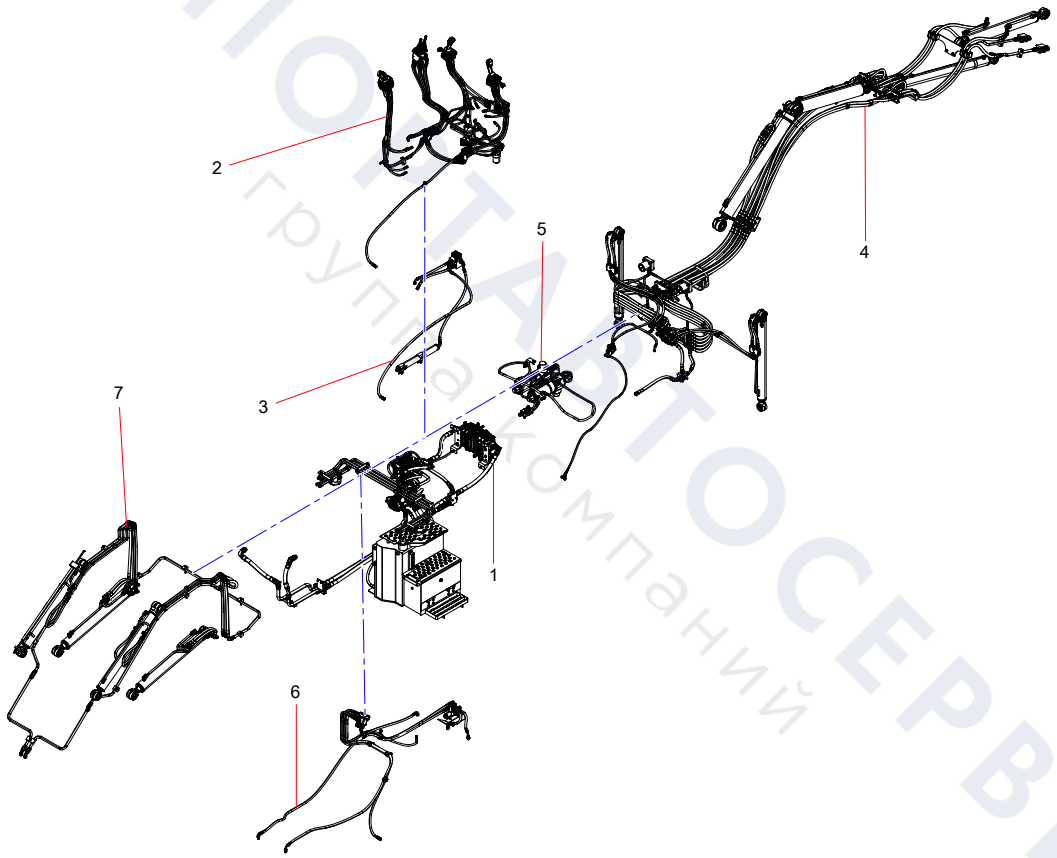

ТЕХПОРТАВТОСЕРВИС
группа компаний

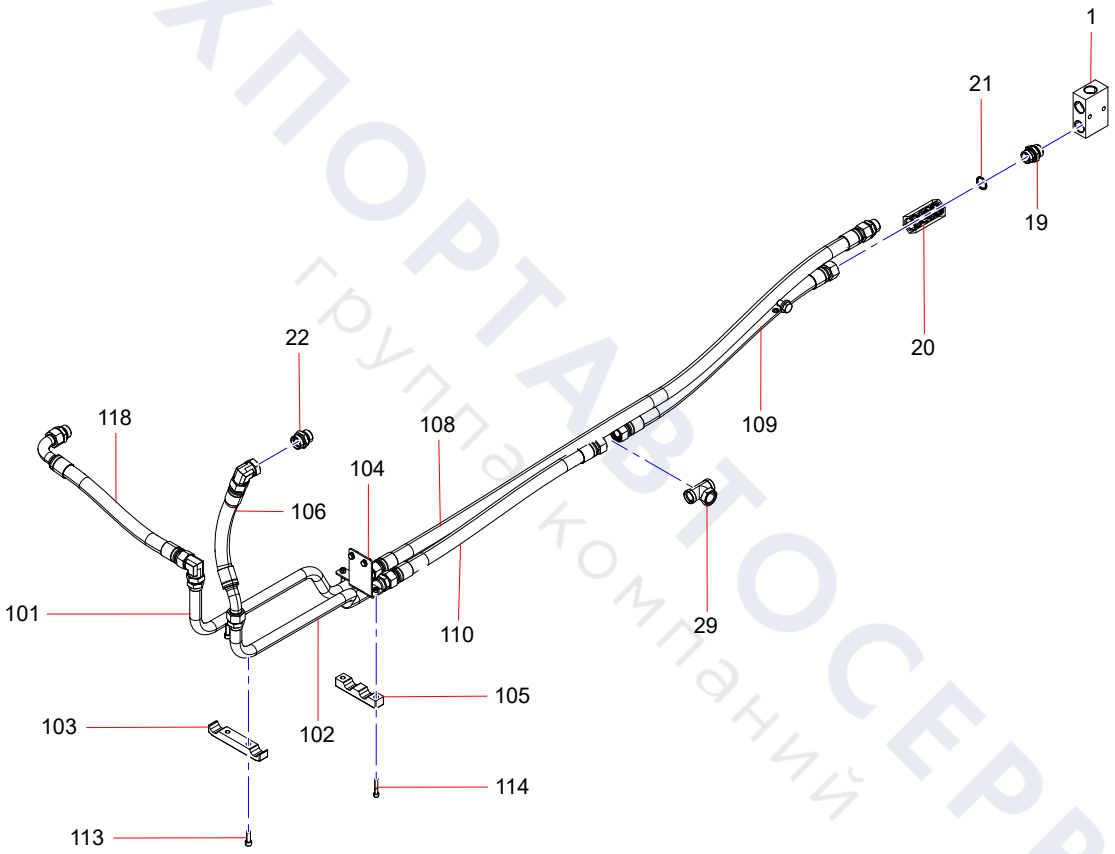

ТЕХПОРТАВТОСЕРВИС
группа компаний

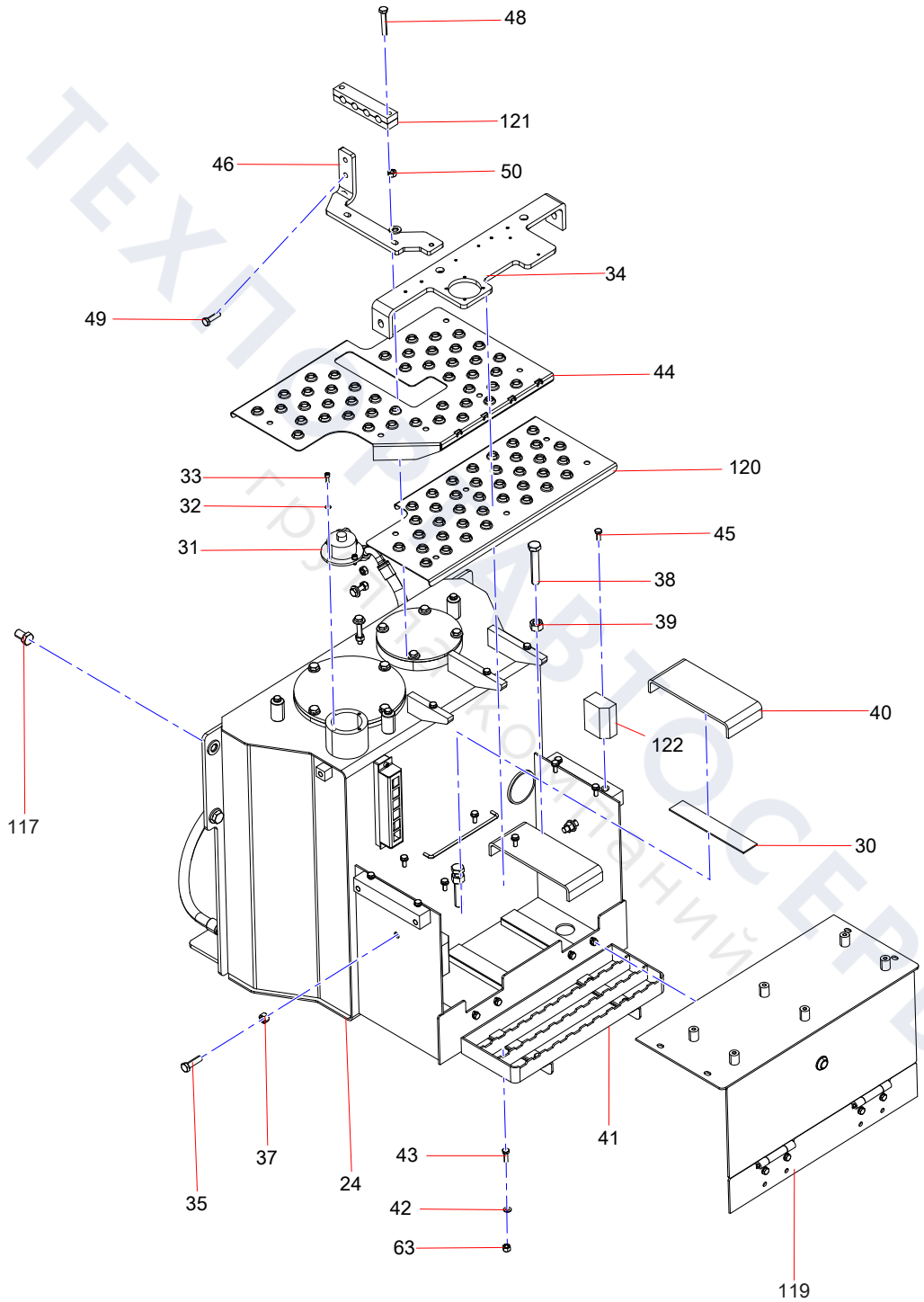

ТЕХПОСТАВТОСЕРВИС
ГРУЗОВАЯ ТЕХНИКА

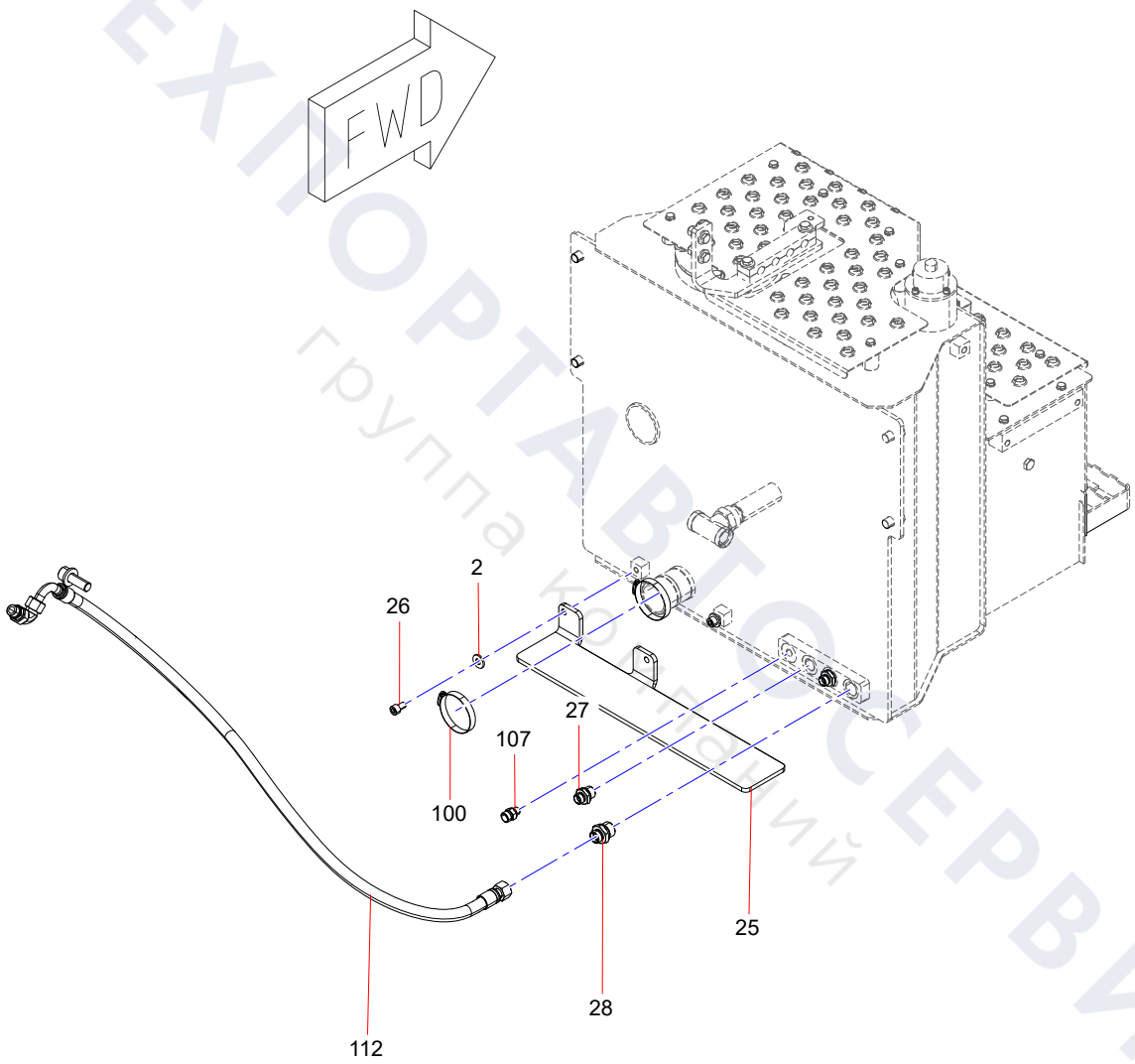

ТЕХПОРТАВТОСЕРВИС
группа компаний

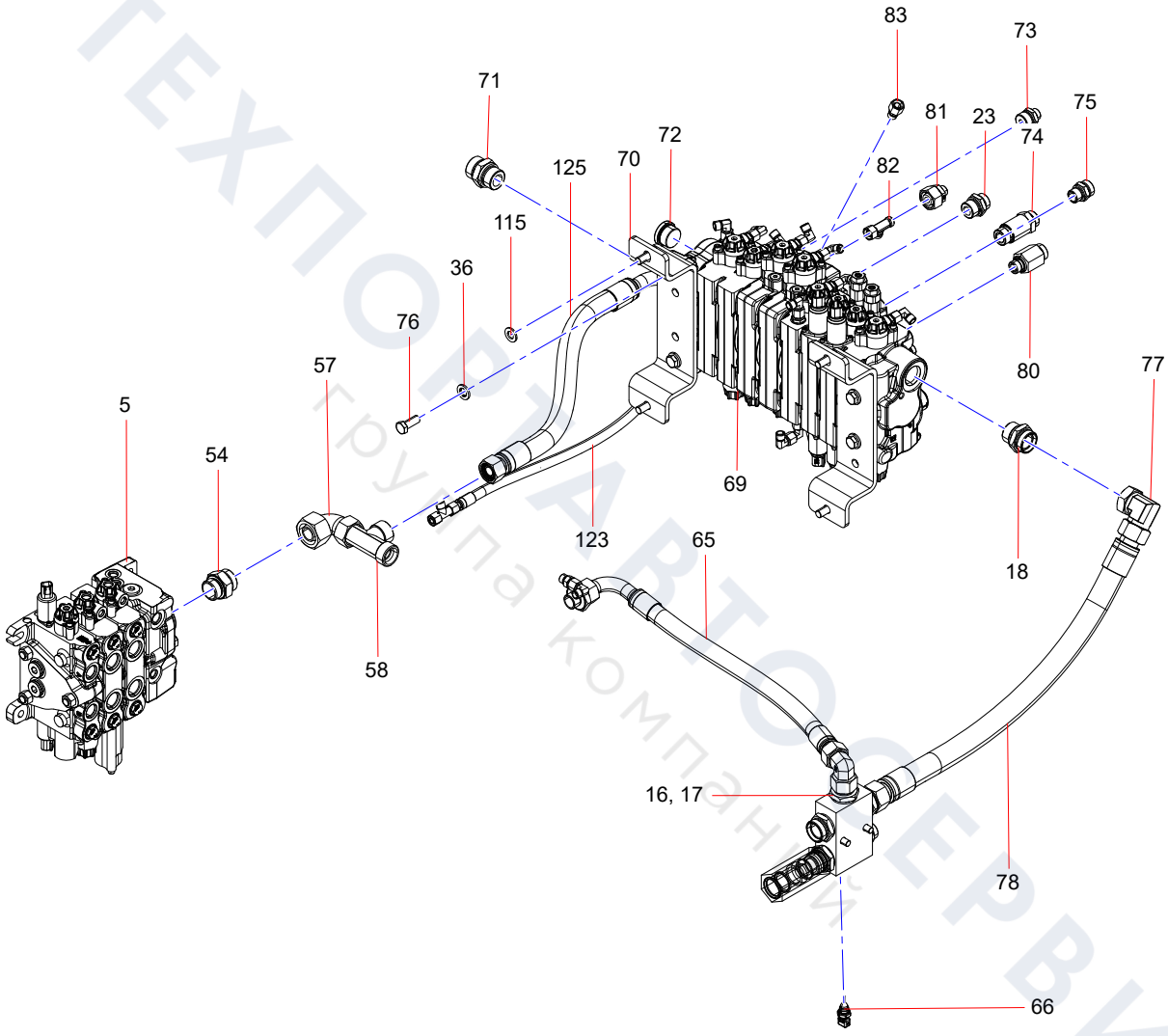

ТЕХПОРТАВТОСЕРВИС
группа компаний

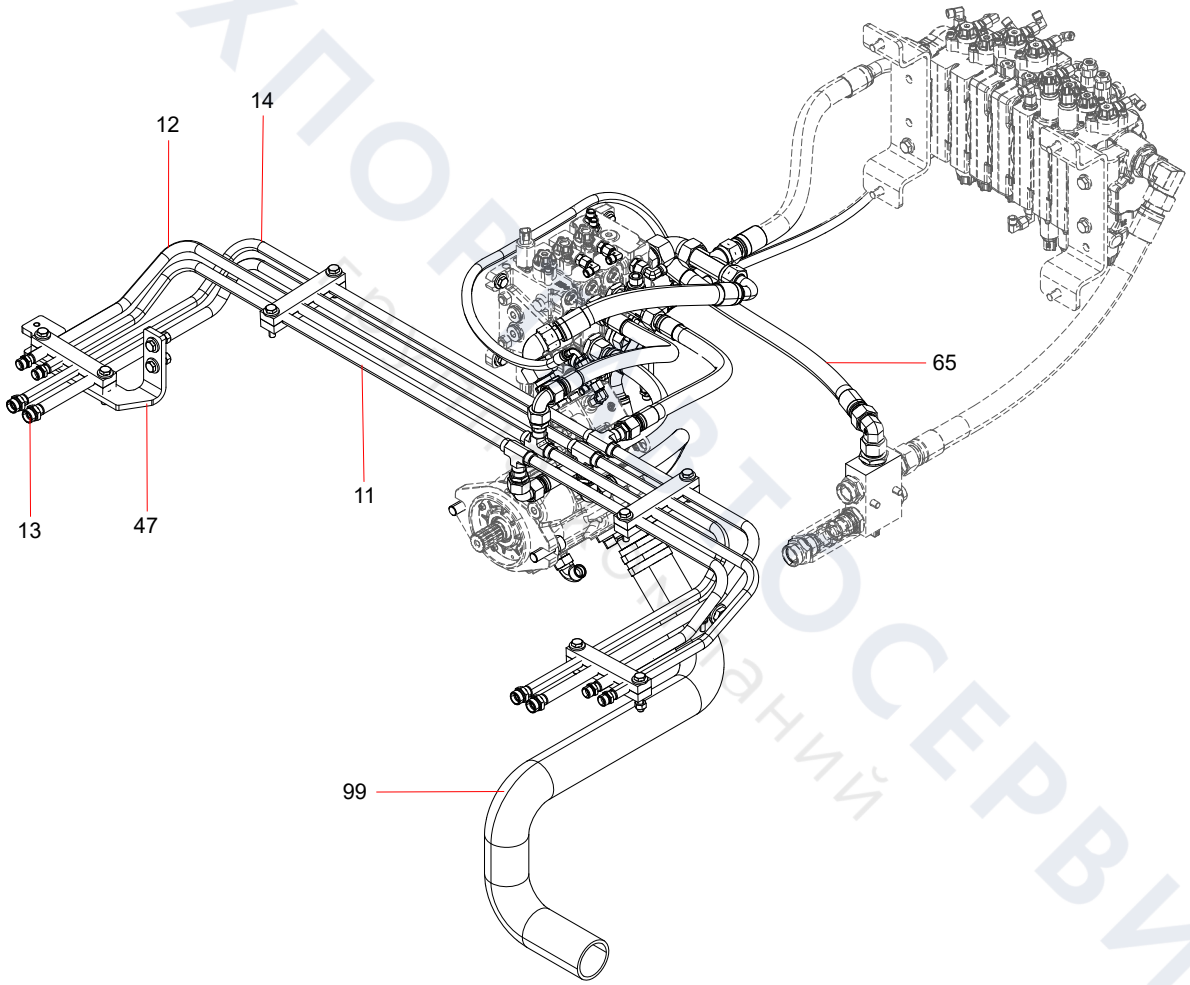

ТЕХПОРТ АВТОСЕРВИС
Каталоги запчастей

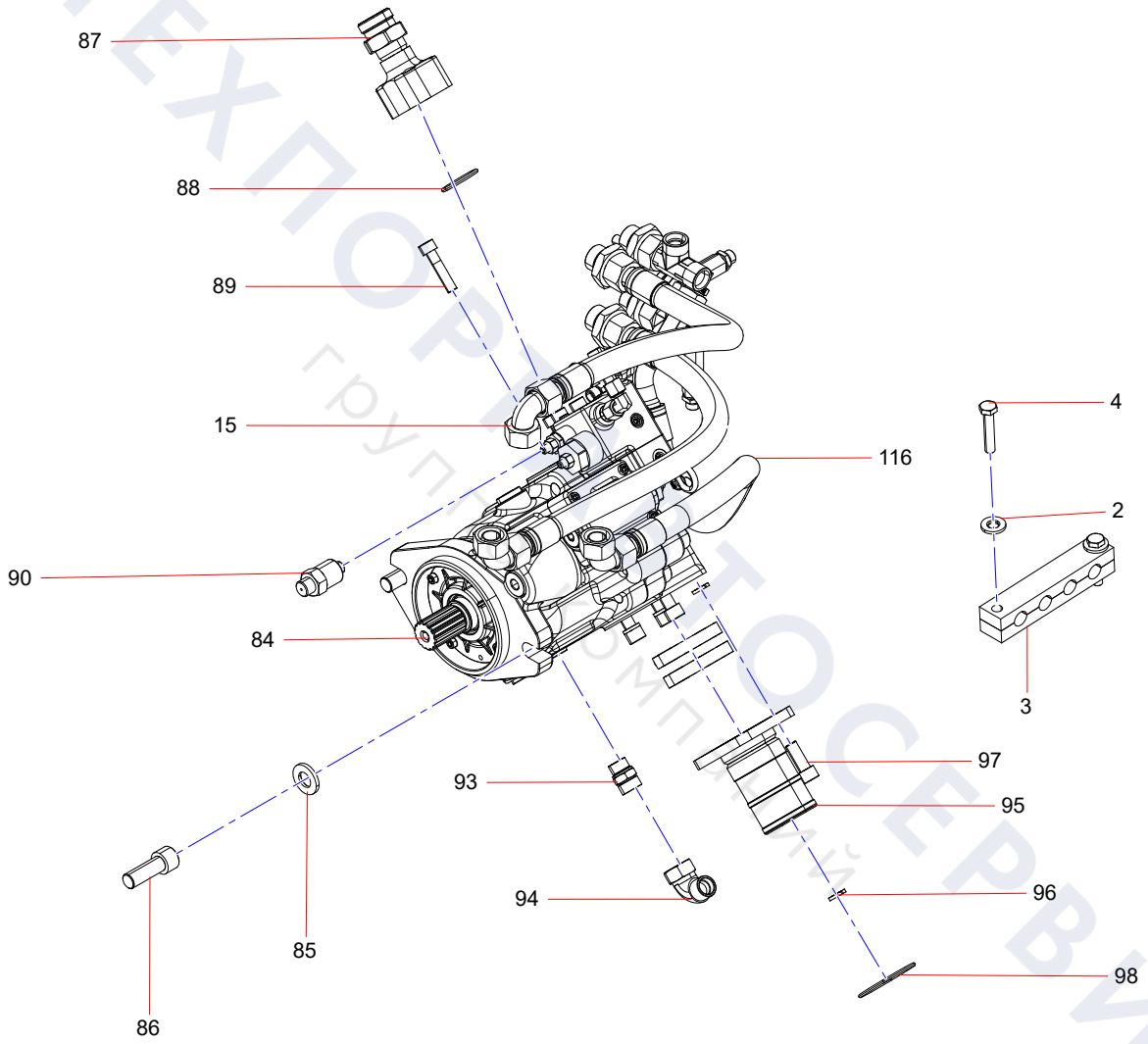

ТЕХПОРТ ТОСЕРВИС
группа компаний

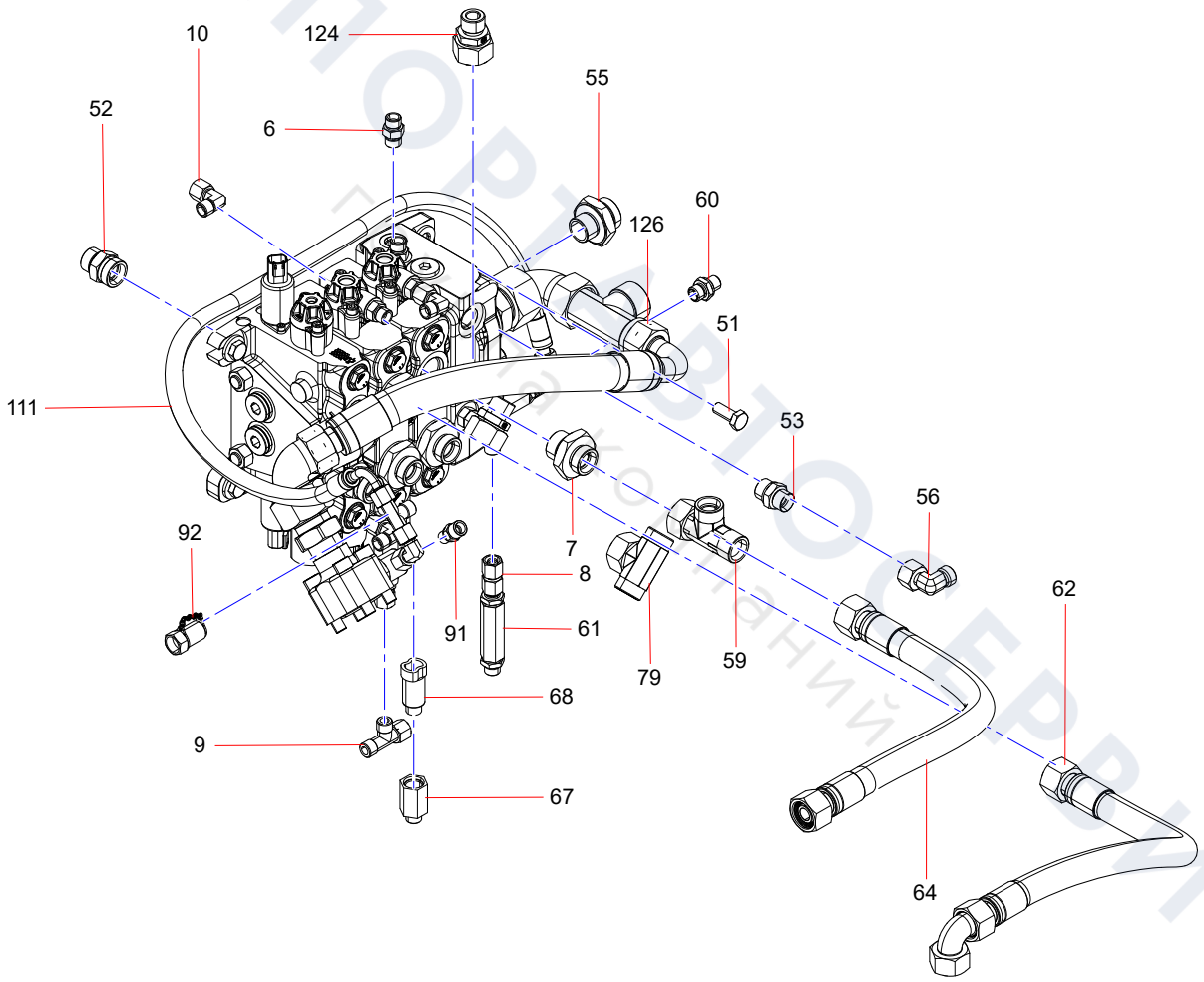

ТЕХПОРТ ПЕРВЫЙ СЕРВИС
Каталог запчастей

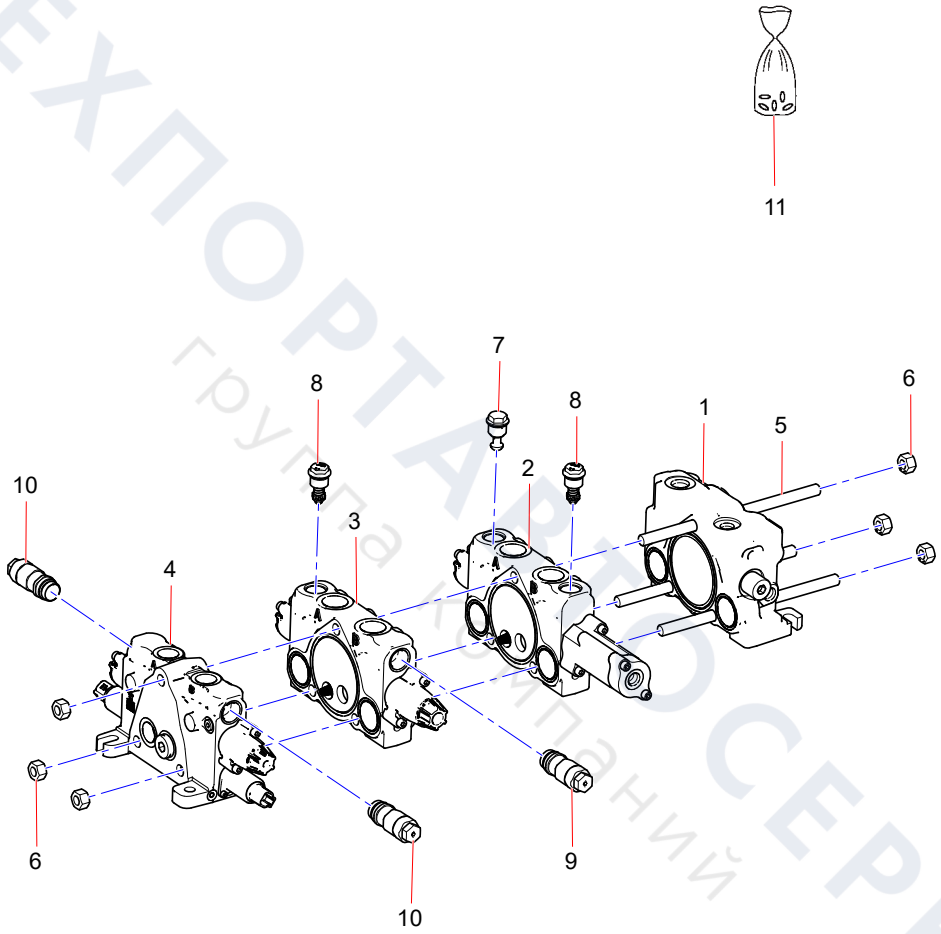

ТЕХПОРТАЛ СЕРВИС
группа компаний

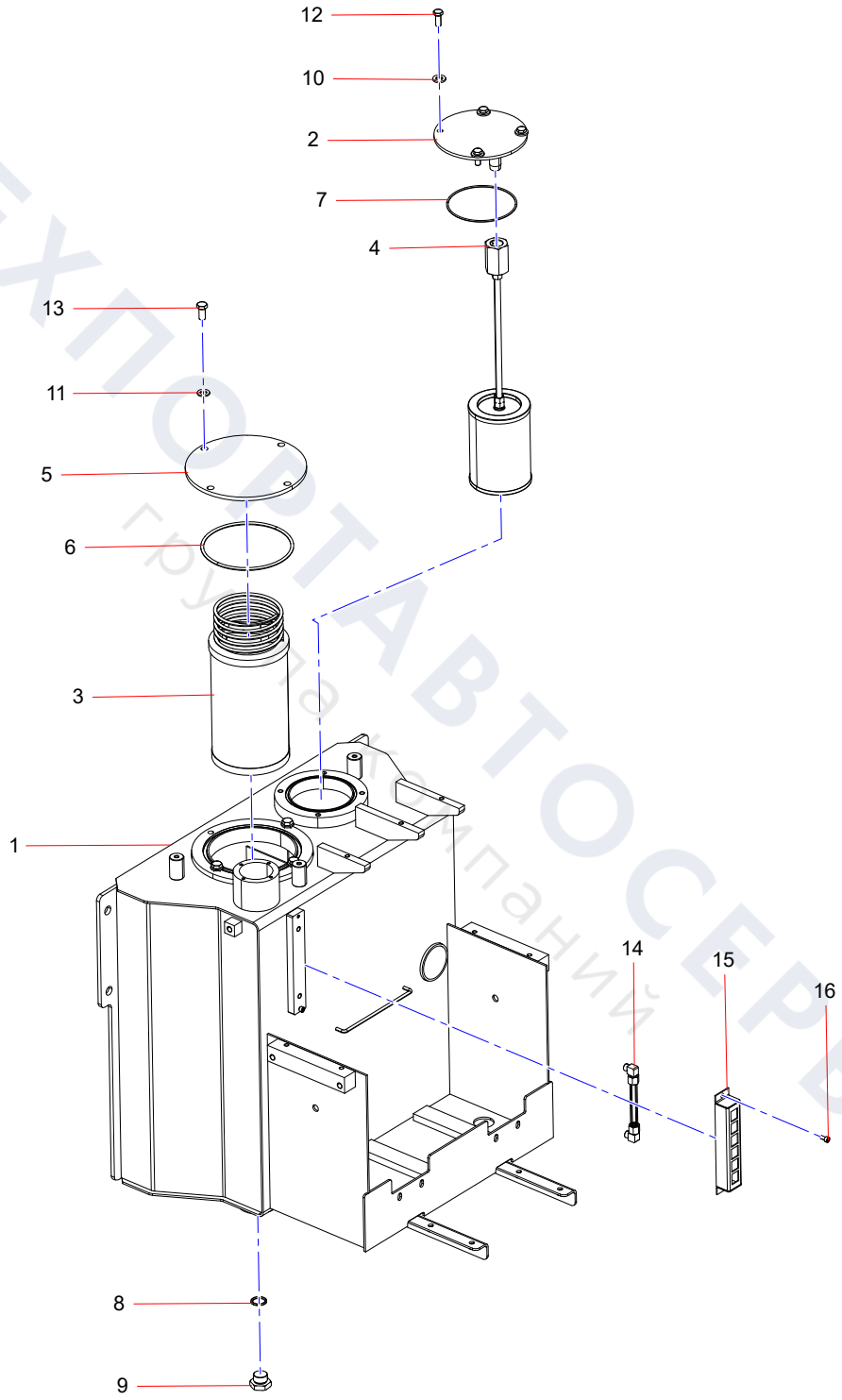

ТЕХПОРТАВТОСЕРВИС
Группа компаний

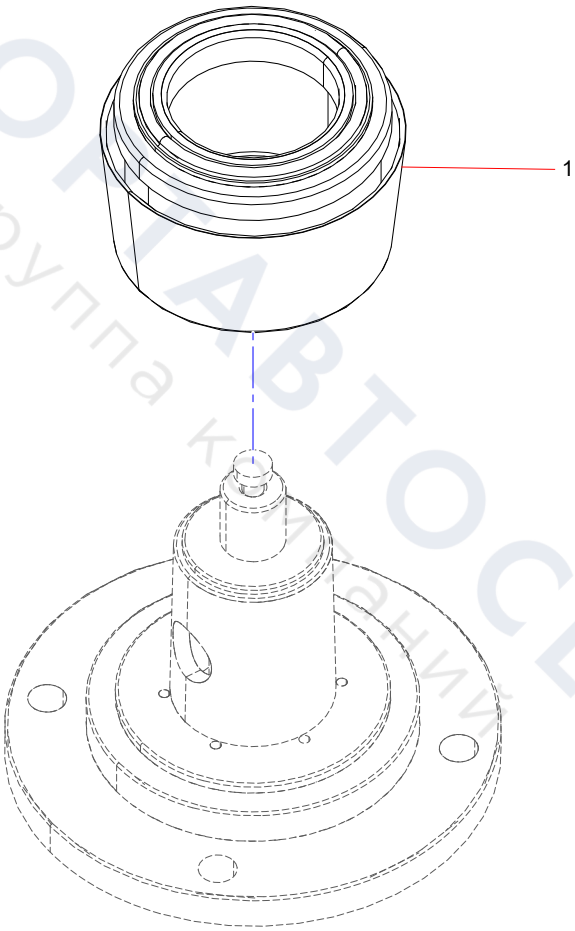

ТЕХПОРТАВТОСЕРВИС
группа компаний

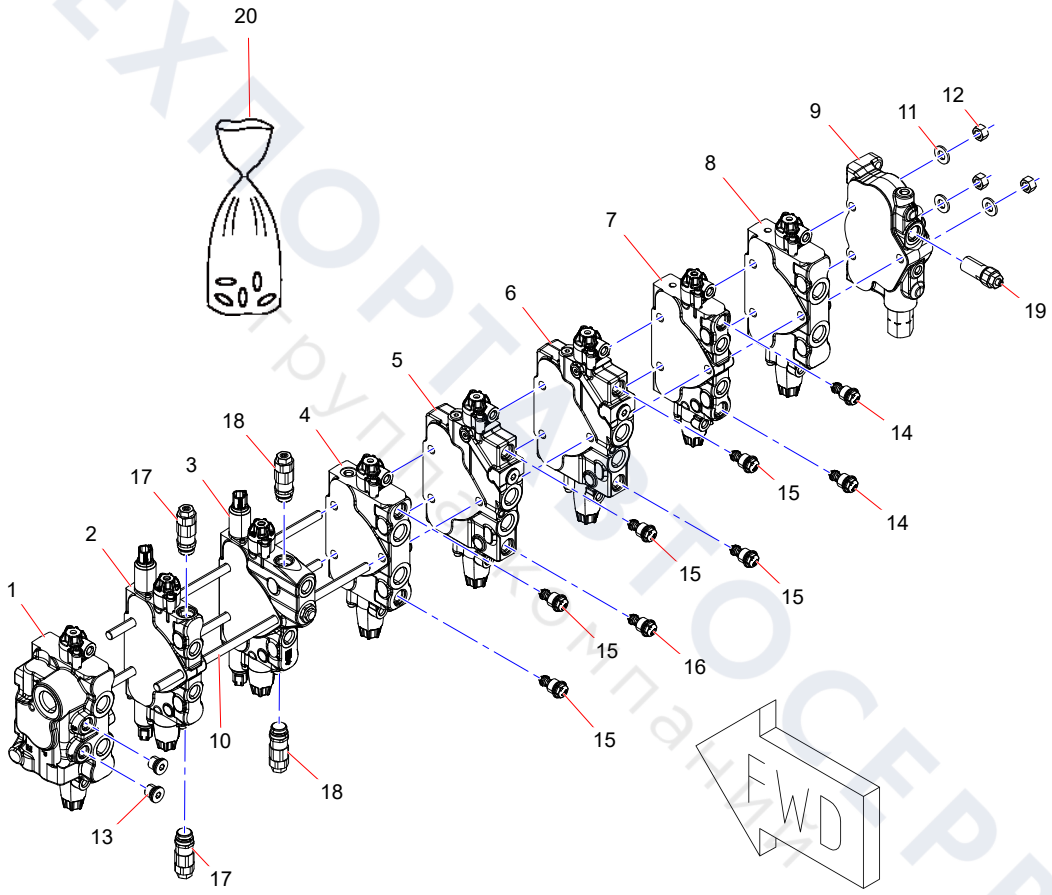

ТЕХПОРТСЕРВИС
Интернет-магазин

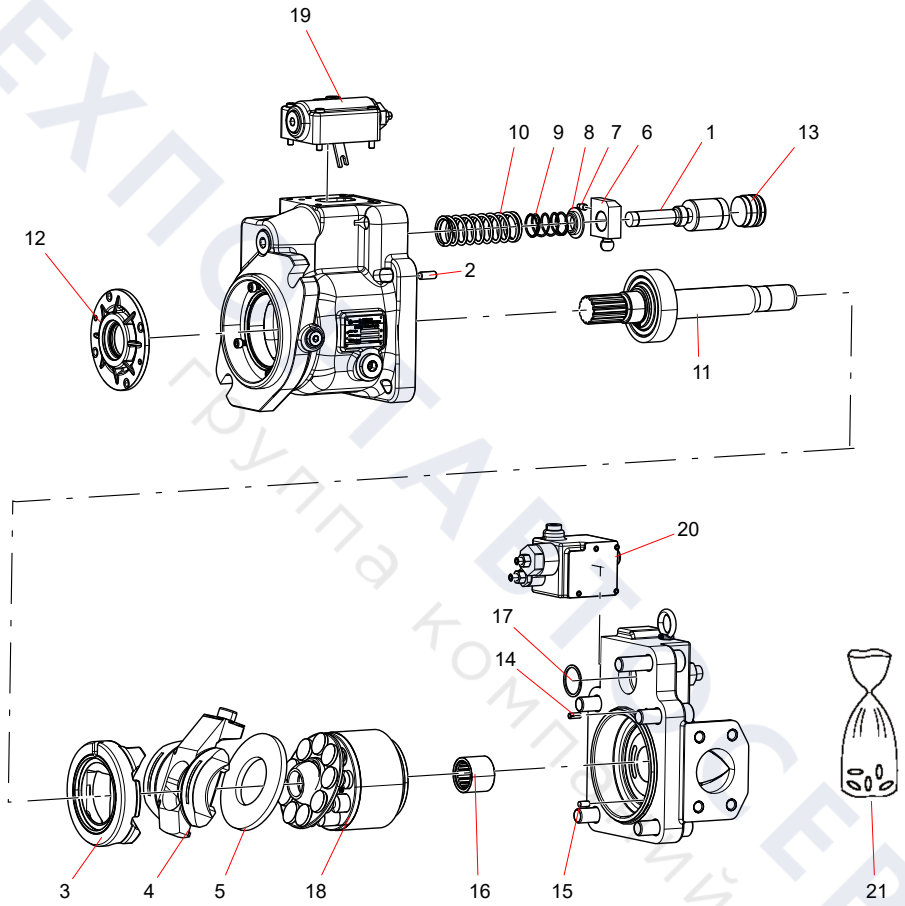

ТЕХПОСТАВТОСЕРВИС
Группа компаний

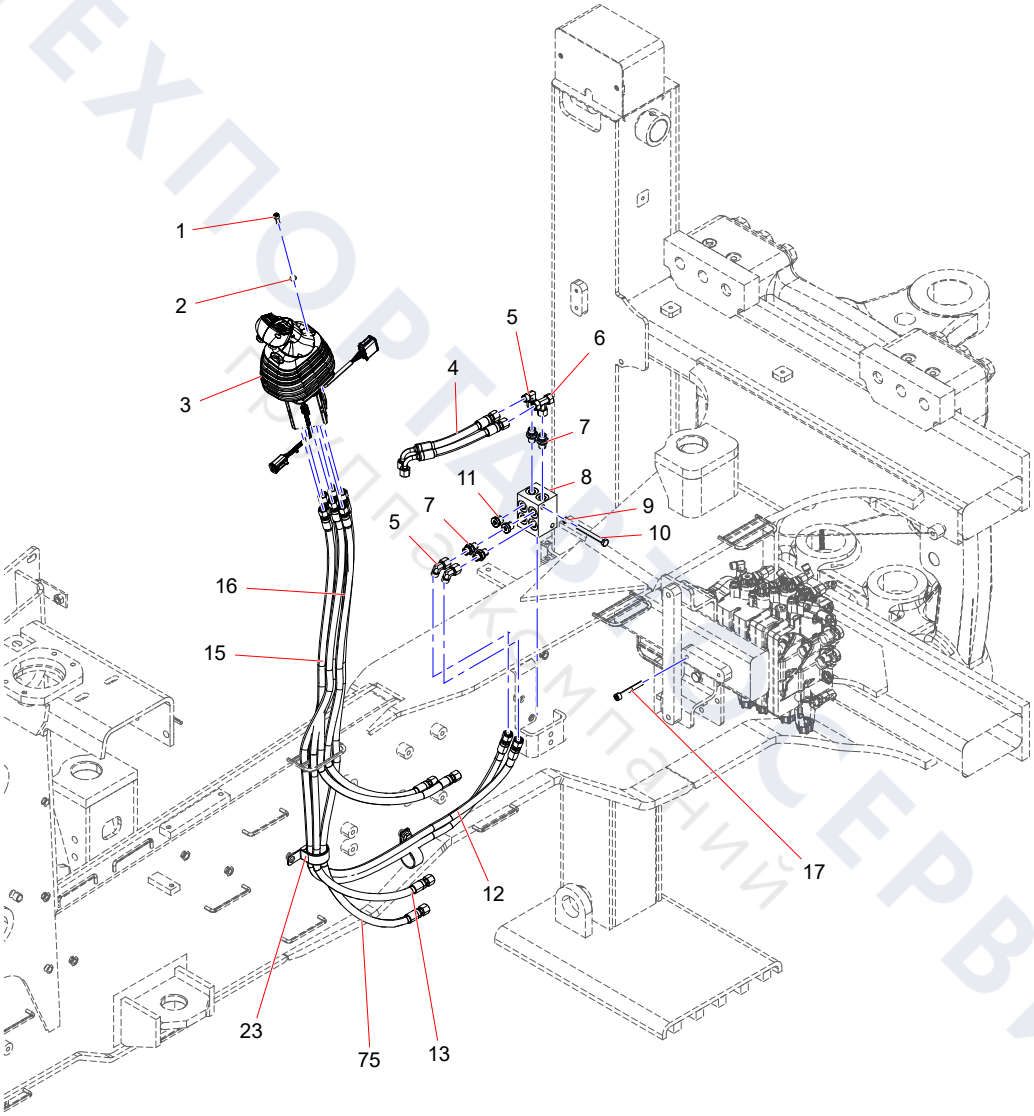

ТЕХПОРТ СЕРВИС
Профессиональная компания

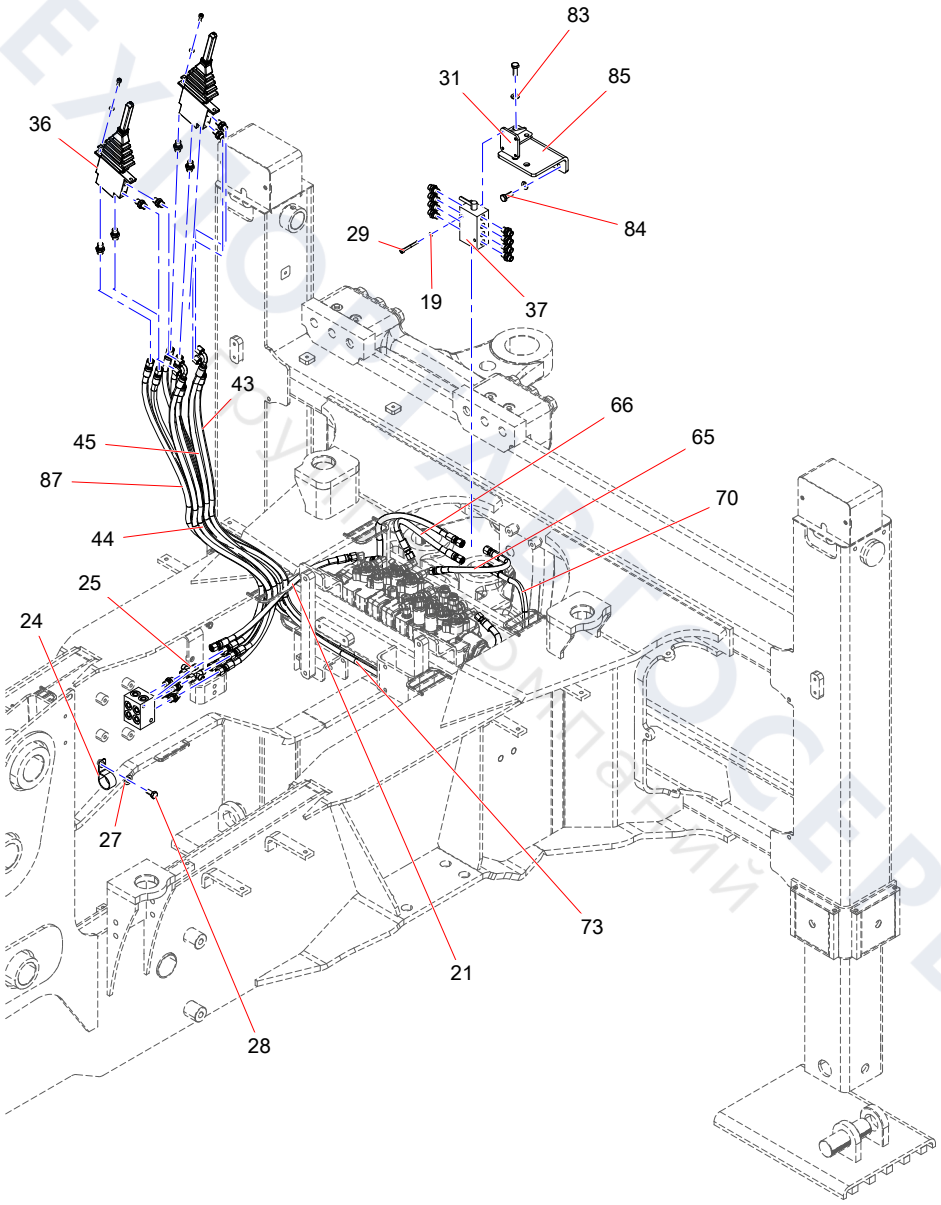
83
31
85
36
84
29
19
37
43
66
65
45
87
70
44
25
24
27
73
21
28

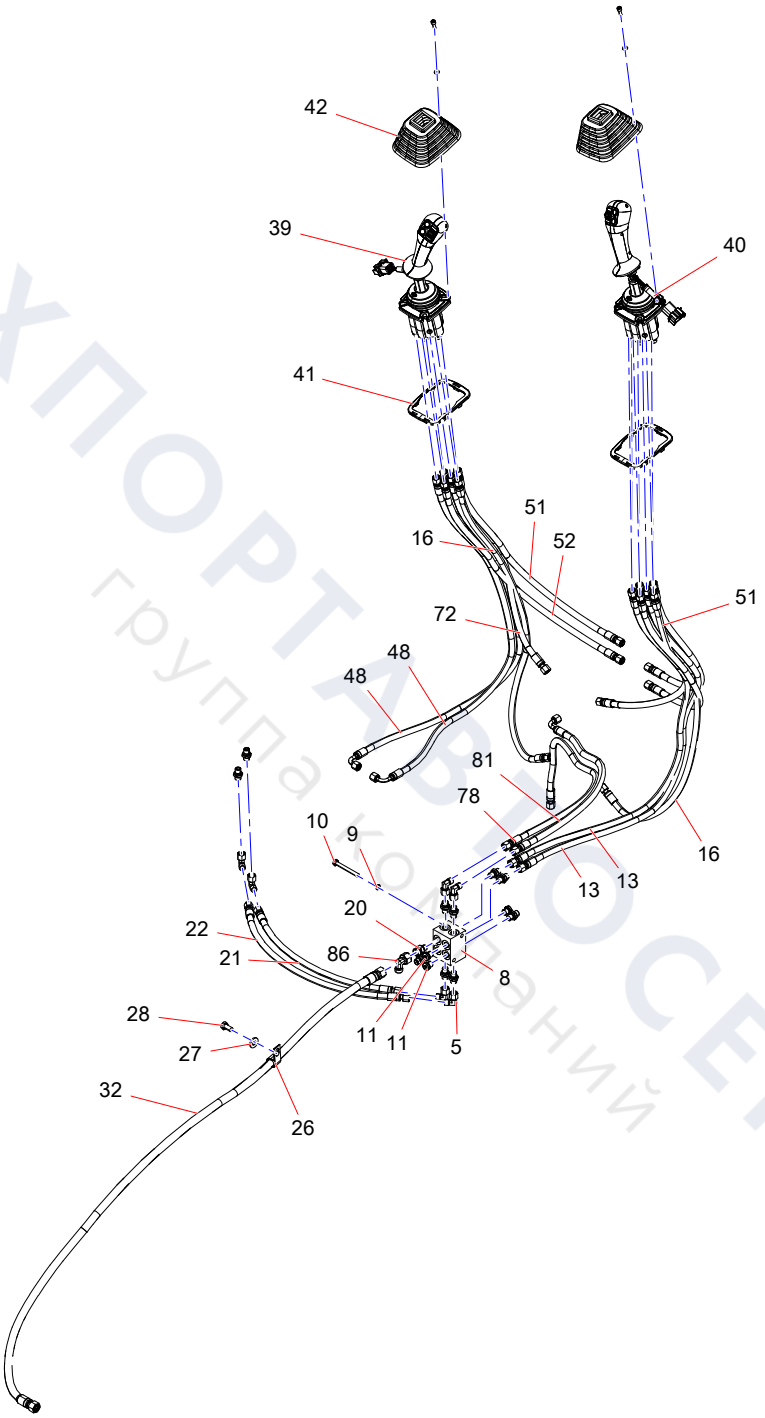

ТЕХПОРТСЕРВИС
группа компаний

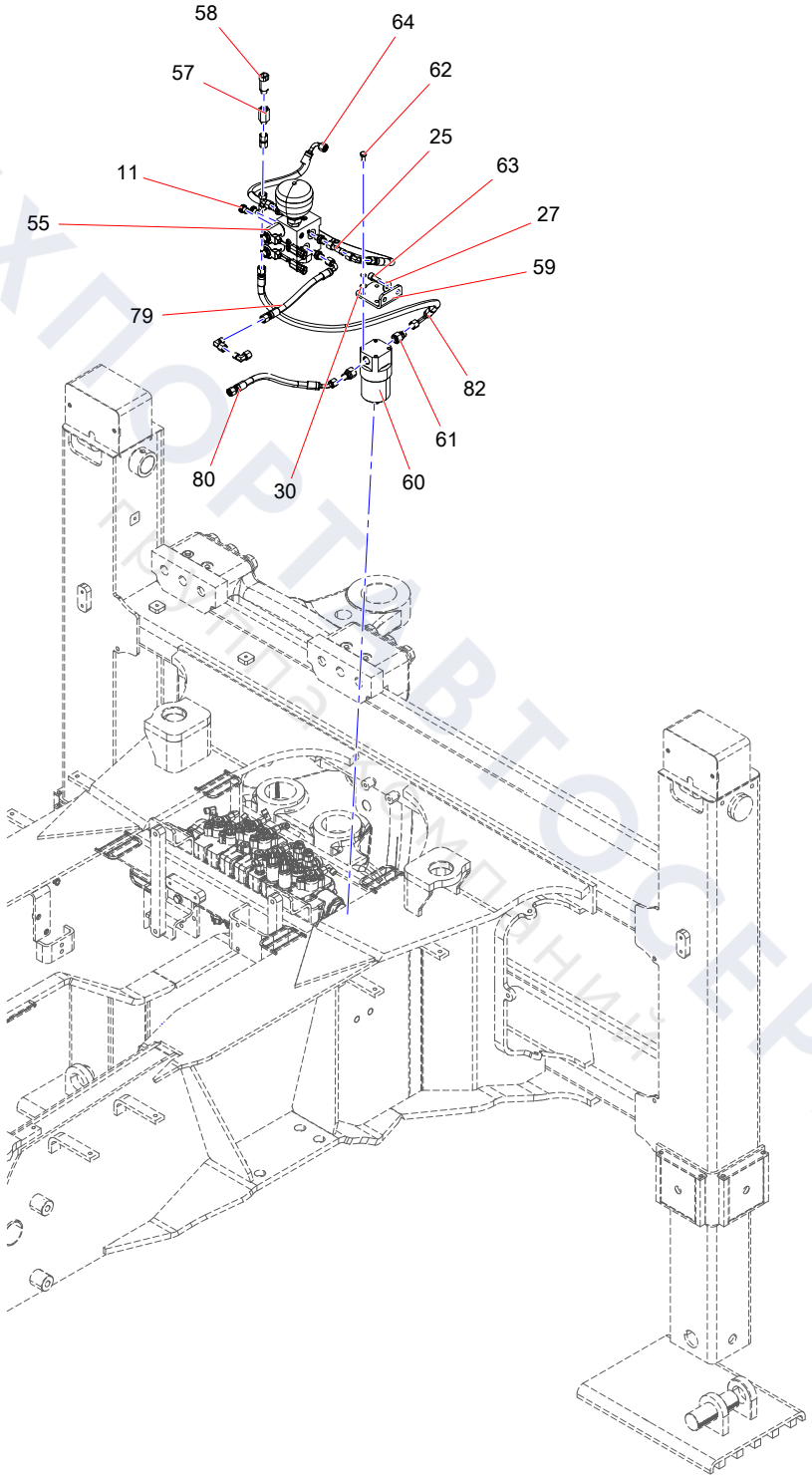

ТЕХПОРТАВТОСЕРВИС

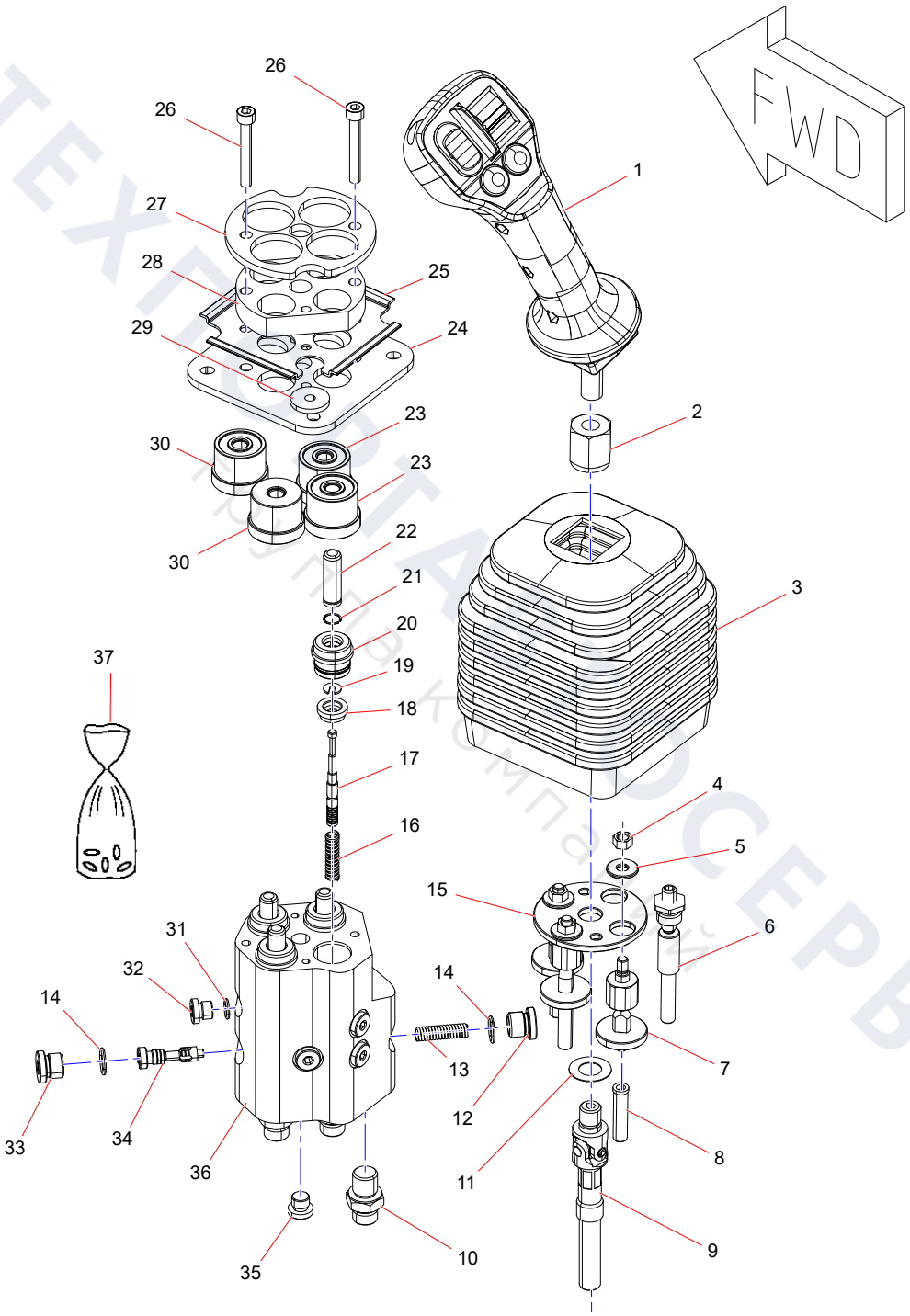
FWD
26
26
27
28
29
25
24
1
2
23
30
23
30
22
21
20
19
18
17
16
3
37
4
5
15
6
31
32
14
14
13
7
12
11
8
33
34
36
35
10
9

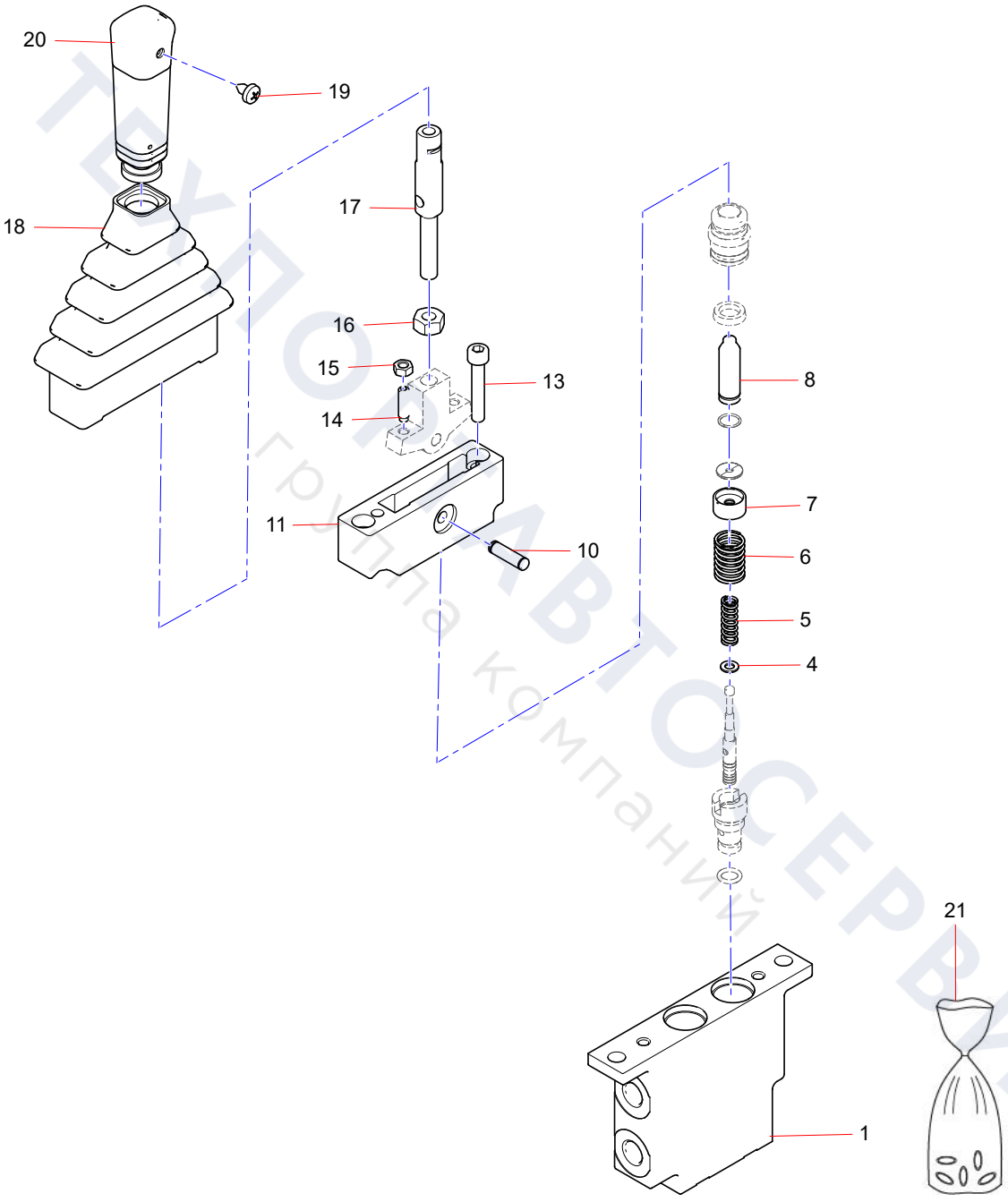

ТЕХНОАВТОСЕРВИС
группа компаний

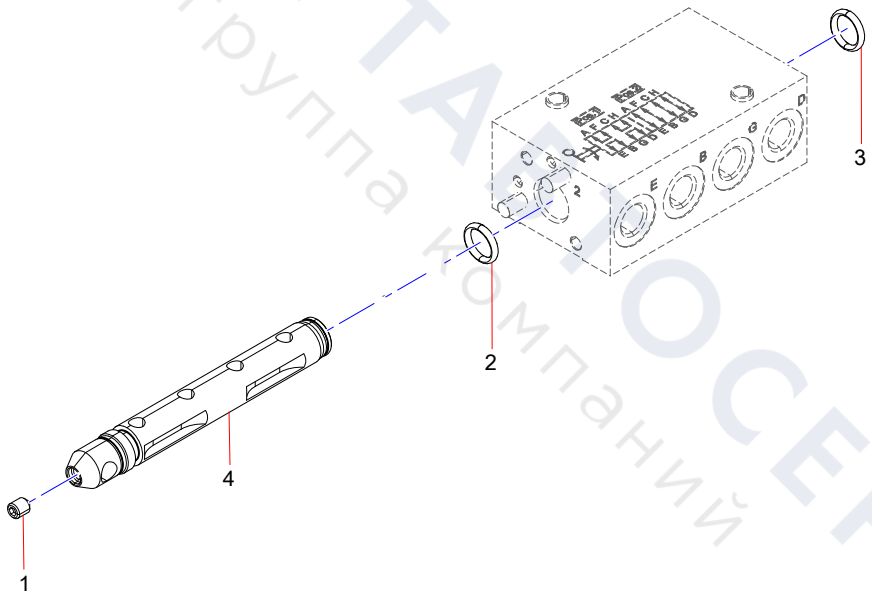

ТЕХПОРТАЛ ОСЕРВИС
группа компаний

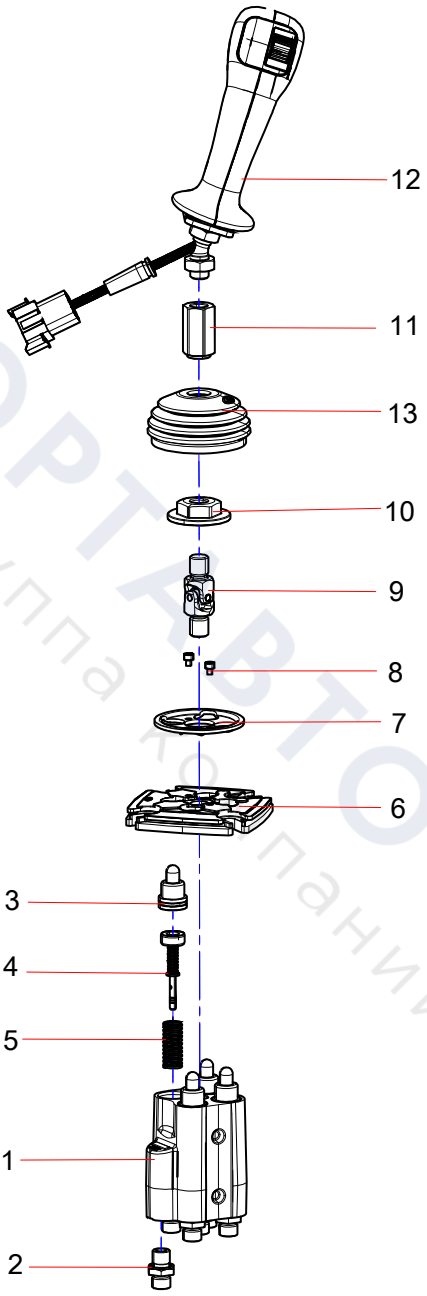

ТЕХПОРТАВТОСЕРВИС
группа компаний

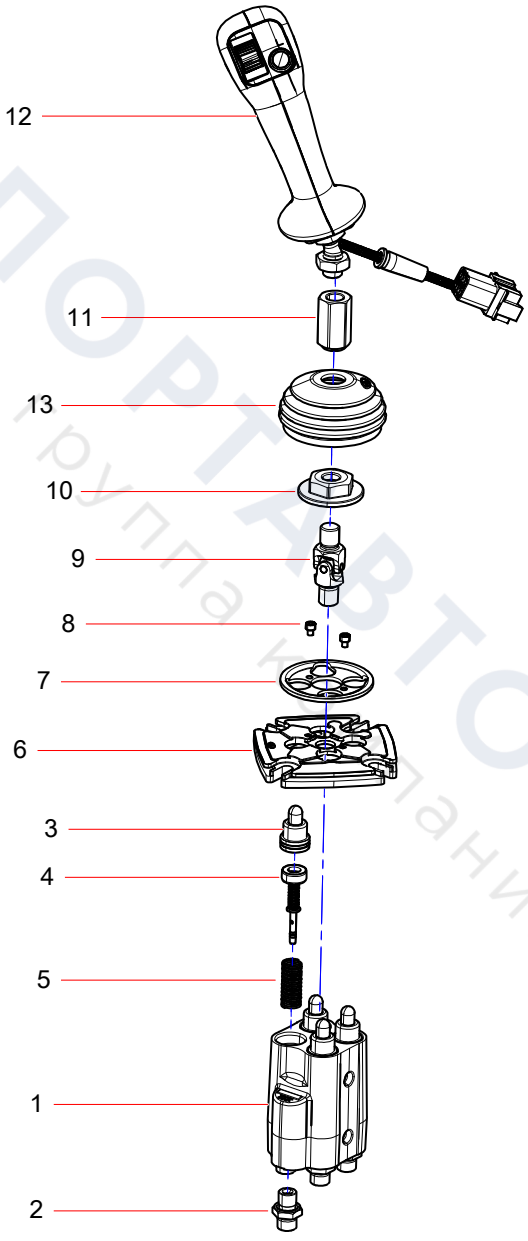

ТЕХПОРТАВТОСЕРВИС
группа компаний

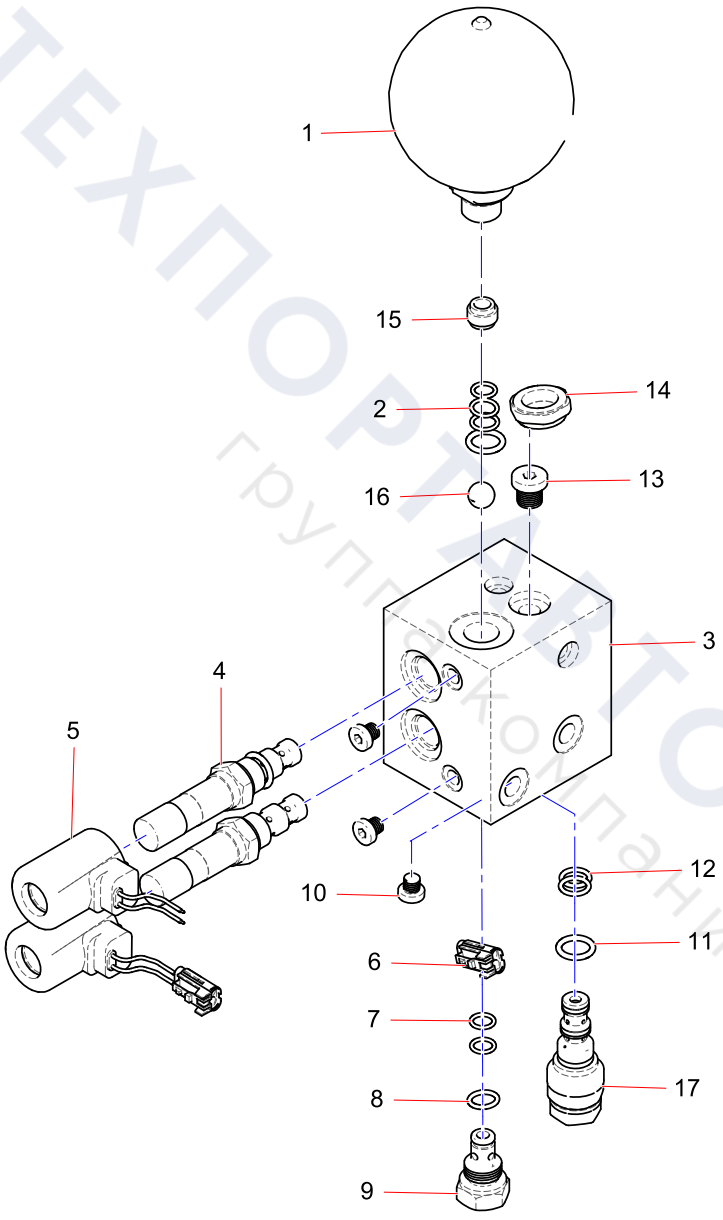

ТЕХПОРТАЛТОСЕРВИС
группа компаний

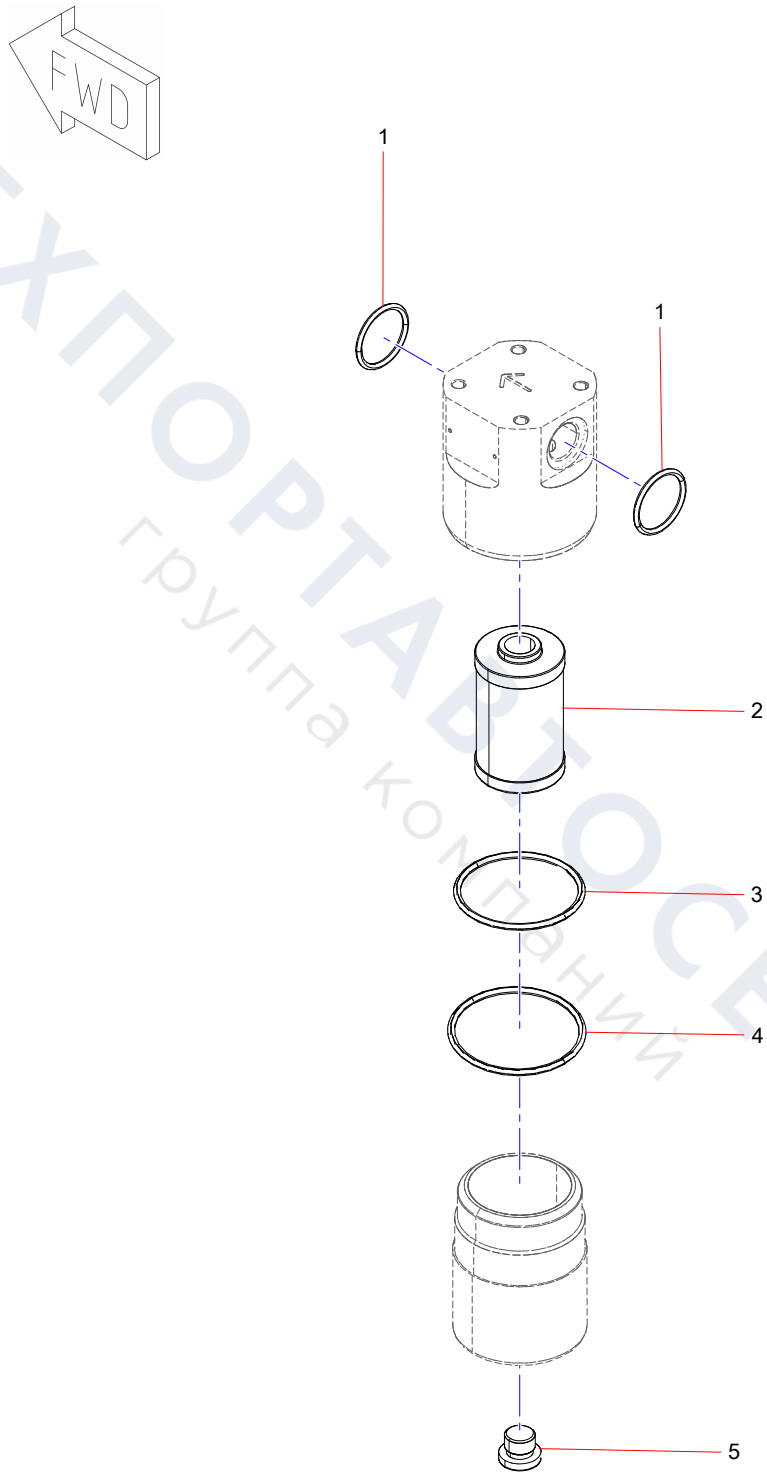

ТЕХПОРТАВТОСЕРВИС
группа компаний

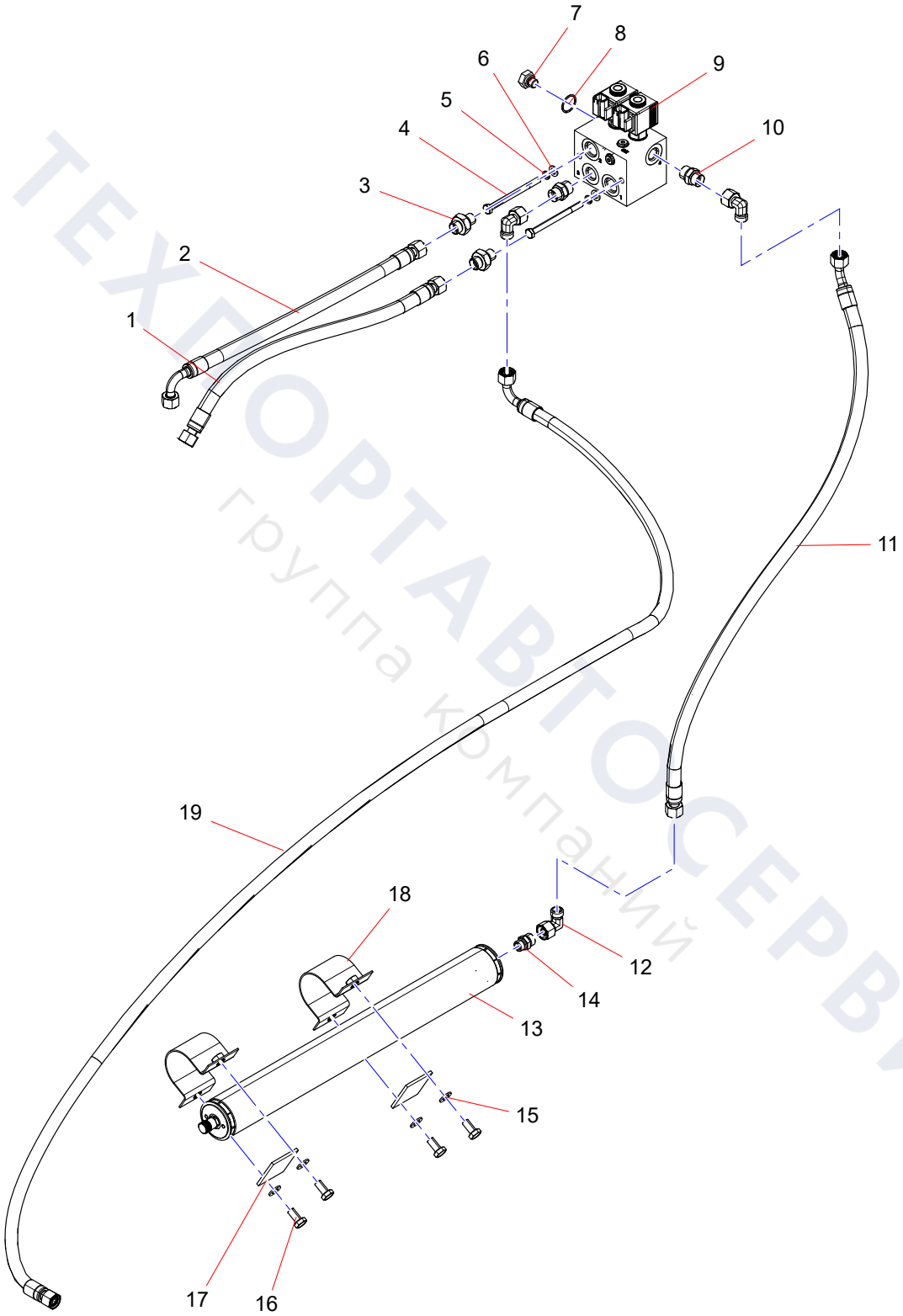

ТЕХПОРТАВТОСЕРВИС
группа компаний

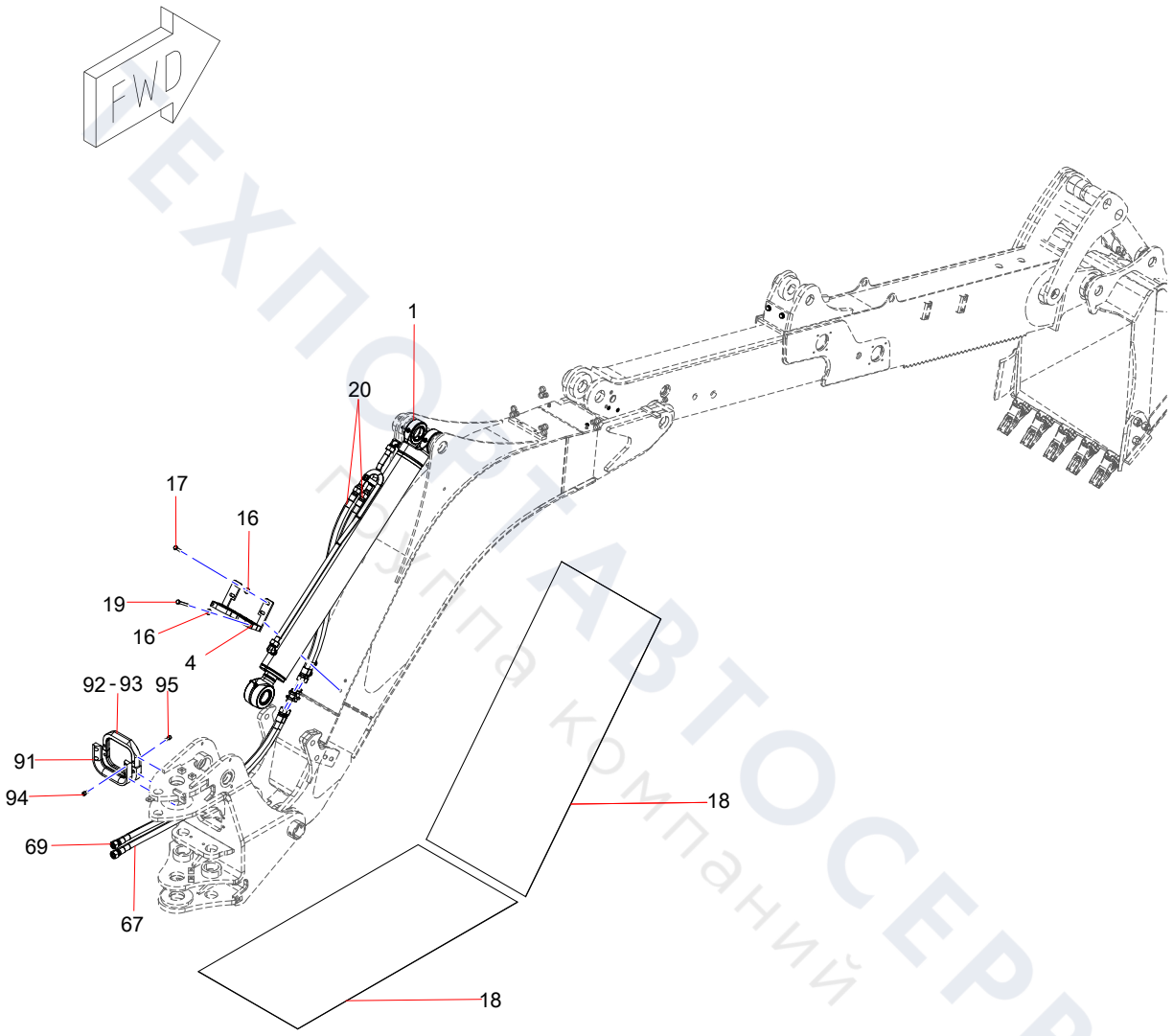

ТЕХПОРТАВТОСЕРВИС
Группа компаний

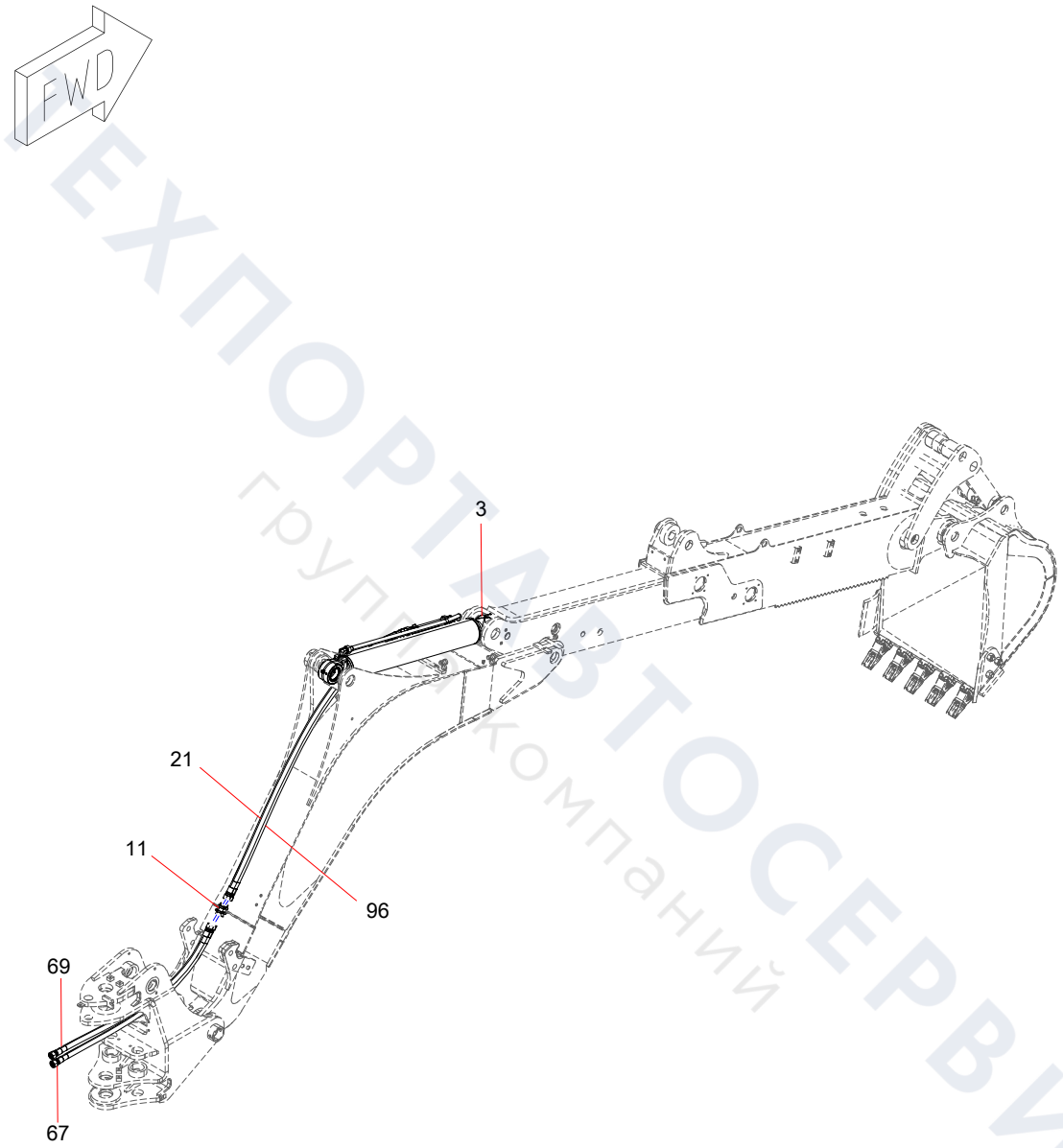

ЭКСПОРТАВТОСЕРВИС
группа компаний

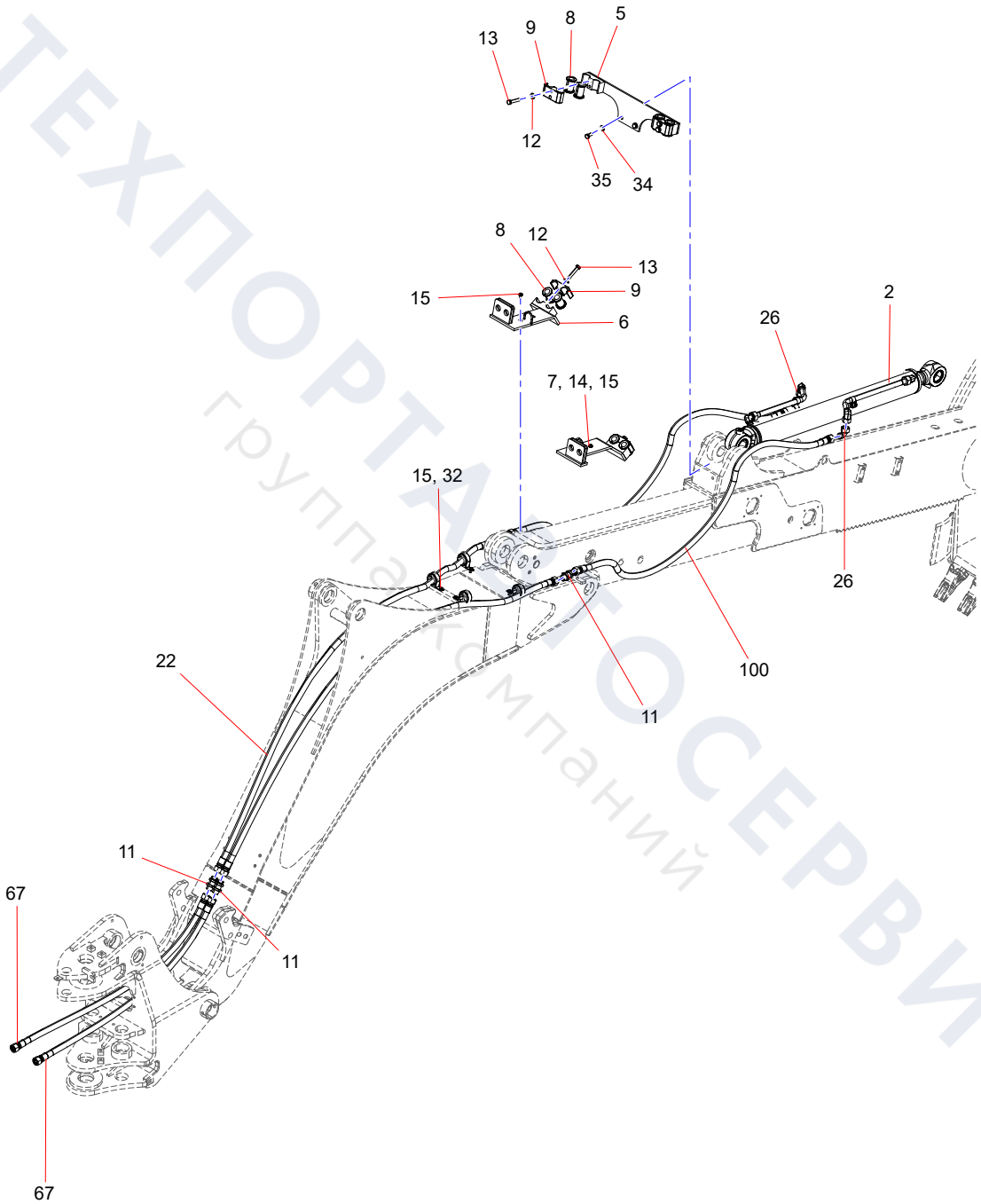

ТЕХПОРТАЛ СЕРВИС
группа компаний

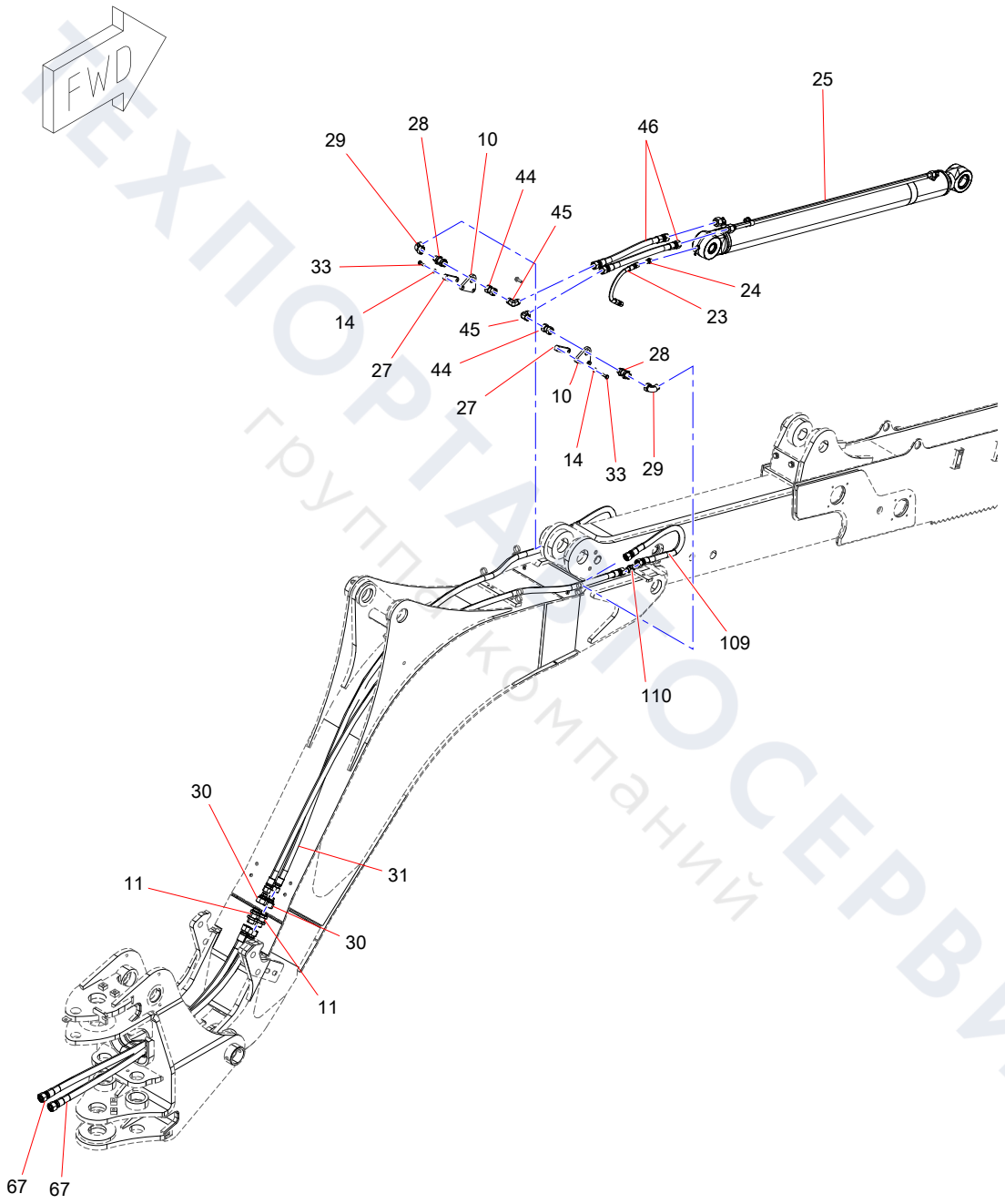

ТЕХПОРТАЛСЕРВИС
группа компаний

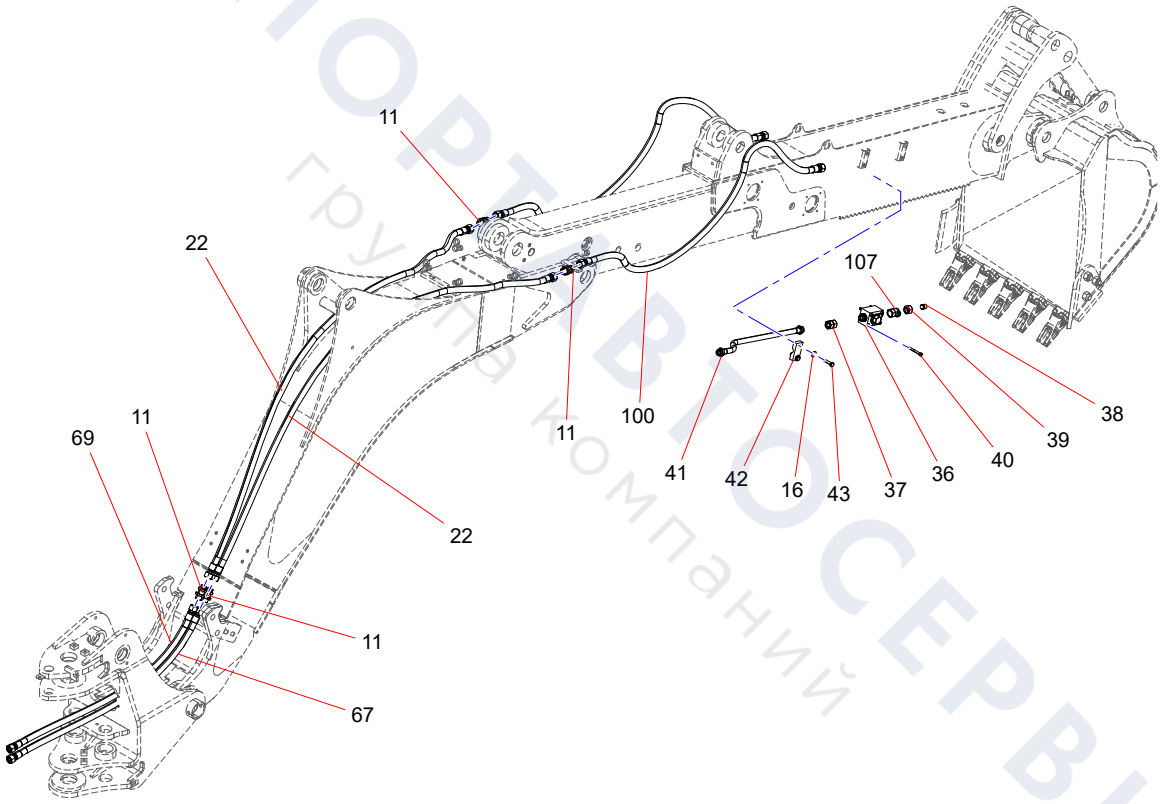

ТЕХПОРТВТОСЕРВИС
группа компаний

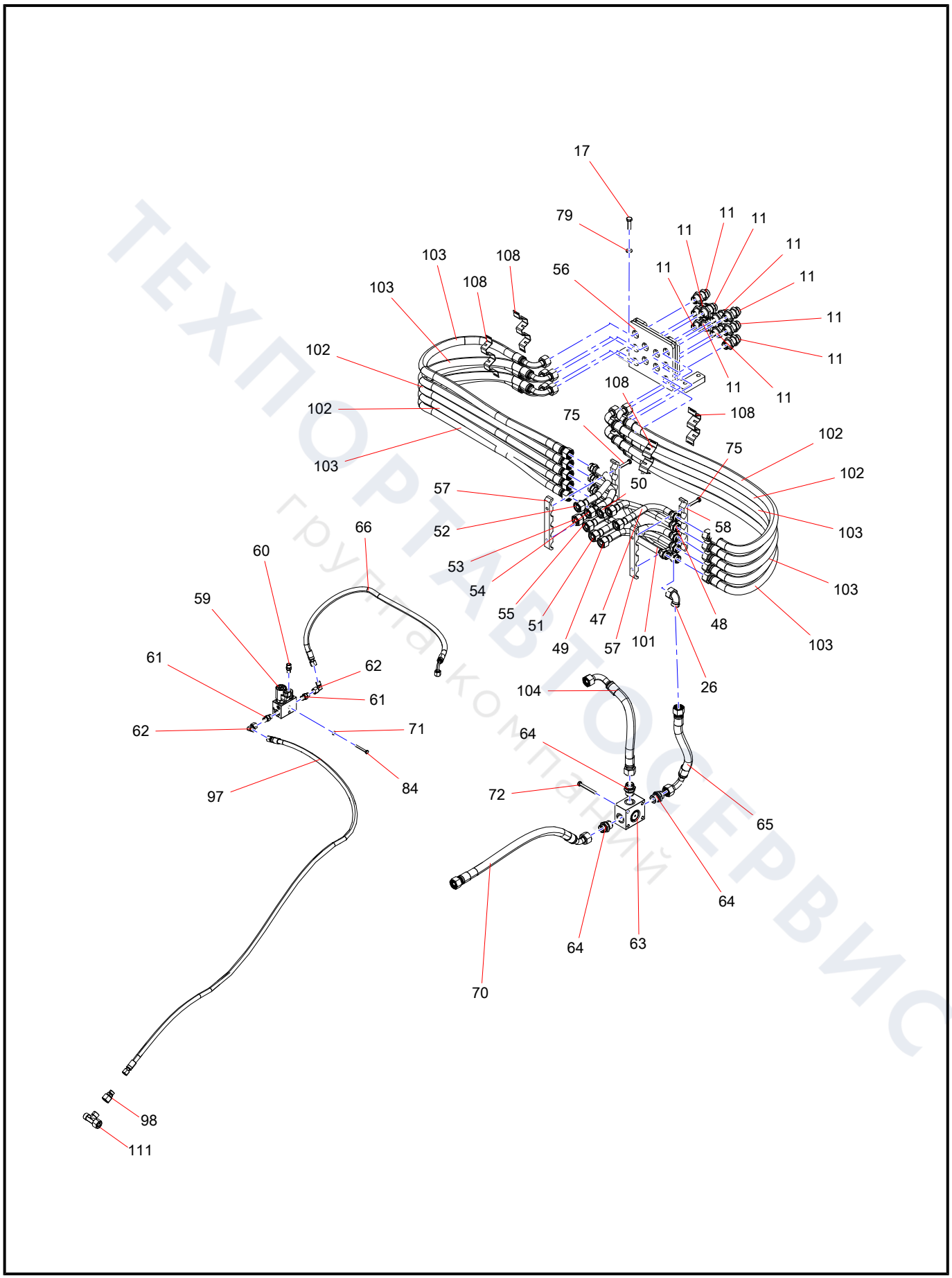

ТЕХПОРТАВТОСЕРВИС
группакомпаний

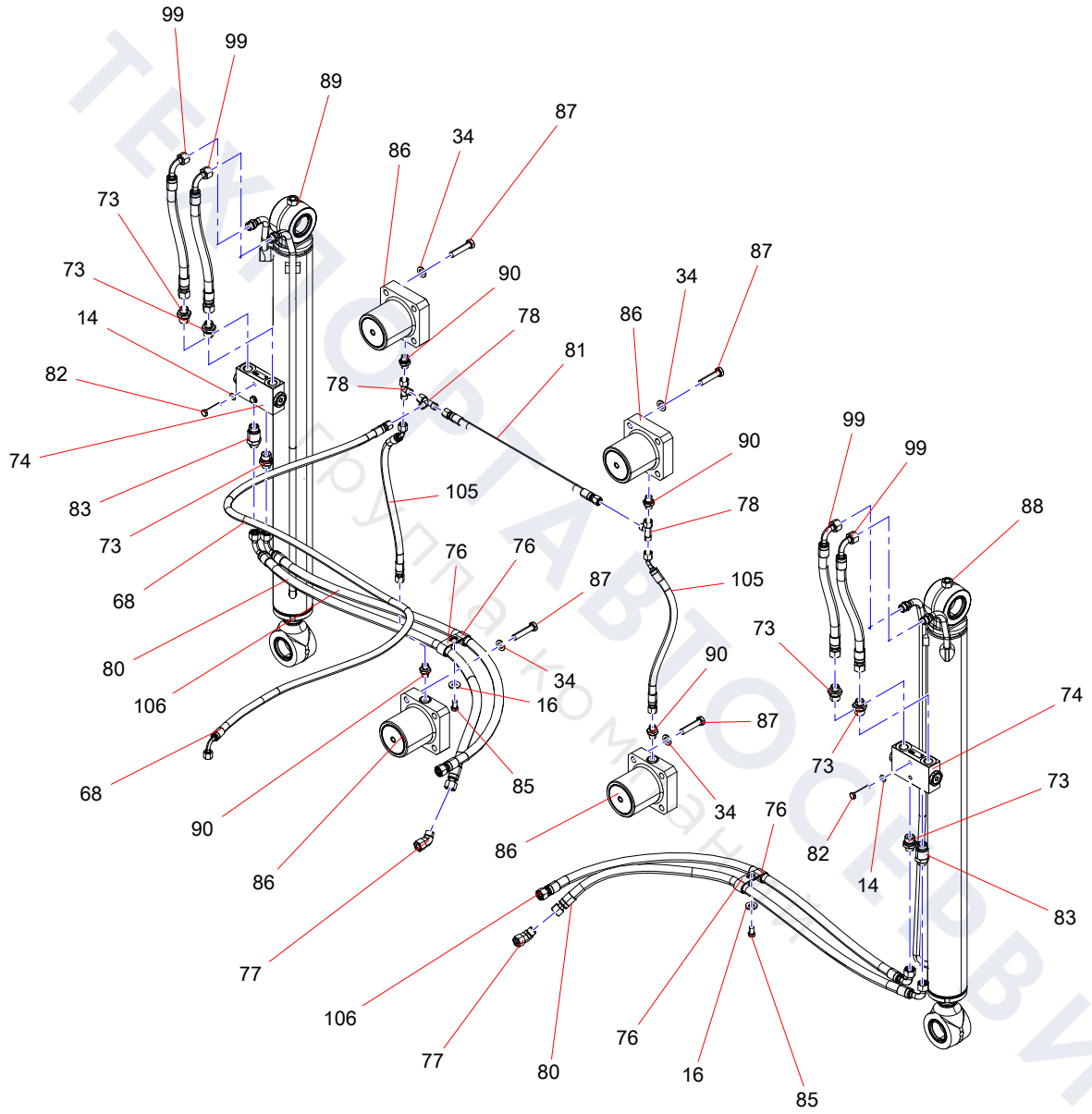

ТЕКТОРГАВТОСЕРВИС
Группа компаний

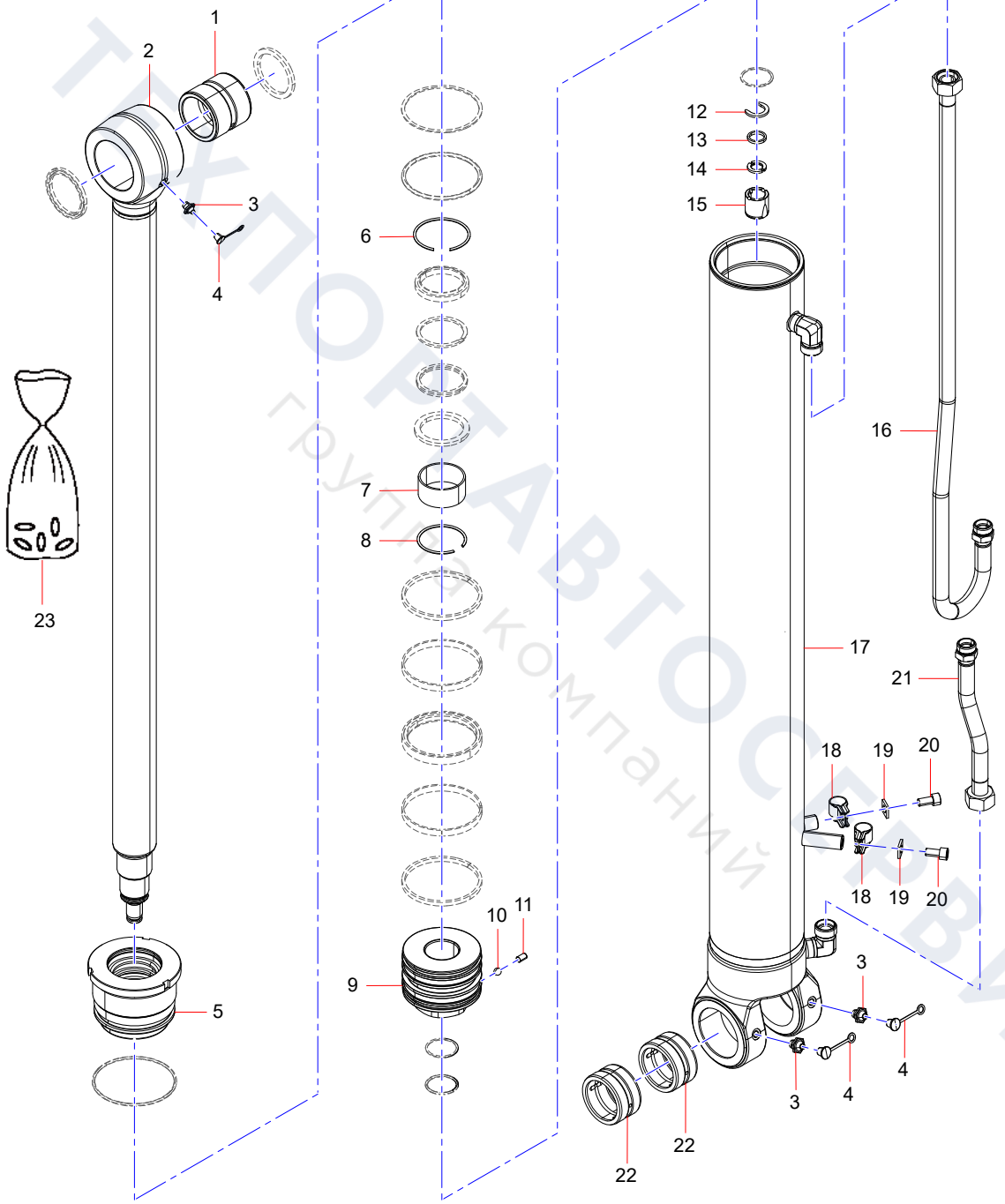

ТРАКТОРТАВТОСЕРВИС
группа компаний

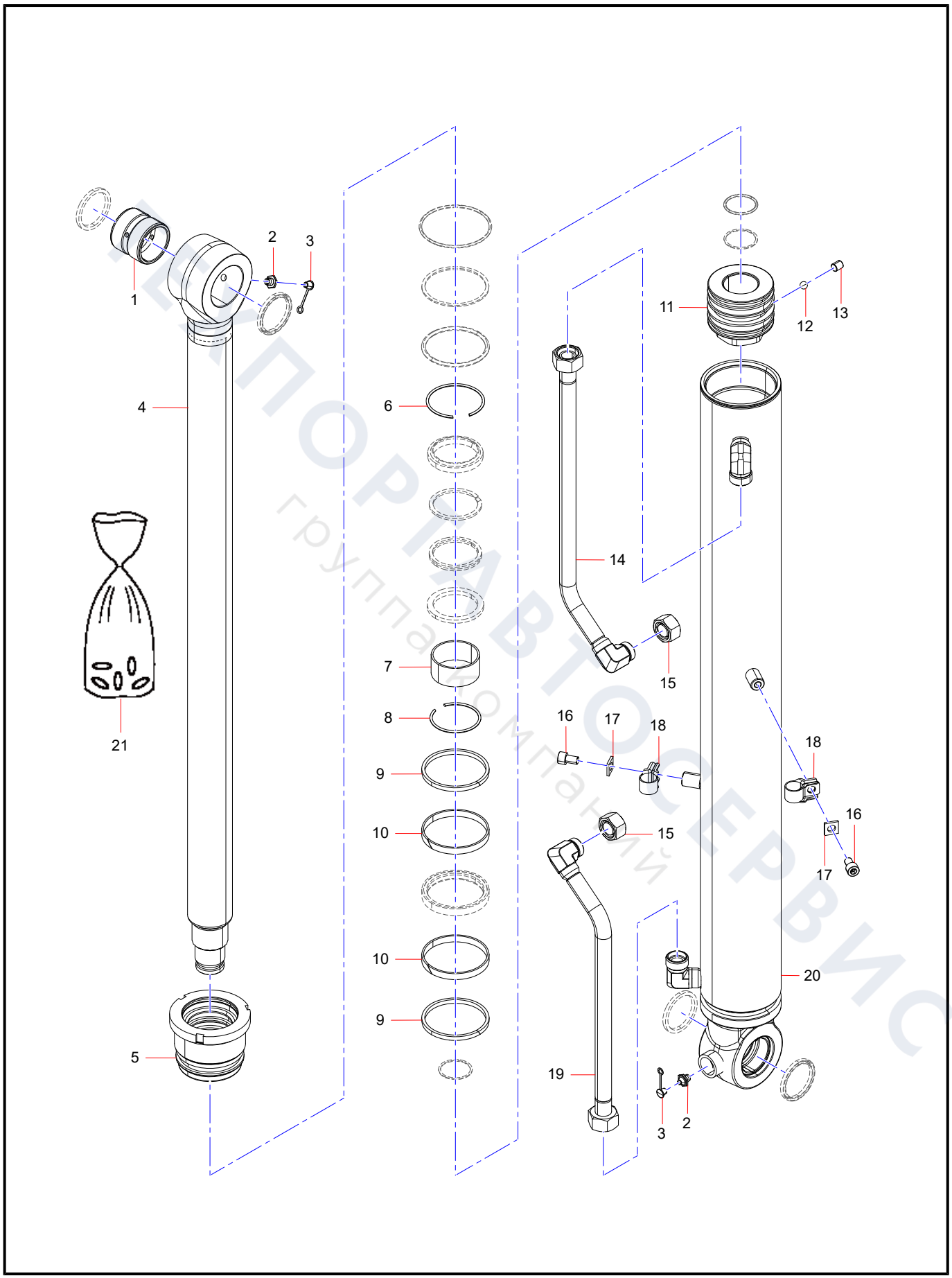

ТЕХПОРТАВТОСЕРВИС
группа компаний

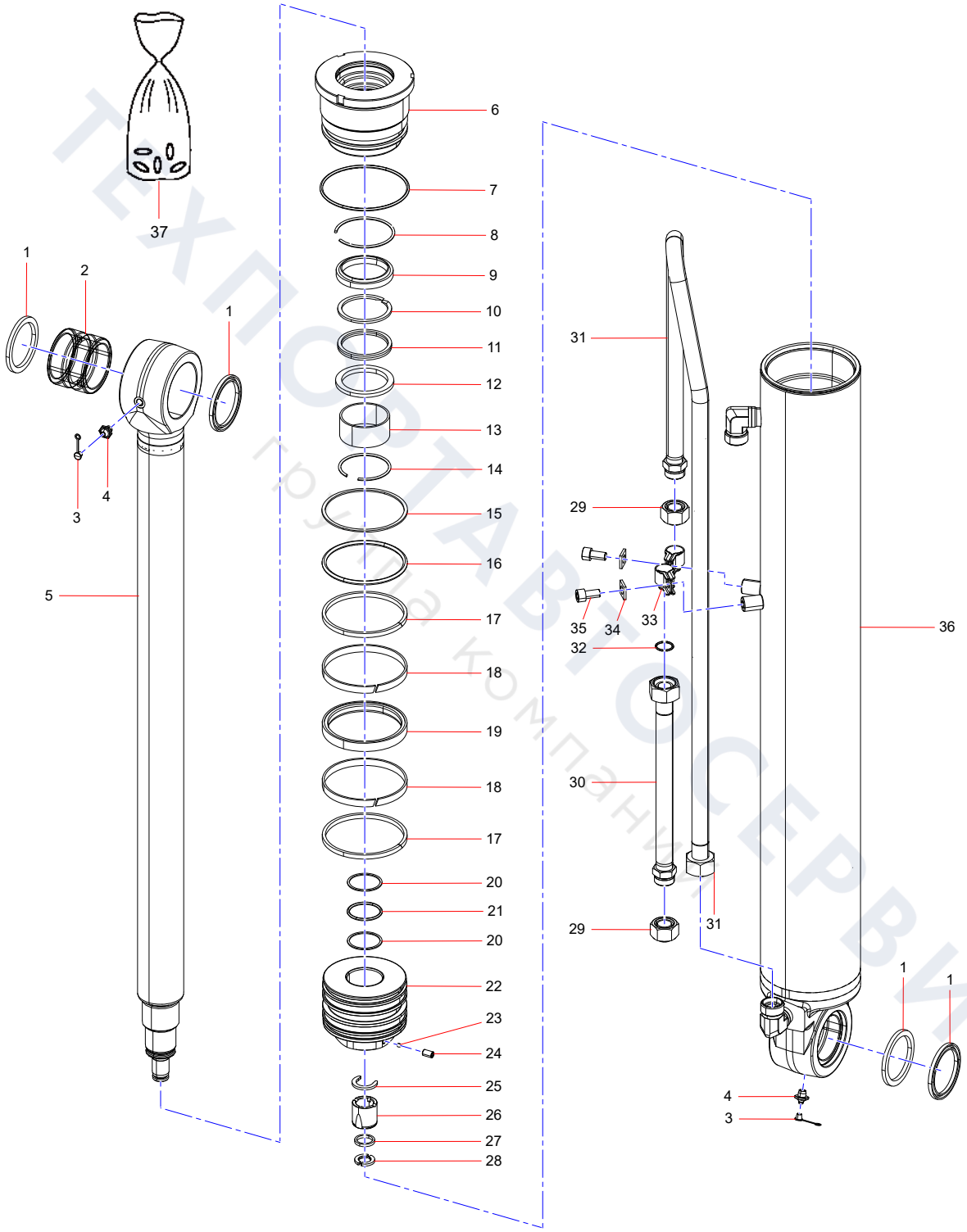

ТЕХПОСТАВТОСЕРВИС
группа компаний

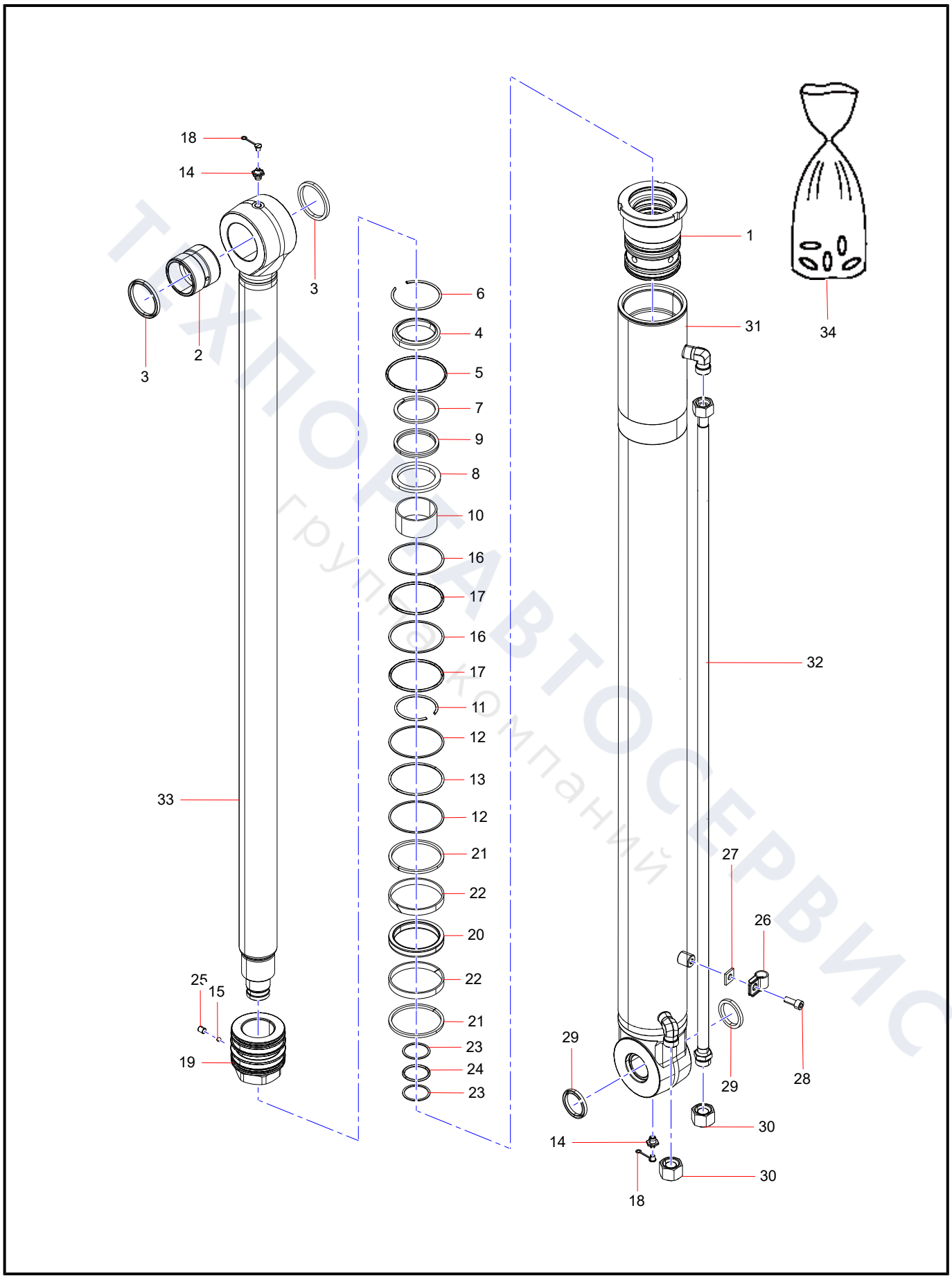

ТехноАвтоСервис
группа компаний

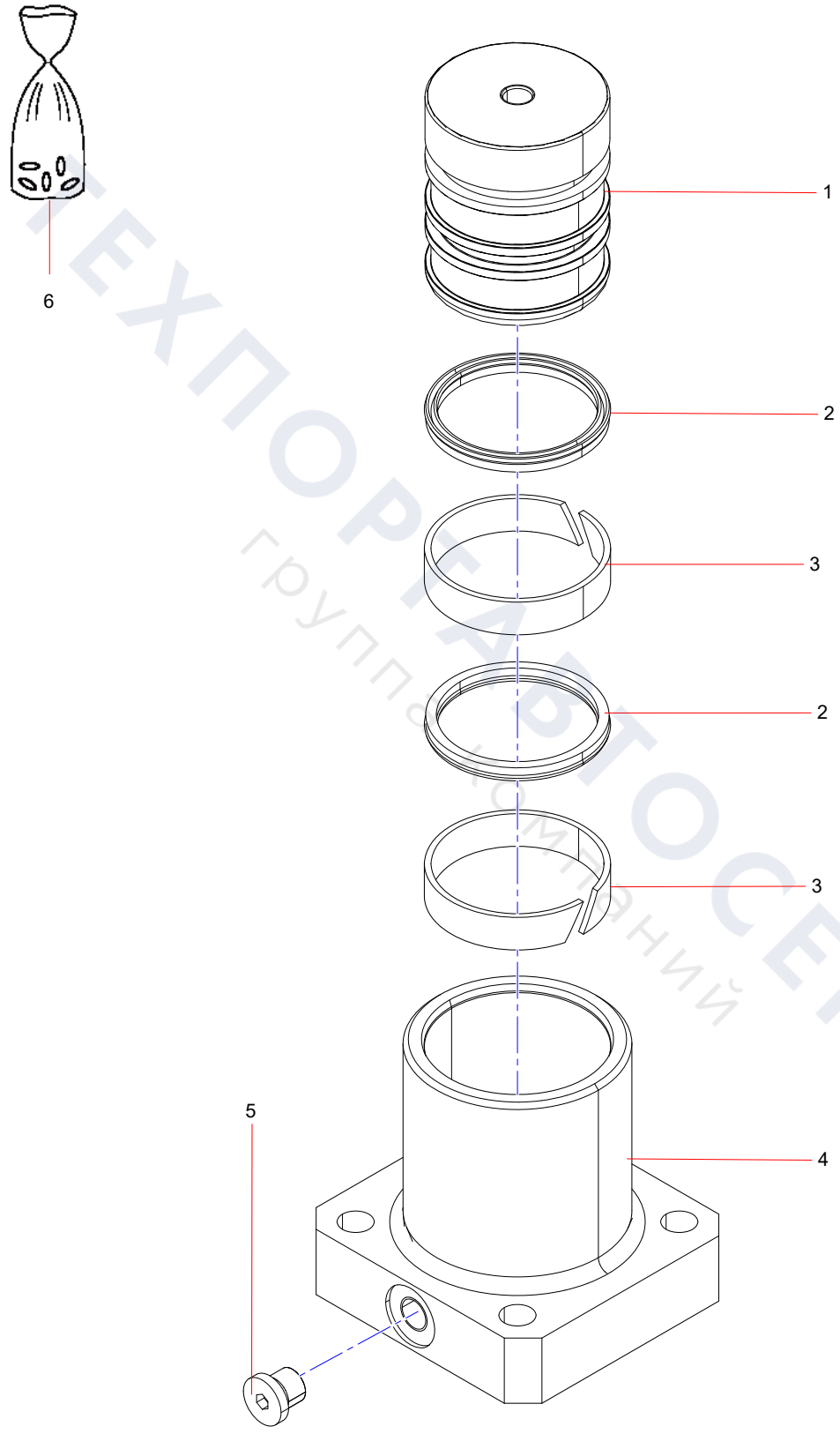

ТЕХПОРТАВТОСЕРВИС
группа компаний

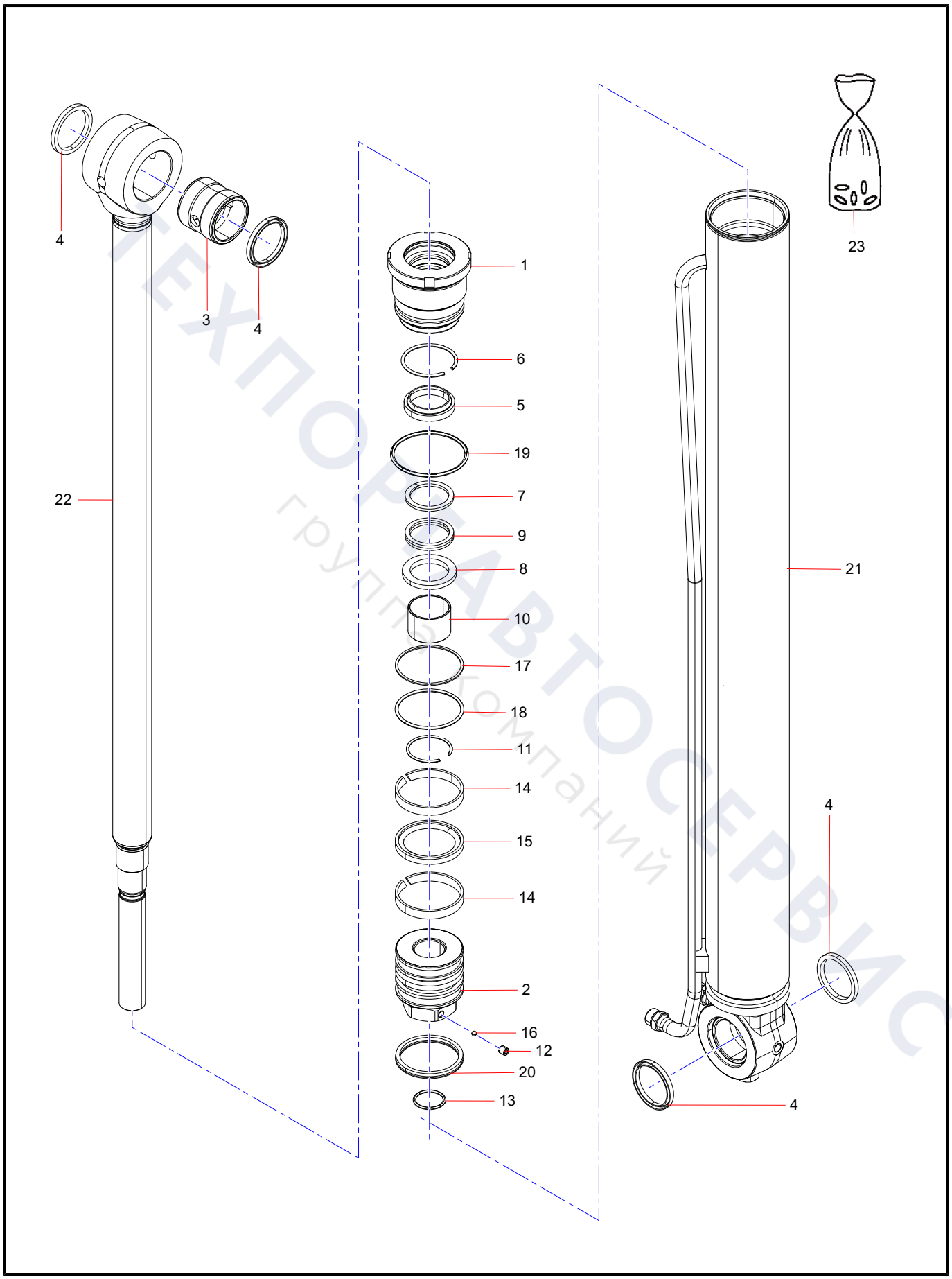

ТЕХПОРТАВТОСЕРВИС
группа компаний

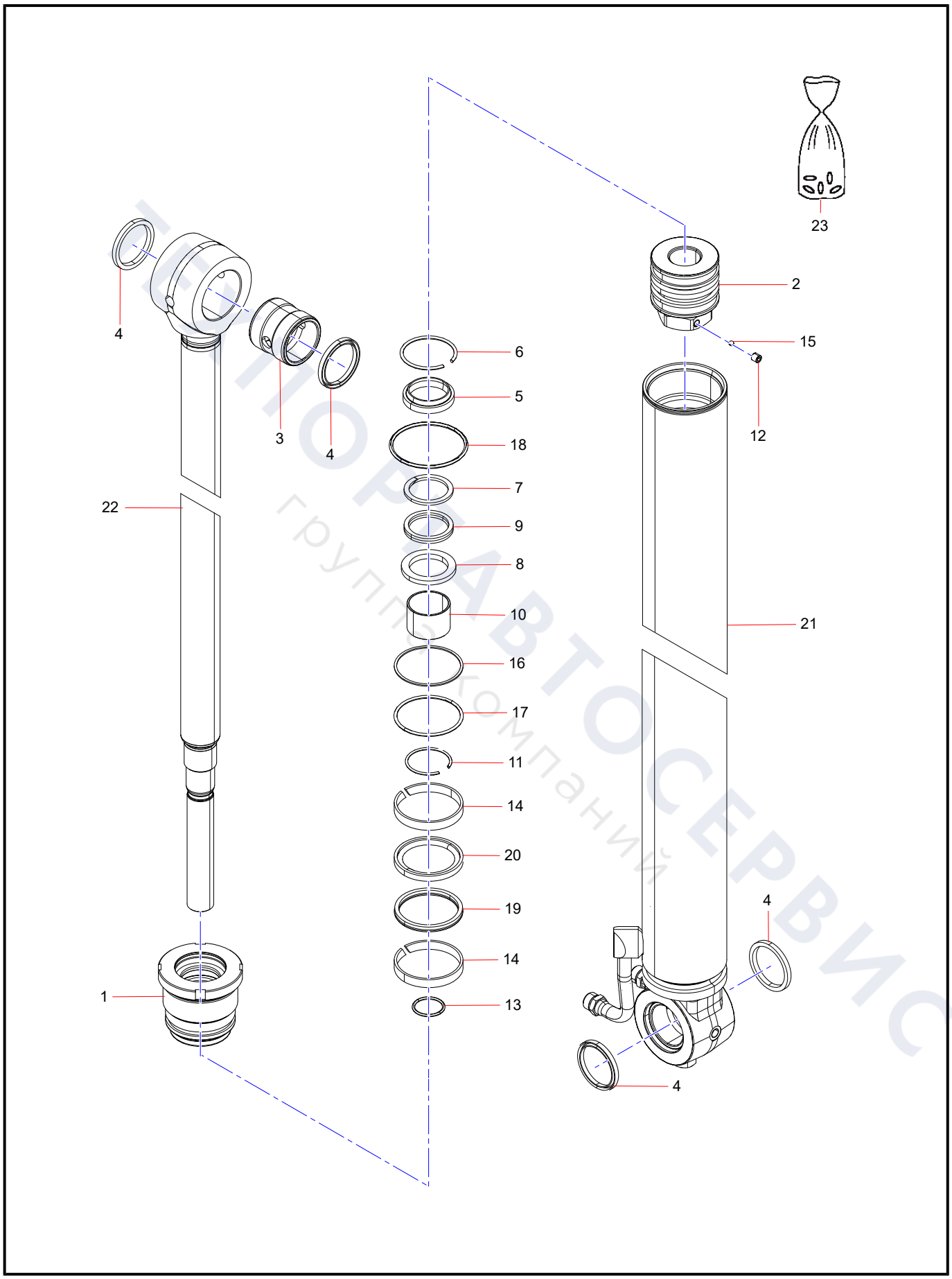

ТЕПЛОВАВТОСЕРВИС
группа компаний

Deflection control hydraulic pipe (1/2)

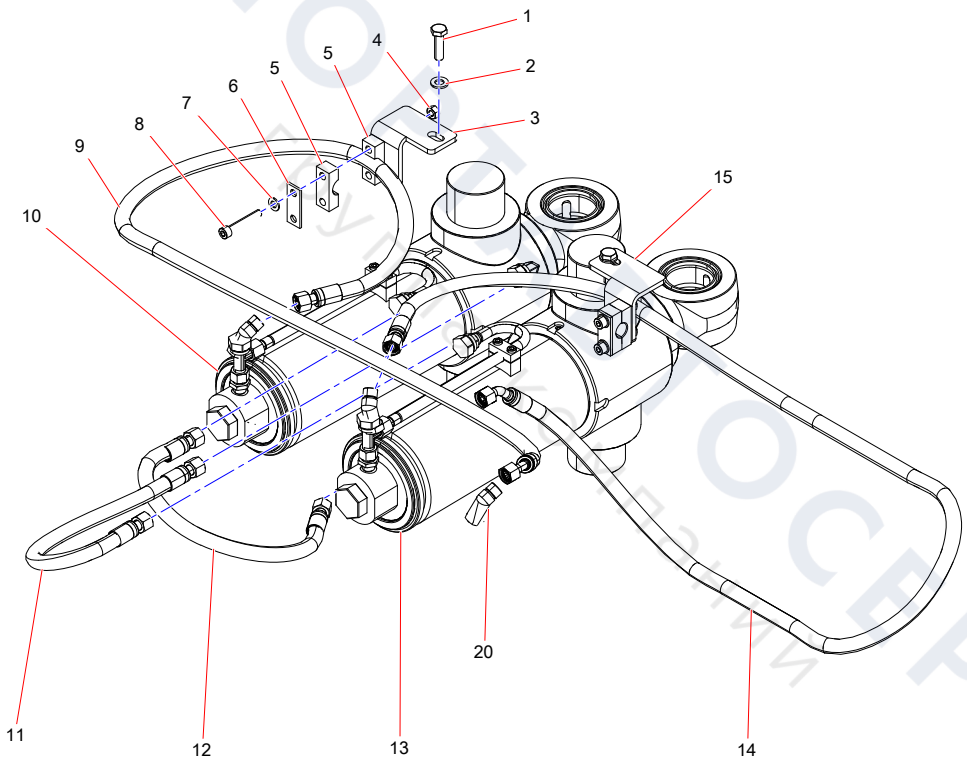

ТЕХПОСЕРВИС

Deflection control hydraulic pipe (2/2)

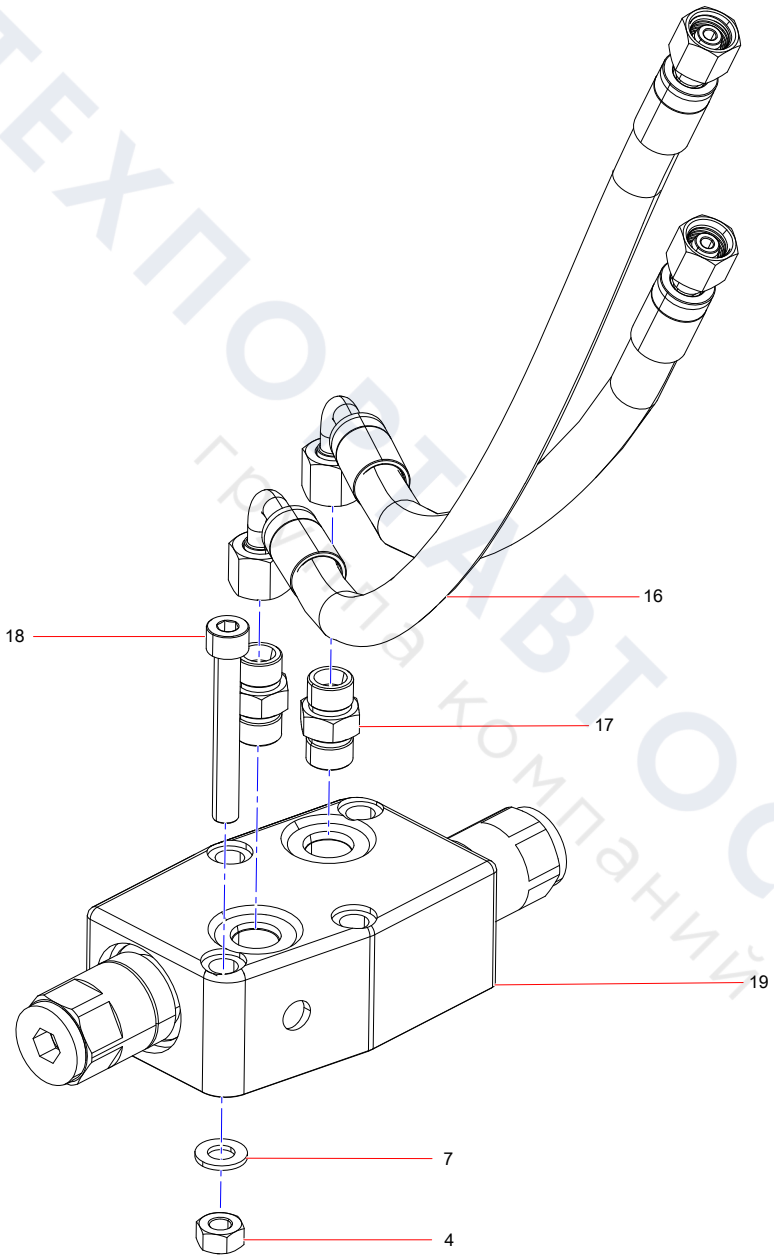

ТЕХПОСТАВТОСЕРВИС
группа компаний

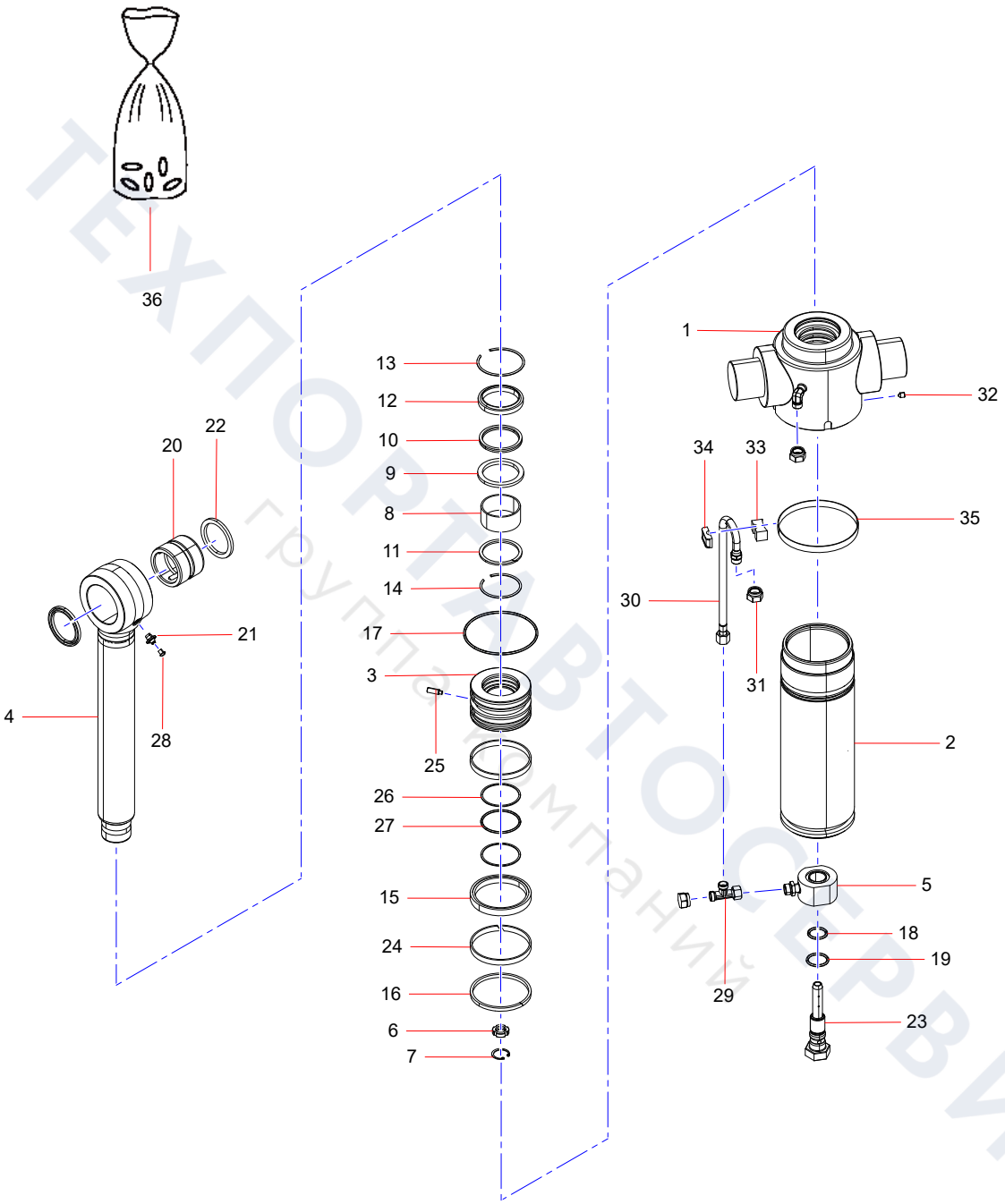

ТЕХПОРТАВТОСЕРВИС
группа компаний

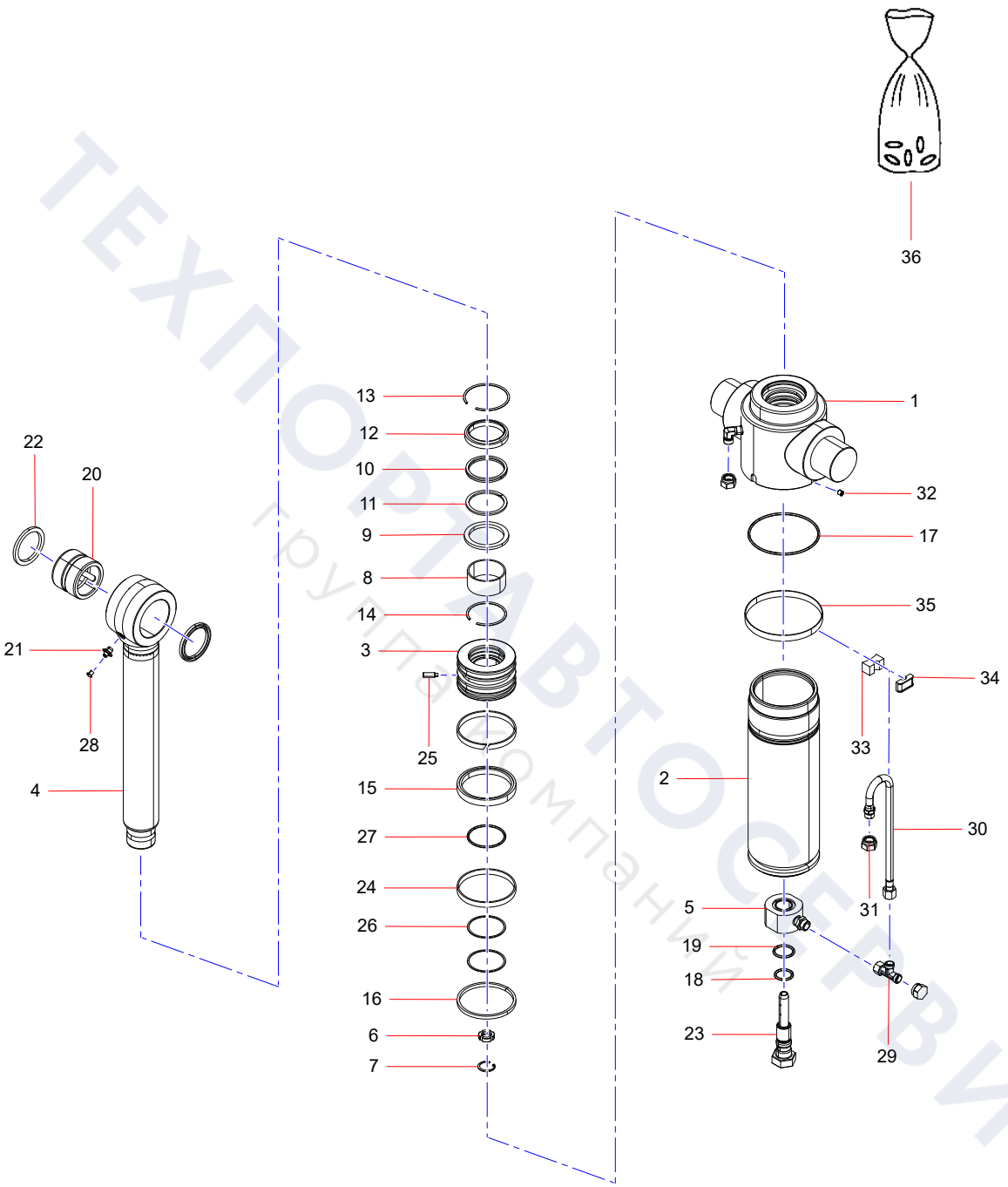

ТЕХПОРТАВТОСЕРВИС
Группа компаний

Steering Pipeline (1/3)

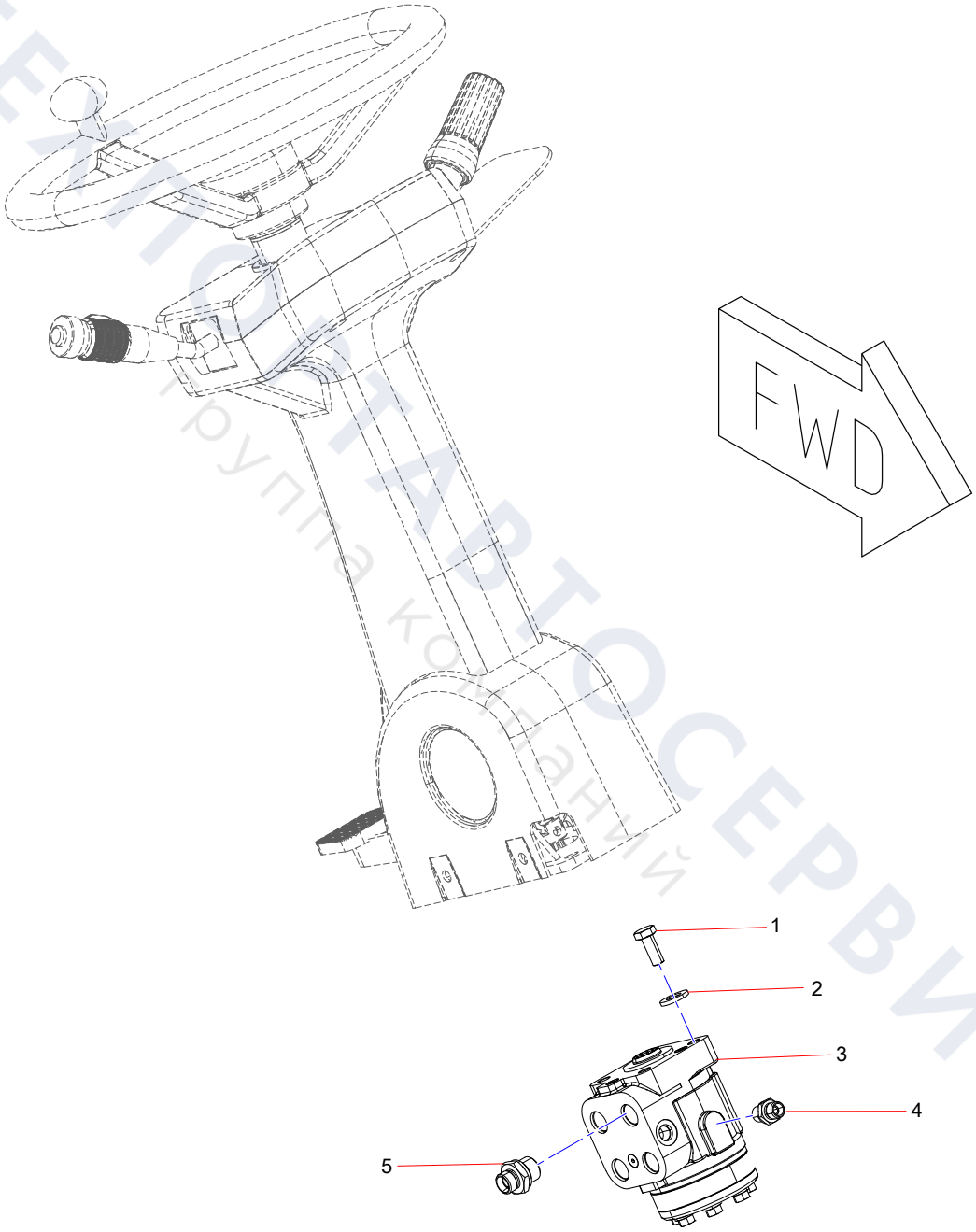

ТЕХНОСТАРТСЕРВИС
Группа компаний

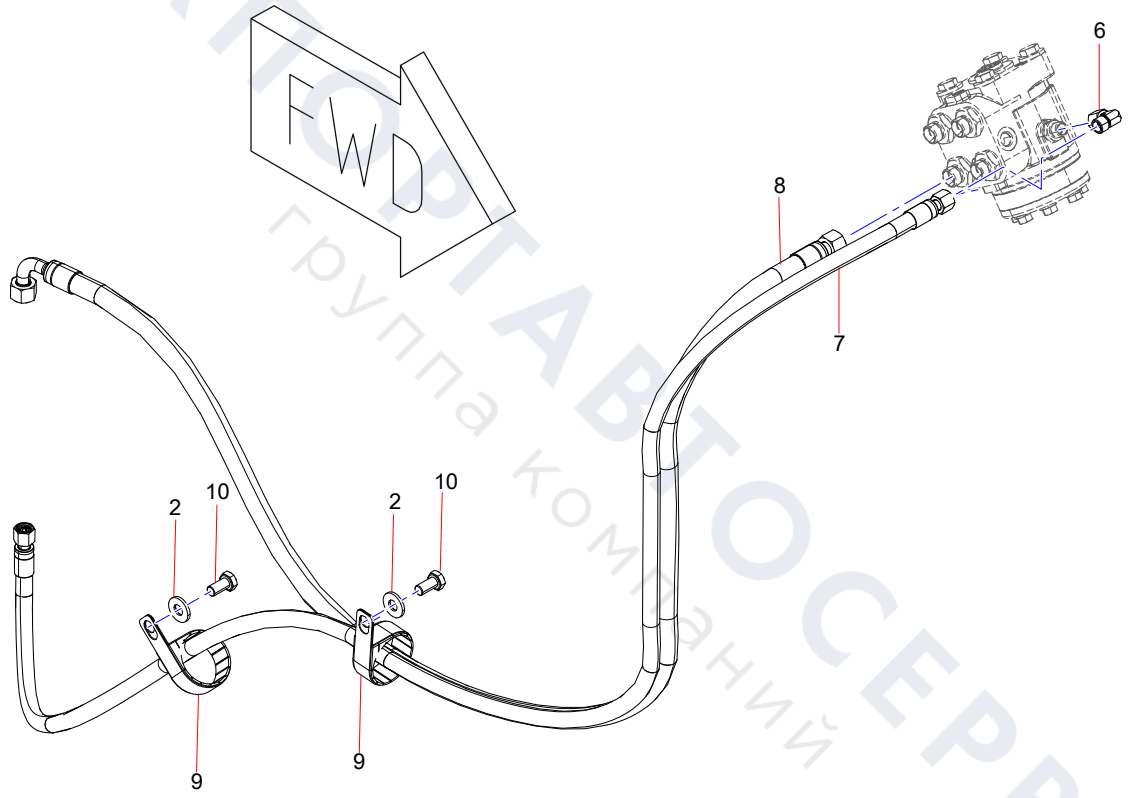

ТЕХПОРТАВТОСЕРВИС
группа компаний

Steering Pipeline (3/3)

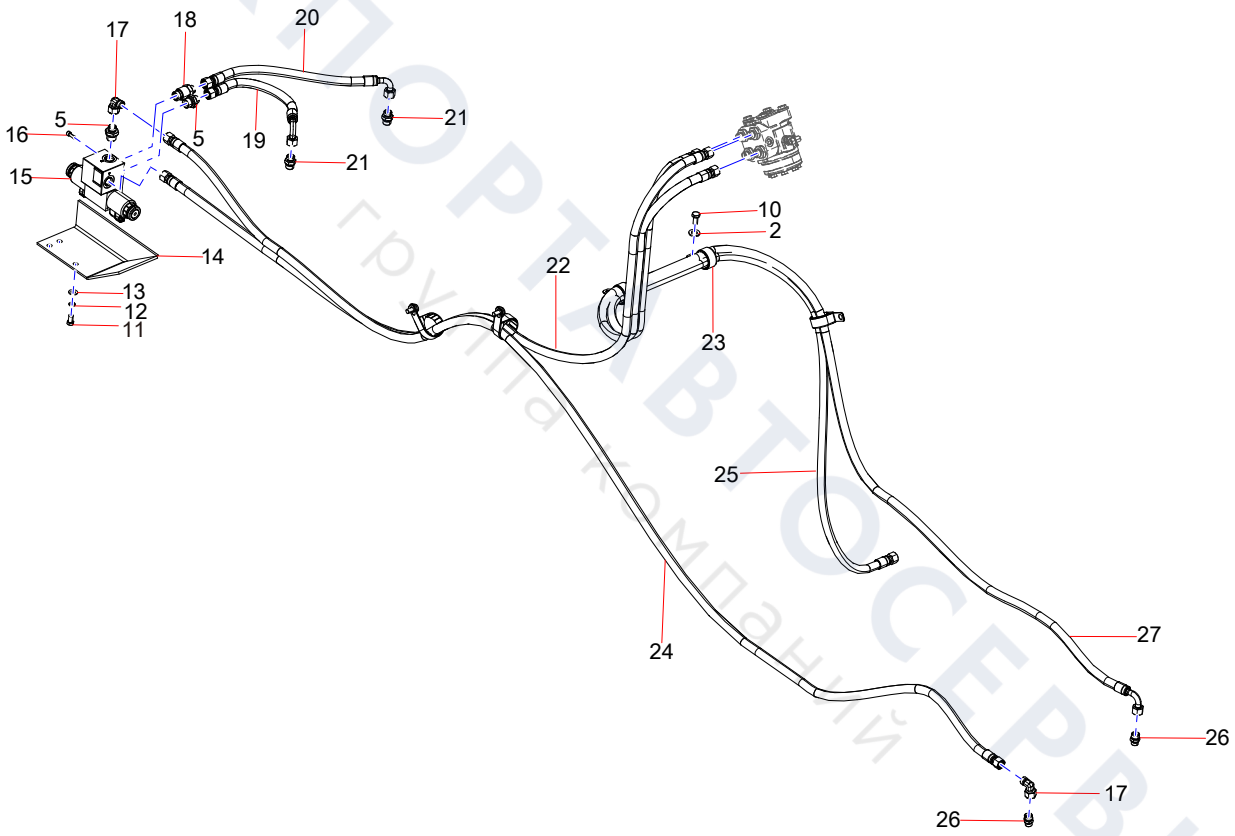

ТЕХПОРТ АВТОСЕРВИС
группа компаний

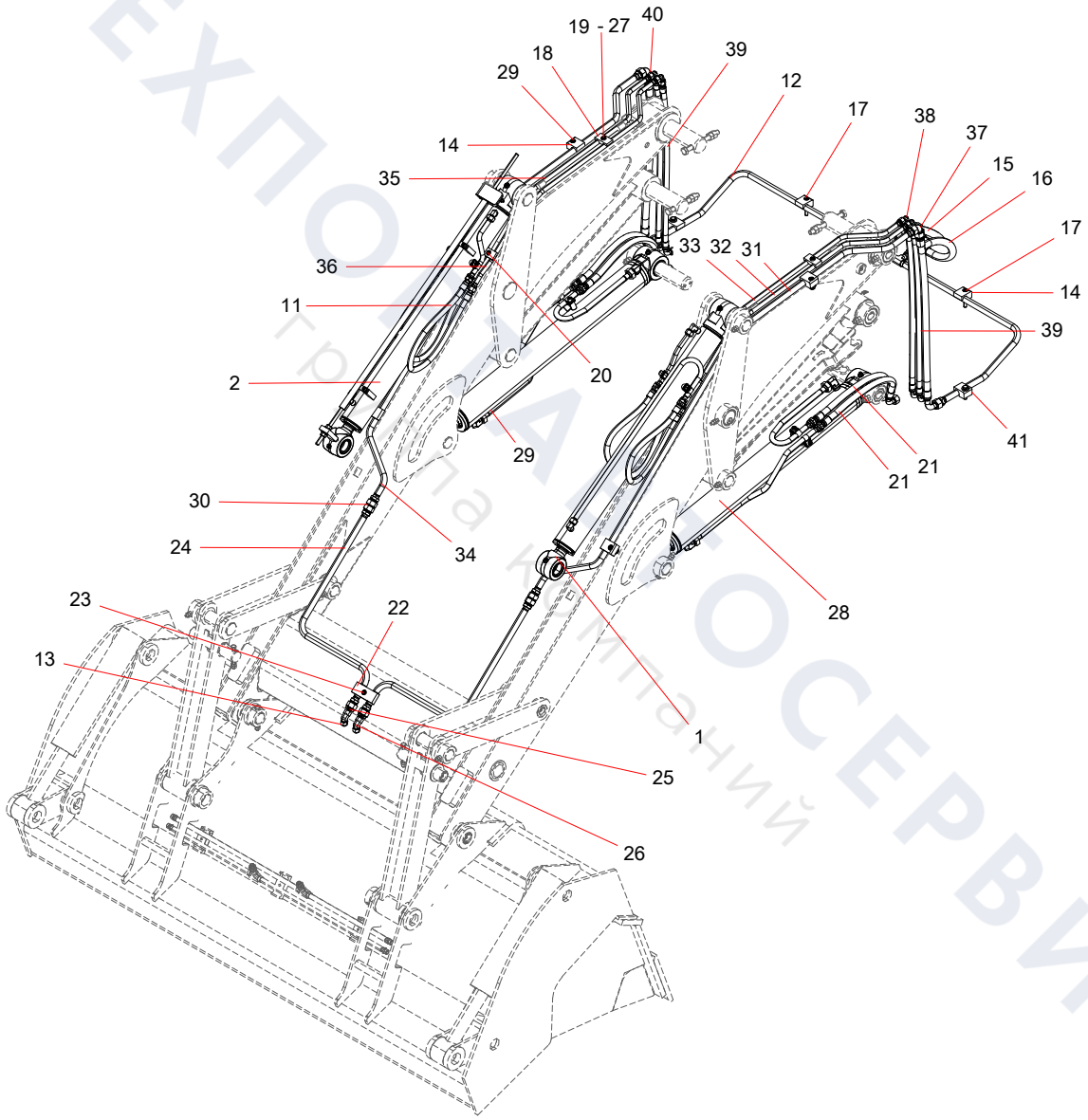

ТЕХПОСТАВОСЕРВИС
Группа компаний

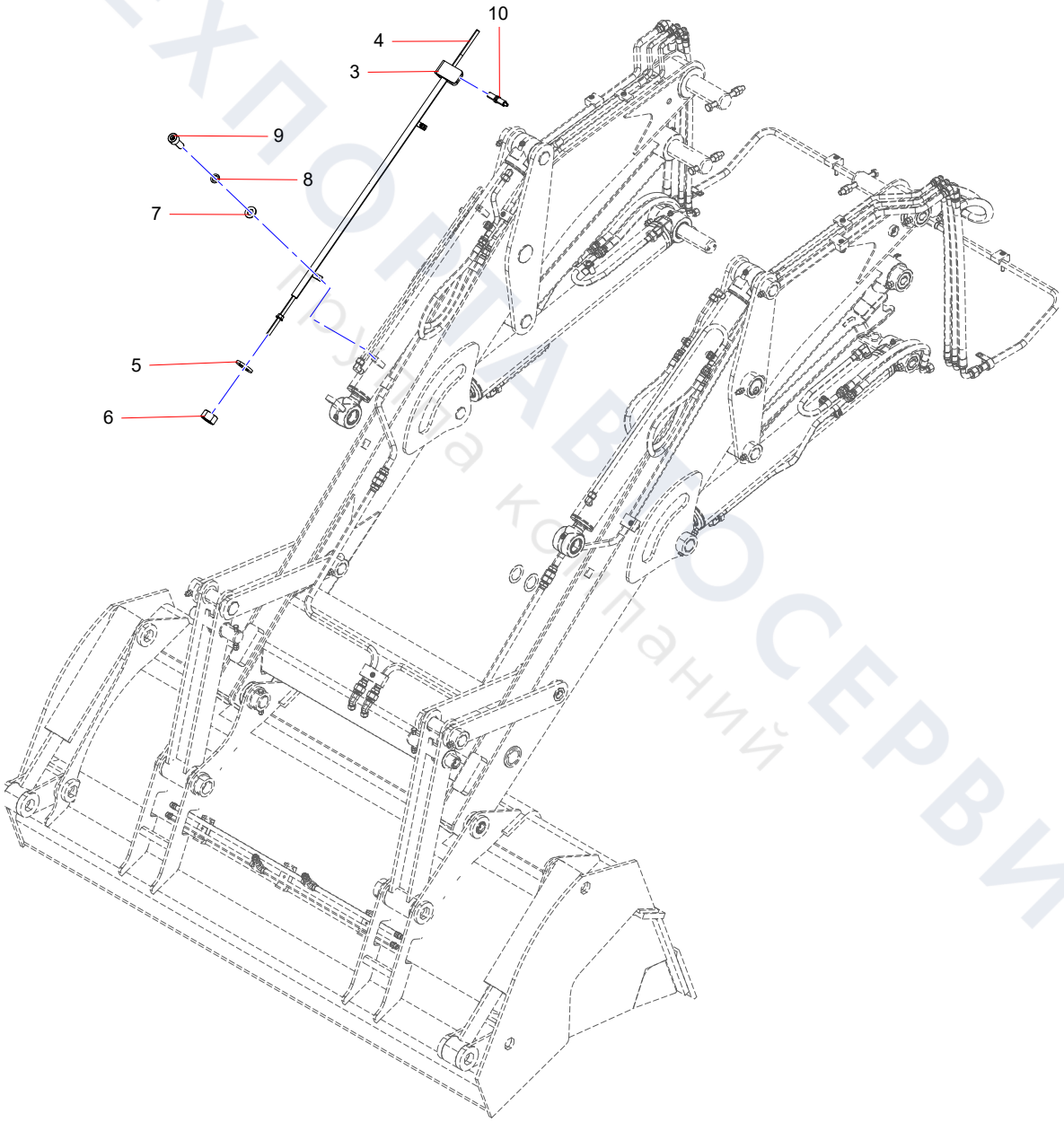

ТЕХПОМАВТОСЕРВИС
Продажа комплектующих

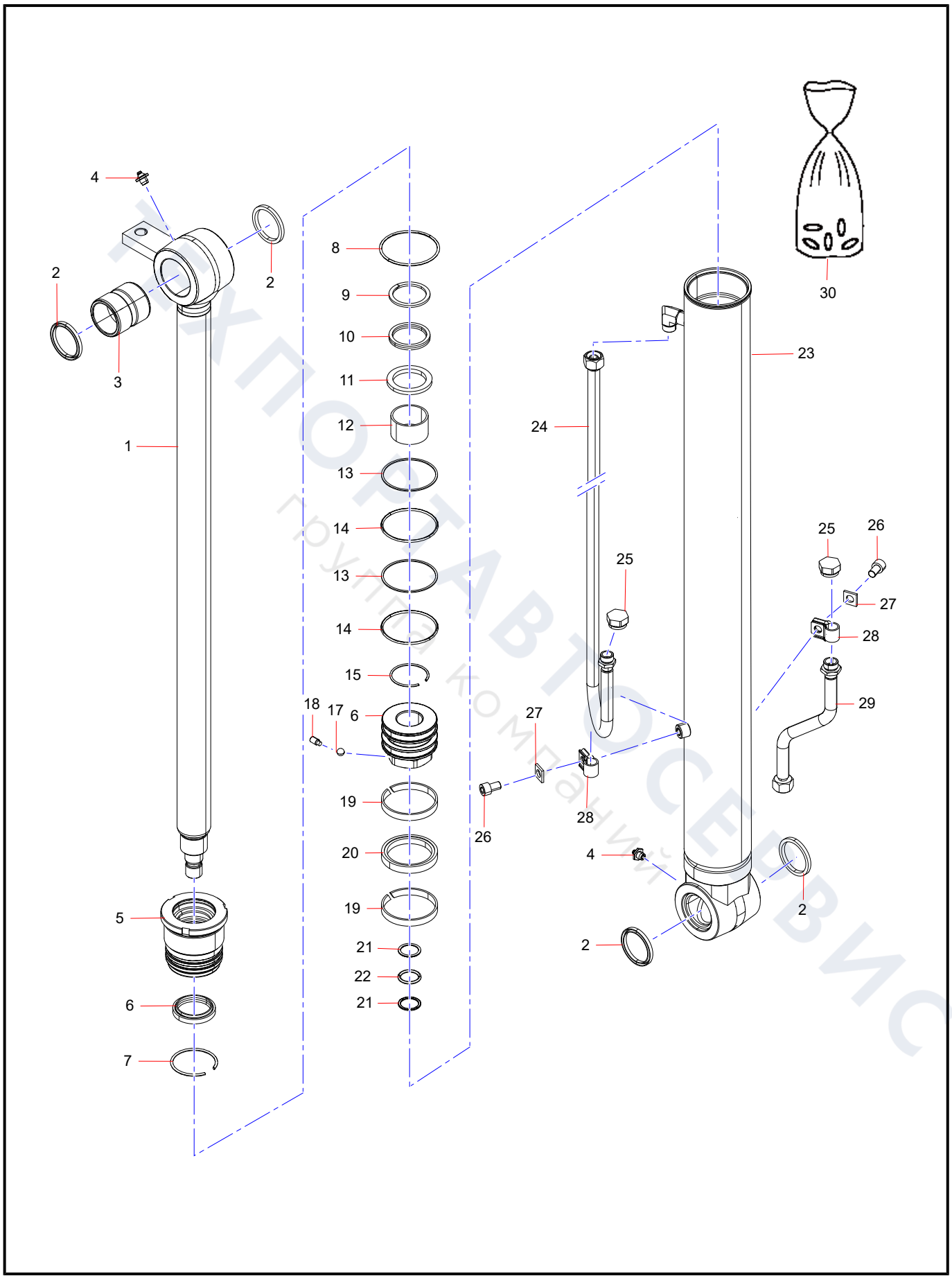

ТЕХПОСТАВТОСЕРВИС
ГРУППА КОМПАНИЙ

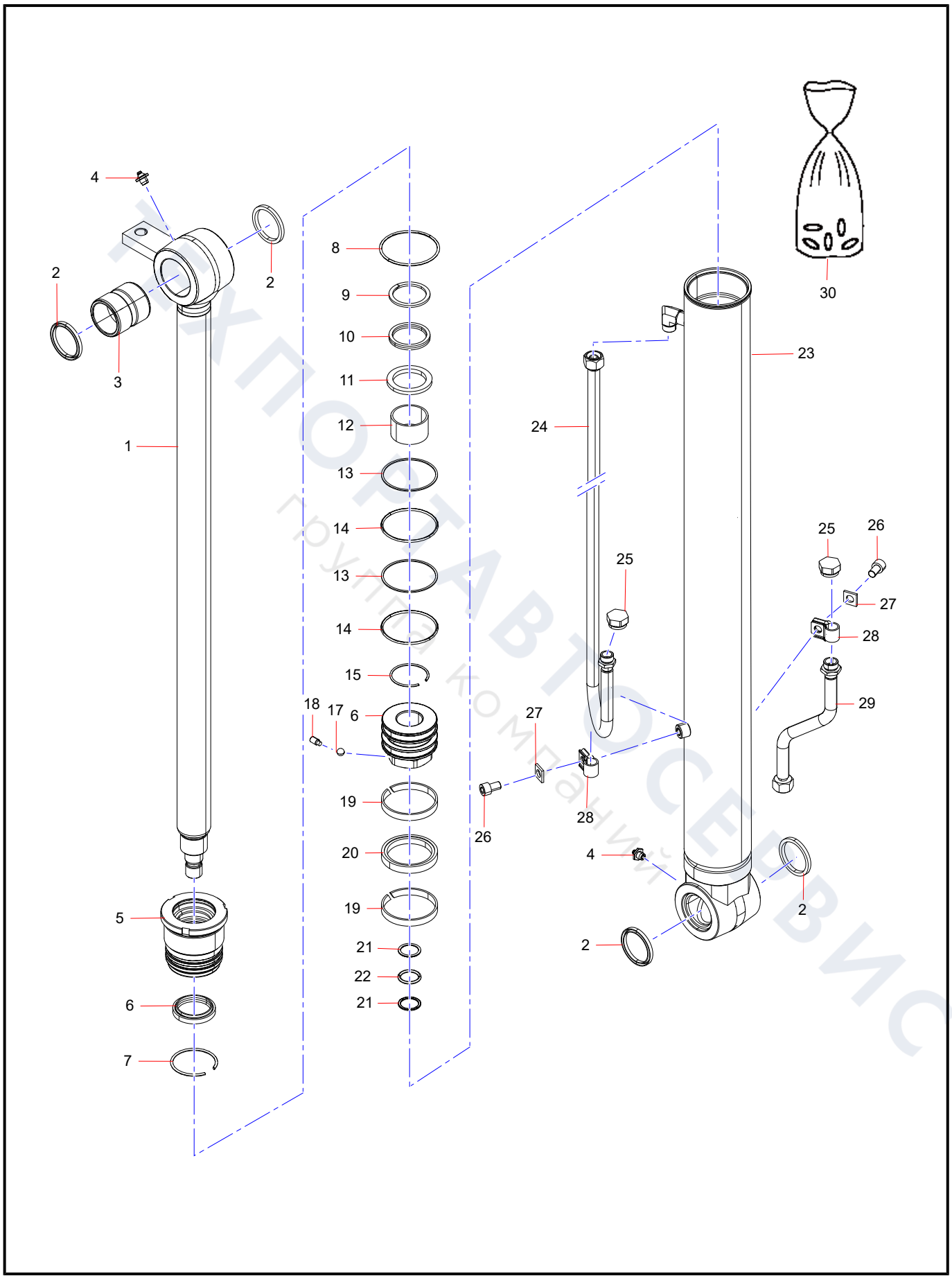

ТЕХПОСТАВТОСЕРВИС
ГРУППА КОМПАНИЙ

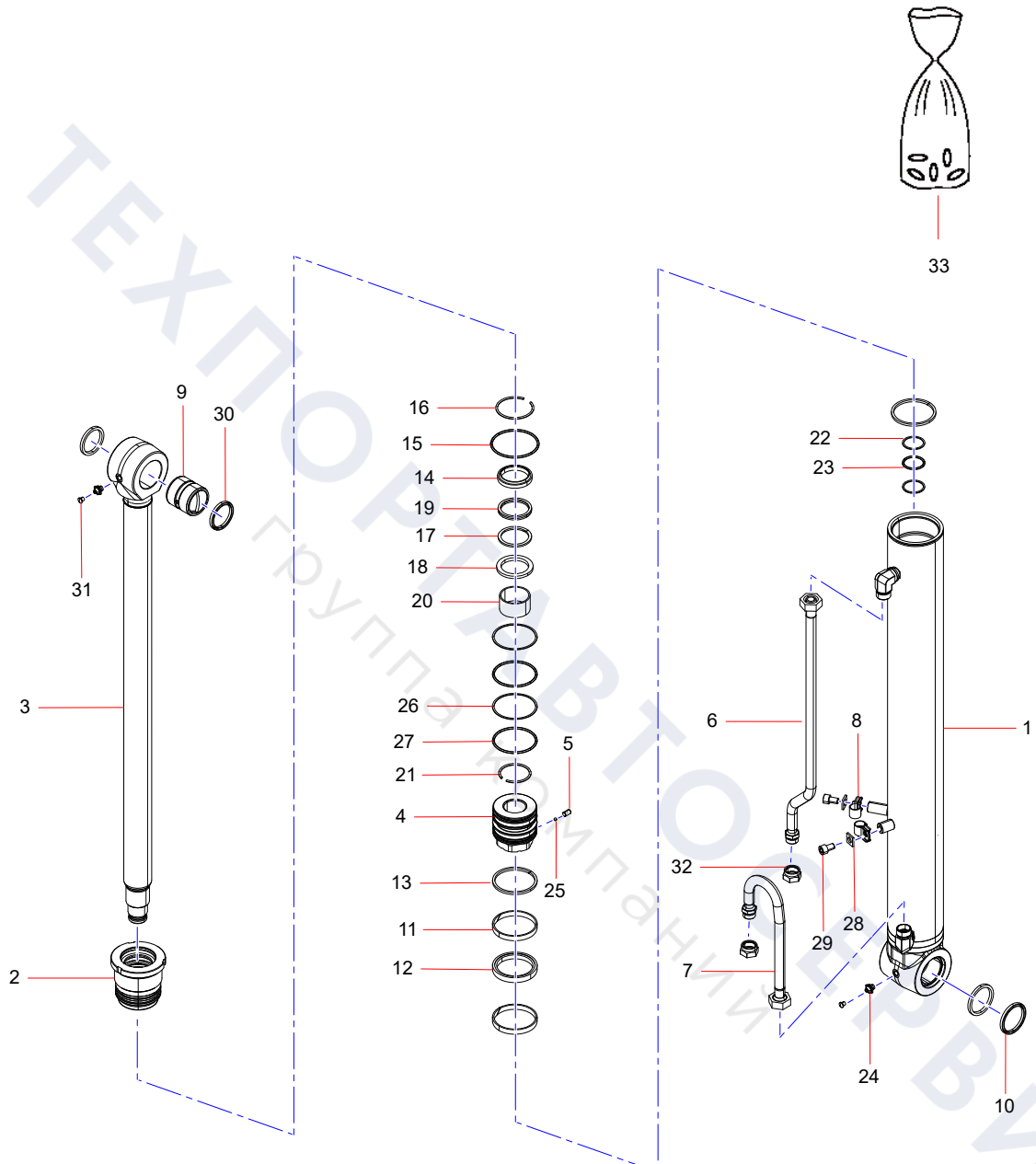

ТЕХПОРТВТОРСЕРВИС
группа компаний

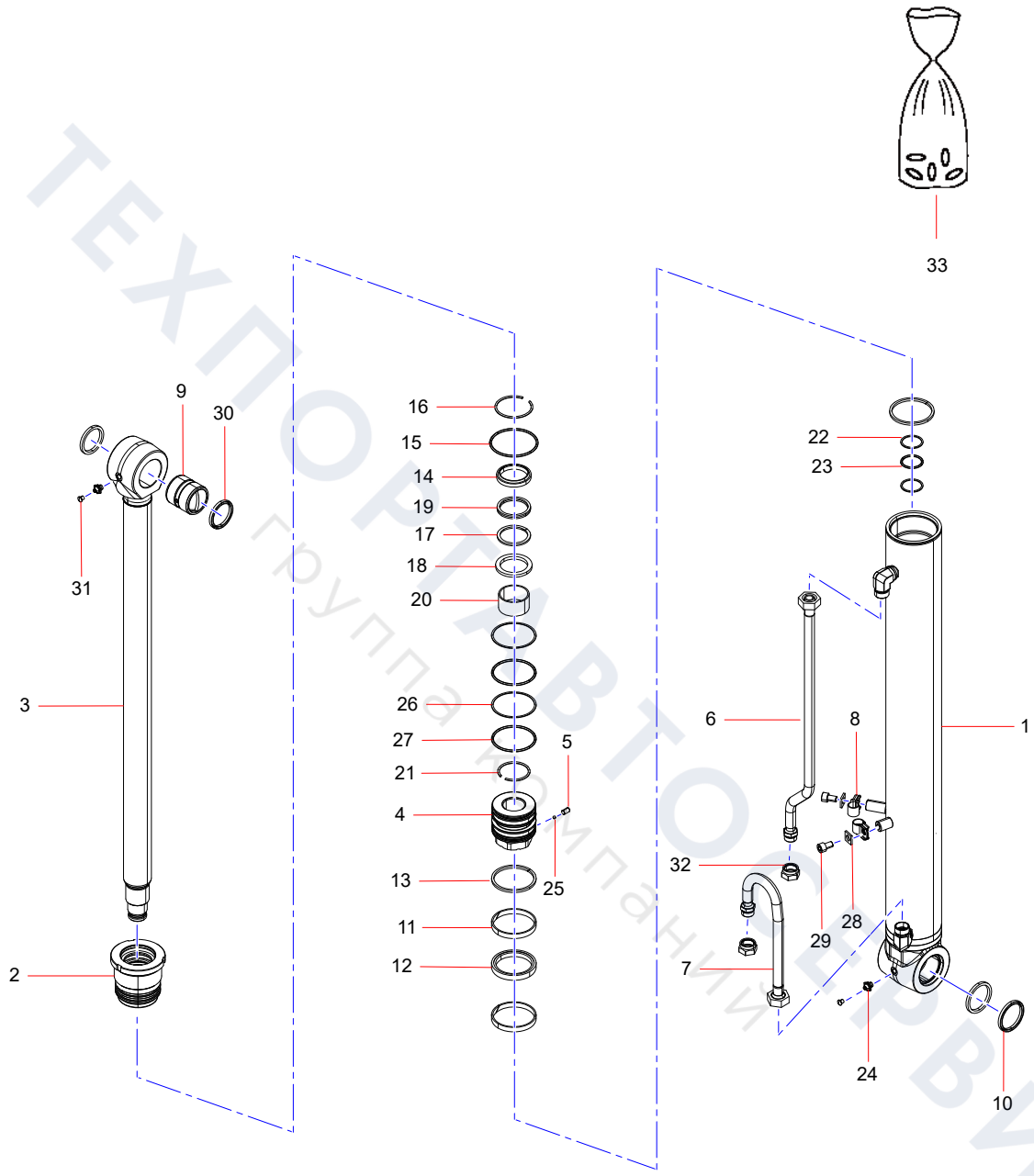

ТЕХПОРТВТОРСЕРВИС
группа компаний

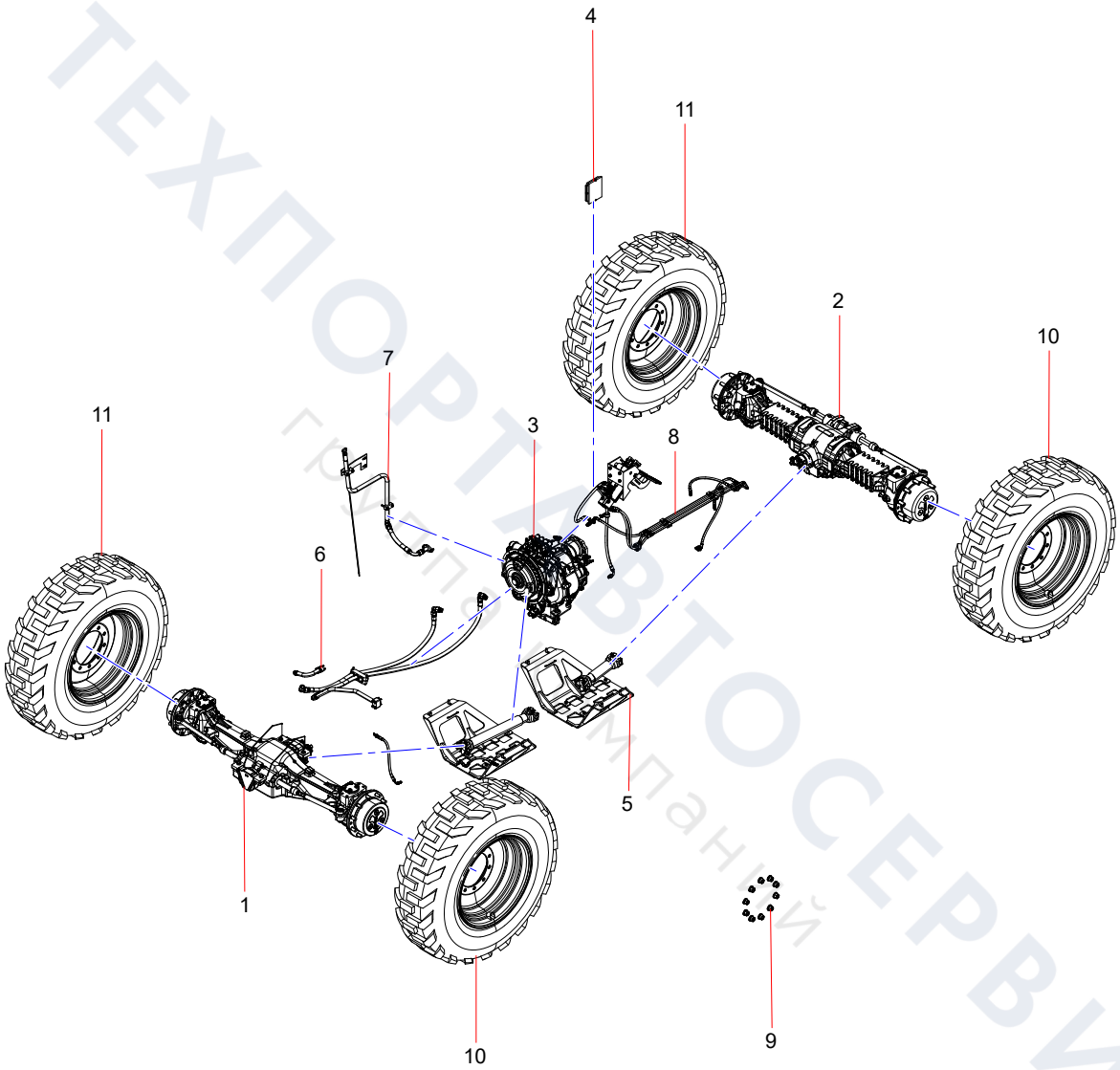

ТЕХПОРТАВТОСЕРВИС
группа компаний

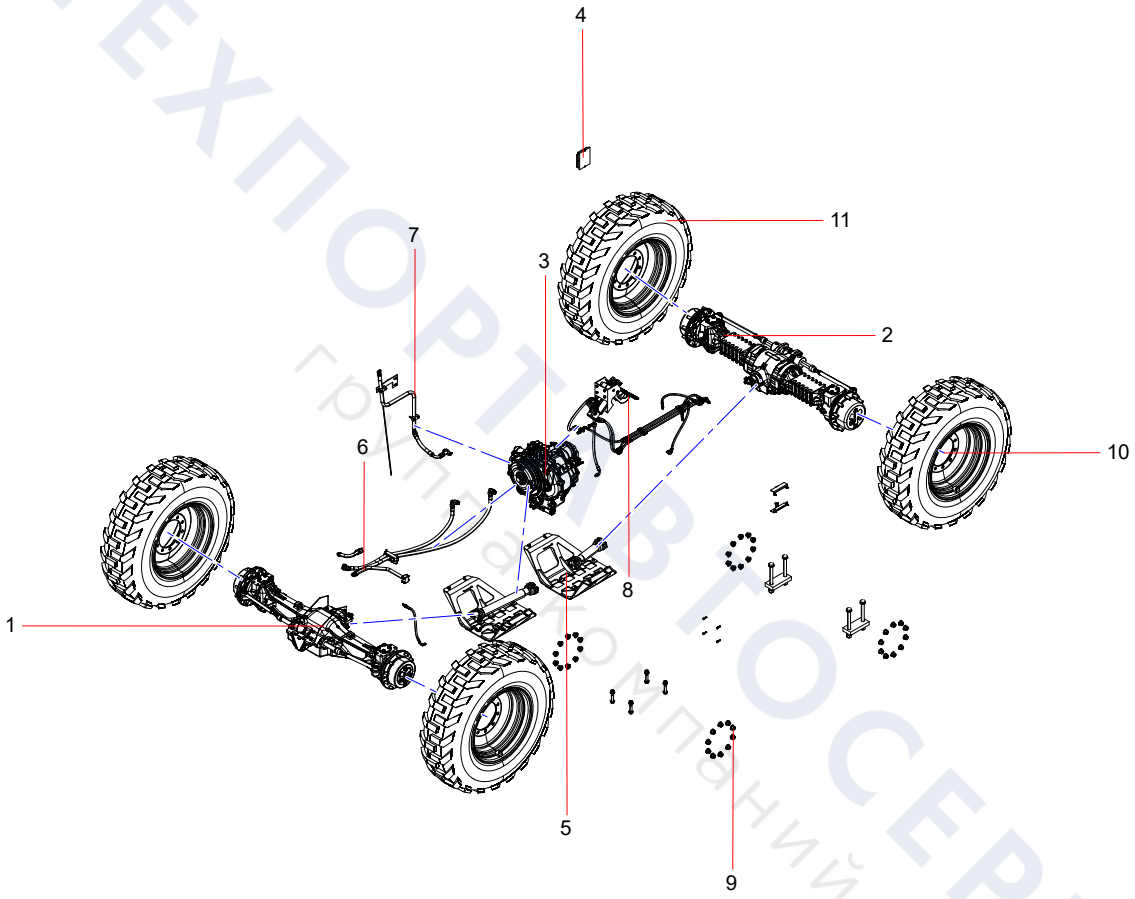

ТЕХПОРТАВТОСЕРВИС
группа компаний

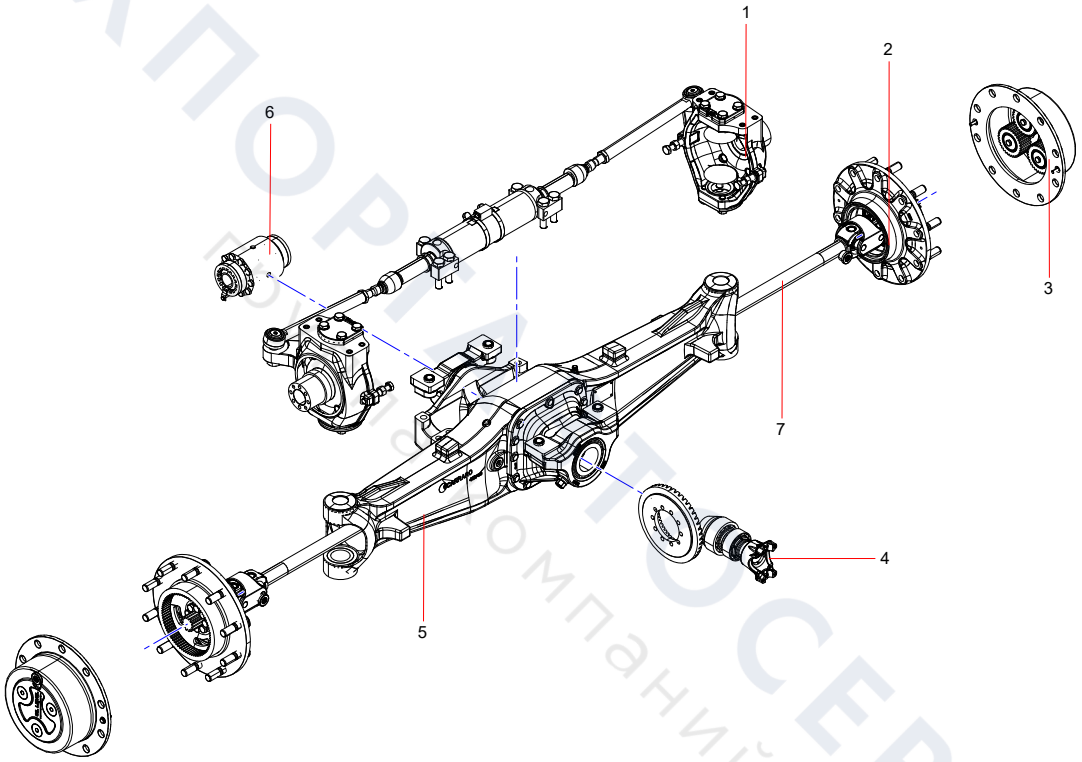

ТЕХПОРТ ТОСЕРВИС
Группа компаний

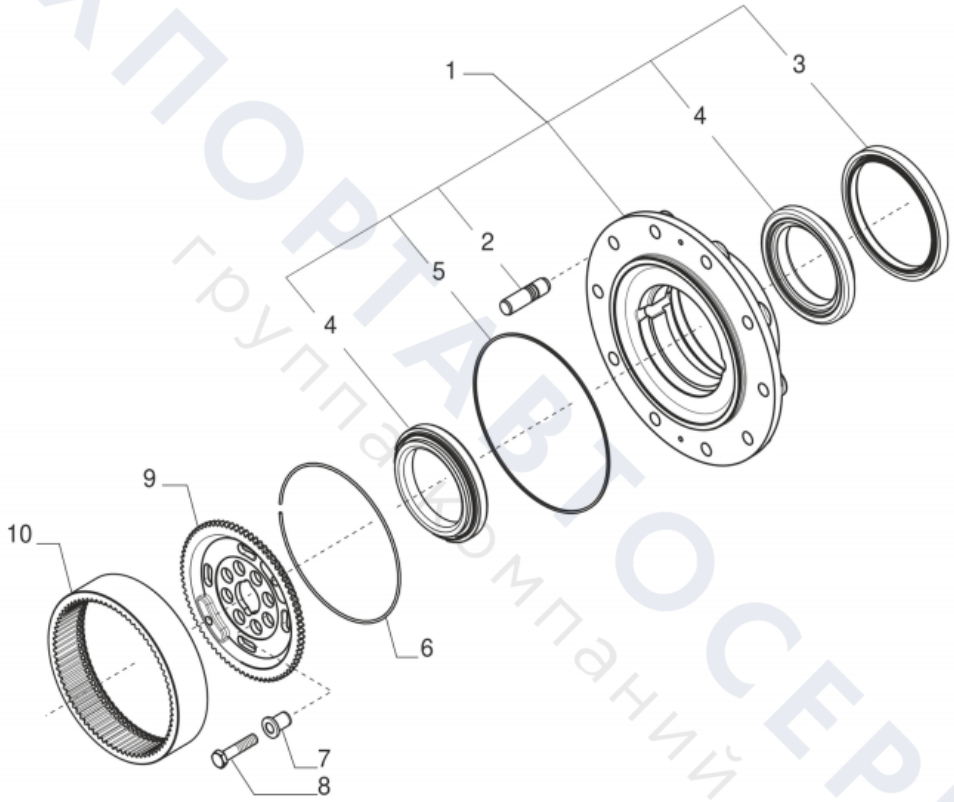

ТЕХПОРТАВТОСЕРВИС
группа компаний

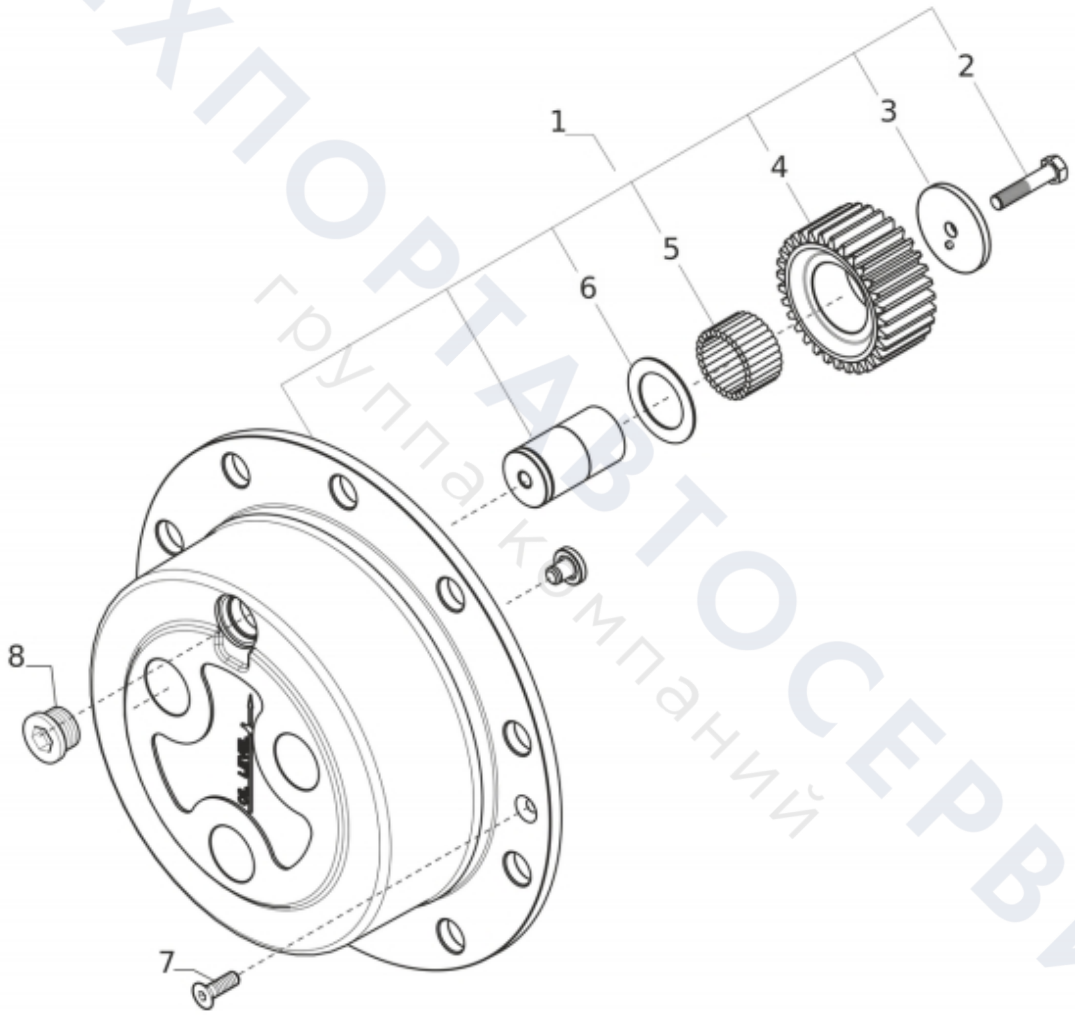

ТЕХПОРТАВТОСЕРВИС
группа компаний

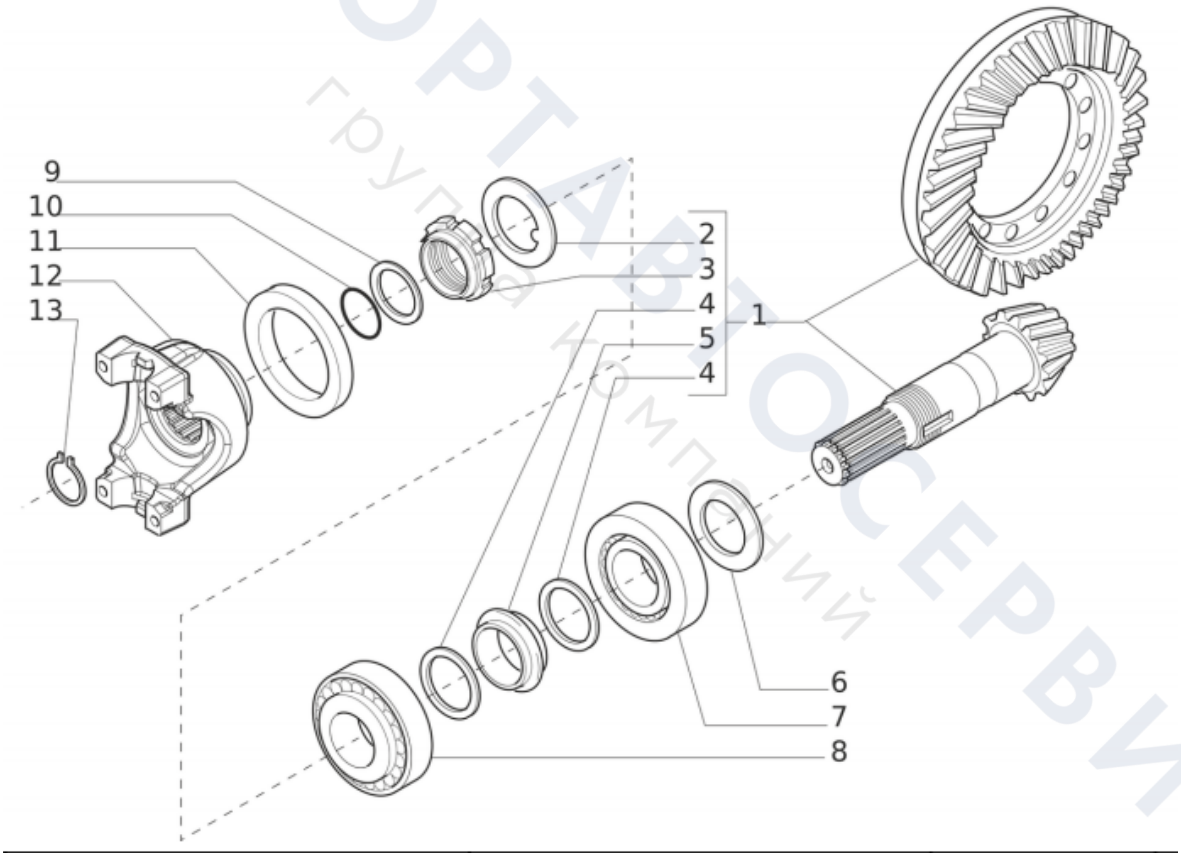

ТЕХПОРТАВТОСЕРВИС
группа компаний

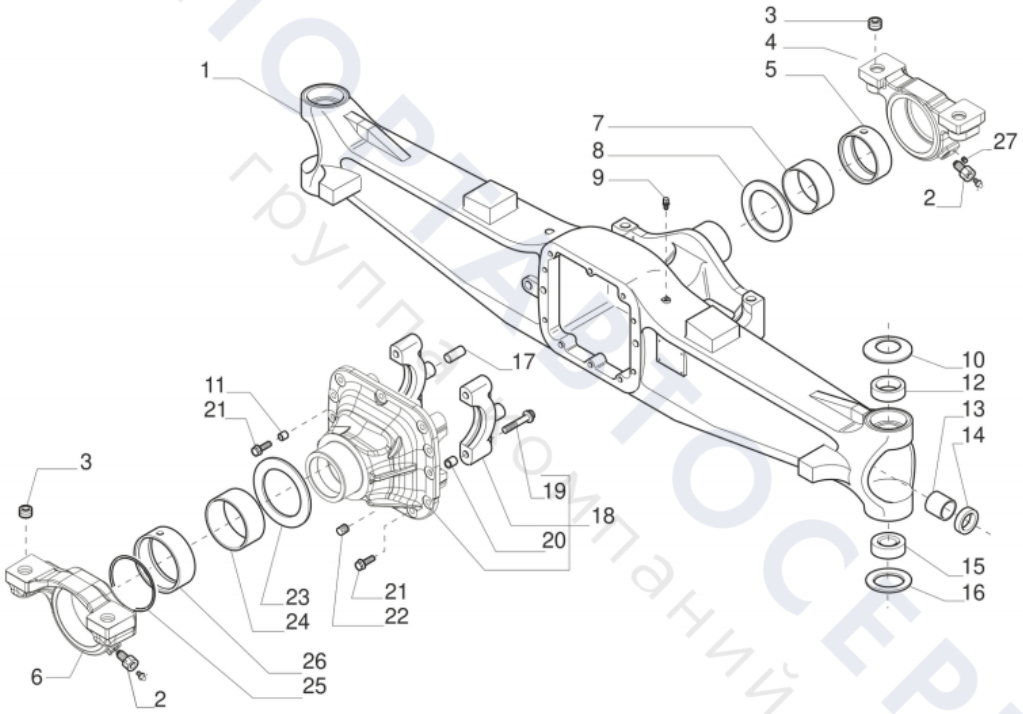

ТЕХПОЛАВТОСЕРВИС
группа компаний

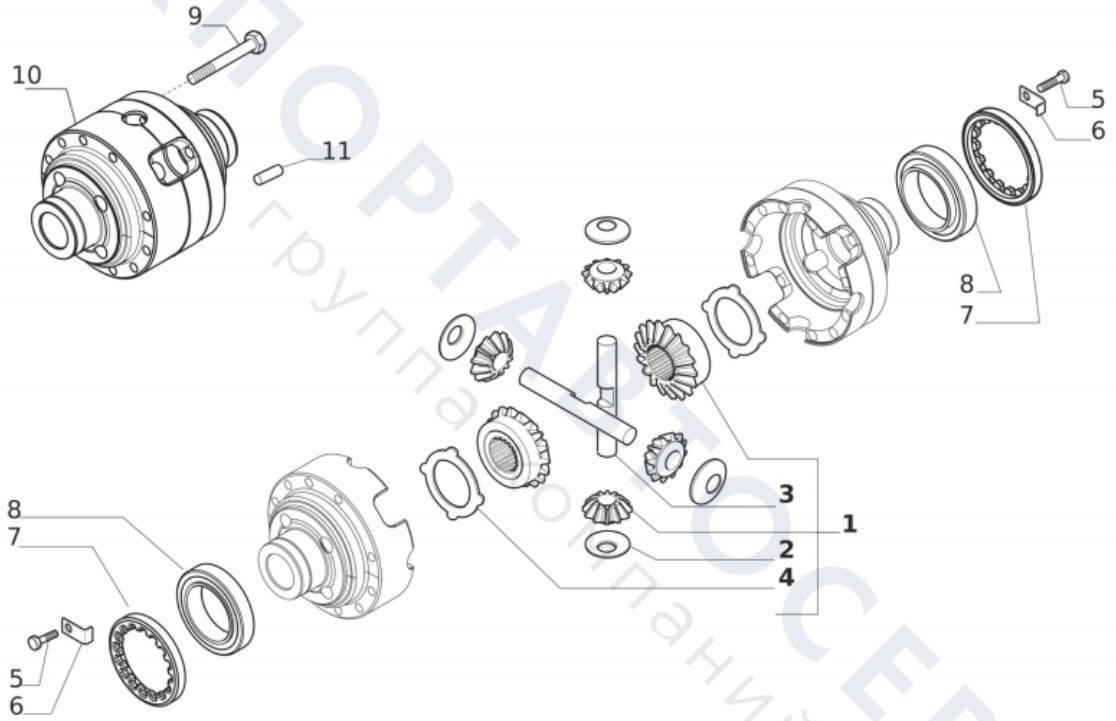

ТЕХПОРТАВТОСЕРВИС
группа компаний

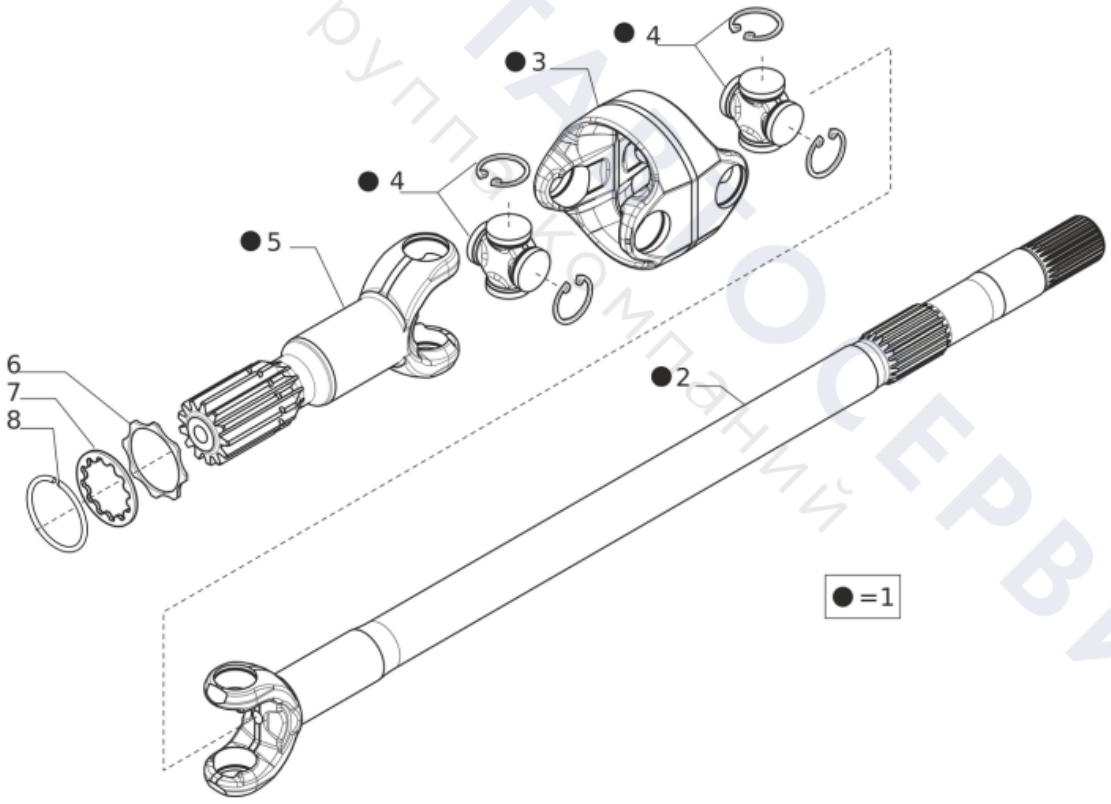

ТЕХПОРТАЛ СЕРВИС
группа компаний

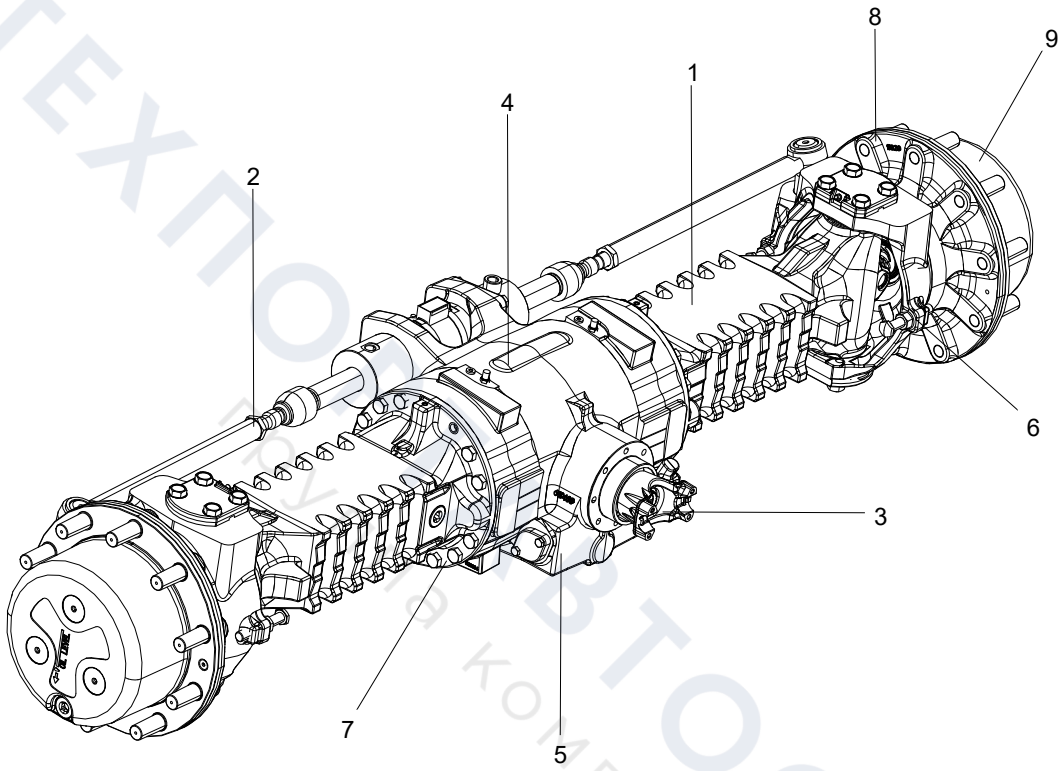

ТЕХПОСТАВТОСЕРВИС
Группа компаний

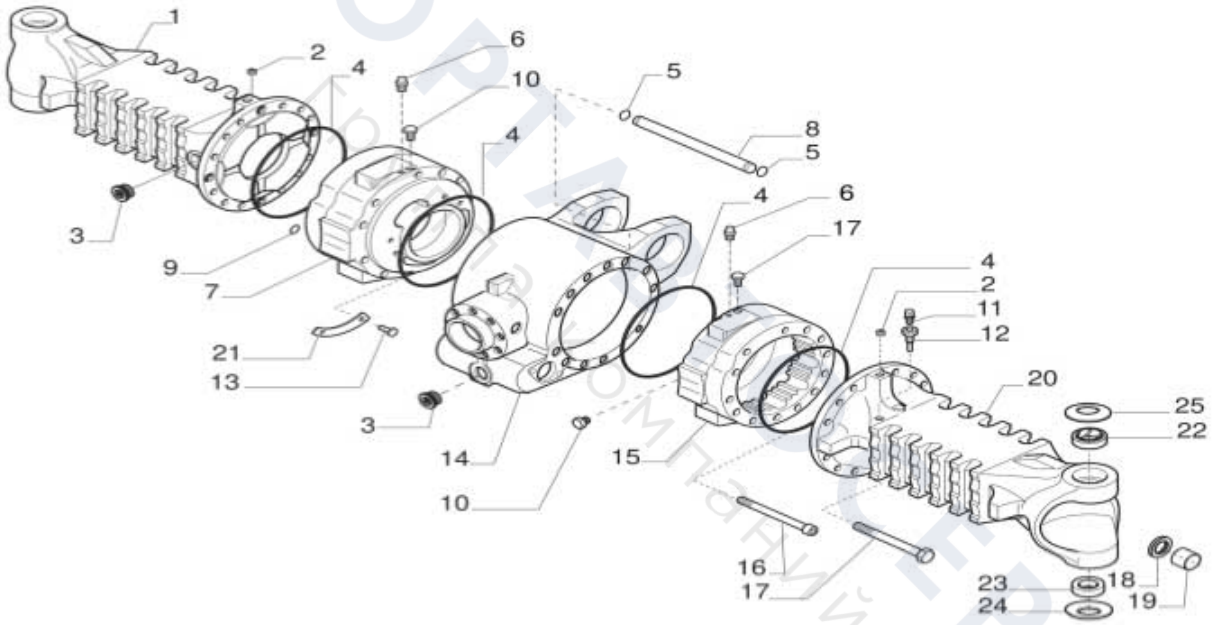
1
2
4
6
10
5
8
5
4
6
17
4
2
11
12
20
25
22
3
9
7
21
13
3
14
10
15
16
17
23
24
18
19

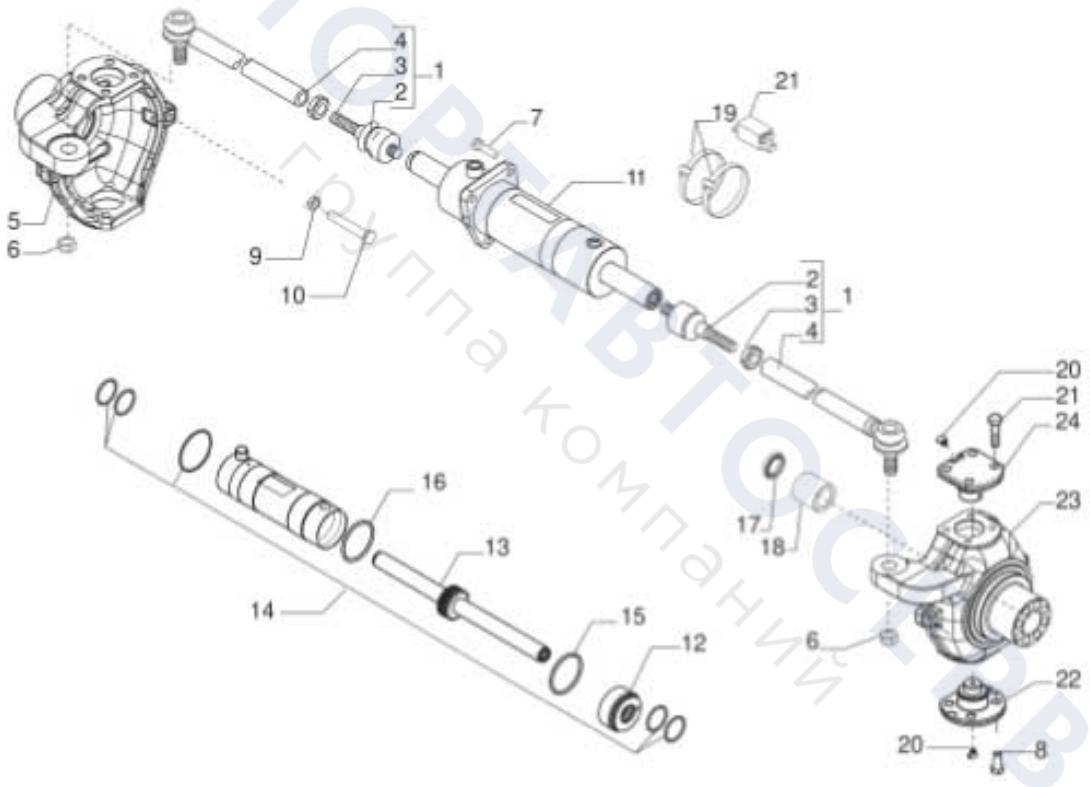

ТЕХПОСТАВТОСЕРВИС
Группа компаний

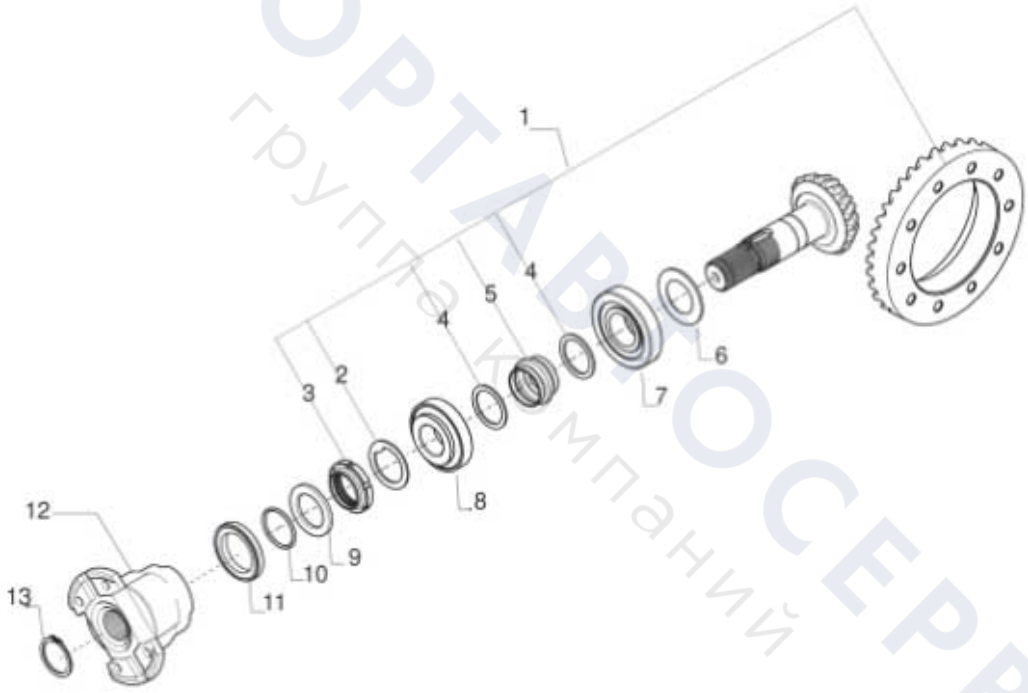

ТЕХПОРТАВТОСЕРВИС
группа компаний

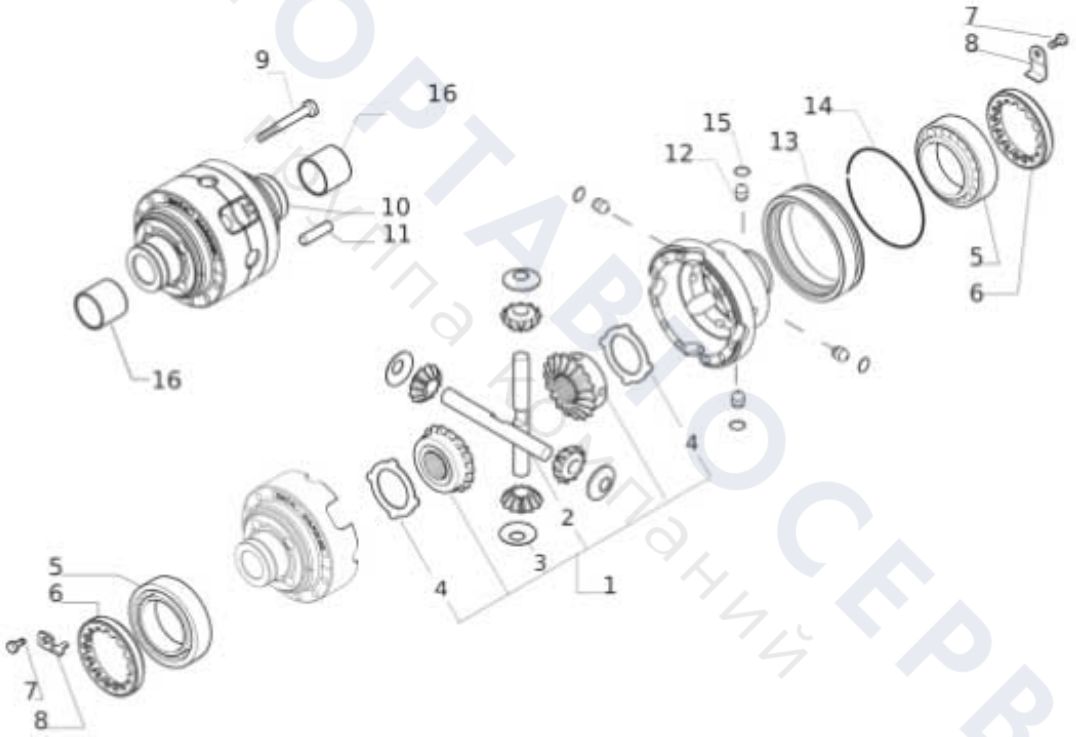

ТЕХПОРТАВТОСЕРВИС
Запчасти и комплектующие

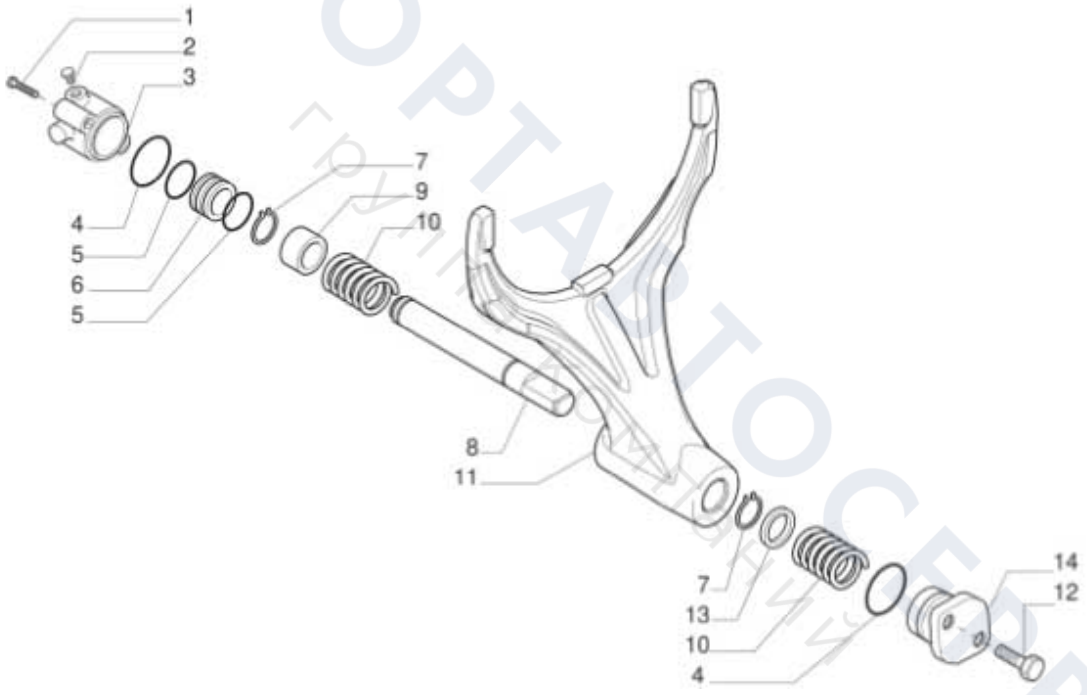

ТЕХПОРТАЛ ТОСЕРВИС

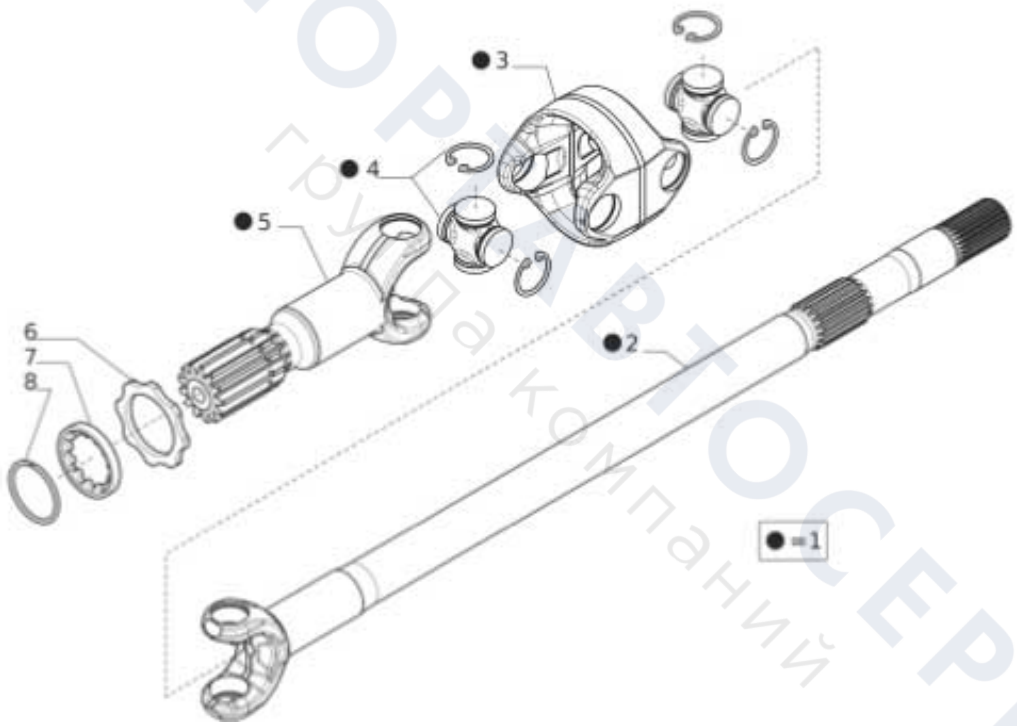

ТЕХПОРТ АВТОСЕРВИС
группа компаний

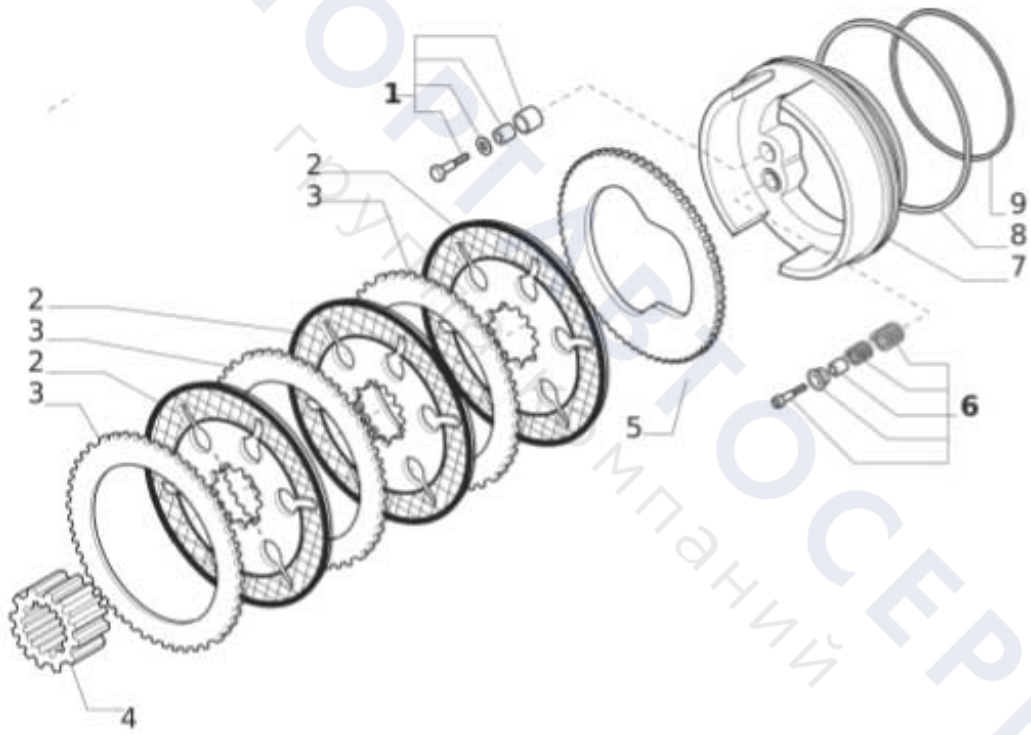

ТЕХПОРТАВТОСЕРВИС
Группа компаний

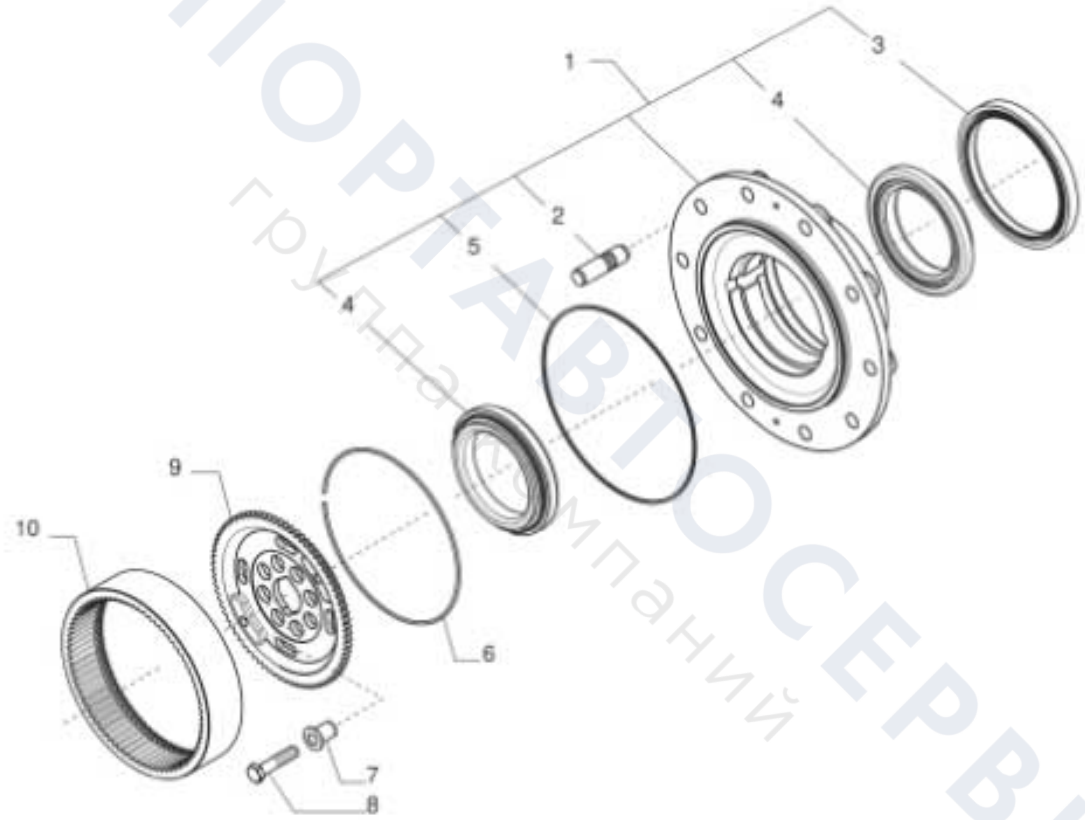

ТЕХПОРТАВТОСЕРВИС
группа компаний

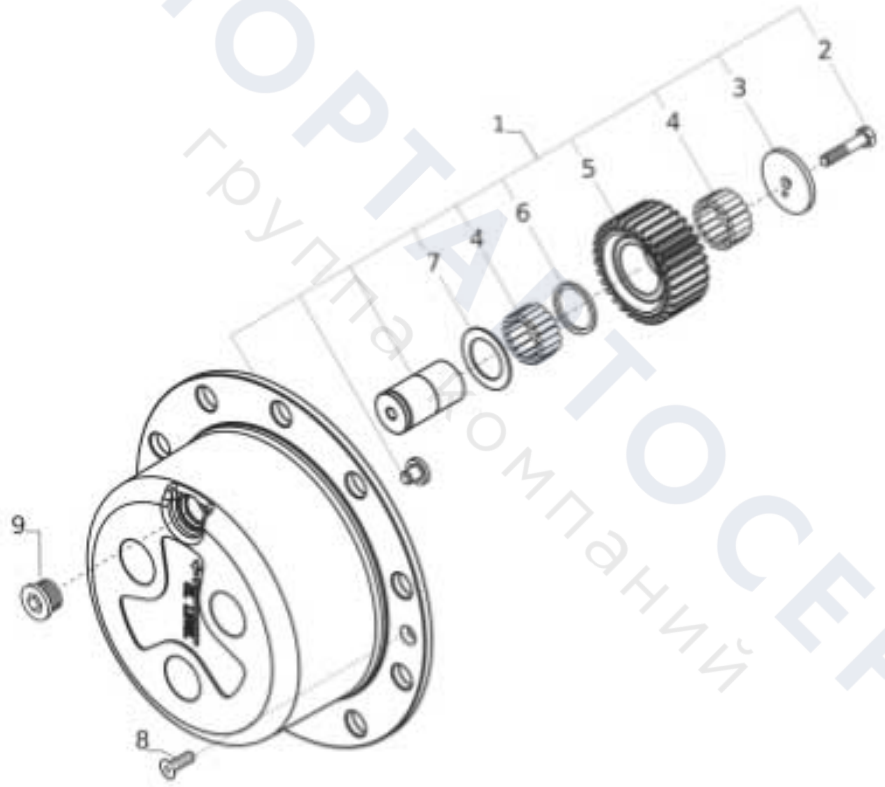

ТЕХПОРТАВТОСЕРВИС
группа компаний

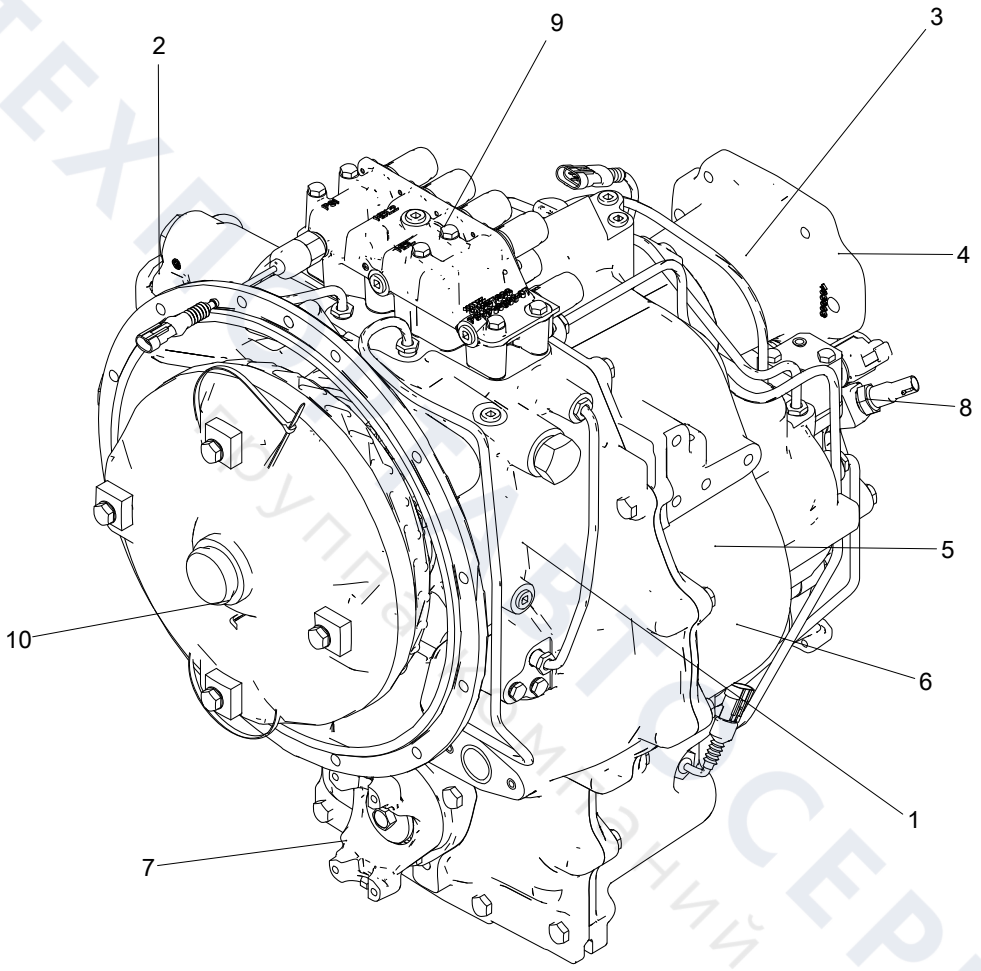
2
9
3
4
8
5
10
6
1
7

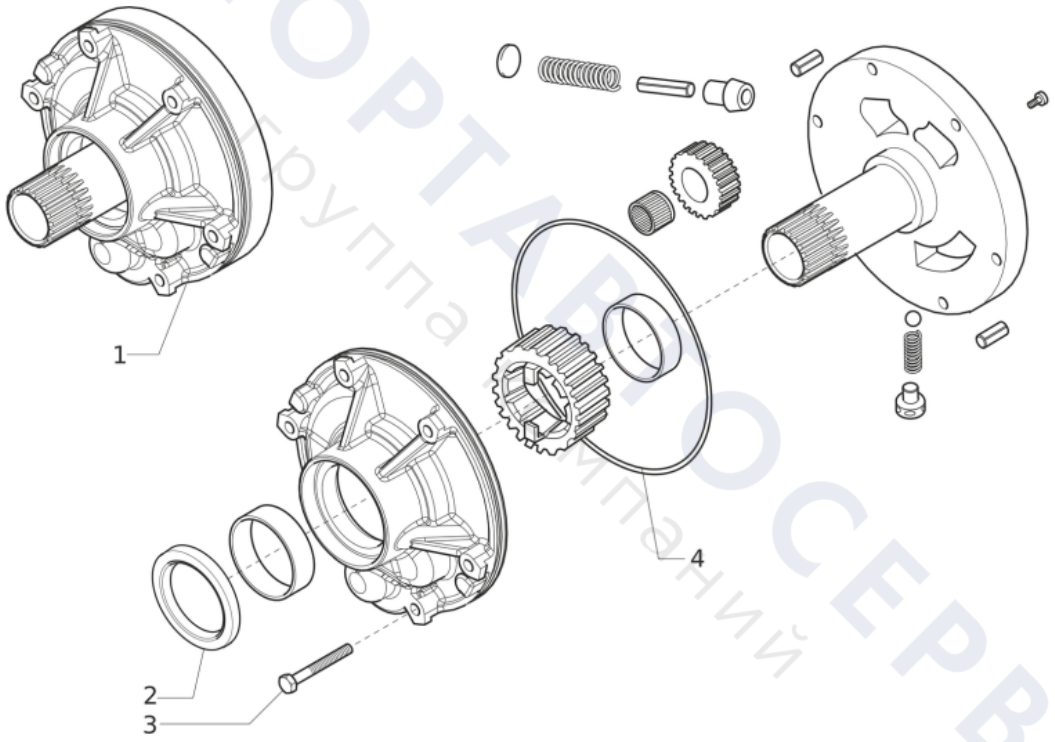

ТЕХПОРТАВТОСЕРВИС
Группа компаний

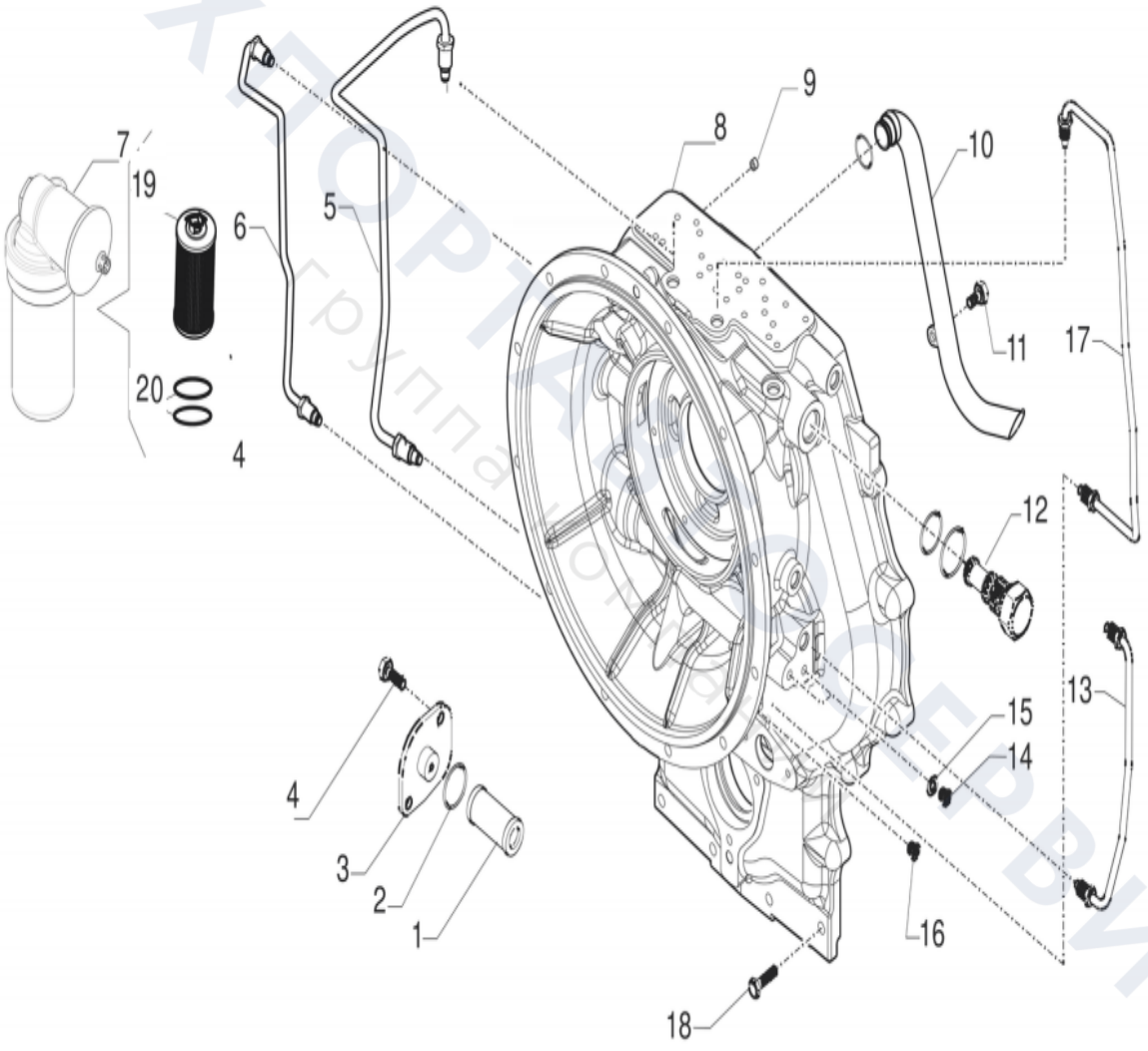
7
19
6
5
9
8
10
11
17
20
4
12
13
15
14
4
3
2
1
16
18

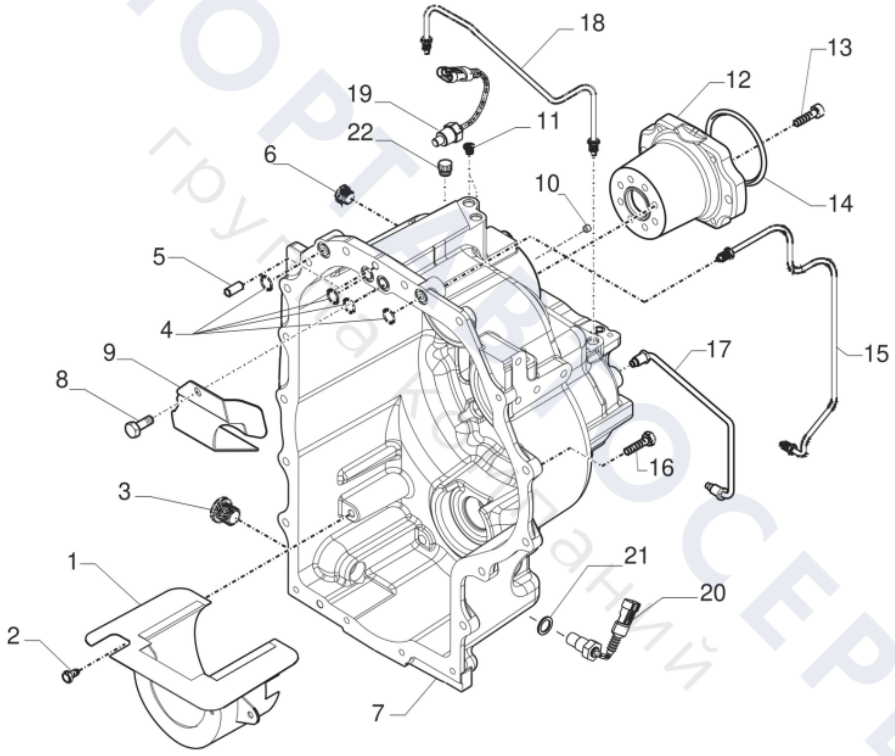

ТЕХПОРТ СЕРВИС
группа компаний

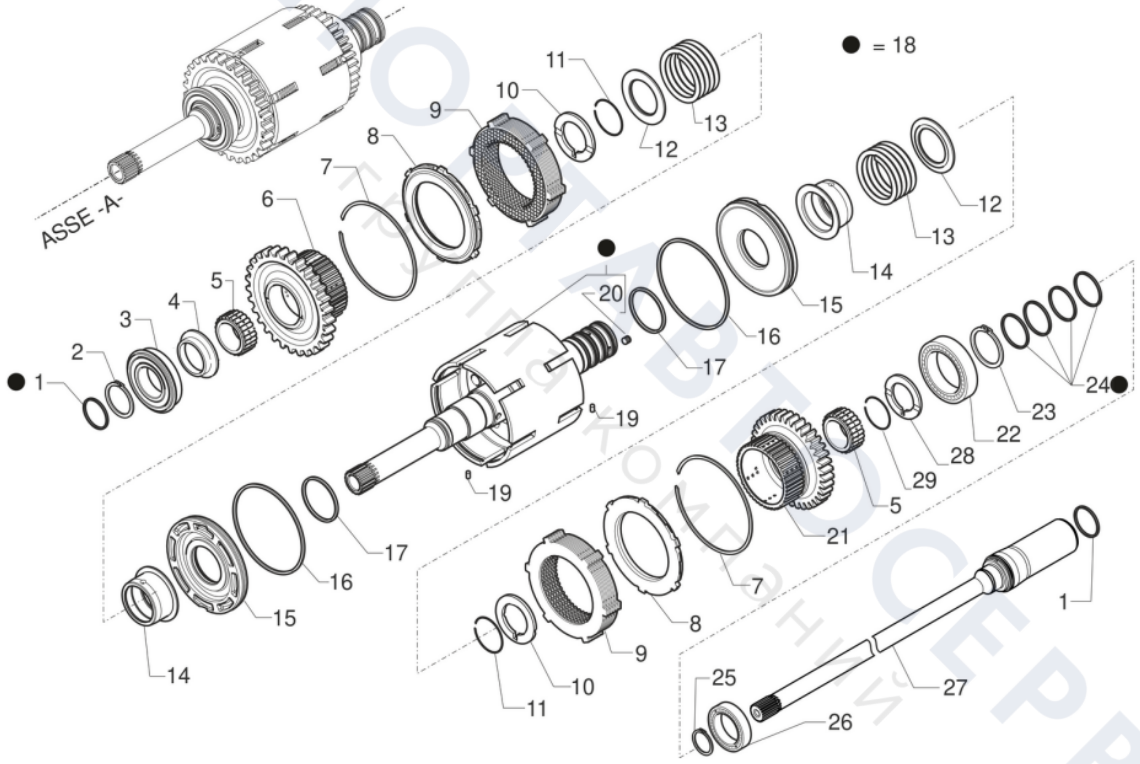
● = 18
ASSE -A-
1
2
3
4
5
6
7
8
9
10
11
12
13
14
15
16
17
19
20
21
22
23
24
25
26
27
28
29

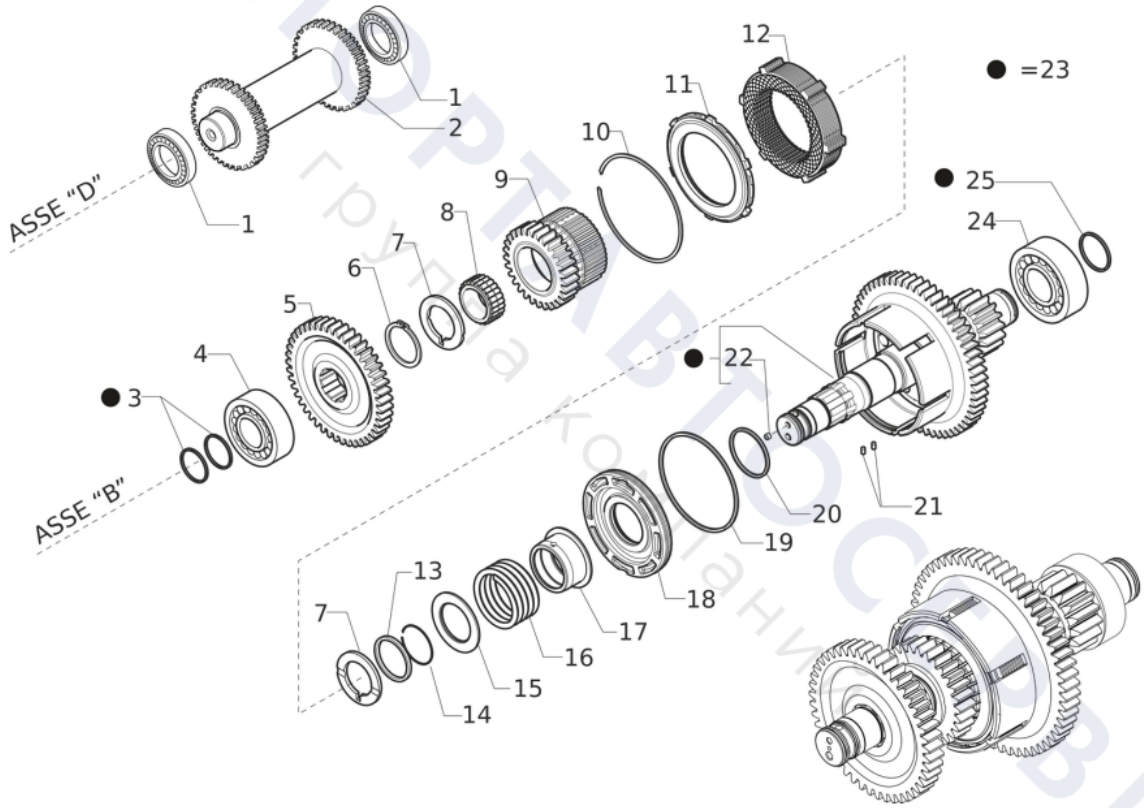

ТЕХПОРТ ВЕЛОСЕРВИС
группа компаний

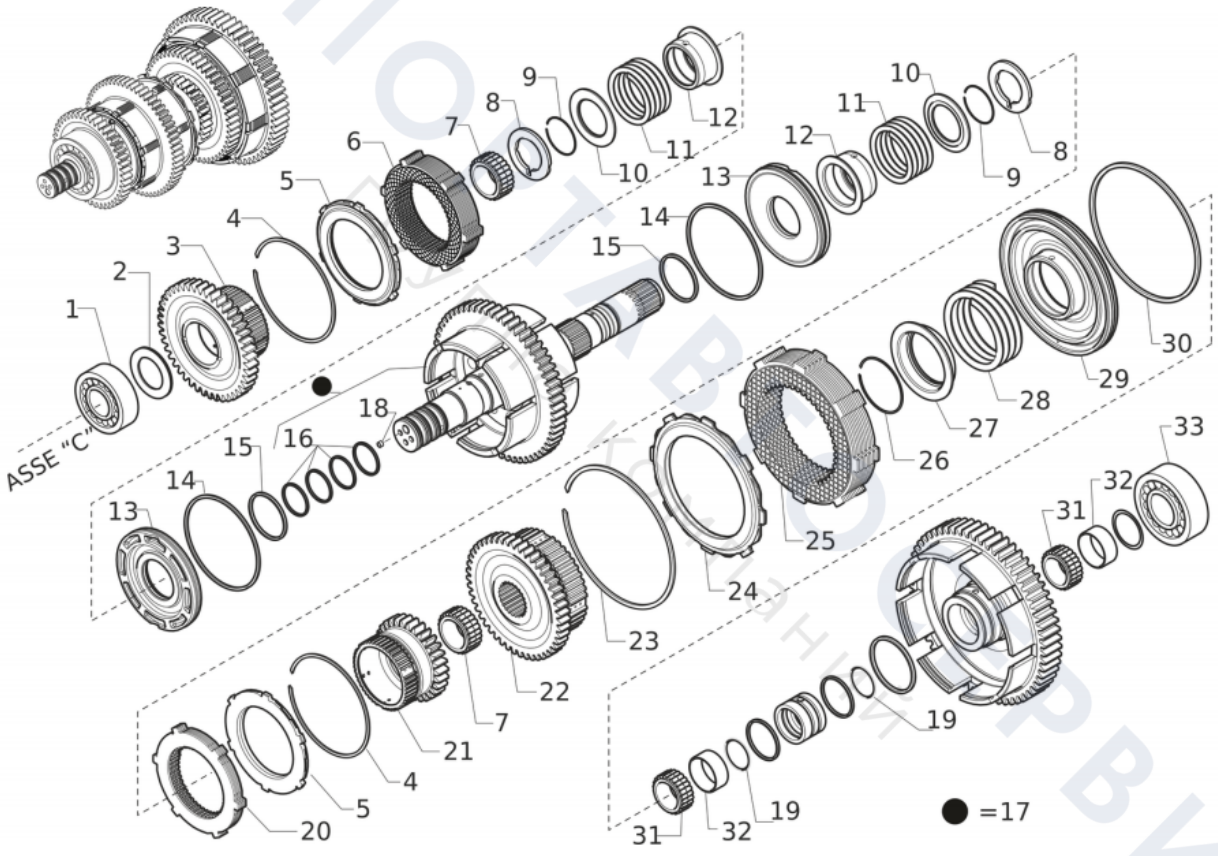
ASSE "C"
1
2
3
4
5
6
7
8
9
10
11
12
13
14
15
16
18
19
20
21
22
23
24
25
26
27
28
29
30
31
32
33
=17

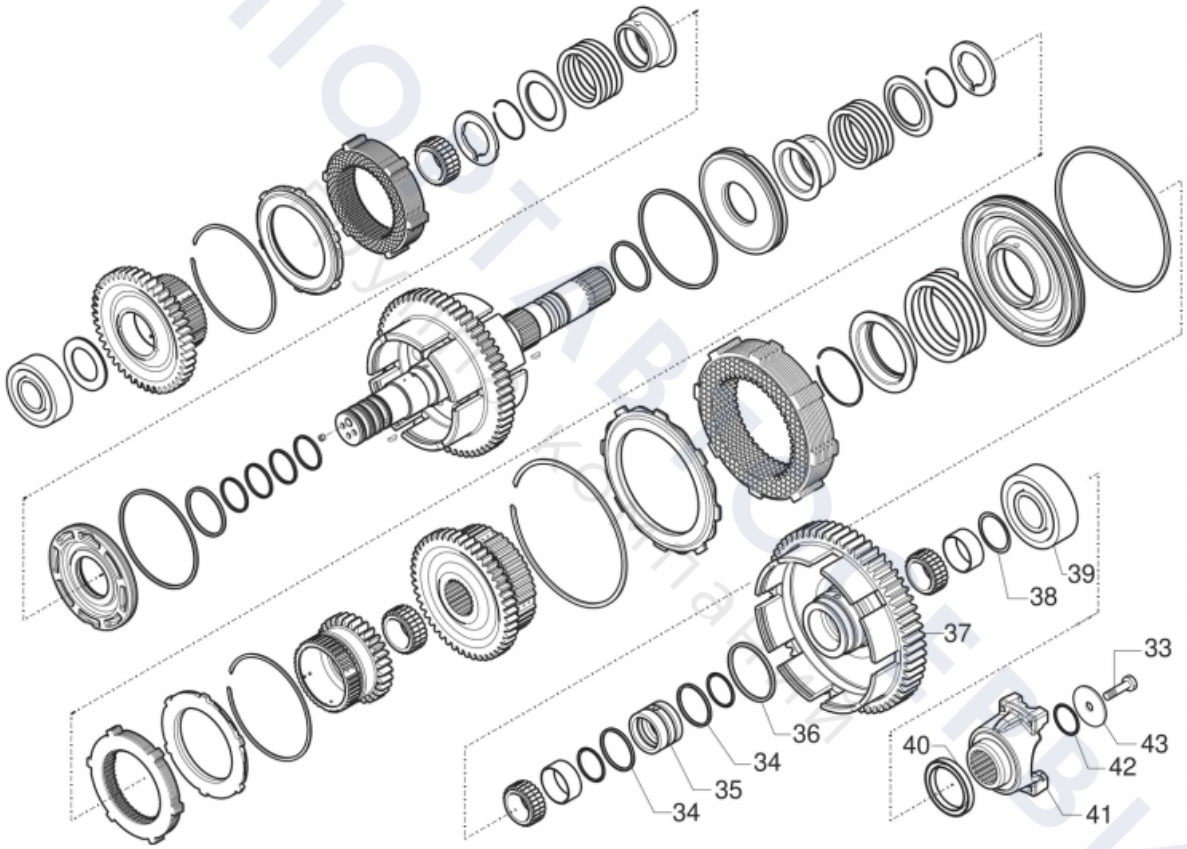
39
38
37
33
36
43
34
42
40
35
34
41

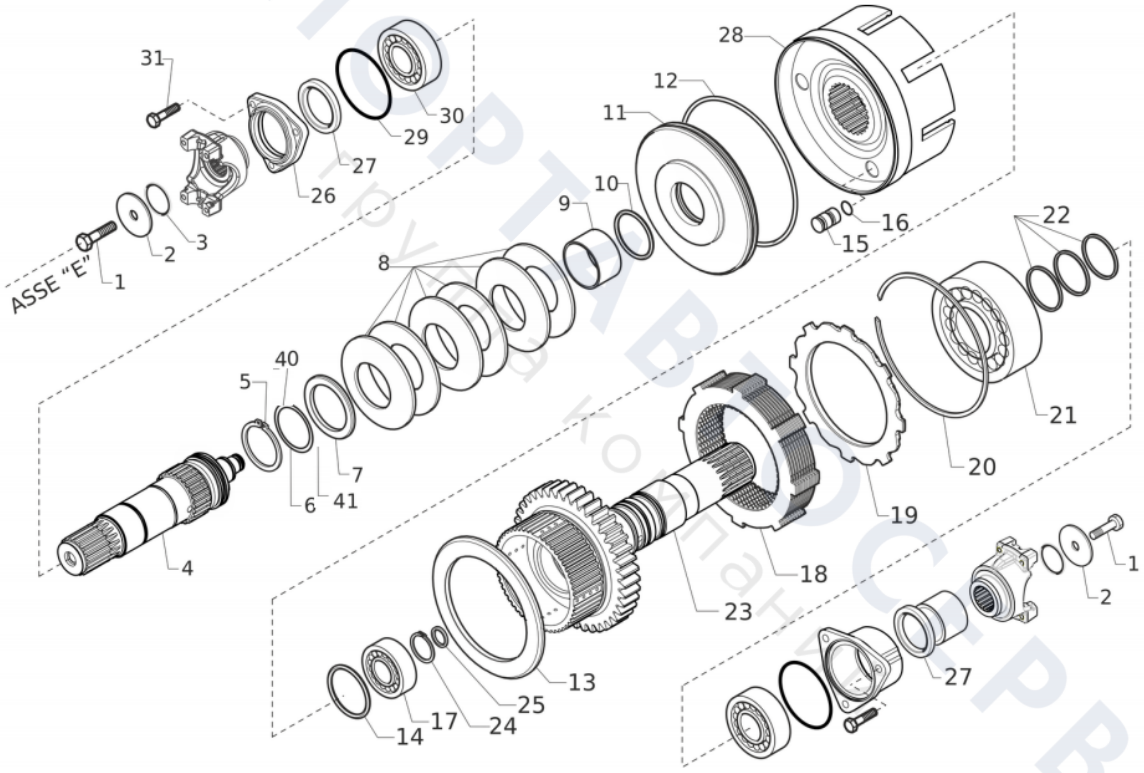

ТЕХПОРТАВТОСЕРВИС
Грузовая компания

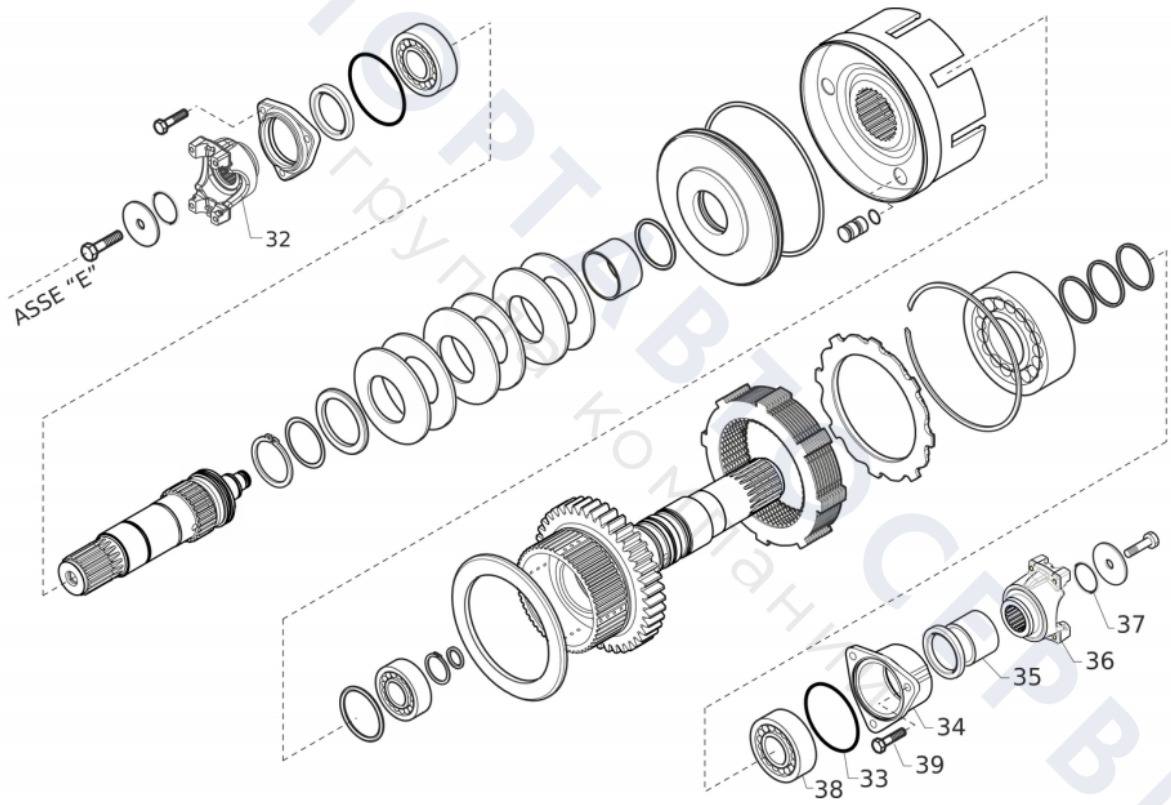

ТЕХПОРТ ВЕЛСЕРВИС
группа компаний

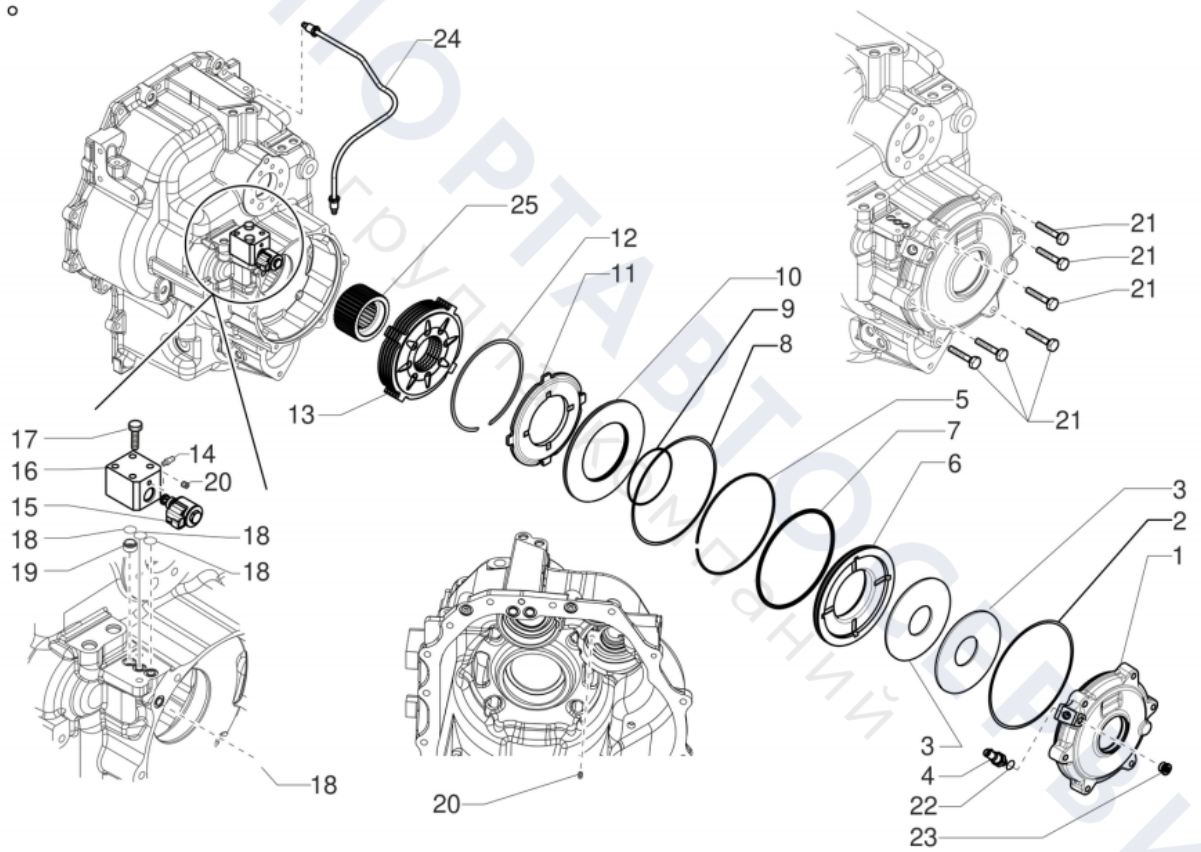

ТЕХПОРТАВТОСЕРВИС
Брусенцов Дмитрий

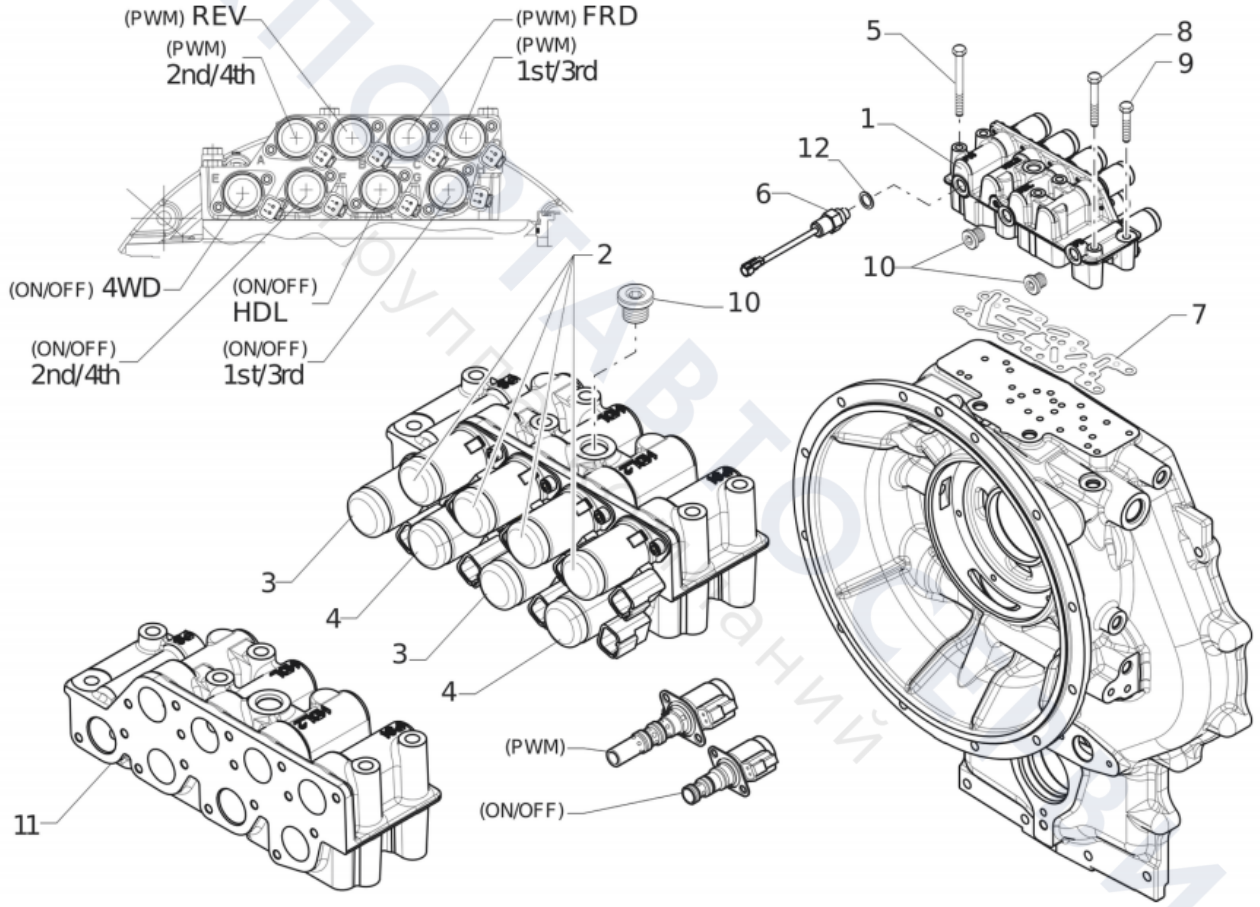
(PWM) REV
(PWM)
2nd/4th
(PWM) FRD
(PWM)
1st/3rd
(ON/OFF) 4WD
(ON/OFF)
HDL
(ON/OFF)
2nd/4th
(ON/OFF)
1st/3rd
2
10
5
8
9
1
12
6
10
7
3
4
3
4
11
(PWM)
(ON/OFF)

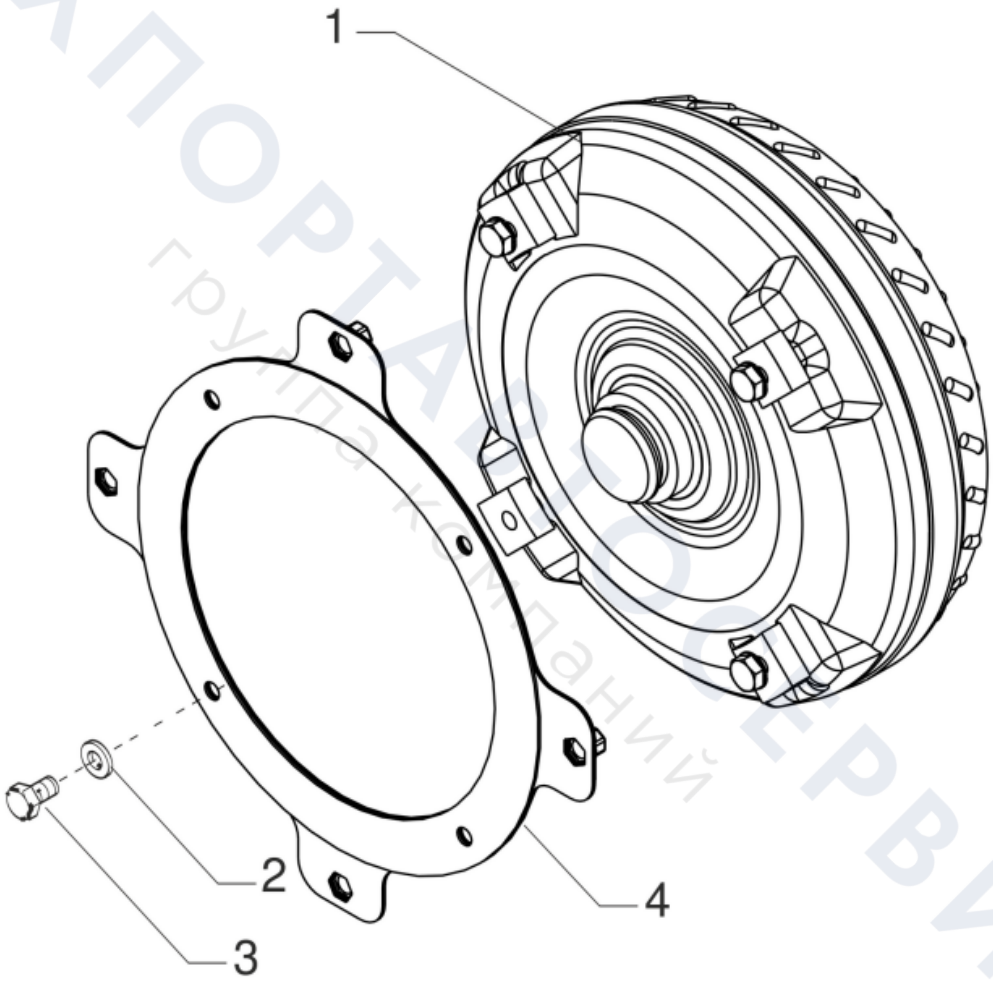

ТЕХПОРТАЛ СЕРВИС
группа компаний

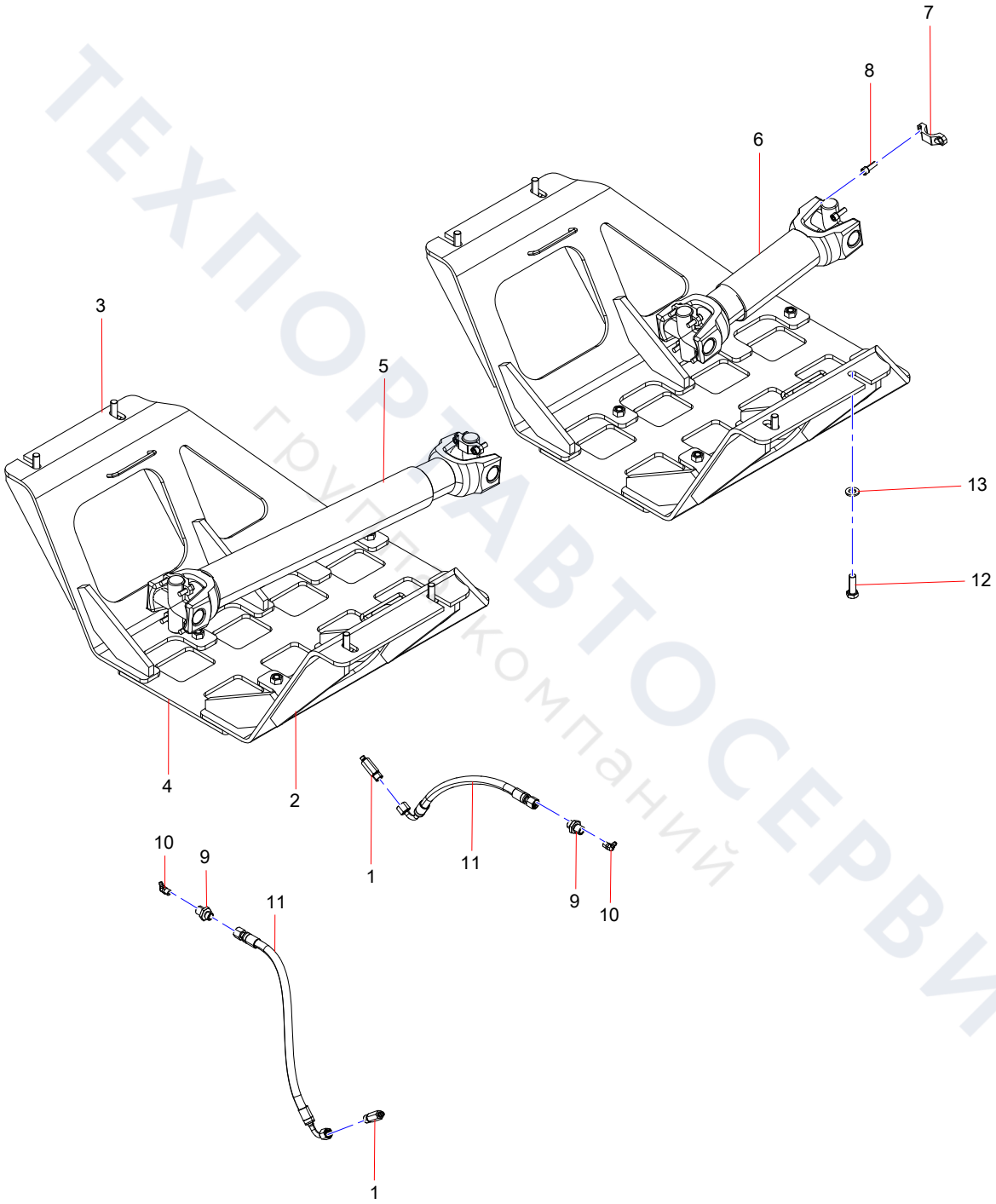

ТЕХПОРТАВТОСЕРВИС
ГРУППА КОМПАНИЙ

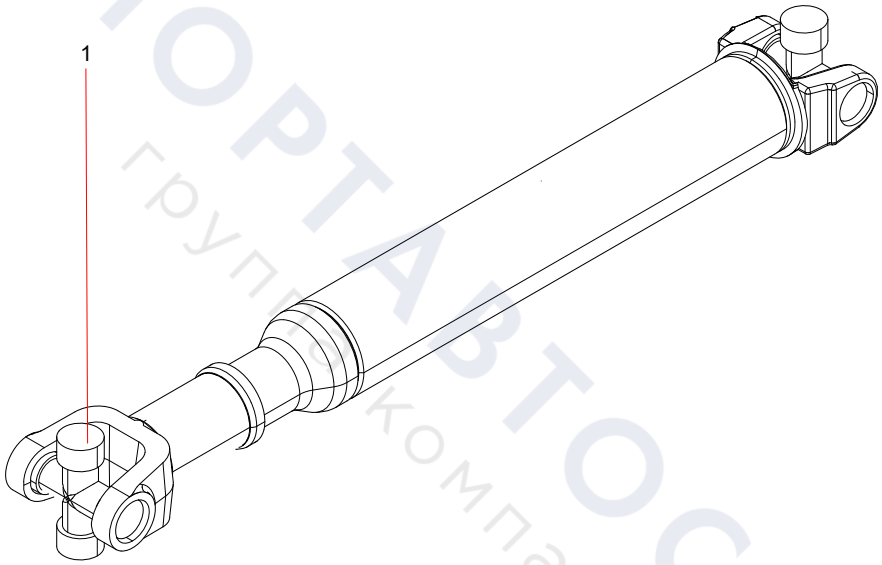

ТЕХПОРТАВТОСЕРВИС
группа компаний

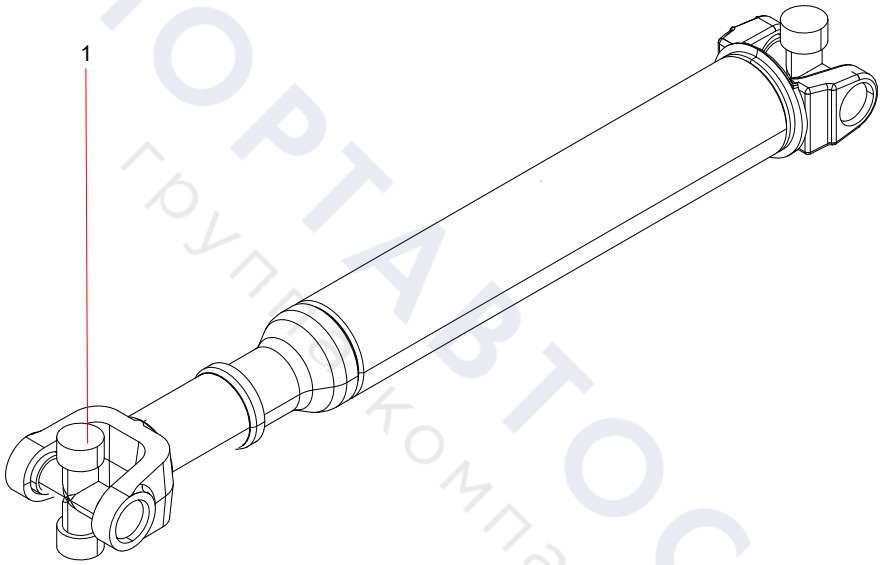

ТЕХПОРТАВТОСЕРВИС
группа компаний

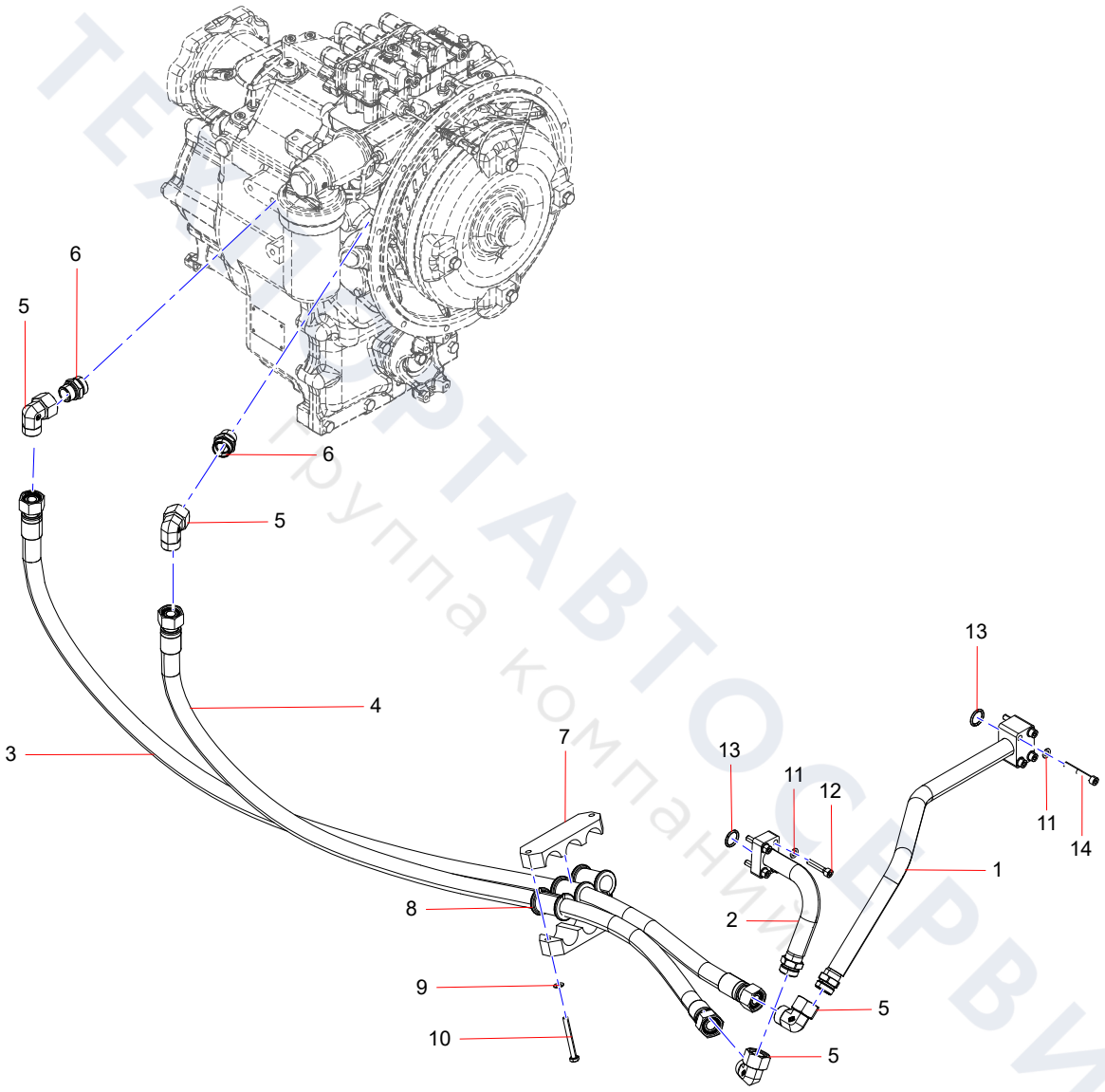

ТЕХАВТОСЕРВИС
Группа компаний

SSY010510921 Transsion oil rule assembling

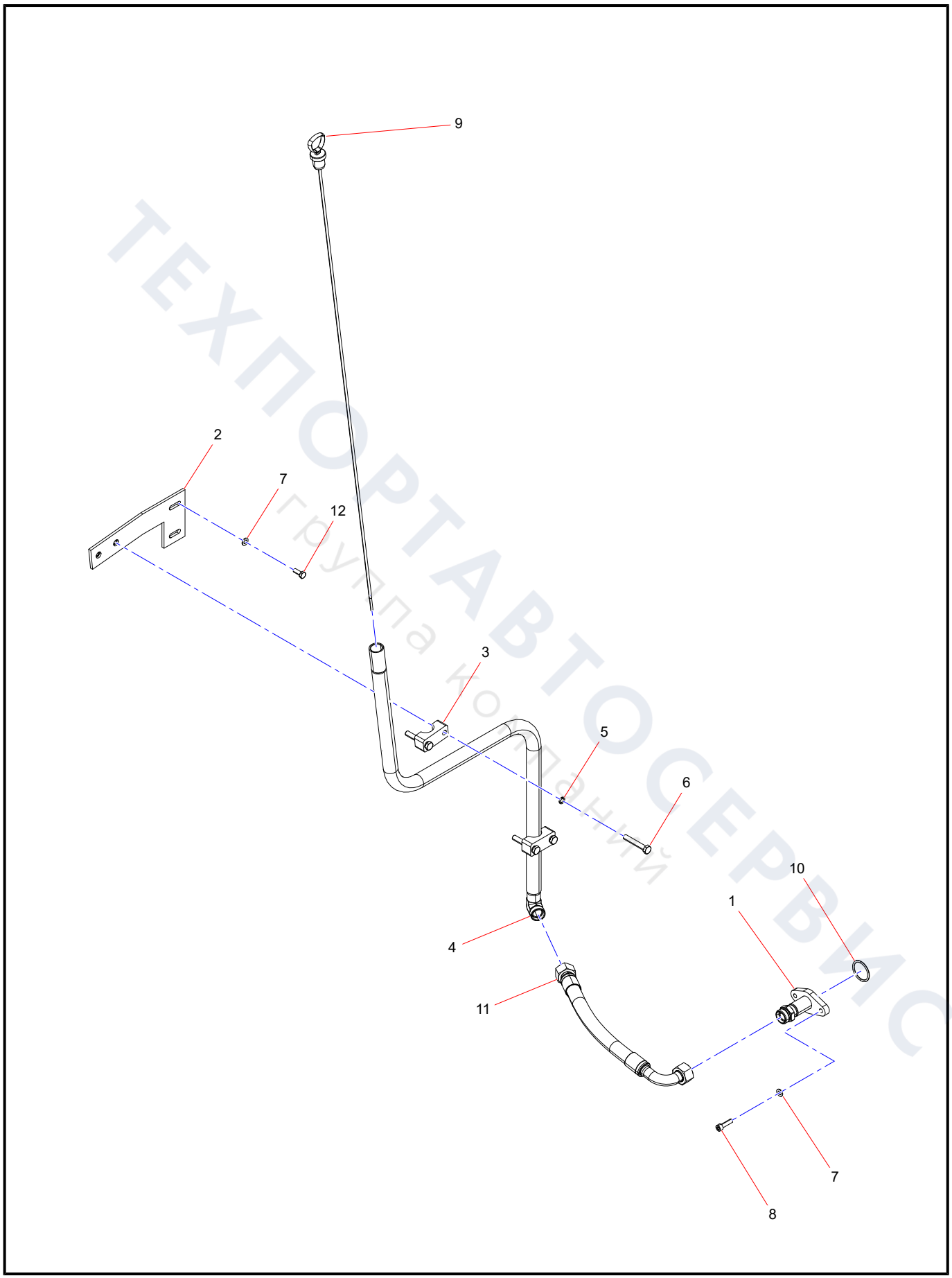

ТЕХПОРТАВТОСЕРВИС
группа компаний

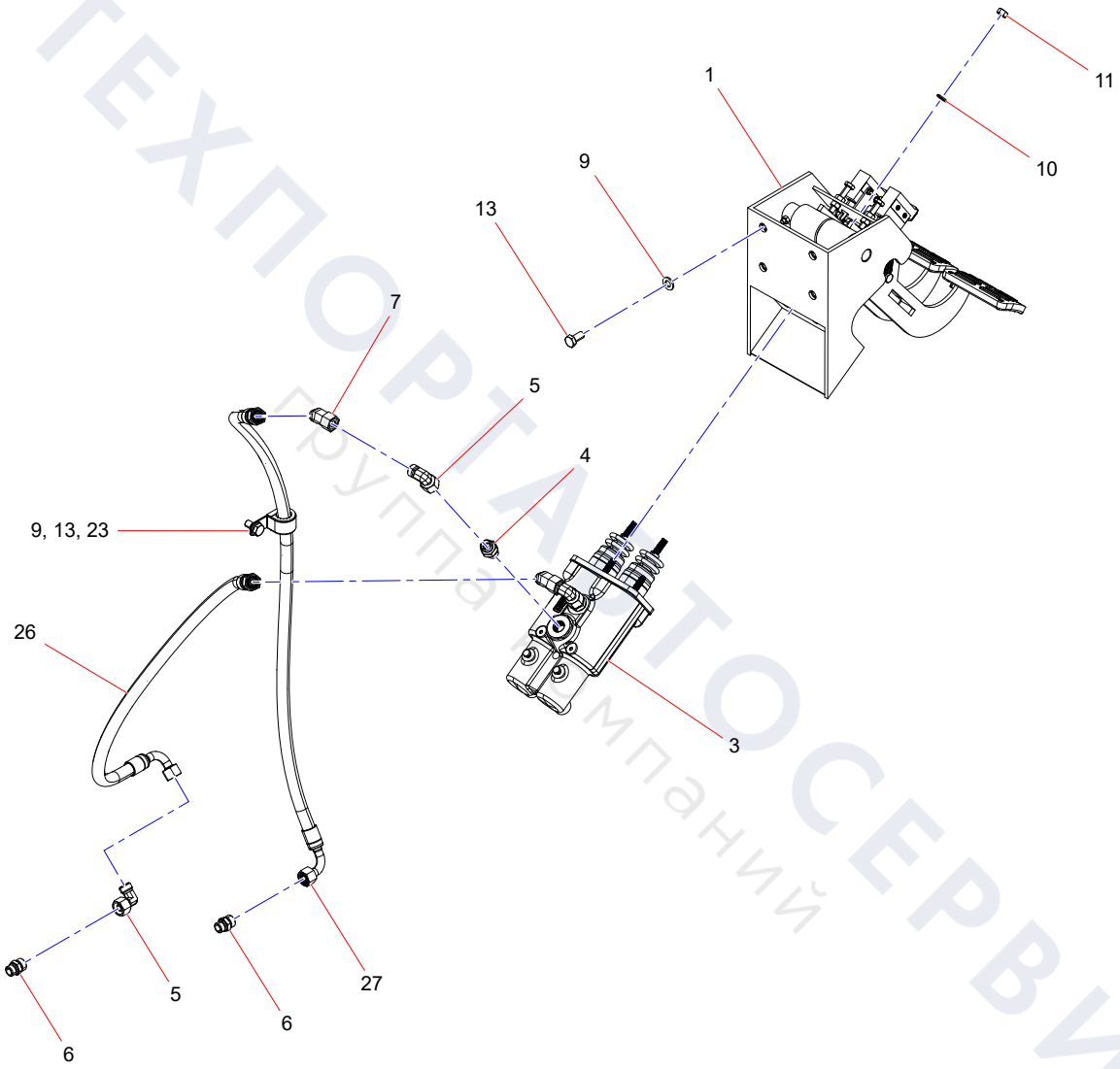

ТЕХПОРТАВТОСЕРВИС
Группа компаний

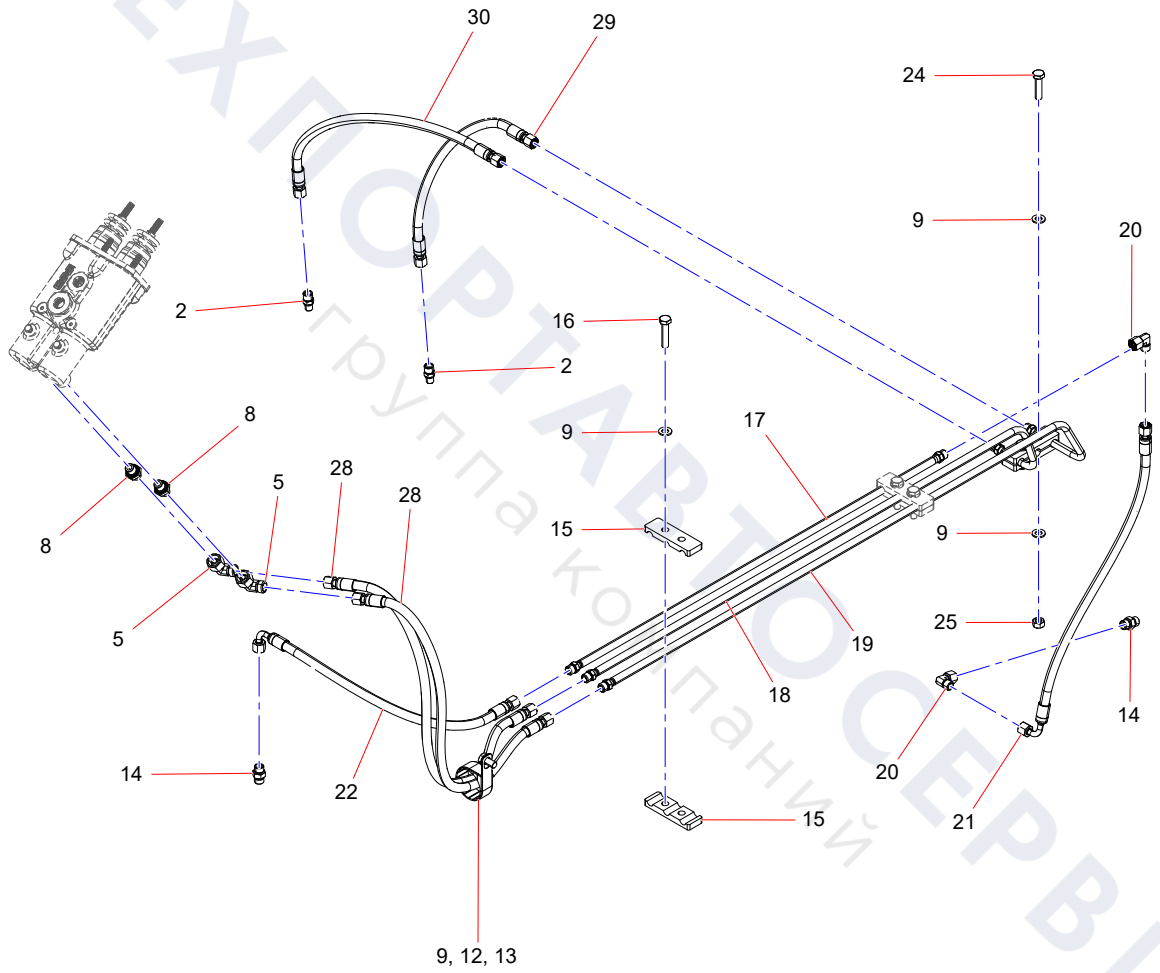

ТЕХПОРТАВТОСЕРВИС
группа компаний

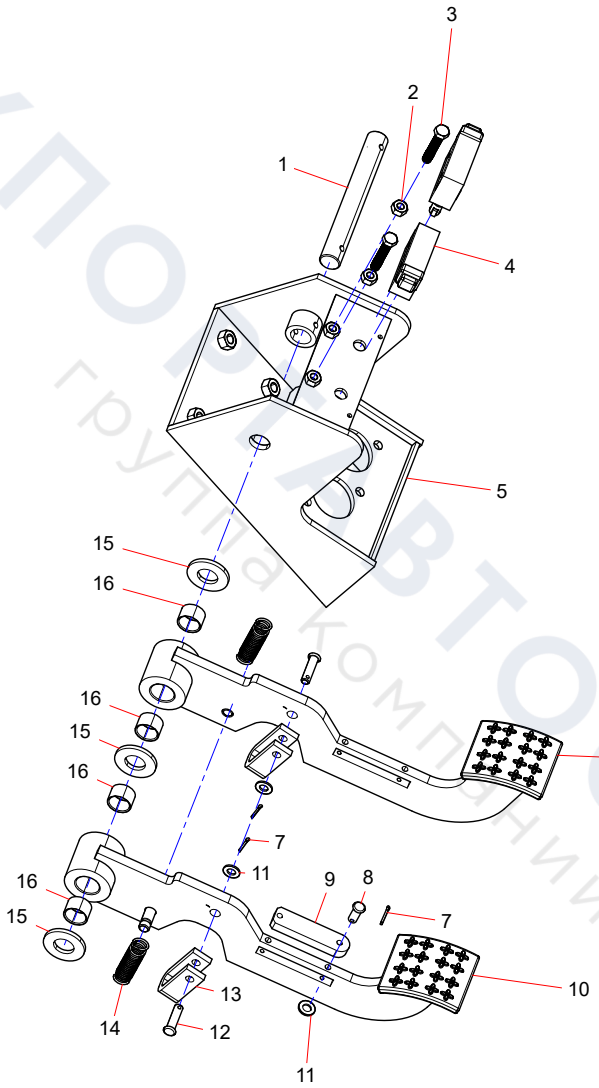

ТЕХПОРТАВТОСЕРВИС
группа компаний

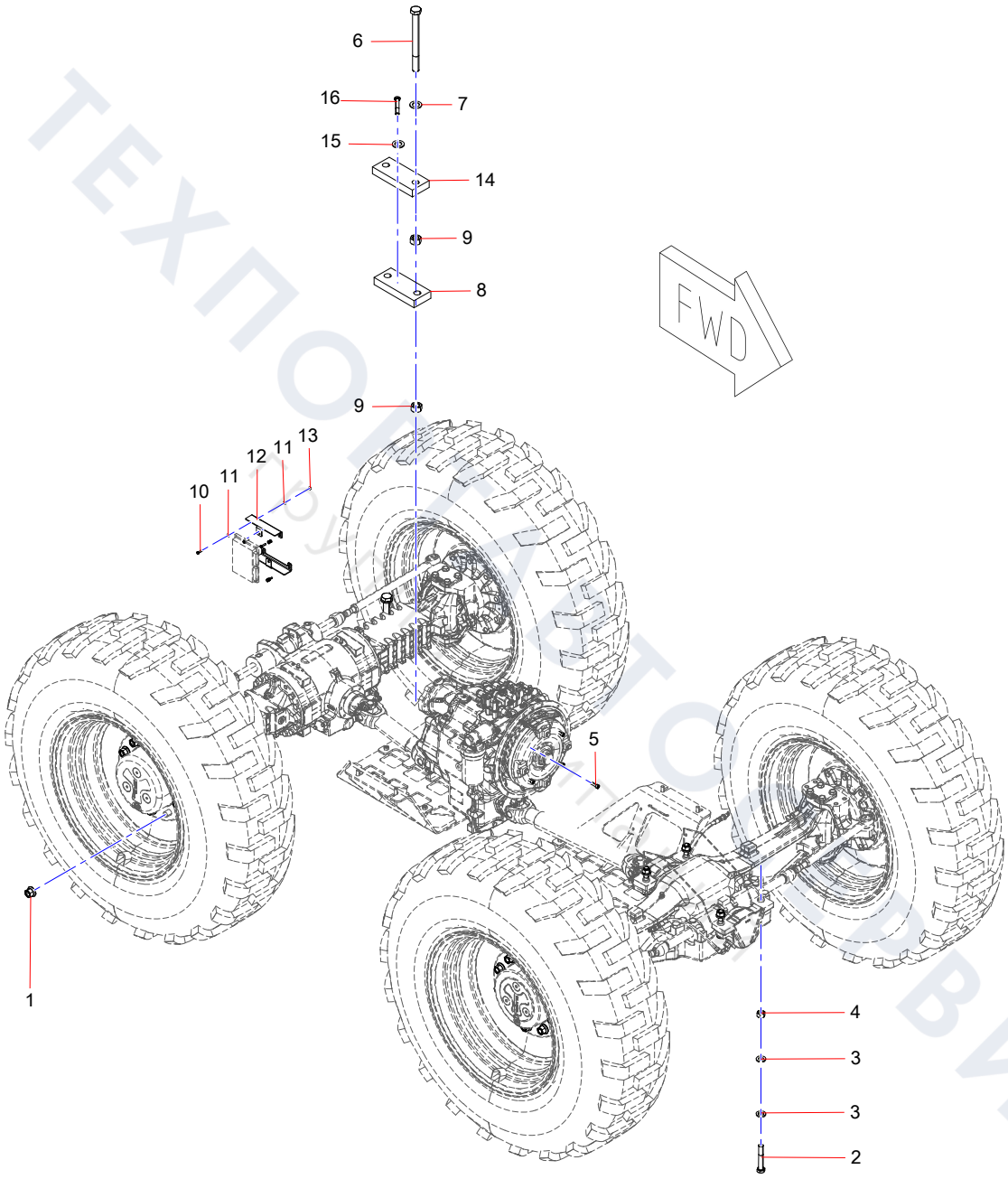
6
16
7
15
14
9
8
9
FWD
13
12
11
11
10
5
1
4
3
3
2

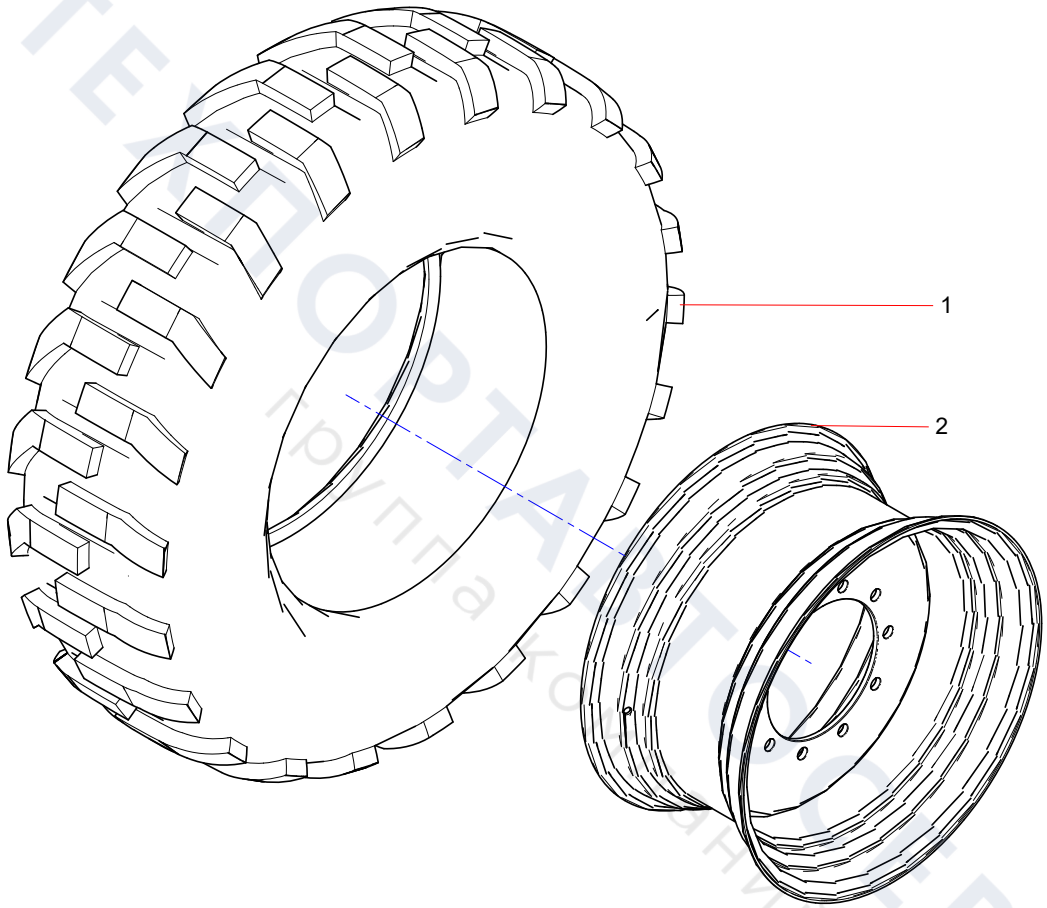

ТЕХАВТОСЕРВИС
группа компаний

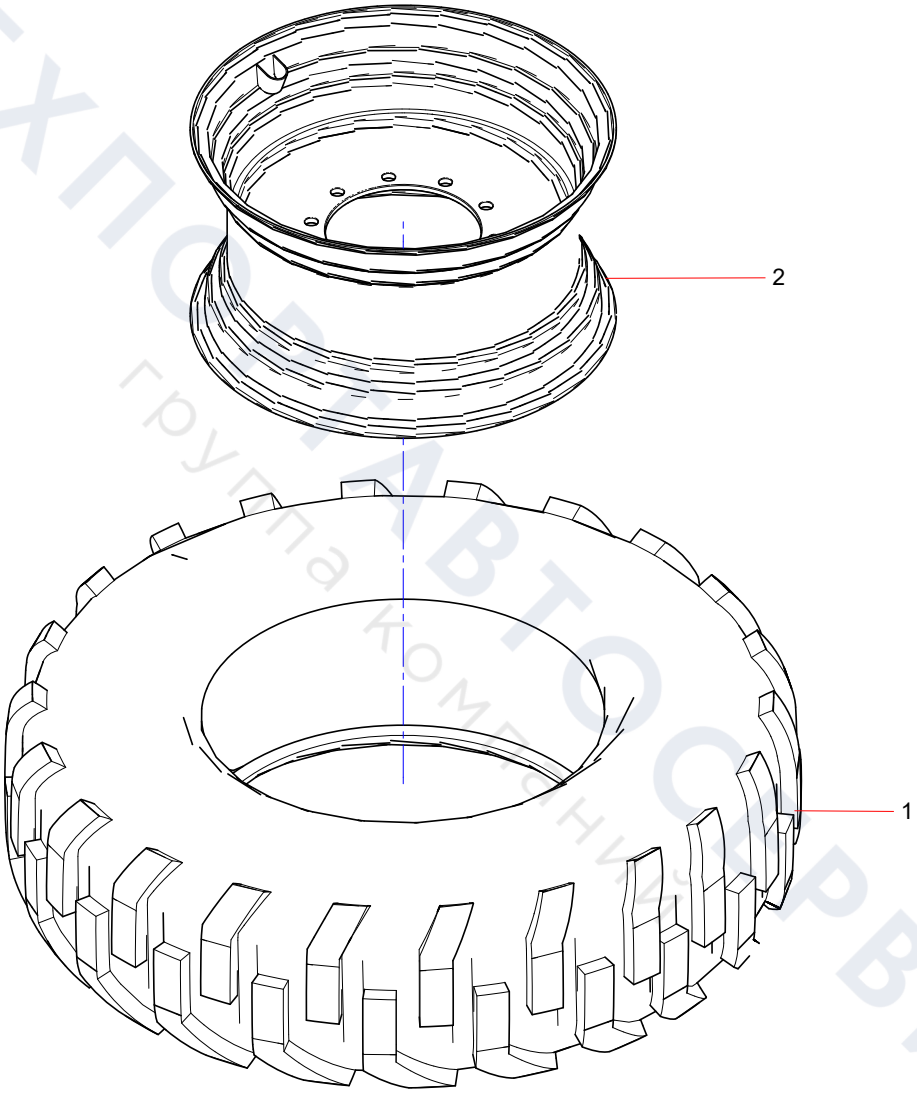

ТЕХПОСТАВТОСЕРВИС
группа компаний

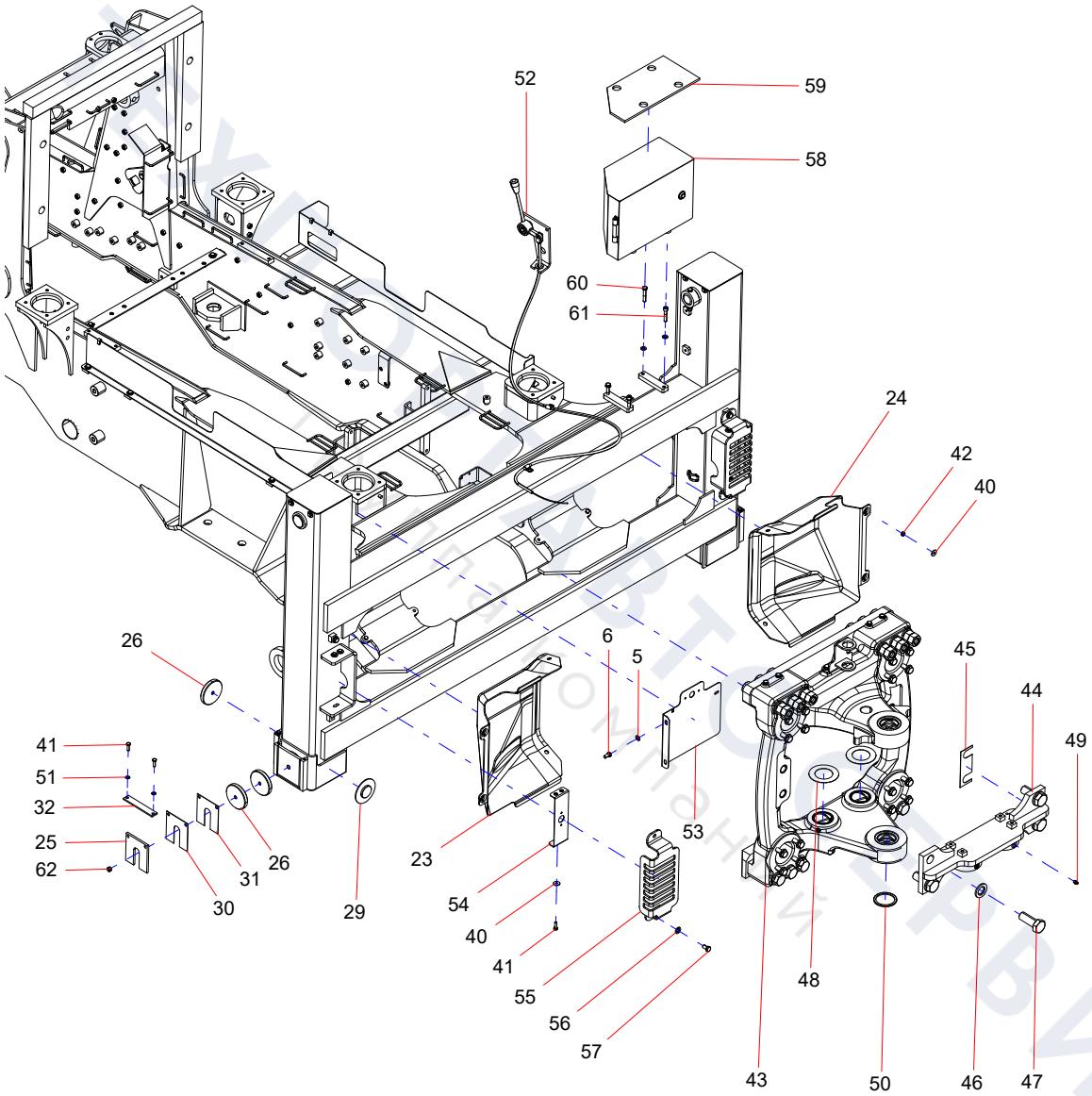
52
59
58
60
61
24
42
40
26
6
5
45
44
49
41
51
32
25
62
31
26
30
29
23
53
54
40
41
55
56
57
48
43
50
46
47

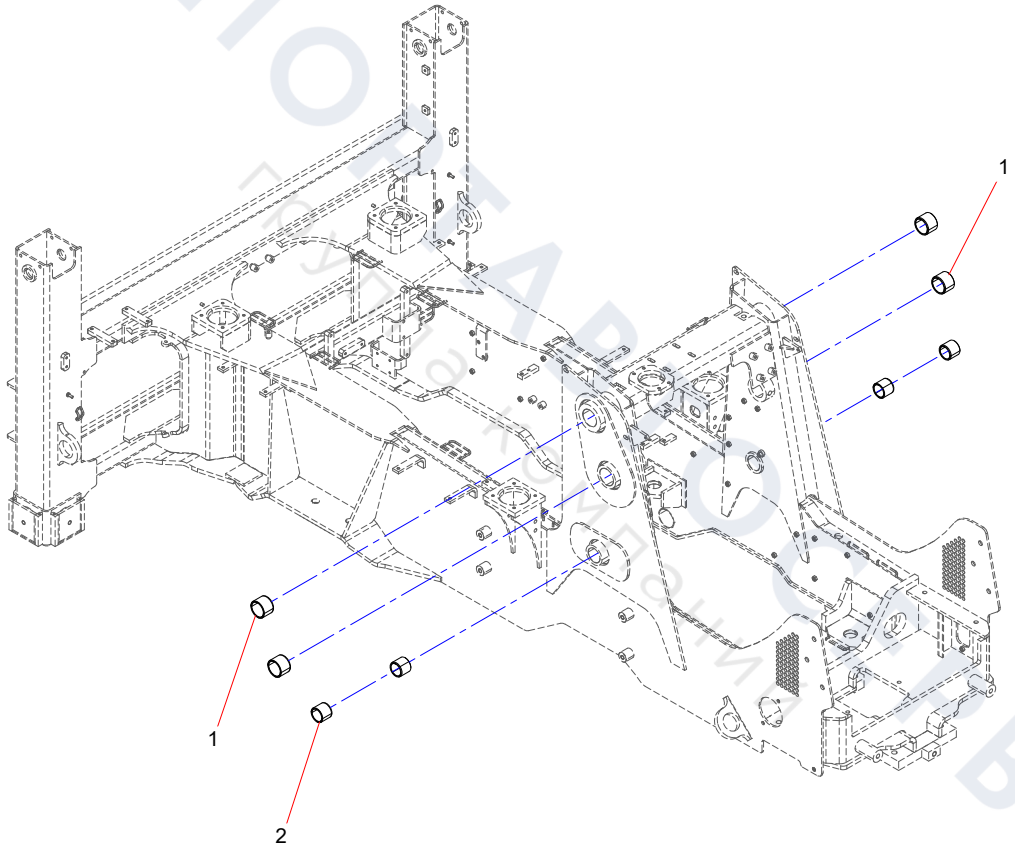

ТЕХПОСТАВОСЕРВИС
Погрузчики

SSY010533621 Side shift frame Assy.

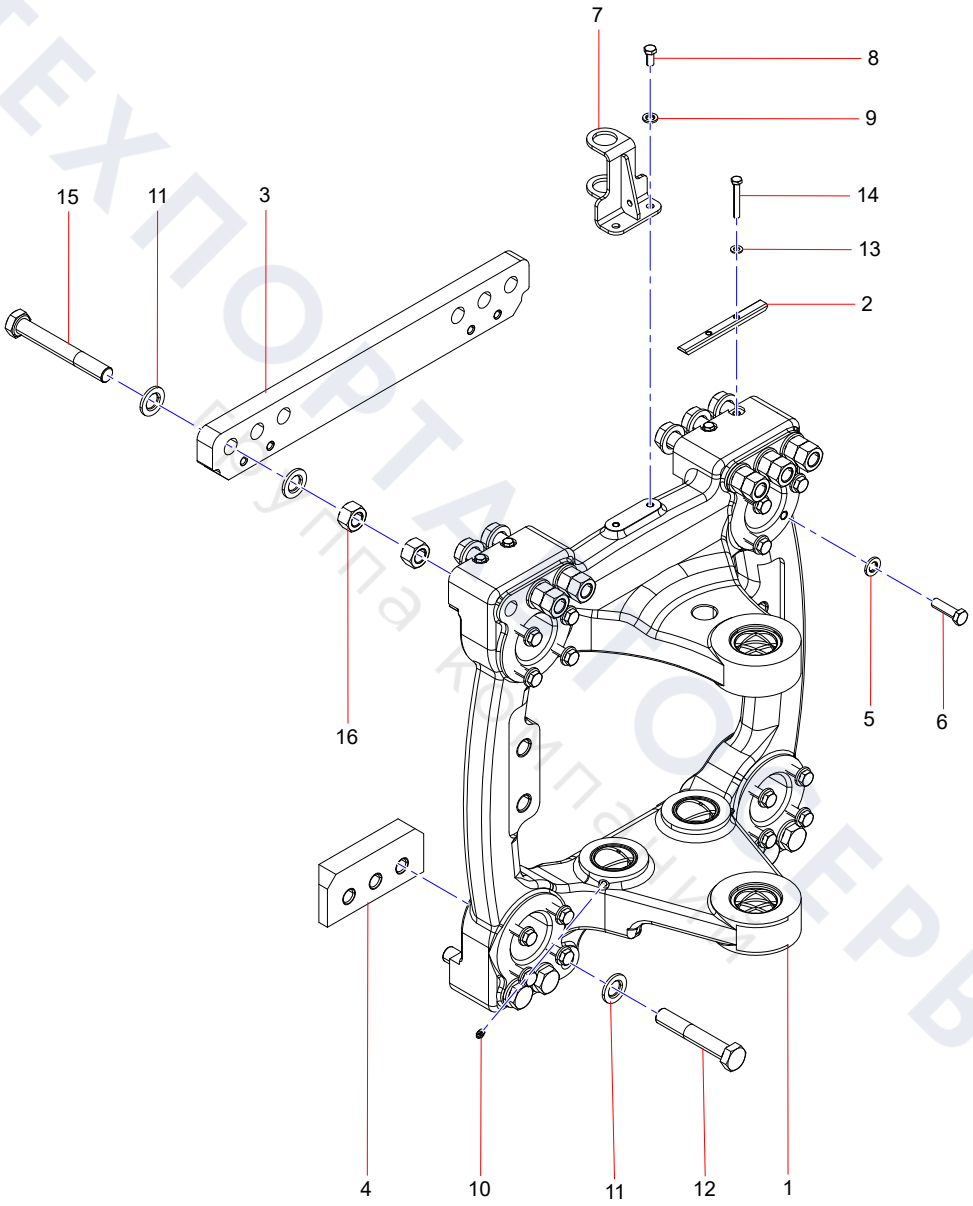

ТЕХПОРТАЛ ТОЙОТА СЕРВИС
Группа компаний

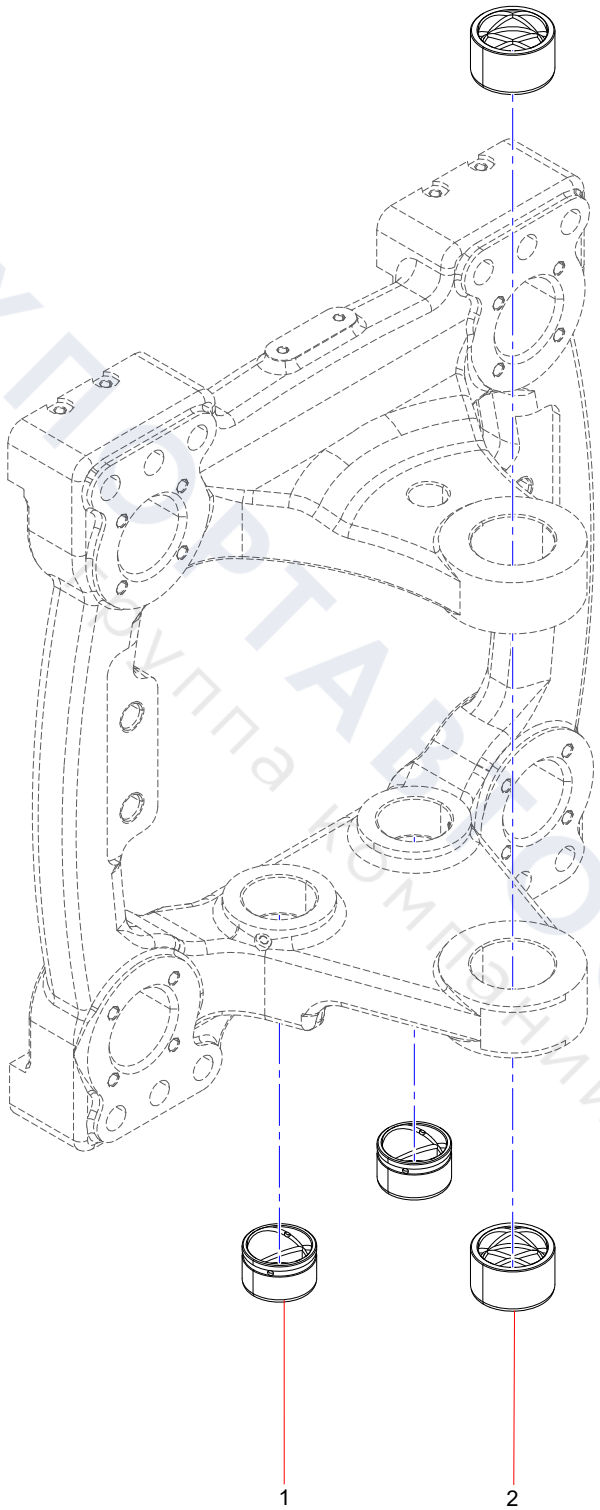

ТЕХПОРТАЛСЕРВИС
Группа компаний

SSY009138834 Base for swing cylinders

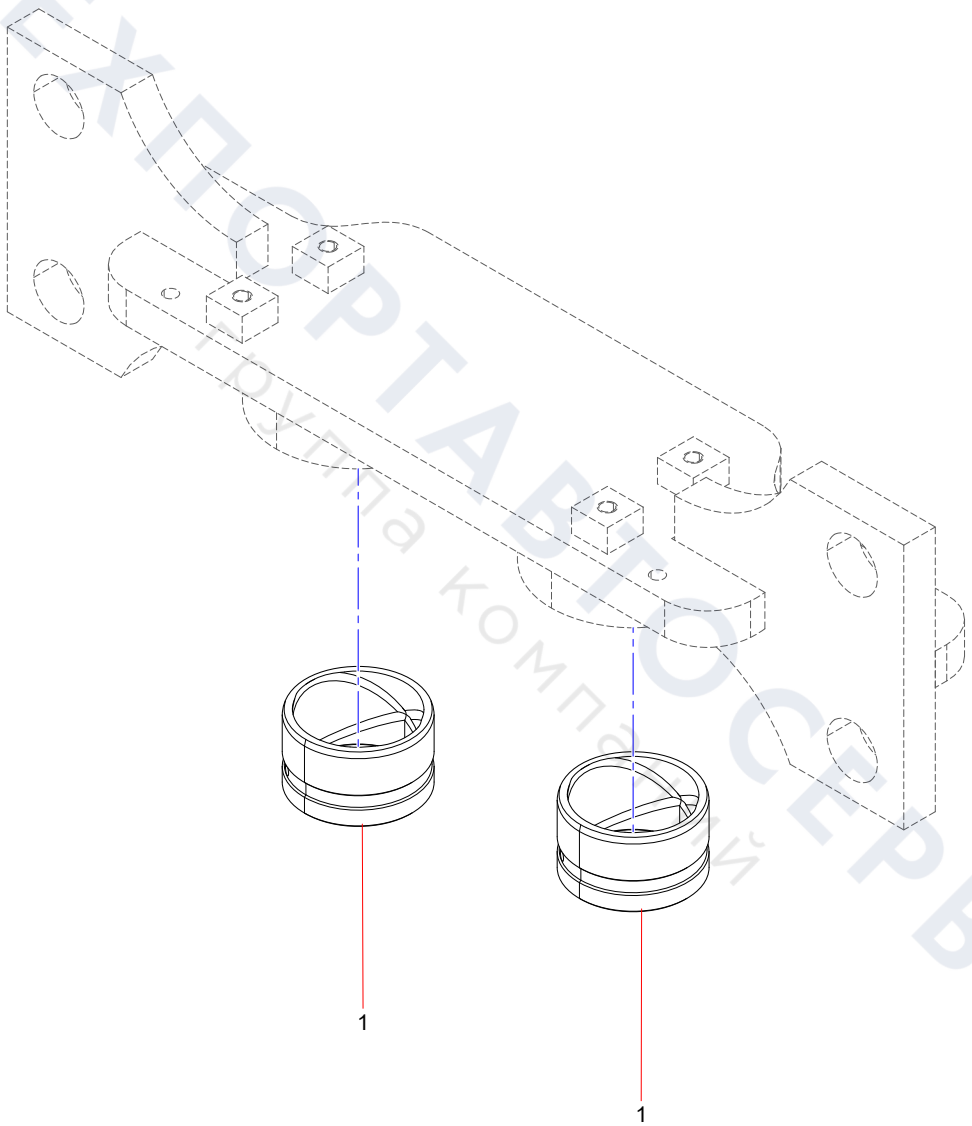

ТЕХПОРТАВТОСЕРВИС
группа компаний

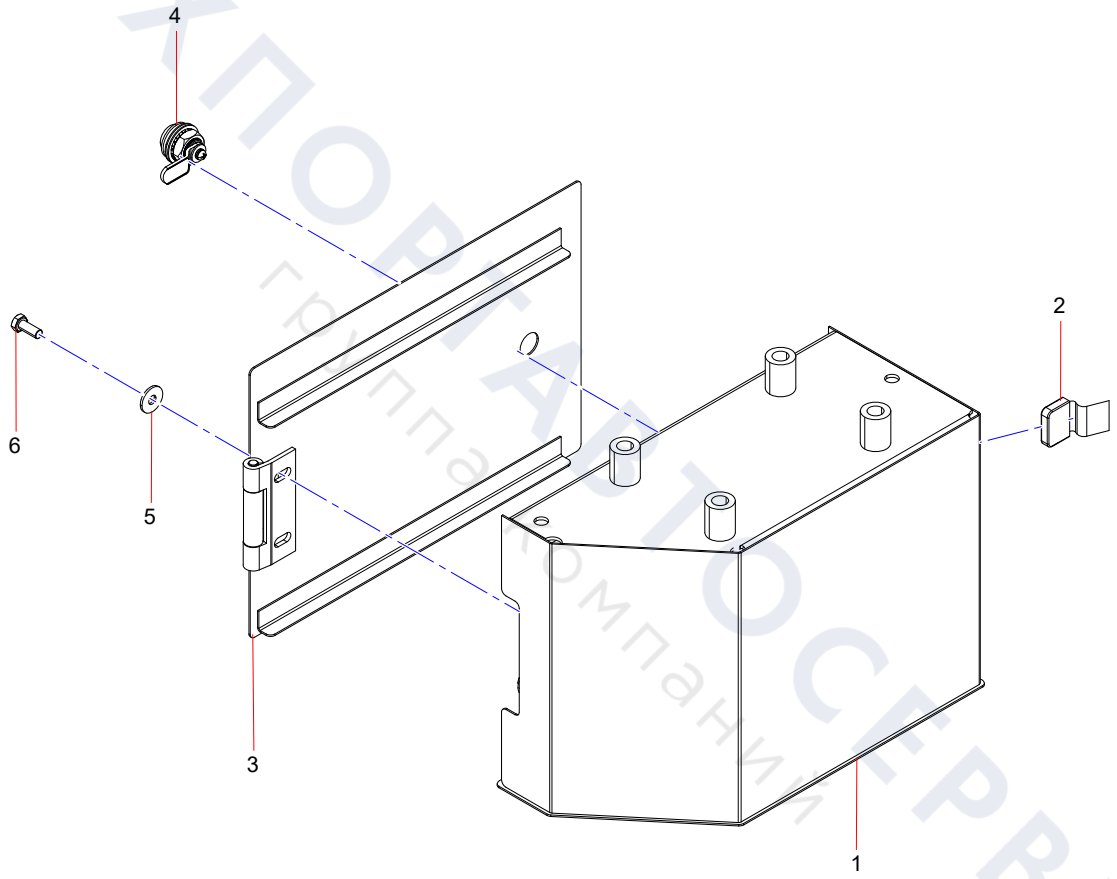

ТЕХПОРТАЛ ТОСЕРВИС
группа компаний

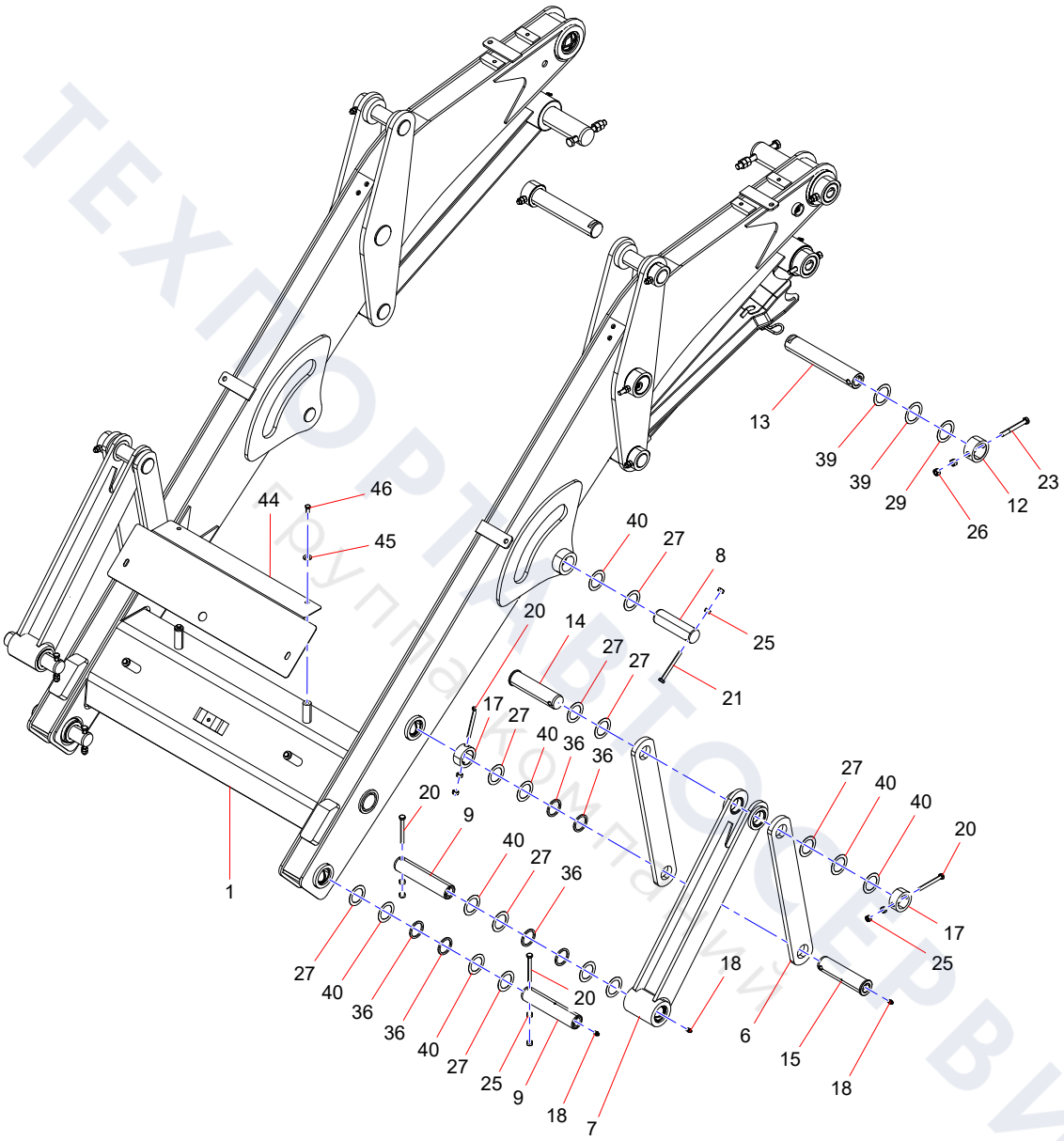

ТЕХПОРТ ВТОРСЕРВИС
Запчасти и комплектующие

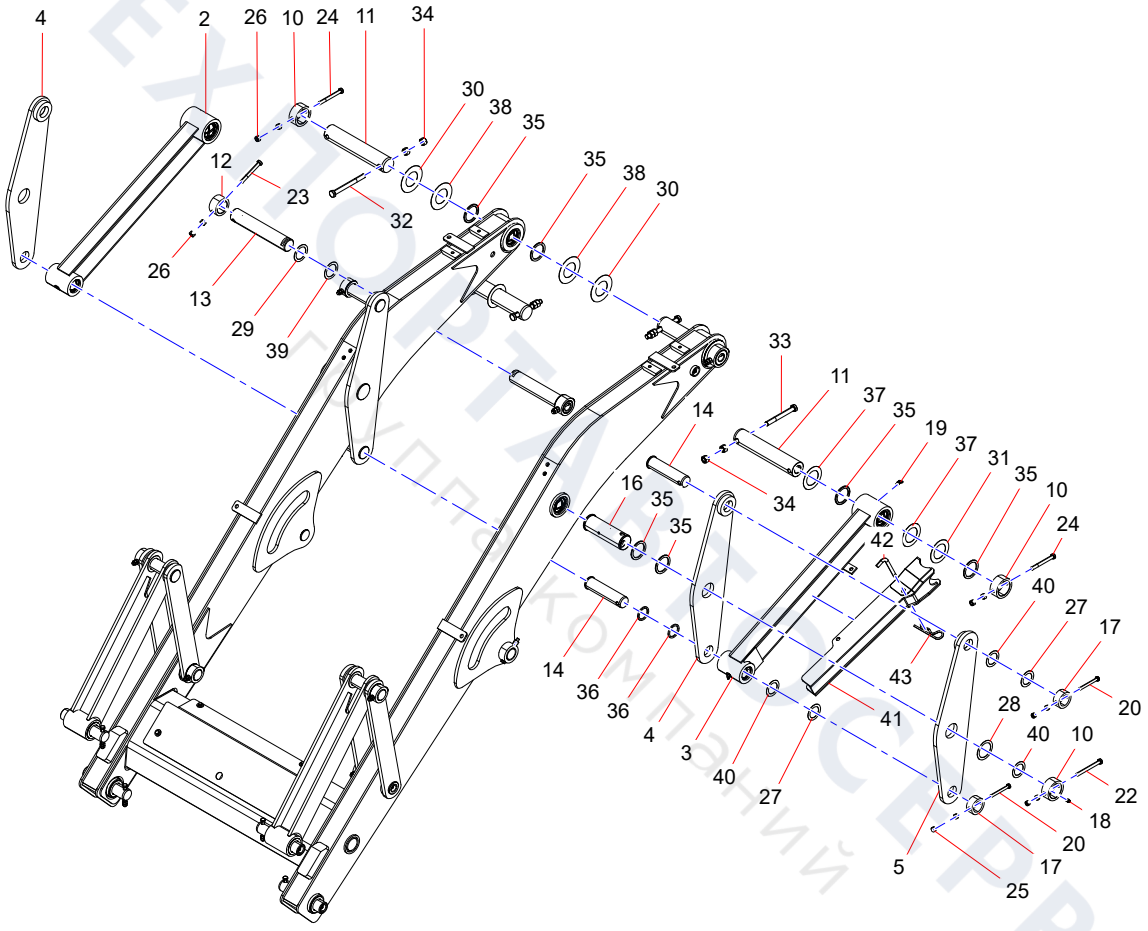

ТЕХПОРТАЛ СЕРВИС
Гидравлика и компоненты

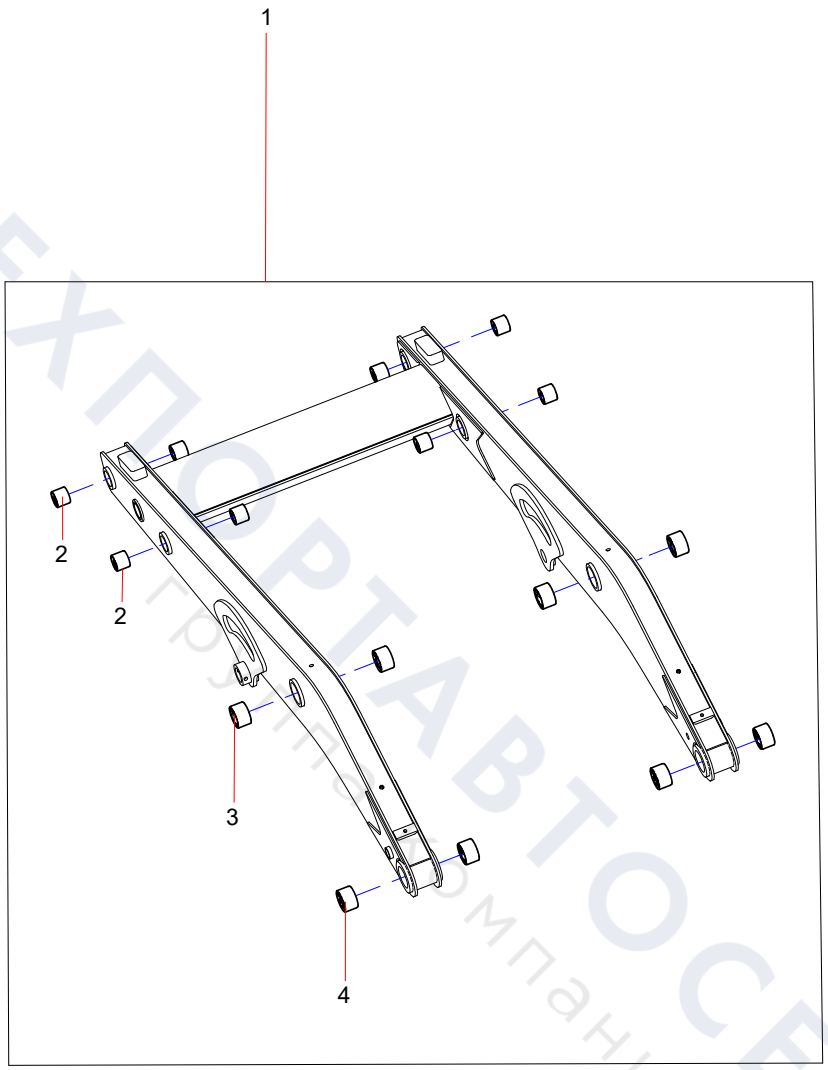

ТЕХПОРТАВТОСЕРВИС
Группа компаний

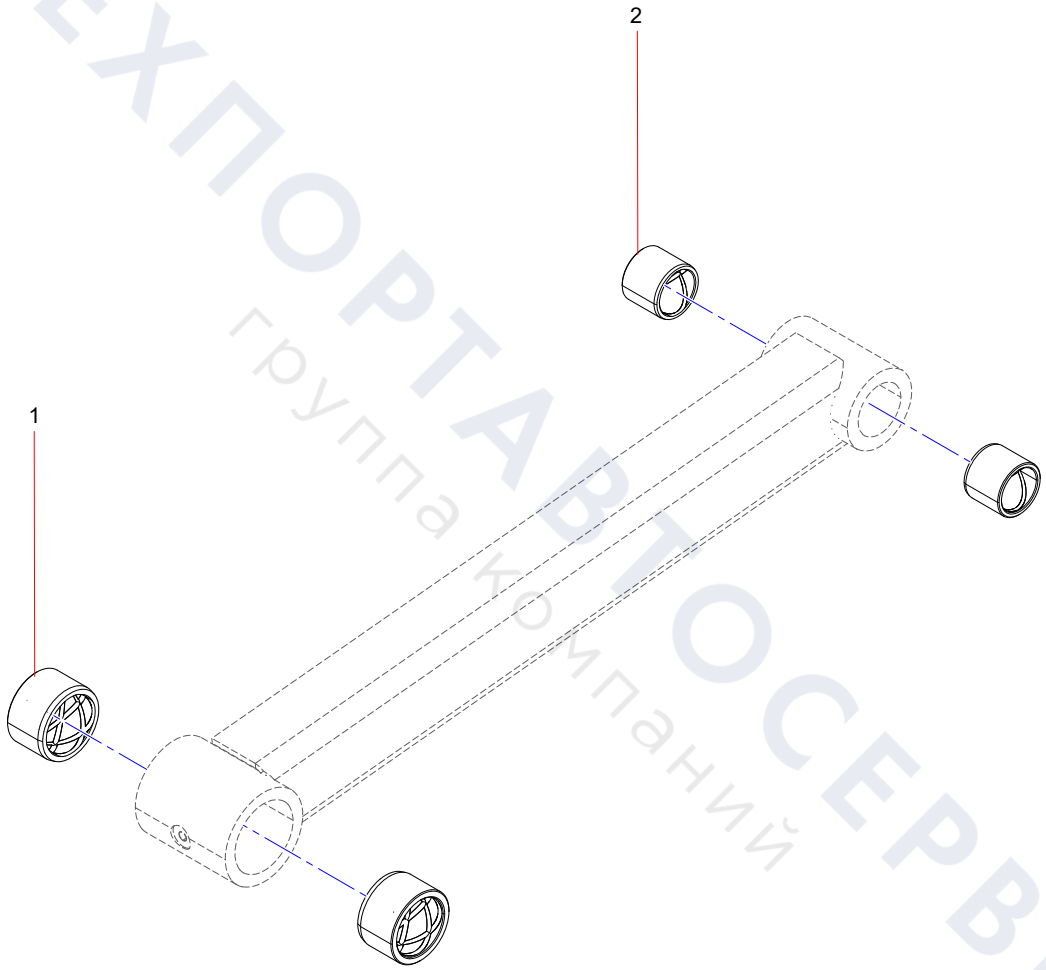

ТЕХПОРТАВТОСЕРВИС
группа компаний

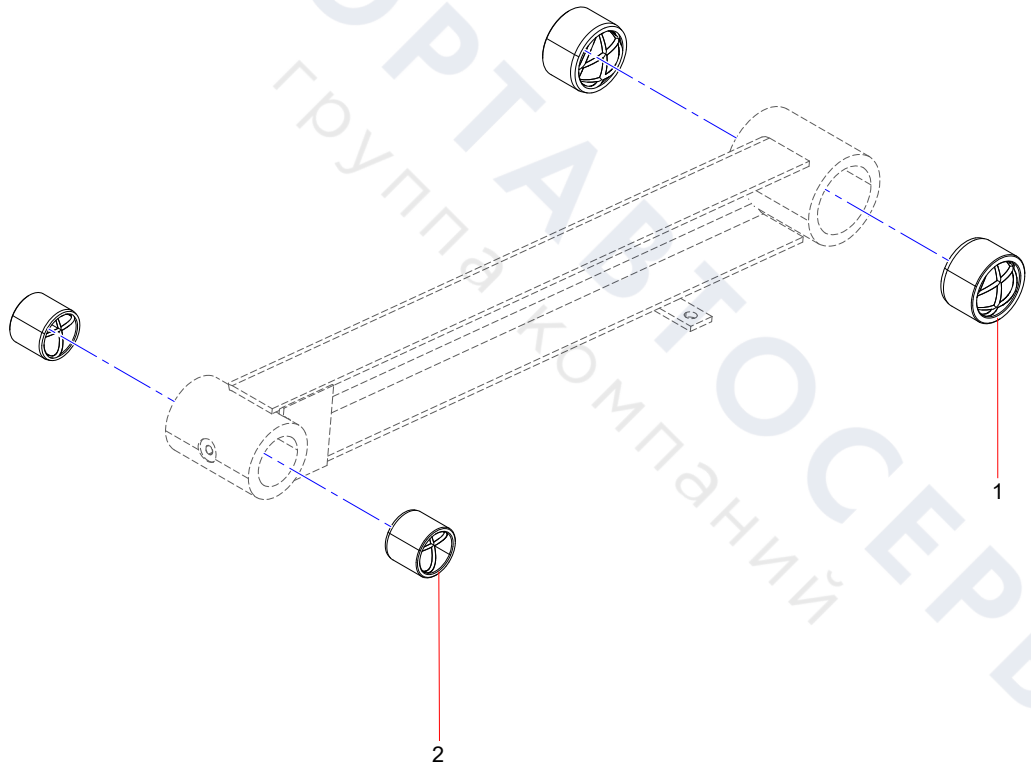

ТЕХПОРТАЛ ТОСЕРВИС
группа компаний

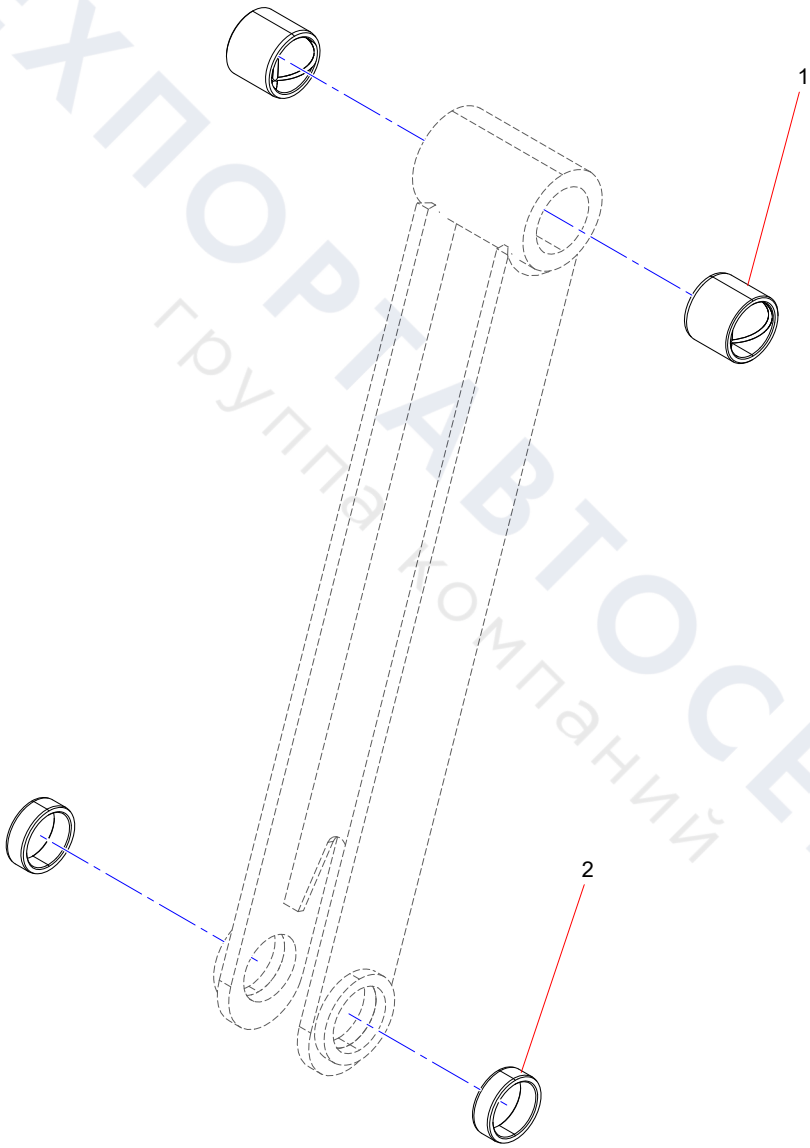

ТЕХПОРТАВТОСЕРВИС
группа компаний

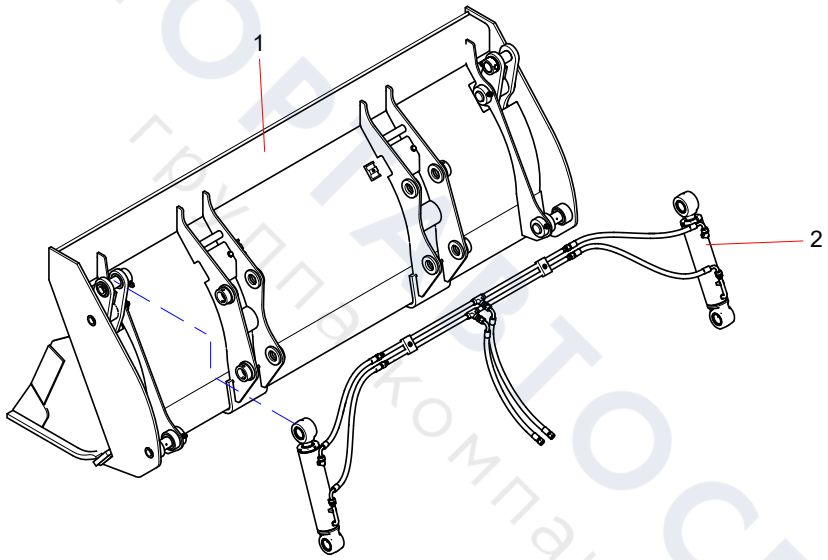

ТЕХПОРТТОСЕРВИС
Группа компаний

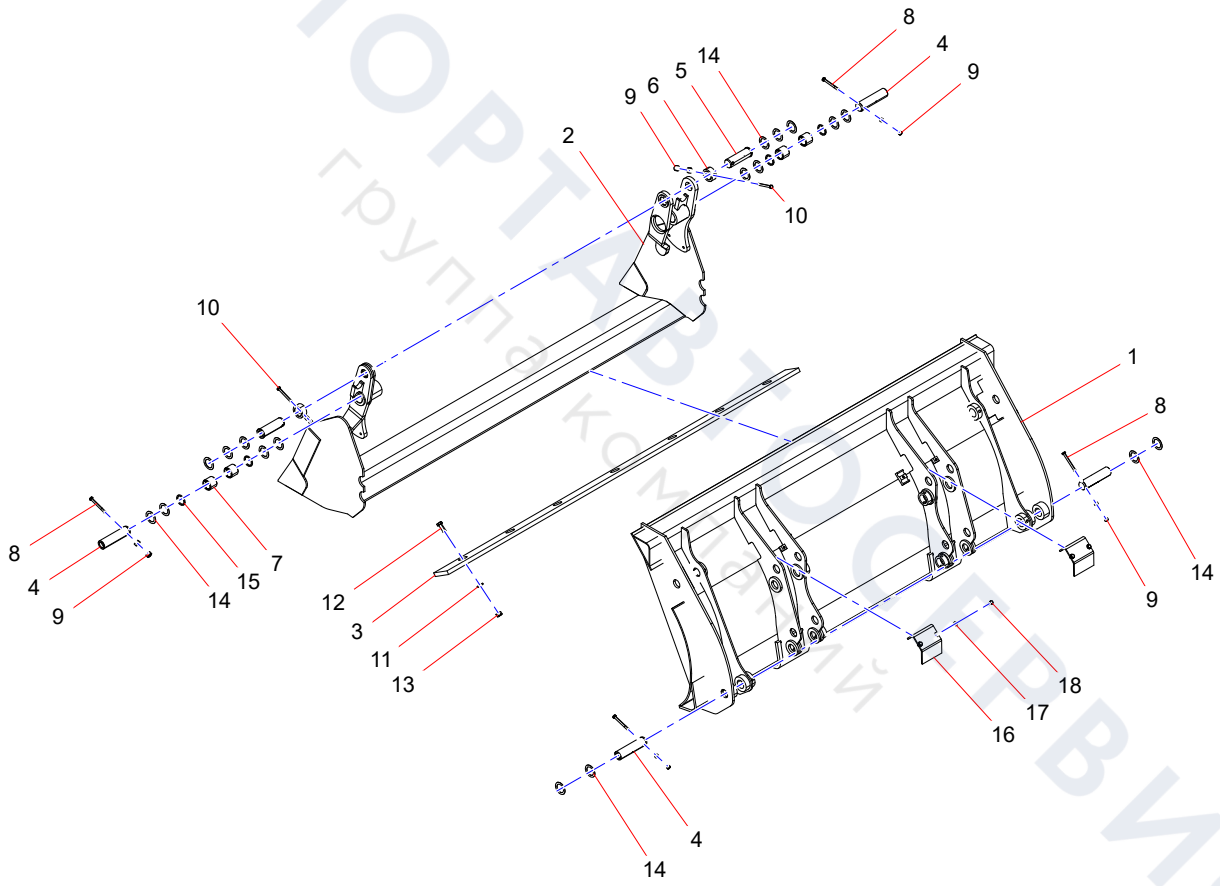

ТЕХПОРТАВТОСЕРВИС
группакомпаний

Pipeline

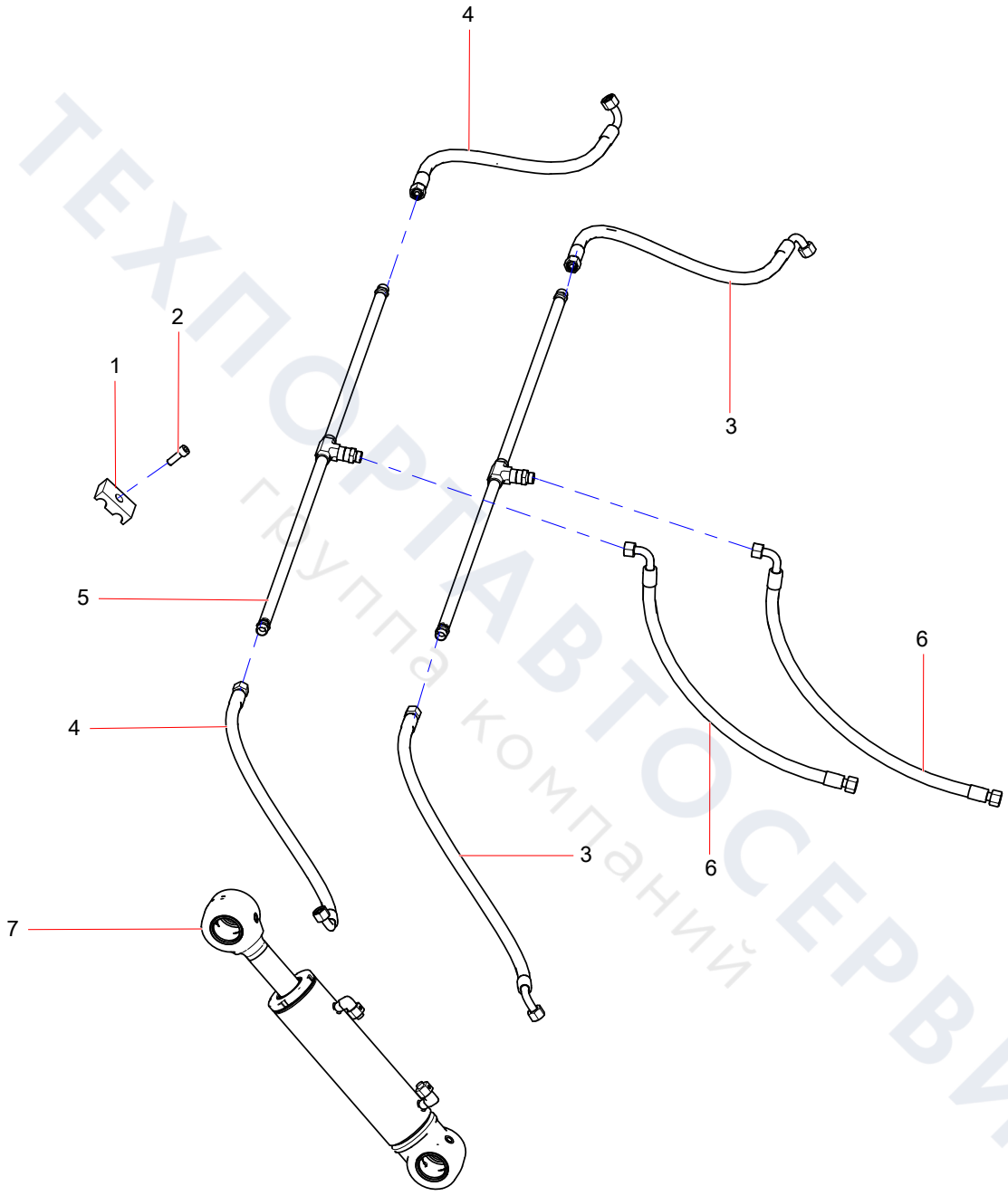

ТЕХПОРТАВТОСЕРВИС
группа компаний

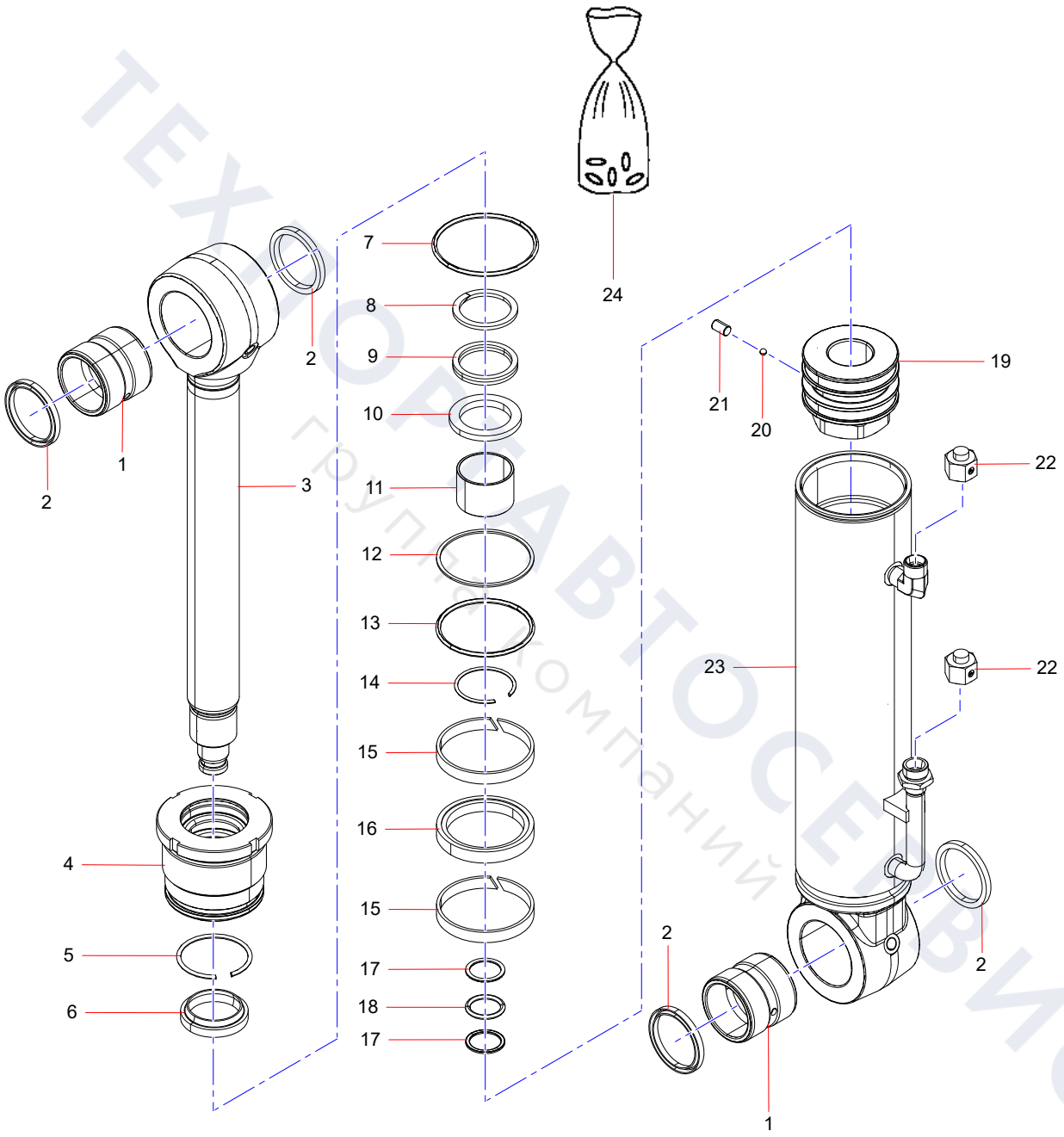

ТЕХНОРЕАВТОСЕРВИС
группа компаний

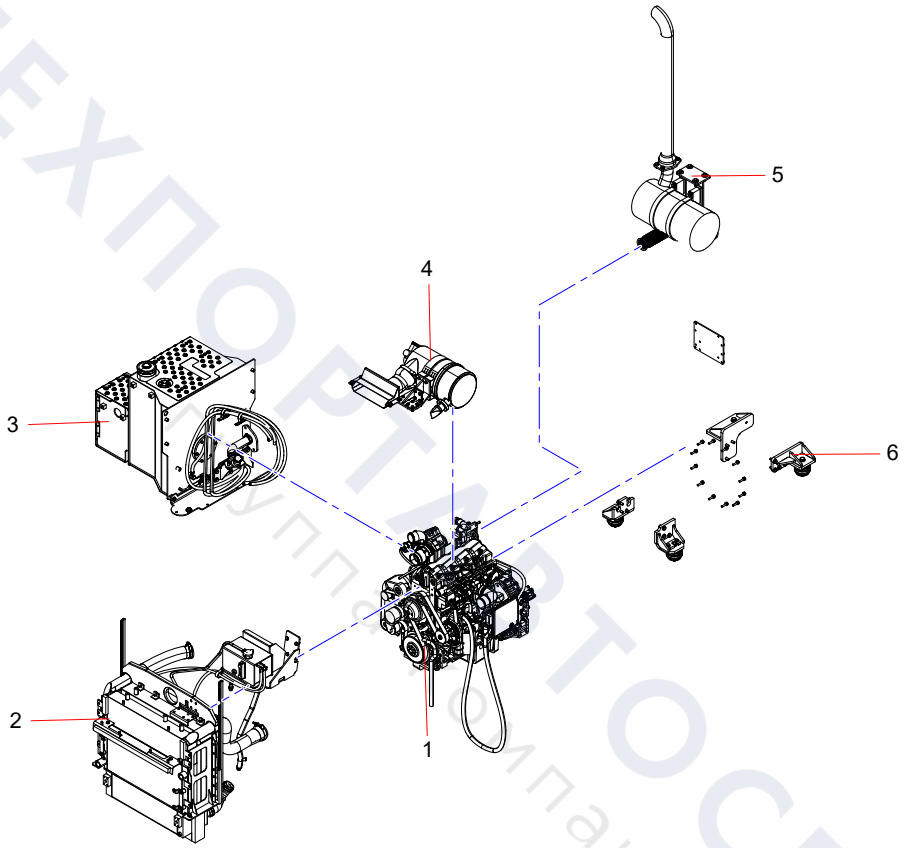

ТЕХПОРТАВТОСЕРВИС
Группа компаний

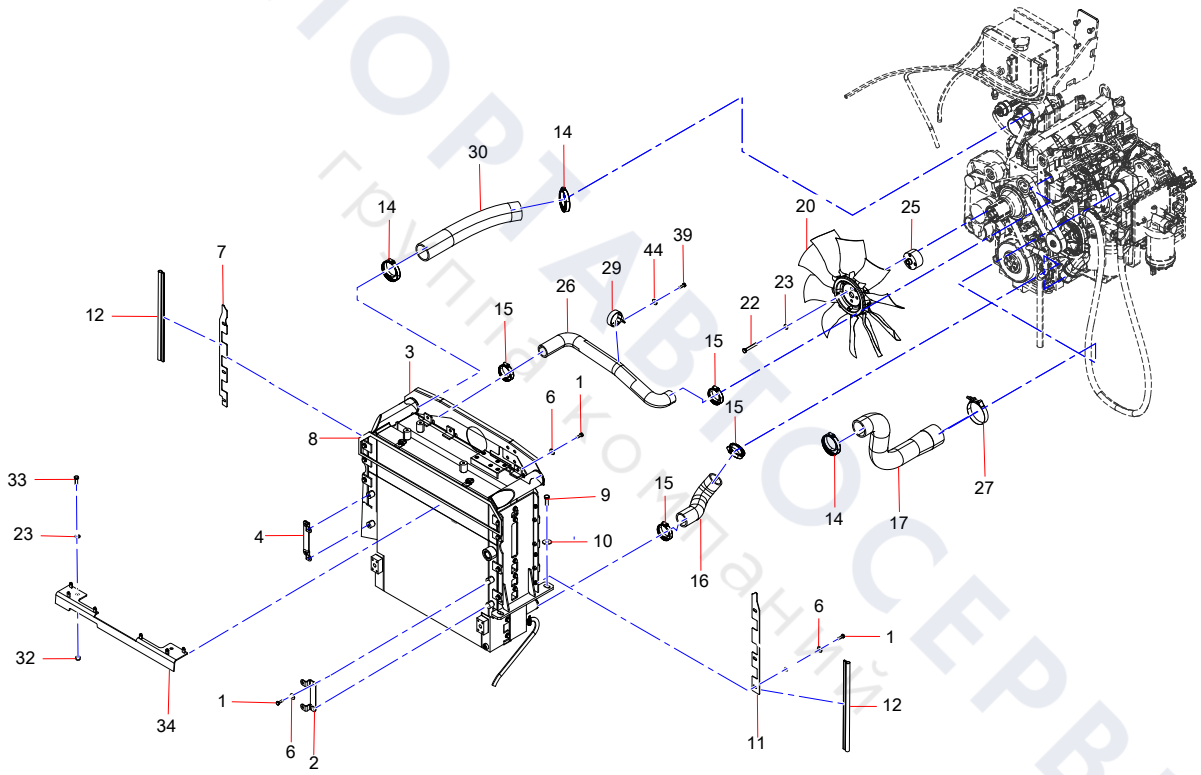

ТЕХПОРТАВТОСЕРВИС
группа компаний

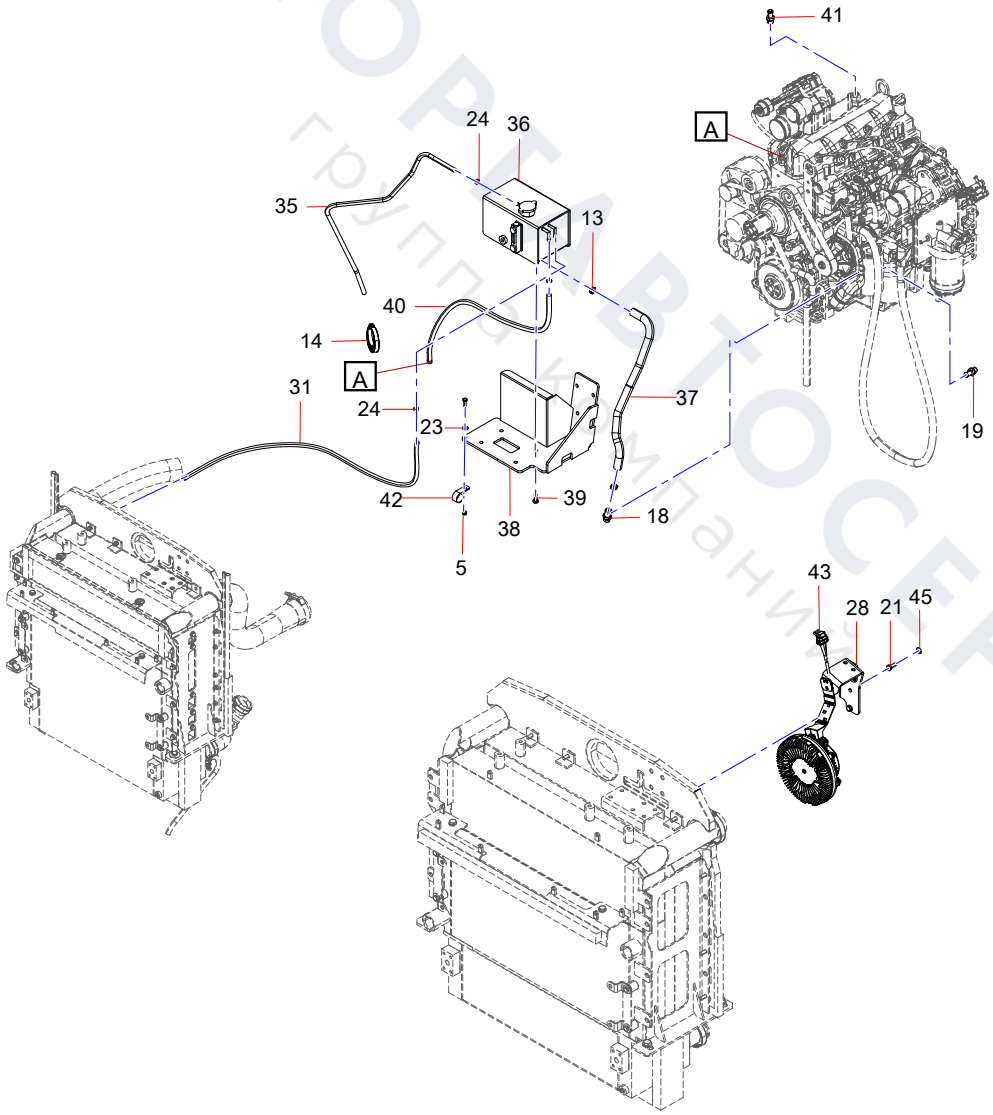

ТЕХПОРТАВТОСЕРВИС
группа компаний

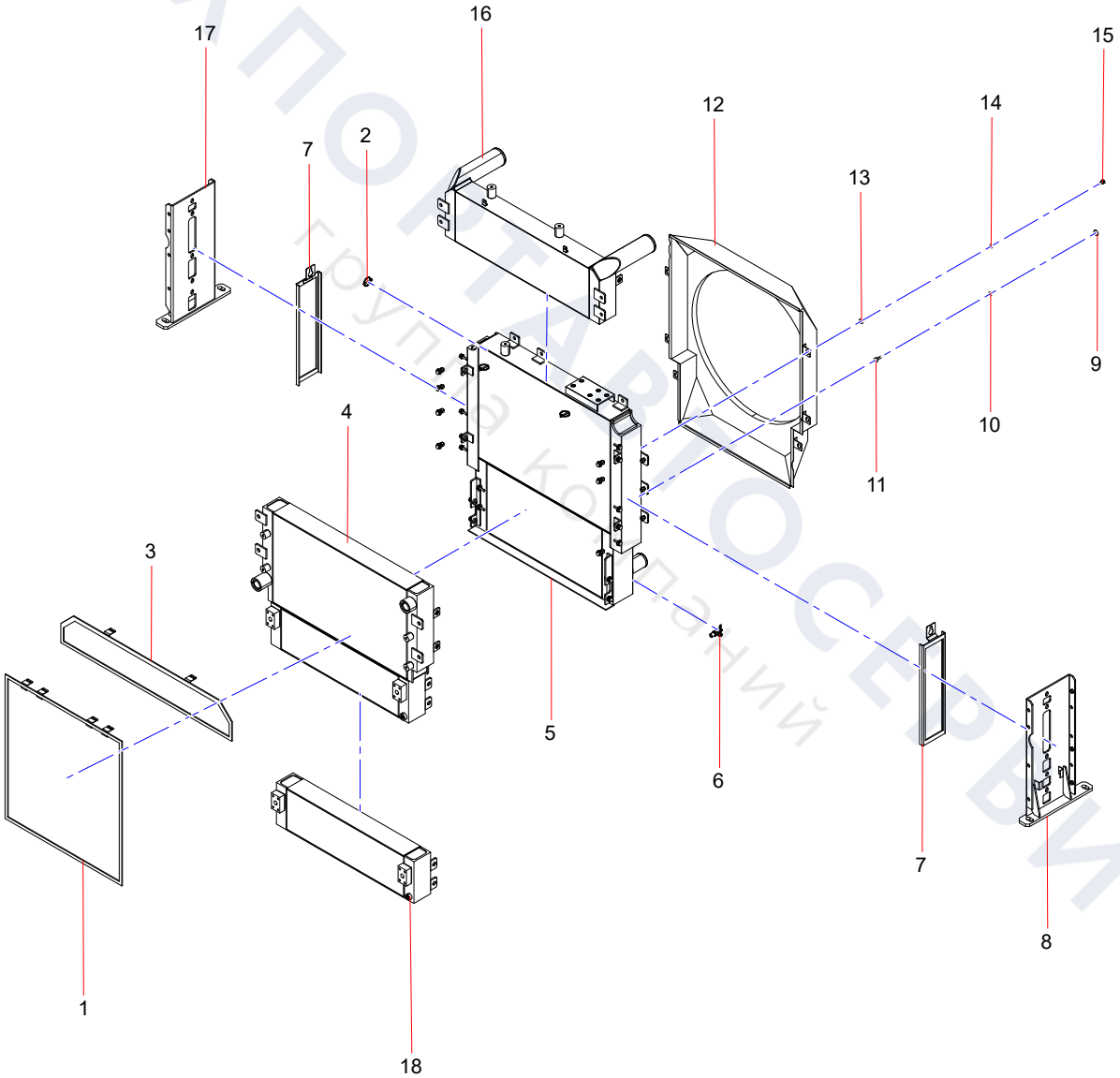

ТЕХПОРТ СЕРВИС
группа компаний

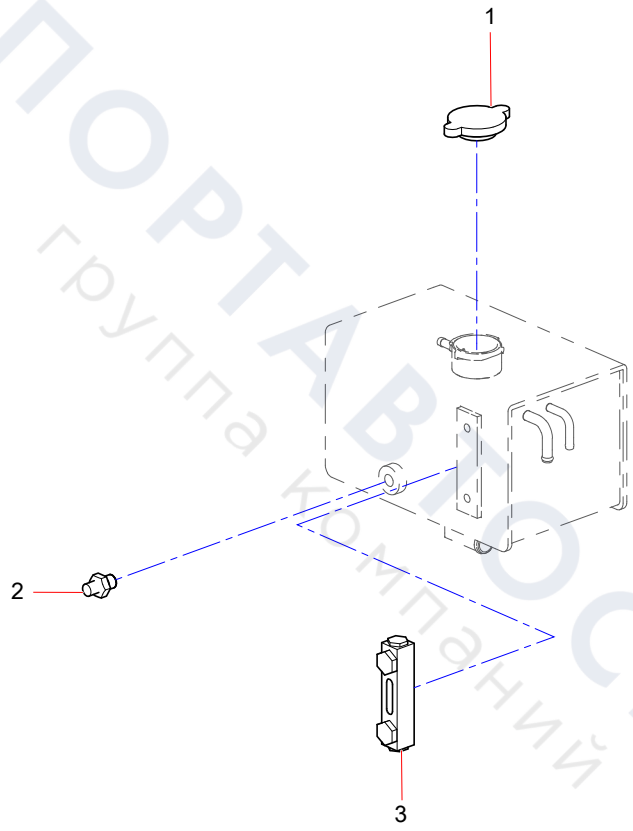

ТЕХПОРТАВТОСЕРВИС
группа компаний

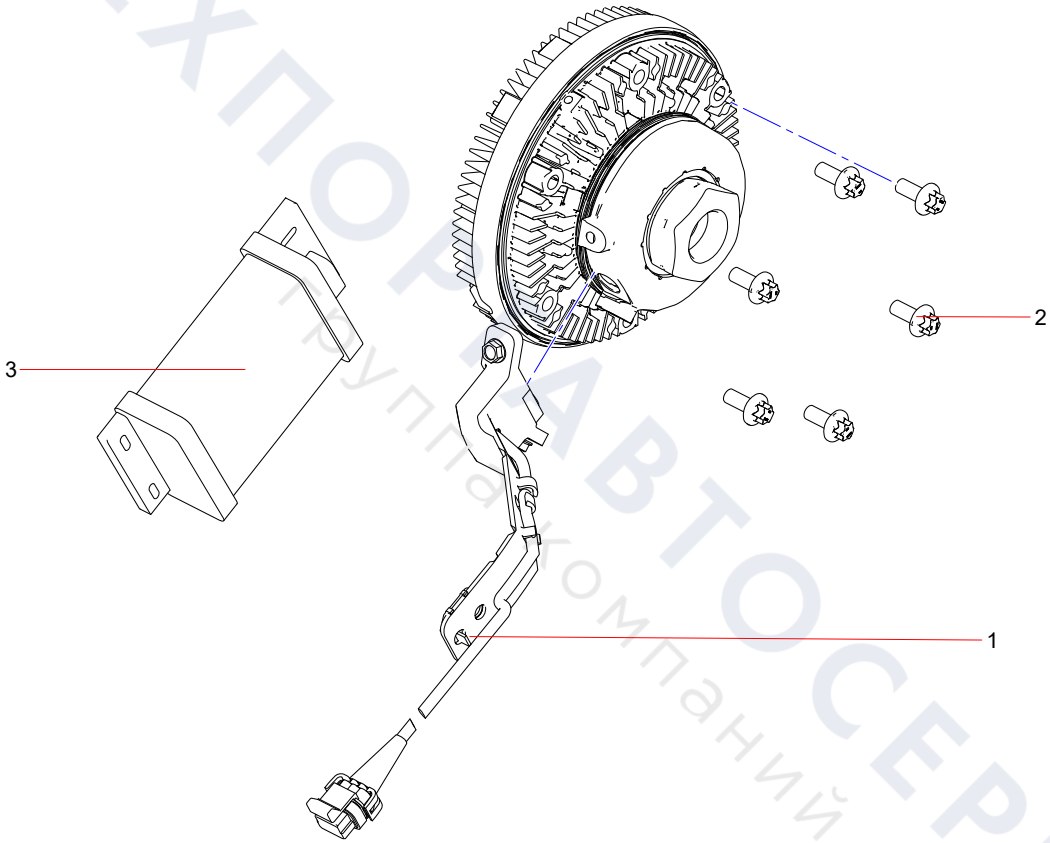

ТЕХПОРТАВТОСЕРВИС
Группа компаний

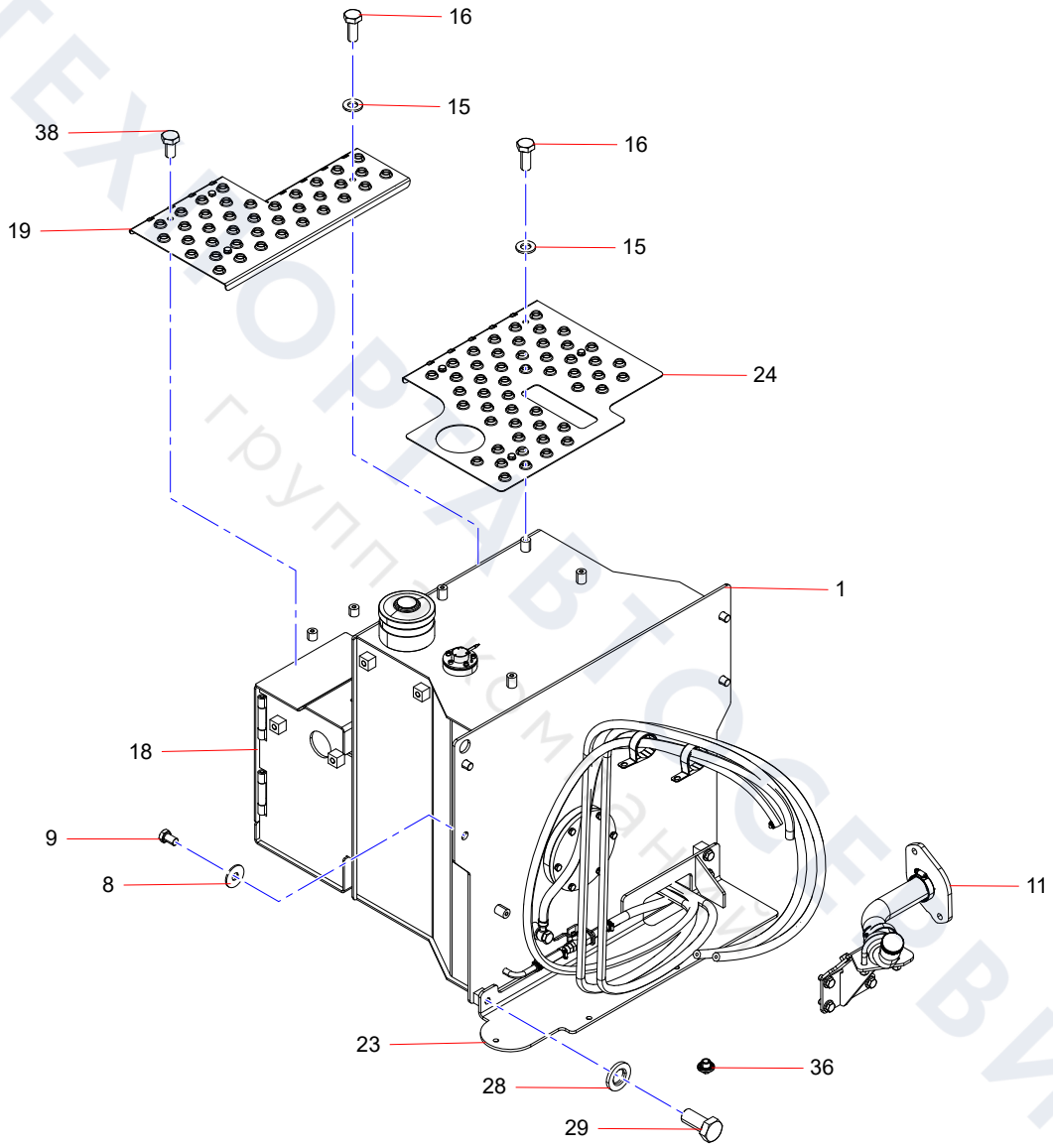

ТЕХНОРАЗБОР АВТОСЕРВИС
группа компаний

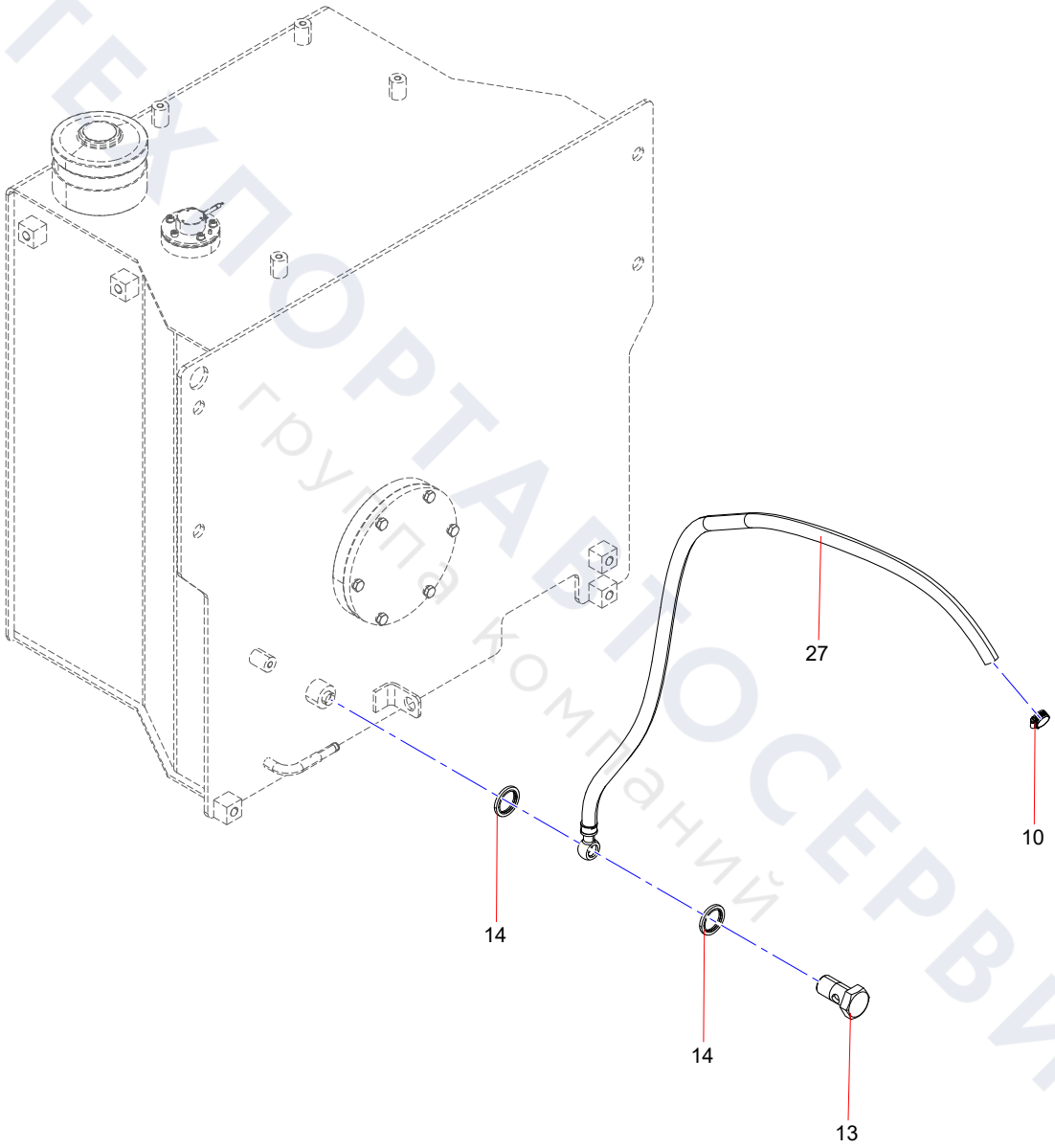

ТЕХПОРТАЛ ТОСЕРВИС
группа компаний

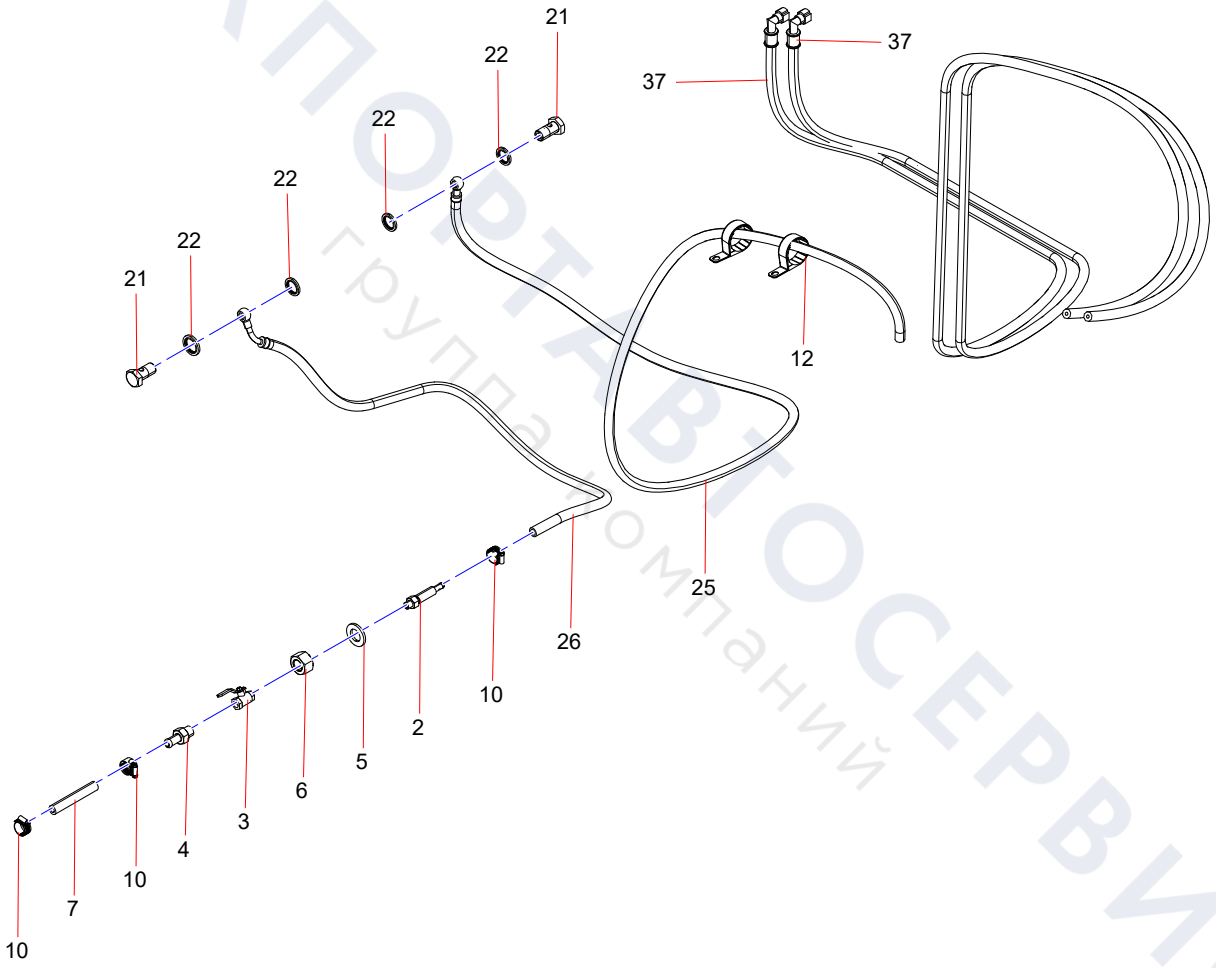

ТЕХПОРТАВТОСЕРВИС
группа компаний

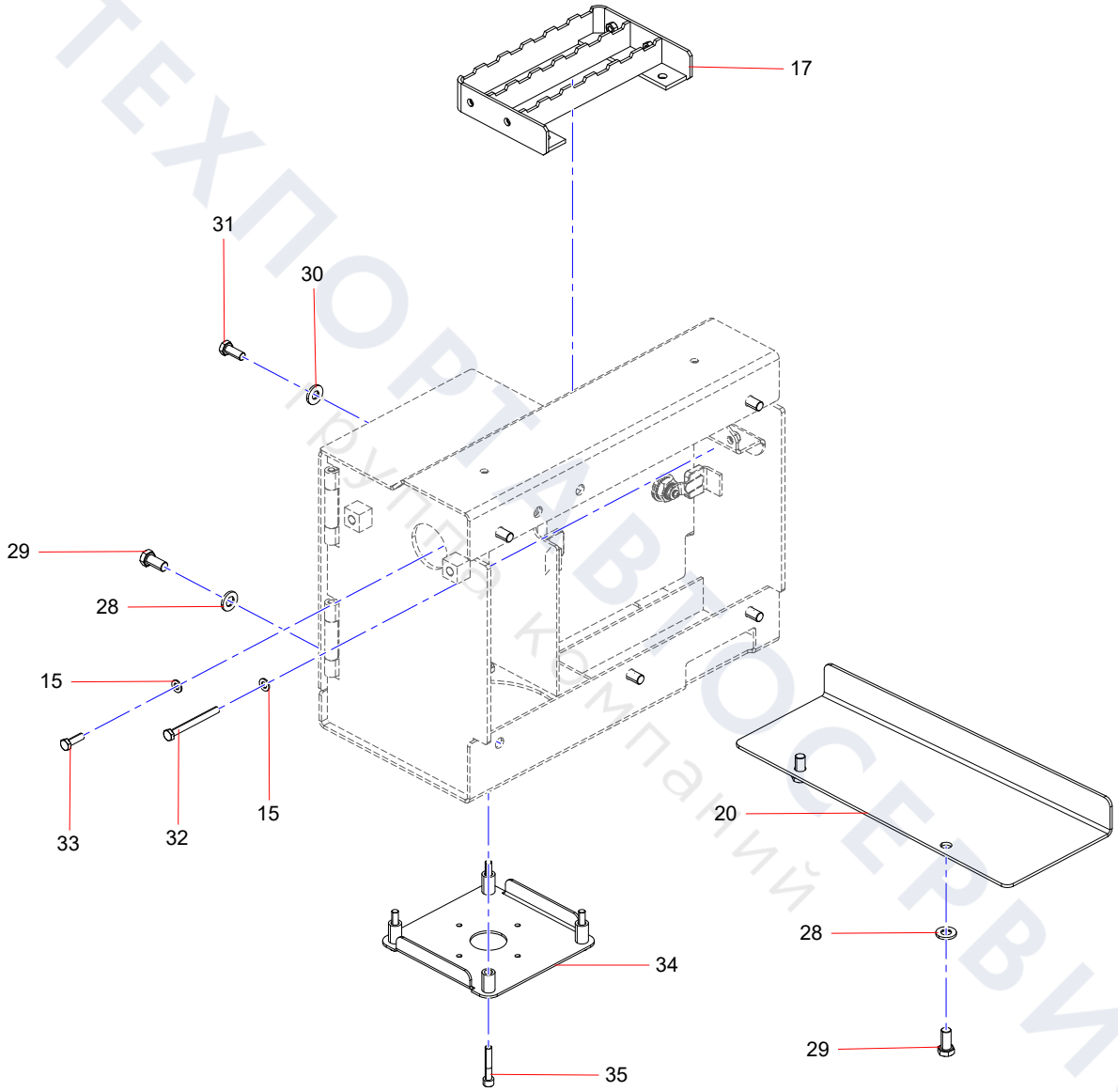

ТЕХПОРТАВТОСЕРВИС
Группа компаний

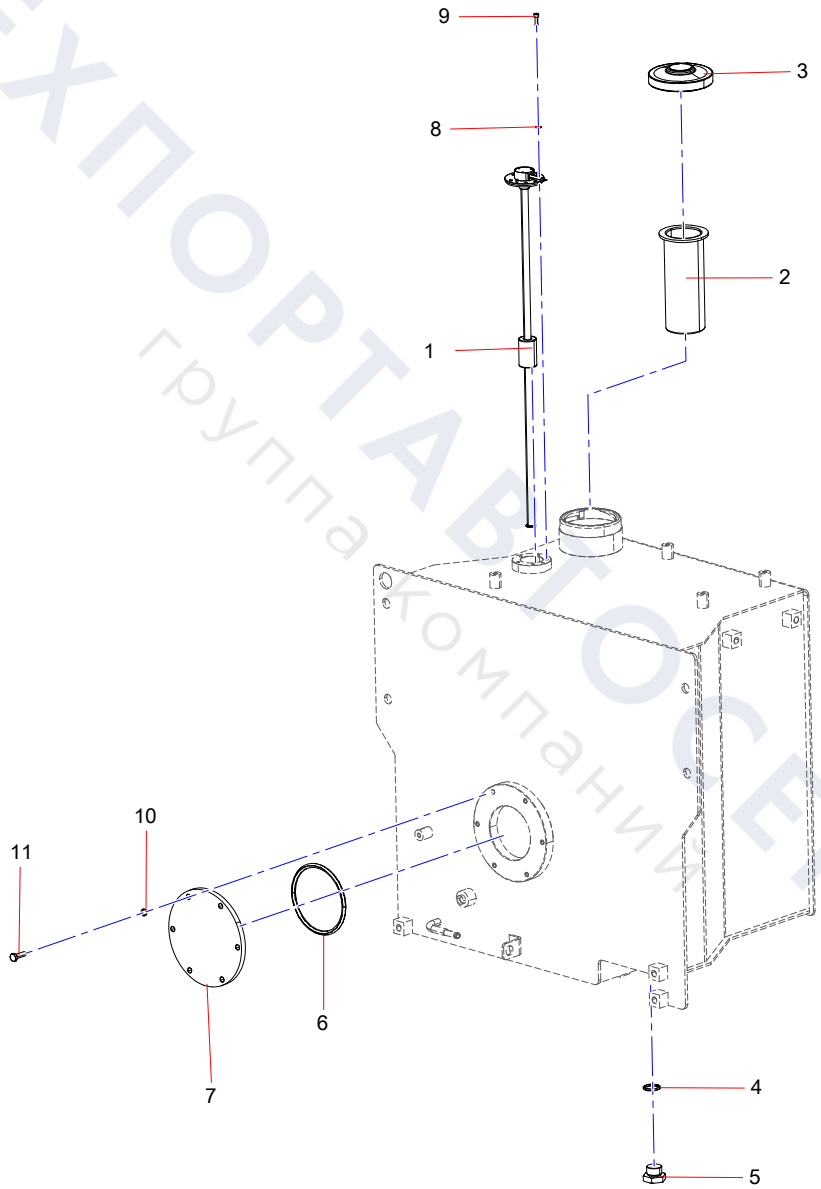

ТЕХПОРТАВТОСЕРВИС
группа компаний

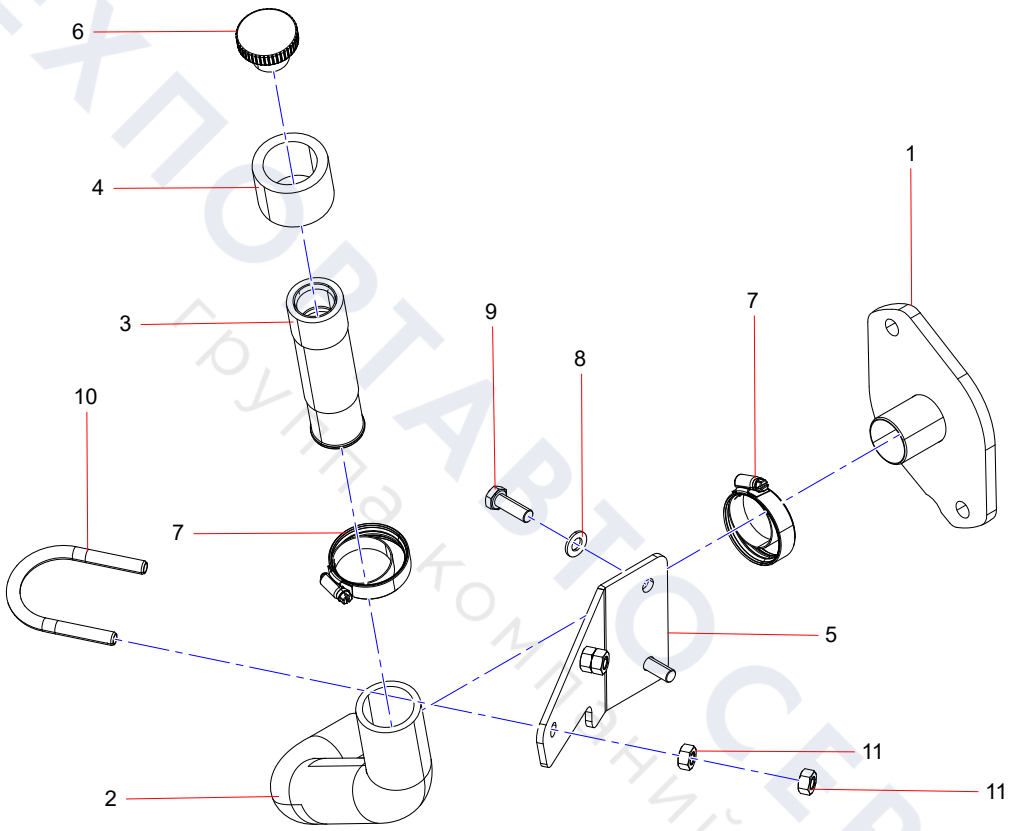

ТЕХПОРТАВТОСЕРВИС
Группа компаний

SSY010450871 Tank Assy.

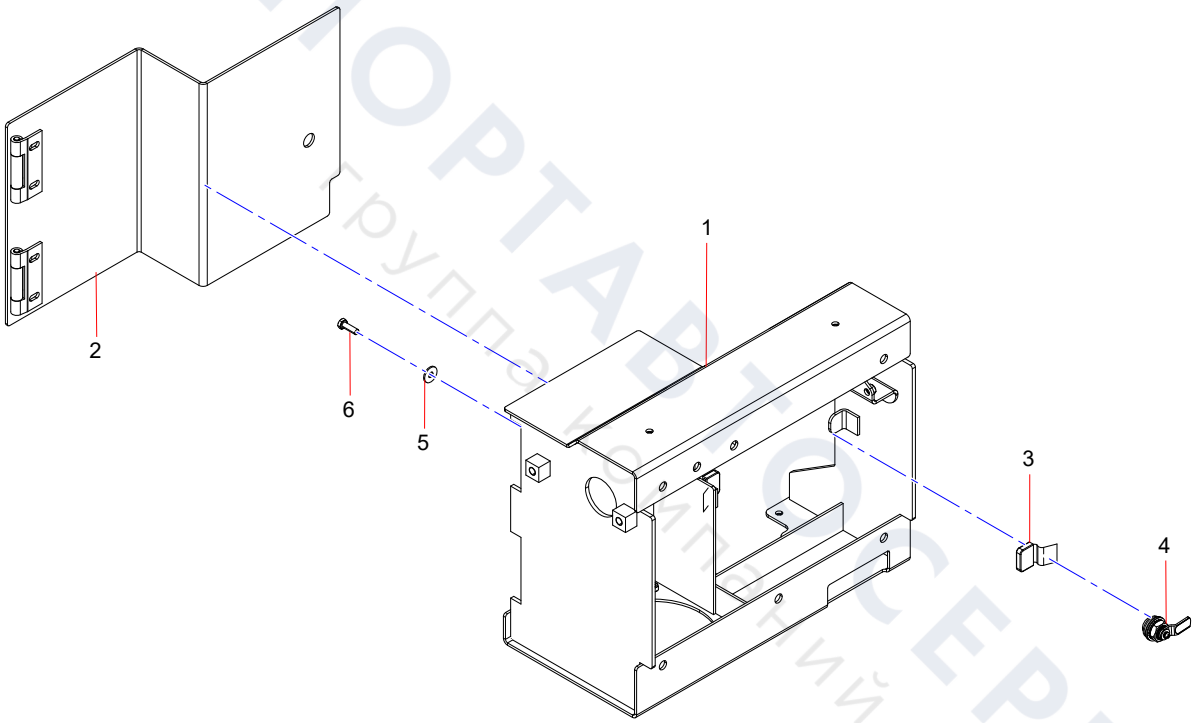

ТЕХПОРТАВТОСЕРВИС
Группа компаний

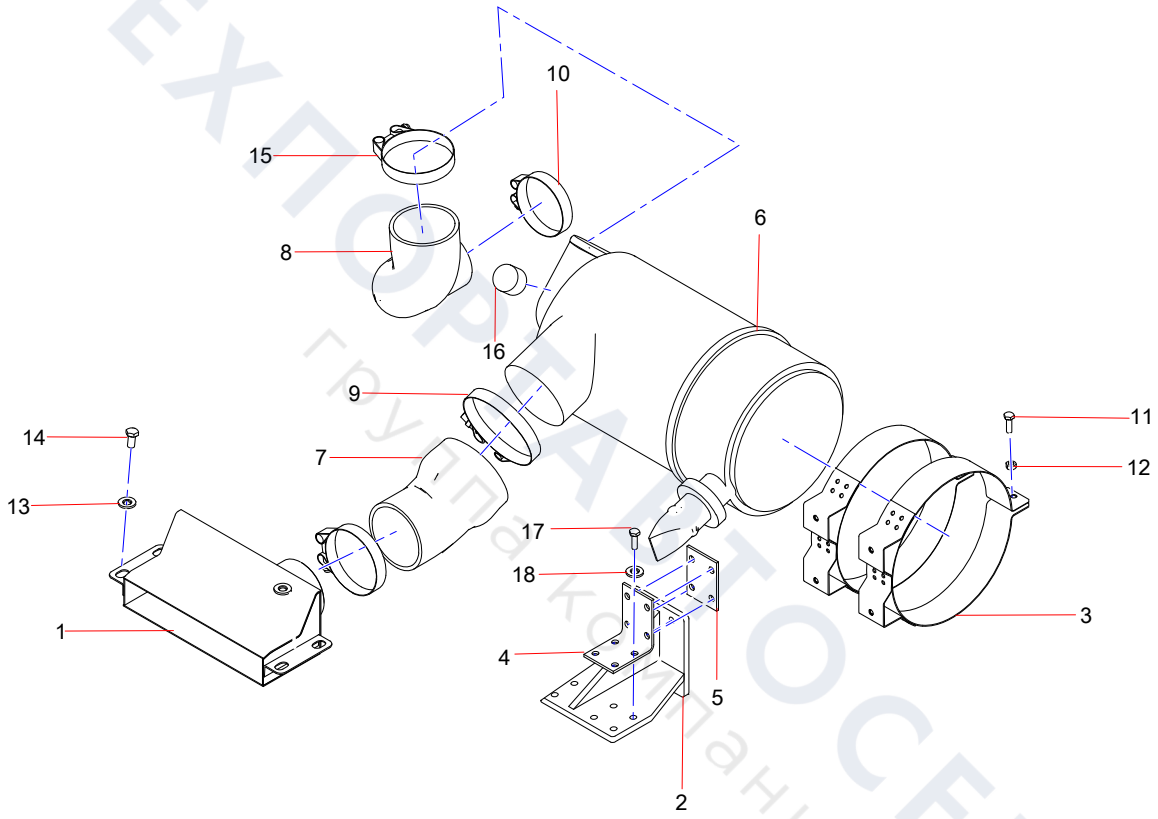

ТЕХПОРТАТОСЕРВИС
группа компаний

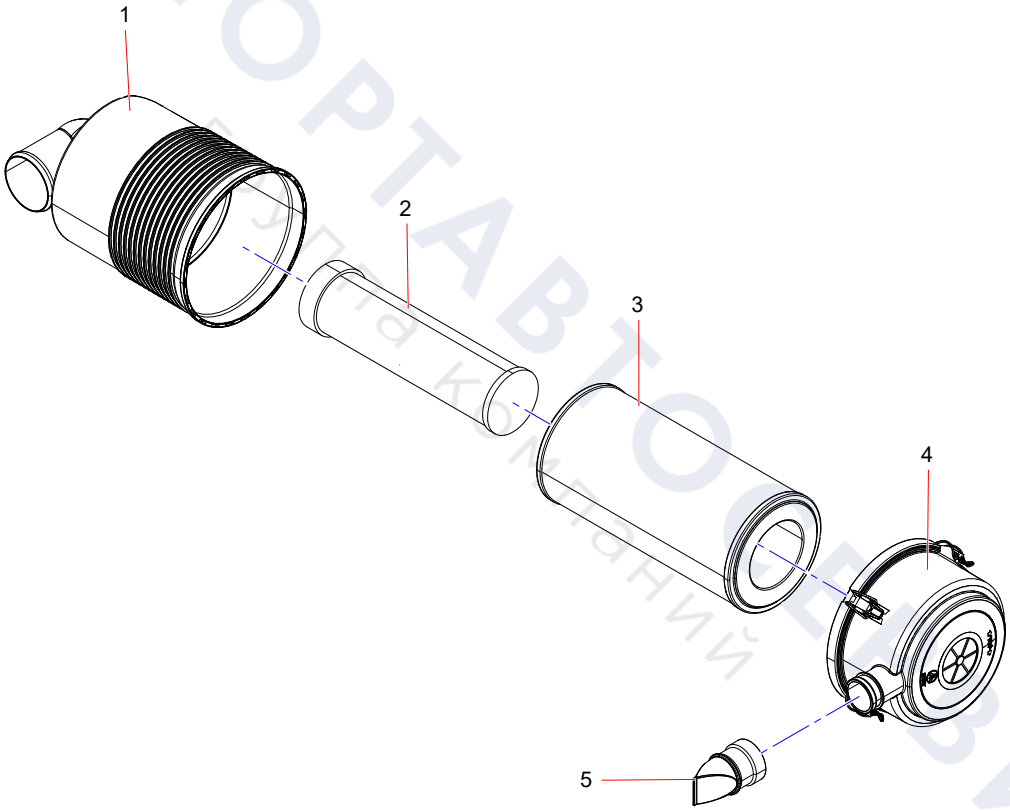

ТЕХПОРТАВТОСЕРВИС
база компаний

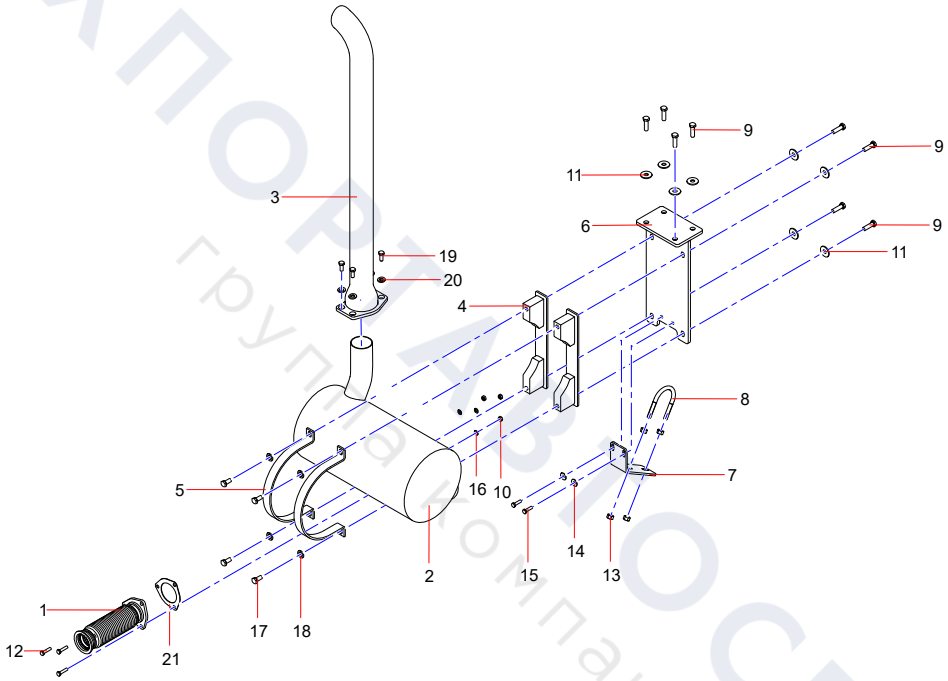

ТЕХПОРТАЗ ВОСЕРВИС
группа компаний

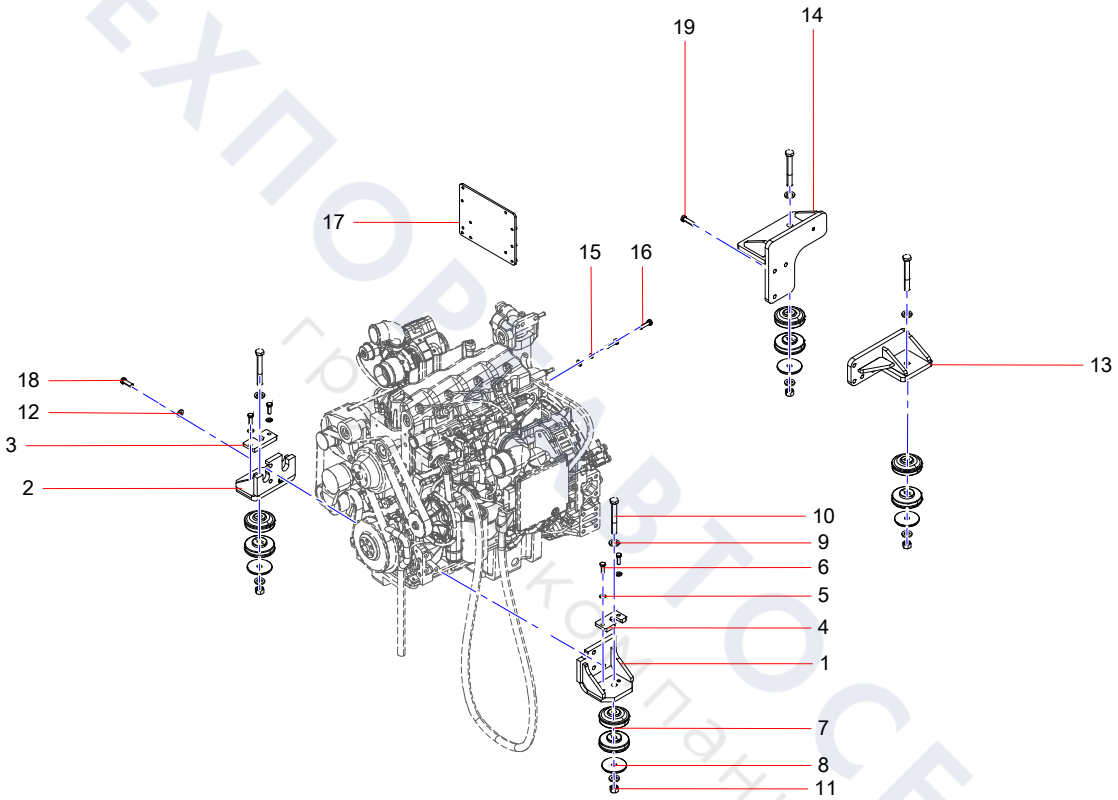

ТЕХПОРТ АВТОСЕРВИС
группа компаний

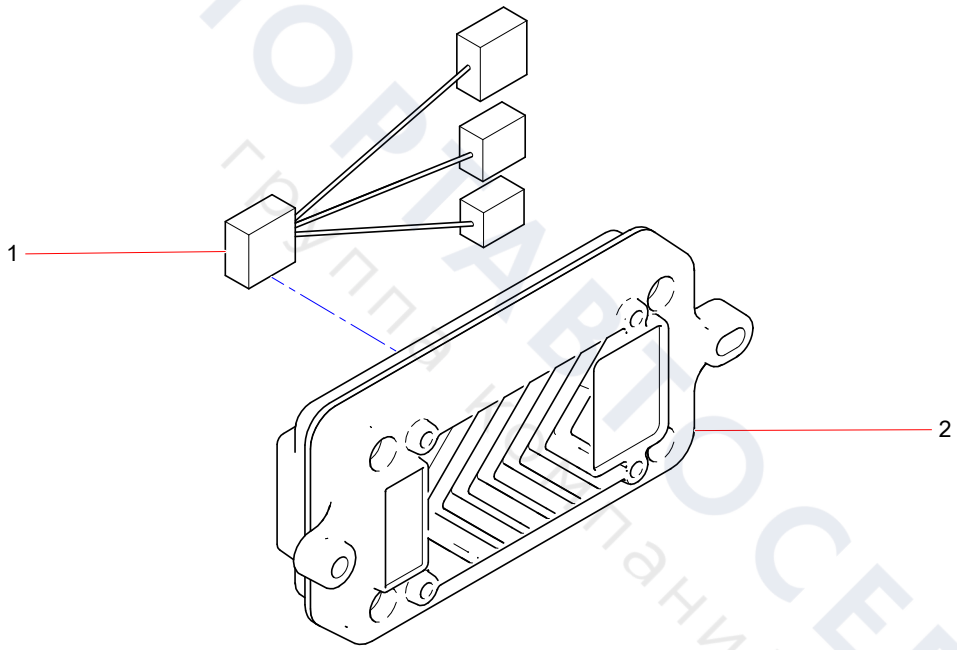

ТЕХПОРТ ТЕХСЕРВИС
Группа компаний

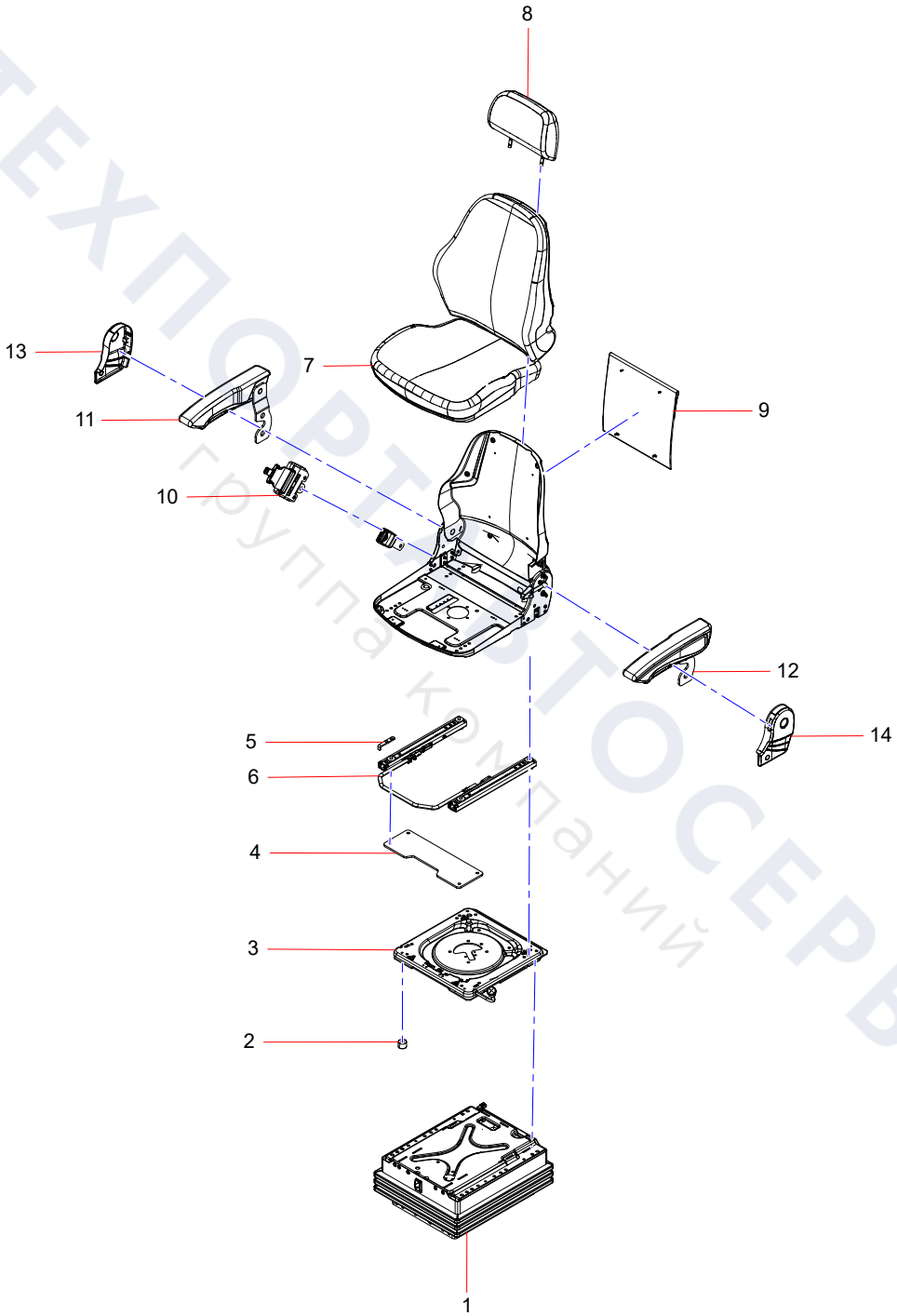

ТЕХПОРТАВТОСЕРВИС
группа компаний

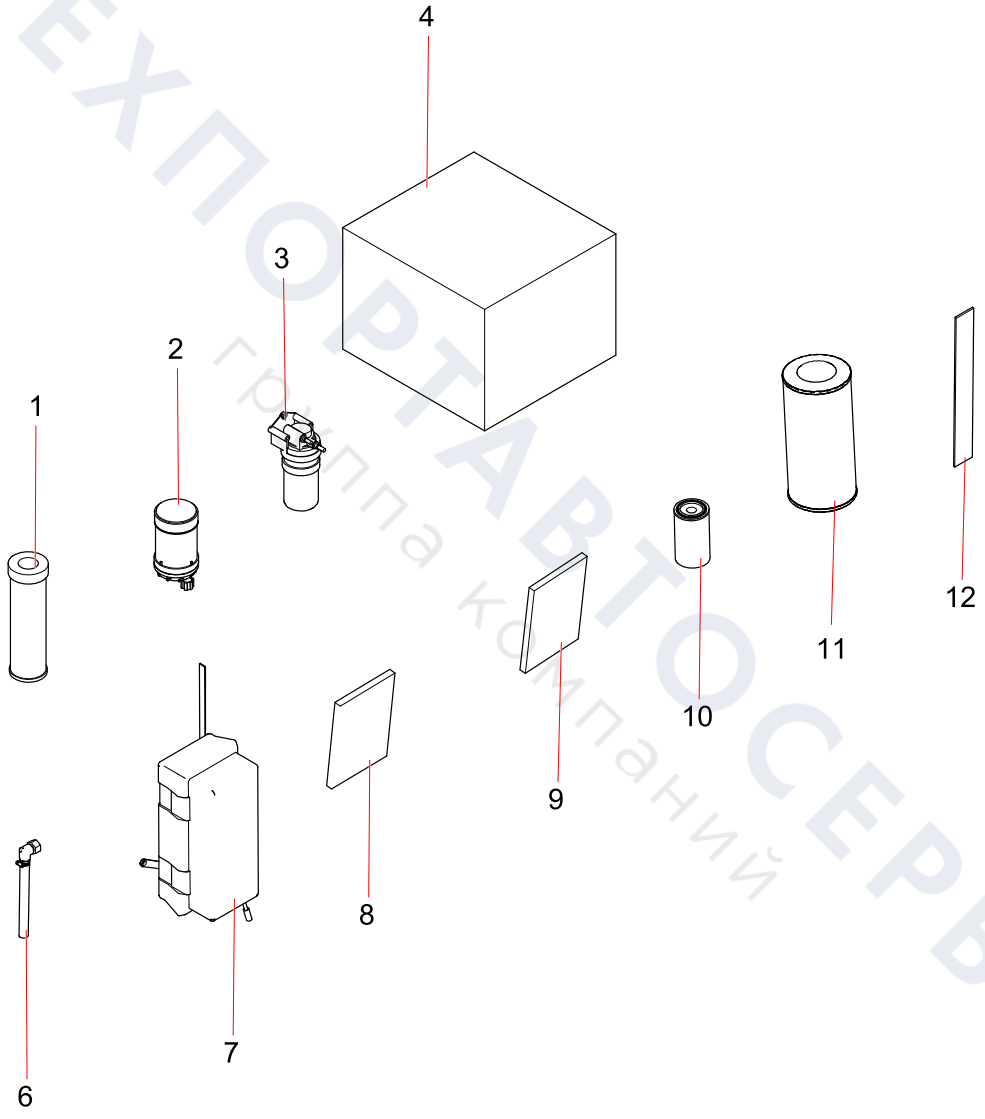

ТЕХПОРТАВТОСЕРВИС
группа компаний

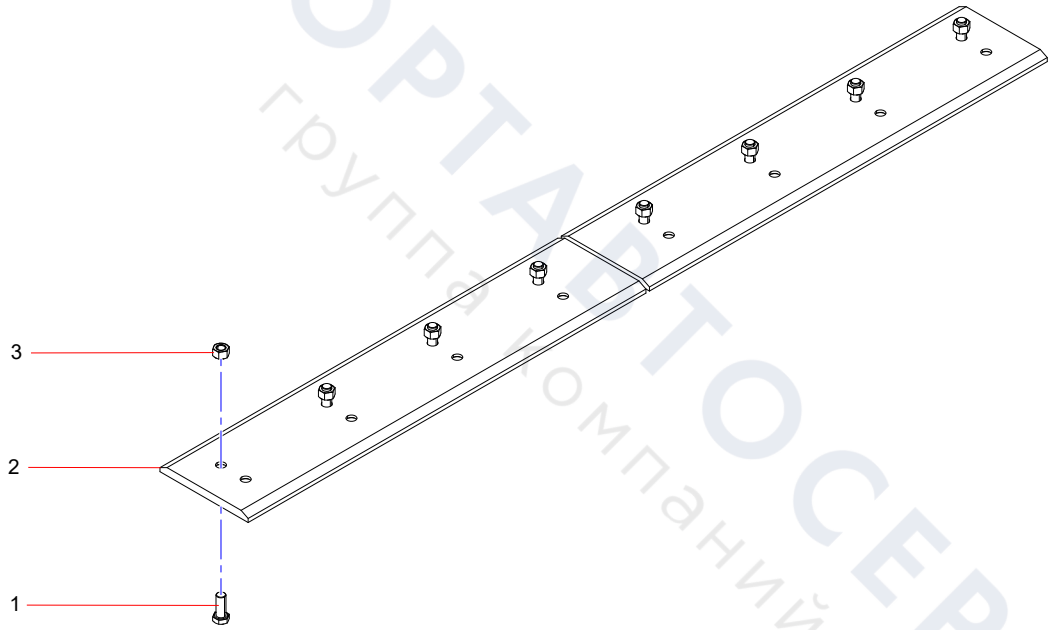

ТЕХПОРТАВТОСЕРВИС
группа компаний

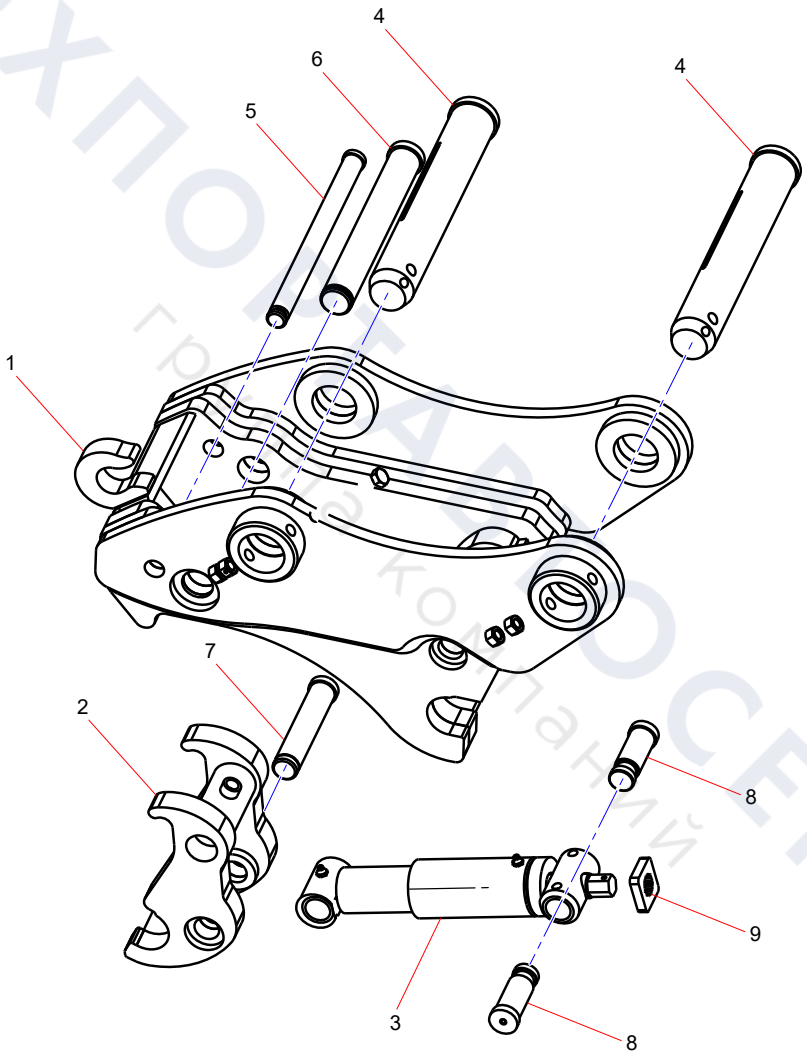

ТЕХПОСТАВОСЕРВИС
группа компаний

SANY®

ГК Техпортавтосервис

8 800 755 45 55 | sanynw.ru

ТЕХПОРТАВТОСЕРВИС
группа компаний